ГОСКОМИТЕТ
ПО ГРАЖДАНСКОМУ
СТРОИТЕЛЬСТВУ
И АРХИТЕКТУРЕ
ПРИ ГОССТРОЕ СССР

ЦНИИЭП
ЖИЛИЩА

И
10.6-1

ТИПОВОЙ ПРОЕКТ 284-5-18

3-ЭТАЖНАЯ ГОСТИНИЦА НА 109 МЕСТ 62 НОМЕРА

ЧАСТЬ 10 ИЗДЕЛИЯ ЗАВОДСКОГО ИЗГОТОВЛЕНИЯ

РАЗДЕЛ 10.6-1 ДЕРЕВЯННЫЕ ИЗДЕЛИЯ

ТИПОВОЙ ПРОЕКТ
284-5-18
3-ЭТАЖНАЯ ГОСТИНИЦА НА 109 МЕСТ 62 НОМЕРА

ЧАСТЬ 10
ИЗДЕЛИЯ ЗАВОДСКОГО ИЗГОТОВЛЕНИЯ
РАЗДЕЛ 10.61 ДЕРЕВЯННЫЕ ИЗДЕЛИЯ

СОДЕРЖАНИЕ ЧАСТИ

N п/п	НАИМЕНОВАНИЕ ЛИСТОВ	N ЛИСТА	N СТР
1	ЗАГЛАВНЫЙ ЛИСТ	1	1
2	ОКНО ИНДИВИДУАЛЬНОЕ ИОС 15 17 ОКНО ИНДИВИДУАЛЬНОЕ ИОР 15 17	2	2
3	ДВЕРНОЙ БЛОК ИД-1, ОКНО КЛОСЫ ОК-1	3	3
4	ОСТЕКЛЕННАЯ ПЕРЕГОРОДКА ИДП-1	4	4
5	ОСТЕКЛЕННАЯ ПЕРЕГОРОДКА, ИДП-2 ВХОД В КАФЕ ИД-2	5	5
6	ОСТЕКЛЕННЫЕ ПЕРЕГОРОДКИ ИДП-1, ИДП-2, ИД-2 /УЗЛЫ/	6	6
7	ВЕНТРЕШЕТКА В ПОТОЛКЕ ЗАЛА РЕСТОРАНА ВР-1 ДЕКОРАТИВНАЯ РЕШЕТКА ОТОПИТЕЛЬНОГО КОНВЕКТОРА РОШ-1, РОШ-2	7	7
8	ВЕНТРЕШЕТКА ВР 2 ШКАФ ПОЛИВОЧНОГО КРАНА, ДПШ ЩИТ ОГРАЖДЕНИЯ ЛЕСТНИЦЫ ЛО-1	8	8
9	ШКАФ РЕВИЗИЙ ШВК-1, ШВК-2 ШКАФ СЛАБОТОЧНЫЙ ШСТ-1	9	9
10	ШКАФ КИОСКА	10	10
11	ЩИТЫ НАД ВИТРАЖАМИ Щ-1, Щ-2, Щ-3. ПОРУЧЕНЬ ДВЕРИ	11	11

ОБЩАЯ ХАРАКТЕРИСТИКА ПРОЕКТА

Типовой проект гостиницы с 3 этажным жилым и 1 этажным общественным корпусами.

ХАРАКТЕРИСТИКА ПЛОЩАДКИ СТРОИТЕЛЬСТВА

ПРИВЯЗКОЙ ПРИНЯТО:

1. МАТЕРИАЛ ОТДЕЛКИ КРАСНОДЕРЕВНЫХ ИЗДЕЛИЙ .....
2. АННУЛИРОВАНЫ ЛИСТЫ .....
3. КОРРЕКТИВЫ ВНЕСЕНЫ В ЛИСТЫ .....

МЕСТО ДЛЯ ШТАМПА ПРИВЯЗКИ

„Настоящий проект выполнен в соответствии с действующими нормами и правилами /в том числе по взрыво-пожарной безопасности/"

ГИ. АРХИТЕКТОР ПРОЕКТА /НЕСТЕРОВ/
ГИ ИНЖЕНЕР ПРОЕКТА /ДОВБЕНКО/

1972	ГОСТИНИЦА НА 109 МЕСТ	ЗАГЛАВНЫЙ ЛИСТ	ТИПОВОЙ ПРОЕКТ 284-5-18	ЧАСТЬ 10 РАЗДЕЛ 10.61	ЛИСТ 1

ЦНИИЭП ЖИЛИЩА г. МОСКВА

РУК. МАСТ.		АРХАТ	ПРОВЕРИЛ
ГЛ. ИНЖ. ПРОЕКТ.		ПАЛЫМАН	
ГЛ. АРХ. ПР-ТА		НЕСТЕРОВ	НЕСТЕРОВ
ГЛ. ИНЖ. ПР-ТА		ДОВБЕНКО	
СТ. ИНЖ.		ЗАВЬЯЛОВ	

СОГЛАСОВАНО

ДАТА. ИНВЕНТ. N ВЗАМЕН

Окно ИОС 15·17

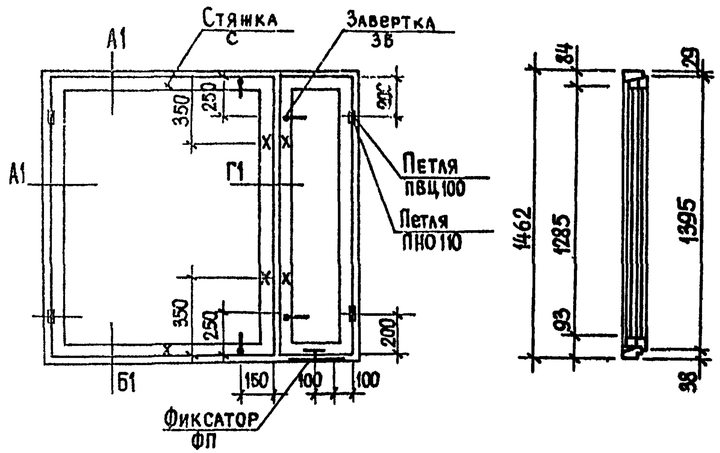

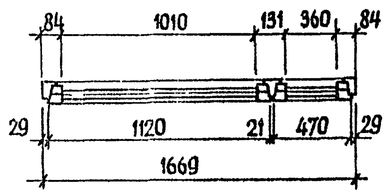

1. Изготовление, транспортировка и хранение по ГОСТ 475-70
2. Сечения А1; Б1; В1; Г1 по ГОСТ 11214-65

Спецификация на 1 изделие

Древесина коробки	– 0,0512 м³
Древесина створок	– 0,0532 м³
Петли оконные врезные ПВЦ100 ГОСТ –	5088-72 – 5 шт.
Петли оконные накладные ПНО110 ГОСТ –	5088-72 – 4 шт.
Завертки оконные врезные ЗВ ГОСТ –	5088-72 – 4 шт.
Стяжки „С" ГОСТ –	5090-65 – 6 шт.
Угольники оконные УП100 ГОСТ –	5091-72 – 12 шт.
Прокладки полиуретановые ГОСТ –	10174-62 – 8,56 п.м.
Фиксатор ФП ГОСТ –	5091-72 – 1 шт.
Стекло оконное: 1300 × 1025 – 2 шт.; 1300 × 375 – 2 шт.	м² 3.64

Изготовить: ИОС 15·17 – 6 шт. или ИОР 15·17 – 6 шт.

Окно ИОР 15·17

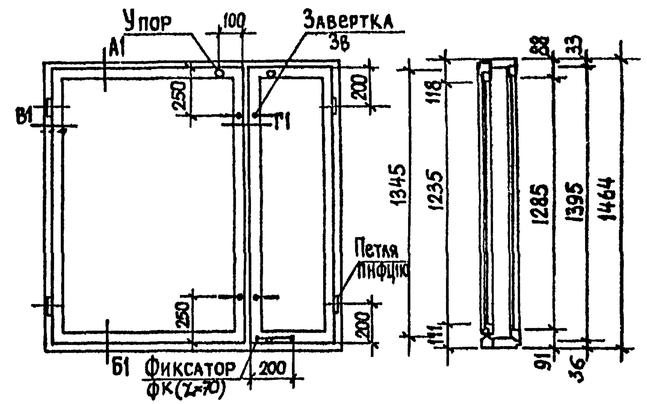

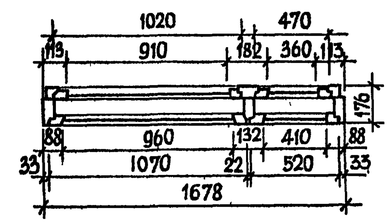

Спецификация на 1 изделие

Древесина коробки	– м³ 0,0885
Древесина створок	– м³ 0,0617
Петли оконные накладные ПНФЦ110 ГОСТ 5088-72	– шт. 8
Завертки оконные врезные ЗВ ГОСТ 5090-65	– шт. 8
Упоры оконные ГОСТ 5091-72	– шт. 2
Угольники оконные УП100 ГОСТ 5091-72	– шт. 12
Прокладки уплотняющие полиуретановые ГОСТ 10174-62	– п.м. 8.58
Фиксатор крючковый ФК (Z=70) ГОСТ 5091-72	– шт. 1
Стекло оконное: 1300 × 975; 1300 × 425; 1250 × 925; 1250 × 375	– м² 3.445

1972	Гостиница на 109 мест	Окно индивидуальное ИОС 15 17 Окно индивидуальное ИОР 15 17	Типовой проект 284-5-18	Часть 10 Раздел 10.6-1	Лист 2

ЦНИИЭП жилища г Москва

Согласовано. Дата. Инв № Взам инв №

Гл инж проект Пальман; Гл арх пр та Нестеров; Гл инж пр Добненко; Ст инж Завьялов; Проверил Нестеров; Нач отд

Дверной блок ИД-1

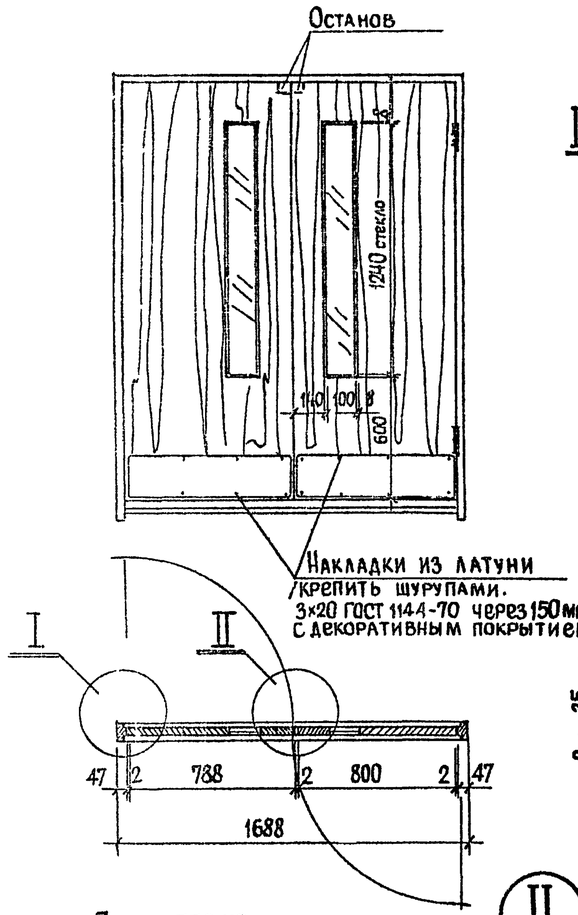

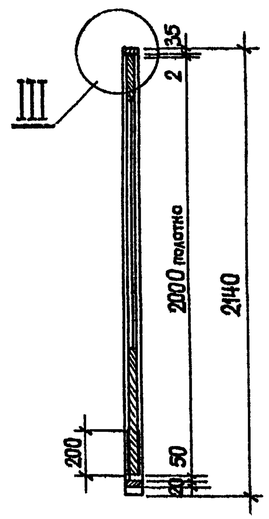

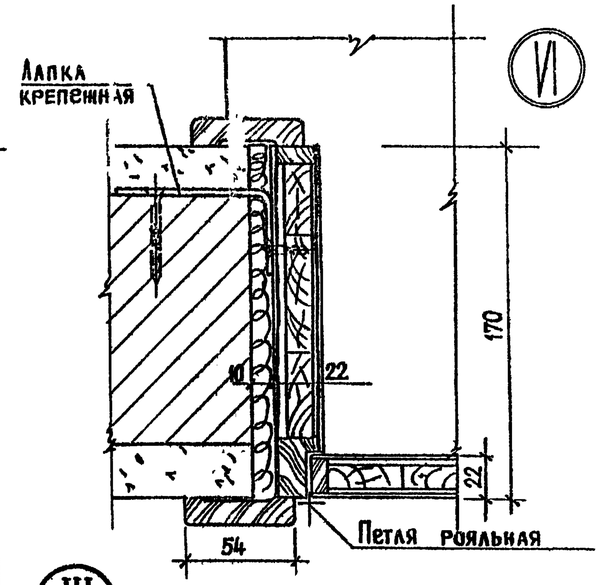

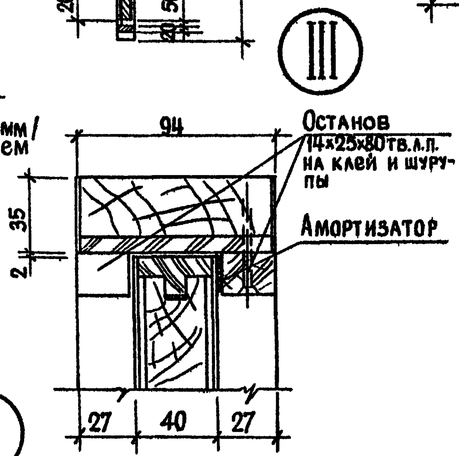

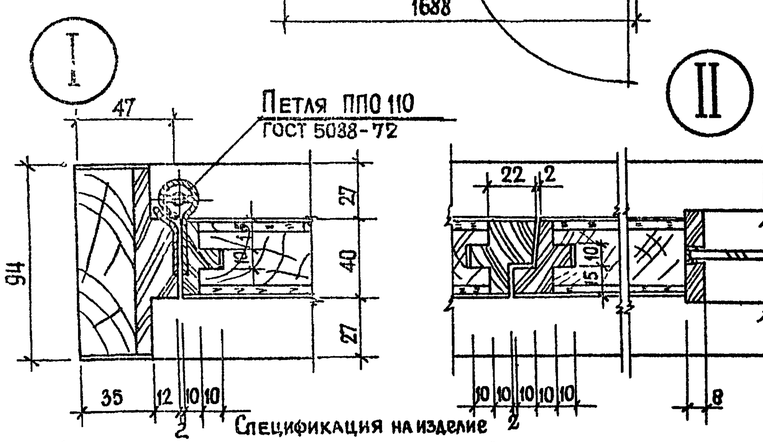

Спецификация на изделие

Древесина коробки	$м^3$	– 0,019
Древесина полотна	$м^3$	– 0,092
Массив дуба	$м^3$	– 0,015
Тв. древ. вол. плита δ=4мм	$м^2$	– 6,4
Фанера строганая	$м^2$	– 6,4
Петля ППО110 ГОСТ 5038-72	шт	– 2
Амортизатор (полиуретан)		
Накладка из латуни 750×200×08	шт	– 4

Окно кассы ОК-1

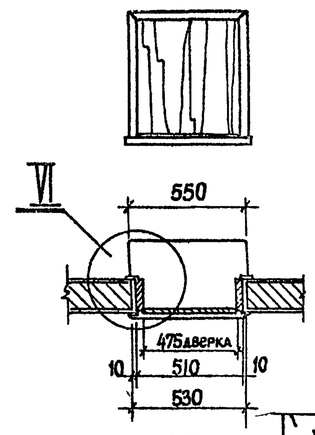

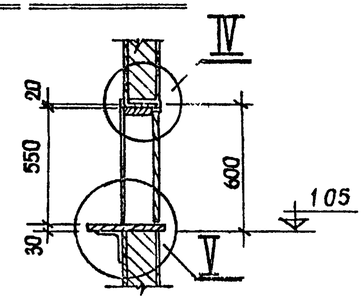

Спецификация на одно изделие ОК-1

1. Столярная плита – 0,015$м^2$
2. Массив дуба – 0,003$м^3$
3. Фанера строганая – 1,271$м^2$
4. Древ. слоистый пластик – 0,17$м^2$
5. Уголок крепежный – 2шт.
6. Петля рояльная – 0,53п м.

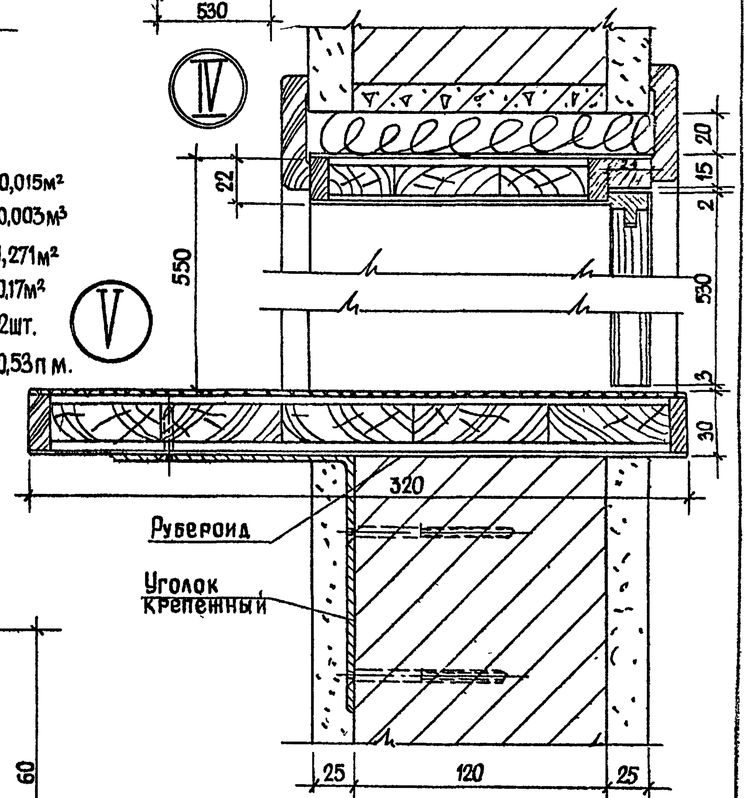

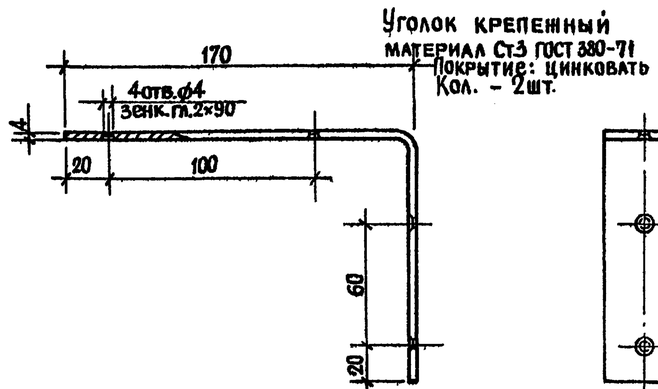

1. Изготовление, транспортировка и хранение по ГОСТ 475-70
2. Изготовить: ИД-1 – 1 шт.
ОК-1 – 1 шт.

1972	Гостиница на 109 мест	Дверной блок ИД-1 Окно кассы ОК-1	Типовой проект 284-5-18	Часть10 Раздел10.61	Лист 3

ЦНИИЭП жилища г.Москва

Согласовано	Дата	
	Инв.№	
	Взамен	
Нестеров		
Проверил		
Рук.маст.	Арндт	
Гл.инж.м	Пальман	
Гл.арх.пр	Нестеров	
Гл.инж.пр	Довбенко	
Ст.инж.	Давыдов	

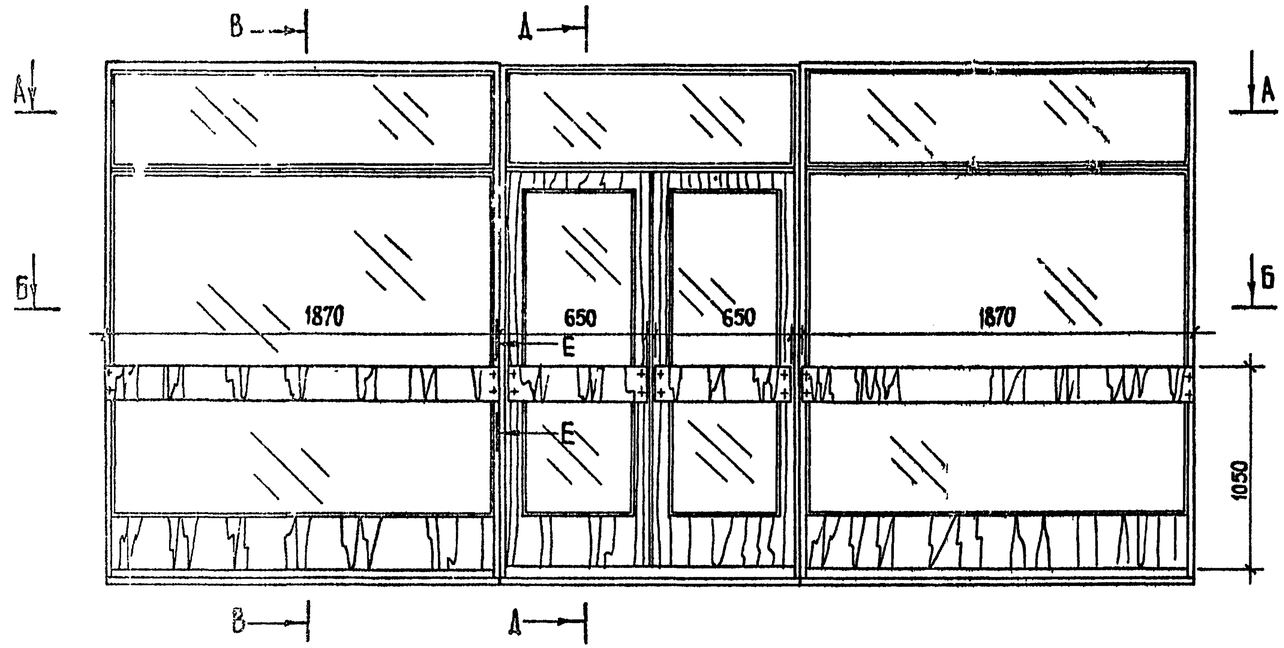

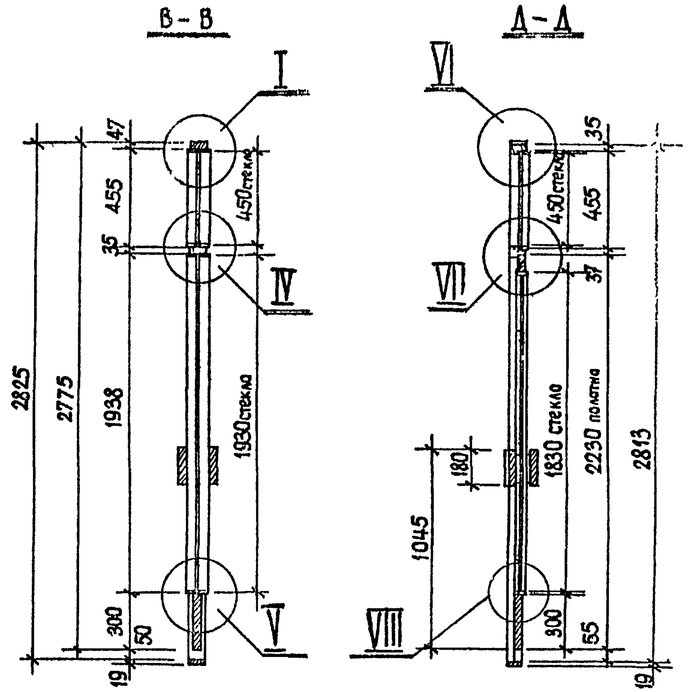

Б-Б

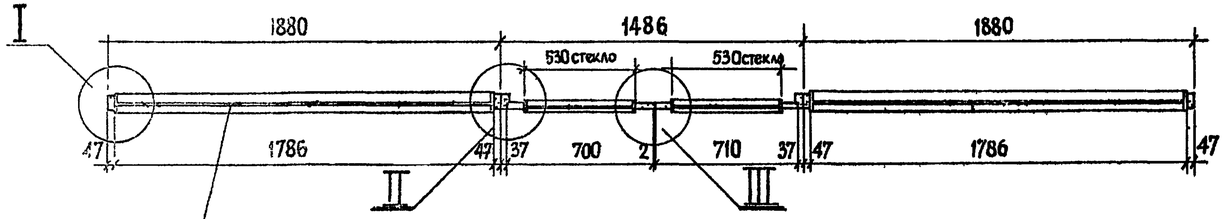

Поручни условно не показаны

А-А

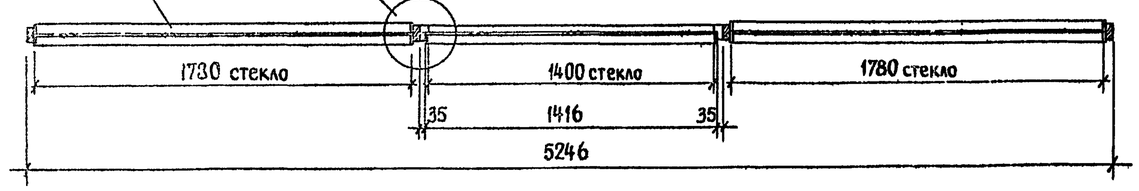

Изготовление, транспортировка и хранение по ГОСТ 475-70

Спецификация на 1 изделие

1. Древесина коробок – 0,085 м³
2. Древесина полотен – 0,054 м³
3. Древ. струж плита – 0,107 м³
4. Массив дуба 0,018 м³
5. Шпон березовый 2,29 м²
6. Ножовая фанера дубовая – 4,68 м²
7. Петли дверные – 4 шт А-125 ГОСТ 5088-72
8. Замки цилиндровые – 1 шт. А-45 ГОСТ 5089-68
9. Шпингалеты дверные – 1 шт А-370 ГОСТ 5090-68
10. Наличник дубовый – 21,6 п.м

Спецификация стекол

Марка	Размер стекла	Кол.
ИДП-1	1780 × 1930	2
	450 × 1780	2
	450 × 1400	1
	530 × 1830	2

1. Остекленная перегородка офанерована дубом с предварительной оклейкой шпоном Отделка матовая
2. Поручни из ДСП. Офанерованы дубом. По периметру массив дуба
3. Узлы см лист 6
4. ИДП-1 состоит из 3х частей: правой, левой и дверного блока Предварительная сборка на шурупах производится на заводе (Узел II) Транспортировка в разобранном виде.

Изготовить 1 комплект

1972	Гостиница на 109 мест	Остекленная перегородка ИДП-1	Типовой проект 284-5-1	Часть 10 Раздел 10.6	Лист 4

ЦНИИЭП жилища г. Москва

Согласовано

Дата

Инвент №

Взамен

Рук маст Нестеров

Проверил

Арчат Пальман

Нестеров

Добренко

Завьялов

Остекленная перегородка ИДП-2

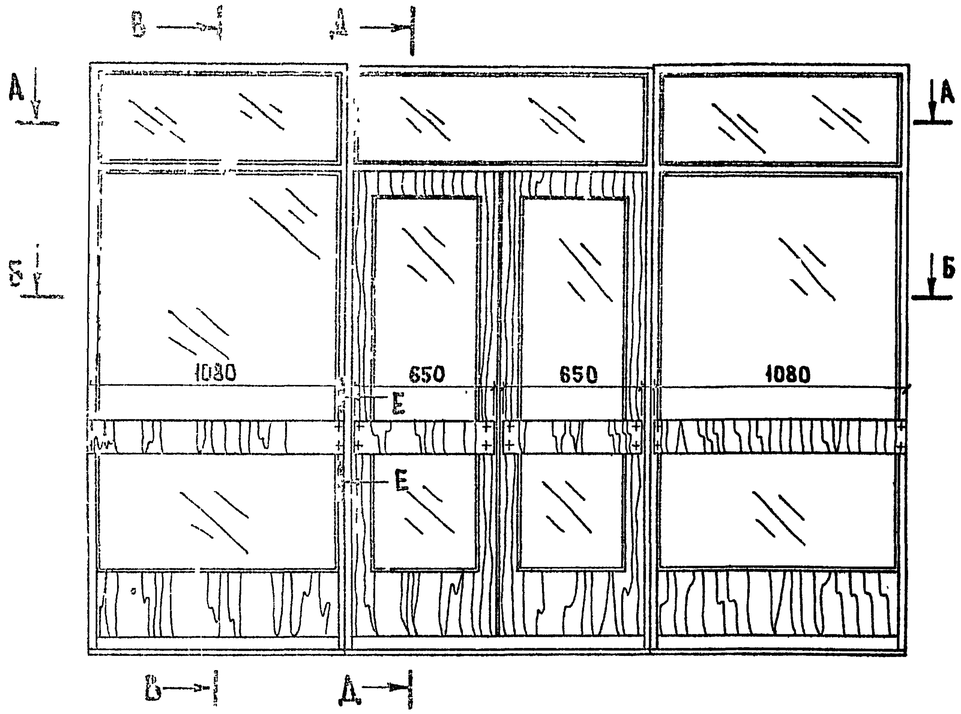

В - В

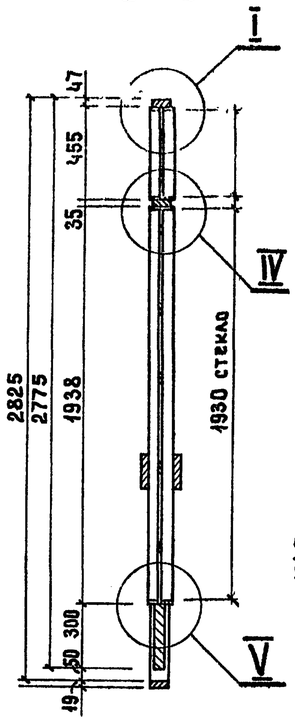

Д - Д

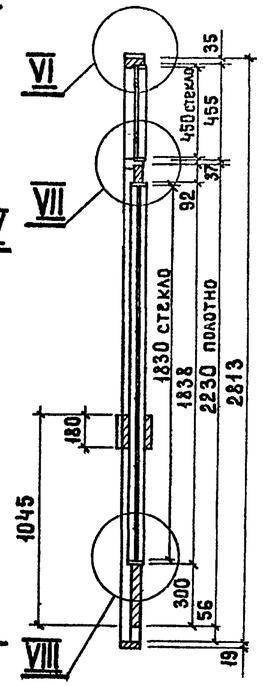

Вход в кафе ИД-2

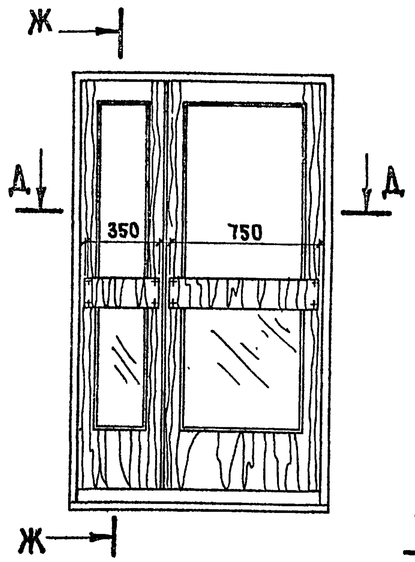

Ж - Ж

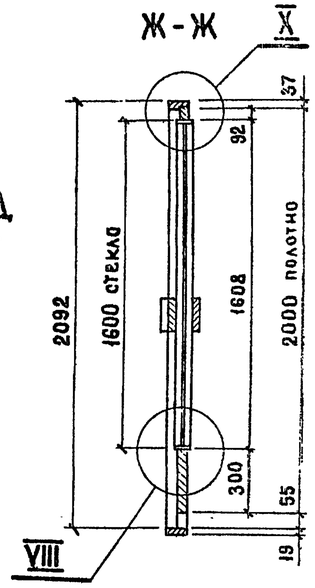

А - А

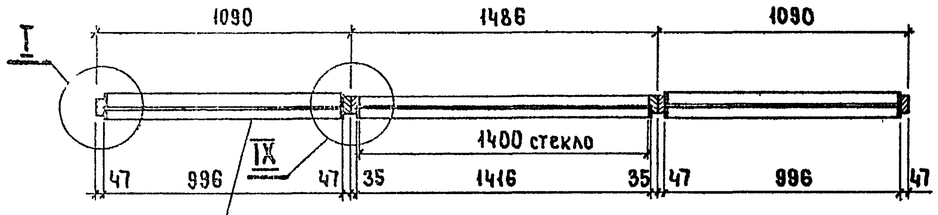

Б - Б

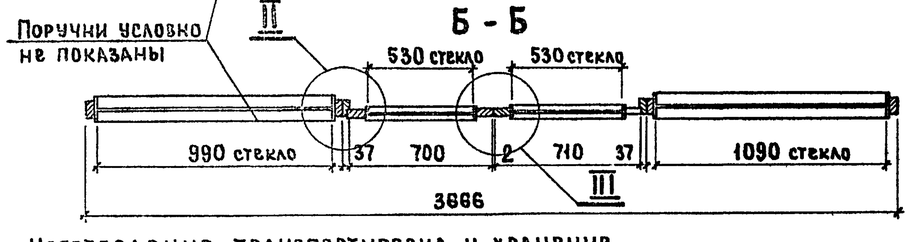

Д - Д

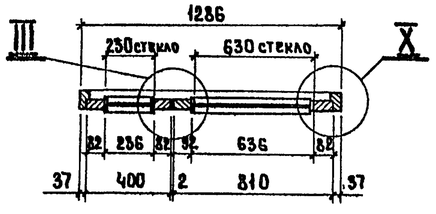

Спецификация на 1 изделие

1. Древесина коробок – 0.074 м³
2. Древесина полотен – 0.045 м³
3. Древесно-струж. плита – 0.068 м³
4. Массив дуба – 0.014 м³
5. Шпон березовый – 3.820 м²
6. Ножовая фанера дубовая – 5.18 м²
7. Петли дверные – 4 шт. А-125 ГОСТ 5088-72
8. Замки цилиндровые – 1 шт. А-45 ГОСТ 5089-68
9. Шпингалеты дверные – 1 шт. А-370 ГОСТ 5090-68
10. Наличник дубовый – 20 п.м.

Спецификация стекол

Марка	Размер стекол	Кол.
ИДП-2	1930 × 990	2
	450 × 990	2
	1830 × 530	2
	450 × 1400	1
ИД-2	1600 × 630	1
	1600 × 230	1

Спецификация на 1 изделие.

1. Древесина коробки – 0.011 м³
2. Древесина полотна – 0.022 м³
3. Древ. струж. плита – 0.010 м³
4. Массив дуба – 0.012 м³
5. Шпон березовый – 2.22 м²
6. Ножовая фанера дубовая 3.25 м²
7. Петли дверные – 4 шт. А-125 ГОСТ 5088-72
8. Замки цилиндровые – 1 шт. А-45 ГОСТ 5089-68
9. Шпингалеты дверные – 1 шт. А-370 ГОСТ 5190-68
10. Наличник дубовый 11,4 п.м.

Изготовить 1 комплект

Изготовление, транспортировка и хранение по ГОСТ 475-70. Изготовить 1 комплект.

Примечания:

1. Остекленная перегородка ИДП-2 состоит из 3х частей: правой, левой и дверного блока. Предварительная сборка на шурупах производится на заводе. Транспортировка в разобранном виде.
2. ИДП-2, ИД-2 офанерованы дубом с предварительной оклейкой шпоном. Отделка матовая.
3. Узлы см. лист 6.

1972	Гостиница на 109 мест	Остекленная перегородка ИДП-2 Вход в кафе ИД-2	Типовой проект 284-5-18	Часть 10 Раздел 10.6-1	Лист 5

ЦНИИЭП жилища г. Москва

Согласовано. Дата. Инв. №. Взам. инв. №

Арнат, Пальман, Невстеров, Добвенко, Завьялов

Рук. маст., Гл. инж. маст., Гл. арх. пр-та, Гл. инж. пр-та, Ст. инж.

Проверил: Невстеров

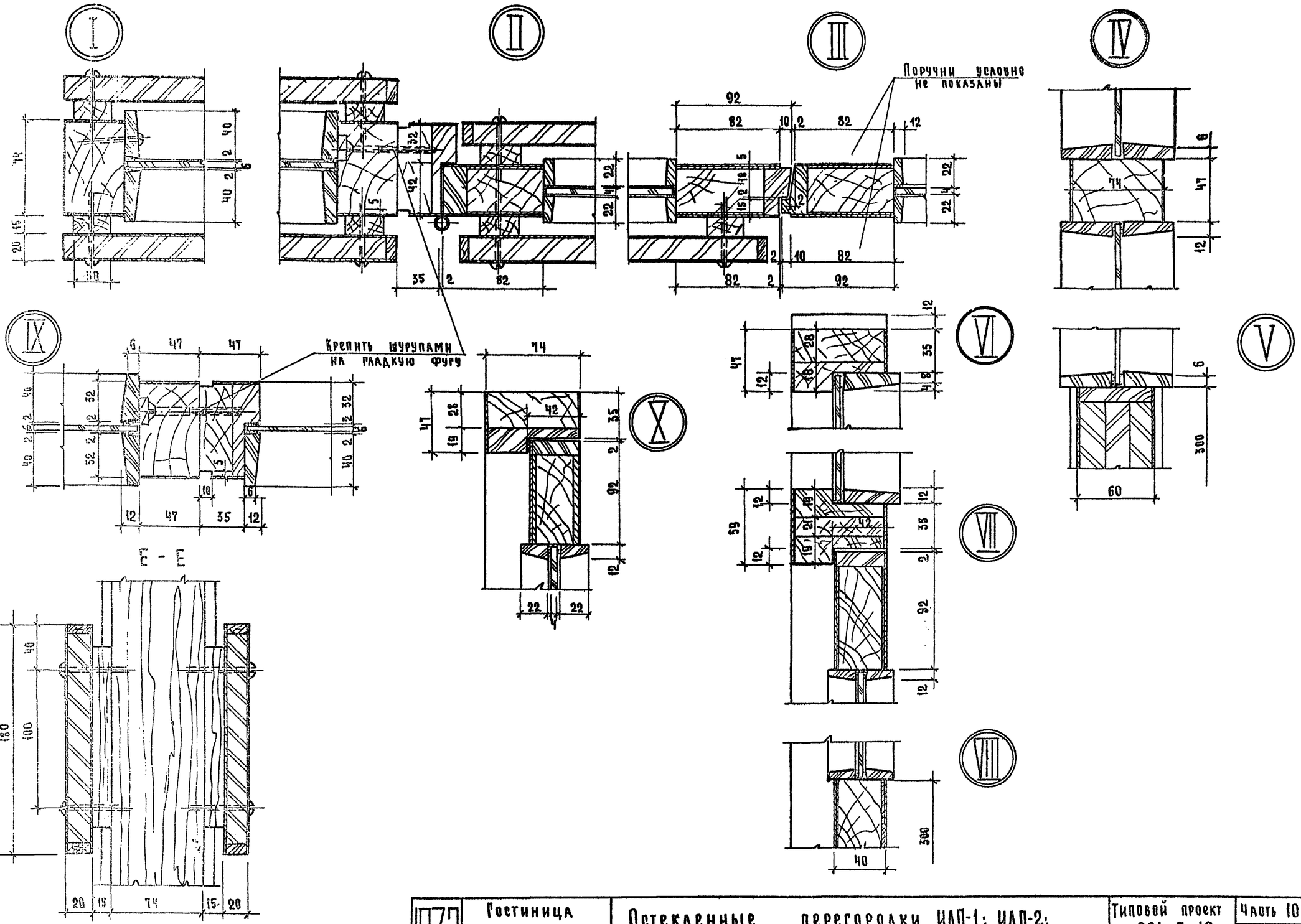

1972	Гостиница на 109 мест	Остекленные перегородки ИДП-1; ИДП-2; ИД-2. /Узлы./	Типовой проект 284-5-18	Часть 10 Раздел 10.6	Лист 6

Согласовано		Дата	
		Инвент N	
		Взамен	
Арх.-ст.	Пальмин	Проверил	Нестеров
Гл. инж. пр.	Нестеров		
Гл. арх. пр.			
Гл. инж. пр.	Добычинко		
Ст. инж.	Сальников		

ЦНИИЭП инженерных сооружений Москва

Вентрешетка ВР-1 в зале ресторана

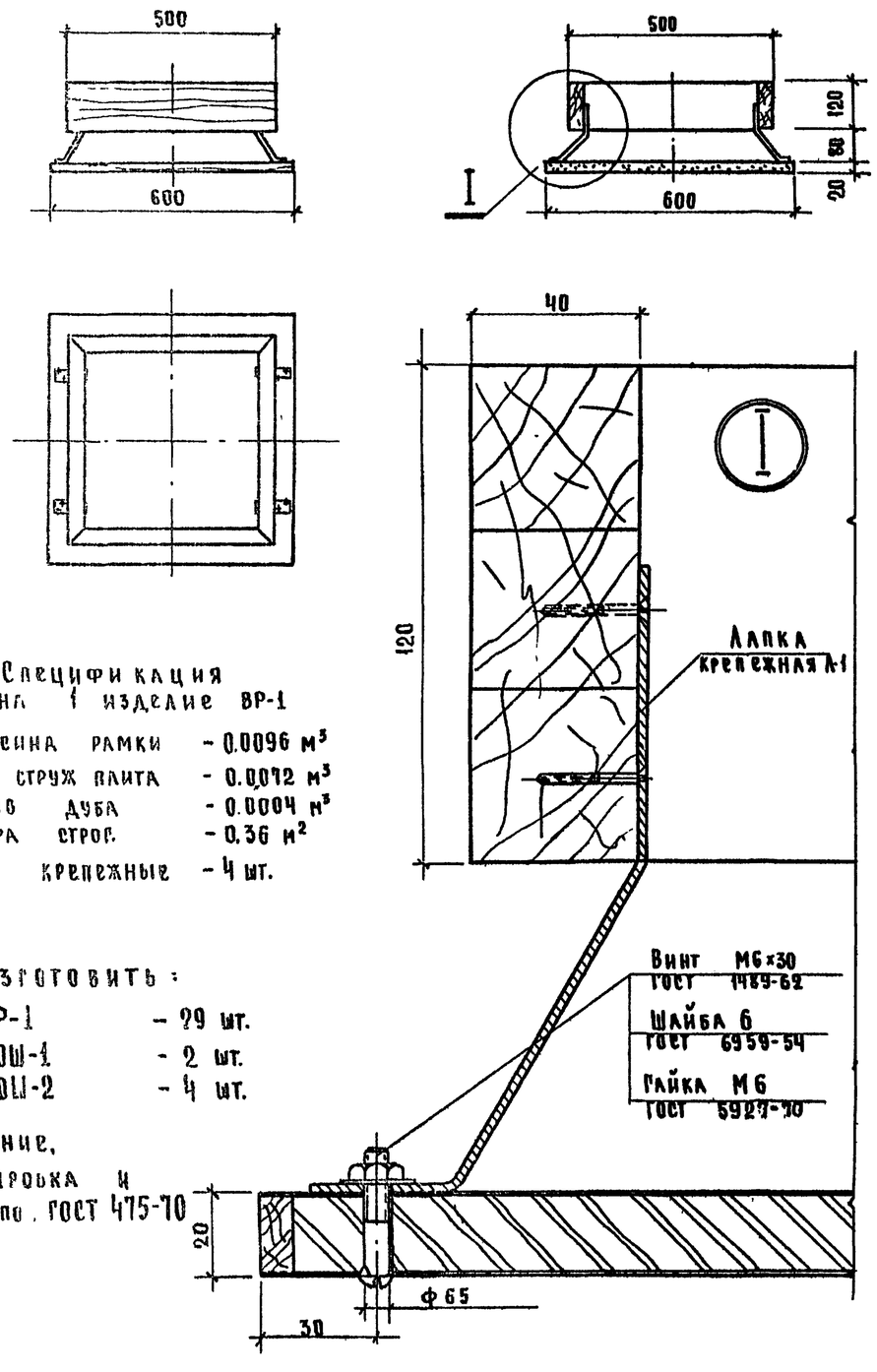

Спецификация на 1 изделие ВР-1

1. Древесина рамки – 0.0096 м³
2. Древ струж плита – 0.0072 м³
3. Массив дуба – 0.0004 м³
4. Фанера строг. – 0.36 м²
5. Лапки крепежные – 4 шт.

Изготовить:

ВР-1 – 29 шт.
РОШ-1 – 2 шт.
РОШ-2 – 4 шт.

Изготовление, транспортировка и хранение по ГОСТ 475-70

Декоративная решетка отопительного шкафа РОШ-1 (РОШ-2)

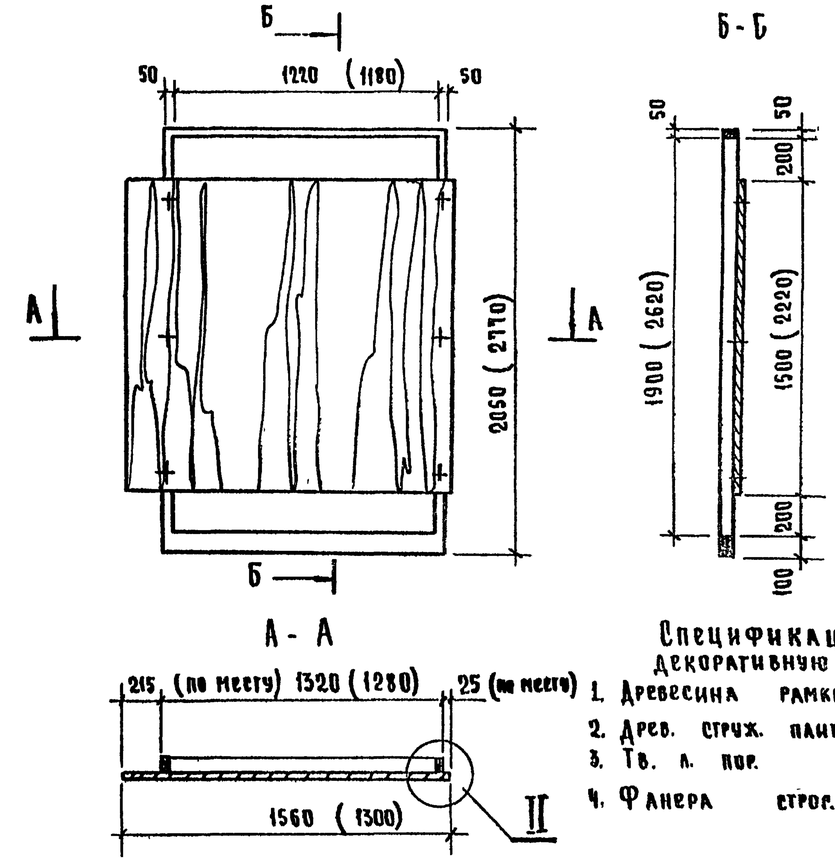

Спецификация на декоративную решетку

1. Древесина рамки – 0.036 м³
2. Древ. струж. плита – 0.07 м³
3. Тв. л. пор. – 0.001 м³
4. Фанера строг. – 7,04 м²

1. Вентрешетка состоит из рамки и щита. Рамка изготавливается из хв пор. Щит – из ДСП, по кромкам массив дуба. Щит офанерован фан. строг. тв. л. пород (дуб, ясень). Отделка матирующим нитролаком
2. Чертеж крепежной лапки см. часть 10 Раздел 10.7-1 лист 8
3. Рамка декоративной решетки изготовляется из древесины хв. пород на прямой шип. По кромкам офанерована фан. строг. тв. л. пород. Щит – из древесностружечной плиты разложенной дубом и офанерованной дубовой строг. фанерой. Щит съемный на шурупах. Крепить по месту
4. Размеры в скобках даны для РОШ-2

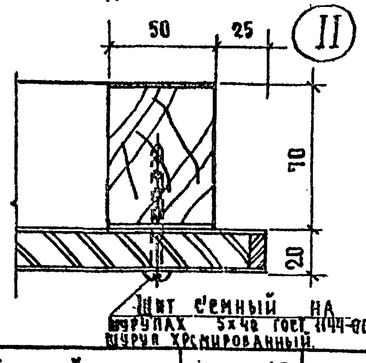

1972	Гостиница на 109 мест	Вентрешетка в потолке зала ресторана ВР-1; Декоративная решетка отопительного конвектора РОШ-1; РОШ-2	Типовой проект 284-5-18	Часть 10 Раздел 10.6-1	Лист 7

Согласовано. Дата. Инвент N. Взамен. Проверил Нестеров. Арнат. Шальман. Нестеров. Ковбненко. Фавьялов. Рук маст. Гл инж пр. Гл арх пр. Гл инж пр. Ст инж.

ЦНИИЭП жилища г. Москва

Вентрешетка ВР-2

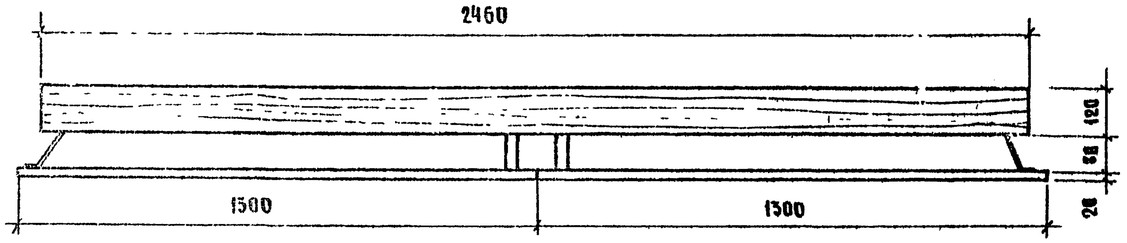

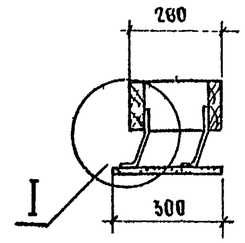

Шкаф поливочного крана ДПШ

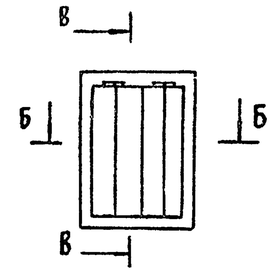

В-В

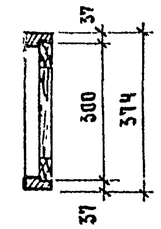

Б-Б

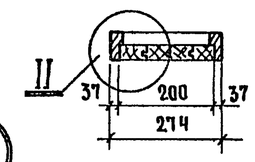

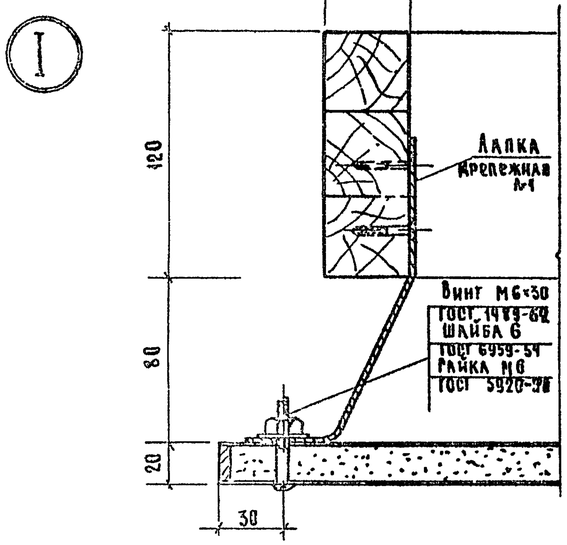

1. Вентрешетка состоит из рамки и щита
   Рамка изготавливается из хв. породы.
   Щит из ДСП, по кромкам - массив дуба
   Щит офанерован фан. строг. тв. л. пород (дуб, ясень)
   Отделка матирующим нитролаком
2. Чертеж крепежной лапки см. часть 10. Раздел 10.7-1 лист 8
3. Шкаф поливочного крана изготавливается из древесины хв. пород.
   Окрасить масляной краской /цвет согласовать/
4. Щит ограждения лестницы ЛО-1 из ДСП разложенной дубом. Офанерован фан. строг. тв. л. пор.
   Установочный чертеж см. Часть 01 Раздел 01.1 лист 14

Спецификация на 1 изделие

1. Древесина коробки - 0.004 м³
2. Древесина полотна - 0.002 м³
3. Петли карточные - 2 шт.

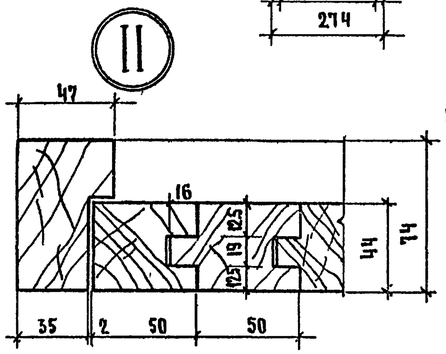

Спецификация на 1 изделие

1. Древесина рамки - 0,029 м³
2. Древ струж плита - 0,015 м³
3. Массив дуба - 0,001 м³
4. Фанера строг - 1,5 м²
5. Лапки крепежные - 8 шт.

Щит ограждения лестницы ЛО-1

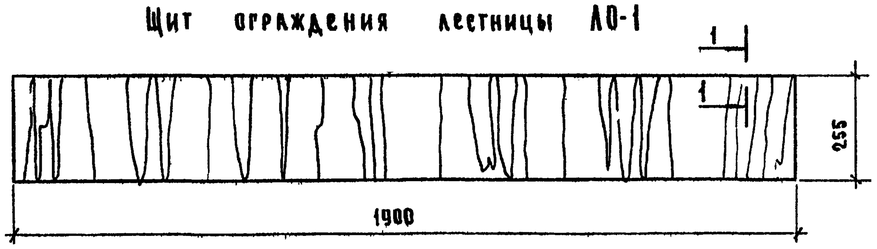

1-1

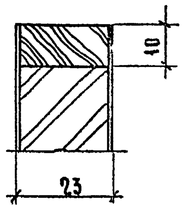

Спецификация на 1 изделие

1. Древ струж плита - 0.009 м³
2. Массив дуба - 0.0008 м³
3. Фанера строг. - 0.97 м²

Изготовить:

ВР-2	- 2 шт
ДПШ	- 4 шт
ЛО-1	- 4 шт.

Изготовление, транспортировка и хранение по ГОСТ 475-70

1972	Гостиница на 109 мест	Вентрешётка ВР-2. Шкаф поливочного крана ДПШ. Щит ограждения лестницы ЛО-1	Типовой проект 284-5-18	Часть 10 Раздел 10.6	Лист 8

ЦНИИЭП Гражданских зданий г. Москва
Согласовано
Дата
Инвент №
Взамен
Нестеров
Проверил
Арндт
Пальман
Нестеров
Довбненко
Завьялов
Рук маст
Гл инж пр
Гл арх пр
Гл инж пр
Ст инж

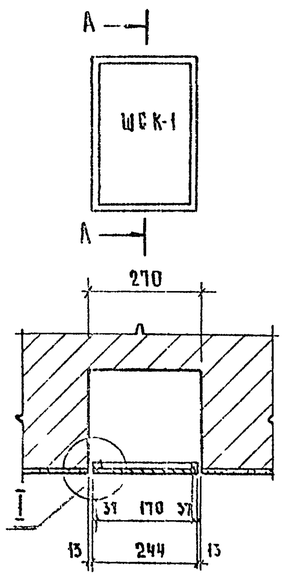

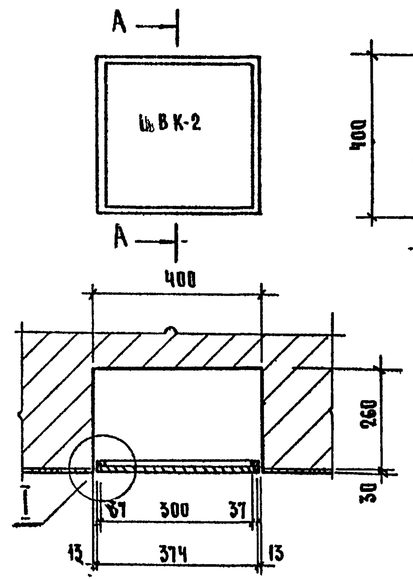

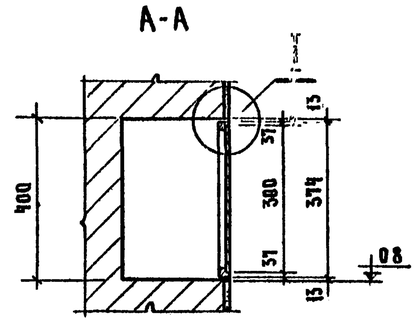

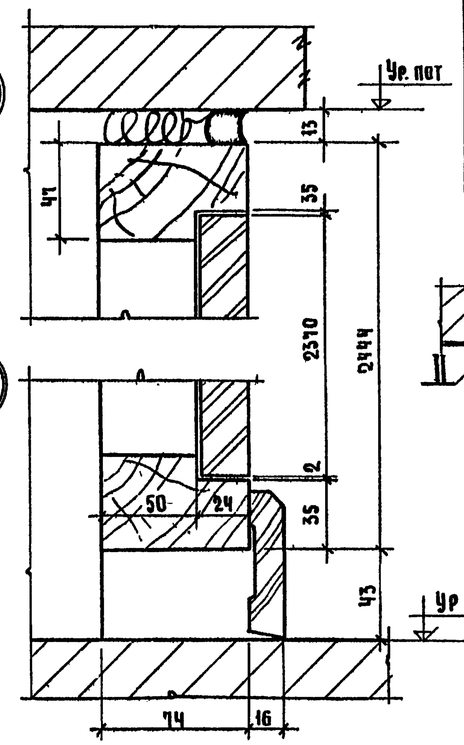

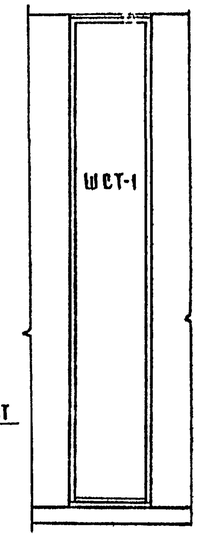

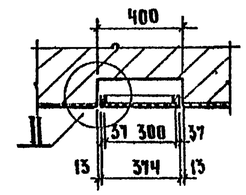

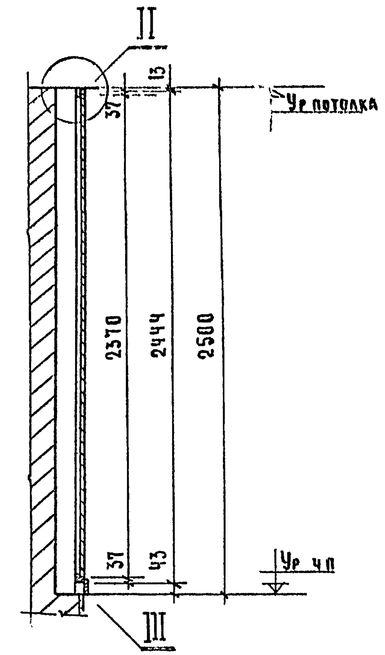

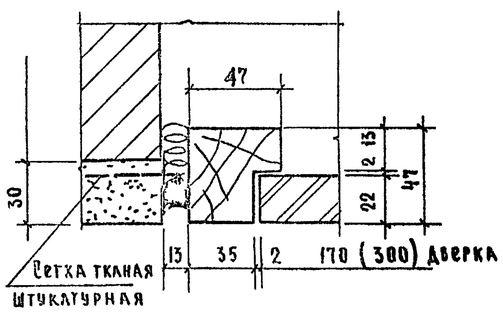

Спецификация на
1 изделие ШВК-1

1.	Древесина - коробки	- $м^3$	0.0026
2	Полотно (ДСП)	- $м^3$	0.0011
3	Петля рояльная	- п.м	3.0

Спецификация на
1 изделие ШВК-2

1.	Древесина коробки	- $м^3$	0.003
2.	Полотно (ДСП)	- $м^3$	0.002
3.	Петля рояльная	- п.м.	3.0

Спецификация на
1 изделие ШСТ-1

1.	Древесина коробки	- $м^3$	0.02
2.	Полотно (ДСП)	- $м^3$	0.016
3.	Петля рояльная	- п.м.	2.37

1. Коробки шкафов изготавляются из хв. пор; дверки из ДСП
2. Изделия окрашиваются масляной краской
3. Дверки навешиваются на рояльную петлю.
4. Швы промазать мастикой

Изготовить:

ШВК-1	-8 шт.
ШВК-2	-29 шт.
ШСТ-1	-3 шт.

Изготовление, транспортировка и хранение по ГОСТ 475-70

1972	Гостиница на 109 мест	Шкаф ревизий ШВК-1; ШВК-2 Шкаф слаботочный ШСТ-1	Типовой проект 284-5-18	Часть 10 Раздел 10.5	Лист 9

ЦНИИЭП жилища г. Москва

Согласовано: Дата, Инвент. №, Взамен №

Гл. инж. проекта Нестеров; Рук. маст. Арнат; Гл. инж. м. Налытан; Гл. арх. пр. Нестеров; Гл. инж. пр. Добженко; Ст. инж. Завьялов; Проверил

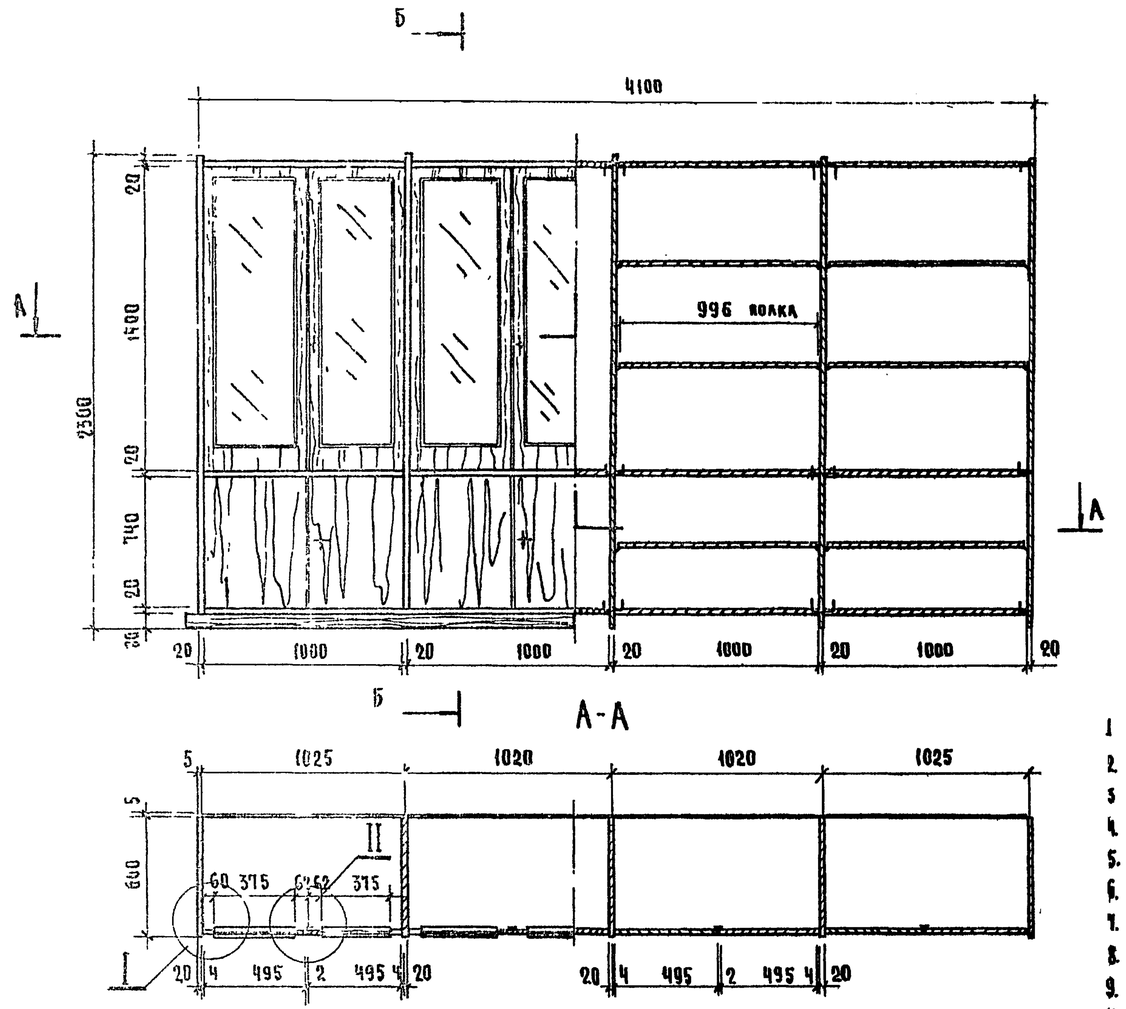

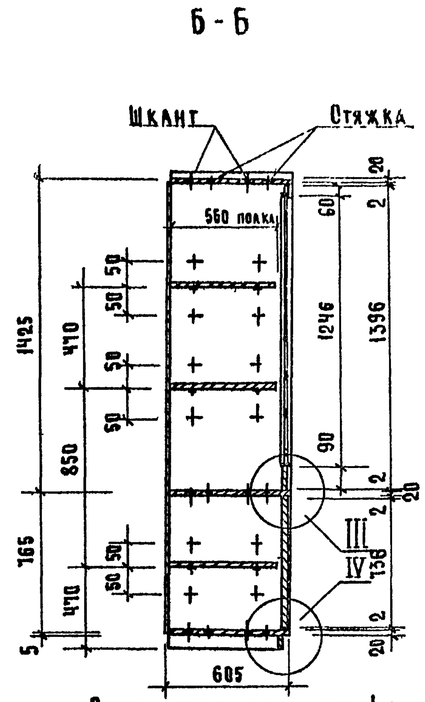

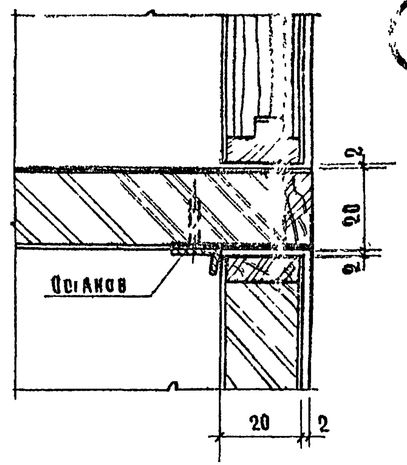

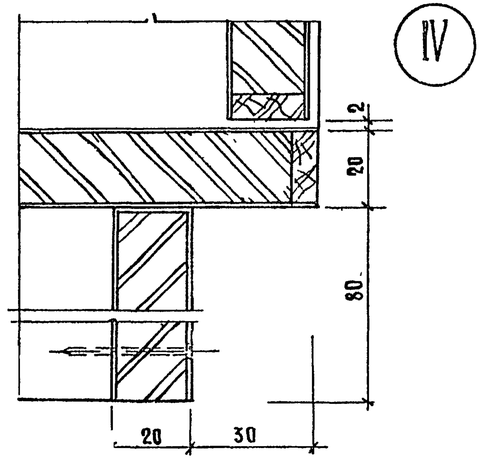

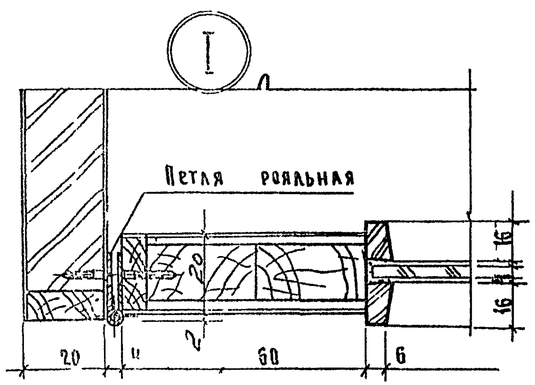

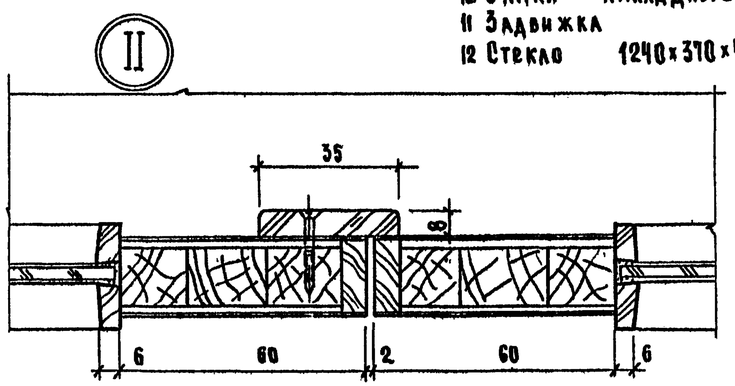

Спецификация на 1 изделие

1 Столярная плита		- 0.042 м³
2 Древ. струж. плита		- 0.491 м³
3 Массив дуба		- 0,014 м³
4 Фанера строганая		- 53,2 м²
5. Древ. вол. плита		- 8,6 м²
6. Петля рояльная		- 17,12 п.м.
7. Стяжка		- 15 шт
8. Останов		- 16 шт.
9. Полкодержатель		- 24 шт
10. Замки накладные		- 8 шт.
11 Задвижка		- 16 шт.
12 Стекло	1240×370×4	- 8 шт.

1. Шкаф киоск разборной конструкции. Все щитовые элементы изготовляются из древ. струж. плиты разложенной дубом и офанерованной фан. строг. тв. л. пород
2. Покрытие лицевых поверхностей по II классу матовое внутренних - по IV классу. Плинтус окрашивается черной нитроэмалью.
3. Предварительная сборка на заводе.

Изготовить 1 шт.

1972	Гостиница на 109 мест	Шкаф киоска	Типовой проект 284-5-18	Часть 10 Раздел 10.61	Лист 10

Согласовано

Дата

Инвент №

Взамен

Нестеров

Проверил

Арндт

Альтман

Нестеров

Добренко

Завьялов

Рук маст

Гл инж пр

Гл арх пр

Гл инж пр

Ст инж

Шиница

Москва

ЦЕНИИП

Щит над витражом в переходе Щ-2

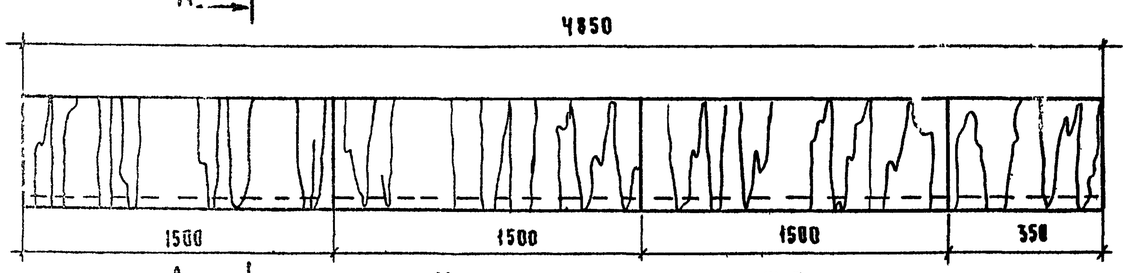

Щит над витражом Щ-3

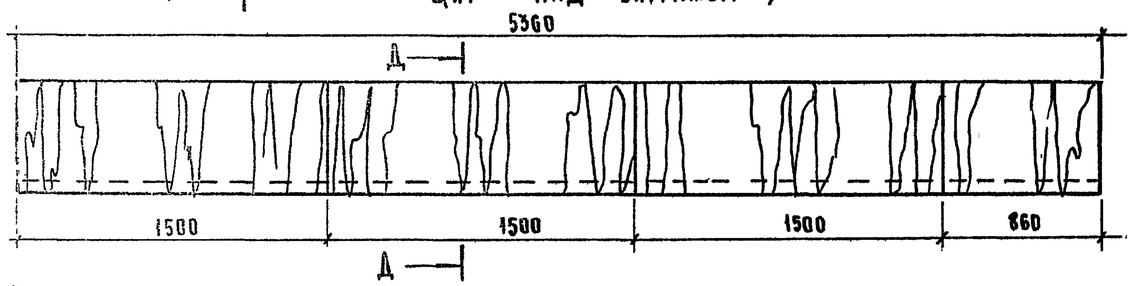

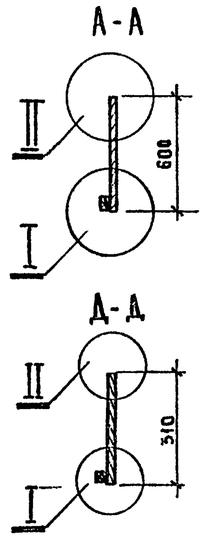

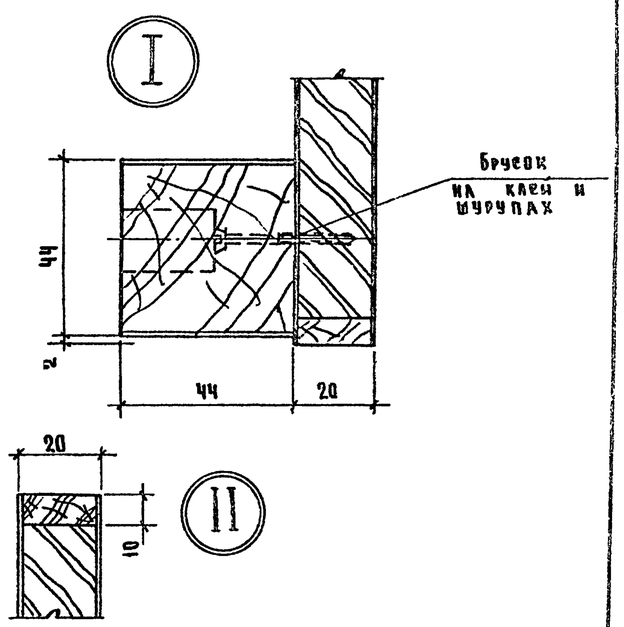

Щит Щ-1

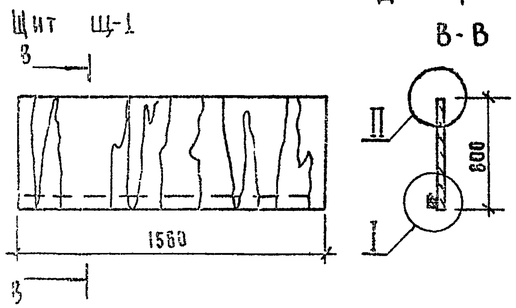

Б - Б

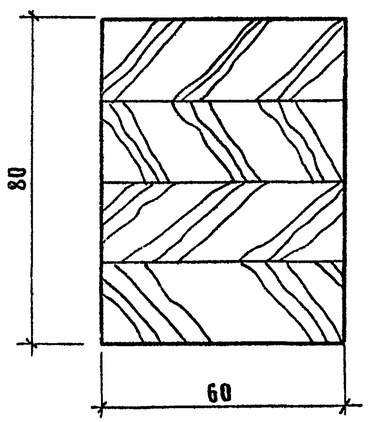

Поручень двери

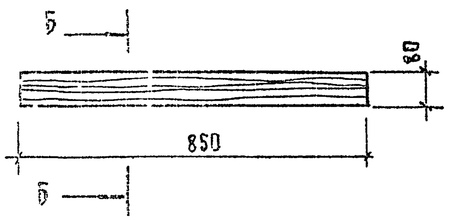

Материал- дуб 0.004 м³

Спецификация на Щ-1

1. ДСП - 0.025 м³
2. Тв. л. пор. - 0.0008 м³
3. Фанера строг - 2.5 м²
4. Хв. пор. - 0.005 м³

Спецификация на Щ-2

1. ДСП - 0.043 м³
2. Тв. л. пор - 0.002 м³
3. Фанера строг. - 6.37 м²
4. Хв. пор. - 0.016 м³

Спецификация на Щ-3

1. ДСП - 0.034 м³
2. Тв. л. пор. - 0.002 м³
3. Фанера строг. - 6.47 м²
4. Хв. пор. - 0.016 м³

1. Щиты над витражами состоят из 3х щитов ℓ=1500 и доборных элементов.
   Щит состоит из древ. струж. плиты; по кромкам массив дуба. Щит облицован фан. строг. тв. л. пород. Отделка матирующим нитролаком.
2. Поручень двери склеить из брусков.
3. Установочный чертеж см. листы 17,18 Часть 10 Раздел 10.7-2
4. Изготовить: поручень двери - 52 шт.; Щ-1; Щ-2 – 2 комплекта; Щ-3 - 1 комплект.

Изготовление, транспортировка и хранение по ГОСТ 475-70

1972	Гостиница на 109 мест	Щиты над витражами Щ-1; Щ-2; Щ-3 Поручень двери.	Типовой проект 284-5-18	Часть 10 Раздел 10.6-1	Лист 11

ЦНИИЭП жилища г. Москва

ГУК МКС			
ГА ИНХ		АРНАГ	
ГА АРХ		НАКАМАН	
ГА ИНЖ ПР		НЕСТЕРОВ	
СТ ИНЖ		ДОБЛЕНКО	
		ЗАОКЛ.ГОВ	

Согласовано

Дата

Инвент №

Взамен

Нестеров

Проверил