ГОСКОМИТЕТ
ПО ГРАЖДАНСКОМУ
СТРОИТЕЛЬСТВУ
И АРХИТЕКТУРЕ
ПРИ ГОССТРОЕ СССР

ЦНИИЭП
ЖИЛИЩА

АС
01-1

ТИПОВОЙ ПРОЕКТ 284-5-18

3-ЭТАЖНАЯ ГОСТИНИЦА НА 109 МЕСТ
62 НОМЕРА

ЧАСТЬ 01 АРХИТЕКТУРНО СТРОИТЕЛЬНЫЕ ЧЕРТЕЖИ НИЖЕ ОТМ. 0.00

РАЗДЕЛ 01-1 ЖИЛОЙ КОРПУС

ТИПОВОЙ ПРОЕКТ
284-5-18
3-ЭТАЖНАЯ ГОСТИНИЦА НА 109 МЕСТ 62 НОМЕРА

ЧАСТЬ 01

АРХИТЕКТУРНО-СТРОИТЕЛЬНЫЕ ЧЕРТЕЖИ НИЖЕ ОТМ 0 00

РАЗДЕЛ 01-1 ЖИЛОЙ КОРПУС

ОБЩАЯ ХАРАКТЕРИСТИКА ПРОЕКТА

Типовой проект гостиницы с 3 этажным жилым и 1 этажным общественным корпусами.

Строительный материал стены-кирпич
Перекрытия – сборные железобетонные
Область применения - в IВ климатическом подрайоне и во II-III климатических районах с расчетными температурами наружного воздуха от -20°с до -40°с исключая районы: сейсмические, вечной мерзлоты, горных выработок, и с просадочными грунтами.
Класс здания II степень долговечности II степень огнестойкости II.

ХАРАКТЕРИСТИКА ПЛОЩАДКИ СТРОИТЕЛЬСТВА

СОДЕРЖАНИЕ

NN п/п	НАИМЕНОВАНИЕ ЛИСТОВ	N листа	N страниц
1.	Заглавный лист	1	1
2	Технические указания к проекту	2-3	2-3
3	Схема производства земляных работ	4	4
4	Планы фундаментов в осях 3-23	5	5
5	Развертки фундаментов	6	6
6	Сечения фундаментов	7	7
7	Кладочный план цокольного этажа	8	8
8	Монтажный план раскладки перемычек в перекрытии на цокольный этажом	9	9
9	Таблица типов перемычек при толщине стен 510, 550; 640; 660 мм	10	10
10	Разрезы 1-1, 2-2, 3-3, 4-4	11	11
11	Развертки стен с каналами по оси „В" и по оси „Д"	12	12
12	Вход по оси „3". Детали лестниц. Таблица отверстий. Приямок ов.	13	13
13	Детали лестниц в осях „21-23" и лестниц в вестибюля детали цоколя	14	14
14	План перекрытия цокольного этажа в осях 3-23.	15	15
15	Монолитные участки N1 и N2 опалубка и армирование. Деталь „В"	16	16
16	Монтаж подземной части	17	17
17	График производства работ	18	18
18	Ведомость основных машин, оборудования, приспособлений и инструмен	19	19
19	Спецификация изделий	20	20

Привязкой принято
1 Наружные стены толщиной
2. Фасады жилого корпуса вариант .
3. Оконные блоки
4. Наружная отделка ...
...
5. Аннулируются листы.
...
6. Коррективы внесены в листы
...

Место для штампа привязки

„Настоящий проект выполнен в соответствии с действующими нормами и правилами /в том числе по взрыво-пожарной безопасности/"

Гл. архитектор проекта /Нестеров/
Гл. инженер проекта /Довбненко/

ЦНИИЭП жилища г. Москва

Согласовано
Согласовано
Взамен инв. N
Дата

Арндт	Пальман	
Гл. инж. проекта	Гл. арх. пр-та	Гл. инж. пр-та
Нестеров	Довбненко	
Рук. лист		

1972	Гостиница на 109 мест	Заглавный лист	Типовой проект 284-5-18	Часть 01 Раздел 01-1	Лист 1

Общая характеристика

Настоящий раздел рабочих чертежей типового проекта 284-5-18 разработан для жилого корпуса и содержит строительно-монтажные чертежи ниже отметки 0.00.
Часть корпуса с подвалом, где размещаются вспомогательные помещения, остальная с техническим подпольем.
За относительную отметку 0.00 принят уровень чистого пола 1го этажа жилого корпуса.
При привязке из настоящего раздела проекта следует исключить размеры и текстовые материалы, не относящиеся к выбранному варианту, а также внести необходимые изменения и поправки, вытекающие из имеющихся в данном разделе указаний.

Фундаменты

Приведенные в проекте чертежи фундаментов из сборных железобетонных и бетонных блоков являются примером решения, разработанным для основания из однородного грунта с нормативным давлением 2кг/см² под подошвой фундаментов при равномерном напластовании грунтов, отсутствии грунтовых вод и равнинном рельефе. Фундаменты расчитаны на нагрузку при варианте наружных стен из полнотелого глиняного кирпича толщиной 550мм
При привязке проекта чертежи фундаментов подлежат переработке с учетом местных гидрогеологических условий, расчетных характеристик грунта, глубины промерзания и т.д. При привязке проекта руководствоваться СН и П II-Б.1-62; II-В.2-71; II-В.1-62.
Для облегчения привязки ниже приводятся таблицы нормативных нагрузок на фундаменты в уровне верха фундаментных плит без учета веса грунта на обрезах фундамента.

Таблица N1

Нагрузки в тоннах на 1 пог. метр фундаментов наружных стен в уровне верха фундаментных плит

Материал стен	N сечений	Нагрузка при толщине стен 510 мм	550 мм	640 мм	680 мм
Кирпич полнотелый (силикатный)	12-12	17,3	18,2	20,4	21,3
	13-13	12,7	13,9	14,4	15,3
	14-14	15,2	16,1	18,2	19,0
	15-15	12,5	13,2	15,5	16,2
Кирпич глиняный полнотелый, обыкновенный	12-12	16,4	17,5	19,6	20,5
	13-13	12,2	12,6	13,8	14,6
	14-14	14,7	15,4	17,5	18,2
	15-15	11,9	12,5	14,8	15,4
Кирпич эффективный	12-12	14,1	14,7	16,5	17,2
	13-13	10,3	10,6	11,7	12,3
	14-14	12,4	12,9	14,6	15,2
	15-15	9,5	10,0	11,9	12,3

Таблица N2

Нагрузки в тоннах на 1 пог. метр фундаментов внутренних стен в уровне верха фундаментных плит

Материал стен	N сеч	Нагрузка
Кирпич глиняный, полнотелый обыкновенный	1-1	18.8
	2-2	13.0
	3-3	11,6
	4-4	18,2
	5-5	16,8
	6-6	20,2
	7-7	5,7
	8-8	21,6
	9-9	20,1
	10-10	13,3
	11-11	12,8
	16-16	8,9

Таблица N3

Нагрузка в тоннах на столбы

Материал столбов	N столбов	Нагрузка
Кирпич глиняный, полнотелый, отборный.	1	74
	2	95
	3	35

Схема расположения сечений на плане фундаментов

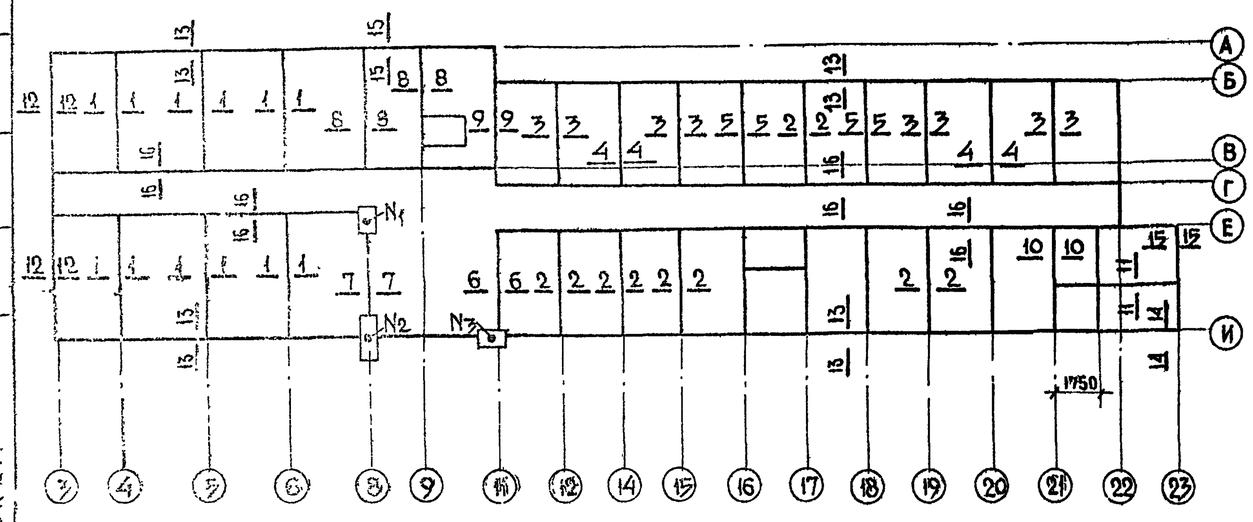

Примечания к таблицам N N 1; 2; 3.

1. Положение сечении на схеме фундаментов и их номера не соответствуют сечениям, показанным на чертежах фундаментов.
2. Для внутренних стен без каналов выше уровня пола подвала или технического подполья допускается применение эффективного кирпича. В этом случае нагрузки на фундаменты этих стен должны быть уточнены по фактическому объемному весу кладки.
3. При определении нагрузок учтены:
   а). В наружных стенах штукатурка с внутренней стороны.
   б). Во внутренних стенах штукатурка с 2х сторон.
4. При составлении таблицы принята нормативная снеговая нагрузка $P^{сн}_{орм}$ 100кг/м²
5. Фундаменты внутренних стен расчитаны для кладки с объемным весом $\gamma_{рм}$ 1800 кг/м³
6. Расчет фундаментов выполнять по дачным нагрузкам с учетом фактических эксцентриситетов.
7. При определении нагрузок стены подвала и технического подполья принимались из полнотелого глиняного кирпича пластического прессования толщиной 510мм при стенах надземной части 510 и 550 мм и 640мм при стенах надземной части 640 и 680мм.

1972	Гостиница на 109 мест	Технические указания к проекту	Типовой проект 284-5-18	Часть 01 Раздел ОН	лист 2

Согласовано | Согласовано | Согласовано | Дата | Инв.№ | Взамен №

Гражданский Промстройпроект Госстроя СССР
Гостиница на 109 мест
г. Москва

Гл. инж. проекта Кинцис
Гл. арх. проекта Довбненко
Ст. инж. Ванина
Проверил Довбненко
Арнат
Пальман
Посторов
Довбненко
Руководитель
Гл. инж. мастерской
Гл. арх. пр.
Гл. инж. пр.

Стены подвала и технического подполья.

Стены подвала и технического подполья запроектированы из глиняного полнотелого кирпича пластического пресования. При толщине наружных стен надземной части 510 и 550 мм стены подвала выполняются толщиной 510 мм по разработанному варианту

При толщине наружных стен надземной части более 550 мм, а также при применении для них кладок из пустотелого кирпича, толщина наружных стен подвала и технического подполья должна быть соответственно изменена

В проекте привязки, изменяя привязку вводов инженерных сетей, в случае необходимости следует изменить раскладку фундаментных блоков.

Неиспользуемые для пропуска инженерных сетей зазоры в фундаментных блоках и отверстия в стенах следует исключить.

В стенах подвала запроектирована гидроизоляция

1. Горизонтальная из цементного раствора состава 1:2 выполняется в 2х уровнях
   а) в уровне пола подвала и технического подполья
   б) выше уровня отмостки (в наружных стенах)
2. Вертикальная обмазочная выполняется горячим битумом по всем поверхностям стен, соприкасающимся с грунтом

Кладка простенков шириной до 770 мм во внутренних стенах и столбов должна выполняться из отборного полнотелого кирпича.

Учитывая малую толщину (250 мм) внутренних несущих стен при возведении здания обратить особое внимание на соосность стен вышележащего и нижележащего этажей, а также на соблюдение отклонений кладки в пределах предусмотренных СН и П и.

В этих стенах также не допускается оставлять борозды и проемы не предусмотренные проектом.

Высокое использование несущей способности особенно в конструкциях внутренних стен, столбов и простенков нижних этажей требует обеспечения контроля качества применяемых материалов и укладки арматурных сеток.

При привязке здания со стенами в надземной части из силикатного кирпича в районах с расчетными зимними температурами ниже -30°С предусмотреть устройство температурного шва в корпусе.

Руководствуясь указанием СН и П II-В, 2-71 (п. 7,7) привязка здания со стенами из силикатного кирпича может производиться при условии, что здание не будет возводиться в зимних условиях

Перекрытия

Перекрытия запроектированы из крупных панелей с круглыми пустотами.

При привязке проекта, при производстве работ и осуществлении надзора за строительством особое внимание должно быть обращено на тщательную заделку цементным раствором марки 100 швов между панелями перекрытий, а также швов между панелями и стенками, с обязательным составлением актов на скрытые работы по заполнению швов

Полное и тщательное заполнение швов учтено при расчете панелей на прочность и паропроницаемость. При расчете панелей на прочность учтена их совместная работа в том числе и на нагрузку от перегородок согласно указаниям СН и П II-В. 1-62

Нормативные нагрузки, принятые при расчетах конструкций

А. Стены

Объемный вес кладки:

1. Из силикатного полнотелого кирпича $\gamma = 1900$ кг/м³
2. Из глиняного обыкновенного полнотелого кирпича $\gamma = 1800$ кг/м³
3. Из глиняного пустотелого кирпича $\gamma = 1300$ кг/м³
4. Штукатурка $\gamma = 1800$ кг/м³

Б. Перекрытия.

Вес 1м² перекрытий в кг (нормативная нагрузка).

1. В номерах холлах и коридорах - 390 кг/м²
2. В санитарных узлах: номеров - 511 кг/м²; общественных - 424 кг/м²
3. Необмещенная вентилируемая кровля с утеплителем $\gamma = 200$ кг/м³; толщ. 120 мм - 590 кг/м².

В. Перегородки

Объемный вес перегородок из полнотелого кирпича $\gamma_{норм}$ 1800 кг/м³

Полезные нагрузки приняты по СН и П II А 11 62.

Указания по производству работ в зимних условиях

Настоящие указания содержат рекомендации для привязывающих проект организации об общих мероприятиях при строительстве здания в зимнее время.

Строительные работы в зимних условиях должны производиться с соблюдением требований соответствующих разделов СН и П III-Б. 1-71; II-В. 2-71; III-В. 4-72; II-В. 1-62; III-В. 1-70; III-В. 3-62.

Лица отвечающие за производство работ в зимнее время должны быть ознакомлены в обязательном порядке с перечисленными главами СН и П, настоящими указаниями и дополнительными указаниями организации, выполнившей привязку проекта к местным условиям.

Рабочие чертежи, предназначенные к производству работ в зимних условиях, должны иметь указания проектной организации выполнившей привязку проекта о произведенной проверке конструкции и возможности их применения в зимних условиях.

По чертежам проекта, не имеющим такой надписи, производство работ в зимнее время запрещается

Ниже приводятся основные указания по зимним работам

1. Кладка фундаментов на замерзшее основание допускается только для непучинистых грунтов по слою песчаной подсыпки толщиной 50 мм.
2. При пучинистых грунтах кладку фундаментов разрешается производить только на непромерзшее основание с защитой от промерзания как во время производства работ так и после их окончания
3. Засыпку пазух производить только талым грунтом после монтажа и замоноличивания перекрытия над подвалом и выполнения обмазочной гидроизоляции
4. Кладку стен вести с применением раствора на портландцементе. Марку раствора повышать на одну-две по указаниям СН и П II-В.2-71 п.7,3
5. Армирование стен скорректировать согласно указаниям СН и П II-В.2-71 п.7,3.
6. На поверхностях монтируемых железобетонных элементов не должно быть снега и наледи

   Укладка и разравнивание раствора должны производиться непосредственно перед укладкой кирпича или монтажом сборных элементов.

   Для заделки швов между панелями перекрытий применять цементный раствор марки 100 с добавками, обеспечивающими приобретение раствором не менее 25% прочности до его замораживания. Оставлять в стенах горизонтальные борозды не допускается

   Температура раствора в момент его применения должна быть не ниже указанной в СН и П.

   Использование замерзшего и отогретого горячей водой раствора запрещается.

   Перед замоноличиванием швов производится очистка их от снега наледи строительного мусора.
7. Открытые горизонтальные поверхности стен при перерывах в работе должны укрываться.

   Перед наступлением весенних оттепелей и на весь период оттаивания и последующего твердения кладки необходимо:
   а) Заделать монтажные гнезда борозды и другие ослабления несущих конструкций.
   б) Удалить с перекрытий случайные и не предусмотренные проектом нагрузки/строительный мусор, остатки строительных материалов/, а также временные нагрузки.
   в) В проемах наружных и внутренних стен, выполненных в зимних условиях, у опор перемычек, установить стойки с встречными клиньями, распределительными элементами под опорами стоек. Стойки устанавливать в проемах наружных стен, имеющих несущие перемычки, и во всех проемах внутренних стен.
   г) Под свесы пилонов наружных стен, выполненных в зимних условиях, должны быть установлены стойки с распределительными элементами на опорах и встречными клиньями.
   д) Составить акт о готовности объекта к периоду оттаивания.
   е) Вести наблюдение за оттаиванием кладки с принятием, в случае необходимости, мер, обеспечивающих устойчивость конструкции.

Согласовано	Дата
Ин-зонтер	
Взамен	

Согласовано	
Кинцис	
Добренко	
Ст инж	
Преверин	
Арнат	
Пальман	
Нестеров	
Добренко	
Рук ГИП	
Гл инж пр	
Гл арх пр	
Гл инж пр	

ЦНИИЭП жилища г. Москва

1972	Гостиница на 109 мест	Технические указания к проекту	Типовой проект 284-5-18	Часть ОН Раздел ОН	Лист 3

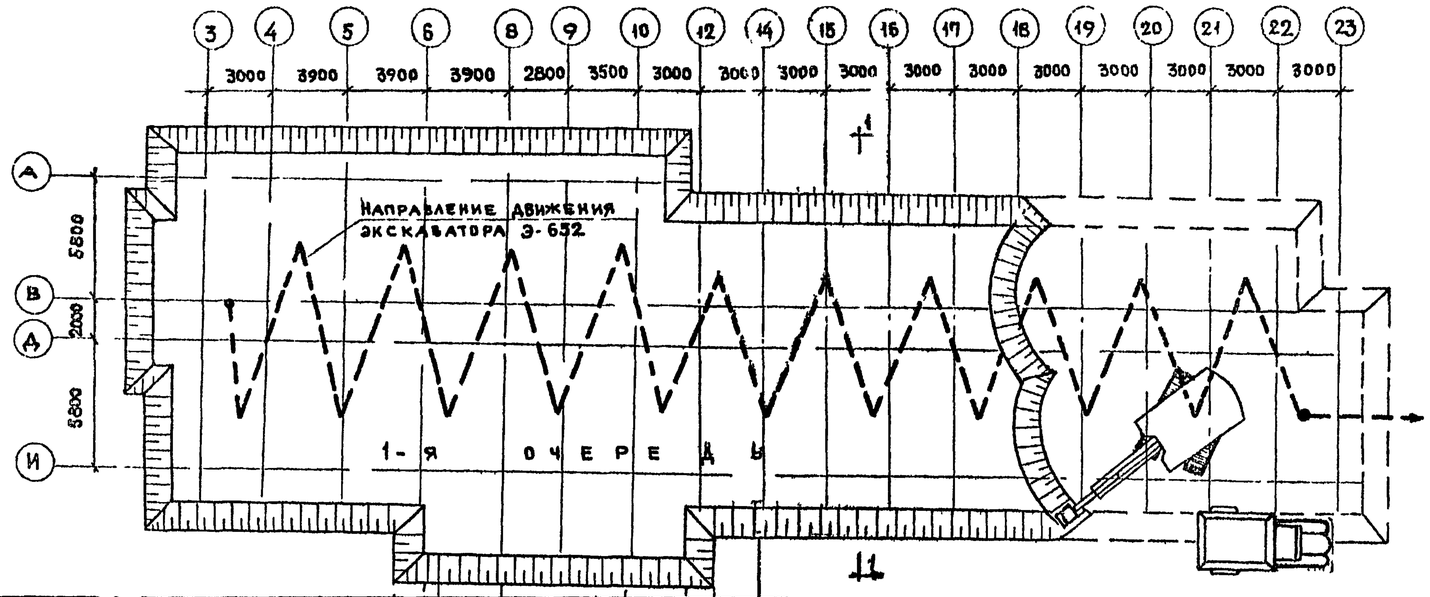

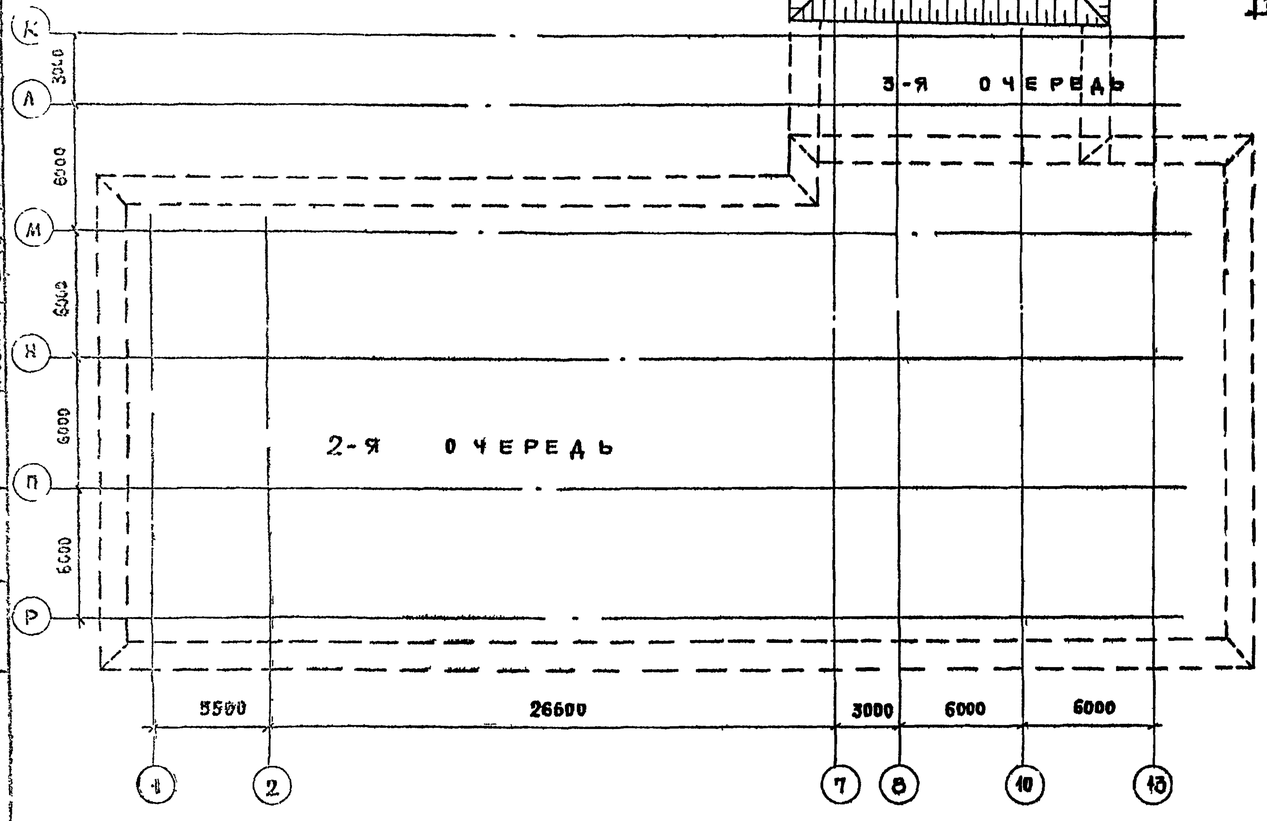

МЕХАНИЗМЫ ИНСТРУМЕНТЫ ПРИСПОСОБЛЕНИЯ

NN пп	НАИМЕНОВАНИЕ	К-ВО	N пп	НАИМЕНОВАНИЕ	К-ВО
1	ЭКСКАВАТОР Э-652	1	7	ТЕОДОЛИТ	1
2	АВТОСАМОСВАЛ	по расчету	8	РУЛЕТКА С 50МЕТАЛЬНАЯ	1
3	БУЛЬДОЗЕР Д-159В	1	9	ПРОВОЛОКА Ø 1мм	600м
4	ПНЕВМОТРАМБОВКА	2	10	УРОВЕНЬ	1
5	НИВЕЛИР	1	11	ОТВЕС СО ШНУРОМ	1
6	РЕЙКА ГЕОДЕЗИЧЕСКАЯ	1	12	ОБНОСКА ИНВЕНТ. ПЕРЕНОСНАЯ СТРОЯ	44шт

РАЗРЕЗ 1-1

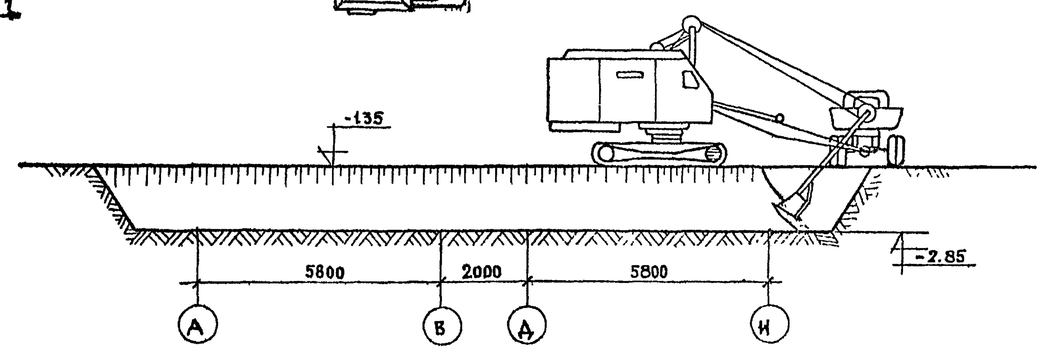

УКАЗАНИЯ ПО ПРОИЗВОДСТВУ РАБОТ

1. До начала производства земляных работ необходимо выполнить следующее:
   а) геодезическую разбивку здания с установкой реперов;
   б) прокладку постоянных сетей водопровода, канализации, газа, и электроснабжения, устройство постоянных и, при необходимости, временных дорог:
   в) Отвод поверхностных вод с площадки;
   г) Сооружение приобъектных временных зданий и складов
2. Разработка котлована под жилой корпус производится в первую очередь. во вторую очередь производится разработка котлована под общественный корпус. Котлован под переход разрабатывается в последнюю очередь.
3. Разработку котлована производить экскаватором Э-652 с недобором до проектной отметки подошвы фундаментов на 10 см.
4. За чистку дна котлована, рытье траншей и уступов выполнять вручную.
5. Устройство песчаной подушки производить непосредственно перед монтажом фундаментных блоков
6. Обратную засыпку наружных пазух производить после монтажа перекрытия цокольного этажа при помощи бульдозера Д-159/в с послойным трамбованием пневмотрамбовками
7. Объемы земляных работ уточнить при привязке здания к конкретным условиям строительной площадки
8. Земляные работы производить в соответствии с действующими требованиями по технике безопасности (СНиП III-А 11-70).

1972	ГОСТИНИЦА НА 109 МЕСТ	СХЕМА ПРОИЗВОДСТВА ЗЕМЛЯНЫХ РАБОТ	ТИПОВОЙ ПРОЕКТ 284-5-18	ЧАСТЬ 01 РАЗДЕЛ ОН	ЛИСТ 4

ЦНИИЭП жилища г. Москва

Согласовано: Дата, Инвентн, Взамен

Согласовано

Строганов	Горшков	
Рук. гр. пос.	Гл. инж. пр.	Ст. инженер
Арнат	Пальмах	Нестеров
Рук. маст.	Гл. арх.	Гл. конструктор
Гл. инж. пр.	Разработал	Проверил

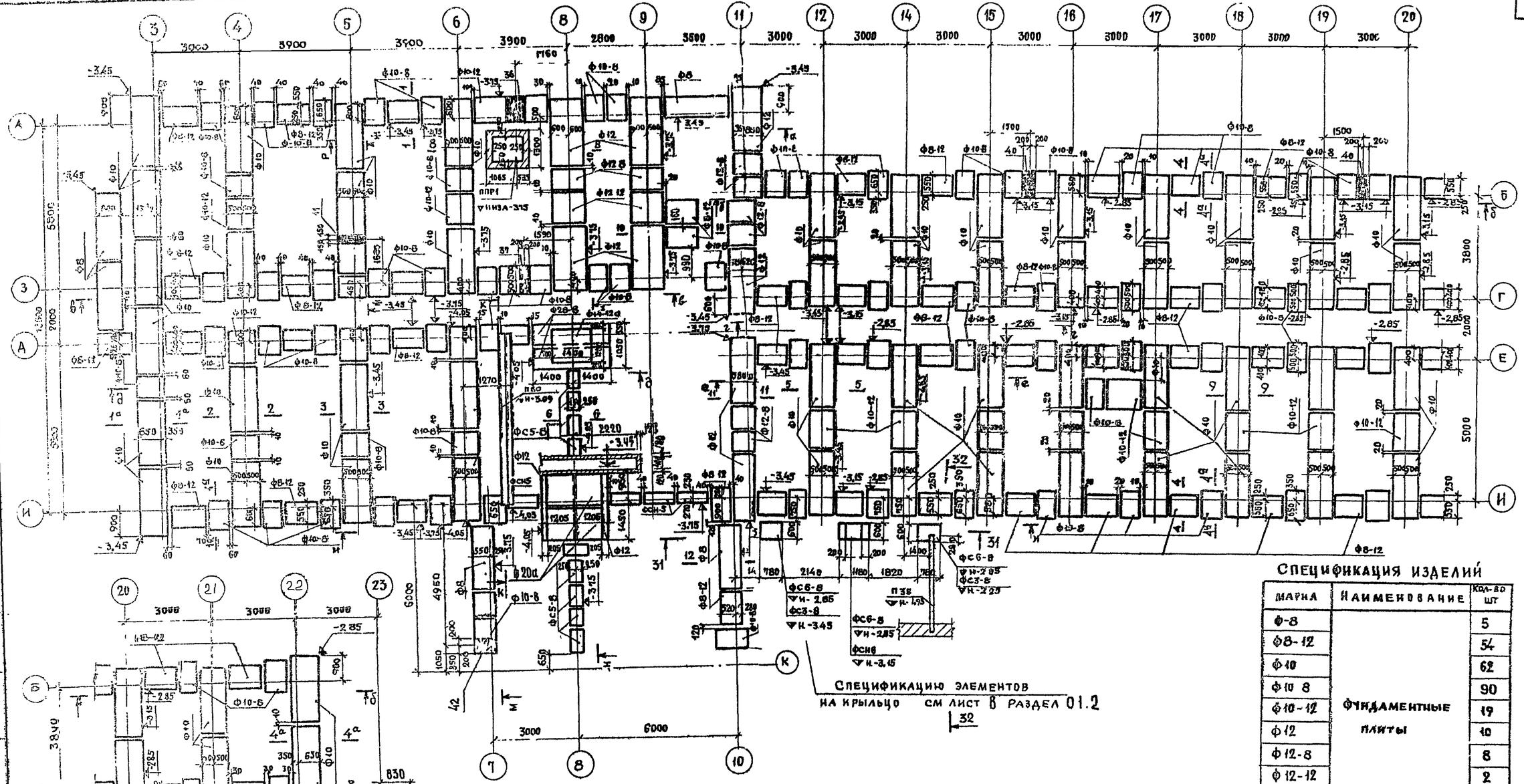

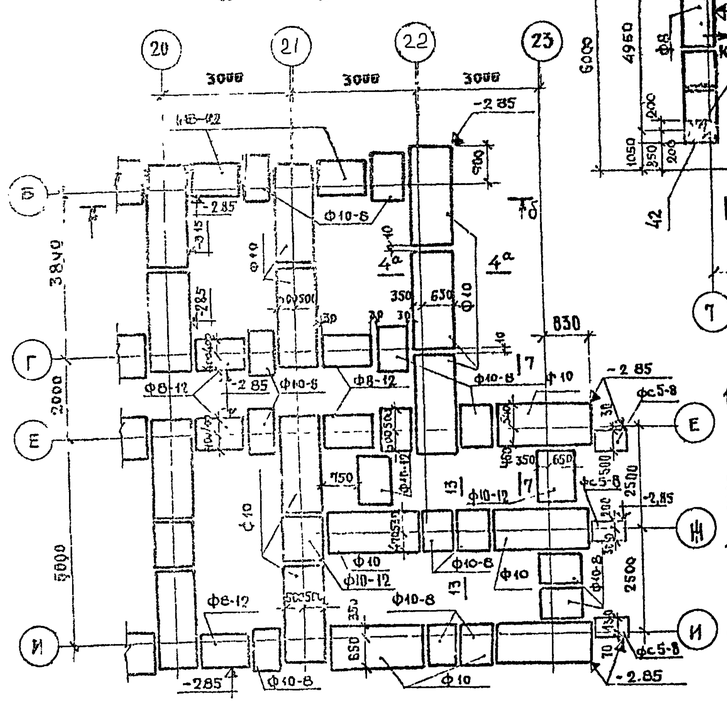

12 План подпольного канала ОВ в осях 6-8, Д-И перекрытие его см. лист 9.

Спецификация изделий

Марка	Наименование	Кол-во шт
Ф-8	Фундаментные плиты	5
Ф8-12		54
Ф10		62
Ф10 8		90
Ф10-12		19
Ф12		10
Ф12-8		8
Ф12-12		2
Ф14-12а		1
Ф28-8		2
Ф20а		2
ФСН5	Блоки стен подполья	4
ФС5-8		13
П60	Прогоны	2
ППР1	Плита приямка	1

Спецификацию элементов на крыльцо см лист 8 раздел 01.2 32

1 Фундаменты разработаны как пример решения варианта наружных стен толщиной 550 мм из полнотелого кирпича для условного однородного грунта с нормативным давлением 2 кг/см² под подошвой фундаментов при равномерном напластовании грунтов, отсутствии грунтовых вод и рыхлом рельефе. При привязке проекта фундаменты должны быть переработаны с учетом местных гидрогеологических условий соответствии с техническими указаниями к проекту.
2 Фундаменты сборные из железобетонных плит и бетонных блоков.
3 Фундаментные плиты укладывать на ровненькое песчаное основание (при песчаных грунтах) или песчаную подсыпку толщиной 50 мм (при прочих грунта
4 Вертикальные швы, шпонки между блоки, монолитные участки и местные заделки выполнять из бетона марки 200
5. Все поверхности стен соприкасающиеся с грунтом обмазать горячим битумом за 2 раза по огрунтованной поверхности
6 Горизонтальную гидроизоляцию стен выполнять из цементного раствора состава 1:2 слоем 30 мм
7 Отверстия в фундаментах наружных уточняются при привязке проекта
8 Сечения фундаментов смотри 1 листе 7, а сечения 31-31 и 32-32, см. лист 9, часть 01, раздел 01-2.
9 Развертки по фундаментам см. 4 6
10. Засыпку пазух стен до уровня подсы внутри здания производить одновременно с 2х сторон. Односторонню засыпку пазух, выше уровня подсы внутри здания, производить только после монтажа и замоноличивания перекрытия.
11 Таблицу отв. в фундаментах см лист 13.
12. При производстве работ фундаментные блоки укладируются в соответствии с позициями крана по монтажной таблице (см. лист 17)

1972	Гостиница на 109 мест	П.н фундаментов в осях 3-23	Типовой проект 284-5-18	Часть 01 Раздел 01-1	Лист 5

ЦНИИЭП жилища г. Москва

Согласовано: ОВ, Зотова, Инв №; Обеспечит., Дата; Згерренко, Взамен; Старик

Согласовано: Кинцис, Афанасенко, Курнышина

Гл. инж. ЦНИИЭП Арцат; Ст. инж. Ананьев; Гл. инж. мас. Пальман; Инженер; Гл. арх. пр. Нестеров; Проверил; Гл. инж. пр. Обеденко

по а-а

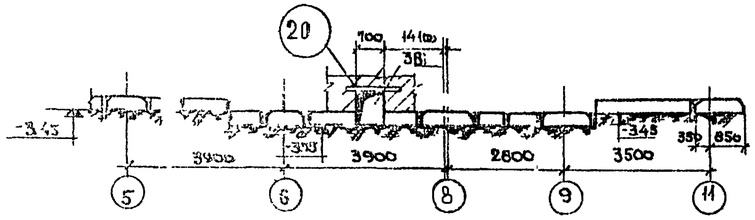

по б-б

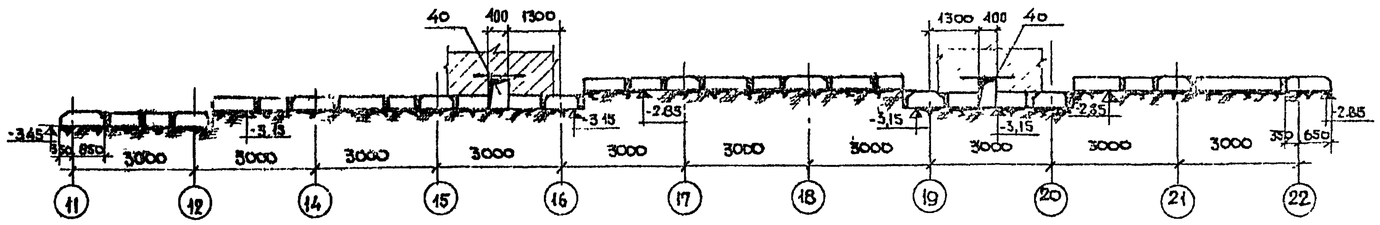

по в-в

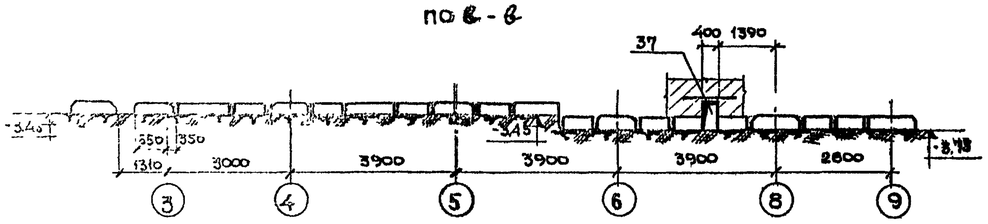

по 2-2

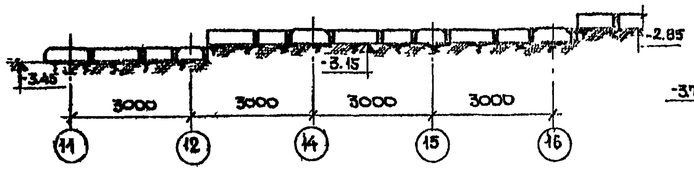

по е-е

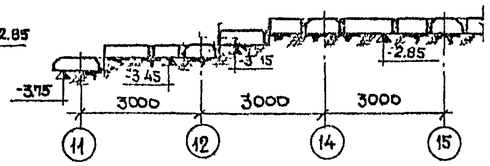

по д-д

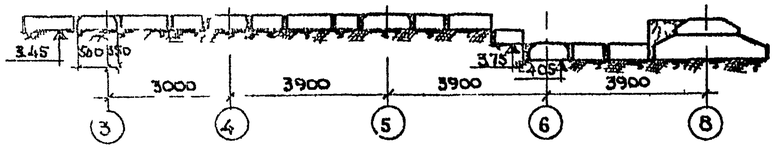

по и-и

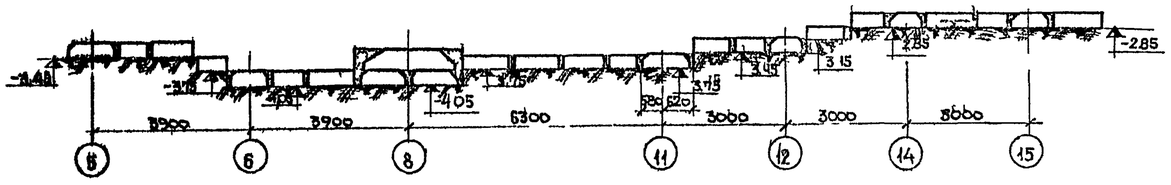

По ж-ж

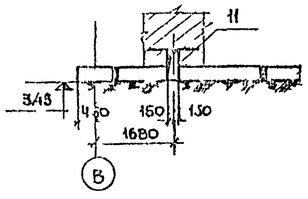

по н-н

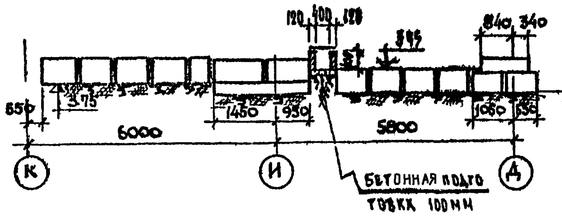

По К-К

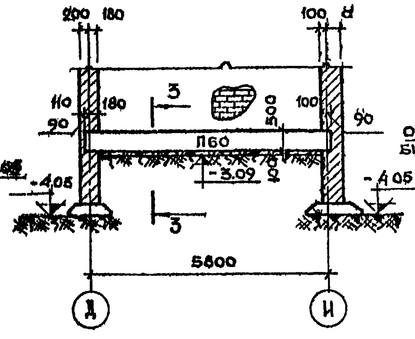

По 3-3

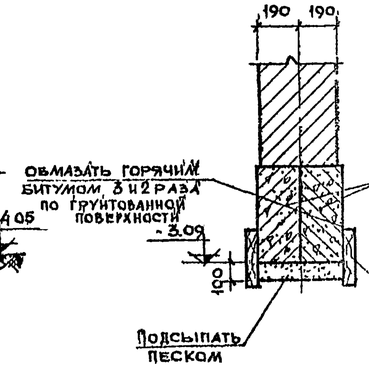

По М-М

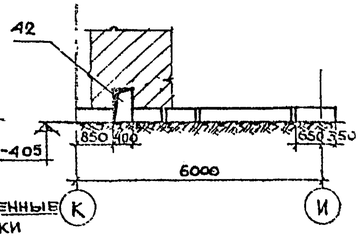

1972	Гостиница на 109 мест	Развертки фундаментов	Типовой проект 284 5-18	Часть 01 Раздел 01-1	Лист 6

ЦНИИЭП жилища Москва

Дата | Инв. № | Взамен | Согласовано | Согласовано | Инж. Афанасенко | Гл. инж. проекта Бурейкина | Гл. инж. Ленинград | Арчат | Инженер Пестеров | Проверил Дорченко | Рук. маст. | Гл. инж. пр. | Гл. арх. пр. | Гл. инж. пр.

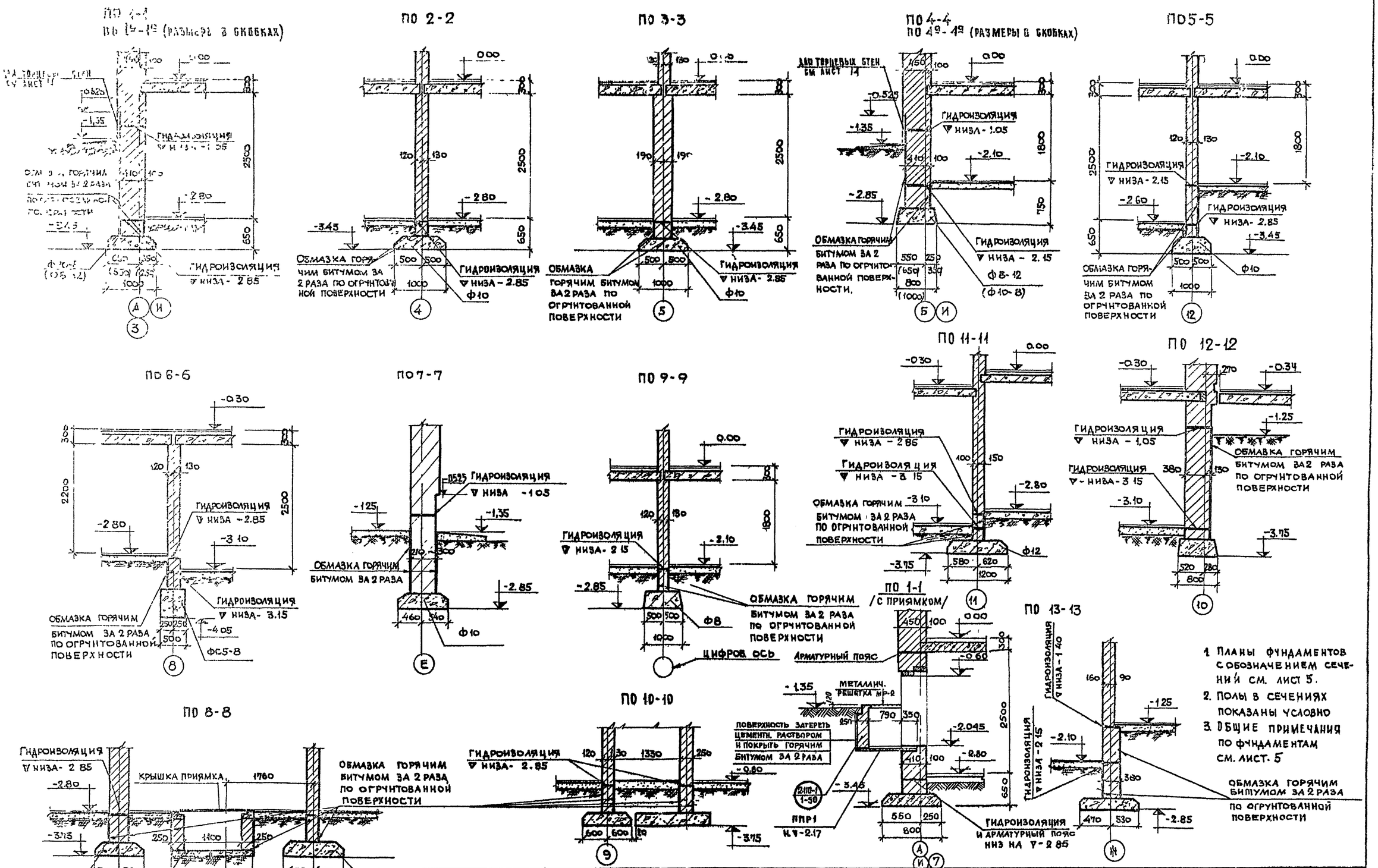

1. Планы фундаментов с обозначением сечений см. лист 5.
2. Полы в сечениях показаны условно
3. Общие примечания по фундаментам см. лист. 5

1972	Гостиница на 109 мест	Сечения фундаментов	Типовой проект 284-5-18	Часть 01 Раздел ОИ	Лист 7

ЦНИИЭП жилища г. Москва

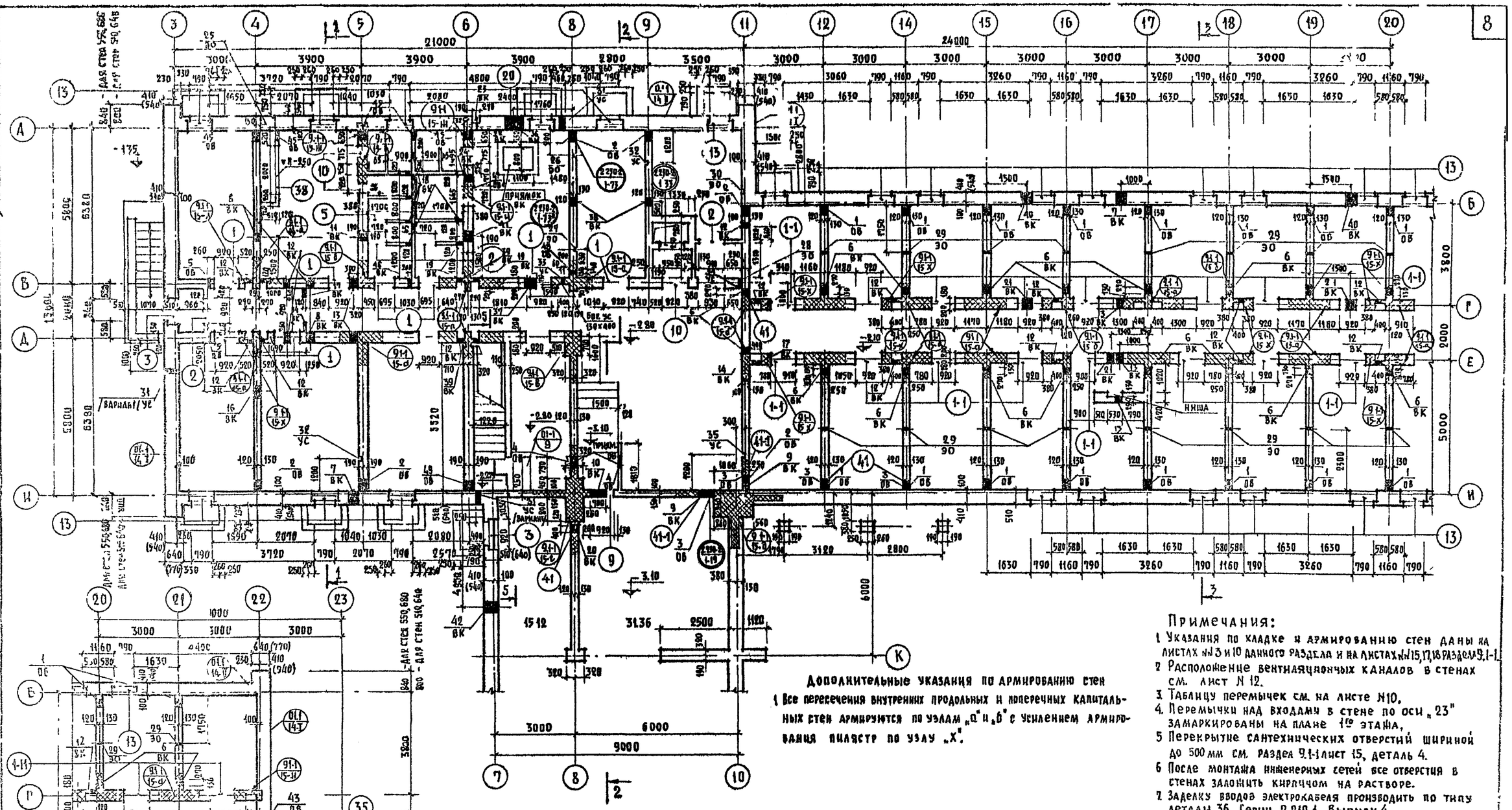
8
21000
24000
3900
3900
2800
3500
3000
3000
3000
3000
3000
3000
3000
3000
3000
3000
3000
3000
3000
6000
9000
3800
2000
5000
6000
7600
1630
3260
1160
790
580
1500
1000
1500
1500
1500

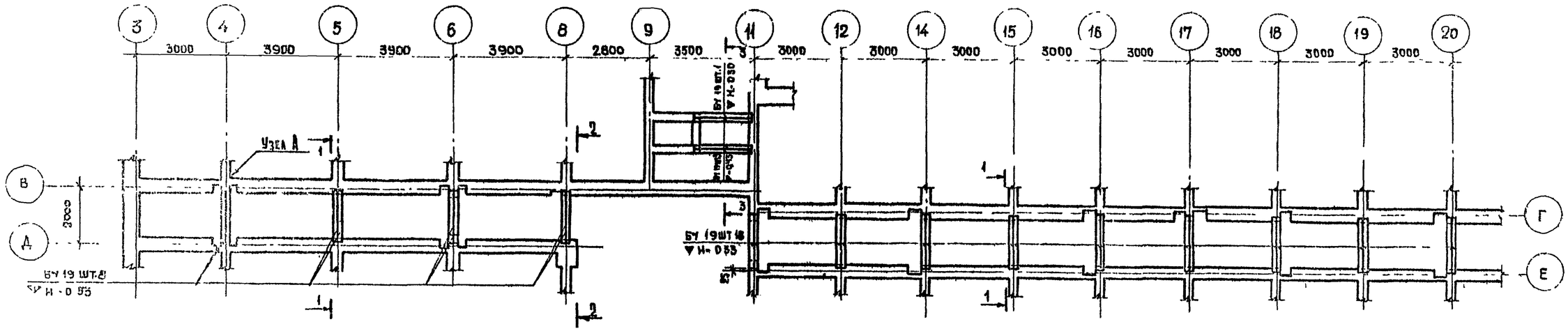

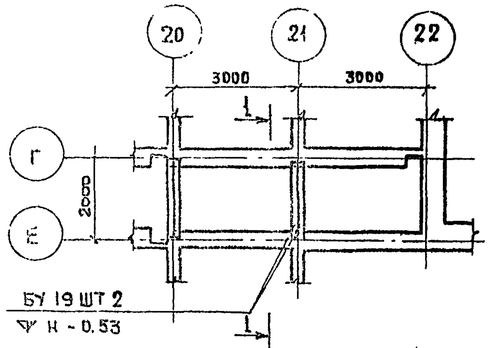

План подпольного канала О.В. в осях 6-8

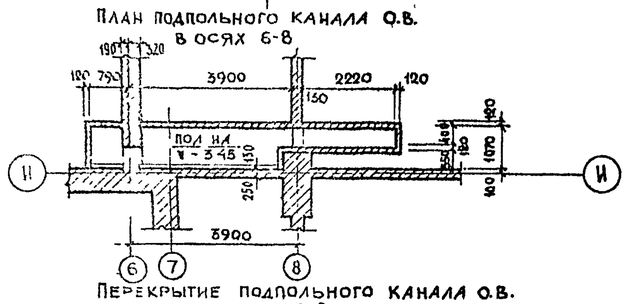

Перекрытие подпольного канала О.В. в осях 6-8

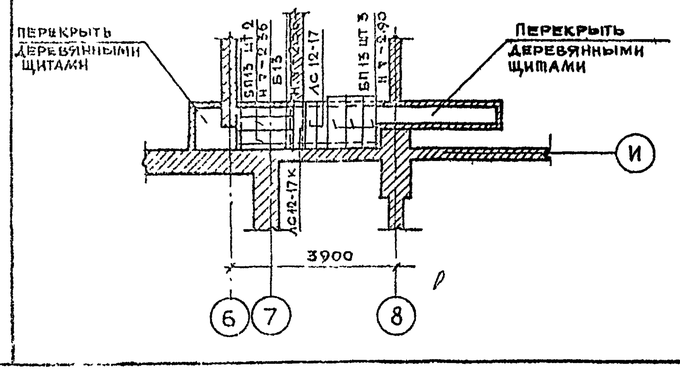

По 1-1

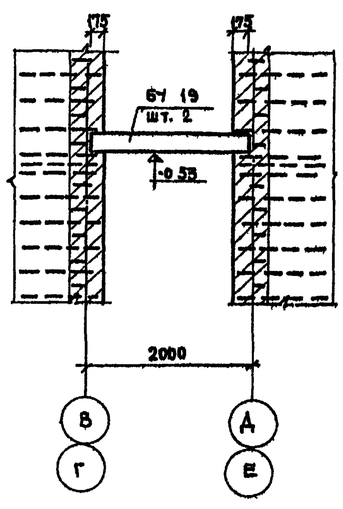

По 2-2

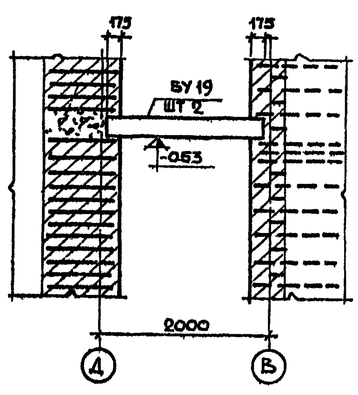

По 3-3

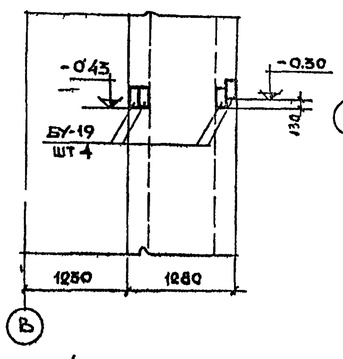

Узел „А"

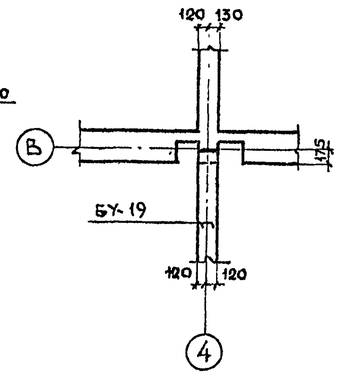

План раскладки ригелей под крыльцо

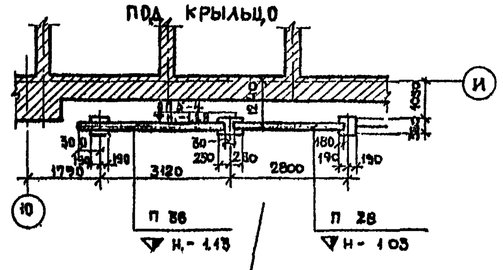

Спецификацию ригелей под крыльцо см. раздел 01 2 лист 10

1. Сборные жельбет. прогоны и несущие перемычки БУ 19 монтировать в соответствии со СНиП III-В, 3-62 раздел 5, строго соблюдая центрирование по осям здания и положение конструкций по высоте
2. Укладку прогонов и перемычек производить на слой свежеуложенного цементного раствора М 100.

Спецификация элементов на этаж

Марка	Наименование	Кол-во шт
БУ 19	несущие перемычки	82

1972	Гостиница на 109 мест	Монтажный план раскладки перемычек в перекрытии над цокольным этажом	Типовой проект 284-5-18	Часть 01 Раздел 01-1	Лист 9

ЦНИИЭП жилища г. Москва

Согласовано

Согласовано

Инженер Кирпичина

Инженер Проверил

Архит. Пальмин

Нестеров

Добежнюк

Кинц Н.С.

Гл. инж. мастер

Гл. инж. мастер

Гл. арх. пр-та

Гл. инж. пр-та

Ст. инженер

Взамен

Инв. №

Дата

ТАБЛИЦА ТИПОВ ПЕРЕМЫЧЕК

ТИП	ЭСКИЗ	ТИП	ЭСКИЗ	ТИП	ЭСКИЗ
1-1 1	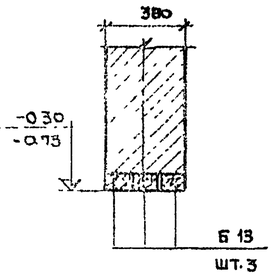	19	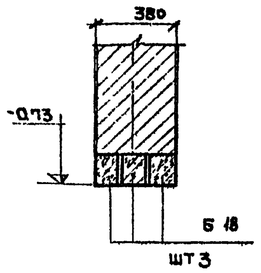	2230-2 1-73 2230-2 1-73	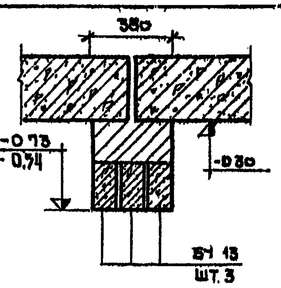
2	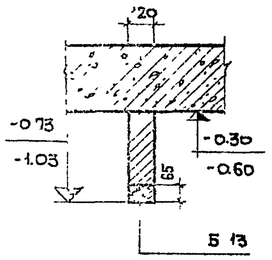	9	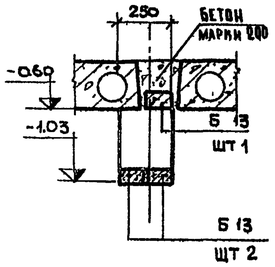	38	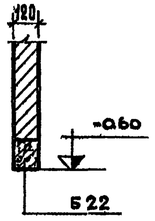
2230-2 1-73	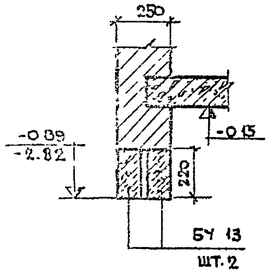	10	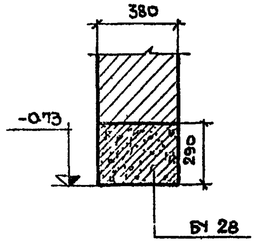	13	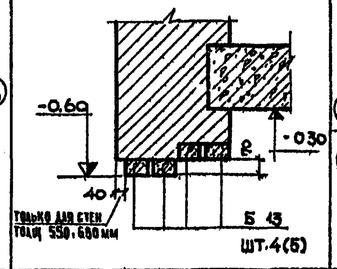
41 41-1	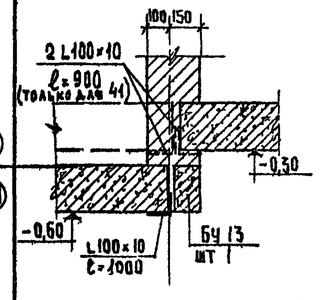				
5	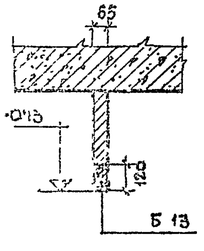	3	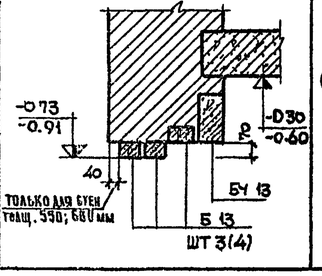	20	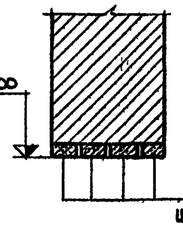
2230 2 1-19	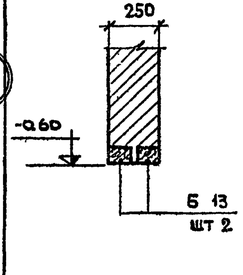				

ТАБЛИЦА МАРОК МАТЕРИАЛОВ СТЕН

ЭТАЖ	ЦОКОЛЬНЫЙ	
МАТЕРИАЛЫ / СТЕНЫ	КИРПИЧ	РАСТВОР
НАРУЖНИЕ И ВНУТРЕННИЕ ИЗ ЭФФЕКТИВНОГО И ПОЛНОТЕЛОГО КИРПИЧА	100	75
МАРКА РАСТВОРА НАЗНАЧЕНА С УЧЕТОМ ПРИГОТОВЛЕНИЯ ЕГО С ПЛАСТИФИЦИРУЮЩИМИ ДОБАВКАМИ		

СПЕЦИФИКАЦИЯ ЭЛЕМЕНТОВ

НАИМЕНОВАНИЕ	МАРКА	КОЛ-ВО НА ЦОКОЛ ЭТАЖ
НЕНЕСУЩИЕ ПЕРЕМЫЧКИ	Б 13	217 (230)
	Б 18	3
	Б 22	1
НЕСУЩИЕ ПЕРЕМЫЧКИ	БУ 13	13
	БУ 28	2

НАИМЕНОВАНИЕ	МАРКА	КОЛ-ВО ШТ НА ЦОК ЭТ.
СВАРНЫЕ СЕТКИ АРМИРОВАНИЯ СТЕН	С-1	344
	С-2	208
	С-3	147
	С-4	40
	С-7	9
	С-8	18
	С-9	9
	С-11	9
	С-5	30

1. Марки кирпича и раствора а также армирование указаны для летних условий производства работ.
2. Перемычки №35 и 18 по оси 23 включены в спецификацию по 1ому этажу.
3. В таблице типов перемычек количество перемычек в наружных стенах дано для стен толщиной 510; 550 мм. и для стен толщиной 640, 680 – в скобках.
4. Сводную спецификацию изделий см. лист 21
5. Все размеры на листе даны в мм, высотные отметки в метрах.
6. При применении лицевого кирпича для отделки фасадов облицовка цокольной части должна выполняться из полнотелого лицевого кирпича с маркой по морозостойкости Мрз ≥ 25
7. Кладку столбов, внутренних стен с каналами у узких простенков внутренних стен шириной до 770 мм выполнять только из полнотелого отборного кирпича.

1972	ГОСТИНИЦА НА 109 МЕСТ	ТАБЛИЦА ТИПОВ ПЕРЕМЫЧЕК ПРИ ТОЛЩИНЕ СТЕН 510; 550; 640; 680 ММ	ТИПОВОЙ ПРОЕКТ 284-5-18	ЧАСТЬ 01 / РАЗДЕЛ 01-1 / ЛИСТ 10

ЦНИИЭП ЖИЛИЩА г. МОСКВА

ДАТА | ИНВ.№ | ВЗАМ.№ | СОГЛАСОВАНО | СОГЛАСОВАНО | ГИП | ИНЖЕНЕР | ГИП ИНЖ. МАСТ. | ГАРАНТ. ИНЖЕНЕР | СТ. ИНЖЕНЕР | ГЛ. ИНЖ. ПРОЕКТА

Разрез 1-1

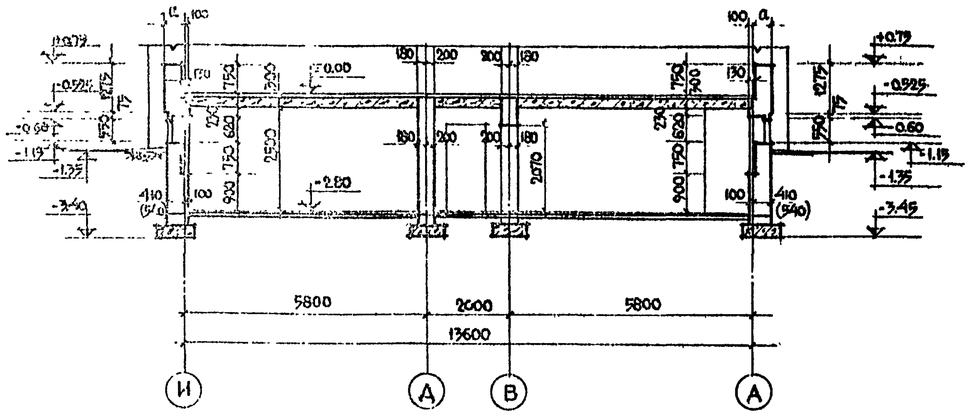

Разрез 2-2

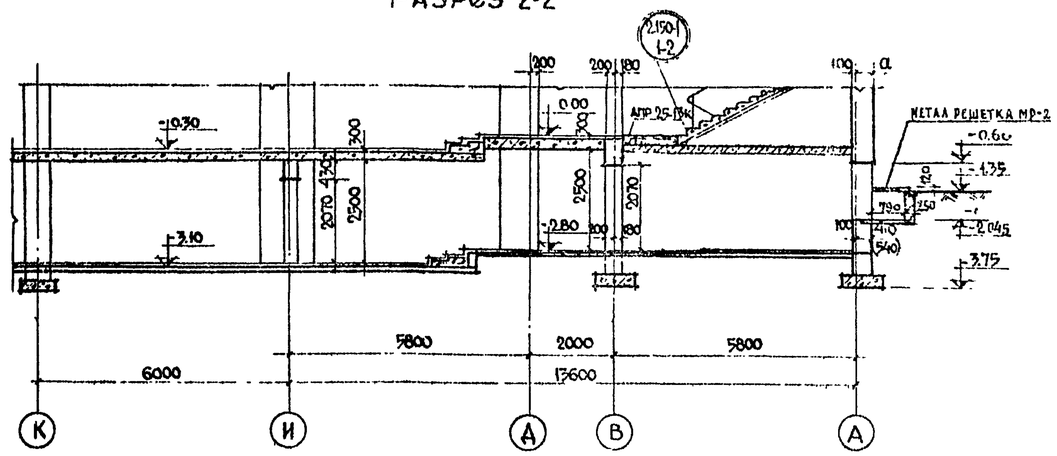

Разрез 3-3

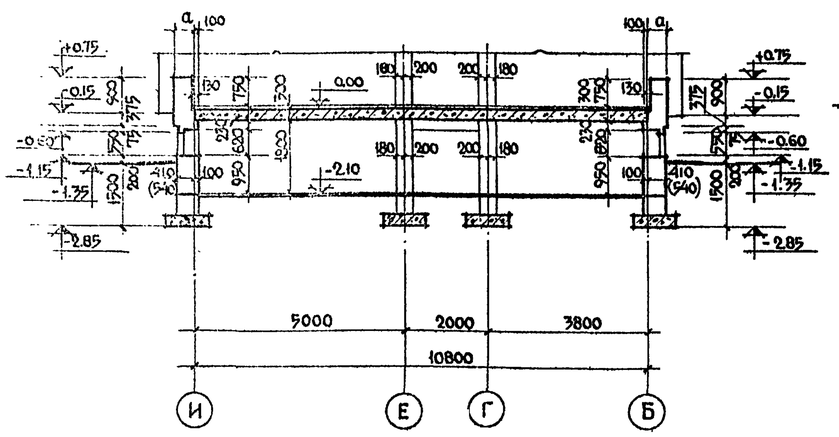

Разрез 4-4

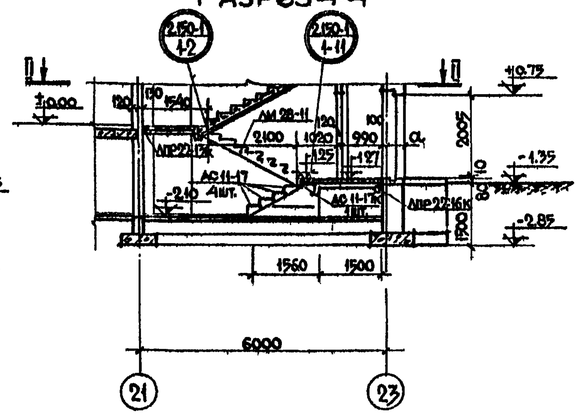

Разрез 5-5

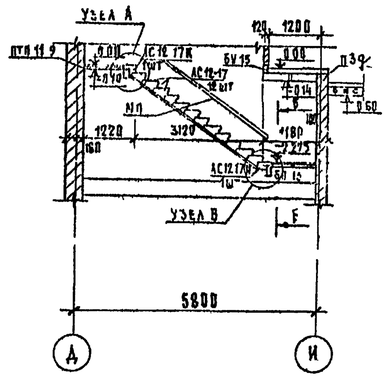

СПЕЦИФИКАЦИЯ ЭЛЕМЕНТОВ ЛЕСТНИЦЫ В ОСЯХ Д-И, 6 8		
№№ п.п	МАРКА	Колич шт
1	ЛТП 11 9	1
2	БД 13	2
3.	АС 12-17К	1
4.	АС 12 17Н	1
5.	АС 12 17	14
6.	Б13	1
7.	МП	2
8..	МПУ	1
9	БУ13	2

План по I-I

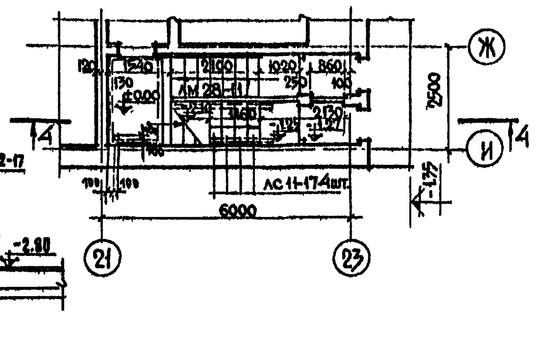

Спецификация элементов лестницы в осях „Ж-И" и „21-23"		
№№ п.п	МАРКА	Колич шт
1	ЛМ 28-11	1
2	ЛПР 22-16 к	1
3	АС11-17	4
4	АС 11-17 К	1
5	БП- 24	4
6	Б- 24	2
7	ЛПР 22-13К	1

1. Размеры см. кладочный план 1го этажа.
2. В скобках даны размеры для стен 640 и 680.
3. Детали лестницы в осях 21-23 см. лист 14.

Узел А

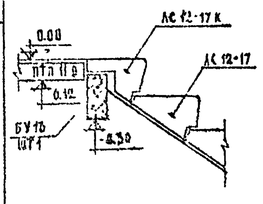

Узел В

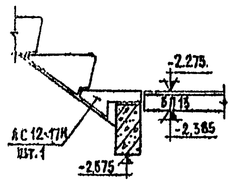

Узел Б

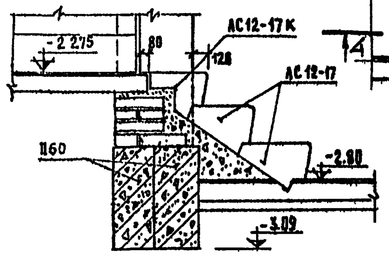

1972	Гостиница на 109 мест	Разрезы: 1-1; 2-2; 3-3; 4-4	284-5-18	Часть 01 / Раздел 01-1	Лист 11

ЦНИИЭП жилища г. Москва

Согласовано: ОВ, ВК, ЭО, УС

Согласовано

Согласовано

Кинцио, Суроегина

Ст. инж. Арнат, Проверил Пальман, Н. контроль Постоев, Гл. спец. Добренко, Ст. техник Евтеева

Гл. инж. мастер, Гл. инж. проекта, Гл. арх. проекта, Гл. инж. проекта

Деталь расположения отверстий для вентиляционных решеток

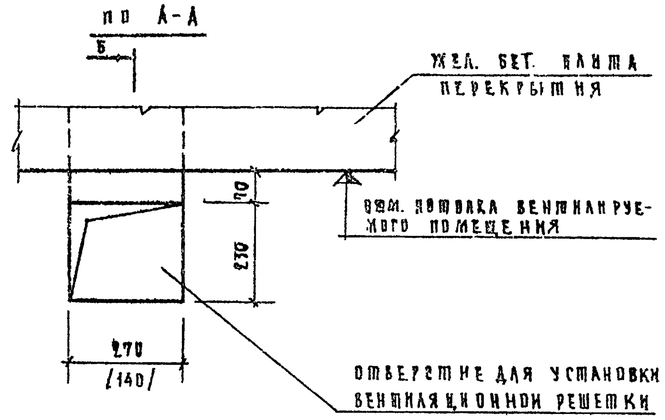

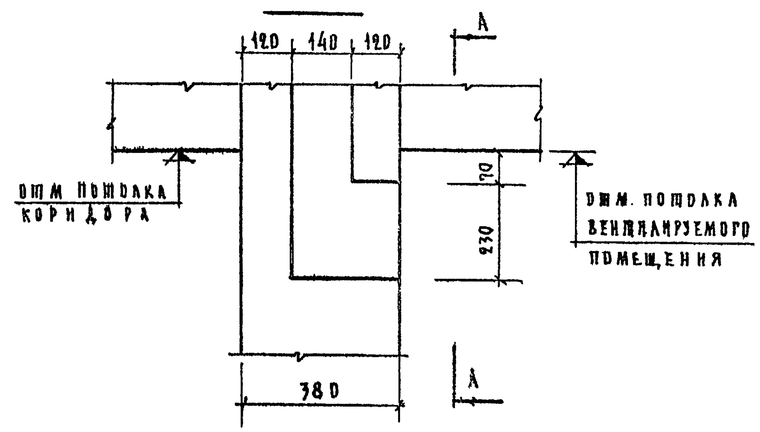

Развертка стены с каналами по оси „В", в осях „3-11"

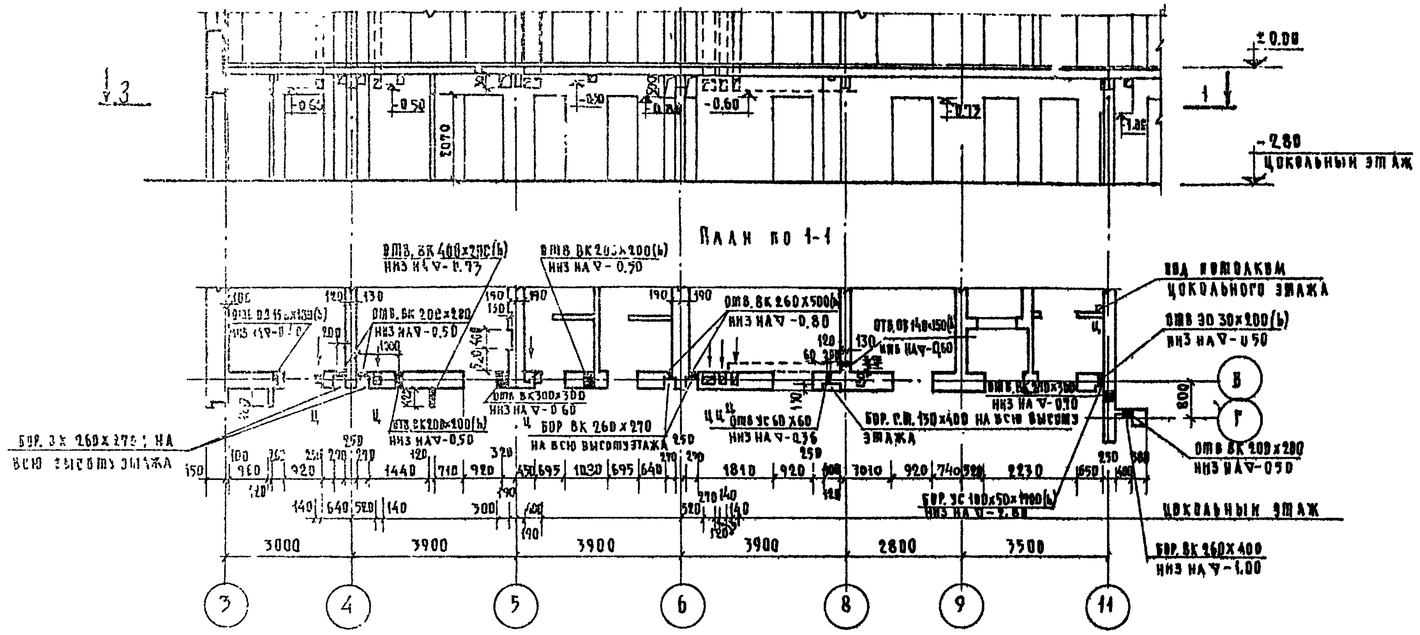

Развертка стены с каналами по оси „Д", в осях „12-13"

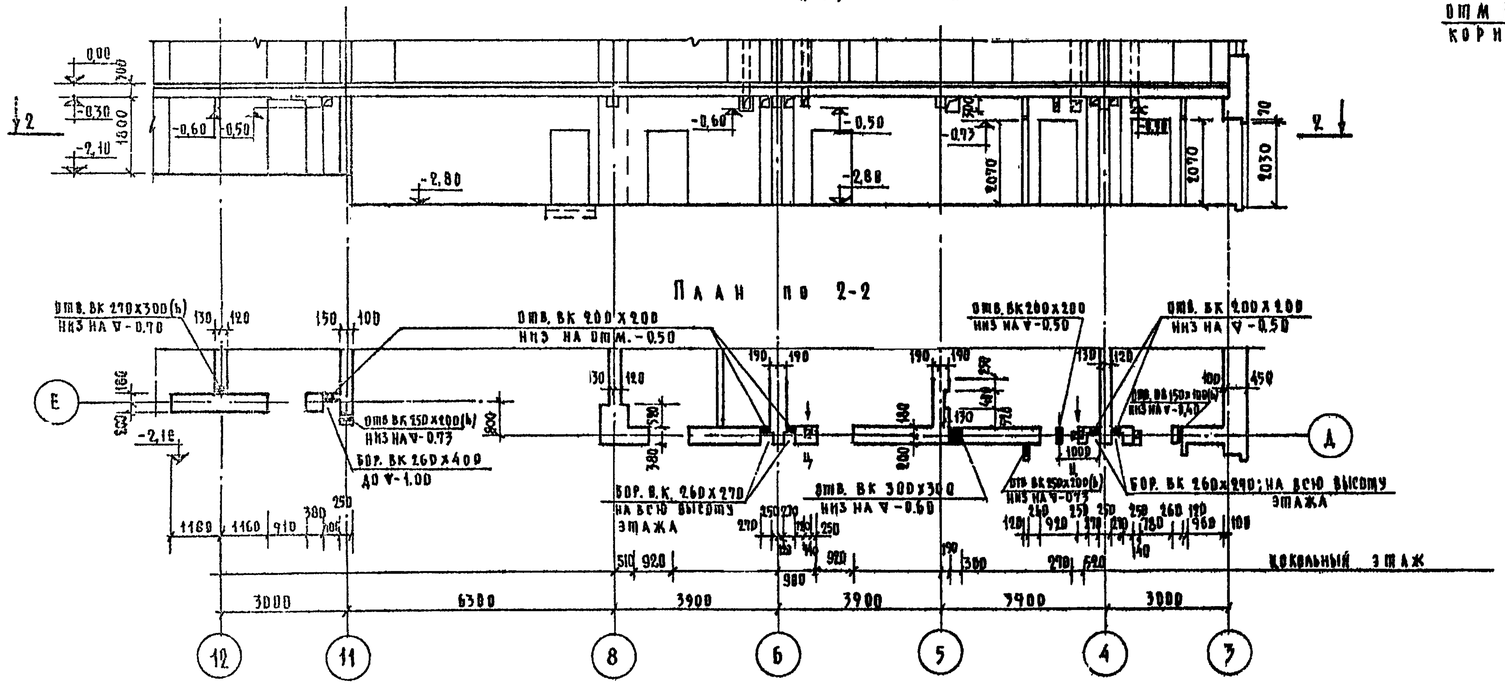

1. Привязку стен с вентиляционными каналами к поперечным осям здания см. каждочные планы этажей.
2. Вентиляционные каналы выполнять в соответствии с требованиями СНиП III-В. 4-72.
3. В местах прохождения инженерного оборудования через перекрытия и стены предусмотреть гильзы из асбестового картона см. альбом типовых деталей 2,140-1 выпуск 3 деталь 51.

1972	Гостиница на 109 мест	Развертки стен с каналами по оси „В" и по оси „Д"	Типовой проект 284-5-18	Часть 01 Раздел 01-1	Лист 12

Согласовано: ОВ, ВК, ЭО, ЭС

Согласовано: Сантехнологическая часть

Гипрогор Москва

Вид В-В

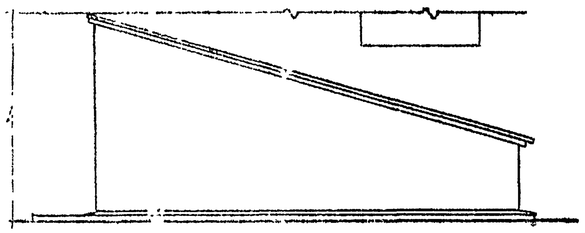

Деталь „А"

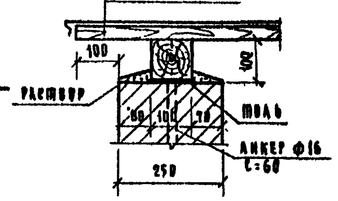

Деталь „Б"

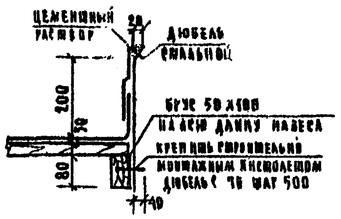

Приямок ПВ

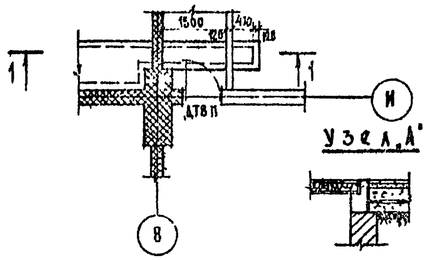

Узел „А"

А-А

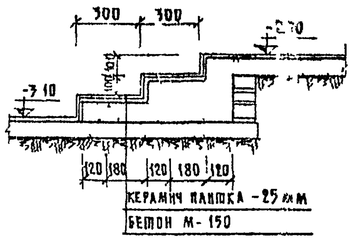

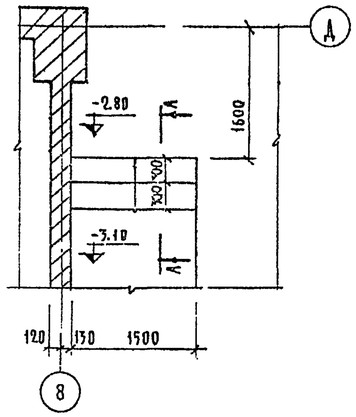

А-А

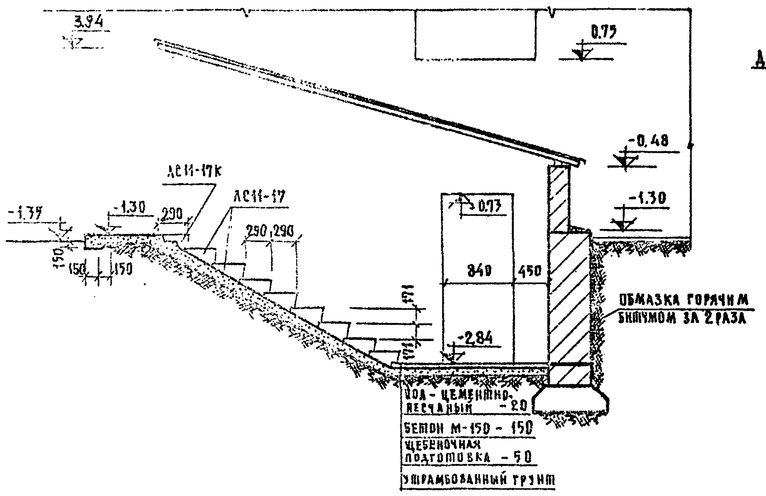

Б-Б

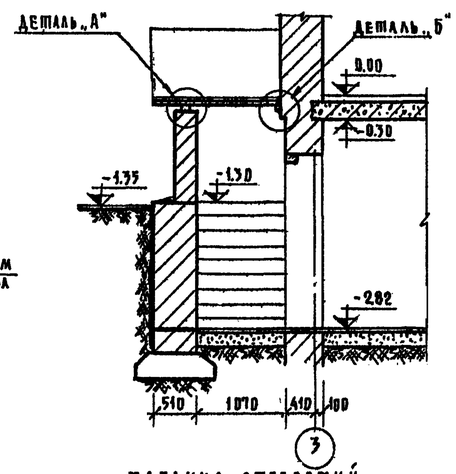

1-1

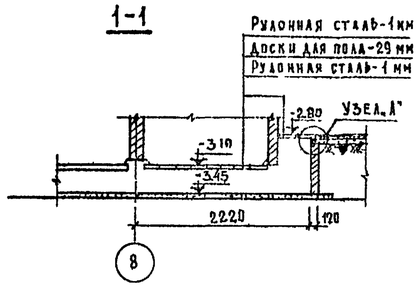

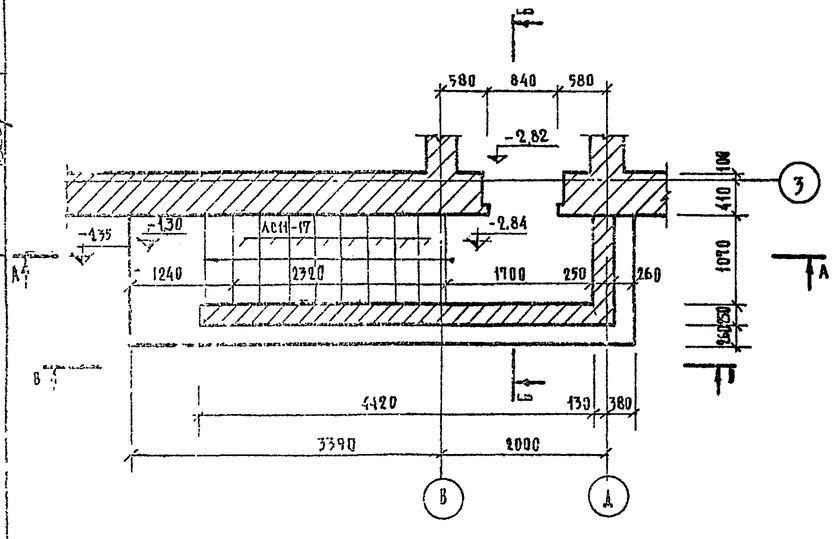

1. Все деревянные элементы антисептировать, места соприкосания с кладкой изолировать прокладкой рубероида.
2. Фрагмент плана цокольного этажа см. часть 9 раздел 9.1 Лист 2.

Табаница отверстий

NN отв.	Размер в мм	▽ низа	Назначение
1	400х600(h)	-2.80	Отопление
2	400х600(h)	-2.80	Отопление
3	600х300(h)	-0.90	Отопление
4	400х400(h)	-3.45	Отопление
5	150х100(h)	-0.40	Отопление
6	270х300(h)	-0.70	Водопр. канализация
7	400х400(h)	-1.25	Водопр. канализация
8	300х400(h)	-3.15	Водопр. канализация
9	250х300(h)	-1.20	Водопр канализация
10	700х300(h)	-0.90	Водопр. канализация
11	300х400(h)	-3.30	Водопр. канализация
12	200х200(h)	-0.50	Водопр. канализация
13	300х300(h)	-0.60	Водопр. канализация
14	250х200(h)	-0.73	Водопр. канализация
15	400х400(h)	-2.35	Водопр. канализация
16	500х400(h)	-3.00	Водопр. канализация
17	400х200(h)	-0.73	Водопр. канализация
18	200х200(h)	-2.80	Водопр. канализация
19	260х500(h)	-0.80	Водопр. канализация
20	400х500(h)	-1.10	Водопр. канализация
21	400х400(h)	-2.55	Водопр. канализация
22	80х80 (h)	-1.10	Водопр. канализация
23	ниша 270х260х380(h)	-1.15	Водопр. канализация
24	270х400(h)	-3.45	Водопр. канализация
25	500х200(h)	-1.95	Электрооборудование
26	Борозда 30х30х2650(h)	-1.25	Электрооборудование
27	Борозда 30х30х500(h)	-0.50	Электрооборудование
28	30х200 (h)	-0.50	Электрооборудование
29	Трубки ФЭУ	-0.36	Электрооборудование
30	Борозда 50х50х2800(h)	-2.80	Электрооборудование
31	200х200	-2.00	Устройство связи
32	Борозда 60х40(ГА)х1700(h)	-2.00	Устройство связи
33	60х60	-0.36	Устройство связи
34	Борозда 100х50х1700 (h)	-2.80	Устройство связи
35	Борозда 60х40х2000 (h)	-2.30	Устройство связи
36	700х750(h)	-3.75	Водопр. канализация
37	400х400(h)	-3.50	Водопр канализация
38	300х400(h)	-3.10	Водопр. канализация
39	Борозда 150х65(ГА)	с-0.60 до перекрыт	Водопр. канализация
40	400х600(h)	-3.15	Водопр. канализация
41	400х500(h)	-3.40	Водопр. канализация
42	400х600(h)	-3.90	Водопр канализация
43	100х150(h)	-1.15	Отопление
44	30х30х2000(h)	-2.00	Электрооборудование
45	210х600(h)	-2.80	Отопление
46	200х200(h)	-0.50	Водопр. канализация
47	720х190(h)	-0.73	Отопление
48	140х150(h)	-0.60	Отопление
49	400х600(h)	-3.45	Отопление

1972	Гостиница. на 109 мест	Входы по оси „3". Детали лестниц. Приямок ПВ. Табаница отверстий.	Типовой проект 284-5-18	Часть 01 / Раздел 01-1	Лист 13

Согласовано: ОВ Ковова; ВК Шкандаль; ЭО Гаврилова; УС Старик

Гл. инженер проекта Гроберман; Арх. Альман; Гл. конструктор Добренко; Гл. инженер Сытеева

Гл. инженер Киевгражданпроект

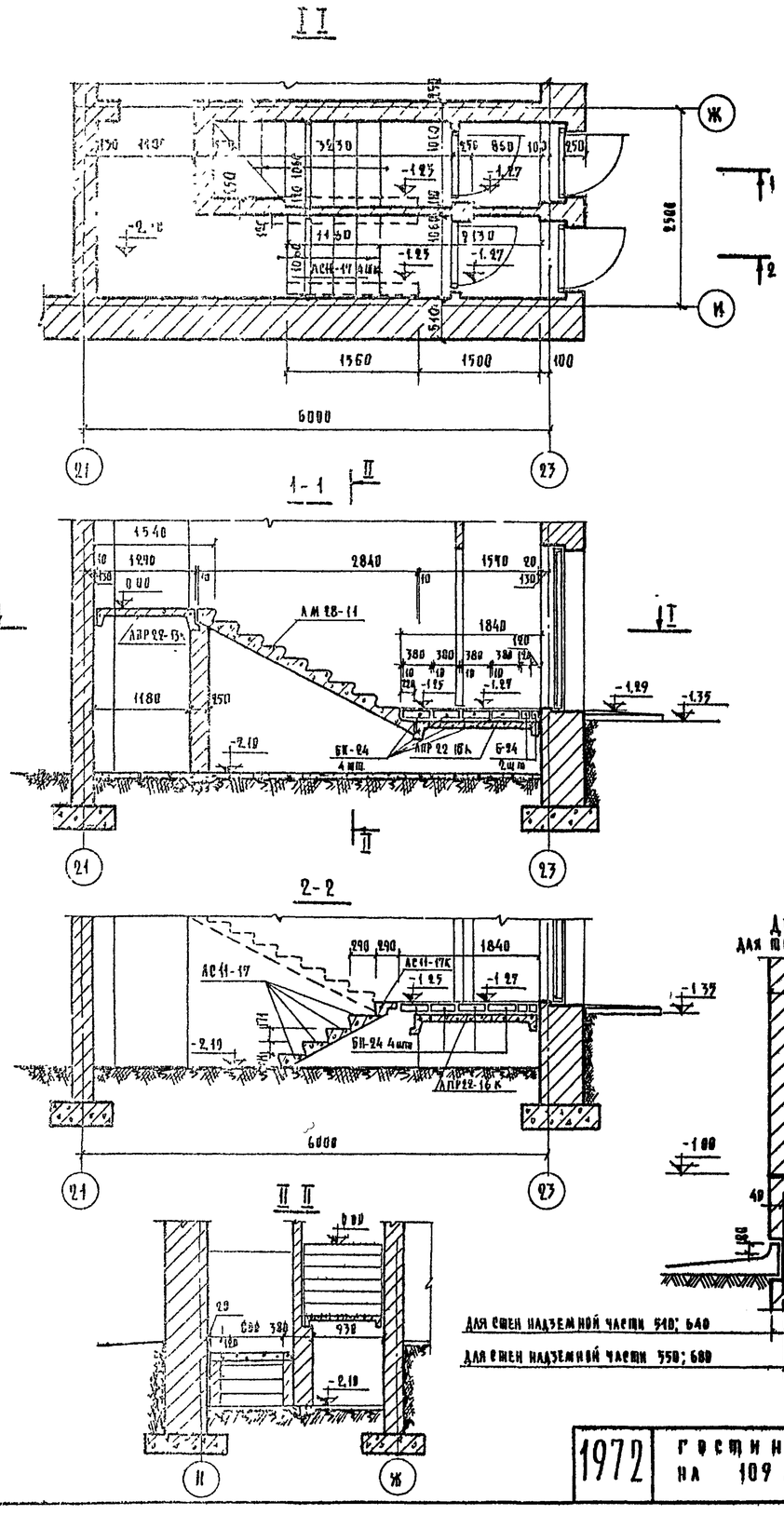

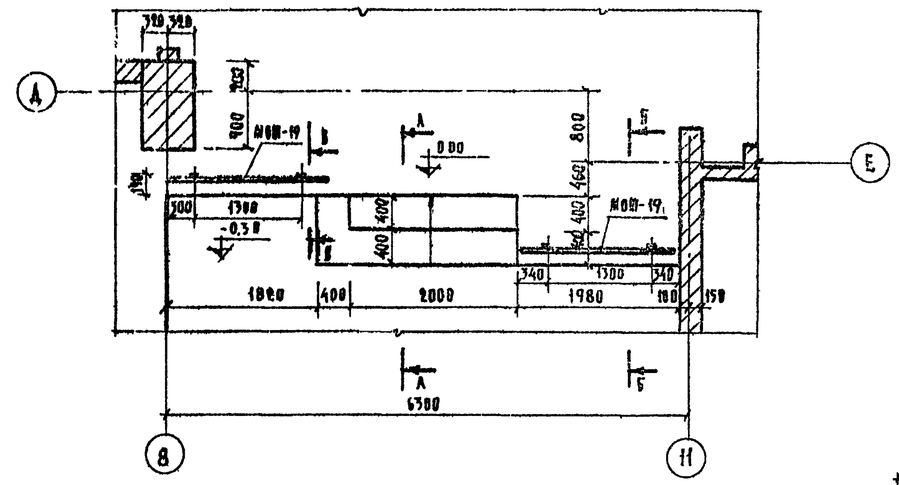

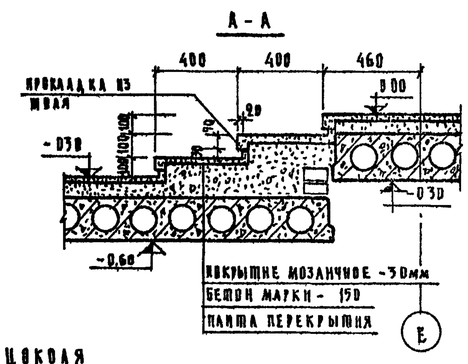

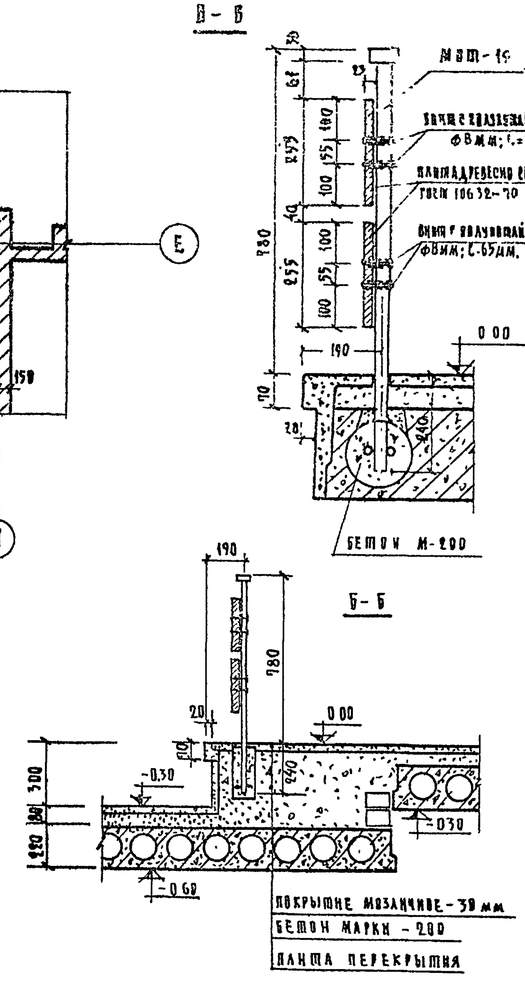

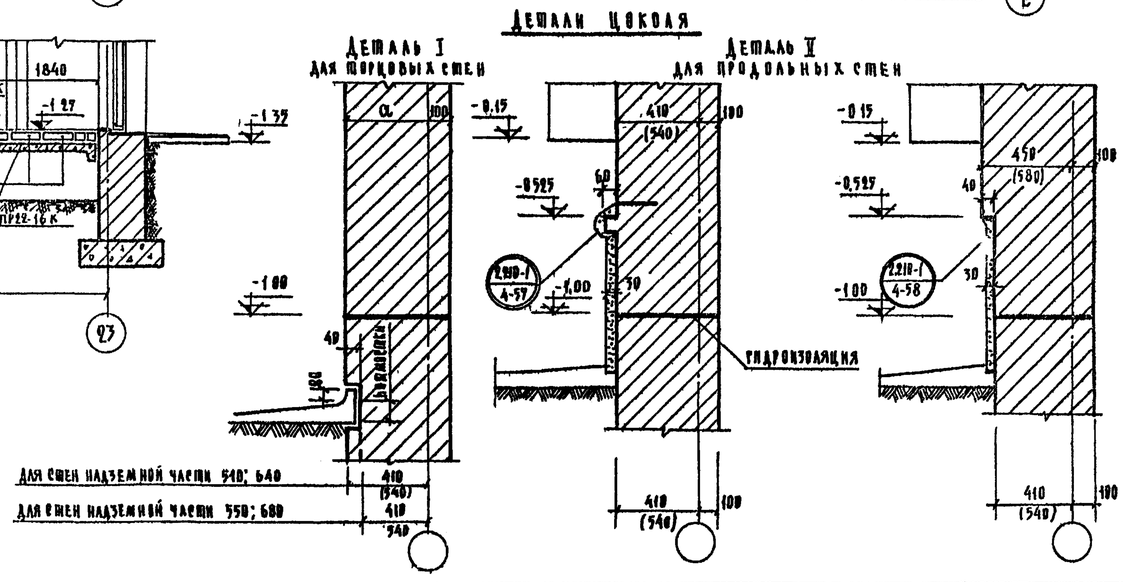

1. Расположение лестниц, холла см. лист 3 раздел 9.1-1
2. Древесно-стружечные панты ограждения лестницы холла см. часть 10, раздел 10 6-1 лист 9.
3. Детали цоколя приняты по альбому типовых деталей серии 2.210-1 выпуск 4.
4. Швы между лестничным маршем и перегородками шахты заделать раствором марки 100
5. Ограждение марки МОП-19 см. лист 3 раздел 10.7-1
6. Конструкция лестниц на осях Д-И и 8-9 аналогична конструкции лестницы в осях Е-И и 8-11 см. лист 15.

1972	Гостиница на 109 мест	Детали лестниц в осях „21-23" и лестниц вестибюля. Детали цоколя	Типовой проект 284-5-18	Часть 01 Раздел 01-1 Лист 14

ЦНИИЭП жилища г. Москва

Согласовано. Согласовано. Согласовано

Инж. маст. Гл. инж. проекта Гл. арх. пр. Гл. инж. пр. Ст. техник — Арнаш, Пальман, Несторов, Добренко, Сетеева

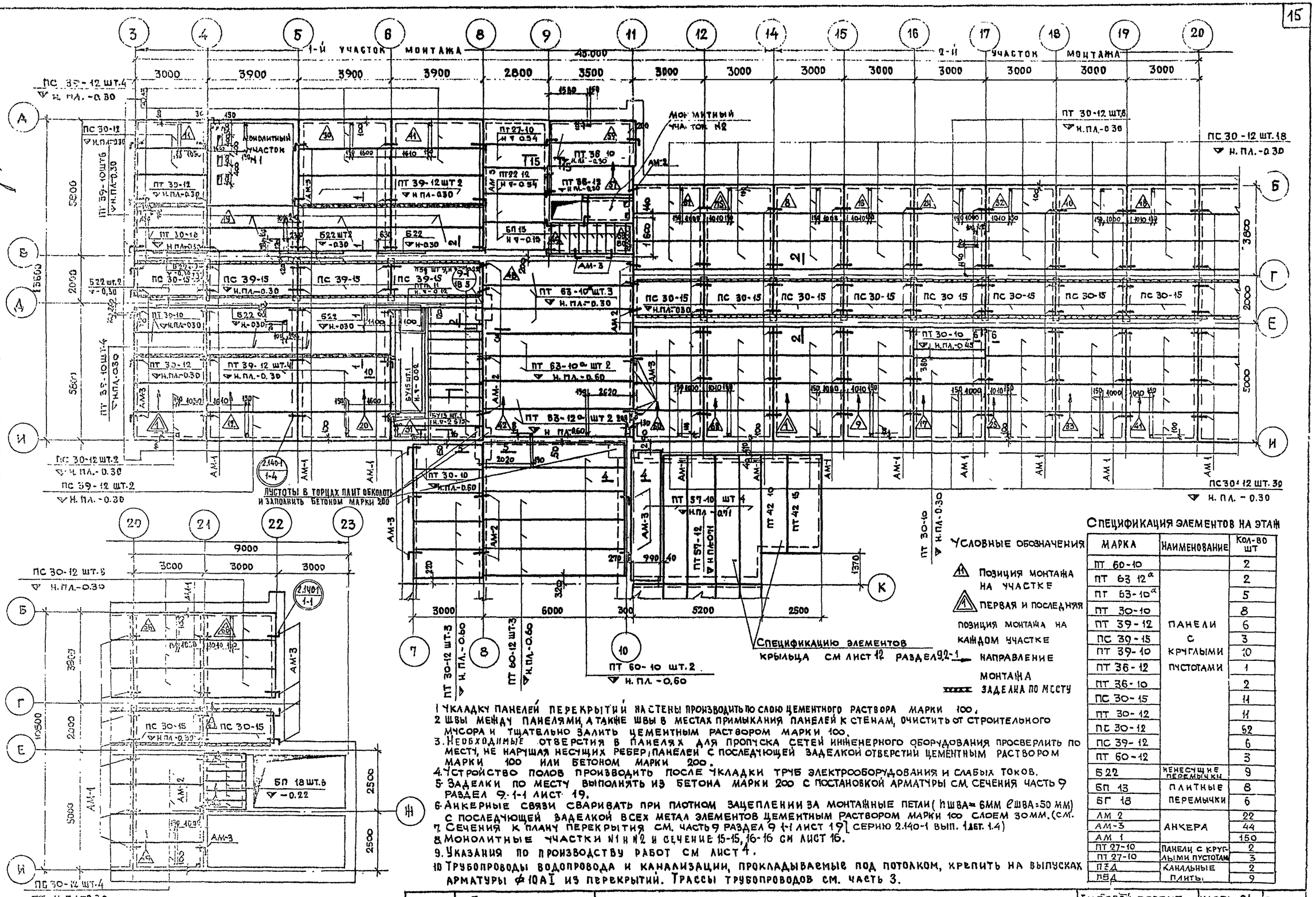

Спецификация элементов на этаж

Марка	Наименование	Кол-во шт
ПТ 60-10	Панели с круглыми пустотами	2
ПТ 63-12а		2
ПТ 63-10а		5
ПТ 30-10		8
ПТ 39-12		6
ПС 39-15		3
ПТ 39-10		10
ПТ 36-12		1
ПТ 36-10		2
ПС 30-15		11
ПТ 30-12		11
ПС 30-12		52
ПС 39-12		6
ПТ 60-12		3
Б 22	Ненесущие перемычки	9
БП 13	Плитные перемычки	8
БГ 18		6
АМ 2	Анкера	22
АМ-3		44
АМ 1		150
ПТ 27-10	Панели с круглыми пустотами	2
ПТ 27-10		3
ПЗД	Канальные плиты	2
ПВД		9

1. Укладку панелей перекрытий на стены производить по слою цементного раствора марки 100.
2. Швы между панелями, а также швы в местах примыкания панелей к стенам, очистить от строительного мусора и тщательно залить цементным раствором марки 100.
3. Необходимые отверстия в панелях для пропуска сетей инженерного оборудования просверлить по месту, не нарушая несущих ребер панелей с последующей заделкой отверстий цементным раствором марки 100 или бетоном марки 200.
4. Устройство полов производить после укладки труб электрооборудования и слабых токов.
5. Заделки по месту выполнять из бетона марки 200 с постановкой арматуры см. сечения часть 9 раздел 9.1-1 лист 19.
6. Анкерные связи сваривать при плотном зацеплении за монтажные петли (hшва=6мм ℓшва=50 мм) с последующей заделкой всех метал элементов цементным раствором марки 100 слоем 30мм. (см. серию 2.140-1 вып. 1 лист 1.4)
7. Сечения к плану перекрытия см. часть 9 раздел 9 1-1 лист 19.
8. Монолитные участки №1 и №2 и сечение 15-15, 16-16 см лист 16.
9. Указания по производству работ см лист 4.
10. Трубопроводы водопровода и канализации, прокладываемые под потолком, крепить на выпусках арматуры ⌀10АI из перекрытий. Трассы трубопроводов см. часть 3.

1972	Гостиница на 109 мест	План перекрытия цокольного этажа в осях 3-23	Типовой проект 284-5-18	Часть 01 Раздел 01-1 Лист 15

ЦНИИЭП Гипрогостиница г. Москва

Согласовано: Зотова, Окуневич, Инженер; Заторуйко, Старик, Взамен
Согласовано: ОВ, ВК, ЭО, ЭС
Согласовано: Кинцис, Сафонасенко, Кренделина
Ст. инж. Инженер; Проверил
Арчат: Пальмин, Пестеров, Добренко
Рук. арх. ст.; Главн. арх.; Главн. пр.; Главн. инж.

Монолитный участок N1

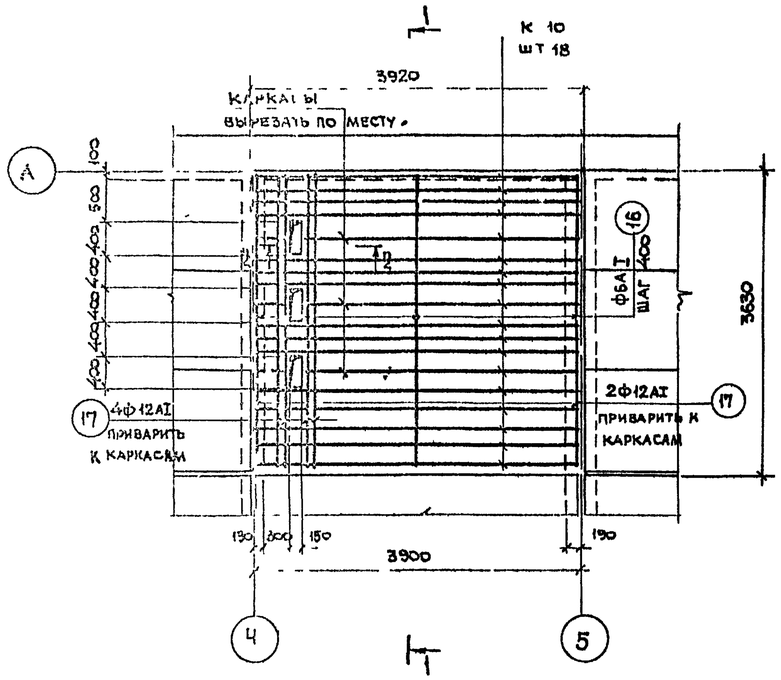

Монолитный участок N2

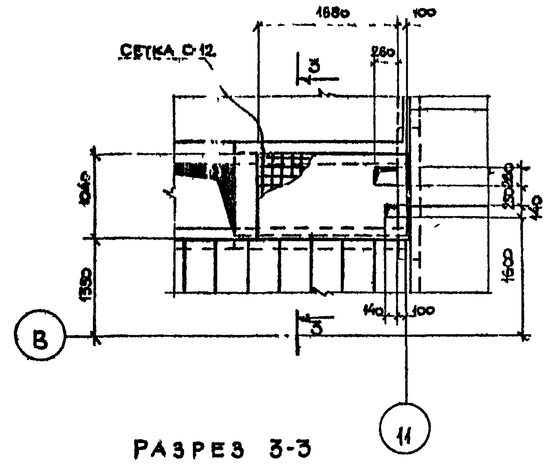

Разрез 3-3

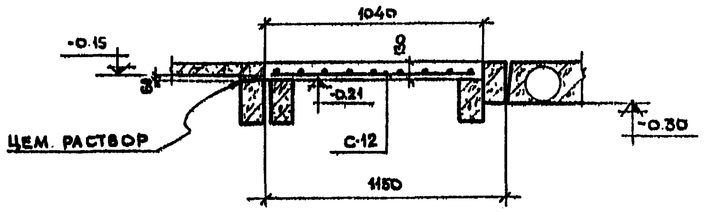

ВЫБОРКА АРМАТУРЫ НА 1 МОНОЛИТНЫЙ УЧАСТОК					
МАРКА УЧ-КА	МАРКА ЭЛ-ТА	КОЛ ШТ	ВЕС КГ 1 Т	ВЕС КГ ВСЕХ	ОБЩИЙ ВЕС КГ
МОНОЛИТН. УЧ-ОК N1	К-10	18	10.50	189.00	246.20
	ПОЗ. 16	20	0.78	15.60	
	ПОЗ. 17	6	3.20	19.20	
	ПОЗ. 18	4	5.60	22.40	
МОНОЛИТН. УЧ-ОК N2	С-12	1	33.8	33.8	33.80

Разрез Б-Б по 16-16

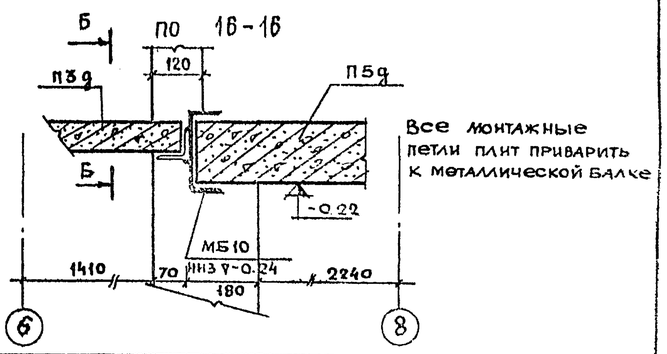

Все монтажные петли плит приварить к металлической балке

РАСХОД МАТЕРИАЛОВ НА 1 МОНОЛИТНЫЙ УЧ-ОК		Мон. уч-ок N1 шт-1		Мон. уч-ок N2 шт-1	
		НА 1 УЧ-ОК	НА ВСЕ	НА 1 УЧ-ОК	НА ВСЕ
БЕТОН	м³	3.020	3.020	0.230	0.230
СТАЛЬ	кг	246.20	246.20	33.80	33.80
СТАЛИ НА 1м³ БЕТОНА	кг	81.50	—	147.0	—

Разрез 1-1

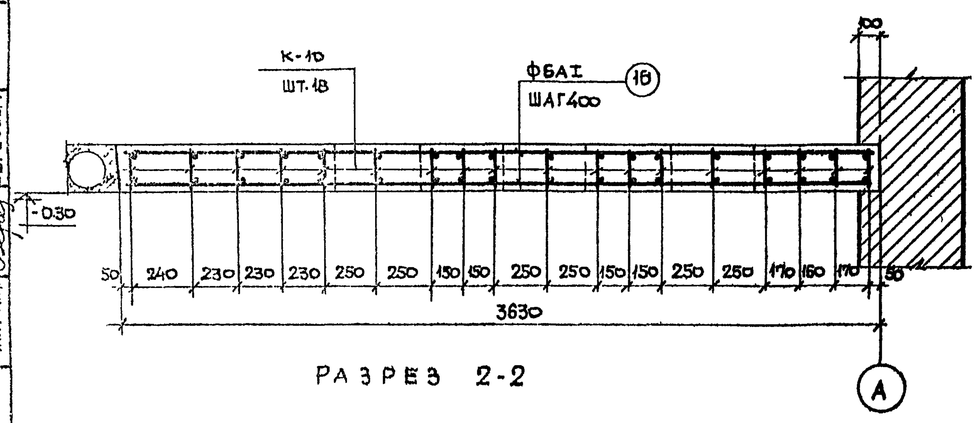

Разрез 2-2

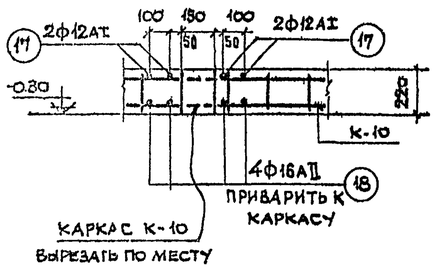

15-15

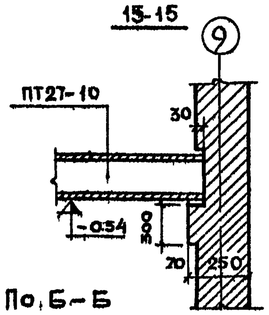

По Б-Б

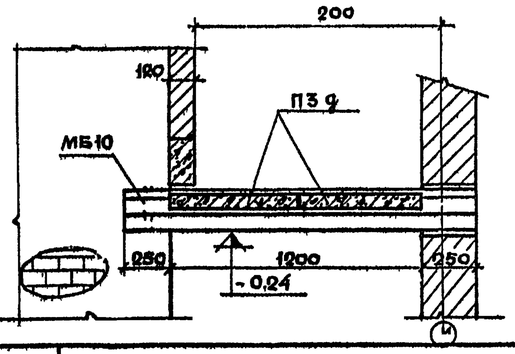

1. Монтажный план перекрытия цокольного этажа и маркировку монолитных участков см. лист 15.
2. Арматурные сетки и каркасы см лист 3, часть 10, раздел 10.7-1
3. Монолитные участки выполнять из бетона марки 200.
4. Установку балки МБ-10 производить по слою свежеуложенного раствора марки 100. Балку МБ-10 см лист 6 раздела 10.7-1

1972	Гостиница на 109 мест	Монолитные участки N1 N2 опалубка и армирование	Типовой проект 284-5-18	Часть 01 Раздел 01-1	Лист 16

ГИПРОГОРСТРОЙ ГОСТИНИЦА Г. МОСКВА

Дата	Инвент N	Взамен
Согласовано		
Согласовано		

Гл. инж. проекта	Кинцис	
Гл. инж. мастерской	Ячшева	
Гл. инж. пр.	Бересова	
Гл. инж. пр.		
Ст. инженер		
Инженер		
Инженер		
Инженер		
Инженер		
Арчат	Пальман	Бересова
Инженер	Нестеров	Довбненко
Инженер		

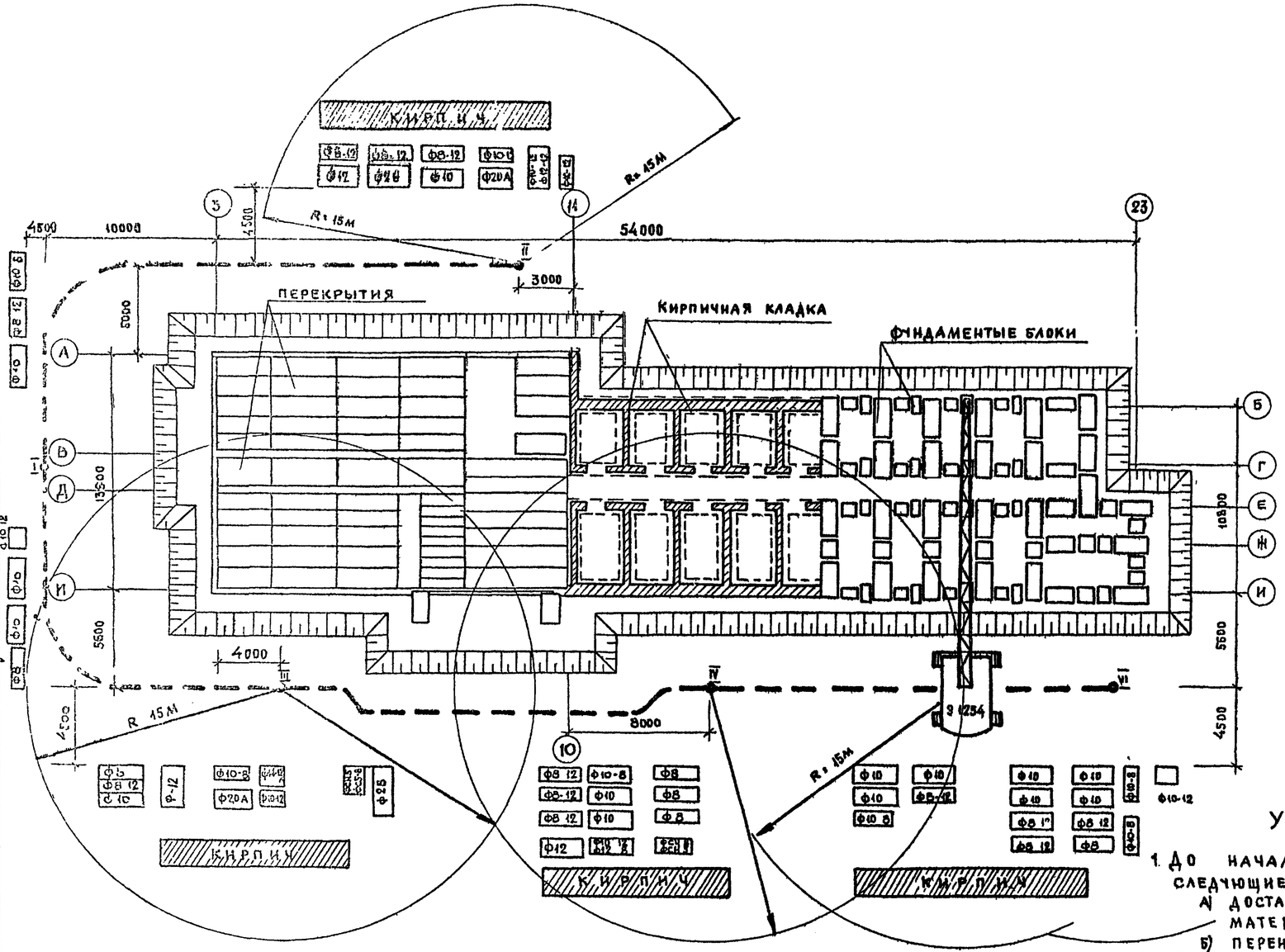

МОНТАЖНАЯ ТАБЛИЦА ПО ПОЗИЦИЯМ КРАНА

NN п.п.	МАРКА	ВЕС ЭЛ-ТА В КГ	Кол во элементов по позициям крана						ВСЕГО ШТ
			I	II	III	IV	V	VI	
1	Ф-8	1395	2	—	1	3	—	4	10
2	Ф-8-12	685	6	7	5	13	9	15	55
3	Ф-10	1520	12	6	4	10	12	18	62
4	Ф-10-8	495	9	18	11	15	8	22	83
5	Ф-10-12	750	1	2	3	5	—	5	16
6	Ф-12	1760	—	6	2	2	—	—	10
7	Ф-12-8	570	—	6	—	2	—	—	8
8	Ф-12-12	870	—	2	—	—	—	—	2
9	Ф-28	1215	—	2	2	—	—	—	4
10	Ф-20а	1655	—	2	2	—	—	—	4
11	Ф-14-12а	1300	—	—	1	—	—	—	1
12	ФС 4-8	415	—	—	—	6	—	—	6
13	ФС 5-8	520	—	—	5	—	—	—	5
14	ФСН-5	380	—	—	1	4	—	—	5

Указания по производству работ

1. До начала монтажа фундаментных блоков выполняются следующие работы:
   а) доставка и складирование на строительной площадке всех материалов и изделий.
   б) перенесение осей здания на дно котлована.
2. Монтаж фундаментов производится гусеничным краном 9-1254 со стрелой 20м с обходом вокруг здания с шести основных стоянок.
3. Для кирпичной кладки стен подвала, применяются инвентарные панельные подмости.
4. Монтаж плит перекрытия производится башенным краном КБ-60.
5. Складирование фундаментных блоков производится в соответствии с позициями крана по монтажной таблице
6. Последовательность монтажа панелей перекрытия см. лист 15.
7. Все работы должны выполняться собязательным соблюдением правил техники безопасности (СНиП III А. 11-70)

1972	Гостиница на 109 мест	Монтаж подземной части	Типовой проект 284-5-18	Часть 01 Раздел 01-1	Лист 17

ЦНИИЭП жилища г Москва

Согласовано

Согласовано

Строгично: Горшков, Николаева, Николаева, Горшков

Гл. гр пор. Гальпин пр. Ст инж. Гр. работ

Гл. арх. Пальман, Нестеров, Добычинский

Гл. мастер. Гл. арх. пр. Гл. инж. пр.

Дата, Инв. №, Взам. инв. №

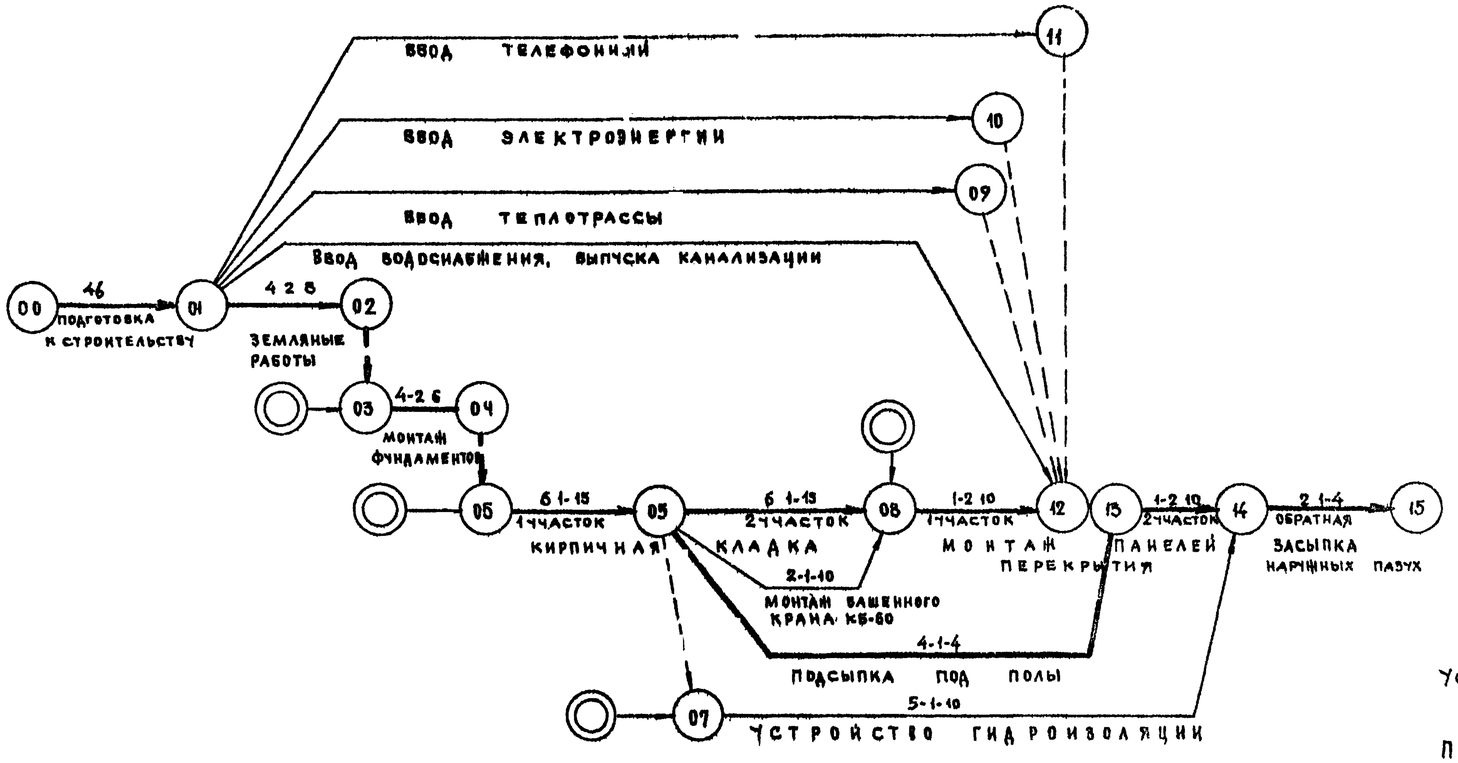

Условные обозначения см. на листе 23 раздела 1.1-1 часть 1.

Продолжительность критического пути 70 дней

ТАБЛИЦА ИСХОДНЫХ ДАННЫХ

Предшествующая работа	№ п.п.	Шифр	Характеристика работы: Наименование	Продол. в днях	Объем: Ед. изм.	Объем: К-во	Трудоемкость чел. дн	Колич. маш. см	Исполнитель (звено бригада): № зв.	Профессия	К-во в день	Сменность	Механизмы: Наименование	К-во	Примечание
—	1	00 01	Подготовка к строительству	46											
Подготовка к строительству	2	01 02	Земляные работы	4	м3	1900	32	5		Землекопы	8	2	Экскаватор Э-652	1	
Земляные работы 1чч	3	03 04	Монтаж фундаментов	4	шт / м3	250 / 80	25	7		Монтажники конструкций	6	2	Пневмоколесный кран Э-1254	1	
Монтаж фундаментов 1чч	4	05 08	Кирпичная кладка	6	м3	420	190	12		Каменщики плотники	15	1	То же		
Кирпичная кладка 1чч	5	06 13	Подсыпка под полы	4	м3	850	16	3		Землекопы	4	1	То же		
Кирпичная кладка 1чч	6	07 14	Устройство гидроизоляции	4	м2	500	54	—		Изолировщики	10	1	—		
Кирпичная кладка 1чч	7	06 08	Монтаж башенного крана	2	шт	1	20	—		Монтажники механики	10	1	—		
Кирпичная кладка	8	08 14	Монтаж панелей перекрытия	2	шт / м3	140 / 70	20	4		Монтажники конструкций	10	2	Башенный кран КБ-60	1	
Монтаж панелей перекрытия	9	14 15	Обратная засыпка наружных пазух	2	м3	450	8	0,5		Землекопы	4	1	Бульдозер Д-159Б	1	
			Итого				251								

1972	Гостиница на 109 мест	График производства работ	Типовой проект 284 5 18	Часть 01 Раздел 01	Лист 18

ЦНИИЭП жилища г. Москва

Согласовано

Согласовано

Дата 1-6-72

Взамен

Гл. инж. проекта Горшков

Гл. инж. пр. Чугина

Рук. гр. Чугина

Ст. инж. Горшков

Гл. инж. мас. Пальмин

Гл. арх. пр. Мостерор

Гл. инж. пр. Новопольцев

Разр. бот. Просерил

NN пп	Наименование	Тип марка	К-во	Назначение
1	Экскаватор	Э-652	1	Земляные работы
2	Кран гусеничный со стрелой 20м	Э 1254	1	Монтаж сборных элементов
3	Бульдозер	Д-159 Б	1	Земляные работы
4	Автокран	К-104	1	Разгрузка транспортных средств
5	Автомашина с прицепом	Зил-150	2	Транспорт изделий
6	Автосамосвалы	—	по расчету	Транспортирование грунта
7	Пневмотрамбовка	И-157	2	Уплотнение грунта
8	Гудронатор	Д-251	1	Гидроизоляция стен
9	Нивелир	МГ	1	Геодезические работы
10	Рейка геодезическая	—	1	
11	Теодолит	ТГ	1	
12	Рулетка стальная	Длиной 50м	1	
13	Проволока стальная	d=1мм	600м	
14	Уровень с рейкой дл 1.2м	Гипрооргсельстрой	6	Проверка положения конструкции
15	Отвес	400гр	6	
16	Отвес	600 гр.	6	
17	Метр складной	ГОСТ 7253-54	6	Кирпичная кладка
18	Угольник деревянный	—	6	
19	Порядовка инвентарная	Металлическая	12	
20	Шнур- причалка	—	300м	
21	Скоба для крепления причалки	—	12	Крепление шнура при кладке стен
22	Кельма комбинированная	Гипрооргсельстрой	12	Кирпичная кладка
23	Расшивки	—"—	12	Заглаживание и уплотнение раствора в швах кладки
24	Ковш- лопата	—"—	6	Кирпичная кладка

NN пп	Наименование	Марка тип	К-во	Назначение
25.	Молоток- кирочка	Гипрооргсельстрой	6	Кирпичная кладка
26.	Конус- стандартный	—	6	Для определения качества раствора
27	Ящики металлические	Емкость 0.37м³	6	Для раствора
28.	Поддоны для кирпича	На 200 шт	50	Подъем кирпича на рабочее место каменщиков
29	Захват футлярный	Гипрооргсельстрой	2	Подъем кирпича
30	Обноска инвентарная	Гипрооргсельстрой	44	Разбивка осей
31	Узел приемки, перемешивания и выдачи раствора	Оргтехстрой Главцентростроя	1	Кирпичная кладка
32	Строп- гирлянда	—"—	2	Для подачи раствора на рабочее место каменщика
33.	Строп четырехветвевой	Гипрооргсельстрой	2	Для монтажа панелей перекрытия
34	Строп двухветвевой	—"—	2	Для монтажа фундаментных блоков
35.	Подмости панельные	Разм 2.5х5.3	12	Кирпичная кладка
36.	—"—	Разм 2.5х4.5	8	—"—
37.	—"—	Разм 2.5х3.2	8	—"—

1972	Гостиница на 109 мест	Ведомость основных машин, оборудования, приспособлений и инструментов	Типовой проект 284-5-18	Часть 01 Раздел 0Н Лист 19

Согласовано: Дата; Инженер; Согласовано; Согласовано; Строгачов, Горшков, Николаев, Горшков; Рукгр пор; Гл инж пр; Разработ; Проверил; Ардат; Тальман; Честеров; Довженко; Рук маст; Гл инж маст; Гл арх пр; Гл инж пр; Гостиница; Москва

Железобетонные изделия

Марка	Альбом каталог	№ листа	Наименование	Размеры в мм l	b	h	Объем м³	Вес т	Всего Кол-во шт	Объем м³
Ф-8	Серия 1.112-1 вып. 1	49	Плиты железобетонные для ленточных фундаментов	2380	800	300	0,55	1,395	5	2,80
Ф8-12		51		1180	800	300	0,274	0,685	54	14,80
Ф-10		41		2380	1000	300	0,608	1,520	62	37,696
Ф10-12		43		1180	1000	300	0,30	0,750	19	5,70
Ф10-9		35		980	1000	300	0,19	0,495	90	17,10
Ф12		33		2380	1200	300	0,703	1,760	10	7,030
Ф12-12		35		1180	1200	300	0,347	0,870	2	0,694
Ф12-8		61		780	1200	300	0,228	0,570	8	1,874
Ф28-8		5		780	2800	500	0,896	2,240	2	1,792
Ф14-12а	Серия 1.112-1 вып-2	15	Плиты железобетонные для ленточных фундаментов	1180	1400	300	0,416	1,040	1	0,416
Ф20а		7		1180	2000	300	0,975	2,440	2	1,950
ФСН8	Серия 1.116-1 вып-1	10	Блоки бетонные для стен подвалов	1180	500	280	0,159	0,380	4	0,64
ФБС5-6		6		780	500	580	0,215	0,520	13	2,795
ПТ63-12	Серия 1.141-1	В 1	Панели с круглыми пустотами	6280	1190	220	0,884	2,210	2	1,77
ПТ63-10		В 6		6280	990	220	0,730	1,825	5	3,65
ПТ60-12		В 2		5980	1190	220	0,843	2,110	3	2,53
ПТ60-10		В 6		5980	990	220	0,695	1,740	2	1,39
ПТ39-12		В 8		3880	1190	220	0,554	1,385	6	3,324
ПТ39-10		В 11		3880	990	220	0,456	1,140	10	4,56
ПТ36-12		В 9		3580	1190	220	0,512	1,280	1	0,51
ПТ36-10		В 11		3580	990	220	0,427	1,055	2	0,84
ПТ30-12		В10		2980	1190	220	0,431	1080	11	4.74
ПТ30-10		В 11		2980	990	220	0,353	0,882	8	2,82
ПС39-15		В 8		3880	1490	220	0,735	1,835	3	2.20
ПС39-12		В 8		3880	1170	220	0,554	1,385	6	3,33
ПС30-15		В 10		2980	1490	220	0,570	1,425	11	6,27
ПС30-12		В 10		2980	1190	220	0,431	1080	62	26,65
ПТ27-10		В 11		2680	990	220	0,318	0,795	2	0,636
ПТ27-12		В12		2680	1190	220	0,388	0,970	3	0,776
П 5а	Серия ИС-01-04 вып. 2	33,34	Канальные плиты	2400	590	160	0,23	0,58	9	2,07
П 3а		33,34		1450	590	160	0,09	0,23	2	0,18
ПП 24-10	ИИ 03-02 АЛ 15-64	4	Плита плоская	2380	990	120	0,28	0,700	2	0.56
ПТП 11-9	—"—	5		1100	900	80	0,079	0,196	1	0,079
ППР-1	ИИ-03-02 АЛ 15-64	24	Плита приямка	1580	1300	100/50	0,136	0,340	11	1,496
Б 13	Серия 1.139-1 вып. 1	1	Не несущие перемычки	1300	120	65	0,01	0025	212	2,12
Б 18		3		1800	120	140	0,030	0,075	3	0,07
Б 22		5		2200	120	140	0,037	0,095	10	0,67
Б 24		6		2450	120	140	0,041	0,105	2	0,08
БУ 13	Серия 1.139-1 вып. 1	10	Несущие перемычки	1300	120	220	0,034	0,085	15	0,510
БУ 19		12		1950	120	220	0,051	0,130	32	1,63
БУ 28		21		2800	380	290	0,307	0,770	2	0,61
БУ 15		26		1550	120	220			1	
БП 13	Серия 1.139-1 вып. 1	25	Плитные перемычки	1300	380	65	0,032	0,080	13	0,416
БП 18		27		1800	380	140	0,095	0,240	6	0,570
БП 24		30		2450	380	140	0,130	0,325	4	0,520
ЛМ 28-11	Серия 1.151.1 вып.2	1	Лестничные марши	3261	1050	289	0,428	1070	1	0,428
АПР 25-13К	Серия 1.152-5 вып. 1	31	Лестничные площадки	2780	1370	300	0,322	0,970	1	0,322
АПР 22-13К		7		2480	1370	300	0.289	0,870	1	0,289
АПР 22-16К		13		2480	1670	300	0.329	1,000	1	0.329
ЛС 11-17	Серия 1.155-1 вып. 1	25	Отдельные ступени	1050	340	213	0.041	0,110	15	0.615
ЛС 11-17К		42		1050	290	213	0,029	0,083	3	0,087
ЛС 12-17К				1200	290	213	0,034	0,098	2	0,068
ЛС 12-17		26		1200	340	213	0,047	0,130	14	0,658
ЛС 12-17ж				1200	310	142	0.023	0,070	1	0,023
П 60	С.ИИ-03-02 Альб. 108	10	Прогоны	5980	200	500	0,60	1,500	2	1,20

Металлические изделия

Марка	Альбом каталог	№ листа	Наименование	Вес кг	Кол-во на цокольный этаж	Всего Кол-во шт	Вес кг
С-1	Раздел 107-1	1	Сетки	1.23	344	344	423,2
С-2		1		1.10	208	208	229.0
С-3		1		0.38	147	147	35.86
С-4		1		1.39	40	40	55.6
С-7		1		4.10	9	9	36.9
С-8		1		2.30	18	18	41.4
С-9		1		5.26	9	9	47.4
С-11		1		0.75	9	9	6.75
С-5		1	Только для фасада I	1.97	30	30	59 1
К-1		3	Каркасы	8.61	6	6	51 7
К-2		3		6.66	22	22	146 52
К-6		3		11.31	4	4	45.24
К-7		3		8.73	2	2	17.46
К-8		3		8.16	4	4	32.64
К-9		3		6.29	2	2	12.58
ПОЗ 16		3	ф4 ВI Арматура для	0.06	210	210	12.6
ПОЗ 17		3	ф6 АI армирования	0,19	120	120	22. 8
ПОЗ 18	Раздел 91-1	15	ф6 АI стен и заделки		ℓобщ=600 м	ℓобщ.=600 м	133.2
ПОЗ 21		15	ф4 ВI ниш		ℓобщ=270 м	ℓобщ=270 м	27.0
МУ-1	Раздел 01-1	16	Монолитные участки				246.20
МУ-2		16					33.80
АМ-1	Раздел 107-1	3	Металлические анкера	0.42	150	150	63.00
АМ-2		3		0.46	22	22	10. 12
АМ-3		3		0.62	44	44	27.28
М-2	Раздел 107-1	3	Закладная деталь	6.24	2	2	12.48
—	—	—	L 100 × 10	—	—	ℓ = 12 м	180. 9
МР 2	ИИ-03-03 Альб 71-64	14	Решетка ограждения приямка	35.24	10	10	352 40
МБ 10	Раздел 10.7-1	6	Металлическая балка	29. 16	1	1	29. 16
М П	—"—	5	Металлический	6.69	2	2	13.38
МПЧ	—"—	5	поручень	2.33	1	1	2.33

Столярные изделия

Наимен	Варианты	Марка	Чертежи: Серия каталог, раздел	Чертежи: № листов	Размеры мм: Длина ℓ	Ширина b	Высота h	Площ м	Кол во штук на цок этаж	Всего Кол-во шт	Площ м²
Окна	Г	ОС 06-09	1.136-3 / 1	1	878	94	562	0.49	15	15	7.35
	Г	ОР 06-09		47	886	176	564	0.50	15	15	7.50
	Д	ОС 15-09		14	878	94	1462	1.28	10	10	12.80
	Д	ОР 15-09		60	886	176	1464	1.30	10	10	13.00
Двери внутрени		ДТ 8П	1.135-1 Альбом II	9	880	74	2088	1.80	4	4	7.20
		ДТ8Л, ДТ8Л*		9	880	74	2088	1.80	6+1	6+1	12.60
		Д10П	ГОСТ 6629-64	1-7	670	74	2071	1.38	8	8	11.04
		Д10Л		1-7	670	74	2071	1.38	1	1	1.38
		ДТ77*	1.135-1 Альбом II	12	1488	94	2088	3.11	1	1	3.11
Двери наруж		ДВ8-1	1.135-1 Альбом I	1	886	94	2088	1.85	3	3	5.55
		ДВ8-8		113	886	94	2088	1.85	4	4	7.40
Двери электр щитов		ДСТ 9Л	1.135-1 Альбом II	17	986	94	1888	1.72	1	1	1.72
		ДСТ 9П		17	986	94	1888	1.72	1	1	1.72
		ШВК-1	Часть 10 Раздел 10.6-1	10	244	74	374	0.09	8	8	0.72
		ШСТ-1		10	374	74	2444	0,91	1	1	0.91
Доски подоконн		ДО 10-25	1.136-2 / 1	7	1000	250	40	0.04	25	25	1.00
		ДО 10-35		10	1000	350	40	0.04	25	25	1.00
Дверца шк. подвл. крана		ДПШ	Часть 10 Раздел 10.6-1	9	274	74	374	0.10	2	2	0.20

На двери ДТ8Л* и ДТ77* устанавливаются закрыватели дверные с гидравлическим амортизатором №1. Завод изготовитель „Компрессор" г. Рига. Количество - 2 шт.

1973	Гостиница на 109 мест.	Спецификация изделий	Типовой проект 284-5-18	Часть 01 Раздел 01-1	Лист 20

Гостиница жилищ

Рук. мастер. Ар. Дт; Гл. инж. проекта Пальцман; Гл. арх. пр. Нестеров; Гл. инж. пр. Доценко; Ст. инж. Кнауре