ПРОЛЕТНЫЕ СТРОЕНИЯ СБОРНЫЕ ЖЕЛЕЗОБЕТОННЫЕ ИЗ БАЛОК ДВУТАВРОВОГО СЕЧЕНИЯ С ПРЕДВАРИТЕЛЬНО НАПРЯГАЕМОЙ АРМАТУРОЙ ДЛЯ ПУТЕПРОВОДА НА СТАНЦИИ СМОЛЕНСК – ЦЕНТРАЛЬНЫЙ ПОД НАГРУЗКУ КЛАССА А14 и НК–80

ВЫПУСК 1

Балки пролетного строения длиной 31,35 м , высотой 1,53 м , армированные пучками из 4 стальных канатов К7 по ГОСТ 13840–68*

РАБОЧИЕ ЧЕРТЕЖИ

инв.N 42055–М

Инв.N подл.	Подпись и дата	Взам. инв.N
42055-М-1	15.06.90	

tit–a

Формат А3

ПРОЛЕТНЫЕ СТРОЕНИЯ СБОРНЫЕ ЖЕЛЕЗОБЕТОННЫЕ ИЗ БАЛОК ДВУТАВРОВОГО СЕЧЕНИЯ С ПРЕДВАРИТЕЛЬНО НАПРЯГАЕМОЙ АРМАТУРОЙ ДЛЯ ПУТЕПРОВОДА НА СТАНЦИИ СМОЛЕНСК – ЦЕНТРАЛЬНЫЙ ПОД НАГРУЗКУ КЛАССА А14 и НК–80

ВЫПУСК 1

Балки пролетного строения длиной 31,35 м , высотой 1,53 м , армированные пучками из 4 стальных канатов К7 по ГОСТ 13840–68*

РАБОЧИЕ ЧЕРТЕЖИ

Разработаны институтом " Союздорпроект "

Директор " Союздорпроекта " /Постовой Ю.В./

Главный инженер проекта /Старова Л.Н./

30.12.1999г

Инв.№ подл.	Подпись и дата	Взам. инв.№
42055-М-2	30.12.99	

Обозначение документа	Наименование	Стр.
3.503.1-81.СМ-1-ТТ	Технические требования	3
3.503.1-81.СМ-1-1ФЧ	Балка пролетного строения Б 3135.140.153	5
	Опалубочный чертеж	
3.503.1-81.СМ-1-2	Балка пролетного строения Б 3135.140.153	6
	Схема армирования балки ненапрягаемой арматурой	
3.503.1-81.СМ-1-3	Балка пролетного строения Б 3135.140.153	9
	Схема армирования балки напрягаемой арматурой	
3.503.1-81.СМ-1-4	Пучок из канатов К7 . Спираль	10
3.503.1-81.СМ-1-5	Сетка плиты СП140-ТАII(AIII)-5	11
3.503.1-81.СМ-1-6	Сетка ребра СР153-ТАII(AIII)-9(10,11,14,15)	12
3.503.1-81.СМ-1-7	Сетка ребра СР153-ТАII(AIII)-12,СР153-ТАI-13	13
3.503.1-81.СМ-1-8	Каркас К-ТАI-4,К20-ТАI-4	14
3.503.1-81.СМ-1-9	Сетка вута СВ-ТАI-4	15
3.503.1-81.СМ-1-10	Сетка торца СТ153-ТАII(AIII)-2	15
3.503.1-81.СМ-1-11	Изделие закладное МН-ТАII(III)-13	16
3.503.1-81.СМ-1-12	Фиксатор	16
3.503.1-81.СМ-1-13РС	Ведомость расхода стали	17
3.503.1-81.СМ-1-14	Расчетный лист	18

Взам.инв.№

Подпись и дата 30.06.00

Инв.№подл. 42055-М-3

Изм	Кол.уч	Лист	Nдок	Подпись	Дата	3.503.1-81.СМ-1		
Н.контр.		Федоров				Содержание	Стадия	Лист	Листов
Нач.ОИС		Федоров					Р		1
Гл.спец.		Старова			30.12.99		СОЮЗДОРПРОЕКТ	
Вед.инж.		Штеменко						
Инж.IIIкат.		Завьялова						

sod15

Формат А4

Настоящие рабочие чертежи сборных предварительно напряженных железобетонных балок пролетных строений длиной 31,35м высотой 1,53 м разработаны для переустройства Пятницкого путепровода на станции Смоленск – Центральный под нагрузку А-14 и НК-80. Применение балок на других объектах необходимо согласовывать с „Союздорпроектом".

Балки изготавливают в опалубке балок длиной 33 м по рабочим чертежам серии 3.503.1-81 выпуск 7-1 .

При компоновке габаритов расстояние между балками принимать не менее 1,70 м и не более 1,96 м

При изготовлении балок руководствоваться ТУ35-1842-88 с изв.1 и 2 и СНиП 3.06.04-91 , Техническими требованиями выпуска 7-1 серии 3.503.1-81 и ТТ настоящего выпуска .

Материалы

Балки изготавливают из тяжелого бетона по ГОСТ 26633-91

Класс бетона по прочности на сжатие – В40

Марка бетона по морозостойкости – F200

Марка бетона по водонепроницаемости – W6

Арматурная сталь класса А-I по ГОСТ 5781-82* марок Ст3сп , Ст3пс по ГОСТ 380-94, класса А-II по ГОСТ 5781-82* марок Ст5сп , а Ст5пс /кроме вертикальных стержней сеток ребра и сеток торцов/ по ГОСТ 380-94, класса Ас-II марки 10ГТ по ГОСТ 5781-82*, класса А-III марок 25Г2С и 35ГС по ГОСТ 5781-82* при этом сталь марки 35ГС в сетках плиты ставить не разрешается .

Прокатная полосовая сталь по ГОСТ 103-76*, прокатная листовая по ГОСТ 19903-74* марок Ст3сп5-1 и Ст3пс5-1 по ГОСТ 535-88*

Трубы стальные бесшовные по ГОСТ 8732-78* из стали марок Ст2сп по ГОСТ 380-94 , марок 10 или 20 по ГОСТ 1050-88* , марки 10Г2 по ГОСТ 4543-71*

Вязальная проволока по ГОСТ 3282-74* и ГОСТ 6727-80*

В качестве напрягаемой арматуры приняты горизонтальные пучки из 4 стальных канатов К7 диаметром 15 мм по ГОСТ 13840-68*

Изм	Кол.уч	Лист	Nдок	Подпись	Дата	3.503.1-81.СМ-1-ТТ		
Н.контр.		Федоров				Технические требования	Стадия	Лист	Листов
Нач.ОИС		Федоров					Р	1	2
Гл.спец.		Старова			30.12.99		СОЮЗДОРПРОЕКТ	
Вед.инж.		Штеменко						
Инж.IIIкат.		Завьялова						

Формат А4

Таблица 1

Длина балки	Натяжение пучков			Контролируемое напряжение в арматуре после ее натяжения		Передаточная прочность бетона
	Начальное напряжение в арматуре σ_p	Усилие в пучке	Вытяжка при натяжении с двух сторон /L=33м/	после заанкеривания σ_{con1}	через 2 дня σ_{con2}	
м	МПа	кН/тс/	мм	МПа	МПа	МПа
31,35	1033,25	574,5 /58,6/	2 x 97	1011,9	982,4	75%В40
Ер=1,67x10^5 МПа 1 кН = 0,10197 тс 1 МПа = 10,197 кгс/см^2						
Кратковременный выгиб балок после передачи усилия обжатия на бетон(в середине пролета),мм				Б3135.140.153		34,8

Таблица 2

Длина балки, м	Температурная зона, Т	Класс бетона по прочности на сжатие	Минимальная отпускная прочность в % от проектной прочности		Величина консольного свеса балки, в метрах, при отпускной прочности бетона				
			при положительной температуре	при отрицательной температуре (замораживание)	не менее 75%	не менее 80%	не менее 83% не ранее чем через 7 дн.	не менее 90% не ранее чем через 16 дн.	не менее 100% не ранее чем через 28 дн.
31,35	1	В40	75%	75%	2,40	2,90	2,99	3,09	3,24

Балки пролетного строения длиной 31,35 м изготавливаются в опалубке балок длиной 33 метра, высотой 1,53 метра по серии 3.503.1-81 выпуск 7-1

Требования к изготовлению балок, армированию напрягаемой и ненапрягаемой арматурой, маркировке балок и прочие конструктивные требования см, Технические требования в выпуске 7-1 серии 3.503.1-81

Часть арматурных изделий принята из выпуска 6-1 серии 3.503.1-81. При пользовании выпусками 7-1 и 6-1 в маркировке изделий принимать Т=1, а требования к ГОСТ и маркам сталей откорректировать в соответствии с указаниями настоящих Технических требований

Контролируемое усилие, передаточная прочность бетона /прочность бетона в момент передачи усилия обжатия на бетон/ и прочие характеристики натяжения даны в таблице

Отпускная прочность бетона в зависимости от величины консольного свеса балок при складировании, перевозке и монтаже балок приведена в таблице 2

Балка Б 3135.140.153

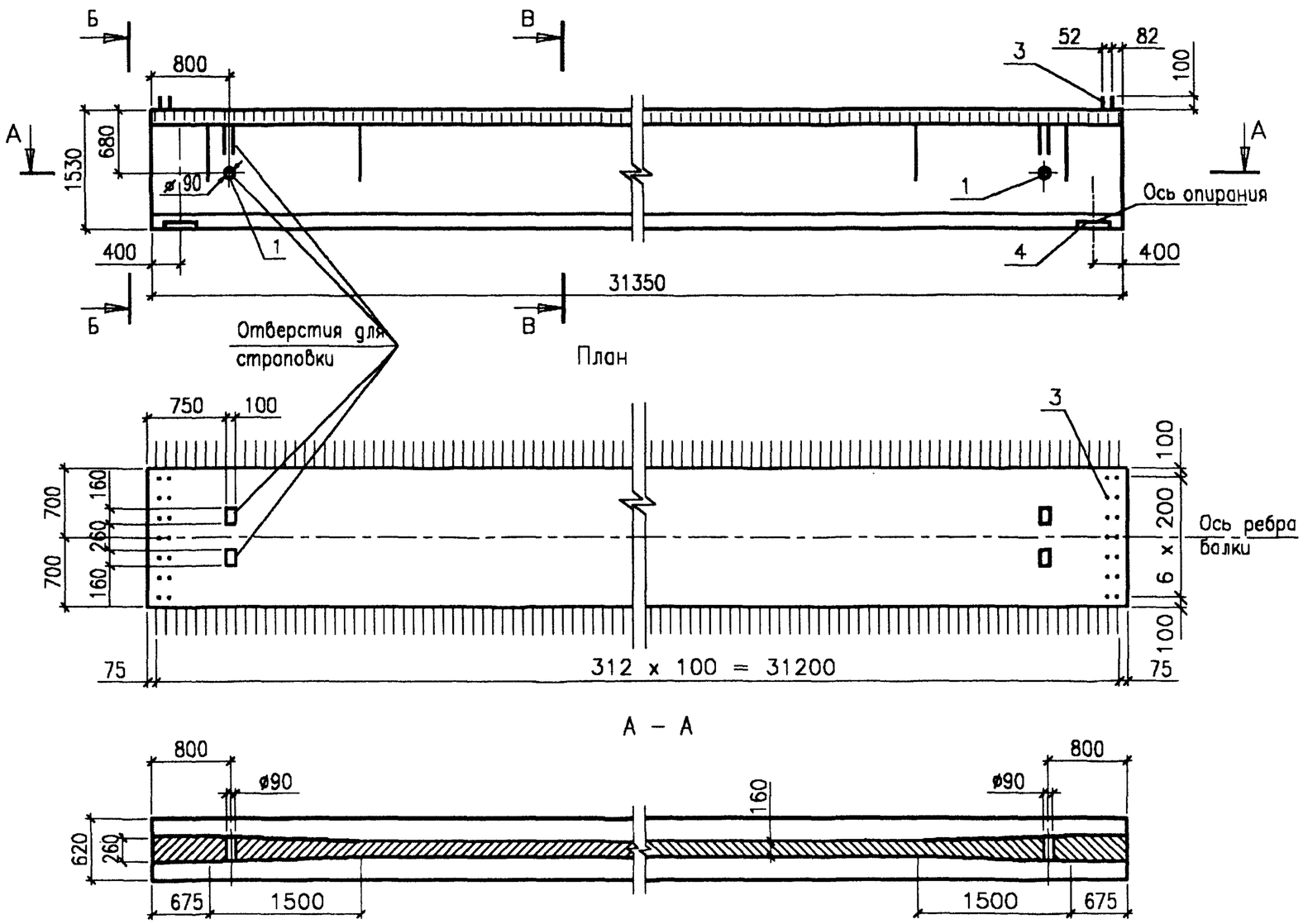

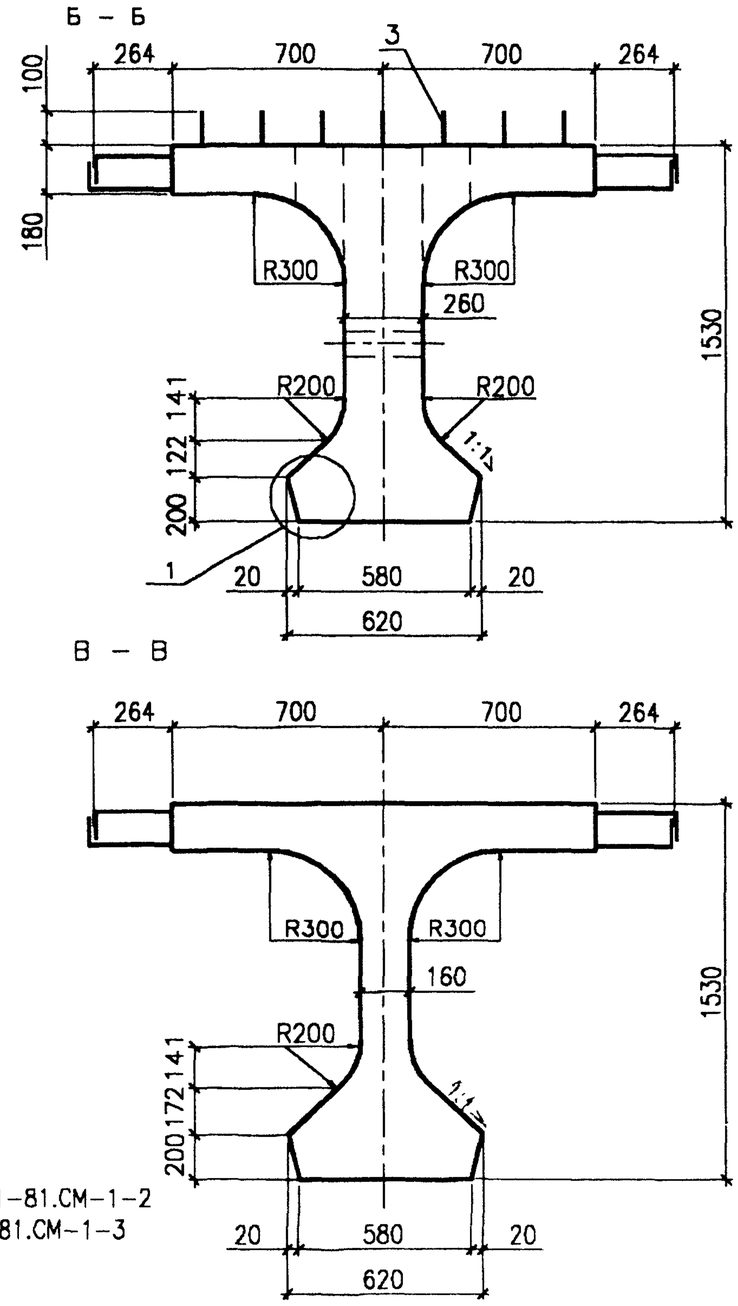

1. Узел 1 см. 3.503,1-81.7-1-1ФЧ
2. Схему армирования балки ненапрягаемой арматурой см. 3.503.1-81.СМ-1-2
3. Схему армирования балки напрягаемой арматурой см. 3.503.1-81.СМ-1-3
4. Поз. 4 устанавливается по требованию заказчика

Марка балки	Класс бетона	Марка бетона по морозостойкости	Марка бетона по водонепроницаемости	Объем бетона	Масса балки
	МПа			$м^3$	т
Б3135.140.153	В40	F 200	W 6	20,6	51,5

Изм	Кол.уч	Лист	Nдок	Подпись	Дата
Н.контр.		Федоров			
Нач.ОИС		Федоров			
Гл.спец.		Старова			30.12.99
Вед.инж.		Штеменко			
Инж.IIкат.		Завьялова			

3.503.1-81.СМ-1-1ФЧ

Балка пролетного строения Б3135.140.153 Опалубочный чертеж

Стадия	Лист	Листов
Р		1

СОЮЗДОРПРОЕКТ

Инв.N подл. 42055-М-5 | Подпись и дата | Взам.инв.N

ор

Формат А3

42055-М 5

Балка Б3135.140.153

Схема армирования балки ненапрягаемой арматурой

Защитный слой бетона 20 мм*)

*) Защитный слой для верхних сеток плиты 50мм

Ж–Ж

План верхних сеток плиты

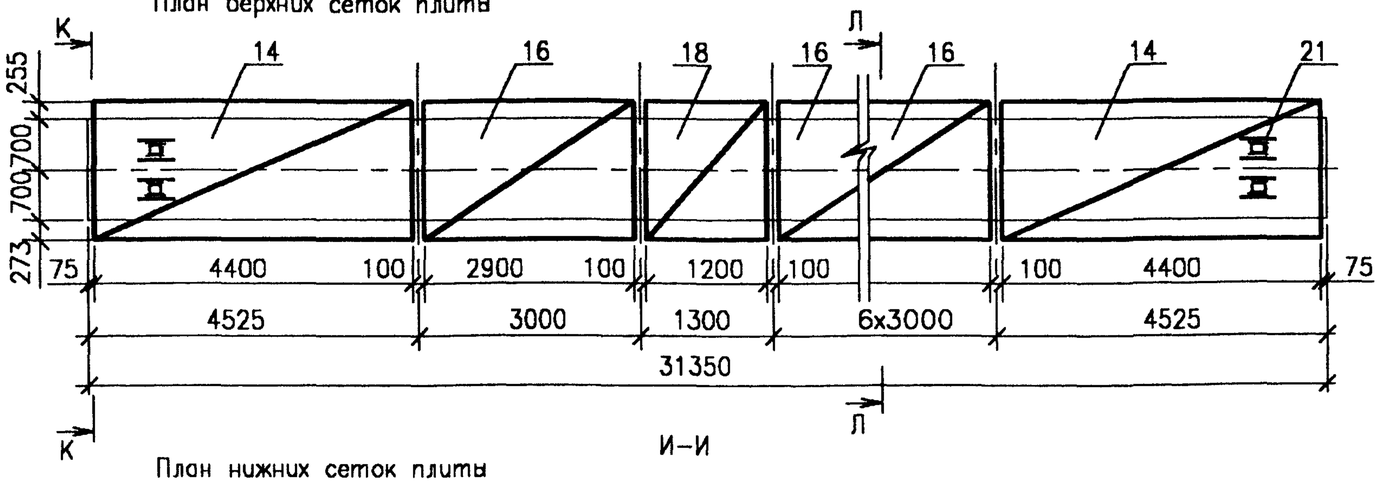

И–И

План нижних сеток плиты

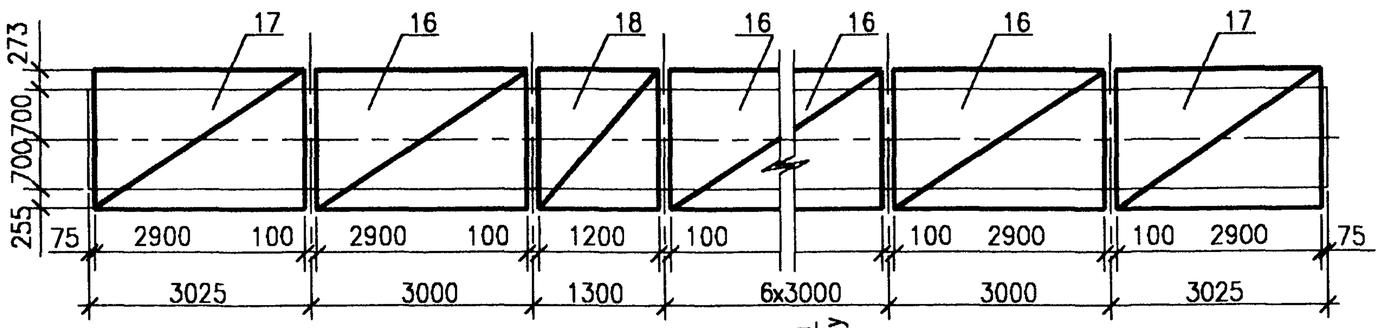

1. Опалубочный чертеж см. 3.503.1–81.СМ–1–1ФЧ
2. Схему армирования балок напрягаемой арматурой см. 3.503.1–81.СМ–1–3
3. Спецификацию см. лист 3

К–К

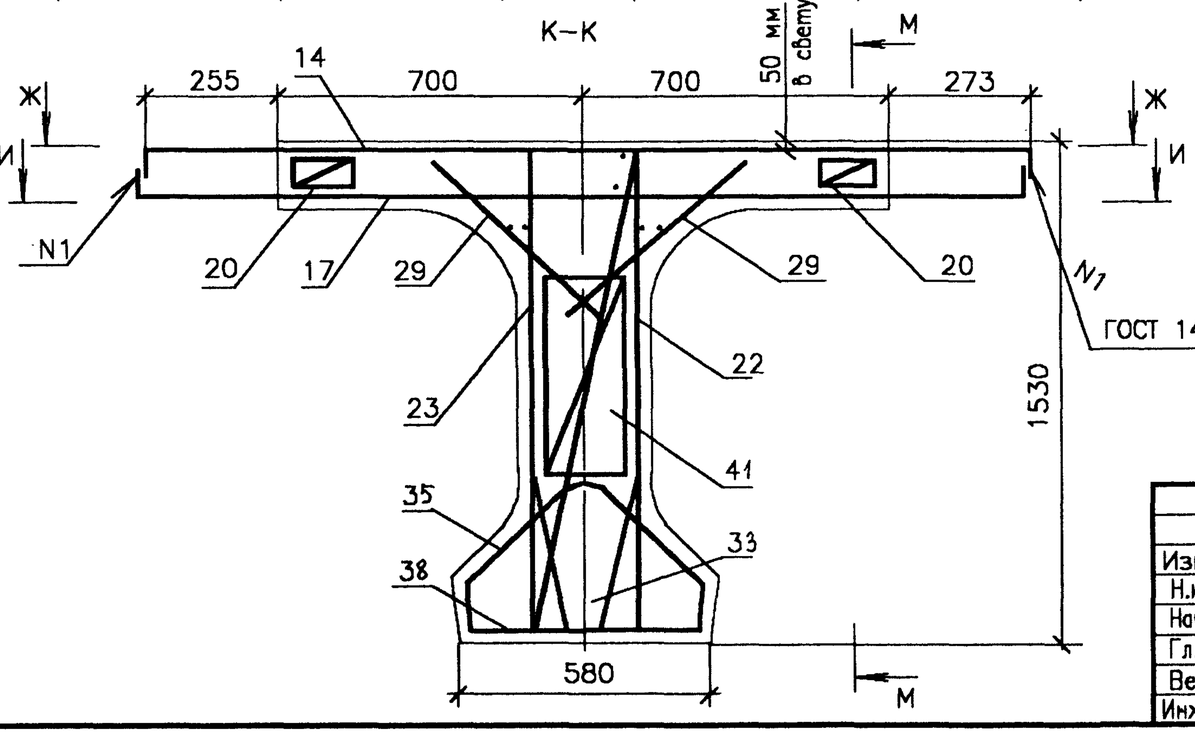

Л–Л

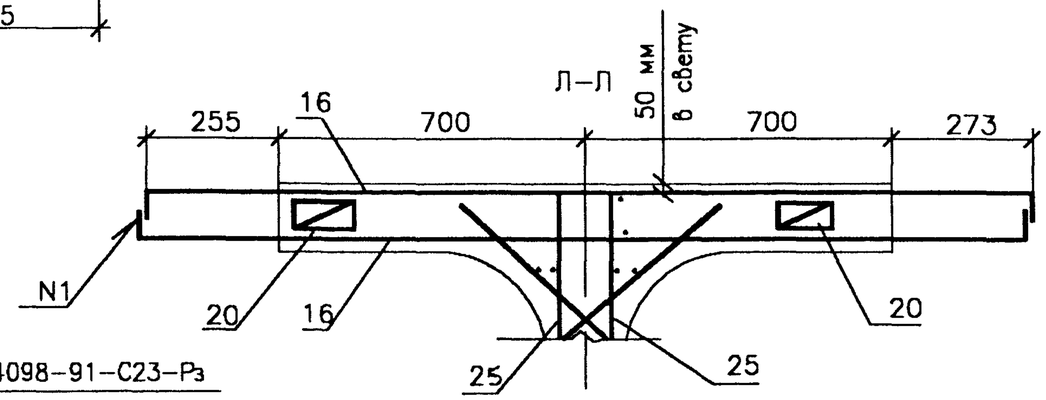

Изм	Кол.уч	Лист	Nдок	Подпись	Дата
Н.контр.		Федоров			
Нач.ОИС		Федоров			
Гл.спец.		Старова			30.12.95
Вед.инж.		Штеменко			
Инж.IIIкат		Завьялова			

3.503.1–81.СМ–1–2

Балка пролетного строения Б3135.140.153
Схема армирования балки ненапрягаемой арматурой

Стадия	Лист	Листов
Р		1

СОЮЗДОРПРОЕКТ

Инв.№ подл. 42055-М-8 | Подпись и дата | Взам.инв.№

plita

Формат А3

42055-М 6

Балка Б3135.140.153

М – М

Сетки ребра и торцов

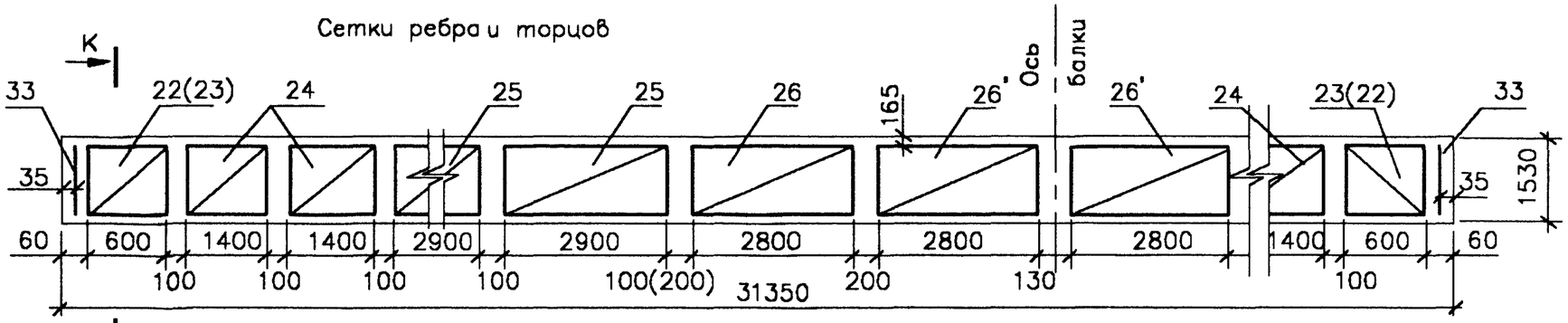

К – К

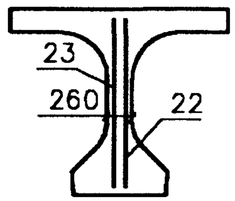

Сетки верхних бутов

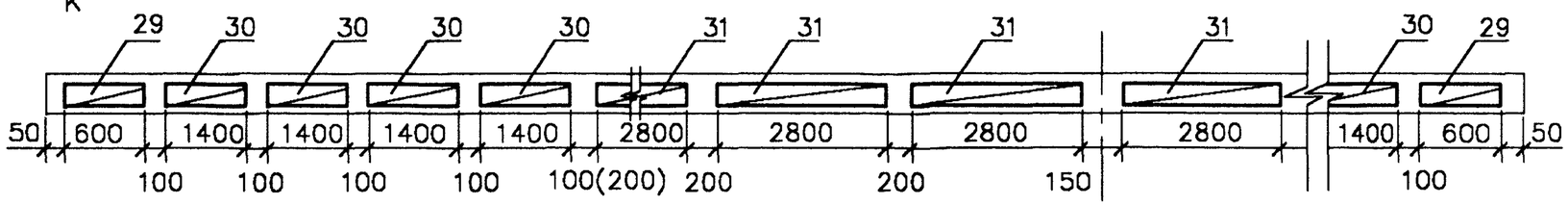

Верхние каркасы нижнего пояса

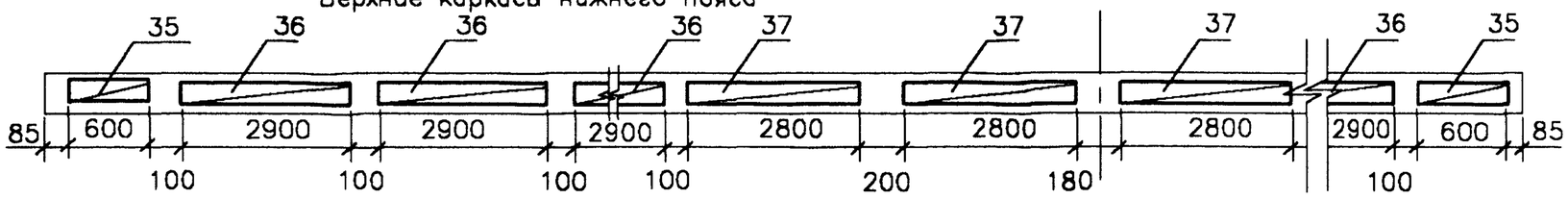

Нижние каркасы нижнего пояса

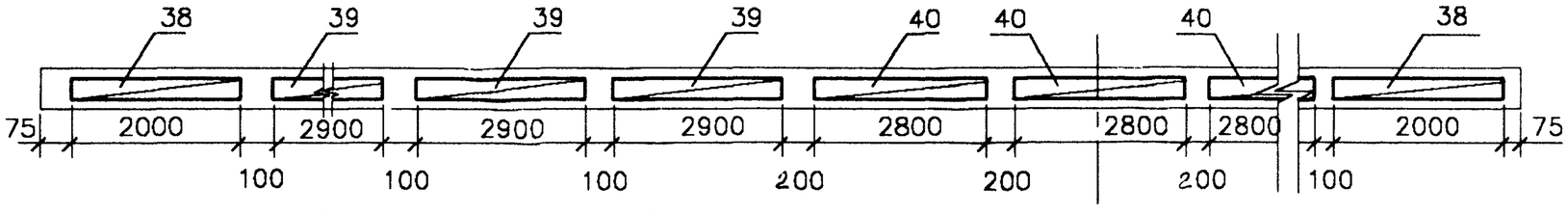

Фиксаторы плиты и ребра

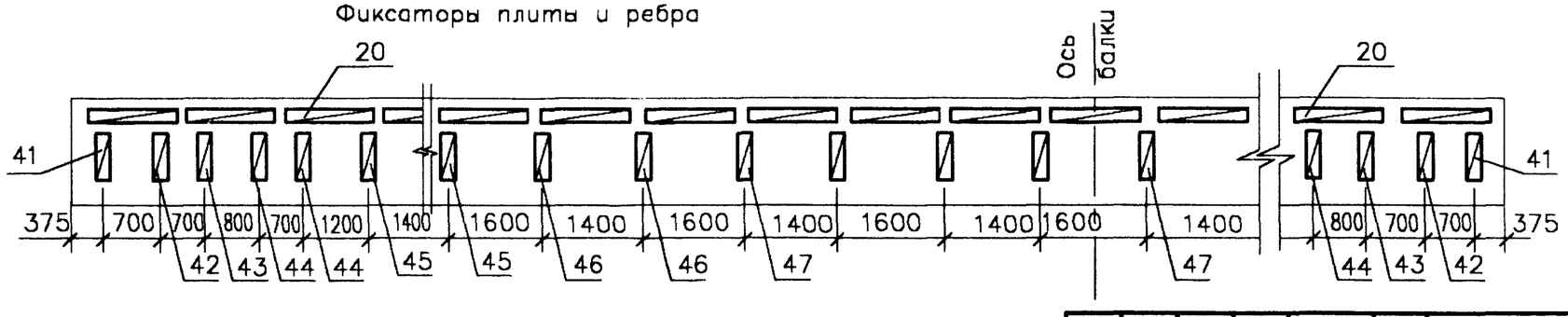

Значения в скобках даны для противоположной стороны балок

Изм	Кол.уч	Лист	N док	Подпись	Дата	3.503.1–81.СМ–1–2	Лист 2

Взам.инв.№

Подпись и дата 15.06.00

Инв.N подл. 42055-М-7

Формат А3

reb

Поз	Наименование	Кол.	Обозначение документа	Масса ед.,кг	
				А-II	А-III
	Изделие закладное				
1	МН-TAII(AIII)-13	2	3.503.1-81.СМ-1-11	5,0	5,0
3	Болт М16 , ℓ =240/ ℓо=100/	28	ГОСТ 7798-70*	0,4	0,4
4	МН-TAII(AIII)-2	2	3.503.1-81.6-1-1	28,2	27,5
	Пучок арматурный				
7	Н33-К7-1	1	3.503.1-81.СМ-1-3(4)	160,0	160,0
8	Н33-К7-2	2	3.503.1-81.СМ-1-3(4)	160,0	160,0
9	Н33-К7-3	2	3.503.1-81.СМ-1-3(4)	160,0	160,0
10	Н33-К7-4	4	3.503.1-81.СМ-1-3(4)	161,1	161,1
13	Ø 28AIII , ℓ = 16600	2	без чертежа	80,3	80,3
	Сетка плиты/сварная/				
14	СП140-TAII(AIII)- 1	2	3.503.1-81.7-1-28	206,9	196,6
16	СП140-TAII(AIII)- 4	15	3.503.1-81.7-1-30	111,6	109,9
17	СП140-TAII(AIII)- 3	2	3.503.1-81.7-1-29	127,5	120,6
18	СП140-TAII(AIII)- 5	2	3.503.1-81.СМ-1-5	47,5	47,5
20	Фиксатор Ф-TAI-2(1)	42	3.503.1-81.6-1-40	1,5	1,5
21	Ø12AII(AIII) , ℓ = 500	8	без чертежа	0,5	0,5
	Сетка ребра				
22	СР153-TAII(AIII)-9	2	3.503.1-81.СМ-1-6	20,8	20,8
23	СР153-TAII(AIII)-10	2	3.503.1-81.СМ-1-6	20,8	20,8
24	СР153-TAII(AIII)-11	8	3.503.1-81.СМ-1-6	45,2	45,2
25	СР150-TAII(AIII)-3	4	3.503.1-81.6-1-24	53,9	53,9
25'	СР150-TAII(AIII)-4	4	3.503.1-81.6-1-27	37,4	37,4
26	СР153-TAI-12	4	3.503.1-81.СМ-1-7	17,8	17,8
26'	СР150-TAI-5	4	3.503.1-81.6-1-29	15,3	15,3
29	Сетка бута СВ-TAI-4	4	3.503.1-81.СМ-1-9	1,3	1,3
30	СВ-TAI-2	16	3.503.1-81.6-1-30	2,8	2,8
31	СВ-TAI-3	12	3.503.1-81.6-1-30	3,4	3,4
	Сетка торца				
33	СТ153-TAII(AIII)-1	2	3.503.1-81.СМ- 10	6,4	6,4

Поз	Наименование	Кол.	Обозначение документа	Масса ед.,кг
35	Каркас К-TAI-4	2	3.503.1-81.СМ-1-8	3,6
36	К-TAI-2	6	3.503.1-81.7-1-37	14,1
37	К-TAI-3	4	3.503.1-81.7-1-37	9,6
38	К20-TAI-4	2	3.503.1-81.СМ-1-8	15,8
39	К20-TAI-2	6	3.503.1-81.7-1-43	22,7
40	К20-TAI-3	3	3.503.1-81.7-1-43	15,2
41	Фиксатор Ф153-TAI-6	2	3.503.1-81.СМ-1-12	1,7
42	Ф153-TAI-7	2	3.503.1-81.СМ-1-12	1,6
43	Ф153-TAI-8	2	3.503.1-81.СМ-1-12	1,5
44	Ф153-TAI-9	4	3.503.1-81.СМ-1-12	1,4
45	Ф150-TAI-4	4	3.503.1-81.6-1-43	1,4
46	Ф153-TAI-10	4	3.503.1-81.СМ-1-12	1,4
47	Ф150-TAI-5	8	3.503.1-81.6-1-43	1,4

Схема расположения поз.13

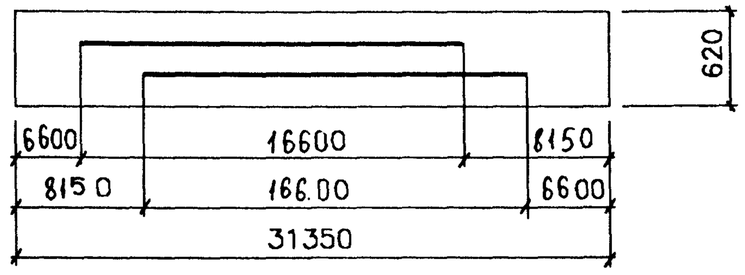

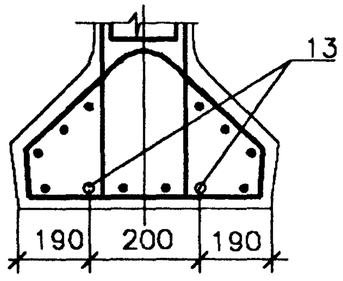

Инв.№подл. 42055-М-8 | Подпись и дата | Взам.инв.№

Изм	Кол.уч	Лист	Nдок	Подпись	Дата	3.503.1-81.СМ-1-2	Лист 3

Формат А3

spez

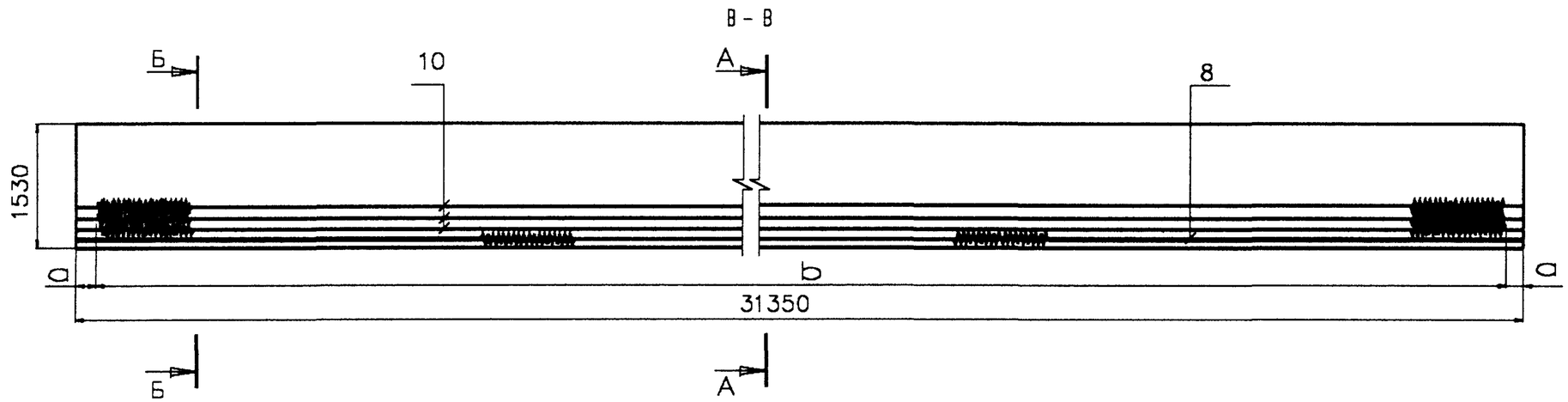

План второго арматурного ряда

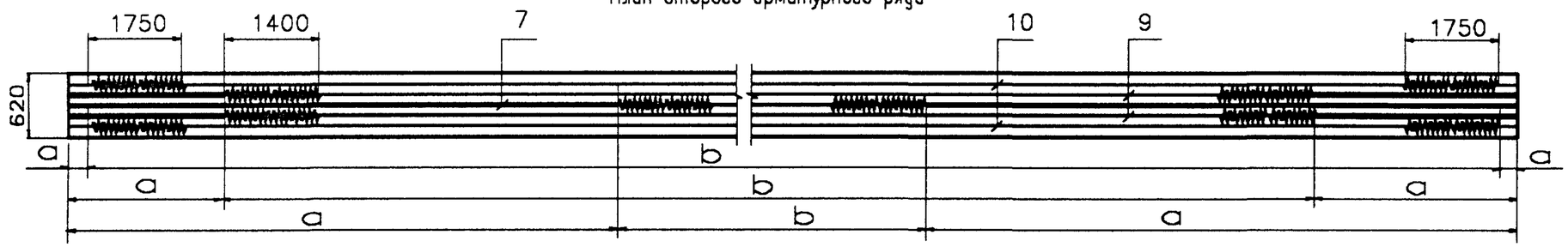

План первого арматурного ряда

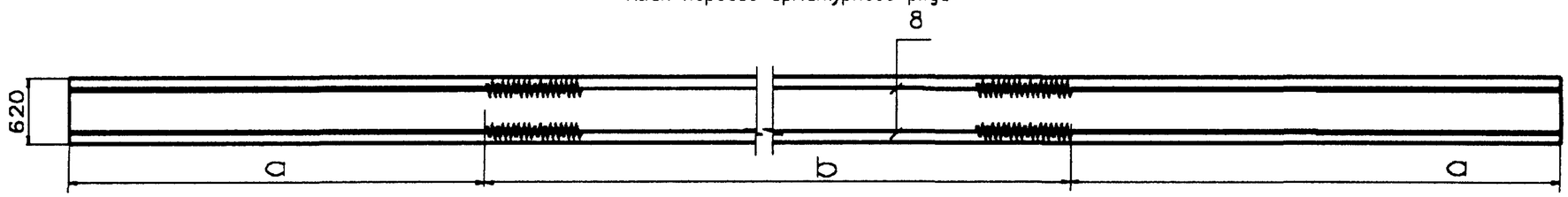

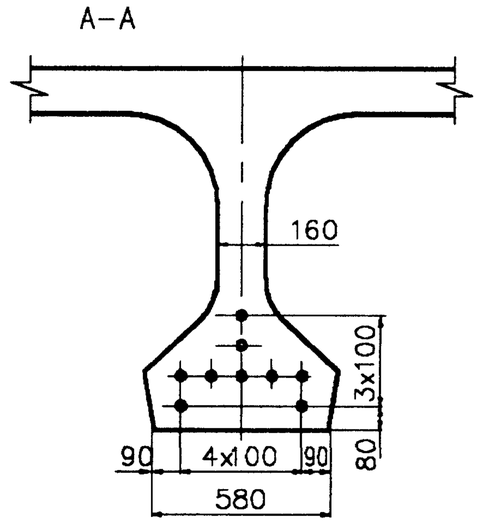

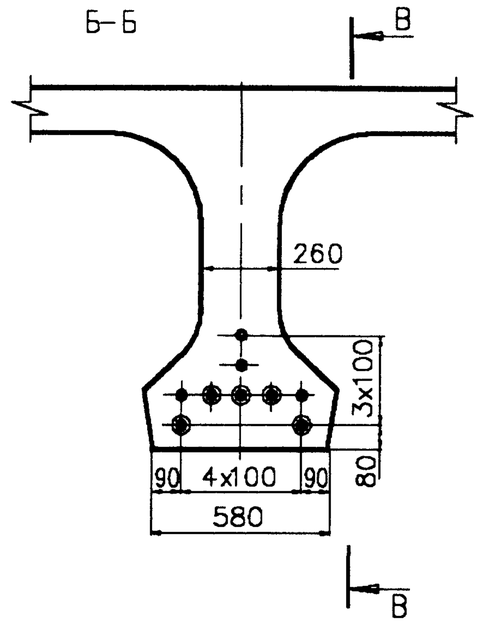

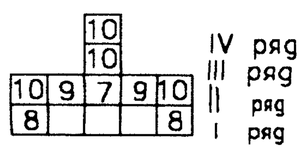

1. Контролируемое усилие в пучке равно 574,5 кН (58,6 тс) другие характеристики натяжения см. Технические требования
2. Армирование ненапрягаемой арматурой и спецификацию см.3.503.1–81.СМ–1–2
3. Конструкцию пучков см. 3.503.1–81.СМ–1–4
4. Изоляция 34,5 пог.м

N поз.	Марка пучка	Размеры в мм			
		До натяжения		После натяжения	
		a	b	a	b
7	Н33–К7–1	6600	18150	6544	18262
8	Н33–К7–2	3580	24190	3505	24340
9	Н33–К7–3	2060	27230	1976	27398
10	Н33–К7–4	–	–	35	31280

Изм	Кол.уч	Лист	Nдок	Подпись	Дата
Н.контр.		Федоров			
Нач.ОИС		Федоров			
Гл.спец.		Старова			30.12.99
Вед.инж.		Штеменко			
Инж.III кат.		Завьялова			

3.503.1–81.СМ–1–3

Балка пролетного строения Б 3135.140.153
Схема армирования балок напрягаемой арматурой

Стадия	Лист	Листов
Р		1

СОЮЗДОРПРОЕКТ

Взам.инв.№ | Подпись и дата 30.12.99 | Инв.№подл. 42055–М–9

33–k7

Формат А3

42055–М 9

Рис.1

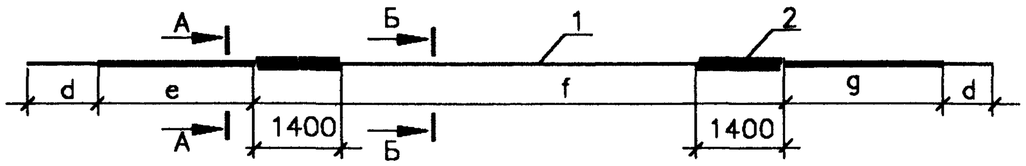

Рис.2

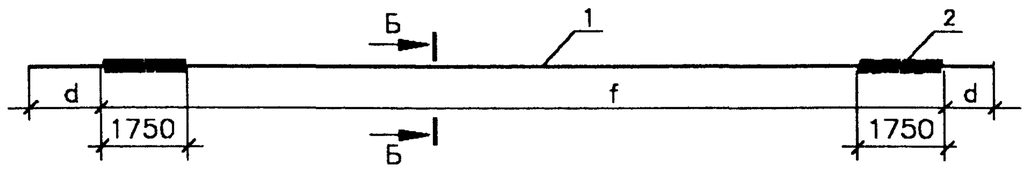

Марка пучка	Поз	Наименование	Кол	Обозначение документа	Масса ед., кг	Масса пучка, кг
Н33-К7-1 Н33-К7-2 Н33-К7-3	1	Канаты 4Ø15К7, ℓ=34300	1	ГОСТ13840-68 *	155,3	160,0
	2	Спираль СП-1	2	Данный чертеж	2,16	
	3	Вязальная проволока				
		Ø 2 , ℓ = 700	23	ГОСТ 3282-74*	0,0173	
Н33-К7-4	1	Канаты 4Ø15К7, ℓ=34300	1	ГОСТ13840-68 *	155,3	161,1
	2	Спираль СП-2	2	Данный чертеж	2,67	
	3	Вязальная проволока				
		Ø 2 , ℓ = 700	23	ГОСТ 3282-74*	0,0173	

Марка пучка	Рис.	Размеры в мм			
		d	e	f	g
Н33-К7-1	1	1605	6470	18150	6470
Н33-К7-2	1	1605	3450	24190	3450
Н33-К7-3	1	1605	1930	27230	1930
Н33-К7-4	2	1605	–	31090	–

А – А

Обмотка плотной промасленной бумагой по битумной мастике , либо мешковиной/либо двумя слоями полиэтиленовой пленки с фиксацией ее вязальной проволокой/ по обмазке солидолом или пушечной смазкой по ГОСТ 19537-83

Б – Б

Обмотка пучка вязальной проволокой Ø 1,5-2 мм пятью витками через 1,5-2,0 м по длине

Спираль

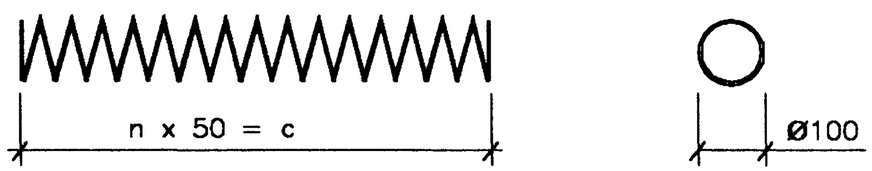

Марка спирали	n, шт.	c , мм	Наименование	Масса ед., кг
СП-1	28	1400	Ø 6АI , ℓ = 9700	2,16
СП-2	35	1750	Ø 6АI , ℓ = 12000	2,67

ГОСТ на сортамент и марки стали см. Технические требования

Изм.	Кол.уч.	Лист	N док.	Подпись	Дата
Н. контр.		Федоров			
Нач. ОИС		Федоров			
Гл. спец.		Старова			30.12.99
Вед. инж.		Штеменко			
Инж. III кат.		Завьялова			

3.503.1-81. СМ-1-4

Пучок из канатов К7
Спираль

Стадия	Лист	Листов
Р		1

СОЮЗДОРПРОЕКТ

Взам. инв. N°

Подпись и дата 30/12.99

Инв. N° подл. 42055-М-10

РВ

СП140–TAII(AIII)–5

Марка сетки	Поз	Наименование	Кол	Масса ед.,кг	Масса сетки.,кг
СП140–TAII(AIII)–5 (сварная)	1	Ø 8AI , ℓ = 1550	8	0,62	47,5
	2	Ø 16AII(AIII), ℓ = 2068	13	3,27	

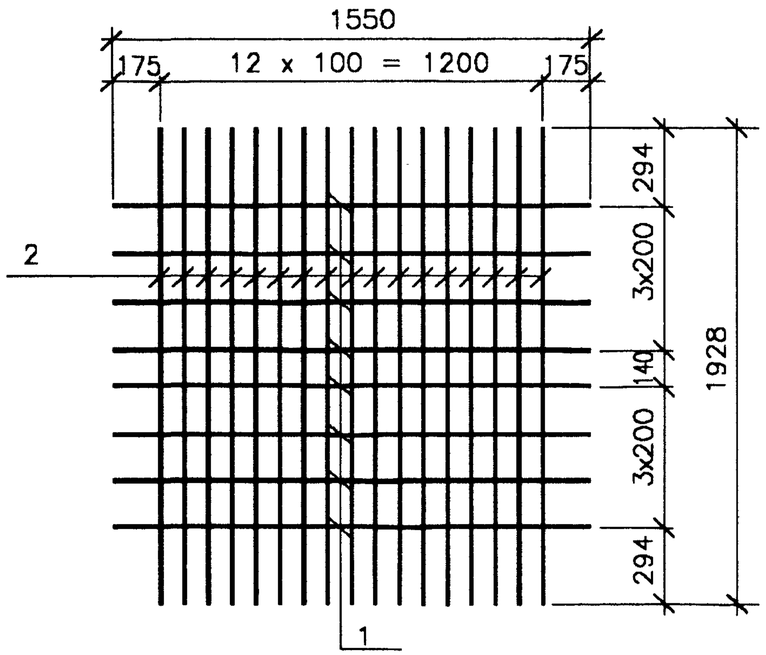

поз. 1 1550

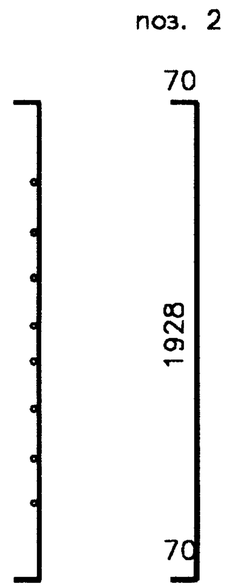

ГОСТ на сортамент и марки сталей см. технические требования

Изм	Кол.уч	Лист	Nдок	Подпись	Дата	3.503.1–81.СМ–1–5		
Н.контр.		Федоров				Сетка плиты СП140–TAII(AIII)–5	Стадия	Лист	Листов
Нач.ОИС		Федоров					Р		1
Гл.спец.		Старова			30.12.91		СОЮЗДОРПРОЕКТ		
Вед.инж.		Штеменко							
Инж.IIIкат.		Завьялова							

Инв.№подл. 42055-М-11 | Подпись и дата | Взам.инв.№

ср–1

Формат А3

СР153–ТАII(AIII)–9(10)

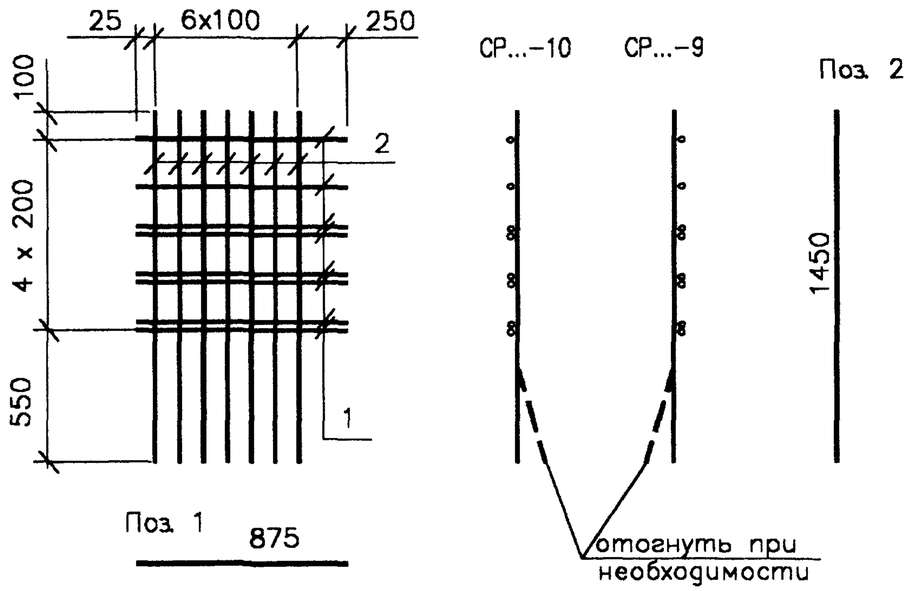

Марка сетки	Поз.	Наименование	Кол.	Масса ед., кг	Масса сетки, кг
СР153–ТАII(AIII)–9 СР153–ТАII(AIII)–10	1	Ø14AII(AIII) , ℓ = 875	8	1,06	20,8
	2	Ø14AII(AIII) , ℓ = 1450	7	1,75	
СР153–ТАII(AIII)–11	1	Ø14AII(AIII) , ℓ = 1950	8	2,36	45,2
	2	Ø14AII(AIII) , ℓ = 1450	15	1,75	

СР153–ТАII(AIII)–11

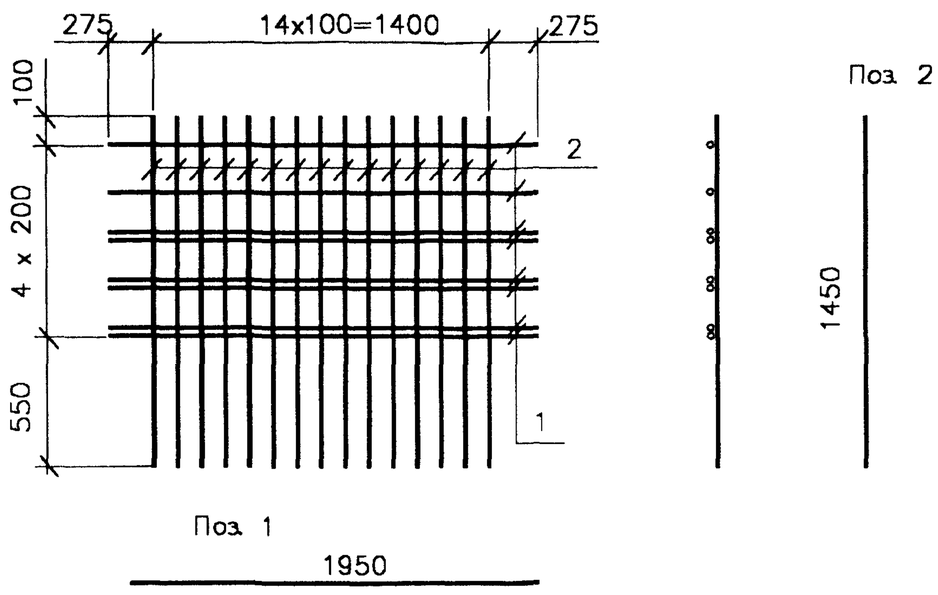

ГОСТ на сортамент и марки сталей см. Технические требования

Изм	Кол.уч	Лист	N док	Подпись	Дата
Н. контр.		Федоров			
Нач. ОИС		Федоров			
Гл. спец.		Старова			30.12.99
Вед. инж.		Штеменко			
Инж. III кат.		Завьялова			

3.503.1–81.СМ–1–6

Сетка ребра СР153–ТАII(AIII)–9(10,11)

Стадия	Лист	Листов
Р		1

СОЮЗДОРПРОЕКТ

Взам. инв. №

Подпись и дата 30.12.99

Инв. № подл. 42055-М-12

Марка сетки	Поз.	Наименование	Кол.	Масса ед., кг	Масса сетки, кг
СР153–ТАI–12 (сварная)	1	Ø 8AI, ℓ = 3250	7	1,29	17,8
	2	Ø 8AI, ℓ = 1450	15	0,58	

СР153–ТАI–12

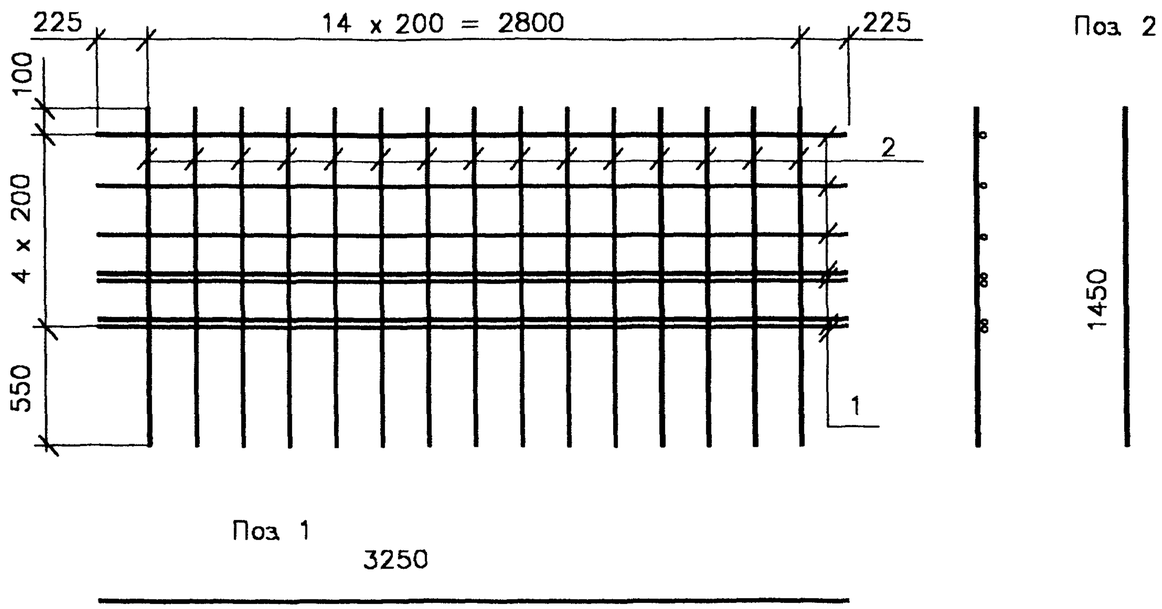

1. При необходимости применения только вязаных сеток сетки ребра СР153–ТАI–12 следует изготовить из арматуры Ø 10AII(AIII)
2. ГОСТ на сортамент и марки сталей см. Технические требования

Изм.	Кол.уч.	Лист	N док.	Подпись	Дата
Н. контр.		Федоров			
Нач. ОИС		Федоров			
Гл. спец.		Старова			30.12.99
Вед. инж.		Штеменко			
Инж. III кат.		Завьялова			

3.503.1–СМ–1–7

Сетка ребра СР153–ТАI–12

Стадия	Лист	Листов
Р		1

СОЮЗДОРПРОЕКТ

Инв.№ подл. 42055–М–13 | Подпись и дата | Взам. инв.№

К–ТАI–4

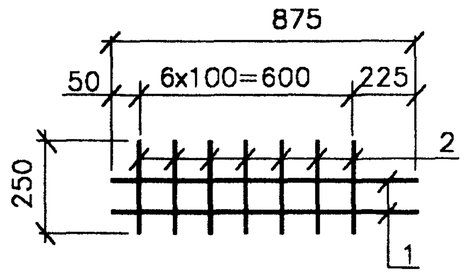

поз.1 875

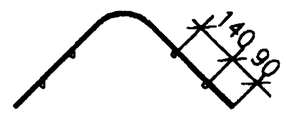

Поз.2

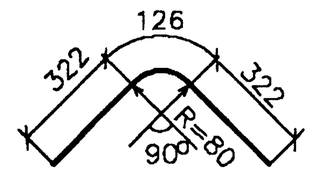

К20–ТАI–4

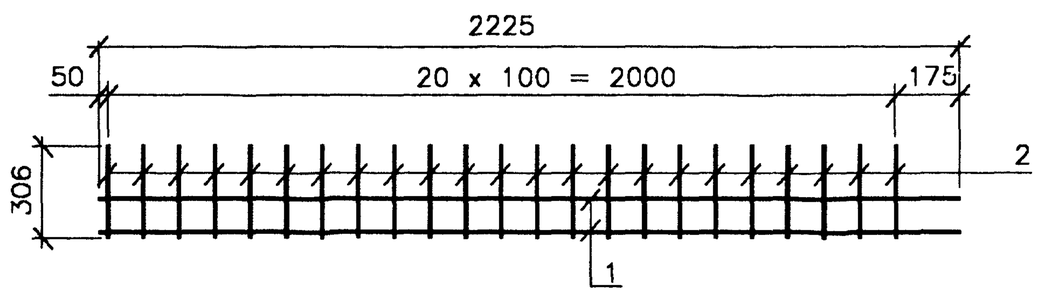

поз.1 2225

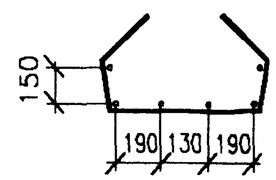

Поз. 2

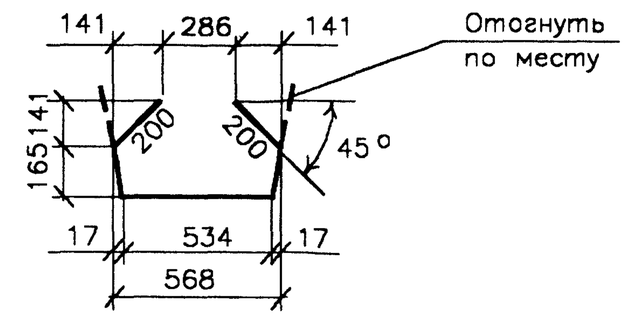

Марка каркаса	Поз.	Наименование	Кол.	Масса ед.,кг	Масса каркаса, кг
К–ТАI–4	1	Ø 8AI , ℓ = 875	4	0,35	3,6
	2	Ø 8AI , ℓ = 770	7	0,31	
К20–ТАI–4	1	Ø 8AI , ℓ = 2225	6	0,88	15,8
	2	Ø 8AI , ℓ = 1265	21	0,50	

ГОСТ на сортамент и марки сталей см. Технические требования

Изм	Кол.уч	Лист	Nдок	Подпись	Дата	3.503.1–81.СМ–1–8		
Н.контр.		Федоров				Каркас К–ТА–4 , К20–ТА–4	Стадия	Лист	Листов
Нач.ОИС		Федоров					Р		1
Гл.спец.		Старова			30.12.99		СОЮЗДОРПРОЕКТ		
Вед.инж.		Штеменко							
Инж.III кат.		Завьялова							

Инв.Nподл. 42055–М–14 | Подпись и дата 5.06.00 | Взам.инв.N

kar

Формат А3

СВ–ТАI–4

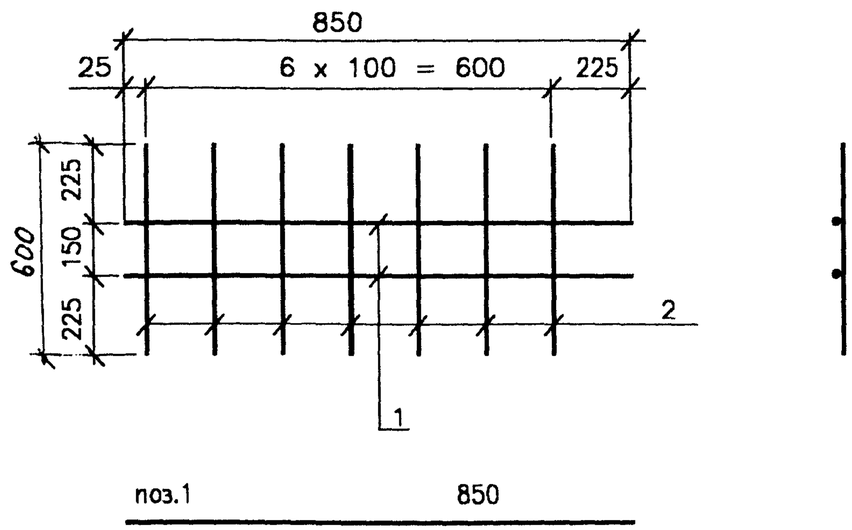

Марка сетки	Поз.	Наименование	Кол.	Масса ед.,кг	Масса сетки, кг
СВ–ТАI–4	1	Ø 6AI , ℓ = 850	2	0,19	1,3
	2	Ø 6AI , ℓ = 600	7	0,13	

ГОСТ на сортамент и марки сталей см. Технические требования

Изм	Кол.уч	Лист	Nдок	Подпись	Дата	3.503.1–81.СМ–1–9		
Н.контр.		Федоров				Сетка вута СВ–ТАI–4	Стадия	Лист	Листов
Нач.ОИС		Федоров					Р		1
Гл.спец.		Старова			30.12.99		СОЮЗДОРПРОЕКТ		
Вед.инж.		Штеменко							
Инж.IIIкат.		Завьялова							

Формат А4

Инв.№подл. 42055–М–15 | Подпись и дата 5.06.00 | Взам.инв.№

cv–ct

СТ153–ТАII(AIII)–1

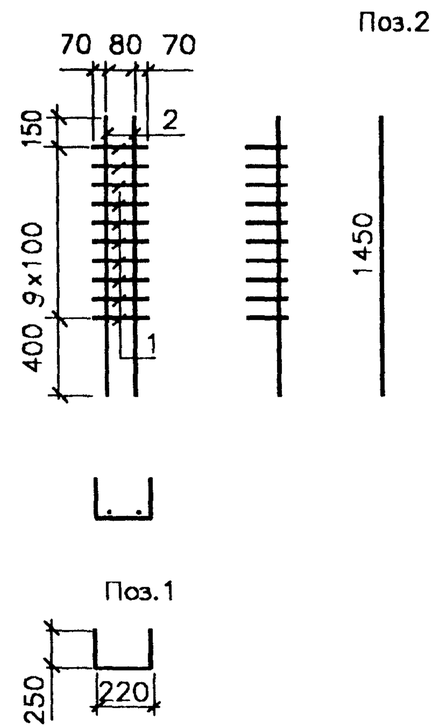

Марка сетки	Поз.	Наименование	Кол.	Масса ед.,кг	Масса сетки, кг
СТ153–ТАII(AIII)–1	1	Ø 8AI , ℓ = 720	10	0,29	6,4
	2	Ø 14AII(AIII) , ℓ = 1450	2	1,75	

ГОСТ на сортамент и марки сталей см. Технические требования

Изм	Кол.уч	Лист	Nдок	Подпись	Дата	3.503.1–81.СМ–1–10		
Н.контр.		Федоров				Сетка торца СТ123–ТАII(AIII)–2	Стадия	Лист	Листов
Нач.ОИС		Федоров					Р		1
Гл.спец.		Старова			30.12.99		СОЮЗДОРПРОЕКТ		
Вед.инж.		Штеменко							
Инж.IIIкат.		Завьялова							

Формат А4

МН–TAII(AIII)– 13

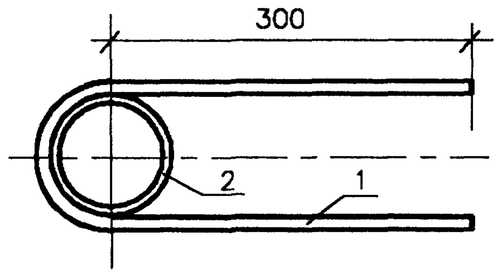

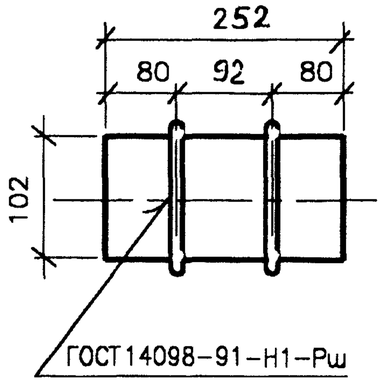

Поз.1

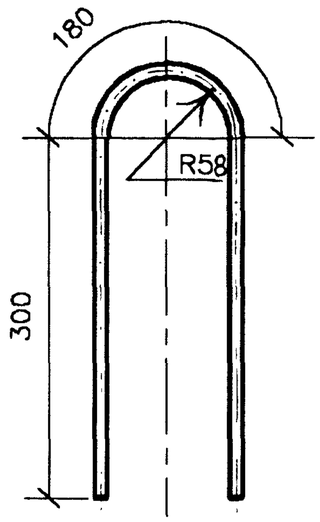

Марка изделия	Поз.	Наименование	Кол.	Масса ед.,кг	Масса изделия, кг
МН–TAII(AIII)–13	1	Ø 12AII(AIII) , ℓ = 780	2	0,70	5,0
	2	O 102x6 , ℓ = 252	1	3,58	

ГОСТ на сортамент и марки сталей см. Технические требования

Изм	Кол.уч	Лист	Nдок	Подпись	Дата
Н.контр.		Федоров			
Нач.ОИС		Федоров			
Гл.спец.		Старова			30.12.99
Вед.инж.		Штеменко			
Инж.IIIкат		Завьялова			

3.503.1–81.СМ–1–11

Изделие закладное МН–TAII(AIII)–13

Стадия	Лист	Листов
Р		1

СОЮЗДОРПРОЕКТ

Формат А4

Инв.№подл. 42055–М–16 | Подпись и дата 30.06.00 | Взам.инв.№

mn–f

Фиксатор

Развертка

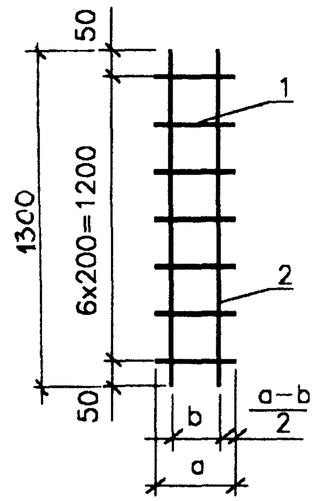

Вид сбоку в согнутом виде

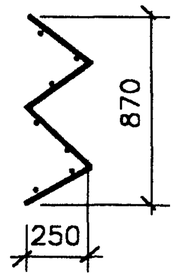

Марка изделия	Размеры , мм a	Размеры , мм b	Поз.	Наименование	Кол.	Масса ед.,кг	Масса изделия, кг
Ф153–TAI–6	230	150	1	Ø 8AI , ℓ = 230	7	0,09	1,7
			2	Ø 8AI , ℓ = 1300	2	0,52	
Ф153–TAI–7	200	123	1	Ø 8AI , ℓ = 200	7	0,08	1,6
			2	Ø 8AI , ℓ = 1300	2	0,52	
Ф153–TAI–8	160	77	1	Ø 8AI , ℓ = 160	7	0,07	1,5
			2	Ø 8AI , ℓ = 1300	2	0,52	
Ф153–TAI–9	130	50	1	Ø 8AI , ℓ = 130	7	0,05	1,4
			2	Ø 8AI , ℓ = 1300	2	0,52	
Ф153–TAI–10	130	67	1	Ø 8AI , ℓ = 130	7	0,05	1,4
			2	Ø 8AI , ℓ = 1300	2	0,52	

ГОСТ на сортамент и марки сталей см. Технические требования

Изм	Кол.уч	Лист	Nдок	Подпись	Дата
Н.контр.		Федоров			
Нач.ОИС		Федоров			
Гл.спец.		Старова			30.12.99
Вед.инж.		Штеменко			
Инж.IIIкат.		Завьялова			

3.503.1–81.СМ–1–12

Фиксатор

Стадия	Лист	Листов
Р		1

СОЮЗДОРПРОЕКТ

Формат А4

Марка элемента	Напрягаемая арматура, кг	Вязальная проволока, кг	Изделия арматурные, кг									Изделия закладные, кг												Общий расход, кг
			Арматура класса								Всего	Арматура класса								Прокат		Болт	Всего	
	Канаты К7		А-I			А-III						А-I			А-III									
	ГОСТ 13840-68*	ГОСТ 3282-74*	ГОСТ 5781-82*			ГОСТ 5781-82*						ГОСТ 5781-82*			ГОСТ 5781-82*					См. Тех.тр.	ГОСТ 8732-78*	ГОСТ 7798-70*		
	ø15	ø2	ø6	ø8	Итого	ø10	ø12	ø14	ø16	Итого		ø6		Итого	ø12		ø20	ø28	Итого	δ20	Труба ø102х6	М16		
Б3135.140.153-К7 AIII	1398	4	91	709	800	289	220	452	2113	3074	3874	43		43	3		5	161	169	51	8	12	283	5559

1. ГОСТ на сортамент и марки стали см. Технические требования
2. Расход стали дан для варианта армирования со сварными сетками плиты

Изм	Кол.уч	Лист	Nдок	Подпись	Дата
Н.контр.		Федоров			
Нач.ОИС		Федоров			
Гл.спец.		Старова			30.12.99
Вед.инж.		Штеменко			
Инж.IIIкат.		Завьялова			

3.503.1-81.СМ-1-13РС

Ведомость расхода стали на балку. Армирование пучками из канатов К7 и ненапрягаемой арматурой класса А-III

Стадия	Лист	Листов
Р		1

СОЮЗДОРПРОЕКТ

Инв.№ подл. 42055-М-17 | Подпись и дата | Взам.инв.№

рс

Формат А3

Сечение x	Усилия						Расчет на прочность по изгиб. моменту		Геометрические характеристики				Расчет на трещиностойкость					Трещина	В сечении У=Уц.т.
	$M_{св}^н$ $M_{св}^р$ $Q_{св}^н$ $Q_{св}^р$	$M_{ом}^н$ $M_{ом}^р$ $Q_{ом}^н$ $Q_{ом}^р$	$M_{тр.пост}^н$ $M_{тр.пост}^р$ $Q_{тр.пост}^н$ $Q_{тр.пост}^р$	$M_{а14}^н$ $M_{а14}^р$ $Q_{а14}^н$ $Q_{а14}^р$	$M_{НК80}^н$ $M_{НК80}^р$ $Q_{НК80}^н$ $Q_{НК80}^р$	$\Sigma M^н$ $\Sigma M^р$ $\Sigma Q^н$ $\Sigma Q^р$	A_p R_p A_s R_s	$M_{пред}$	A_{red}^I A_{red}^{II}	J_{red}^I J_{red}^{II}	$W_{red}^{в\,I}$ $W_{red}^{в\,II}$	$W_{red}^{н\,I}$ $W_{red}^{н\,II}$	$\sigma_р$ $\sigma_{пом}^I$ $\sigma_б$ $\sigma_{пом}^{II}$	$N_р$ $N_{пом}$	$M_р$ $M_{пом}$	$\sigma_в^I$ $\sigma_в^{I6}$ $\sigma_в^{II}$ $\sigma_в^{III}$	$\sigma_н^I$ $\sigma_н^{I6}$ $\sigma_н^{II}$ $\sigma_н^{III}$	$a_{cr}^{норм}$ $a_{cr}^{накл}$	τ_b σ_{mc} σ_{mt}
м	кНм кН	кНм кН	кНм кН	кНм кН	кНм кН	кНм кН	$см^2$ МПа	кНм	$10^{-3}м^2$	$10^{-3}м^4$	$10^{-3}м^3$	$10^{-3}м^3$	МПа	кН	кН·м	МПа	МПа	см	МПа
$l/2$ = =15,275	1853 2039 0 0	288 317 0 0	1047 1756 0 0	2188 2907 116 168	1343 1477 84 93	5377 7019 116 168	50,0 1025 12,3 350	7024	674,5 771,1	215,5 243,7	325,9 413,6	248,1 259,1	1033,25 50,82 13,14 108,91	4916 646	3331 499	2,76 2,82 6,60 11,90	13,24 12,85 4,88 -3,56	0,0041 —	0,47 5,98 -0,04
8,605	1500 1650 106 116	233 257 16 18	847 1421 60 100	1790 2378 185 258	1090 1199 126 138	4371 5706 368 493	50,0 1025 12,3 350	7024	674,5 771,1	215,5 243,7	325,9 413,6	248,1 259,1	1033,25 50,82 14,36 114,02	4916 687	3331 532	1,67 1,74 4,90 9,23	14,66 14,23 7,08 0,17	— 0,0116	1,51 6,11 -0,37
7,075	1320 1452 130 143	205 226 20 22	745 1250 74 123	1577 2095 203 279	958 1053 135 149	3848 5023 427 568	44,5 1025 6,2 350	6069	668,4 765,0	211,9 239,5	323,9 410,9	242,1 252,8	1033,25 50,82 13,21 110,53	4370 547	2985 421	1,40 1,44 4,20 8,04	13,42 13,13 6,95 0,71	— 0,0123	1,80 5,80 -0,56
1,775	401 442 215 236	62 68 32 37	226 379 121 204	503 668 259 347	295 325 223 245	1193 1557 629 823	22,2 1050 — —	2814	653,2 749,8	202,8 228,6	318,6 404,1	227,1 237,1	1033,25 50,82 7,27 93,00	2185 207	1395 147	0,23 0,24 1,08 2,32	7,72 7,65 5,52 3,40	— 0,0139	2,92 4,58 -1,86*)
1,53	354 389 218 240	55 60 34 37	199 334 123 207	444 590 262 351	260 286 232 256	1052 1374 638 835	22,2 1050 — —	2814	667,1 763,7	203,9 229,7	320,1 404,9	228,3 238,7	1033,25 50,82 7,34 93,37	2185 208	1394 147	0,03 0,03 0,79 1,89	7,83 7,76 5,80 3,94	— 0,0116	2,72 4,35 -1,71
0	0 0 245 269	0 0 38 42	0 0 137 230	0 0 287 381	0 0 302 333	0 0 722 922	—	—	735,7 832,3	204,9 230,2	326,1 407,2	227,2 238,6	—	—	—	—	—	— 0,0132	2,39 —

*) Принято усиленное армирование стенки

Вид деформации	Ед. изм.	От собственного веса		От всей постоянной нагрузки		От временной нагрузки		
		При выемке из опалубки	Через 3 мес.	Через 1 год	Через 2,5 года	А 14	НК-80	Допускаемый
Прогиб в середине пролета	мм	-34,7	-40,3	-21,2	-17,7	31,9	19,5	76,4
Угол поворота на опоре	рад	-0,0043	-0,0052	-0,0034	-0,0032	0,0034	0,0021	**)

**) См. СНиП 2.05.03-84* п.1.45

1 кН = 0,102 тс 1 кН м = 0,102 тс м
1 МПа = 10,2 кгс/см²

$\sigma_в^I$ >= -0,8Rbt,ser =-1,44 МПа
$\sigma_н^I$ <= Rb,mc1 =16,7 МПа
$\sigma_в^{III}$ <= Rb,mc2 =19,6 МПа
$\sigma_н^{III}$ >= -1,4(2,0)Rbt,ser =-4,20 МПа
σ_{mc} <= Rb,mc2 =19,6 МПа
σ_{mt} >= -0,85Rbt,ser =-1,78 МПа
τ_b <= Rb,sh =3,60 МПа
$a_{cr}^{норм}$ <=0,015 см
$a_{cr}^{накл}$ <=0,015 см

Изм	Кол.уч	Лист	Nдок	Подпись	Дата
Н. контр.		Федоров			
Нач. ОИС		Федоров			
Гл. спец.		Старова			17.01.00
Вед. инж.		Штеменко			
Инж III кат.		Завьялова			

3.503.1-81.СМ-1-14

Расчетный лист
Балка L= 31,35 м

Стадия	Лист	Листов
Р		1

СОЮЗДОРПРОЕКТ

Взам. инв.№ | Подпись и дата 11.5.00 | Инв.№подл. 42055-М-18

рас-па

Формат А3