МОНТАЖНЫЕ ЧЕРТЕЖИ

СПОСОБЫ УСТАНОВКИ НЕСУЩИХ И ОПОРНЫХ КОНСТРУКЦИЙ ЭЛЕКТРИЧЕСКИХ И ТРУБНЫХ ПРОВОДОК

Часть 3

ОДИНОЧНЫЕ ТРУБЫ И КАБЕЛИ

СТМ 4-25-92 ч. 3

Москва
1992

МОНТАЖНЫЕ ЧЕРТЕЖИ

УТВЕРЖДАЮ
Генеральный директор
ассоциации "Монтажавтоматика"
М.Б.Полищук

СПОСОБЫ УСТАНОВКИ НЕСУЩИХ И ОПОРНЫХ КОНСТРУКЦИЙ ЭЛЕКТРИЧЕСКИХ И ТРУБНЫХ ПРОВОДОК

ЧАСТЬ 3

ОДИНОЧНЫЕ ТРУБЫ И КАБЕЛИ

СТМ4-25-92 ч.3

Рег. № 79-92

Дата введения 1.01.93

Главный инженер Н.А.Рыжов

Начальник отдела А.М.Гуров

© ГПКИ "Проектмонтажавтоматика"

1992

Инв.№ подл.	Подп. и дата	Взам.инв. №	Инв.№ дубл.	Подп. и дата
1118-1	13.01.92			

Обозначение	Наименование
ТМ4-490-89	Одиночный кабель Крепление между колоннами на канате
ТМ4-491-89	Одиночный кабель Крепление между колоннами на проволоке
ТМ4-2086-92	Скоба Установка на стене
ТМ4-2087-92	Скоба,хомут Установка на стене
ТМ4-2088-92	Полоска Установка на стене
ТМ4-2089-92	Полоска Установка на стене
ТМ4-2090-92	Кабель Установка на стене
ТМ4-2091-92	Лента,полоска-пряжка Установка на стене
ТМ4-2092-92	Полоска,лента,полоска-пряжка Установка на стене
ТМ4-2093-92	Подвеска закладная Установка на стене
ТМ4-2094-92	Скоба Установка на стене
ТМ4-2095-92	Скоба Крепление на проволоке между колоннами
ТМ4-2096-92	Скоба Крепление на проволоке между колоннами
ТМ4-2097-92	Гильза Установка на полу
ТМ4-2098-92	Крепление скобы на бетонной (кирпичной) стене
ТК4-3733-92	Скоба
ТК4-3734-92	Полоса

Подп. и дата 15.01.93

Инв.№ дубл.

Взам.инв. №

Подп. и дата

Инв.№ подл. 418-1

Изм.	Лист	№ докум.	Подп.	Дата
Разраб.		Бахтеярова		07.12.92
Пров.		Крушнова		07.12.92
Н.контр.		Крюкова		09.12.92
Утв.				

СТМ4-25-92 ч.3

Способы установки несущих и опорных конструкций электрических и трубных проводок. Часть 3. Одиночные трубы и кабели.
Ведомость документов

Лит.	Лист	Листов
	2	5

Обозначение	Наименование
ТК4-3735-92	Ушко У-I
ТК4-3736-92	Гильза
ТК4-3737-92	Гильза

Инв.№ подл. 4182-1 | Подп. и дата 15.01.95 | Взам. инв. № | Инв.№ дубл. | Подп. и дата

ОБЩИЕ УКАЗАНИЯ

Сборник монтажных чертежей "Способы установки несущих и опорных конструкций электрических и трубных проводок.Часть 3. Одиночные трубы и кабели"предусматривает основные способы установки и крепления одиночных труб и кабелей к элементам строительных конструкций зданий и сооружений.

Сборник предназначен для проектирования и монтажа одиночных электрических и трубных проводок.

Прокладку кабелей рекомендуется выполнять с запасом по длине I-2%.Запас достигается путем прокладки "змейкой".При проходе кабелей через температурные и осадочные швы следует предусматривать компенсацию для кабелей за счет их свободного провеса в зоне температурного и осадочного шва.

В коррозионноактивных средах металлические конструкции и изделия,применяемые при монтаже,должны быть защищены от воздействия окружающей среды нанесением дополнительных слоев лакокрасочных покрытий по отраслевым нормативам.

Металлоконструкции,прокладываемые во взрыво и пожароопасных помещениях,должны иметь негорючие антикоррозионные покрытия. Заземление кабелей и проводов после прокладки следует выполнять соблюдая требования технологической инструкции ТИ4.25088.I700I.

В месте прохода сквозь стены и перекрытия следует заделать зазоры между трубой и кабелем,трубой и гильзой негорючими легкопробиваемыми растворами (черт.ТМ4-2097-92).Проходы через стены и перекрытия с установкой закладных конструкций выполнять в соответствии с ЗК8-I4-77.Уплотнения проводок выполнять в соответствии с РМ4-I77-79.

Расстояния между точками крепления на стене приведены в таблице.

$D_н$, мм			L, мм	
			Горизонтальная прокладка	Вертикальная прокладка
Кабели		до I8	500	
		св.I8	I000	
Трубы	Стальные	от 8 до I4	750	I000-I500
		от 22 до 35	2000-3000	3000-4000
		св.35 до 60	3000-4000	4000-5000
	Цветные металлы	Все	600-800	I000
	Пластмассовые	до I0	300	500
		от I0 до 25	500	800
		от 25 до 40	700	I200
		св. 40	900	I500

Прокладку труб выполнять в соответствии со СНиП 3.05.07-85, кабелей- СНиП 3.05.06-85.

Инв.№ подл. | Подп. и дата | Взам.инв. № | Инв.№ дубл. | Подп. и дата

418-1 | 18.01.93

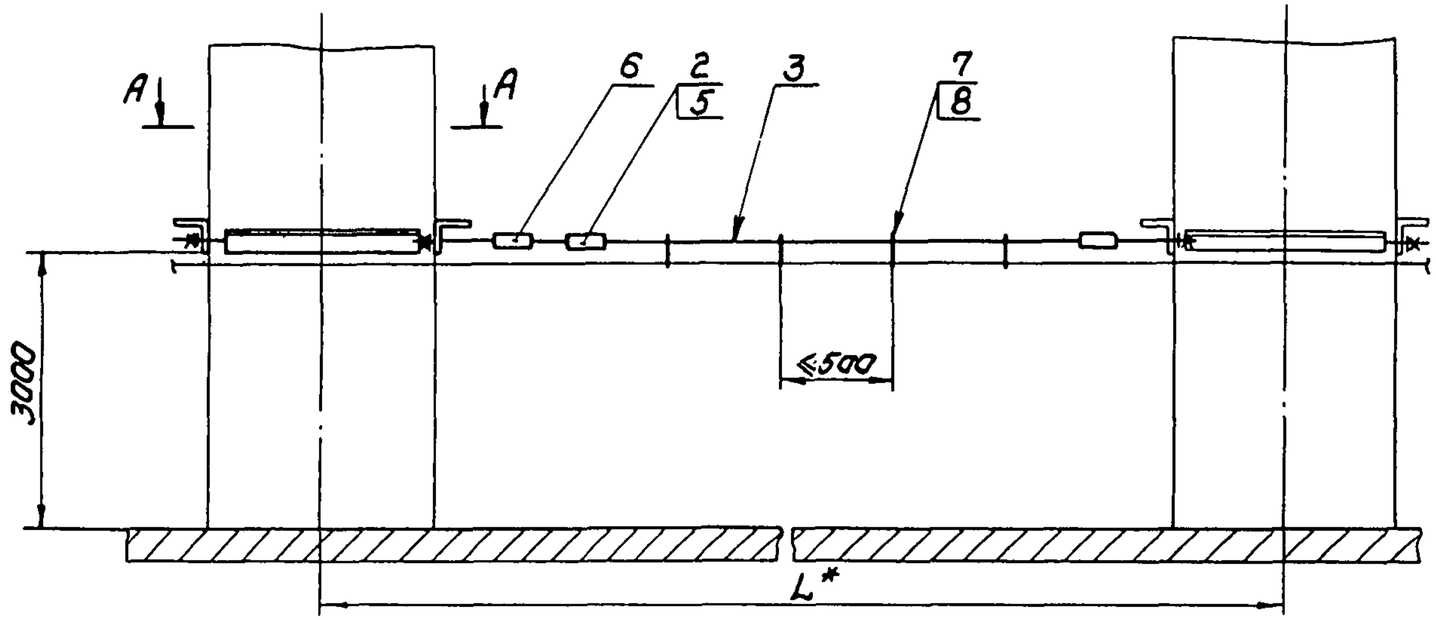

Примеры условного обозначения установки кронштейна КО-61 на колонне размером 300х400мм для крепления кабеля на канате между колоннами с L=6000мм на подвесе П20х2:

Кронштейн КО-61, подвес П20х2 ТМ4-490-89. Установка 6

То же, на ленте ЛМ5УХЛ2:

Кронштейн КО-61, лента ЛМ5УХЛ2 ТМ4-490-89. Установка 5

То же с L=12000мм на подвесе П20х2:

Кронштейн КО-61, подвес П20х2 ТМ4-490-89 Установка 24

А-А

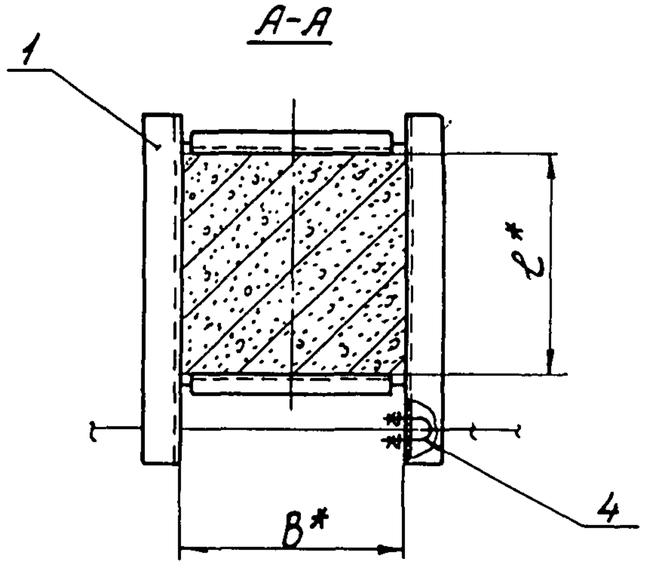

Таблица 1

Размеры, мм	
L	Допустимый провис каната f
6000	200
12000	300
18000	400
24000	500

1.* Размеры для справок.

2. Длина ленты определяется в зависимости от диаметра прокладываемого кабеля.

3. Максимальный диаметр кабеля закрепляемый лентой 50мм.

Изм.	Лист	№ докум.	Подп.	Дата	Взамен	ТМ4-490-89
Разраб.		Семенова		01.89	Группа	
Пров.		Кузнецова		08.89	Одиночный кабель Крепление между колоннами на канате	Лит. / Масса — / Масштаб —
Т.контр.						Лист 1 / Листов 3
Нач.отд.		Гуров		08.89	НПО МЯ Рег.№ 135	4
Н.контр.		Бурякова		08.89		
Утв.		Чудинов		08.89	Срок введения 01.01.90	

Копировал

Формат А3

Инв.№ подл. | Подп. и дата | Взам.инв.№ | Инв.№ дубл. | Подп. и дата

Инв.№ 1(А3)

Таблица 2

Условное наименование	Размеры, мм B*	Размеры, мм ℓ*	Размеры, мм L*	Поз.1 Кронштейн ТК4-3596-88	Поз.2 Коуш ГОСТ2224-72	Поз.3 Канат ГОСТ3062-80	Поз.4 Хомут ТУ36-1107-80	Поз.5 Зажим ТУ36-1445-82	Поз.6 Стяжка винтовая ТУ36-2203-84	Поз.7 Кнопка ТУ36-2699-85		Поз.8 Лента		Поз.8 Подвес кабельный ТУ36-1762-84	
				Количество											
				1	2	1	2	2	1	—		—		—	
				Условное наименование											
1	300	300	6000	КО-53	12	3,1-Г-1-С-Н-1500 L=6200	Х30У1	К29БУ3	РС-III УХЛ1	3,5	9	ЛМ5УХЛ2	9	—	9
2										—		—		ПК0х2 ОГ, П20х2 ОГ, П30х2 ОГ, П50х2 ОГ, П80х2 ОГ, П100х2 ОГ	
3	400			КО-54						3,5		ЛМ5УХЛ2		—	
4										—		—		ПК0х2 ОГ, П20х2 ОГ, П30х2 ОГ, П50х2 ОГ, П80х2 ОГ, П100х2 ОГ	
5	300	400		КО-61						3,5		ЛМ5УХЛ2		—	
6										—		—		ПК0х2 ОГ, П20х2 ОГ, П30х2 ОГ, П50х2 ОГ, П80х2 ОГ, П100х2 ОГ	
7	400			КО-62						3,5		ЛМ5УХЛ2		—	
8										—		—		ПК0х2 ОГ, П20х2 ОГ, П30х2 ОГ, П50х2 ОГ, П80х2 ОГ, П100х2 ОГ	
9	500			КО-63						3,5		ЛМ5УХЛ2		—	
10										—		—		ПК0х2 ОГ, П20х2 ОГ, П30х2 ОГ, П50х2 ОГ, П80х2 ОГ, П100х2 ОГ	
11	400	500		КО-73						3,5		ЛМ5УХЛ2		—	
12										—		—		ПК0х2 ОГ, П20х2 ОГ, П30х2 ОГ, П50х2 ОГ, П80х2 ОГ, П100х2 ОГ	
13	500			КО-74						3,5		ЛМ5УХЛ2		—	
14										—		—		ПК0х2 ОГ, П20х2 ОГ, П30х2 ОГ, П50х2 ОГ, П80х2 ОГ, П100х2 ОГ	
15	600			КО-75						3,5		ЛМ5УХЛ2		—	
16										—		—		ПК0х2 ОГ, П20х2 ОГ, П30х2 ОГ, П50х2 ОГ, П80х2 ОГ, П100х2 ОГ	
17	500	600		КО-85						3,5		ЛМ5УХЛ2		—	
18										—		—		ПК0х2 ОГ, П20х2 ОГ, П30х2 ОГ, П50х2 ОГ, П80х2 ОГ, П100х2 ОГ	
19	300	300	12000	КО-53	20	5,2-Г-1-С-Н-1500 L=12200				3,5	21	ЛМ5УХЛ2	21	—	21
20										—		—		ПК0х2 ОГ, П20х2 ОГ, П30х2 ОГ, П50х2 ОГ, П80х2 ОГ, П100х2 ОГ	
21	400			КО-54						3,5		ЛМ5УХЛ2		—	
22										—		—		ПК0х2 ОГ, П20х2 ОГ, П30х2 ОГ, П50х2 ОГ, П80х2 ОГ, П100х2 ОГ	
23	300	400		КО-61						3,5		ЛМ5УХЛ2		—	
24										—		—		ПК0х2 ОГ, П20х2 ОГ, П30х2 ОГ, П50х2 ОГ, П80х2 ОГ, П100х2 ОГ	
25	400			КО-62						3,5		ЛМ5УХЛ2		—	
26										—		—		ПК0х2 ОГ, П20х2 ОГ, П30х2 ОГ, П50х2 ОГ, П80х2 ОГ, П100х2 ОГ	
27	500			КО-63						3,5		ЛМ5УХЛ2		—	
28										—		—		ПК0х2 ОГ, П20х2 ОГ, П30х2 ОГ, П50х2 ОГ, П80х2 ОГ, П100х2 ОГ	
29	400	500		КО-73						3,5		ЛМ5УХЛ2		—	
30										—		—		ПК0х2 ОГ, П20х2 ОГ, П30х2 ОГ, П50х2 ОГ, П80х2 ОГ, П100х2 ОГ	
31	500			КО-74						3,5		ЛМ5УХЛ2		—	
32										—		—		ПК0х2 ОГ, П20х2 ОГ, П30х2 ОГ, П50х2 ОГ, П80х2 ОГ, П100х2 ОГ	
33	600			КО-75						3,5		ЛМ5УХЛ2		—	
34										—		—		ПК0х2 ОГ, П20х2 ОГ, П30х2 ОГ, П50х2 ОГ, П80х2 ОГ, П100х2 ОГ	
35	500	600		КО-85						3,5		ЛМ5УХЛ2		—	
36										—		—		ПК0х2 ОГ, П20х2 ОГ, П30х2 ОГ, П50х2 ОГ, П80х2 ОГ, П100х2 ОГ	

Количество

Количество

Количество

Инв.№ подл. | Подп. и дата | Взам.инв.№ | Инв.№ дубл. | Подп. и дата

Изм. | Лист | № докум. | Подп. | Дата

ТМ4-490-89

Лист 2

Продолжение табл.2

Условное наименование	Размеры, мм B*	ℓ*	L*	Поз.1 Кронштейн ТК4-3596-88	Поз.2 Коуш ГОСТ2224-72	Поз.3 Канат ГОСТ3062-80	Поз.4 Хомут ТУ36-1107-80	Поз.5 Зажим ТУ36-1445-82	Поз.6 Стяжка винтовая ТУ36-2203-84	Поз.7 Кнопка ТУ36-2699-85	Поз.8 Лента	Поз.8 Подвес, кабельный ТУ36-1762-84
				Количество								
				1	2	1	2	2	1	—	—	—
				Условное наименование								
37	300	300	18000	КО-53	25	6,8-Г-1-С-Н-1500 L=18200	Х30У1	К296У3	РС-III УХЛ1	3,5	ЛМ5УХЛ2	—
38										—	—	ПТ0х2 О1; ПТ20х2 О1; ПТ30х2 О1; ПТ50х2 О1; ПТ80х2 О1; ПТ100х2 О1
39	400			КО-54						3,5	ЛМ5УХЛ2	—
40										—	—	ПТ0х2 О1; ПТ20х2 О1; ПТ30х2 О1; ПТ50х2 О1; ПТ80х2 О1; ПТ100х2 О1
41	300	400		КО-61						3,5	ЛМ5УХЛ2	—
42										—	—	ПТ0х2 О1; ПТ20х2 О1; ПТ30х2 О1; ПТ50х2 О1; ПТ80х2 О1; ПТ100х2 О1
43	400			КО-62						3,5	ЛМ5УХЛ2	—
44										—	—	ПТ0х2 О1; ПТ20х2 О1; ПТ30х2 О1; ПТ50х2 О1; ПТ80х2 О1; ПТ100х2 О1
45	500			КО-63						3,5	ЛМ5УХЛ2	—
46										—	—	ПТ0х2 О1; ПТ20х2 О1; ПТ30х2 О1; ПТ50х2 О1; ПТ80х2 О1; ПТ100х2 О1
47	400	500		КО-73						3,5	ЛМ5УХЛ2	—
48										—	—	ПТ0х2 О1; ПТ20х2 О1; ПТ30х2 О1; ПТ50х2 О1; ПТ80х2 О1; ПТ100х2 О1
49	500			КО-74						3,5	ЛМ5УХЛ2	—
50										—	—	ПТ0х2 О1; ПТ20х2 О1; ПТ30х2 О1; ПТ50х2 О1; ПТ80х2 О1; ПТ100х2 О1
51	600			КО-75						3,5	ЛМ5УХЛ2	—
52										—	—	ПТ0х2 О1; ПТ20х2 О1; ПТ30х2 О1; ПТ50х2 О1; ПТ80х2 О1; ПТ100х2 О1
53	500	600		КО-85						3,5	ЛМ5УХЛ2	—
54										—	—	ПТ0х2 О1; ПТ20х2 О1; ПТ30х2 О1; ПТ50х2 О1; ПТ80х2 О1; ПТ100х2 О1
55	300	300	24000	КО-53	30	8-Г-1-С-Н-1500 L=24200				3,5	ЛМ5УХЛ2	—
56										—	—	ПТ0х2 О1; ПТ20х2 О1; ПТ30х2 О1; ПТ50х2 О1; ПТ80х2 О1; ПТ100х2 О1
57	400			КО-54						3,5	ЛМ5УХЛ2	—
58										—	—	ПТ0х2 О1; ПТ20х2 О1; ПТ30х2 О1; ПТ50х2 О1; ПТ80х2 О1; ПТ100х2 О1
59	300	400		КО-61						3,5	ЛМ5УХЛ2	—
60										—	—	ПТ0х2 О1; ПТ20х2 О1; ПТ30х2 О1; ПТ50х2 О1; ПТ80х2 О1; ПТ100х2 О1
61	400			КО-62						3,5	ЛМ5УХЛ2	—
62										—	—	ПТ0х2 О1; ПТ20х2 О1; ПТ30х2 О1; ПТ50х2 О1; ПТ80х2 О1; ПТ100х2 О1
63	500			КО-63						3,5	ЛМ5УХЛ2	—
64										—	—	ПТ0х2 О,1 ПТ20х2 О1; ПТ30х2 О1; ПТ50х2 О,1 ПТ80х2 О1; ПТ100х2 О1
65	400	500		КО-73						3,5	ЛМ5УХЛ2	—
66										—	—	ПТ0х2 О,1 ПТ20х2 О1; ПТ30х2 О1; ПТ50х2 О,1 ПТ80х2 О,1 ПТ100х2 О1
67	500			КО-74						3,5	ЛМ5УХЛ2	—
68										—	—	ПТ0х2 О,1 ПТ20х2 О,1 ПТ30х2 О1; ПТ50х2 О,1 ПТ80х2 О,1 ПТ100х2 О1
69	600			КО-75						3,5	ЛМ5УХЛ2	—
70										—	—	ПТ0х2 О,1 ПТ20х2 О,1 ПТ30х2 О1; ПТ50х2 О,1 ПТ80х2 О,1 ПТ100х2 О1
71	500	600		КО-85						3,5	ЛМ5УХЛ2	—
72										—	—	ПТ0х2 О,1 ПТ20х2 О1; ПТ30х2 О1; ПТ50х2 О,1 ПТ80х2 О1; ПТ100х2 О1

Количество 33 | Количество 33 | Количество 33

Количество 45 | Количество 45 | Количество 45

Изм.	Лист	№ докум.	Подп.	Дата

ТМ4-490-89

Инв.№ подл. | Подп. и дата | Взам.инв. № | Инв.№ дубл. | Подп. и дата

412-2 | 146-39 | 13.02.1989 | 146-12.11.88 | 1.11.88

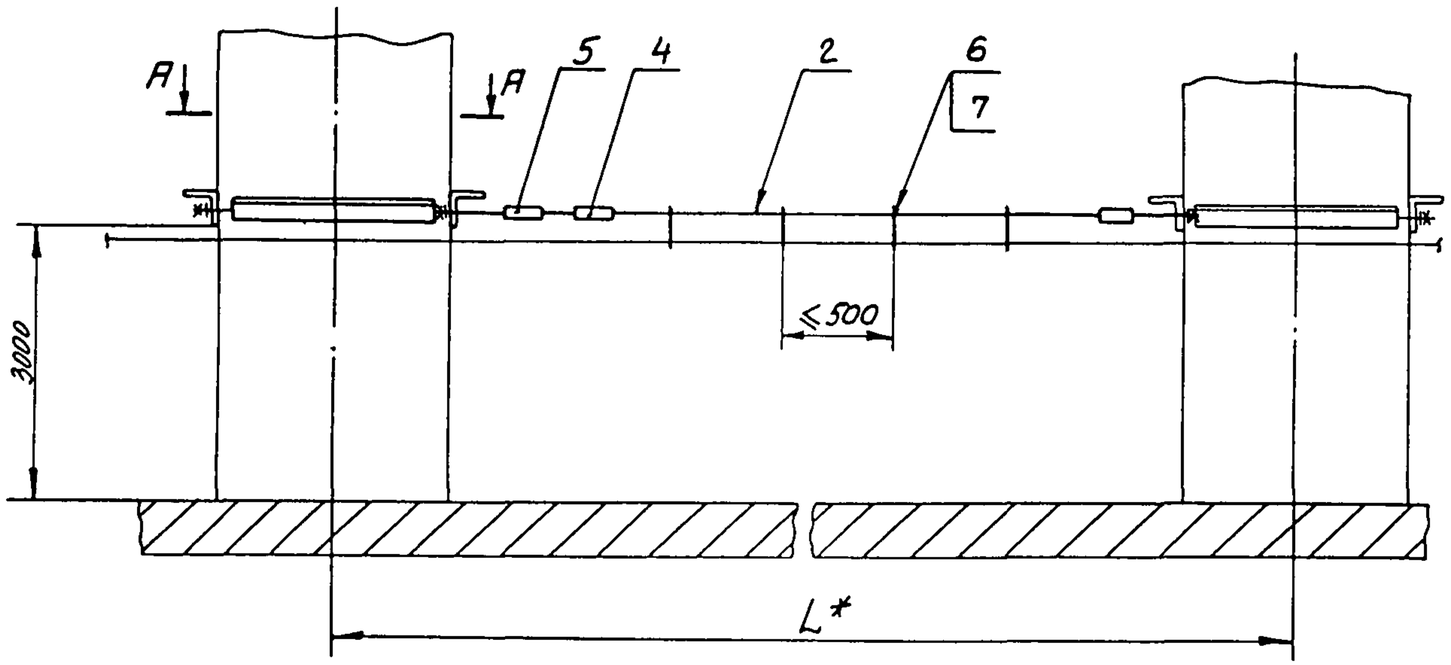

Примеры условного обозначения установки кронштейна КО-61 на колонне размером 300х400мм для крепления кабеля на проволоке между колоннами с L=6000мм на подвесе П20х2:

Кронштейн КО-61, подвес П20х2 ТМ4-491-89. Установка 6

Тоже, на ленте ЛМ5УХЛ2:

Кронштейн КО-61, лента ЛМ5УХЛ2 ТМ4-491-89. Установка 5

Тоже, с L=12000мм на подвесе П20х2:

Кронштейн КО-61, подвес П20х2 ТМ4-491-89. Установка 24

1.* Размеры для справок.

2. Длина ленты определяется в зависимости от диаметра прокладываемого кабеля.

3. Максимальный диаметр кабеля закрепляемый лентой 50мм.

А-А

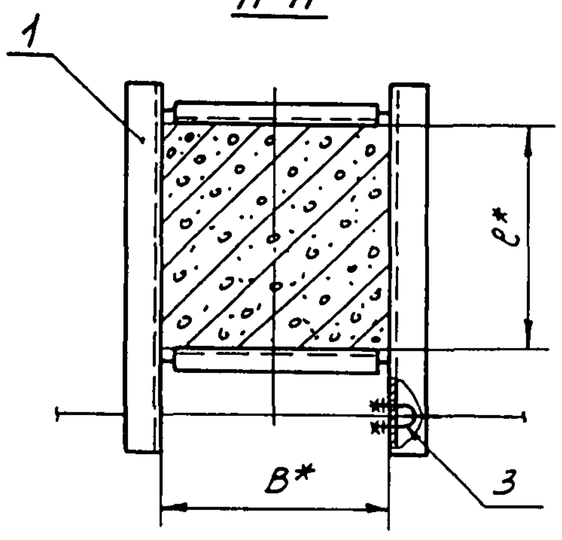

Таблица 1

Размеры, мм	
L	Допустимый провис проволоки f
6000	200
12000	300

Изм.	Лист	№ докум.	Подп.	Дата	Взамен	ТМ4-491-89		
Разраб.		Семенова		02.89	Группа			
Пров.		Кузнецова		09.89	Одиночный кабель Крепление между колоннами на проволоке	Лит.	Масса	Масштаб
Т.контр.							—	—
Нач.отд.		Гуров		02.89	НПО МЯ Рег.№ 135	Лист 1	Листов 2	
Н.контр.		Бурякова		09.89		4		
Утв.		Чудинов		9.09	Срок введения 01.01.90			

Инв.№ подл. | Подп. и дата | Взам.инв.№ | Инв.№ дубл. | Подп. и дата

448-35 | 12.09.89

448-35 12.01.93 ГОСТ 2.301(А3)

Таблица 2

Условное наименование	Размеры, мм B*	b*	L	Поз.1 Кронштейн ТК4-3596-88	Поз.2 Проволока ГОСТ 7372-79	Поз.3 Хомут ТУ36-1107-80	Поз.4 Зажим ТУ36-1445-82	Поз.5 Стяжка винтовая ТУ36-2203-84	Поз.6 Кнопка ТУ36-2699-85		Поз.7 Лента		Поз.7 Подвес кабельный ТУ36-1762-84	
				Количество										
				1	1	2	2	1	—		—		—	
				Условное наименование										
1	300	300	6000	КО-53	3,5-1568 160-1-С L=6000	Х30У1	К296У3	РС-III УХЛ1	3,5	10	АМ5УХЛ2	10	—	10
2									—		—		Л10Х2 01, Л20Х2 01, Л30Х2 01, Л50Х2 01, Л80Х2 01, Л100Х2 01	
3	400			КО-54					3,5		АМ5УХЛ2		—	
4									—		—		Л10Х2 01, Л20Х2 01, Л30Х2 01, Л50Х2 01, Л80Х2 01, Л100Х2 01	
5	300	400		КО-61					3,5		АМ5УХЛ2		—	
6									—		—		Л10Х2 01, Л20Х2 01, Л30Х2 01, Л50Х2 01, Л80Х2 01, Л100Х2 01	
7	400			КО-62					3,5		АМ5УХЛ2		—	
8									—		—		Л10Х2 01, Л20Х2 01, Л30Х2 01, Л50Х2 01, Л80Х2 01, Л100Х2 01	
9	500			КО-63					3,5		АМ5УХЛ2		—	
10									—		—		Л10Х2 01, Л20Х2 01, Л30Х2 01, Л50Х2 01, Л80Х2 01, Л100Х2 01	
11	400	500		КО-73					3,5		АМ5УХЛ2		—	
12									—		—		Л10Х2 01, Л20Х2 01, Л30Х2 01, Л50Х2 01, Л80Х2 01, Л100Х2 01	
13	500			КО-74					3,5		АМ5УХЛ2		—	
14									—		—		Л10Х2 01, Л20Х2 01, Л30Х2 01, Л50Х2 01, Л80Х2 01, Л100Х2 01	
15	600			КО-75					3,5		АМ5УХЛ2		—	
16									—		—		Л10Х2 01, Л20Х2 01, Л30Х2 01, Л50Х2 01, Л80Х2 01, Л100Х2 01	
17	500	600		КО-85					3,5		АМ5УХЛ2		—	
18									—		—		Л10Х2 01, Л20Х2 01, Л30Х2 01, Л50Х2 01, Л80Х2 01, Л100Х2 01	
19	300	300	12000	КО-53	5,5-1568 160-1-С L=12000				3,5	22	АМ5УХЛ2	22	—	22
20									—		—		Л10Х2 01, Л20Х2 01, Л30Х2 01, Л50Х2 01, Л80Х2 01, Л100Х2 01	
21	400			КО-54					3,5		АМ5УХЛ2		—	
22									—		—		Л10Х2 01, Л20Х2 01, Л30Х2 01, Л50Х2 01, Л80Х2 01, Л100Х2 01	
23	300	400		КО-61					3,5		АМ5УХЛ2		—	
24									—		—		Л10Х2 01, Л20Х2 01, Л30Х2 01, Л50Х2 01, Л80Х2 01, Л100Х2 01	
25	400			КО-62					3,5		АМ5УХЛ2		—	
26									—		—		Л10Х2 01, Л20Х2 01, Л30Х2 01, Л50Х2 01, Л80Х2 01, Л100Х2 01	
27	500			КО-63					3,5		АМ5УХЛ2		—	
28									—		—		Л10Х2 01, Л20Х2 01, Л30Х2 01, Л50Х2 01, Л80Х2 01, Л100Х2 01	
29	400	500		КО-73					3,5		АМ5УХЛ2		—	
30									—		—		Л10Х2 01, Л20Х2 01, Л30Х2 01, Л50Х2 01, Л80Х2 01, Л100Х2 01	
31	500			КО-74					3,5		АМ5УХЛ2		—	
32									—		—		Л10Х2 01, Л20Х2 01, Л30Х2 01, Л50Х2 01, Л80Х2 01, Л100Х2 01	
33	600			КО-75					3,5		АМ5УХЛ2		—	
34									—		—		Л10Х2 01, Л20Х2 01, Л30Х2 01, Л50Х2 01, Л80Х2 01, Л100Х2 01	
35	500	600		КО-85					3,5		АМ5УХЛ2		—	
36									—		—		Л10Х2 01, Л20Х2 01, Л30Х2 01, Л50Х2 01, Л80Х2 01, Л100Х2 01	

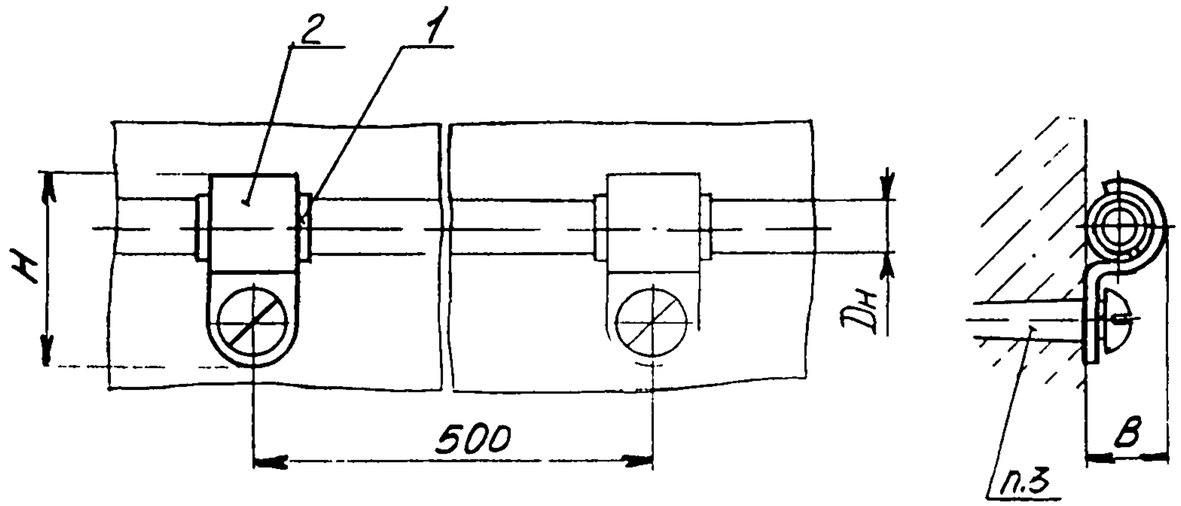

Условное наименование	Размеры, мм			Поз.1 Пластина, мм	Поз.2 Скоба ТУ36.22.19.06-001-89
	Dн	B	H	Количество	
				1	1
				Условное наименование	
1	6	5	19	0,5×15×18	С06У2
2				—	
3	8	7	21	0,5×15×25	С08У2
4				—	
5	10	8	23	0,5×20×30	С010У2
6				—	
7	12	10	26,5	0,5×20×36	С012У2
8				—	
9	14	12	28,5	0,5×20×42	С014У2
10				—	
11	16	14	30,5	0,5×20×50	С016У2
12				—	

Пример условного обозначения установки скобы С06У2 на стене:

Скоба С06У2 ТМ4-2086-92. Установка 1

1. Размеры для справок.
2. Материал пластины поз.1 определяется при проектировании.
3. Крепление по ТМ4-2098-92

Изм.	Лист	N докум.	Подп.	Дата	Взамен	ТМ4-2086-92		
					Группа			
Разраб.		Бахтеерова		21.11.92	Скоба Установка на стене	Лит.	Масса	Масштаб
Пров.		Крупнова		17.11.92			—	—
Гл. спец.		Чубинов		7.12.92	Рег. N	Лист	Листов 1	
Н. контр.		Крюгова		9.12.92				
Утв.		Гуров			Срок введения			

Инв. N подл. | Подп. и дата | Взам. инв. N | Инв. N дубл. | Подп. и дата

118-4 | 13.07.93

Рис 1

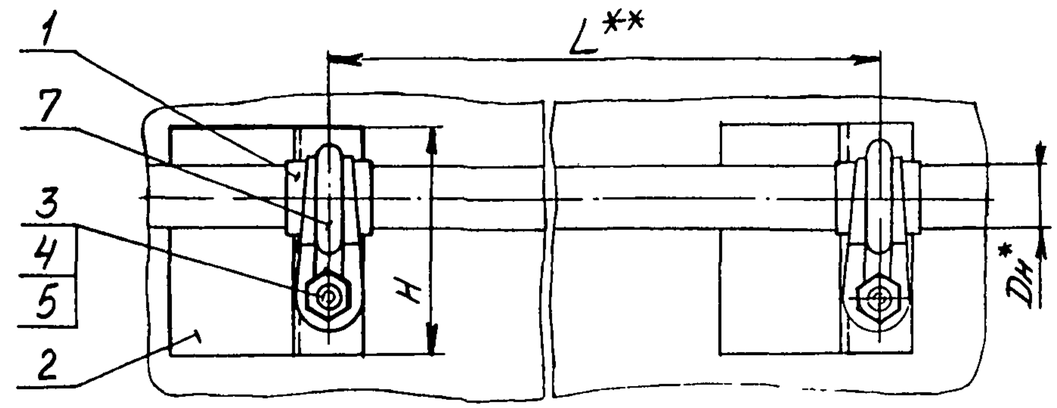

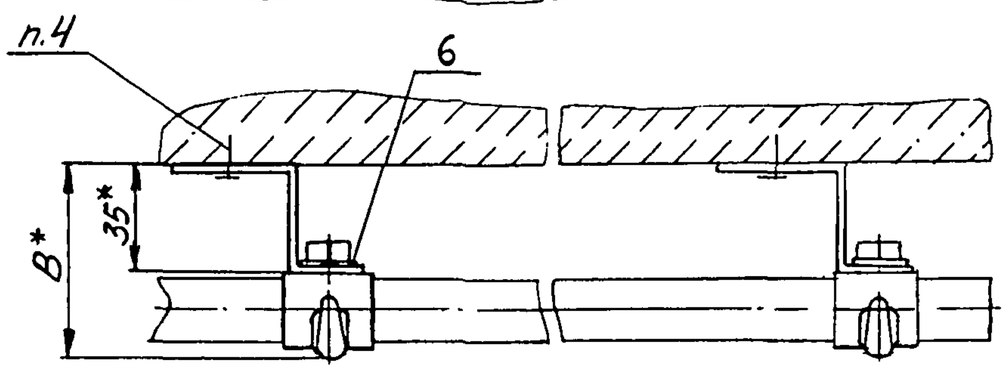

Рис.2
Остальное - см. рис.1

Рис.3
Остальное - см рис. 1

Пример условного обозначения установки скобы СОБУ2 с пластиной по рис. 1 на стене:
Скоба СОБУ2 с пластиной по рис 1 ТМ4-2087-92. Установка 1.

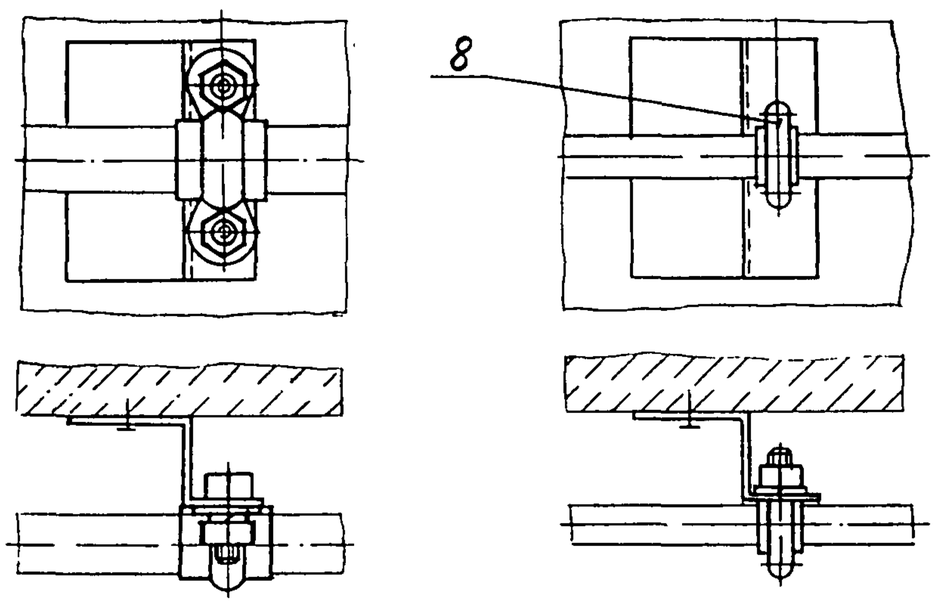

1.* Размеры для справок.
2** Размер L - см табл. в „Общих указаниях"
3. Материал пластины поз.1 определяется при проектировании.
4. Крепление по ТМ13-14-92.

					Взамен	ТМ4-2087-92		
					Группа			
Изм.	Лист	№ докум.	Подп.	Дата	Скоба, хомут Установка на стене	Лит.	Масса	Масштаб
Разраб.		Патерова		3.11.92			—	—
Пров.		Крупнова		17.11.92		Лист 1	Листов 7	
Гл. спец.		Чудинов		3.11.92	Рег. N			
Н. контр.		Крюкова		09.11.92				
Утв.		Гуров			Срок введения			

Инв. N подл.	Подп. и дата	Взам. инв. N	Инв. N дубл.	Подп. и дата
416-5	13.01.93			

Рис.4

Остальное - см. рис. 1

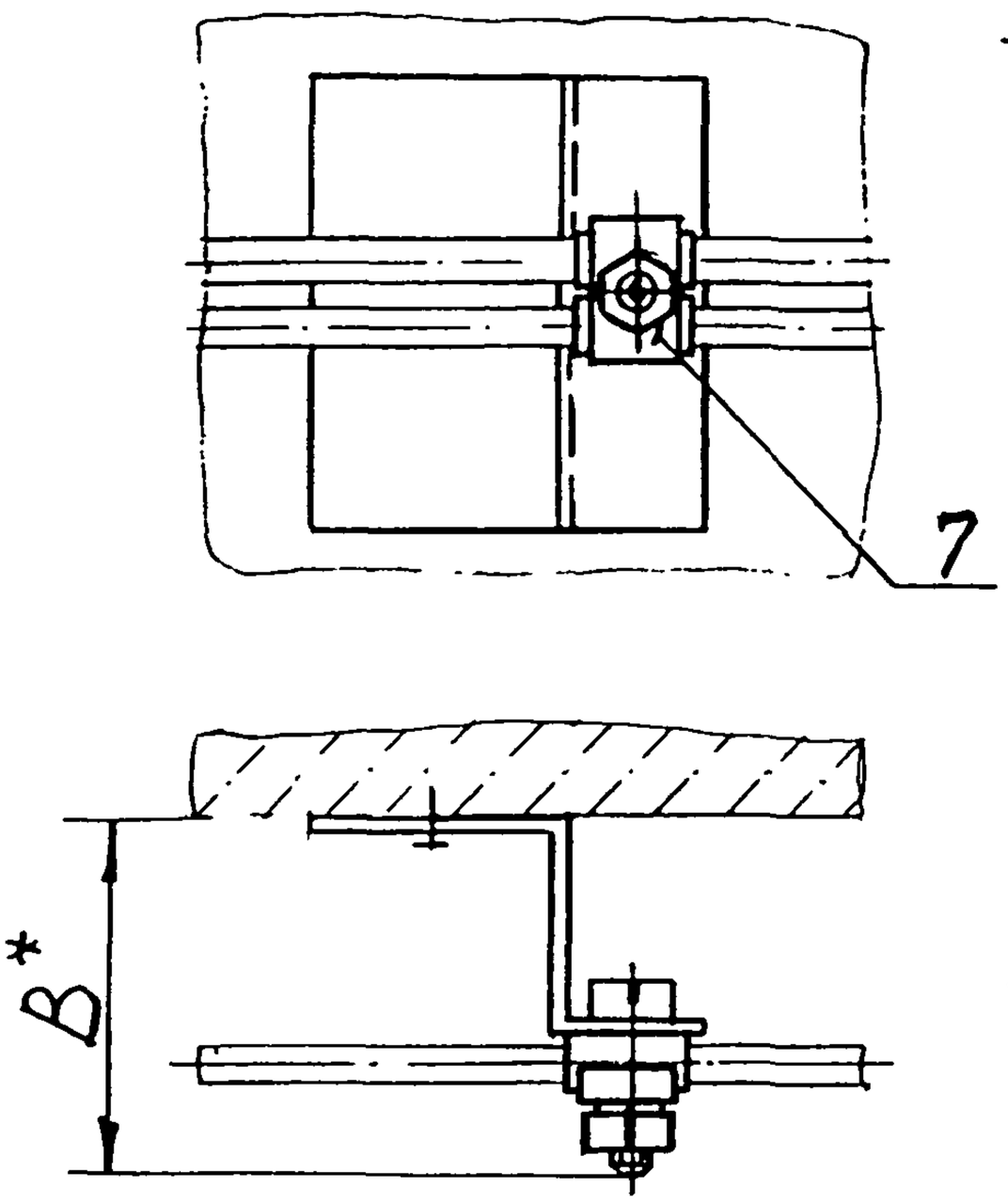

Рис.5

Остальное - см рис.1

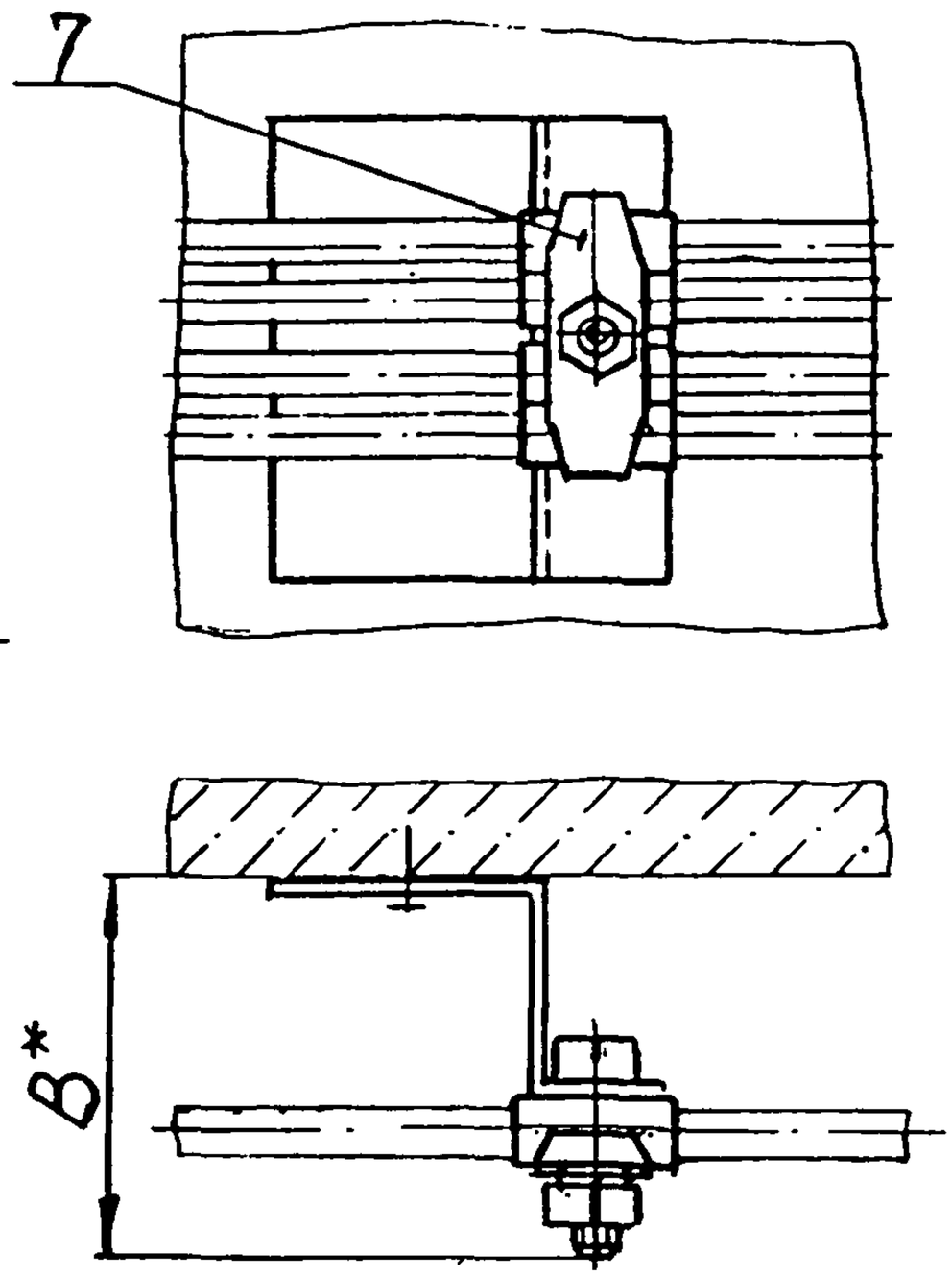

Рис.6

Остальное - см. рис. 1-5

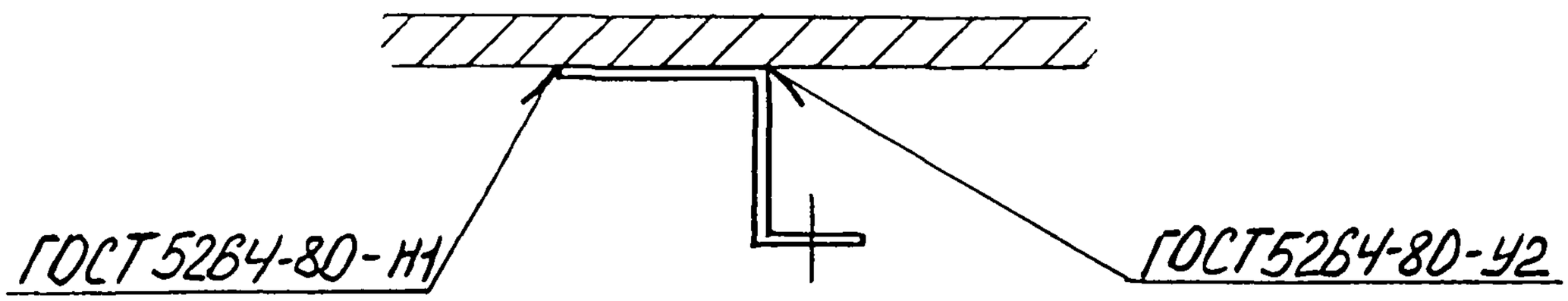

Инв. № подл.	Подп. и дата	Взам. инв. №	Инв. № дубл.	Подп. и дата
418-5	13.01.93			

Изм.	Лист	№ докум.	Подп.	Дата

ТМ 4-2087-92

Лист 2

Таблица 1

Условное наименование	Рис.	Размеры, мм Dн	B	H	Поз.1 Пластина	Поз.2 Профиль ZП145×254 ТУ36.22.21.00.021-91	Поз.3 Болт ГОСТ7798-70	Поз.3 Винт ГОСТ17473-80	Поз.4 Гайка ГОСТ5915-70	Поз.5 Шайба ГОСТ6402-70	Поз.6 Шайба ГОСТ11371-78
					Количество						
					1	1	—	1	—	—	1
					Условное наименование						
1	1;6	6	40	40	См.табл.2	ℓ=40мм	—	В.М4-6g×16.46.019	М4-6Н.5.019	4.65Г.029	4.01.019
2		8	42								
3		10	43								
4		12	45								
5		14	47								
6		16	49	80		ℓ=80мм	М6-6g×16.46.019		М6-6Н.5.019	6.65Г.029	
7		22	55								
8		27	60								
9		34	67								
10	2;6	22	55	90		ℓ=90мм	М8-6g×20.46.019		М8-6Н.5.019	8.65Г.029	
11		27	59								
12		34	67	120		ℓ=120мм					
13		48	80								
14		60	95	150		ℓ=150мм	М10-6g×24.46.019		М10-6Н.5.019	10.65Г.029	
15	3;6	14	56	80		ℓ=80мм	—		М6-6Н.5.019	6.65Г.029	
16		24	66								
17		28	72						М8-6Н.5.019	8.65Г.029	
18		34	78								
19		48	92	100		ℓ=100мм					
20		60	104								
21	4;6	6	63	40		ℓ=40мм	М6-6g×30.46.019		М6-6Н.5.019	6.65Г.029	
22		8									
23		10									
24		12									
25		14									
26		16									
27		22	83	80		ℓ=80мм	М8-6g×50.46.019		М8-6Н.5.019	8.65Г.029	
28		27									
29		34		90		ℓ=90мм					
30		48	108	120		ℓ=120мм	М10-6g×75.46.019		М10-6Н.5.019	10.65Г.029	
31		60		150		ℓ=150мм					

Количество: Поз.3 Болт — 1; Поз.3 Винт — 1; Поз.4 Гайка — 2; Поз.5 Шайба — 2; Поз.6 Шайба — 1

Инв.№ подл. | Подп. и дата | Взам.инв.№ | Инв.№ дубл. | Подп. и дата
418-5 | 13.04.92

Изм.	Лист	N докум.	Подп.	Дата

ТМ4-2087-92

Лист 3

Продолжение табл.1

Условное наименование	Поз.7 Скоба ТУ36.2219.06-001-89	Поз.8 Хомут ТУ36-1107-80
	Количество	
	1	1
	Условное наименование	
1	С06 У2	—
2	С08 У2	
3	С010 У2	
4	С012 У2	
5	С014 У2	
6	С016 У2	
7	С022 У2	
8	С027 У2	
9	С034 У2	
10	СД22 У2	
11	СД27 У2	
12	СД34 У2	
13	СД48 У2	
14	СД60 У2	
15	—	Х15 У1
16		Х25 У1
17		Х30 У1
18		Х35 У1
19		Х50 У1
20		Х60 У1
21	СБ6 У2	—
22	СБ8 У2	
23	СБ10 У2	
24	СБ12 У2	
25	СБ14 У2	
26	СБ16 У2	
27	СБ22 У2	
28	СБ27 У2	
29	СБ34 У2	
30	СБ48 У2	
31	СБ60 У2	

Инв.№подл. | Подп.и дата | Взам.инв.№ | Инв.№дубл. | Подп.и дата

418-5 | 13.01.93

Продолжение табл. 1

Условное наименование	Рис.	Размеры, мм			Поз.1 Пластина	Поз.2 Профиль ZIP45×25×4 ТУ36.22.21.00.021-91	Поз.3 Болт ГОСТ 7798-70	Поз.3 Винт ГОСТ 17473-80	Поз.4 Гайка ГОСТ 5915-70	Поз.5 Шайба ГОСТ 6402-70	Поз.6 Шайба ГОСТ 11371-78
					Количество						
					1	1	—	1	—	—	1
					Условное наименование						
32	5,6	6	63	50	См.табл.2	l=50мм	М6-6g×30.46.019	—	М6-6Н.5.019	6.65Г.029	—
33		8									
34		6		70		l=70мм					
35		8									
36		10									
37		12									
38		6		90		l=90мм					
39		8									
40		10									
41		12									
42		14									
43		6		100		l=100мм					
44		8									
45		10									
46		12									
47		14									
48		6	65	120		l=120мм	М8-6g×32.46.019		М8-6Н.5.019	8.65Г.029	
49		8									
50		10									
51		12									
52		14									
53		6		135		l=135мм					
54		8									
55		10									
56		12									
57		14									
58		6		150		l=150мм					
59		8									
60		10									
61		12									
62		14									

Количество 1 | Количество 1 | Количество 1

Инв.№подл. 448-5 | Подп. и дата 15.01.93 | Взам.инв.№ | Инв.№дубл. | Подп. и дата

Продолжение табл.1

Условное наименование	Поз.7 Скоба ТУ36.2219.06-001-89	Поз.8 Хомут ТУ36-1107-80
	Количество	
	1	1
	Условное наименование	
32	СП46-5 У2	—
33		
34	СП62-5 У2	
35		
36		
37		
38	СП78-5 У2	
39		
40		
41		
42		
43	СП94-5 У2	
44		
45		
46		
47		
48	СП113-5 У2	
49		
50		
51		
52		
53	СП129-5 У2	
54		
55		
56		
57		
58	СП145-5 У2	
59		
60		
61		
62		

Инв.№подл. | Подп. и дата | Взам.инв.№ | Инв.№дубл. | Подп. и дата

418-5 | 13.01.93

Таблица 2

Рис.	Разтеры, мм	
	Dн	Пластина
1;6, 4;6	6	0,5×18×18
		—
5;6		0,5×28×18
		—
1;6, 4;6	8	0,5×18×25
		—
5;6		0,5×28×25
		—
1;6, 4;6	10	0,5×20×30
		—
5;6		0,5×28×30
		—
1;6, 4;6	12	0,5×20×36
		—
5;6		0,5×28×36
		—
1;6, 4;6	14	0,5×22×42
		—
5;6		0,5×28×42
		—
3;6		0,5×10×42
		—
1;6, 4;6	16	0,5×22×50
		—
1;6, 2;6, 4;6	22	0,5×24×68
		—

Продолжение табл.2

Рис.	Разтеры, мм	
	Dн	Пластина
3;6	24	0,5×10×74
		—
1;6	27	0,5×28×82
		—
2;6, 4;6		0,5×24×82
		—
3;6	28	0,5×12×86
		—
1;6	34	0,5×32×104
		—
2;6, 4;6		0,5×24×104
		—
3;6		0,5×12×104
		—
2;6	48	0,5×20×150
		—
3;6		0,5×12×150
		—
4;6		0,5×34×150
		—
2;6	60	0,5×20×185
		—
3;6		0,5×12×185
		—
4;6		0,5×34×185
		—

Рис 1

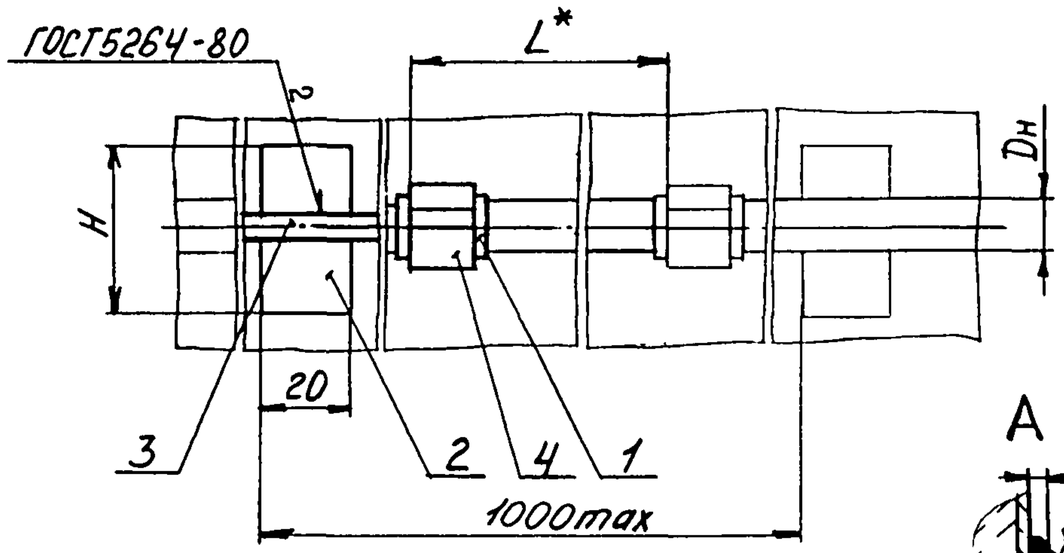

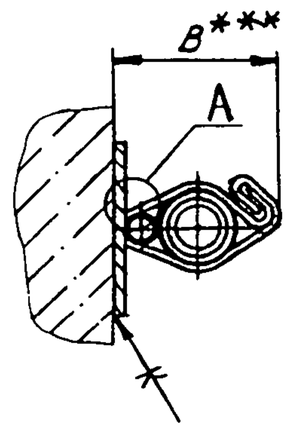

Рис.2

Остальное - см. рис.1

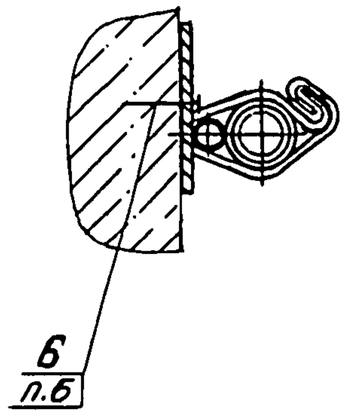

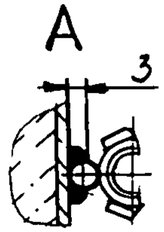

Рис.3

Остальное-см. рис.1

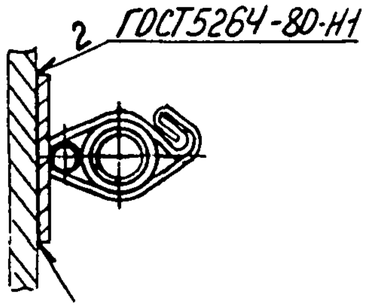

Рис.4

Остальное - см. рис. 1,2,3

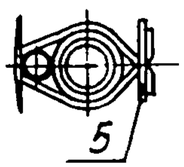

Пример условного обозначения установки полоски К40ЧУХЛ2 для крепления кабеля Ф6мм с пластиной на стене:

Полоска К40ЧУХЛ2 с пластиной ТМ4-2088-92. Установка 1

1. Размеры для справок.
2. *Размер L-см. табл. в „Общих указаниях".
3. **Длина проволоки ℓ поз. 3 определяется при проектировании.
4. ***Размер зависит от Dн.
5. Материал пластины поз. 1 определяется при проектировании.
6. Крепление производить в соответствии с РТМ36.6-87.

					Взамен	ТМ4-2088-92		
					Группа			
Изм.	Лист	№докум.	Подп.	Дата	Полоска Установка на стене	Лит.	Масса	Масштаб
Разраб.		Бахтеярова		9.11.92			—	—
Пров.		Крупнова		11.11.92		Лист 1	Листов 1	
Гл.спец.		Чудинов		7.12.92	Рег. №			
Н.контр.		Крюкова		9.12.92				
Утв.		Гуров			Срок введения			

Инв. № подл.	Подп. и дата	Взам. инв. №	Инв. № дубл.	Подп. и дата
418-1	13.01.93			

Таблица 1

Условное наименование	Рис.	Размеры, мм $D_н$	Размеры, мм H	Поз.1 Пластина	Поз.2 Лента 3×20БСт0 ГОСТ6009-74	Поз.3 Проволока 5,0-0-4 ГОСТ3282-74	Поз.4 Полоска ТУ36-2266-80	Поз.5 Пряжка ТУ36-2266-80	Поз.6 Дюбель-гвоздь ТУ4-794-77
				Количество					
				1	1	1	1	1	1
				Условное наименование					
1	1	6	40	см.табл.2	e=40мм	e;**	К407УХЛ2	—	—
2	2								ДГ4,5×35
3	3								—
4	4;1							К407УХЛ2	
5	4;2								ДГ4,5×35
6	4;3								—
7	1	8						—	
8	2								ДГ4,5×35
9	3								—
10	4;1							К407УХЛ2	
11	4;2								ДГ4,5×35
12	4;3								—
13	1	10						—	
14	2								ДГ4,5×35
15	3								—
16	4;1							К407УХЛ2	
17	4;2								ДГ4,5×35
18	4;3								—
19	1	12						—	
20	2								ДГ4,5×35
21	3								—
22	4;1							К407УХЛ2	
23	4;2								ДГ4,5×35
24	4;3								—
25	1	14						—	
26	2								ДГ4,5×35
27	3								—
28	4,1							К407УХЛ2	
29	4;2								ДГ4,5×35
30	4;3								—

Инв.№ подл. | Подп. и дата | Взам. инв.№ | Инв.№ дубл. | Подп. и дата
418-6 | 13.01.93

Продолжение табл.1

Условное наименование	Рис.	Размеры, мм Dн	Размеры, мм H	Поз.1 Пластина	Поз.2 Лента 3х20 БСт0 ГОСТ6009-74	Поз.3 Проволока 5,0-0-4 ГОСТ3282-74	Поз.4 Полоска ТУ36-2266-80	Поз.5 Пряжка ТУ36-2266-80	Поз.6 Дюбель-гвоздь ТУ4-794-77
				Количество					
				1	1	1	1	1	1
				Условное наименование					
31	1	16	40		ℓ=40мм		К407УХЛ2	—	—
32	2								ДГ4,5х35
33	3							К407УХЛ2	—
34	4;1								ДГ4,5х35
35	4;2								—
36	4;3								
37	1	22	60				К404УХЛ2	—	—
38	2								ДГ4,5х35
39	3							К407УХЛ2	—
40	4;1								ДГ4,5х35
41	4;2								—
42	4;3								
43	1	27		См.табл.2	ℓ=60мм	ℓ**		—	—
44	2								ДГ4,5х35
45	3							К407УХЛ2	—
46	4;1								ДГ4,5х35
47	4;2								—
48	4;3								
49	1	34					К405УХЛ2	—	—
50	2								ДГ4,5х35
51	3							К407УХЛ2	—
52	4,1								ДГ4,5х35
53	4;2								—
54	4;3								
55	1	48						—	—
56	2								ДГ4,5х35
57	3							К407УХЛ2	—
58	4;1								ДГ4,5х35
59	4;2								—
60	4;3								

Инв.№ подл. 478-6 | Подп. и дата 13.01.93г | Взам. инв.№ | Инв.№ дубл. | Подп. и дата

Таблица 2

Размеры, мм	
Dн	Пластина
6	0,5×14×18
	—
8	0,5×14×25
	—
10	0,5×14×30
	—
12	0,5×14×36
	—
14	0,5×14×42
	—
16	0,5×14×50
	—
22	0,5×14×68
	—
27	0,5×14×82
	—
34	0,5×14×104
	—
48	0,5×14×150
	—

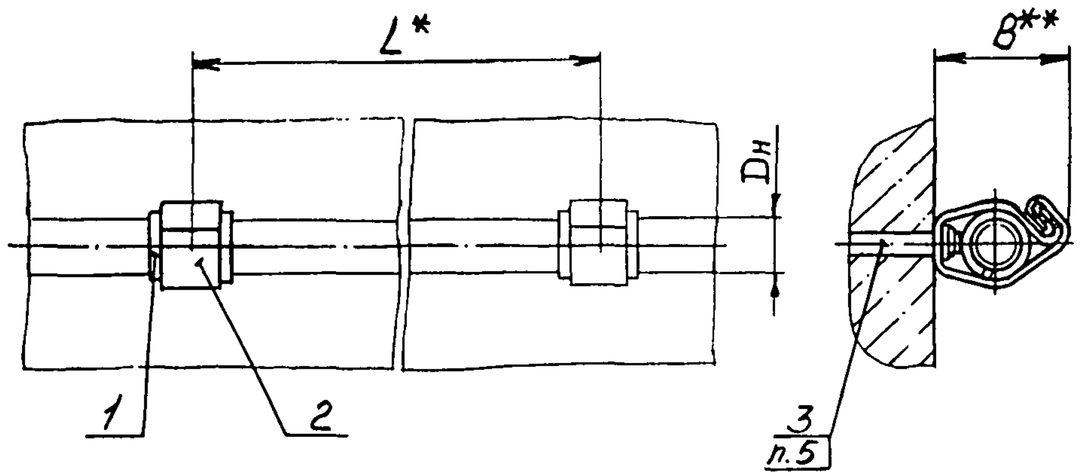

Условное наименование	Dн, мм	Поз.1 Пластина, мм	Поз.2 Полоска			Поз.3 Дюбель-гвоздь ТУ4-794-77
		Количество				
		1	1			1
		Условное наименование				
1	6	0,5×14×18	Б.Д.В ГОСТ 19904-90 / К2708-4-III ГОСТ 18523-89 Лист х/к	10×120		Д.Г 4,5×35
2		—				
3	8	0,5×14×25				
4		—				
5	10	0,5×14×30				
6		—				
7	12	0,5×14×36				
8		—				
9	14	0,5×14×42				
10		—				
11	16	0,5×14×50				
12		—				
13	22	0,5×14×68				
14		—				
15	27	0,5×14×82				
16		—				
17	34	0,5×14×104		10×180		
18		—				
19	48	0,5×14×150				
20		—				
21	60	0,5×14×185		10×200		
22		—				

Пример условного обозначения установки полоски 10×120 для крепления кабеля Ф6мм. на стене:

Полоска 10×120 ТМ4-2089-92.Установка 1.

1. Размеры для справок.
2. * Размер L-см.табл.в „Общих указаниях."
3. ** Размер зависит от Dн.
4. Материал пластины поз.1 определяется при проектировании.
5. Крепление производить вручную.

Изм.	Лист	N докум.	Подп.	Дата	Взамен	ТМ4-2089-92		
Разраб.		Бахтерова		12.11.92	Группа			
Пров.		Крупнова		17.11.92	Полоска Установка на стене	Лит.	Масса	Масштаб
							—	—
Н.контр.		Чудинов		7.12.92	Рег.N°	Лист	Листов 1	
Утв.		Крюкова		9.12.92	Срок введения			
		Гуров						

Инв.N подл. 418-7 | Подп. и дата 15.01.93 | Взам. инв.N | Инв.N дубл. | Подп. и дата

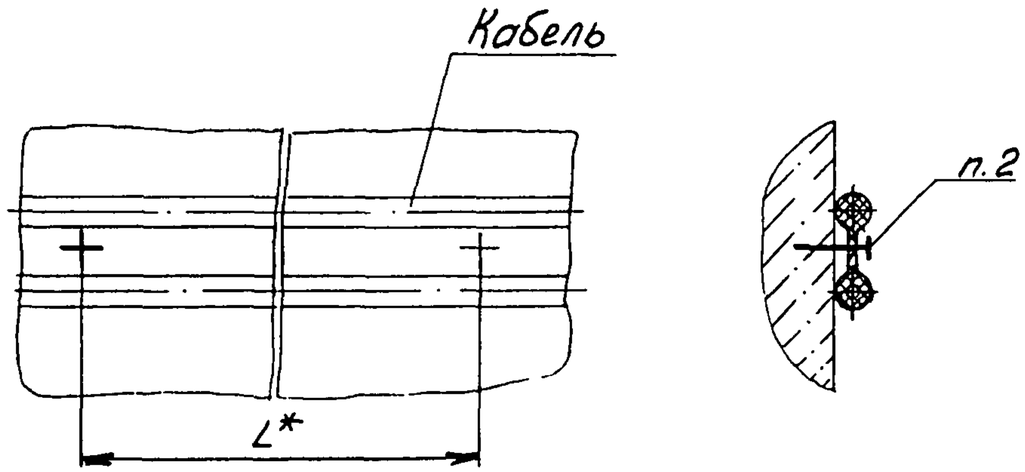

Пример условного обозначения установки кабеля двухжильного:
Кабель ТМ4-2090-92. Установка 1

Условное наименование	Поз.1 Гвоздь ГОСТ 4028-63
	Количество 1
	Условное наименование
1	1,6×40

1. *Размер L - см. табл. в „Общих указаниях"
2. Крепление производить вручную.

Изм. Лист	N° докум.	Подп.	Дата	Взамен	ТМ4-2090-92	
Разраб.	Бахтеярова		07.12.92	Группа		
Пров.	Крупнова		07.12.92	Кабель Установка на стене	Лит	Масса — / Масштаб —
Гл. спец.	Чудинов		7.12.92	Рег. N°	Лист	Листов 1
Н. контр.	Брюхово		09.12.92			
Утв.	Гуров			Срок введения		

Инв. N° подл.	Подп. и дата	Взам. инв. N°	Инв. N° дубл.	Подп. и дата
418-8	13.01.93			

Рис. 1

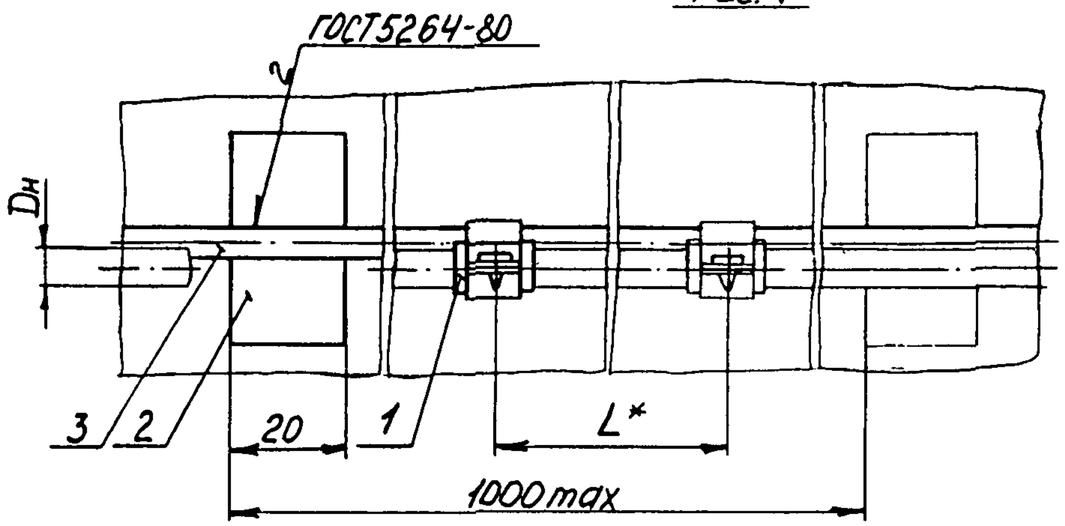

Рис. 2

Остальное - см. рис. 1

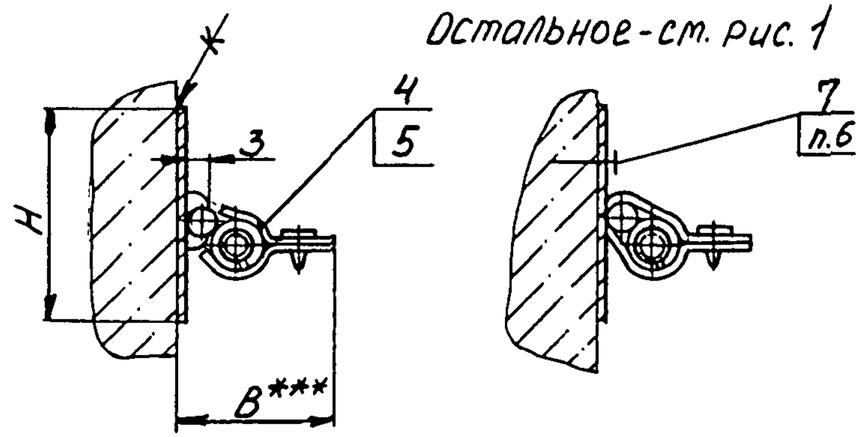

Рис. 3

Остальное - см. рис. 1

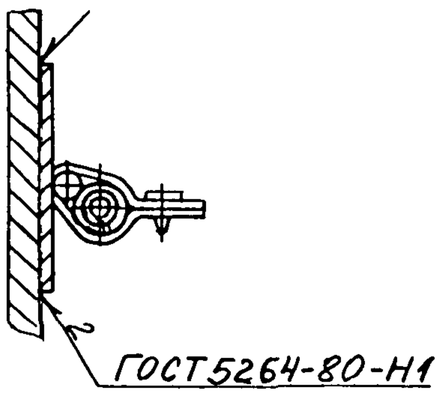

Рис. 4

Остальное - см. рис. 1, 2, 3

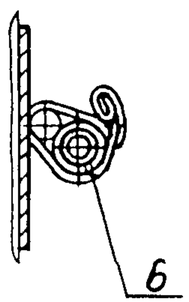

Пример условного обозначения установки ленты К226УХЛ2 для крепления кабеля Ф6мм с пластиной на стене:

Лента К226УХЛ2 с пластиной ТМ4-2091-92. Установка 1.

1. Размеры для справок.
2. *Размер L - см. табл. в „Общих указаниях."
3. **Длина проволоки поз. 3 определяется при проектировании.
4. ***Размер зависит от Dн.
5. Материал пластины поз. 1 определяется при проектировании.
6. Крепление производить в соответствии с РТМ36.6-87.

					Взамен	ТМ4-2091-92		
					Группа			
Изм.	Лист	N° докум.	Подп.	Дата	Лента, полоска-пряжка Установка на стене	Лит.	Масса	Масштаб
Разраб.		Бахтеярова		16.11.92			—	—
Пров.		Крупнова		17.11.92		Лист 1	Листов 4	
Гл. спец.		Чудинов		17.12.92	Рег. N°			
Н. контр.		Крюкова		01.12.92				
Утв.		Гуров			Срок введения			

Инв. N° подл.	Подп. и дата	Взам. инв. N°	Инв. N° дубл.	Подп. и дата
418-9	13.01.93			

Таблица 1

Условное наименование	Рис.	Размеры, мм Dн	Размеры, мм H	Поз.1 Пластина	Поз.2 Лента 3х20БСт0 ГОСТ 6009-74	Поз.3 Проволока 5,0-0-4 ГОСТ 3282-74	Поз.4 Лента ТУ36-1446-80	Поз.5 Кнопка ТУ36-1446-80	Поз.6 Полоска-прижим ТУ36-2266-80	Поз.7 Дюбель-гвоздь ТУ4-794-77
				Количество						
				1	1	1	1	1	1	1
				Условное наименование						
1	1	6	40	Ст.табл.2	ℓ=40мм	ℓ**	К226 УХЛ2 ℓ=50мм	К227 УХЛ2	—	—
2	2									ДГ4,5×35
3	3									—
4	4;1						—	—	К398УХЛ2	
5	4;2									ДГ4,5×35
6	4;3									—
7	1	8					К226 УХЛ2 ℓ=50мм	К227УХЛ2	—	
8	2									ДГ4,5×35
9	3									—
10	4;1						—	—	К398УХЛ2	
11	4;2									ДГ4,5×35
12	4,3									—
13	1	10					К226 УХЛ2 ℓ=55мм	К227УХЛ2	—	
14	2									ДГ4,5×35
15	3									—
16	4;1						—	—	К398 УХЛ2	
17	4;2									ДГ4,5×35
18	4;3									—
19	1	12					К226 УХЛ2 ℓ=60мм	К227УХЛ2	—	
20	2									ДГ4,5×35
21	3									—
22	4;1						—	—	К397УХЛ2	
23	4;2									ДГ4,5×35
24	4;3									—
25	1	14					К226 УХЛ2 ℓ=65мм	К227УХЛ2	—	
26	2									ДГ4,5×35
27	3									—
28	4;1						—	—	К397УХЛ2	
29	4;2									ДГ4,5×35
30	4;3									—

Инв.№подл. | Подп. и дата | Взам.инв.№ | Инв.№дубл. | Подп. и дата
418-9 | 13.01.93

Продолжение табл.1

Условное наименование	Рис.	Размеры, мм		Поз.1 Пластина	Поз.2 Лента 3×20 Б Ст0 ГОСТ 6009-74	Поз.3 Проволока 5,0-0-4 ГОСТ 3282-74	Поз.4 Лента ℓ_2, мм ТУ 36-1446-80	Поз.5 Кнопка ТУ 36-1446-80	Поз.6 Полоска-пряжка ТУ 36-2266-80	Поз.7 Дюбель-гвоздь ТУ 4-794-77
		$D_н$	H	Количество						
				1	1	1	1	1	1	1
				Условное наименование						
31	1	16	40	см. табл.2	ℓ = 40 мм	ℓ **	К226 УХЛ2 ℓ = 70 мм	К227 УХЛ2	—	—
32	2									ДГ 4,5×35
33	3									—
34	4;1						—	—	К397 УХЛ2	
35	4;2									ДГ 4,5×35
36	4;3									—
37	1	22					К226 УХЛ2 ℓ = 80 мм	К227 УХЛ2	—	
38	2									ДГ 4,5×35
39	3									—
40	4;1						—	—	К396 УХЛ2	
41	4;2									ДГ 4,5×35
42	4;3									—
43	1	27					К226 УХЛ2 ℓ = 90 мм	К227 УХЛ2	—	
44	2									ДГ 4,5×35
45	3									—
46	4;1						—	—	К395 УХЛ2	
47	4;2									ДГ 4,5×35
48	4;3									—
49	1	34					К226 УХЛ2 ℓ = 105 мм	К227 УХЛ2	—	
50	2									ДГ 4,5×35
51	3									—
52	1	48					К226 УХЛ2 ℓ = 130 мм			
53	2									ДГ 4,5×35
54	3									—

Инв.№ подл. 448-9 | Подп. и дата 13.01.93 | Взам. инв.№ | Инв.№ дубл. | Подп. и дата

Таблица 2

Размеры, мм	
Dн	Пластина
6	0,5×14×18
	—
8	0,5×14×25
	—
10	0,5×14×30
	—
12	0,5×14×36
	—
14	0,5×14×42
	—
16	0,5×14×50
	—
22	0,5×14×68
	—
27	0,5×14×82
	—
34	0,5×14×104
	—
48	0,5×14×150
	—

Рис.1

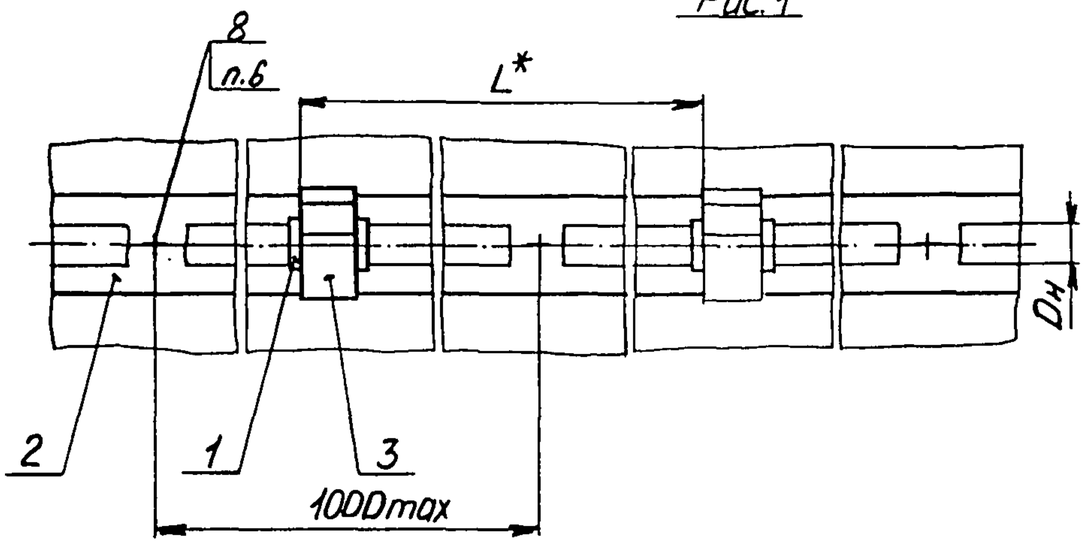

Рис.2
Остальное-см.рис.1

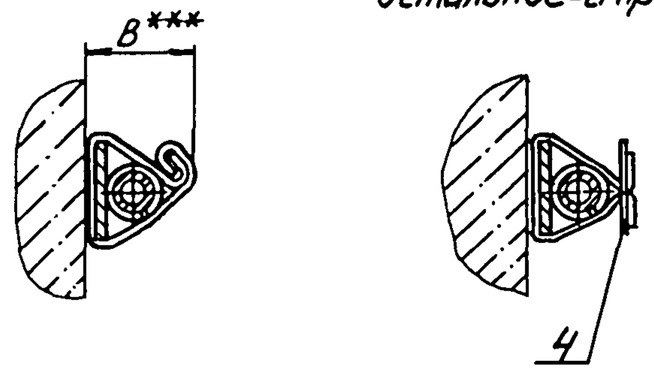

Пример условного обозначения установки полоски К40ЧУХЛ2 для крепления кабеля Ф6мм с пластиной на стене:

Полоска К40ЧУХЛ2 с пластиной ТМ4-2092-92 Установка 1.

Рис.3
Остальное-см. рис.1

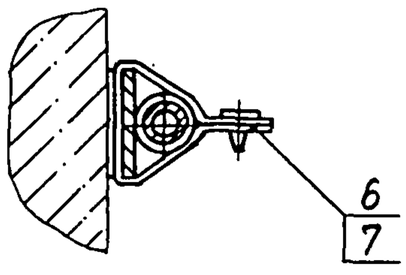

Рис.4
Остальное-см. рис.1

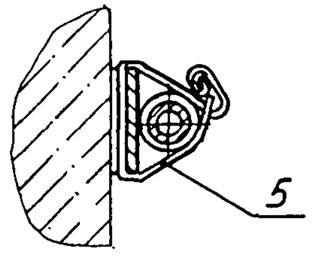

1. Размеры для справок.
2. * Размер L - см. табл. в „Общих указаниях".
3. ** Длина ленты ℓ поз. 2 определяется при проектировании.
4. *** Размер зависит от Dн.
5. Материал пластины поз. 1 определяется при проектировании.
6. Крепление производить в соответствии с РТМ-36.6-87

					Взамен	ТМ4-2092-92		
					Группа			
Изм.	Лист	№ докум.	Подп.	Дата	Полоска, лента, полоска - пряжка Установка на стене	Лит.	Масса	Масштаб
Разраб.		Бахтеярова		05.02			—	—
Пров.		Крупнова		07.02		Лист 1	Листов 3	
Гл.спец.		Чудинов		7.02	Рег. N			
Н.контр.		Крюкова		7.02				
Утв.		Гуров			Срок введения			

Инв. № подл.	Подп. и дата	Взам. инв. №	Инв. № дубл.	Подп. и дата
442-10	15.01.93			

Таблица 1

Условное наименование	Рис.	Dн, мм	Поз.1 Пластина	Поз.2 Лента 3х20БСтD ГОСТ6009-74	Поз.3 Полоска	Поз.4 Пряжка	Поз.5 Полоска-пряжка	Поз.6 Лента	Поз.7 Кнопка	Поз.8 Дюбель-гвоздь
					ТУ36-2266-80			ТУ36-1446-80		ТУ4-794-77
1	1	6	См.табл.2	ℓ**	К404УХЛ2	—	—	—	—	ДГ45х35
2	2					К407УХЛ2				
3	3				—	—		К226УХЛ2 ℓ=75мм	К227УХЛ2	
4	4						К398УХЛ2			
5	1	8			К404УХЛ2		—	—	—	
6	2					К407УХЛ2				
7	3				—	—		К226УХЛ2 ℓ=80мм	К227УХЛ2	
8	4						К398УХЛ2			
9	1	10			К404УХЛ2		—	—	—	
10	2					К407УХЛ2				
11	3				—	—		К226УХЛ2 ℓ=80мм	К227УХЛ2	
12	4						К398УХЛ2			
13	1	12			К404УХЛ2		—	—	—	
14	2					К407УХЛ2				
15	3				—	—		К226УХЛ2 ℓ=85мм	К227УХЛ2	
16	4						К397УХЛ2			
17	1	14			К404УХЛ2		—	—	—	
18	2					К407УХЛ2				
19	3				—	—		К226УХЛ2 ℓ=90мм	К227УХЛ2	
20	4						К397УХЛ2			
21	1	16			К404УХЛ2		—	—	—	
22	2					К407УХЛ2				
23	3				—	—		К226УХЛ2 ℓ=90мм	К227УХЛ2	
24	4						К397УХЛ2			
25	1	22			К404УХЛ2		—	—	—	
26	2					К407УХЛ2				
27	3				—	—		К226УХЛ2 ℓ=100мм	К227УХЛ2	
28	4						К396УХЛ2			
29	1	27			К404УХЛ2		—	—	—	
30	2					К407УХЛ2				
31	3				—	—		К226УХЛ2 ℓ=110мм	К227УХЛ2	
32	4						К395УХЛ2			
33	1	34			К405УХЛ2		—	—	—	
34	2					К407УХЛ2				
35	3				—	—		К226УХЛ2 ℓ=125мм	К227УХЛ2	
36	1	48			К405УХЛ2			—	—	
37	2					К407УХЛ2				
38	3				—	—		К226УХЛ2 ℓ=150мм	К227УХЛ2	

Инв.№ подл. | Подп. и дата | Взам. инв.№ | Инв.№ дубл. | Подп. и дата
4128-1С | 17.01.93

Таблица 2

Размеры, мм	
Dн	Пластина
6	0,5x14x18 / —
8	0,5x14x25 / —
10	0,5x14x30 / —
12	0,5x14x36 / —
14	0,5x14x42 / —
16	0,5x14x50 / —
22	0,5x14x68 / —
27	0,5x14x82 / —
34	0,5x14x104 / —
48	0,5x14x150 / —

Инв. № подл. | Подп. и дата | Взам. инв. № | Инв. № дубл. | Подп. и дата

418-10 | 13.01.93

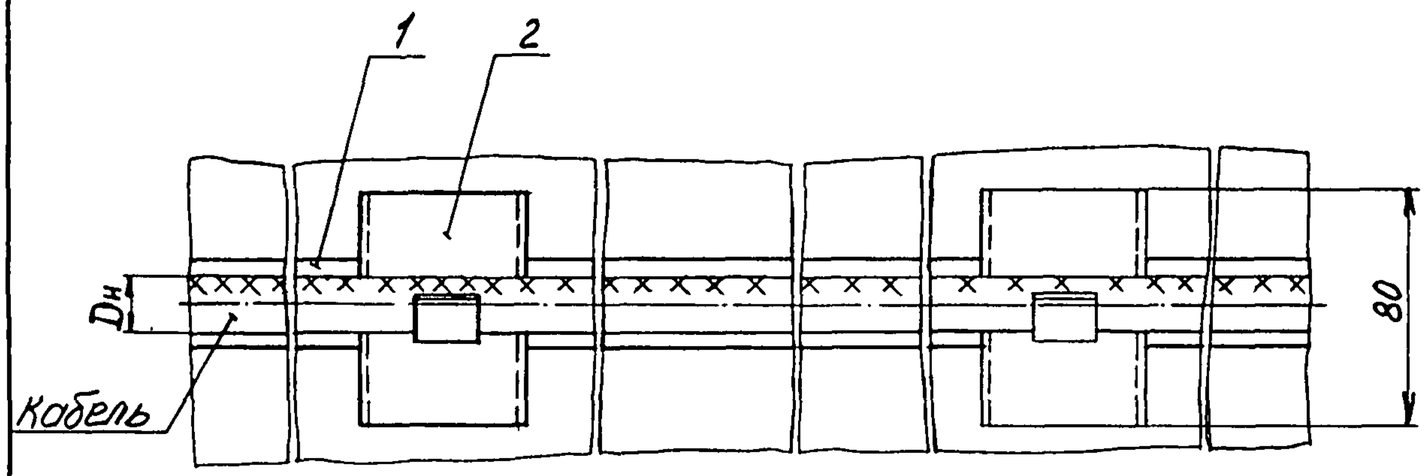

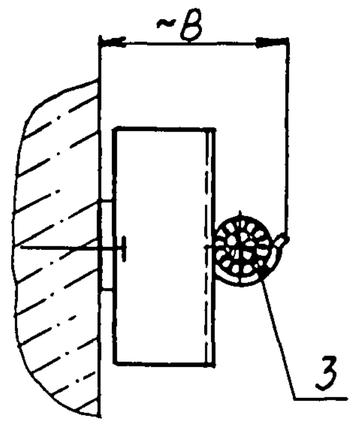

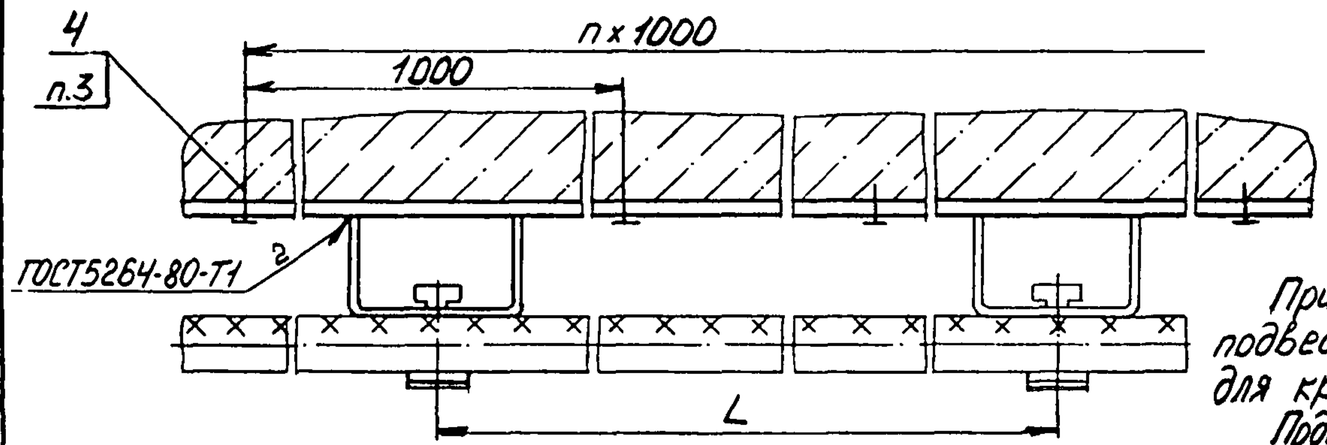

Пример условного обозначения установки подвески закладной на швеллере ШП60×35У1 для крепления кабеля на стене:
Подвеска закладная К34У2 ТМ4-2093-92. Установка

1. Размеры для справок.
2.* Длина ленты L и количество n определяются при проектировании.
3. Крепление производить в соответствии с РТМ36.6-87.

					ВЗАМЕН	ТМ4-2093-92		
					ГРУППА			
ИЗМ	ЛИСТ	N ДОКУМ.	ПОДП.	ДАТА	Подвеска закладная Установка на стене	ЛИТ.	МАССА	МАСШТАБ
РАЗРАБ.		Бахтеярова		11.11.92			—	—
ПРОВ.		Крылова		17.11.92		ЛИСТ 1	ЛИСТОВ 2	
ГЛ. СПЕЦ.		Чудинов		7.12.92	РЕГ. N			
Н. КОНТР.		Крюкова		09.12.92				
УТВ.		Гуров			СРОК ВВЕДЕНИЯ			

ИНВ. N ПОДЛ.	ПОДП. И ДАТА	ВЗАМ. ИНВ. N	ИНВ. N ДУБЛ.	ПОДП. И ДАТА
418-11	11.01.93			

Условное наименование	Размеры, мм			Поз.1 Лента 3х20БСт0 ГОСТ6009-74	Поз.2 Швеллер ТУ36.22.21.00.021-91
	Dн	B	L	Количество	
				1	1
				Условное наименование	
1	до20	60	500	ℓ*	ШП60х35У1 ℓ=80мм
2	до36	76	1000		
3	до50	90			

Продолжение

Условное наименование	Поз.3 Подвеска закладная ТУ36-2533-83	Поз.4 Дюбель-гвоздь ТУ4-794-77
	Количество	
	1	2
	Условное наименование	
1	К340У2	ДГ4,5×35
2	К341У2	
3	К342У2	

ИНВ. N ПОДЛ.	ПОДП. И ДАТА	ИНВ. N ДУБЛ.	ВЗАМ. ИНВ. N	ПОДП. И ДАТА
418-11	13.01.93			

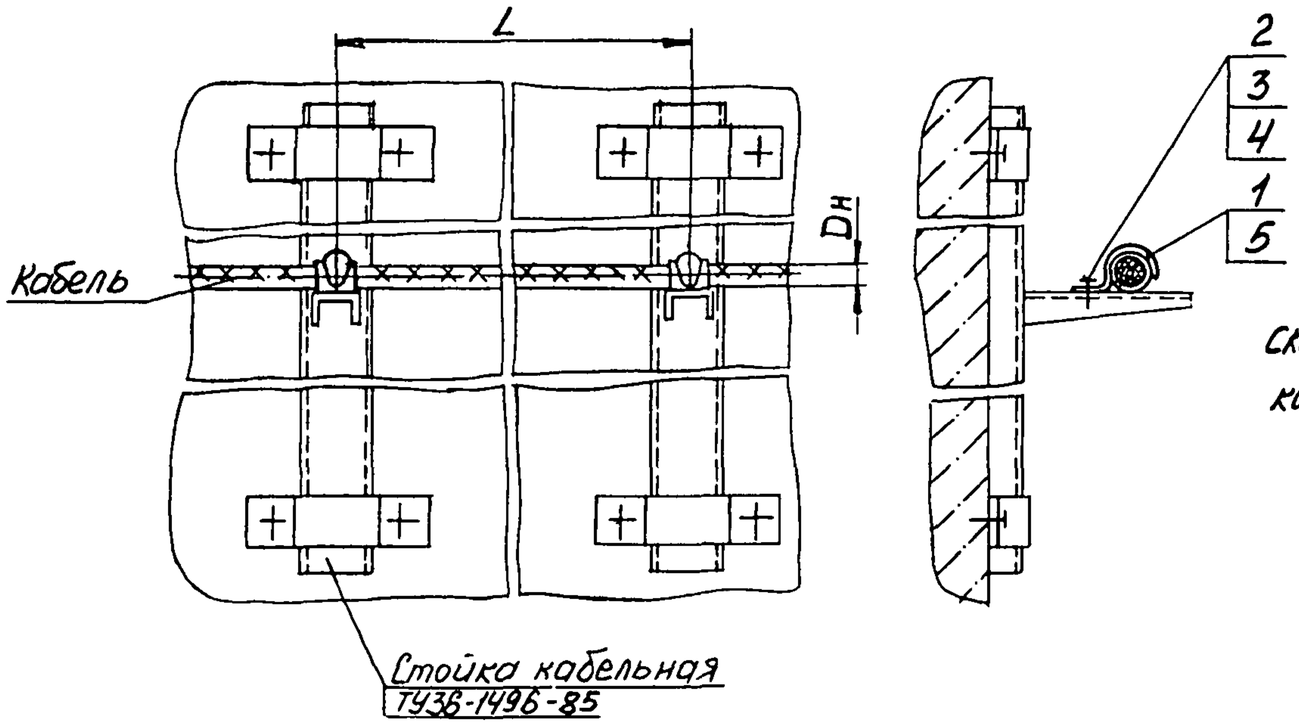

Пример условного обозначения установки скобы С016У2 на стойке кабельной для крепления кабеля на стене:

Скоба С016У2 ТМ4-2094-92. Установка 1.

Условное наименование	Размеры, мм		Поз.1 Пластина,	Поз.2 Болт ГОСТ7798-70	Поз.3 Гайка ГОСТ5915-70	Поз.4 Шайба ГОСТ6402-70	Поз.5 Скоба ТУ36.22.19.06-001-89
			Количество				
	Dн	L	1	1	1	1	1
			Условное наименование				
1	16	500	0,5×22×50	М6-6g×16.46.019	М6-6Н.5.019	6.65Г.029	С016У2
2			—				
3	22	1000	0,5×24×68				С022У2
4			—				
5	27		0,5×28×82				С027У2
6			—				
7	34		0,5×32×104				С034У2
8			—				

1. Размер для справок.
2. Материал пластины поз.1 определяется при проектировании.

Изм.	Лист	N докум.	Подп.	Дата	Взамен	ТМ4-2094-92
Разраб.		Бахтеярова		8.05.92	Группа	
Пров.		Крылова		17.11.92	Скоба. Установка на стене	Лит. / Масса — / Масштаб —
Гл. спец.		Чудинов		7.12.92		Лист / Листов 1
Н. контр.		Крюкова		09.12.92	Рег. N	
Утв.		Гуров			Срок введения	

Подп. и дата 13.01.93

Инв. N подл. 418-12

Взам. инв. N

Инв. N дубл.

Подп. и дата

Рис. 1

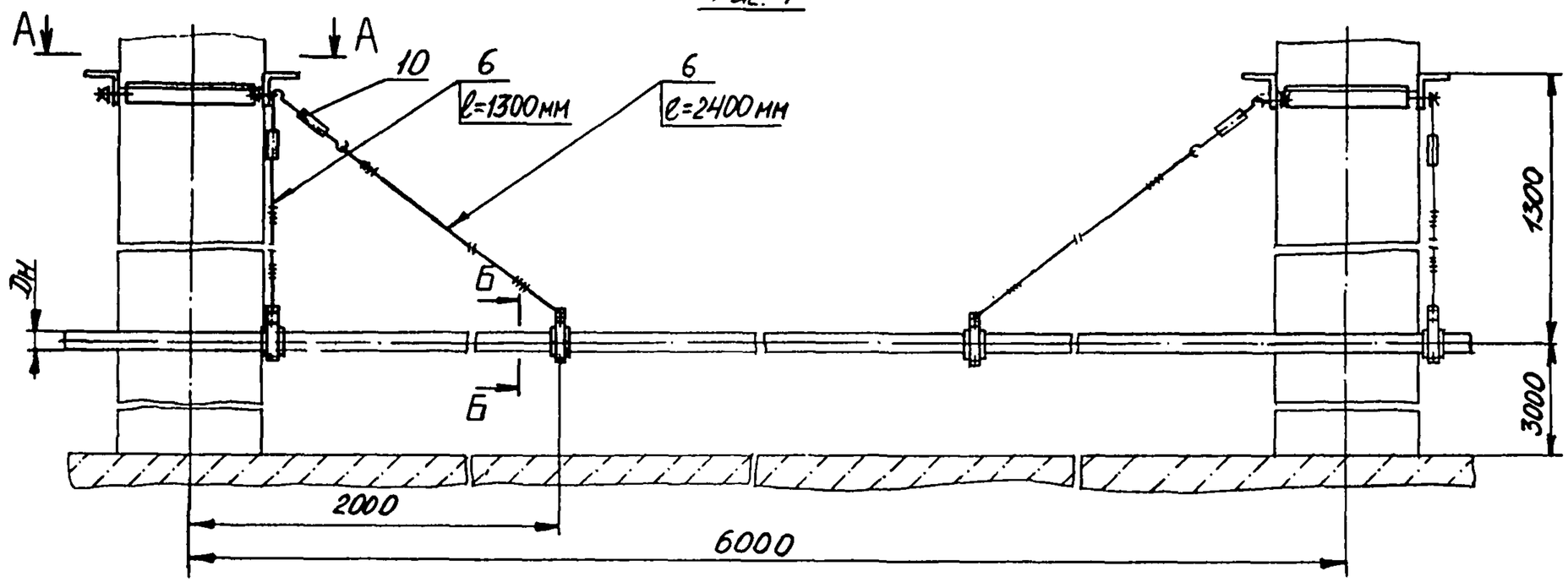

Пример условного обозначения установки скобы СО-1 для крепления трубы Ф14мм на проволоке на колонне размером 300х300 мм:

Скоба СО-1 на колонне 300х300
ТМ4-2095-92 Установка 1.

А-А

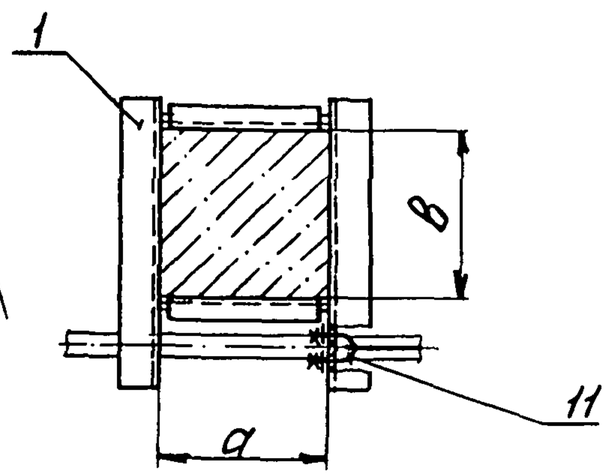

Б-Б

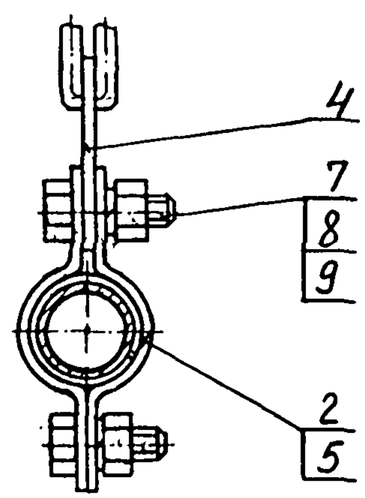

1. Размеры для справок.
2. Материал пластины поз.5 определяется при проектировании.

					Взамен	ТМ4-2095-92		
					Группа			
Изм.	Лист	№ докум.	Подп.	Дата	Скоба Крепление на проволоке между колоннами	Лит.	Масса	Масштаб
Разраб.		Бахтерова		26.10.92			—	—
Пров.		Крупнова		17.11.92		Лист 1	Листов 4	
Гл. спец.		Чудинов		7.12.92	Рег.№			
Н.контр.		Корякова		03.12.92				
Утв.		Гуров			Срок введения			

Инв.№ подл. | Подп. и дата | Взам. инв.№ | Инв.№ дубл. | Подп. и дата
418-13 | 15.01.93

Рис.2

Остальное-см.рис.1

Б-Б

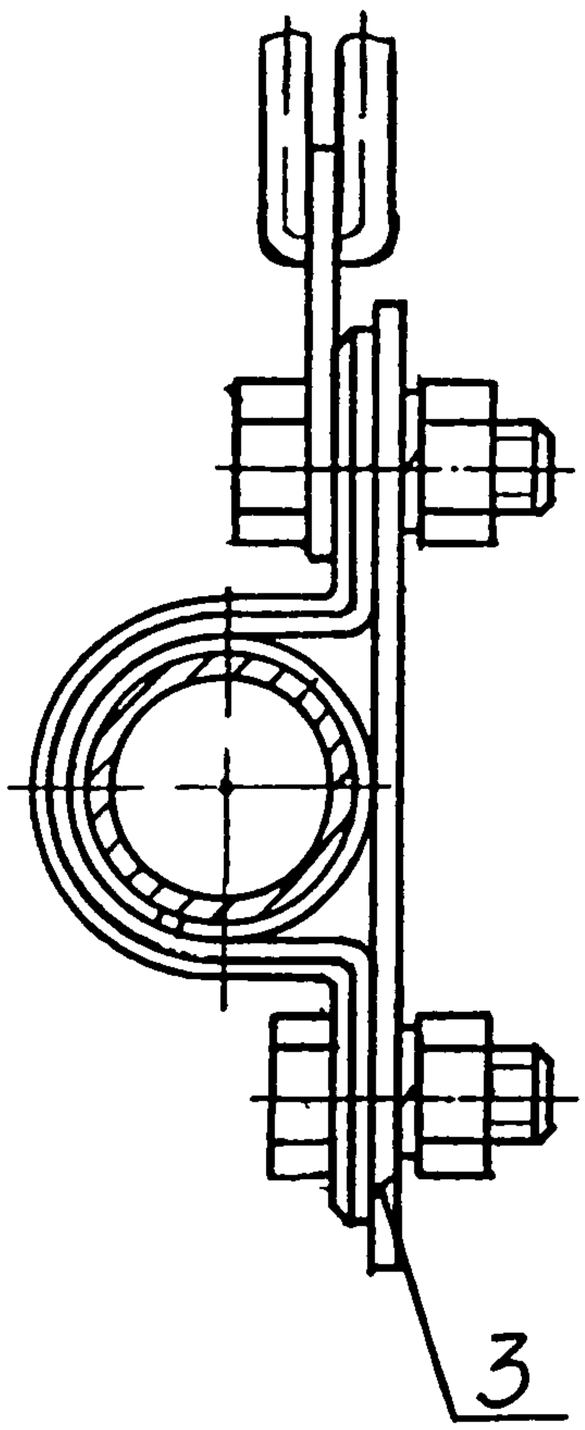

Рис.3

Остальное-см.рис.1

Б-Б

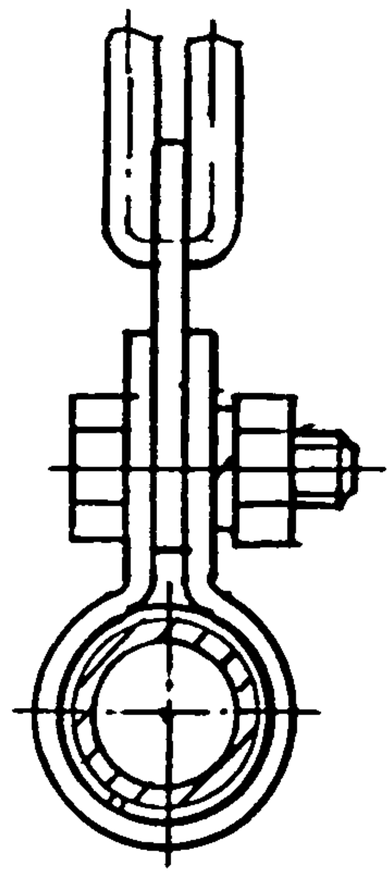

Инв.№ подл.	Подп. и дата	Взам. инв.№	Инв.№ дубл.	Подп. и дата
418-13	13.01.93			

Изм.	Лист	№ докум.	Подп.	Дата	ТМ4-2095-92	Лист 2

Копировал:

Формат А4

Таблица 1

Условное наименование	Рис.	Dн, мм	Поз.1 Кронштейн	Поз.2 Скоба				Поз.3 Полоса	Поз.4 Ушко		Поз.5 Пластина	Поз.6 Проволока	Поз.7 Болт		Поз.8 Гайка		Поз.9 Шайба		Поз.10 Муфта натяжная	Поз.11 Хомут
				ТК4-3733-92		ТУ36.22.19.06.001-89		ТК4-3734-92	ТК4-3735-92	ТУ36.22.19.06.001-91		ГОСТ 1537-78	ГОСТ 7798-70		ГОСТ 5915-70		ГОСТ 6402-70		ТУ36-1445-82	ТУ36-1407-80
Количество			1	—				2	2	2	2	1	—		—		—		2	2
Условное наименование																				
1	1	14		СО-1	4	—	—	—	—	ПП28У1 е=35мм	0,5×20×42	L=3700 мм	М6-6g×20.46.019	2	М6-6Н 5.019	2	6.65Г.029	2	К80ЧУ3	Х30У1
2											—									
3		16		СО-2							0,5×20×50									
4											—									
5		22		СО-3							0,5×20×68									
6											—									
7		27		СО-4							0,5×20×82									
8											—									
9		34		СО-5							0,5×20×104									
10											—									
11		48		СО-6							0,5×20×150									
12											—									
13		60		СО-7							0,5×20×185									
14											—									
15	2	22	См.табл.2	—		СД22У2		П-1	У-1	—	0,5×20×68	4,5-1568 160-1-С	М8-6g×20.46.019		М8-6Н 5.019		8.65Г.029			
16											—									
17		27				СД27У2		П-2			0,5×20×82									
18											—									
19		34				СД34У2		П-3			0,5×20×104									
20											—									
21		48				СД48У2		П-4			0,5×20×150									
22											—									
23		60				СД60У2		П-5			0,5×20×185									
24											—									
25	3	14		СО-8	2	—	—	—	—	ПП28У1 е=35мм	0,5×20×42		М6-6g×20.46.019	1	М6-6Н 5.019	1	6.65Г.029	1		
26											—									
27		16		СО-9							0,5×20×50									
28											—									
29		22		СО-10							0,5×20×68									
30											—									
31		27		СО-11							0,5×20×82									
32											—									
33		34		СО-12							0,5×20×104									
34											—									
35		48		СО-13							0,5×20×150									
36											—									
37		60		СО-14							0,5×20×185									
38											—									

Количество стержней

Инв. N подл. | Подп. и дата | Взам. инв. N | Инв. N дубл. | Подп. и дата
418-13 | 13.01.95

Изм.	Лист	N докум.	Подп.	Дата	ТМ4-2095-92	Лист 3

Таблица 2

а, мм	в, мм	Кронштейн ТК4-3685-91
300	300	КО-174
400		КО-175
300	400	КО-176
400		КО-177
500		КО-178
600		КО-179
700		КО-180
800		КО-181
400	500	КО-182
500		КО-183
600		КО-184
400	600	КО-185
500		КО-186
400	700	КО-187
	800	КО-188
	900	КО-189

Инв. № подл. | Подп. и дата | Взам. инв. № | Инв. № дубл. | Подп. и дата

418-13 | 13.01.93

Рис.1

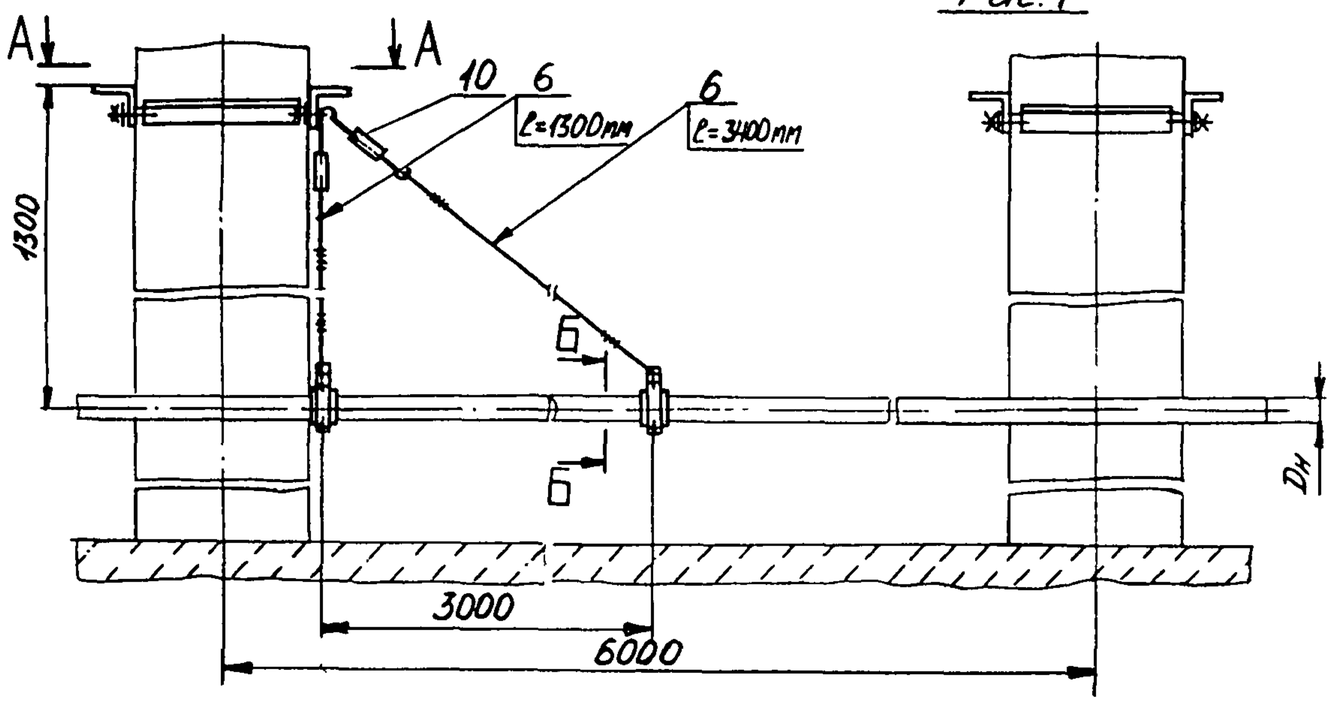

Б–Б

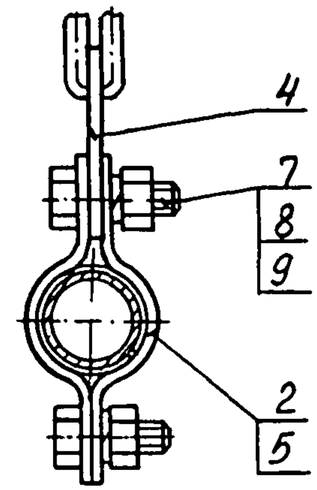

Рис.3

Остальное-см. рис.1

Б–Б

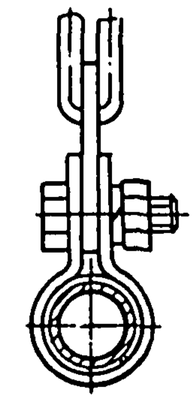

Рис.2

Остальное-см.рис.1

Б–Б

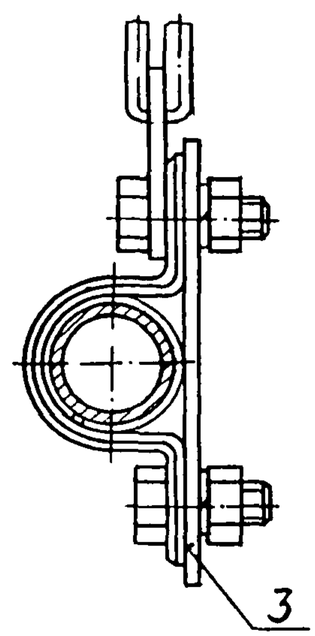

А–А

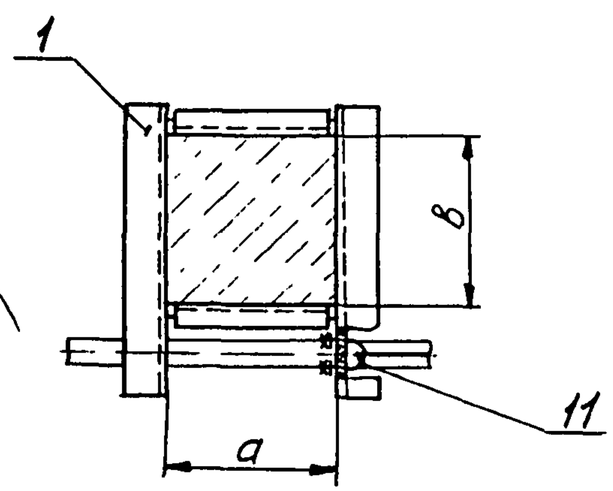

Пример условного обозначения установки скобы СО-1 для крепления трубы Ф14мм на проволоке на колонне размером 300×300мм:

Скоба СО-1 на колонне 300×300
ТМ4-2096-92 Установка 1

1. Размеры для справок.
2. Материал пластины поз.5 определяется при проектировании.

					Взамен	ТМ4-2096-92		
					Группа			
Изм.	Лист	N° докум.	Подп.	Дата	Скоба Крепление на проволоке между колоннами	Лит.	Масса	Масштаб
Разраб.		Бахтерев		23.11.92			—	—
Пров.		Крупнова		04.12.92		Лист 1	Листов 3	
Гл.спец.		Чудинов		7.12.92	Рег. N°			
Н.контр.		Крюкова		09.12.92				
Утв.		Гуров			Срок введения			

Инв. N° подл. | Подп. и дата | Взам. инв. N° | Инв. N° дубл. | Подп. и дата

4Х-14 | 13.04.93

Таблица 1

Условное наименование	Рис.	Dн, мм	Поз.1 Кронштейн	Поз.2 Скоба					Поз.3 Полоса	Поз.4 Ушко		Поз.5 Пластина	Поз.6 Проволока	Поз.7 Болт		Поз.8 Гайка		Поз.9 Шайба		Поз.10 Муфта натяжная	Поз.11 Хомут
				ТК4-3733-92		ТУ36-2219.06.001-89			ТК4-3734-92	ТК4-3735-92	ТУ36-2221.00.021-91		ГОСТ 7372-79	ГОСТ 7798-70		ГОСТ 5915-70		ГОСТ 6402-70		ТУ36-1445-82	ТУ36-1107-80
			Количество																		
			1	—					2	2	2	2	1	—		—		—		2	2
			Условное наименование																		
1	1	14	См. табл.2	СО-1	Количество 4	—	Количество —	—	—	—	ПП28У1 ℓ=35мм	0,5×20×42	4,5-1568 160-1-С L=4700мм	М6-6g×20.46.019	Количество 2	М6-6Н.5.019	Количество 2	6.65Г.029	Количество 2	К804У3	Х30У1
2												—									
3		16		СО-2								0,5×20×50									
4												—									
5		22		СО-3								0,5×20×68									
6												—									
7		27		СО-4								0,5×20×82									
8												—									
9		34		СО-5								0,5×20×104									
10												—									
11		48		СО-6								0,5×20×150									
12												—									
13		60		СО-7								0,5×20×185									
14												—									
15	2	22		—		СД22У2			П-1	У-1	—	0,5×20×68		М8-6g×20.46.019		М8-6Н.5.019		8.65Г.029			
16												—									
17		27				СД27У2			П-2			0,5×20×82									
18												—									
19		34				СД34У2			П-3			0,5×20×104									
20												—									
21		48				СД48У2			П-4			0,5×20×150									
22												—									
23		60				СД60У2			П-5			0,5×20×185									
24												—									
25	3	14		СО-8		—		—	—	—	ПП28У1 ℓ=35мм	0,5×20×42		М6-6g×20.46.019		М6-6Н.5.019		6.65Г.029			
26												—									
27		16		СО-9								0,5×20×50									
28												—									
29		22		СО-10								0,5×20×68									
30												—									
31		27		СО-11								0,5×20×82									
32												—									
33		34		СО-12								0,5×20×104									
34												—									
35		48		СО-13								0,5×20×150									
36												—									
37		60		СО-14								0,5×20×185									
38												—									

Инв. № подл. | Подп. и дата | Взам. инв. № | Инв. № дубл. | Подп. и дата

УГК-14 | 13.01.93

Таблица 2

а, мм	в, мм	Кронштейн ТК4-3685-91
300	300	КО-174
400		КО-175
300	400	КО-176
400		КО-177
500		КО-178
600		КО-179
700		КО-180
800		КО-181
400	500	КО-182
500		КО-183
600		КО-184
400	600	КО-185
500		КО-186
400	700	КО-187
	800	КО-188
	900	КО-189

Инв. № подл. | Подп. и дата | Взам. инв. № | Инв. № дубл. | Подп. и дата

4.18-14 | 13.01.93

Рис. 1

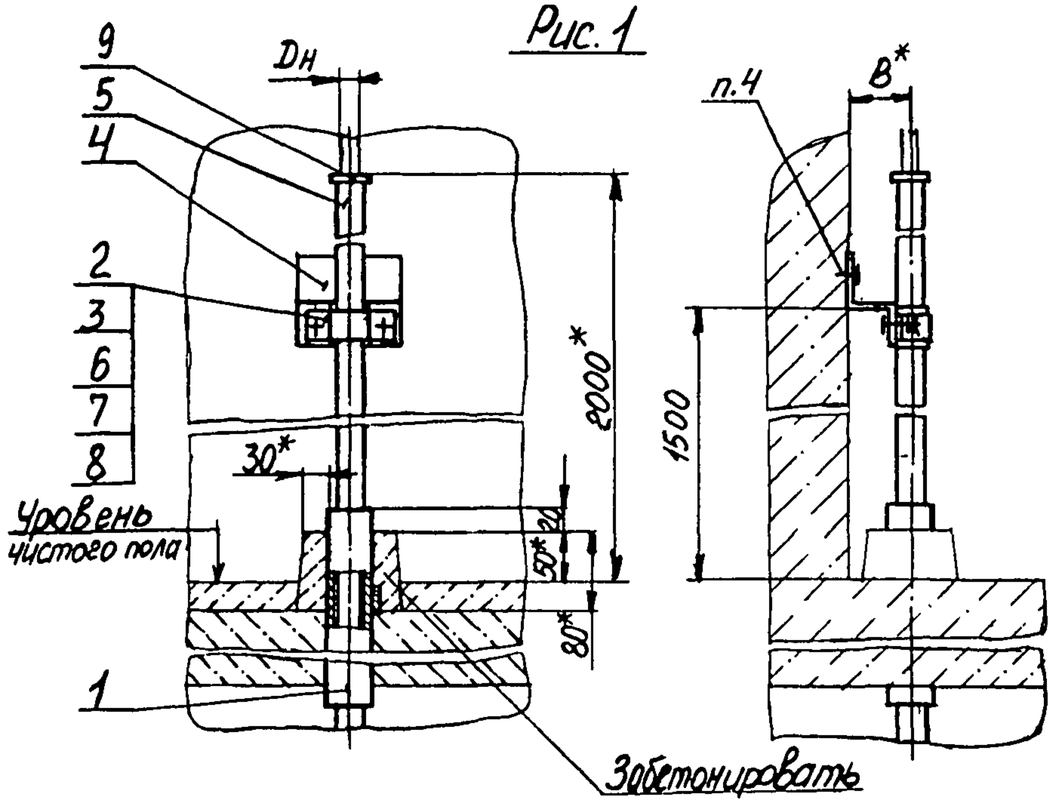

Рис. 2

Остальное - см. рис. 1

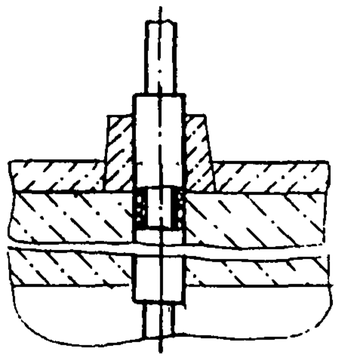

Пример условного обозначения установки гильзы Г-1 на полу:

Гильза Г-1 ТМ4-2097-92. Установка 1

1. * Размеры для справок.
2. ** Длина трубы ℓ поз.5 определяется при проектировании.
3. Материал пластины поз.3 определяется при проектировании.
4. По данному чертежу подготовить отверстие и установить гильзу поз.1.
5. Крепление производить по ТМ13-14-92.

Изм.	Лист	N° докум.	Подп.	Дата	Взамен	ТМ4-2097-92		
					Группа			
Разраб.		Бахтеярова		22.11.92	Гильза Установка на полу	Лит.	Масса	Масштаб
Пров.		Крупнова		17.11.92			—	—
Гл.спец.		Чудинов		3.12.92	Рег. N°	Лист 1	Листов 5	
Н.контр.		Крюкова		09.12.92				
Утв.		Гуров			Срок введения			

Инв. N° подл. | Подп. и дата | Взам. инв. N° | Инв. N° дубл. | Подп. и дата

412-15 | 17.04.93

Условное наименование	Рис.	Размеры, мм Dн	Размеры, мм B	Поз.1 Гильза ТК4-3736-92	Поз.1 Гильза ТК4-3737-92	Поз.2 Скоба ТК13-1-92	Поз.2 Скоба ТУ36.22.19.06.001-89	Поз.2 Скоба ТУ36-1448-82	Поз.3 Пластина,	Поз.4 Профиль ZП 45×25У1 ТУ36.12.21.00.021-91	Поз.5** Труба ℓ, мм	Поз.6 Болт ГОСТ 7798-70	Количество
				Количество									
				1		1			1	1	1	—	
				Условное наименование									
1	1	6÷10	45	Г-1	—		СО22У2		—	ℓ=60мм	20×2 ГОСТ10704-76 / Б-20 ГОСТ10705-80	М6-6g×16.46.019	1
2	2			—	Г-1								
3	1		46	Г-1	—						15×2,5 ГОСТ3262-80		
4	2			—	Г-1								
5	1			Г-1	—						15×2,8 ГОСТ3262-80		
6	2			—	Г-1								
7	1		45	Г-1	—				0,5×24×60		ПВХЭПУ20 ТУ6-19-215-83		
8	2			—	Г-1								
9	1	10÷16	48	Г-2	—		СО27У2		—	ℓ=70мм	26×2,5 ГОСТ10704-76 / Б-20 ГОСТ10705-80		
10	2			—	Г-1								
11	1		49	Г-2	—						20×2,5 ГОСТ3262-80		
12	2			—	Г-1								
13	1			Г-2	—						20×2,8 ГОСТ3262-80		
14	2			—	Г-1								
15	1		48	Г-2	—				0,5×28×75		ПВХЭПУ25 ТУ6-19-215-83		
16	2			—	Г-1								
17	1	16÷20	51	Г-2	—		СО34У2		—	ℓ=80мм	32×2,8 ГОСТ10704-76 / Б-20 ГОСТ10705-80		
18	2			—	Г-1								
19	1		52	Г-2	—						25×2,8 ГОСТ3262-80		
20	2			—	Г-1								
21	1			Г-2	—						25×3,2 ГОСТ3262-80		
22	2			—	Г-1								
23	1		51	Г-2	—				0,5×32×96		ПВХЭПУ32 ТУ6-19-215-83		
24	2			—	Г-1								

Инв.№ подл. | Подп. и дата | Взам. инв.№ | Инв.№ дубл. | Подп. и дата
4.8-1-13.01.95

Изм.	Лист	№ докум.	Подп.	Дата	ТМ4-2097-92	Лист 2

Продолжение

Условное наименование	Поз.7 Гайка ГОСТ5915-70	Поз.8 Шайба ГОСТ6402-70	Поз.9 Втулка ТУ36-1899-80
	Количество		
	—	—	1
	Условное наименование		
1			В17УХЛ2
2			
3			
4			
5			
6			
7			—
8			
9			В22УХЛ2
10			
11			
12	МБ-6Н.5.019	Б.65Г.029	
13			
14			
15			—
16			
17			В28УХЛ2
18			
19			
20			
21			
22			
23			—
24			
Количество	1	1	

Инв. № подл. | Подп. и дата | Взам. инв. № | Инв. № дубл. | Подп. и дата

4Т8-15 13.01.93

Изм.	Лист	№ докум.	Подп.	Дата

ТМ4-2097-92

Лист 3

Копировал

Формат А4

Продолжение

Условное наименование	Рис.	Размеры, мм Dн	Размеры, мм B	Поз.1 Гильза ТК4-3736-92	Поз.1 Гильза ТК4-3737-92	Поз.2 Скоба ТК13-1-92	Поз.2 Скоба ТУ36.22.19.06.001-89	Поз.2 Скоба ТУ36-1448-82	Поз.3 Пластина	Поз.4 Профиль гП45х25У1 ТУ36.22.21.00.001-91	Поз.5 Труба ℓ**	Поз.6 Болт ГОСТ7798-70	
				Количество									
				1		1			1	1	1	—	
				Условное наименование									
25	1	20÷25	53	Г-3	—	—	—	К144У2	—	ℓ=100мм	36х2,8 ГОСТ10704-76 / Б-20 ГОСТ10705-80	М6-6g х 16.46.019	Количество 2
26	2			—	Г-1								
27	1		56	Г-3	—						32х2,8 ГОСТ3262-75		
28	2			—	Г-1								
29	1			Г-3	—						32х3,2 ГОСТ3262-75		
30	2			—	Г-1								
31	1		55	Г-3	—				0,5х24х122		ПВХЭПУ40 ТУ6-19-215-83		
32	2			—	Г-1								
33	1	25÷34	59	Г-4	—		СД48У2		—	ℓ=120мм	48х2,8 ГОСТ10704-76 / Б-20 ГОСТ10705-80	М8-6g х 16.46.019	
34	2			—	Г-2								
35	1			Г-4	—						40х3 ГОСТ3262-75		
36	2			—	Г-2								
37	1			Г-4	—						40х3,5 ГОСТ3262-75		
38	2			—	Г-2								
39	1	25÷38	60	Г-4	—	СД-50	—		0,5х24х155		ПВХЭПН50 ТУ6-19-215-83	М6-6g х 16.46.019	
40	2			—	Г-2								
41	1	38÷42	65	Г-5	—	—	СД60У2		—	ℓ=140мм	60х2,8 ГОСТ10704-76 / Б-20 ГОСТ10705-76	М10-6g х 20.46.019	
42	2			—	Г-3								
43	1	38÷48		Г-5	—						50х3,2 ГОСТ3262-75		
44	2			—	Г-3								
45	1			Г-5	—						50х3,5 ГОСТ3262-75		
46	2			—	Г-3								
47	1		67	Г-5	—	СД-63	—		0,5х24х195		ПВХЭПН63 ТУ6-19-215-83	М6-6g х 16.46.019	
48	2			—	Г-3								

Инв.№ подл. | Подп. и дата | Взам. инв.№ | Инв.№ дубл. | Подп. и дата
418-15 | 13.01.92

Изм.	Лист	№ докум.	Подп.	Дата	ТМ4-2097-92	Лист 4

Продолжение

Условное наименование	Поз.7 Гайка ГОСТ5915-70		Поз.8 Шайба ГОСТ6402-70		Поз.9 Втулка ТУ36-1899-80
	Количество				
	—		—		1
	Условное наименование				
25	М6-6Н.5.019	Количество 2	6.65Г.029	Количество 2	В32УХЛ2
26					
27					
28					
29					
30					
31					—
32					
33	М8-6Н.5.019		8.65Г.029		В42УХЛ2
34					
35					
36					
37					
38					
39	М6-6Н.5.019		6.65Г.029		—
40					
41	М10-6Н.5.019		10.65Г.029		В54УХЛ2
42					
43					
44					
45					
46					
47	М6-6Н.5.019		6.65Г.029		—
48					

Инв.№ подл. | Подп. и дата | Взам.инв.№ | Инв.№ дубл. | Подп. и дата
4418-15 | 13.04.93

Изм.	Лист	№ докум.	Подп.	Дата

ТМ4-2097-92

Копировал

Формат А4

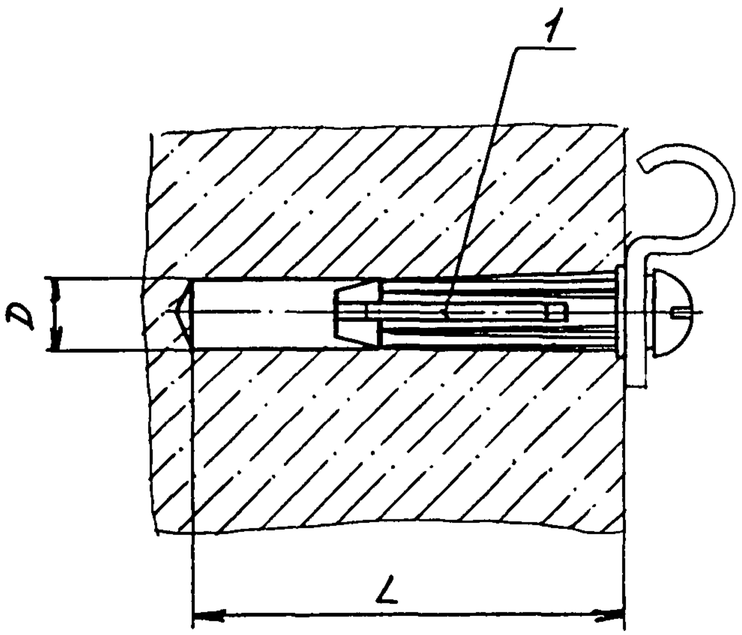

Пример условного обозначения крепления скобы С06У2 на бетонной (кирпичной) стене дюбелем У65БУ3:

Дюбель У65БУ3 ТМ4-2098-92. Крепление 1.

Условное наимено-вание	Скоба ТУ36.22.19.06-001-89	Размеры, мм		Поз. 1 Дюбель ТУ36-941-79
		D	L	Количество 1 Условное наименование
1	С06У2	6	40	У65БУ3
2	С08У2			
3	С010У2	8	55	У65БУ3
4	С012У2			
5	С014У2			
6	С016У2			

Технические требования по РТМ 36.6-87.

Изм.	Лист	N° докум.	Подп.	Дата	Взамен	ТМ4-2098-92		
					Группа			
Разраб.		Бахтерова		23.11.92	Крепление скобы на бетонной (кирпичной) стене	Лит.	Масса	Масштаб
Пров.		Крупнова		17.11.92			—	2:1
						Лист	Листов 1	
Н.отд.		Чудинов		7.12.92	Рег. N°			
Н.контр.		Крюкова		23.12.92				
Утв.		Гуров			Срок введения			

Инв. N° подл. | Подп. и дата | Взам. инв. N° | Инв. N° дубл. | Подп. и дата
918-16 | 13.01.93

Рис 1

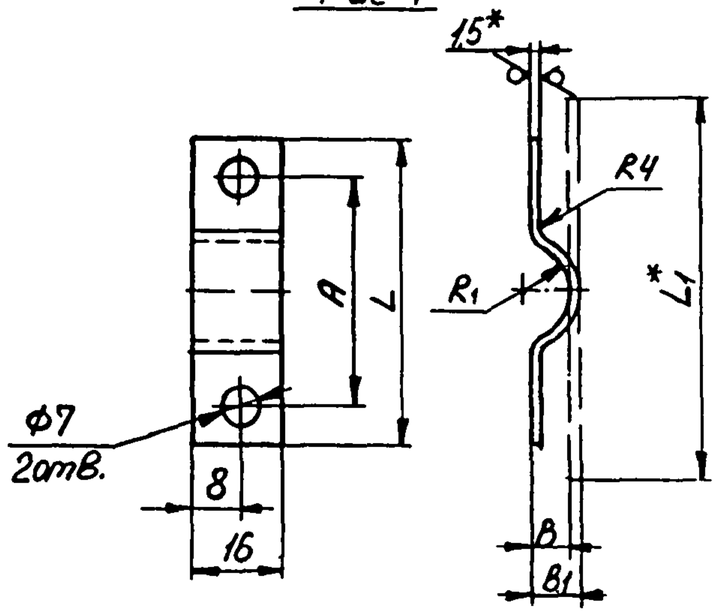

Рис 2

Остальное - см. рис. 1

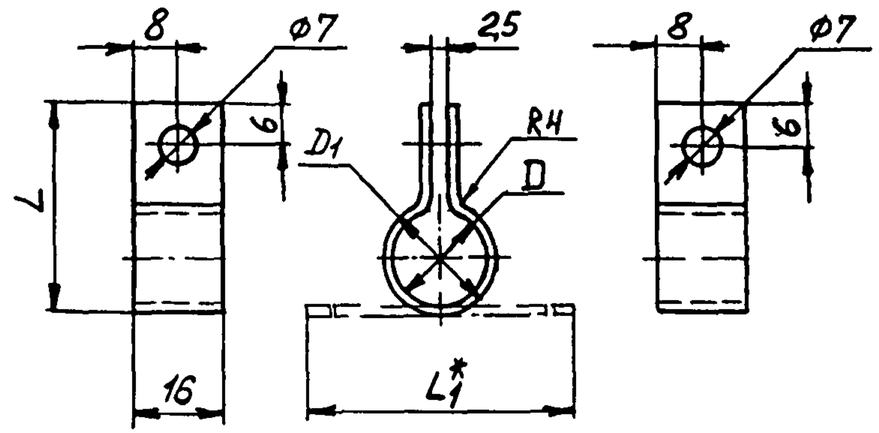

$R_z 80$ (√)

Пример условного обозначения скобы СО-1:
Скоба СО-1 ТК4-3733-92.

Условное наименование	Рис	Размеры, мм A	B	B_1	D	D_1	L	L_1	R_1	Масса, кг	Материал Лист х/к $\frac{Б1,5\ ГОСТ19904-90}{К270В-4-III\ ГОСТ16523-89}$
СО-1	1	40	7	8,5	—	—	52	57	8	0,01	16×57
СО-2			8	9,5				60	9		16×60
СО-3		47	11	12,5			59	70	12		16×70
СО-4		52	13	14,5			64	77	14,5		16×77
СО-5		59	17	18,5			71	89	18	0,02	16×89
СО-6		73	24	25,5			85	111	25		16×111
СО-7		85	30	31,5			97	130	31		16×130
СО-8	2	—	—	—	16	19	35	84	—	0,01	16×84
СО-9					18	21	37	90		0,02	16×90
СО-10					24	27	43	109			16×109
СО-11					29	32	48	125			16×125
СО-12					36	39	55	147		0,03	16×147
СО-13					50	53	69	191		0,04	16×191
СО-14					62	65	81	229			16×229

1. * Размеры для справок.
2. Остальные технические требования по ТК4-570-81

Взамен					ТК4-3733-92	
Группа						
Изм. Лист	№ докум.	Подп.	Дата	Скоба	Лит	Масса / Масштаб
Разраб.	Бахтерева		28.10.92			См. табл. / —
Пров.	Крупнова		27.11.92		Лист	Листов 1
Гл. спец.	Чудинов		7.12.92	Рег №		
Н. контр.	Крюкова		09.12.92			
Утв.	Гуров			Срок введения		

Инв. № подл. | Подп. и дата | Взам. инв. № | Инв. № дубл. | Подп. и дата
412-17 17.01.93

Rz80 √(√)

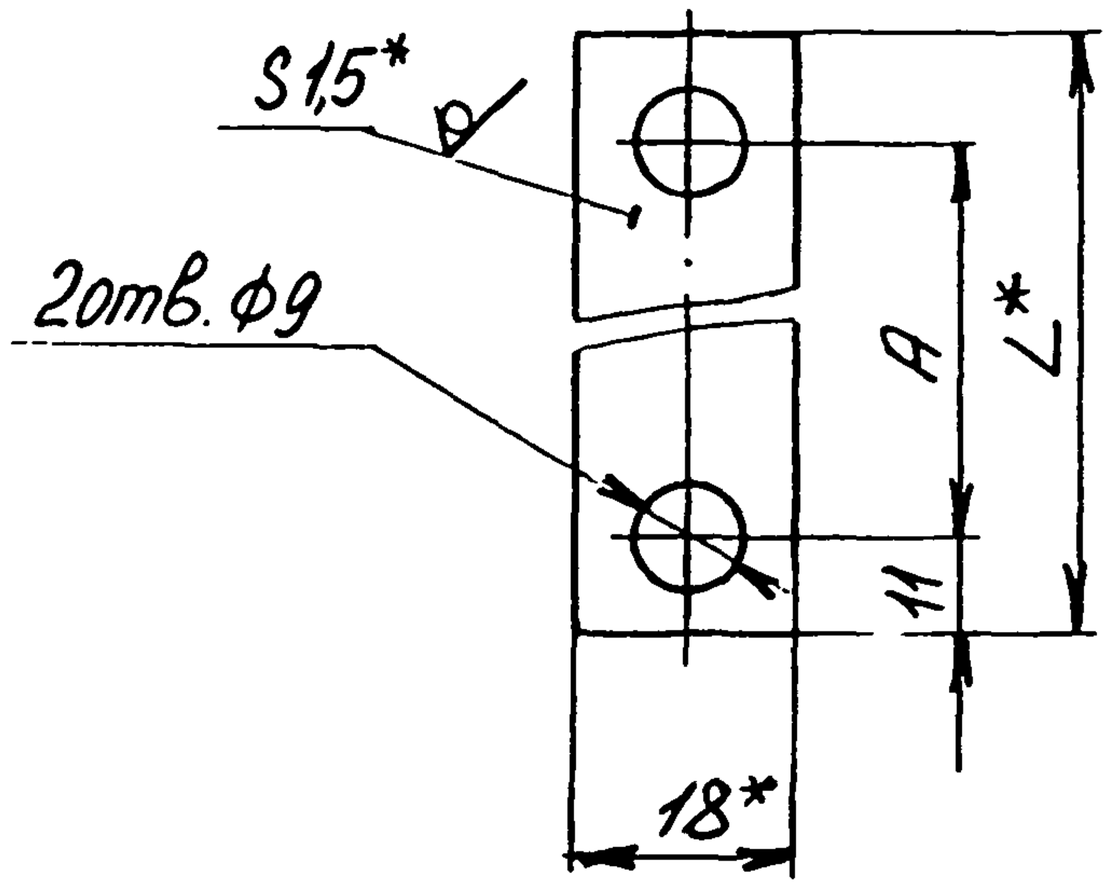

Условное наименование	Размеры, мм		Масса, кг	Материал
	A	L		Лист х/к $\frac{Б1,5\ ГОСТ19904-90}{ОК360В-3-III\ ГОСТ16523-89}$
П-1	52	74	0,02	18×74
П-2	58	80		18×80
П-3	65	87		18×87
П-4	85	107		18×107
П-5	105	127	0,03	18×127

Пример условного обозначения полосы П-1:
Полоса П-1 ТК4-3734-92

1. * Размеры для справок.
2. Остальные технические требования по ТК4-570-81.

Взам. инв. № | Подп. и дата | Инв. № дубл. | Подп. и дата | Инв. № подл. 418-18

Изм.	Лист	№ докум.	Подп.	Дата					
Разраб.		Бахтеярова		24.11.92	Полоса	Лит	Масса	Масштаб
Пров.		Крупнова		17.11.92			См. табл.	—
Гл. спец.		Чудинов		7.12.92	Рег. №	Лист	Листов 1	
Н. контр.		Крюкова		09.12.92				
Утв.		Гуров			Срок введения			

Взамен: ТК4-3734-92
Группа:

Копировал | Формат А4

Rz80/(√)

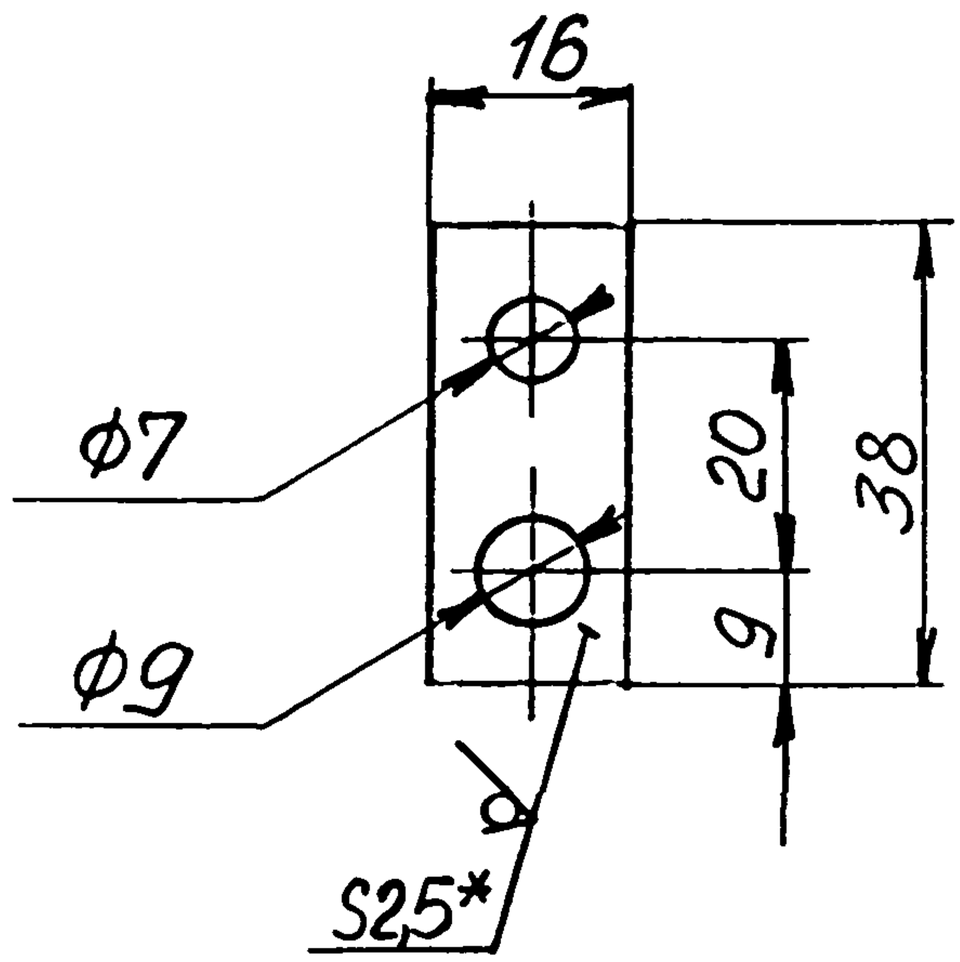

Пример условного обозначения ушка У-1:
Ушко У-1 ТК4-3735-92

1. * Размер для справок.
2. Материал – Лист х/к $\frac{Б2,5\ ГОСТ\ 19904-90}{ОК360В-3-III\ ГОСТ\ 16523-89}$.
3 Остальные технические требования по ТК4-570-81.

Взамен						ТК4-3735-92			
Группа									
Изм	Лист	№ докум.	Подп.	Дата	Ушко У-1	Лит	Масса	Масштаб	
Разраб.		Бахтеярова		24.09.92			0,01	1:1	
Пров.		Крупнова		17.11.92		Лист	Листов 1		
Т.контр.		Чудинов		7.12.92	Рег.№				
Н.контр.		Крюкова		09.12.92					
Утв.		Гуров			Срок введения				

Инв.№ подл. 418-19 | Подп. и дата 13.01.93 | Взам. инв.№ | Инв.№ дубл. | Подп. и дата

Копировал Формат А4

Rz60/(√)

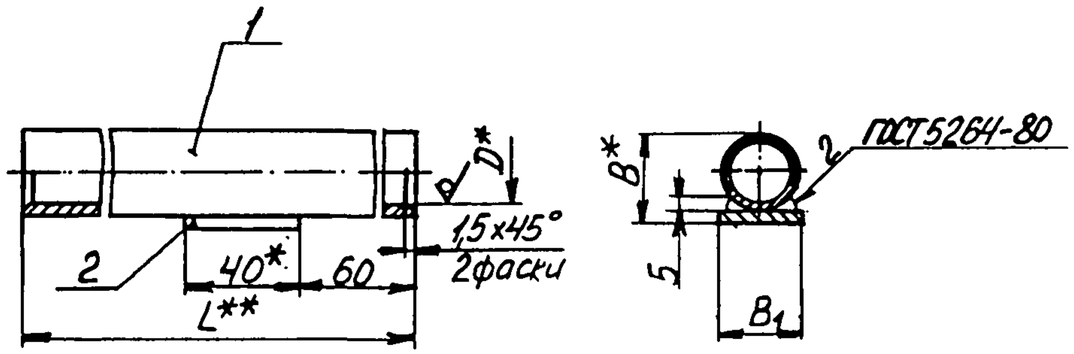

Пример условного обозначения гильзы Г-1:
Гильза Г-1 ТК4-3736-92.

1.* Размеры для справок.
2.** Размер определяется при проектировании.
3. Деталь поз. 1 допускается изготавливать из отрезков некондиционных стальных труб соответствующего диаметра.
4. Остальные технические требования по ТК4-570-81.

Условное наименование	Размеры, мм			Поз. 1 Гильза	Поз. 2 Планка
					Лист х/к $\frac{6\ 25\ ГОСТ\ 19904-90}{ОК\ 360В-3-II\ ГОСТ\ 16523-89}$
	D*	B	B1*	Количество	
				1	1
				Условное наименование	
Г-1	26	34,5	34	Труба $\frac{32\times3\ ГОСТ\ 8734-75}{Б\ 20\ ГОСТ\ 8733-74}$	40x34
Г-2	36	44,5	44	Труба $\frac{42\times3\ ГОСТ\ 8734-75}{Б\ 20\ ГОСТ\ 8733-74}$	40x44
Г-3	42	50,5	50	Труба $\frac{48\times3\ ГОСТ\ 8734-75}{Б\ 20\ ГОСТ\ 8733-74}$	40x50
Г-4	54	62,5	62	Труба $\frac{60\times3\ ГОСТ\ 8734-75}{Б\ 20\ ГОСТ\ 8733-74}$	40x62
Г-5	67	75,5	75	Труба $\frac{73\times3\ ГОСТ\ 8734-75}{Б\ 20\ ГОСТ\ 8733-74}$	40x75

Инв. № подл. 418-10 | Подп. и дата 13.01.93 | Взам. инв. № | Инв. № дубл. | Подп. и дата

Изм.	Лист	№ докум.	Подп.	Дата	Взамен	ТК4-3736-92
Разраб.		Бахтеярова		24.10.92	Группа	
Пров.		Крупнова		17.11.92	Гильза	Лит. / Масса — / Масштаб —
Гл. спец.		Чудинов		7.12.92	Рег. №	Лист / Листов 1
Н. контр.		Крюкова		09.12.92		
Утв.		Гуров			Срок введения	

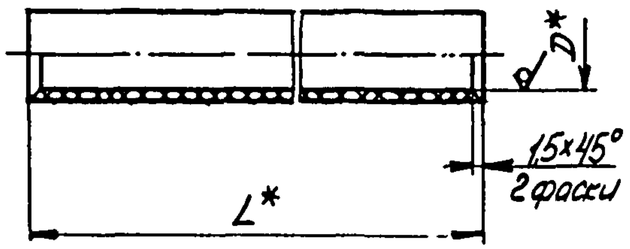

Условное наименование	D	Материал Труба ПВХЭП ТУ6-19-215-83
Г-1	45	У50
Г-2	57	У63
Г-3	68	У75

Пример условного обозначения гильзы Г-1:
Гильза Г-1 ТК4-3737-92

1. * Размер определяется при проектировании.
2. Остальные технические требования по ТК4-570-81.

					Взамен	ТК4-3737-92
					Группа	
Изм. Лист	N° докум.	Подп.	Дата	Гильза	Лит.	Масса	Масштаб
Разраб.	Бахтерова		24.10.92			—	—
Пров.	Крупнова		24.10.92		Лист	Листов 1
Гл.спец.	Чудинов		7.12.92	Рег.N°		
Н.контр.	Крюкова		29.12.92			
Утв.	Гуров			Срок введения		

Инв. N° подл. | Подп. и дата | Взам. инв. N° | Инв. N° дубл. | Подп. и дата
41Р-21 | 17.01.95

680