ТИПОВЫЕ ПРОЕКТНЫЕ РЕШЕНИЯ

411-1-0141.87

ЭСТАКАДА ДЛЯ РАЗДЕЛКИ ХЛЫСТОВ РАЗМЕРОМ 18 х 30м НИЖНЕГО СКЛАДА МОЩНОСТЬЮ 50 тыс.м^3 ДРЕВЕСИНЫ В ГОД

/В ЖЕЛЕЗОБЕТОННЫХ КОНСТРУКЦИЯХ/

АЛЬБОМ I

СОСТАВ ПРОЕКТА:

АЛЬБОМ I – ПОЯСНИТЕЛЬНАЯ ЗАПИСКА. ТЕХНОЛОГИЧЕСКИЕ ЧЕРТЕЖИ. КОНСТРУКЦИИ ЖЕЛЕЗОБЕТОННЫЕ. СИЛОВОЕ ЭЛЕКТРООБОРУДОВАНИЕ. СПЕЦИФИКАЦИИ ОБОРУДОВАНИЯ. ВЕДОМОСТИ ПОТРЕБНОСТИ В МАТЕРИАЛАХ.

АЛЬБОМ III – СМЕТЫ.

ПРИМЕНЕННЫЕ МАТЕРИАЛЫ:

АЛЬБОМ II – ЧЕРТЕЖИ СТРОИТЕЛЬНЫХ ИЗДЕЛИЙ (ИЗ Т.П.Р. № 411-1-0143.87)

УТВЕРЖДЕН
ГОСЛЕСХОЗОМ СССР
ПРОТОКОЛ № 14 от 27.06 1987г.
ВВЕДЕН В ДЕЙСТВИЕ
"СОЮЗГИПРОЛЕСХОЗОМ"
ПРИКАЗ № 146 от 14.12 1987г.

РАЗРАБОТАН
ИНСТИТУТОМ "СОЮЗГИПРОЛЕСХОЗ"

ГЛАВНЫЙ ИНЖЕНЕР ИНСТИТУТА В.М. НАГАЕВ
ГЛАВНЫЙ ИНЖЕНЕР ПРОЕКТА И.Ф. ЖЕРДЕВ

Содержание альбома

№№	Наименование	№ листа	№ стр.
1	Содержание альбома		2
2	Пояснительная записка		3
	Технологические чертежи		
3	Общие данные	ТХ-1	4
4	Общемонтажный чертеж. План. Разрез. Правое исполнение	ТХ-2	5
5	Общемонтажный чертеж. План. Разрез. Левое исполнение	ТХ-3	6
6	Приводной и натяжной туеры. РРУ-10т. Установочный чертеж.	ТХ-4	7
7	Приводная и натяжная станции тр-ра для удаляемых отходов БЦУ-1А. Правое исполнение	ТХ-5	8
8	Приводная и натяжная станции тр-ра для удаляемых отходов БЦУ-1А. Левое исполнение	ТХ-6	9
	Конструкции железобетонные		
9	Общие данные	КЖ-1	10
10	Схема расположения элементов фундаментов под оборудование и под стойки эстакады. Правое исполнение	КЖ-2	11
11	Схема расположения элементов фундаментов под оборудование и под стойки эстакады. Левое исполнение	КЖ-3	12
12	Схема расположения элементов колонн и балок. Правое исполнение	КЖ-4	13
13	Схема расположения элементов колонн и балок. Левое исполнение	КЖ-5	14
14	Фундаменты ФОт 1; Фт 1; Фт 2	КЖ-6	15
15	Фундаменты ФОт 2; ФОт 3	КЖ-7	16
16	Узлы 1, 2, 3.	КЖ-8	17

№№	Наименование	№ листа	№ стр.
	Конструкции деревянные		
17	Общие данные	КД-1	18
18	Схема расположения элементов проганов. Разрез 1-1. Правое исполнение	КД-2	19
19	Схема расположения элементов проганов. Разрез 1-1. Левое исполнение	КД-3	20
20	Разрезы 2-2; 3-3. Сечение а-а	КД-4	21
21	План площадки. Правое исполнение	КД-5	22
22	План площадки. Левое исполнение	КД-6	23
23	Разрезы 1-1; 2-2.	КД-7	24
24	Элемент плана балок для установки РРУ-10т	КД-8	25
25	Крепление рам приводного и натяжного туера	КД-9	26
26	Схема расположения элементов эстакады тр-ра удаляемых отходов БЦУ-1А. Правое исполнение.	КД-10	27
27	Схема расположения элементов эстакады тр-ра удаляемых отходов БЦУ-1А. Левое исполнение.	КД-11	28
28	Детали конструкции эстакады тр-ра БЦУ-1А для удаления отходов в скип. Правое исполнение.	КД-12	29
29	Детали конструкции эстакады тр-ра БЦУ-1А для удаления отходов в скип. Левое исполнение.	КД-13	30

№№	Наименование	№ листа	№ стр.
	Архитектурно-строительные решения		
30	Электропомещение. Общие данные.	АС-1	31
31	Электропомещение. План на отм. 0,000. Разрезы 1-1; 2-2. Фасады. Детали 1÷3	АС-2	32
32	Электропомещение. Схема расположения ф-тов. Схема расположения стропильных балок. Фт 1; Фт 2.	АС-3	33
33	Электропомещение. Каркас по осям А и Б узлы 1÷6.	АС-4	34
34	Деревянная прожекторная мачта высотой Н=15м. Общий вид. Узел 1. Детали крепления стоек.	АС-5	35
35	Деревянная прожекторная мачта высотой Н=15м. Узел 2.	АС-6	36
	Силовое оборудование		
36	Общие данные (Начало)	Эт-1	37
37	Общие данные (Окончание)	Эт-2	38
38	План расположения электрооборудования и прокладки электрических сетей.	Эт-3	39
39	Спецификация к чертежу Эт-3	Эт-4	40
40	Схема принципиальная питающей и распределительной сети.	Эт-5	41
41	Прожекторная мачта, совмещенная с молниеотводом.	Эт-6	42
42	Спецификация оборудования	СО	43÷46
43	Ведомости потребности материалов	Вт	47,48

Типовые проектные решения 411-1-014/87

Копировал Пикуль

Формат А4

ТИПОВЫЕ ПРОЕКТНЫЕ РЕШЕНИЯ

411-1-0141.87

ЭСТАКАДА ДЛЯ РАЗДЕЛКИ ХЛЫСТОВ РАЗМЕРОМ 18 х 30м НИЖНЕГО СКЛАДА МОЩНОСТЬЮ 50 тыс.м^3 ДРЕВЕСИНЫ В ГОД

/В ЖЕЛЕЗОБЕТОННЫХ КОНСТРУКЦИЯХ/

АЛЬБОМ I

ПОЯСНИТЕЛЬНАЯ ЗАПИСКА. ТЕХНОЛОГИЧЕСКИЕ ЧЕРТЕЖИ. КОНСТРУКЦИИ ЖЕЛЕЗОБЕТОННЫЕ. СИЛОВОЕ ЭЛЕКТРООБОРУДОВАНИЕ. СПЕЦИФИКАЦИИ ОБОРУДОВАНИЯ. ВЕДОМОСТИ ПОТРЕБНОСТИ В МАТЕРИАЛАХ.

				I

Альбом I

Типовые проектные решения 411-1-0141.87

1. Общая часть.

1.1. Основание для разработки.

Типовое проектное решение „Эстакада для разделки хлыстов размером 18х30м (в железобетонных конструкциях)" разработано в составе типового проектного решения „Нижний склад мощностью 50 тыс.м³ древесины в год" в соответствии с тематическим планом Госстроя СССР на 1986 год, раздел 3.7.3 и заданием Гослесхоза СССР от 24 марта 1986 года.

1.2. Назначение и область применения.

Эстакада предназначается для приемки разгружаемых лесовозных автопоездов пачек хлыстов, растаскивания пачек с помощью разгрузочно-растаскивающего устройства на отделяемые хлысты, разделки их ручным электроинструментом на сортименты и накатки их на продольный лесотранспортер для последующей их сортировки.

1.3. Исходные расчетные данные.

Рельеф территории - спокойный.

Грунты приняты с нормативными характеристиками согласно СН 227-82 п. 2.3.

Ветровая нагрузка для I географического района.

Стенная стоимость строительства определена для I территориального района согласно СН 227-82.

2. Технологические решения.

2.1. Состав оборудования.

Для выполнения операций по разгрузке и разделки хлыстов принято следующее оборудование:

а) на разгрузке разгрузочно-растаскивающее устройство ОРУ-10т в составе:
- трос приводной (грузовой) - 2 шт.
- трос натяжной - 2 шт.
- челночный захват - 2 шт.
- лебедка разгрузочно-растаскивающая ЛРР-1т - 2 шт.
- шкаф электроаппаратуры

б) на разделке - цепная электромоторная пила ЭПЧ-3

в) на уборке отходов:
- продольный цепной транспортер БРЦУ-1А
- погрузчик скиповый ПВ-175

2.2. Режим работы.

- рабочих дней в году - 250
- количество смен в сутки - 2
- продолжительность смены в часах - 8

2.3. Краткое описание технологического процесса.

Разгрузка хлыстов с автотранспорта, разобщение пакета хлыстов на мелкие пачки и поштучная подача хлыстов в зону разделки производится с помощью разгрузочно-растаскивающего устройства ОРУ-10т. Разделка хлыстов на сортименты осуществляется электропилой ЭПЧ-3, откатка сортиментов к сортировочному транспортеру - вручную. Уборка отходов с эстакады предусмотрена с помощью цепного транспортера БРЦУ-1А, работающего нижней ветвью. Накопление отходов - в скиповом погрузчике ПВ-175, из которого отходы вывозятся автотранспортом.

2.4. Охрана труда.

Типовые проектные решения разработаны в соответствии с требованиями ГОСТ 12.3.002-75 и „Правил по охране труда в лесной, деревообрабатывающей промышленности и в лесном хозяйстве", утвержденных Минлесбумпромом СССР 22.12.85 и Гослесхозом СССР 28.02.85 и согласованных с ЦК профсоюза лесной, бумажной и деревообрабатывающей промышленности.

Проект разработан на базе серийно-выпускаемого оборудования. Для обеспечения безопасного труда проектом предусмотрены:
- механизированное разделение пакета хлыстов;
- механизированная уборка отходов;
- сигнализация при включении разгрузочно-растаскивающего механизма.

3. Строительные решения.

Сооружение эстакады представляет собой многопролетную пространственную конструкцию площадки на опорах-стойках с высотой над поверхностью земли 2,6м.

Эстакада - прямоугольной формы габаритами по верху площадки 18х30м, габарит двух сдаренных эстакад 18х60м.

Фундаменты - сборные железобетонные по ГОСТ 24022-80.

Опоры (стойки) - сборные железобетонные по серии 1.823.1-2 вып. 0-1, 1.2.

Прогоны - сборные железобетонные по серии 1.038.1-1 вып. 12.

Верхнее строение - деревянное из бревен с настилом из двух рядов досок.

Фундаменты под оборудование - бетонные, монолитные.

Электроснабжение.

Проект силового электрооборудования и электроосвещения эстакады для разделки хлыстов разработан в соответствии с требованиями ПУЭ (6-е издание) и Инструкции СН 357-77.

По надежности электроснабжения все электроприемники относятся к III категории.

По условиям окружающей среды эстакада для разделки хлыстов относится к пожароопасной зоне класса П-III.

Максимальная расчетная нагрузка силовых электроприемников для одной эстакады составляет 43,0 квт, для двух эстакад - 49,6 квт, электроосвещения для одной эстакады - 6,5 квт, для двух эстакад - 8,5 квт.

Вопросы учета электроэнергии и компенсация реактивной мощности решаются при привязке проекта.

Питание электроэнергии предусматривается от источника напряжением 380/220в с глухозаземленной нейтралью по одной кабельной или воздушной линии.

На вводе от ВЛ в электропомещение должно быть выполнено повторное заземление нулевого рабочего провода. Сопротивление заземляющего устройства следует принять по п. 1.7.6.4 ПУЭ.

Общие указания приведены на листах ЭП.

Технико - экономические показатели

№	Наименование показателей	Ед. изм.	Показатели 411-1-0141.87
1.	Общая сметная стоимость	тыс. руб.	36,48
	в том числе:		
	Строительно-монтажные работы	"	25,85
	Стоимость общая на расчетный показатель	руб.	730
2.	Трудоемкость		
	Построечные трудовые затраты	чел/час	4869
	То же на расчетный показатель	"	97,38
3.	Расход строительных материалов:	т	18,28
	Цемент приведенный в м-400		
	Сталь, приведенная к классам А-1 и Ст.3	т	2,79
	Бетон и железобетон	м³	70,06
	в том числе:		
	монолитный	"	16,74
	сборный	"	53,32
	Лесоматериалы, приведенные к круглому лесу	м³	162,9
4.	Потребная электрическая мощность	квт	49,5
	Годовой расход электроэнергии	квт.ч	24800

ГИП	Жердев		
Н.контр.	Березин		
Нач.отд.	Рогачев		
Гл.спец.	Березина		03.87
Рук.гр.	Бизяева		03.87
Рук.гр.	Назарова		
Рук.гр.	Разуваева		03.87

Привязан

Инв. №

ТПР 411-1-0141.87 ПЗ

Пояснительная записка.

Стадия РП | Листов 1

СОЮЗГИПРОЛЕСХОЗ

Копировал

Формат А2

Альбом I

Ведомость чертежей основного комплекта ТХ

Лист	Наименование	Примечание
1	Общие данные	
2	Общемонтажный чертеж. План.	
	Разрез. Правое исполнение.	
3	Общемонтажный чертеж. План.	
	Разрез. Левое исполнение	
4	Приводной и натяжной туеры РРУ-10т.	
	Установочный чертеж.	
5	Приводная и натяжная станции транспортера для уборки отходов Б22У-1А	
	Правое исполнение	
6	Приводная и натяжная станции транспортера для уборки отходов Б22У-1А. Левое исполнение.	

Ведомость основных комплектов рабочих чертежей

Обозначение	Наименование	Примечание
ТХ	Технологические решения	
КЖ	Конструкции железобетонные	
КД	Конструкции деревянные	
ЭМ	Силовое электрооборудование	
АС	Архитектурно-строительные решения	

Ведомость комплектации РРУ-10т (на одну эстакаду)

№	Наименование	Количество
1	Туер приводной (грузовой) РРУ10-100	2
2	Туер натяжной РРУ10.300	2
3	Челночный захват РРУ 10.т.100	2
4	Лебедка разгрузочно-растаскивающая ЛРР1М.000-П	2
5	Потребность тросов на установку (канат 16.5...18-1-Л-0-11-160), т	240
6	Шкаф электроаппаратуры РРУ10т.200	1

Ведомость ссылочных и прилагаемых документов

Обозначение	Наименование	Примечание
ТХ. СО	Спецификация оборудования	

Проектное решение разработано в соответствии с действующими нормами и правилами и предусматривает мероприятия, обеспечивающие полную безопасность при эксплуатации сооружения.

Главный инженер проекта И.Ф. Жердев

Привязан

Инв. №

ГИП	Жердев		03.03.87
Н.контр.	Березин		03.03.87
Нач.о.	Рогачев		03.03.87
Гл.спец.	Березина		10.86
Рук.гр.	Бизяева		10.86
Ст.инж.	Усенко		10.86

ТПР 411-1-0141.87 ТХ

Нижний склад мощностью 50 тыс. м³ древесины в год

Эстакада для разделки хлыстов размером 18х30м. (в железобетонных конструкциях)

Стадия	Лист	Листов
РП	1	6

Общие данные

СОЮЗГИПРОЛЕСХОЗ

Копировал

Формат А2

Альбом I

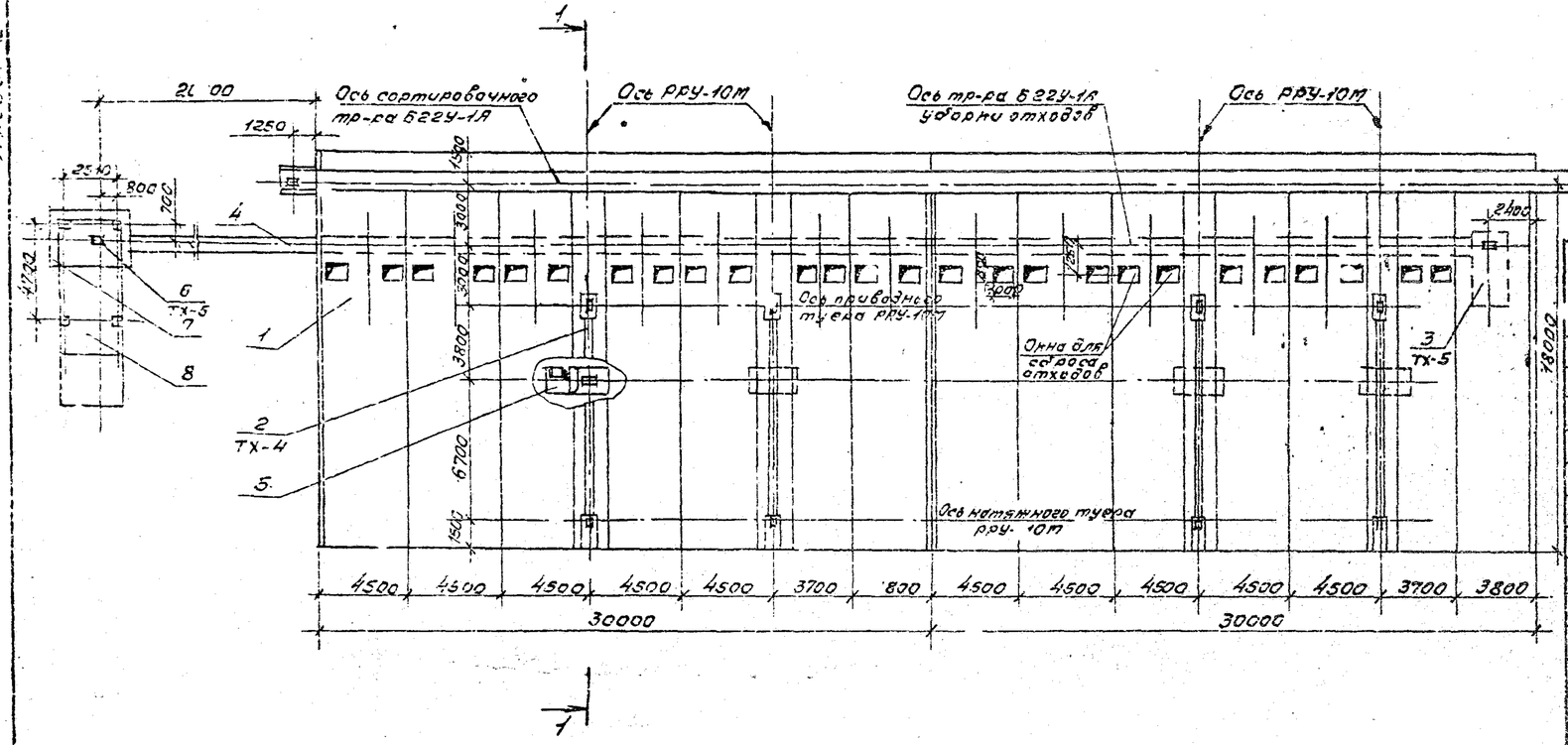

Экспликация

№ поз.	Наименование	Кол.	Примечание
1	Эстакада для разделки хлыстов	2	к
2	Разгрузочно-растаскивающее устройство РРУ-10т	2	ТХ-4
3	Приводная станция транспортера для уборки отходов БГГУ-1А	1	ТХ-5
4	Транспортер уборки отходов БГГУ-1А	1	
5	Лебедка разгрузочно-растаскивающая ЛРР-10т	2	Ореховское торфопредпр.
6	Натяжная станция транспортера для уборки отходов БГГУ-1А	1	ТХ-5
7	Площадка обслуживания натяжной станции	1	КД-12
8	Погрузчик скиповой ЛВ-175	1	Завод Красный Пресс; пос. Суда

1-1

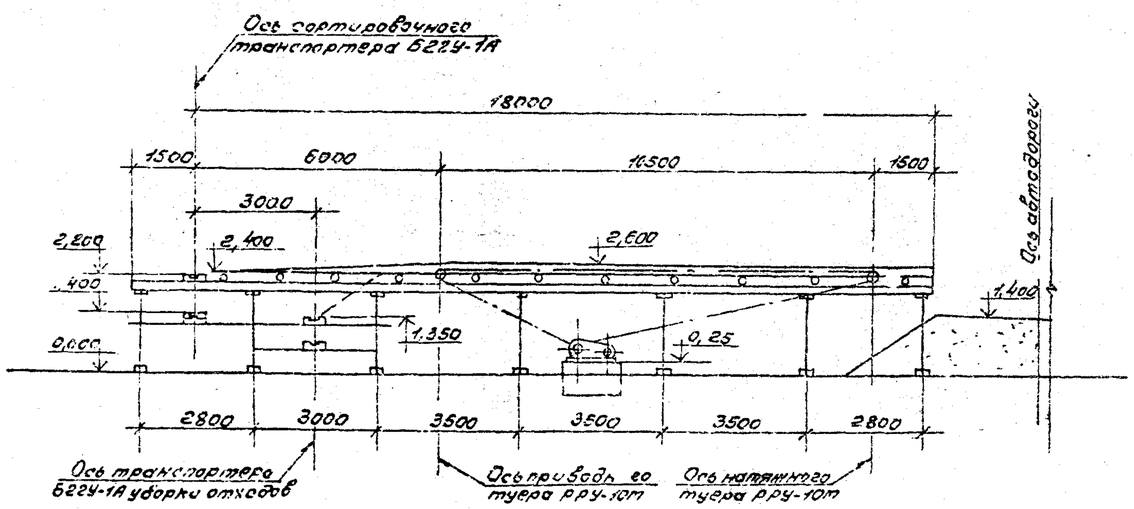

1. Разница отметок верха эстакады и полотна дороги 1,2 м принята для автомобиля МАЗ-509А. Для машин других марок данный размер меняется при привязке.
2. Конструкцию одностяжевочной эстакады, транспортера уборки отходов и фундаменты под оборудование см. строительные чертежи КЖ-6,7
3. Спецификацию оборудования см. лист ТХ.СО.
4. Данный лист читать с листом ТХ-1, ТХ-5.
5. Расчетная нагрузка на на тил эстакады 312 кгс/м.2

ГИП	Черпев			03.87	ТПР 411-1-014.87 ТХ
Гл.инж. п.	Березин			03.87	
Нач.отд.	Рогачев			03.87	Нижний склад мощностью 50 тыс. м3 древесины в год
Гл.спец.	Березина			10.86	
Рук.гр.	Бизяева			11.86	Эстакада для разделки хлыстов разметом 18+30т (в железобетонных конструкциях)
Ст.инж.	Усенко			10.86	

Стад.	Лист	Листов
РП	2	

Общемонтажный чертеж. План. Разрез. Правое исполнение.

СОЮЗГИПРОЛЕСХОЗ

Привязан

Инв. №

Копировал Фадеев

Формат А2

Альбом

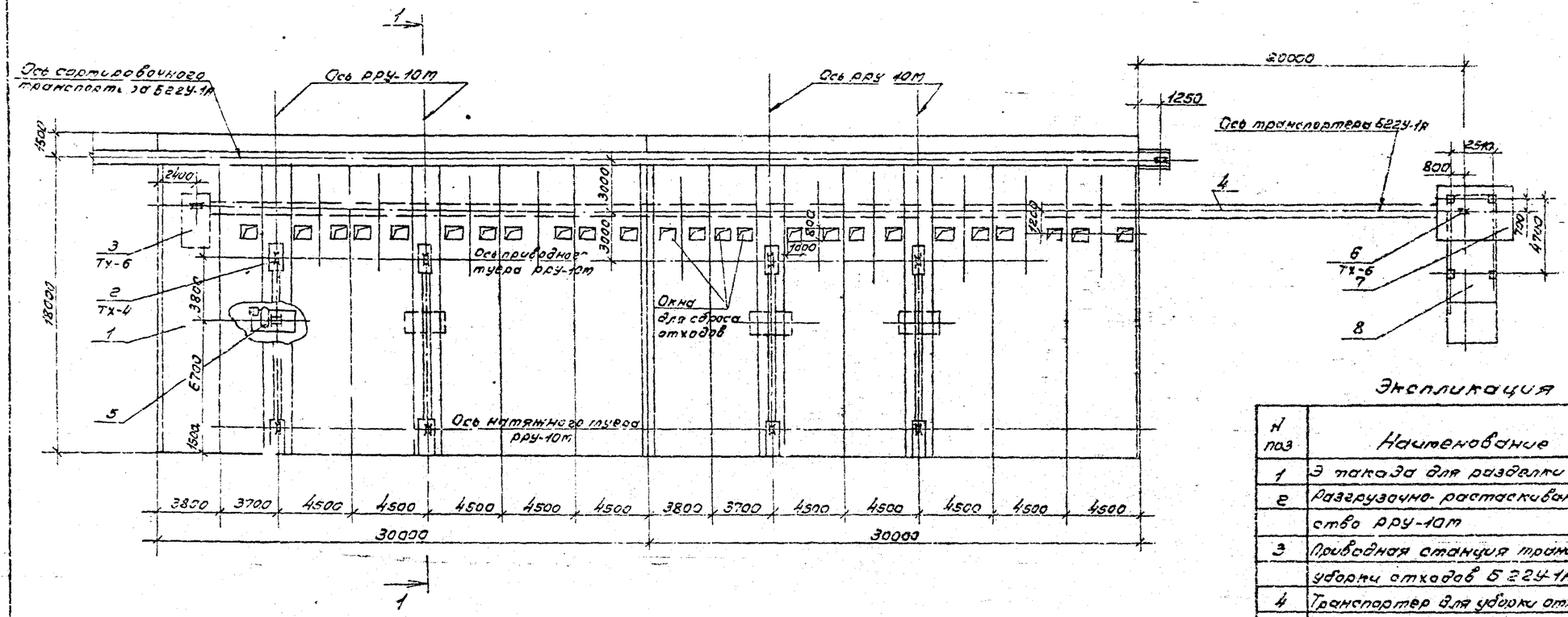

1-1

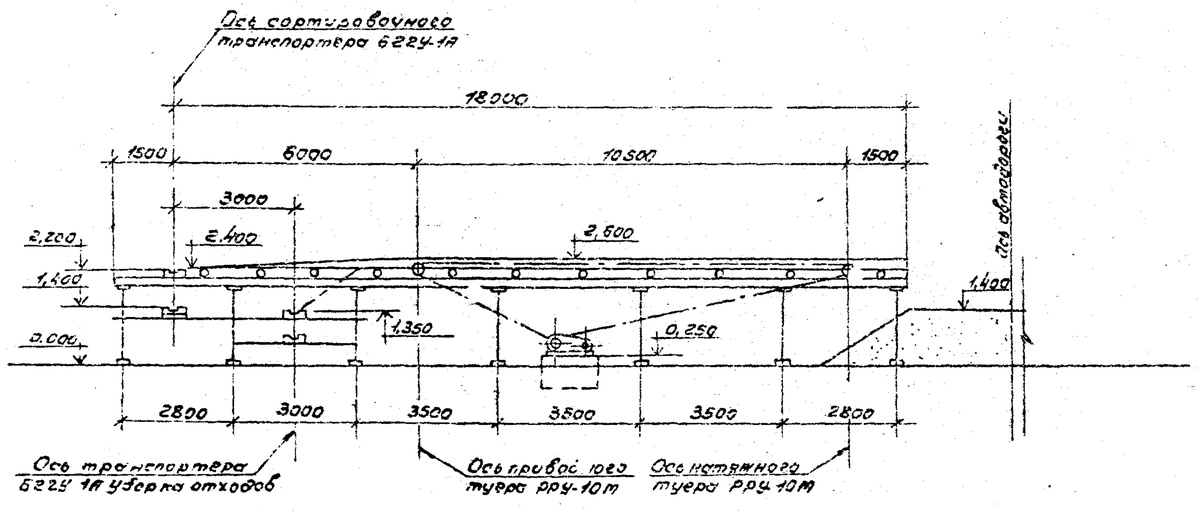

Экспликация

Н поз	Наименование	Кол.	Примечание
1	Эстакада для разделки хлыстов	2	
2	Разгрузочно-растаскивающее устройство РРУ-10М	2	ТХ-4
3	Приводная станция транспортера для уборки отходов БГЗУ-1А	1	ТХ-6
4	Транспортер для уборки отходов БГЗУ-1А	1	Костомукшский рудоподготовительный завод
5	Лебедка разгрузочно-растаскивающая ЛРР-1М	2	Ореховское торфопредпр.
6	Натяжная станция транспортера для уборки отходов БГЗУ-1А	1	ТХ-6
7	Площадка обслуживания натяжной станции	1	КЖ-13
8	Погрузчик скиповой ЛВ-175	1	Завод-Красный Луч пос. Суда

1. Разница отметок верха эстакады и полотна дороги 1,2 м принята для автомобиля МАЗ-509А. Для машин других марок данный размер меняется при привязке.
2. Конструкцию растяжевочной эстакады, транспортера уборки отходов и фундаменты под оборудование см. строительные чертежи КЖ-6,7.
3. Спецификацию оборудования см. лист ТХ.СО.
4. Данный лист читать с листами ТХ-4; ТХ-6.

ГИП	Жердев				ТПР 411-1-0141.87 ТХ
Н.контр.	Березин				
Нач.отд.	Рогачев				
Ст.инж.	Березина				Нижний склад мощностью 50 тыс. м³ древесины в год
Рук.гр.	Бизяева				
Ст.инж.	Усенко				Эстакада для разделки хлыстов размером 18х30 м (в железобетонных конструкциях) — Стадия: РП; Лист: 3; Листов:
Привязан					Общетехнический чертеж. План. Разрез. Лестница исполнение.
Инв. №					СОЮЗГИПРОЛЕСХОЗ

Копировал

Формат А2

Альбом I

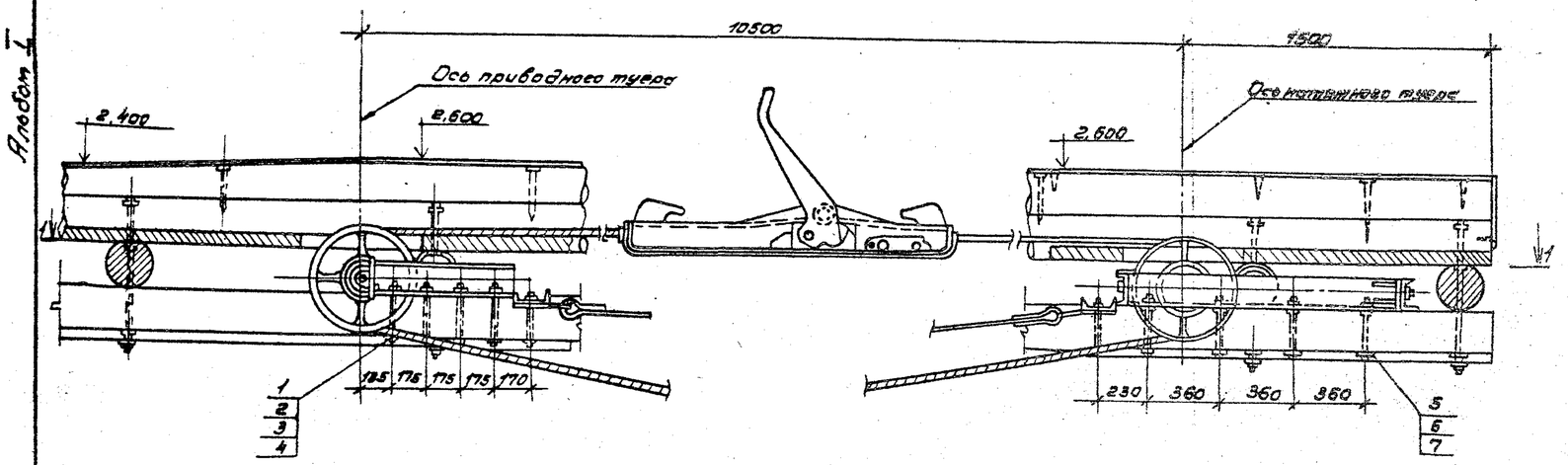

1-1

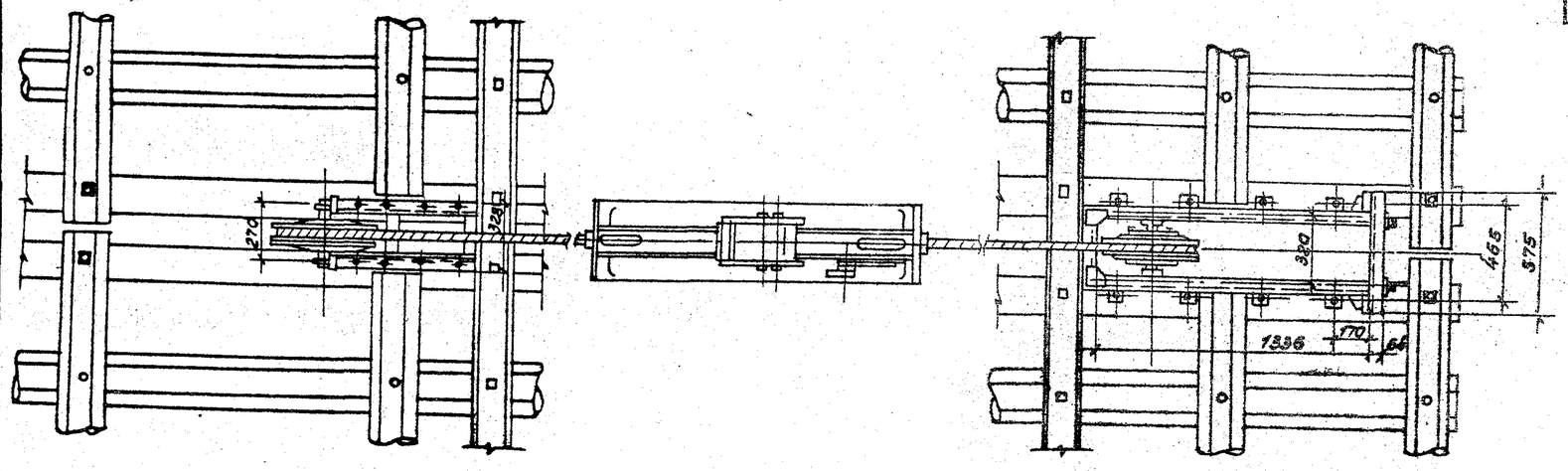

План размещения болтов для крепления приводного и натяжного туеров

м 1:50

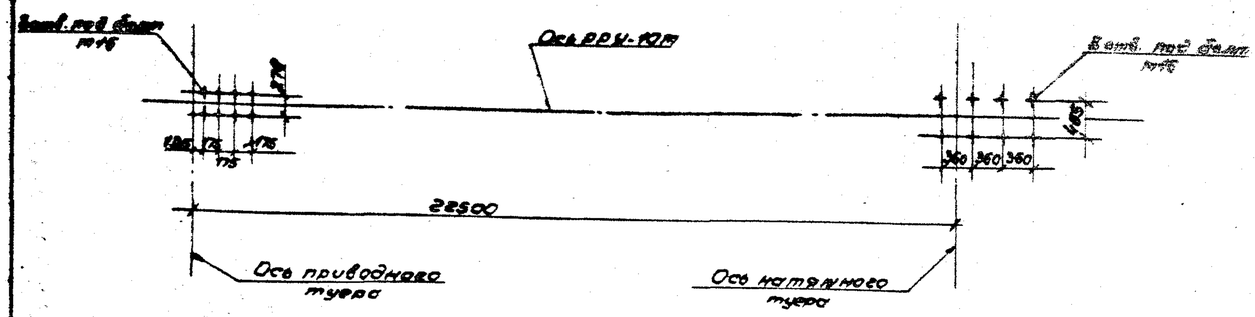

Спецификация

№ поз.	Наименование	Ед. изм.	Кол.	Материал, марка, тип	Масса, кг Ед.	Масса, кг Общ.	Примечание
	Приводной туер						
1	Болт М16х200	шт.	8	Ст.3	0,34	2,72	ГОСТ 7798-70
2	Гайка М16.5.05	шт.	8	Ст.3	0,034	0,27	ГОСТ 5915-70
3	Шайба косая 16	шт.	8	Ст.3	0,03	0,24	ГОСТ 10906-78
4	Шайба 16.65Г.05	шт.	8	65Г	0,011	0,088	ГОСТ 11371-78
	Натяжной туер						
5	Болт М16х200	шт.	8	Ст.3	0,34	2,72	ГОСТ 7798-70
6	Гайка М16.5.05	шт.	8	Ст.3	0,034	0,27	ГОСТ 5915-70
7	Шайба 16.65Г.05	шт.	8	65Г	0,011	0,088	ГОСТ 11371-78
	Итого					6,396	

1. Спецификация составлена на одну ветвь разгрузочно-растаскивающего устройства РРУ-10М. В комплект входят две ветви.
2. Конструкцию крепления туеров см. строительную часть лист КД-9
3. Данный лист читать с листами ТХ-2, ТХ-3.

ГИП	Жердев			ТПР 411-1-014.87	ТХ
Н.контр.	Березин				
Нач.отд.	Роедчев			Нижний склад мощностью 50 тыс. м³ древесины в год	
Гл.спец.	Березина				
Рук.гр.	Бизяева				
Ст.инж.	Усенко			Заторная для разделки хлыстов разгером 18х30м. (с мелкоразборными конструкциями).	Стадия: РП; Лист: 4; Листов:
Привязан				Приводной и натяжной туеры РРУ-10М. Установочный чертеж.	СОЮЗГИПРОЛЕСХОЗ
Инв. №					

Копировал Тишкина

Формат А2

Альбом I

Натяжная станция

м 1:20

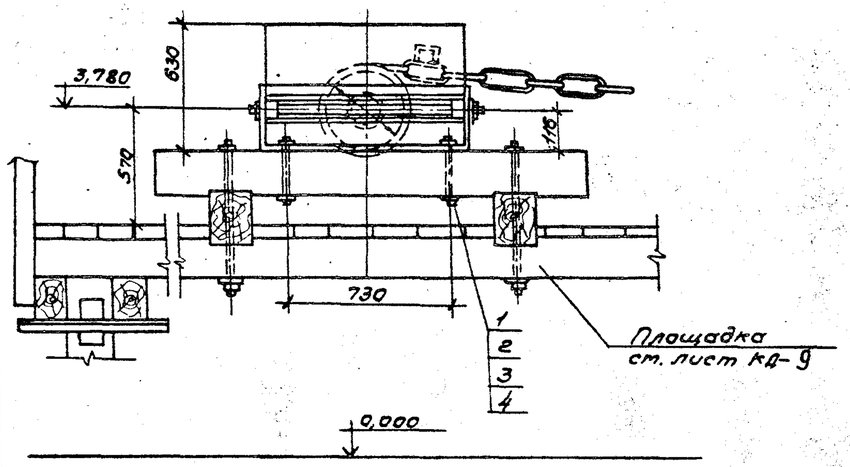

Приводная станция

1-1

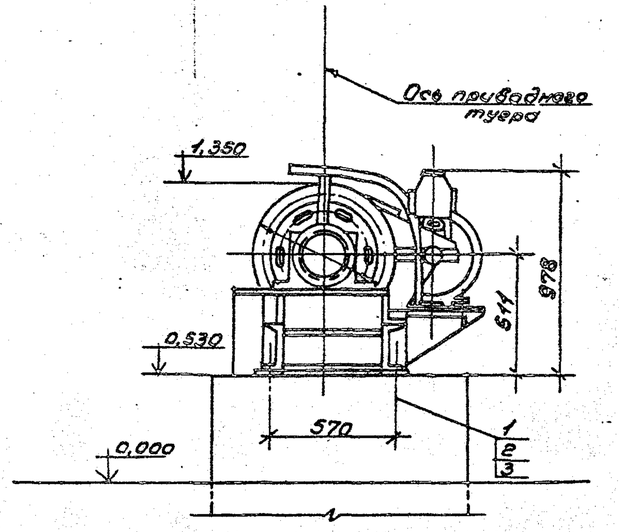

План разтещения болтов крепления приводной и натяжной станций

м 1:50

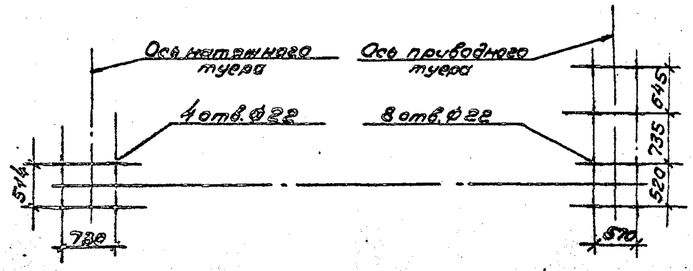

Спецификация

Н поз.	Наименование	Ед. изм.	Кол.	Материал, марка, тип	Масса, кг Ед.	Масса, кг Общ.	Примечание
	Натяжная станция						
1	Болт М 20×250	шт.	4	Ст.3	0,67	2,68	ГОСТ 7798-70
2	Гайка М20.6.05	шт.	4	Ст.3	0,063	0,252	ГОСТ 5915-70
3	Шайба 20.01.05	шт.	4	Ст.3	0,023	0,092	ГОСТ 11371-78
4	Шайба косая 20	шт.	4	Ст.3	0,059	0,35	ГОСТ 10906-78
	Приводная станция						
1	Болт М20×400.02	шт.	8	Ст.35	0,89	7,12	ОСТ 22-142-70
2	Гайка М 20.6.05	шт.	8	Ст.3	0,063	0,252	ГОСТ 5915-70
3	Шайба 20.01.05	шт.	8	Ст.3	0,023	0,92	ГОСТ 11371-78
	Итого					11182	

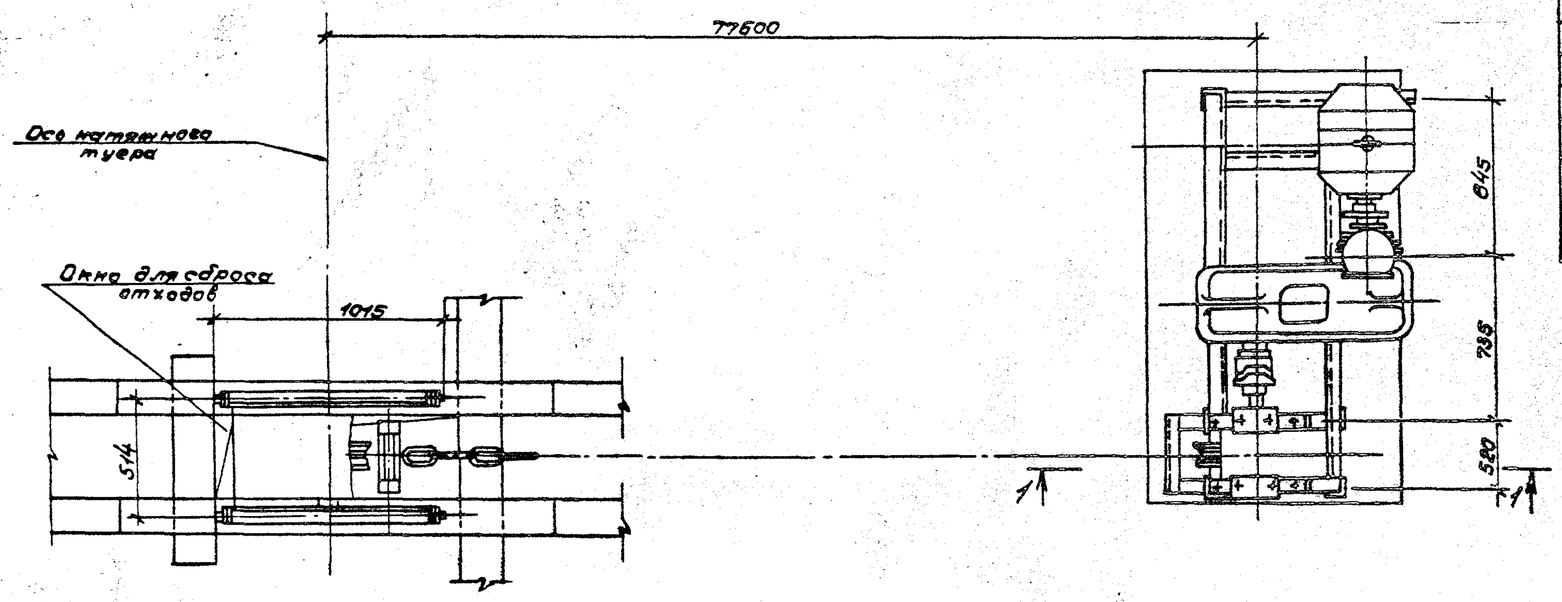

1. Конструкцию эстакады транспортера, площадку для установки натяжной станции, фундаменты под приводную станцию и скип — ст. листы КД-10,12, КЖ-6,7
2. Данный лист читать с листом ТХ-2.

ГИП	Жердев		03.03.87	ТПР 411-1-0141.87	ТХ
Н.контр.	Беревин		03.03.87		
Нач.отд.	Рогачев		03.03.87		
Гл.спец.	Березина		10.86	Нижний склад мощностью 50 тыс. м³ древесины в год.	
Рук.гр.	Бизяева		10.86		
Ст.инж.	Усенко		10.86	Эстакада для разделки хлыстов размером 18×30 м. (в железобетонных конструкциях)	Стадия: РП; Лист: 5; Листов:
Привязан				Приводная и натяжная станции тр-ра для уборки отходов БЕВУ-1А. Правое исполнение.	СОЮЗГИПРОЛЕСХОЗ
Инв. №					

Копировал Чикина

Формат А2

Альбом I

Приводная станция

1-1

м 1:20

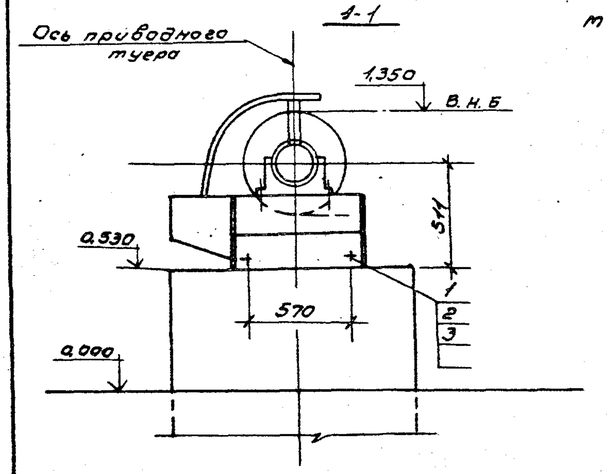

Натяжная станция

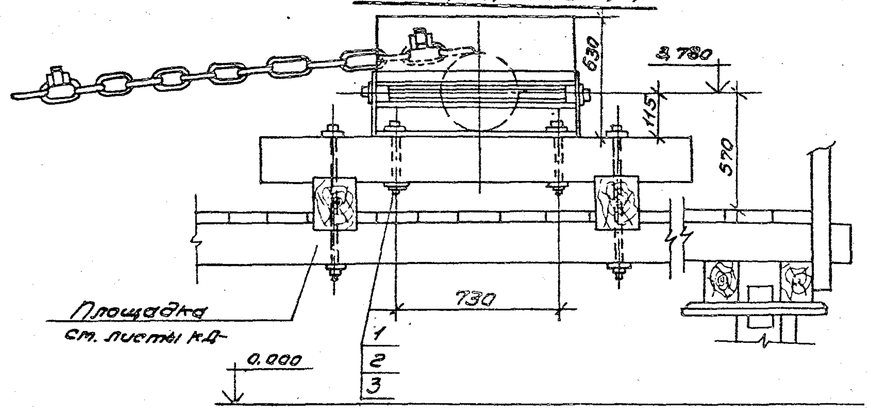

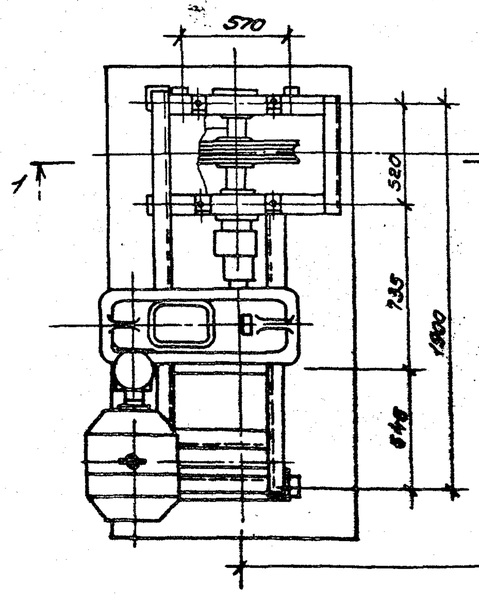

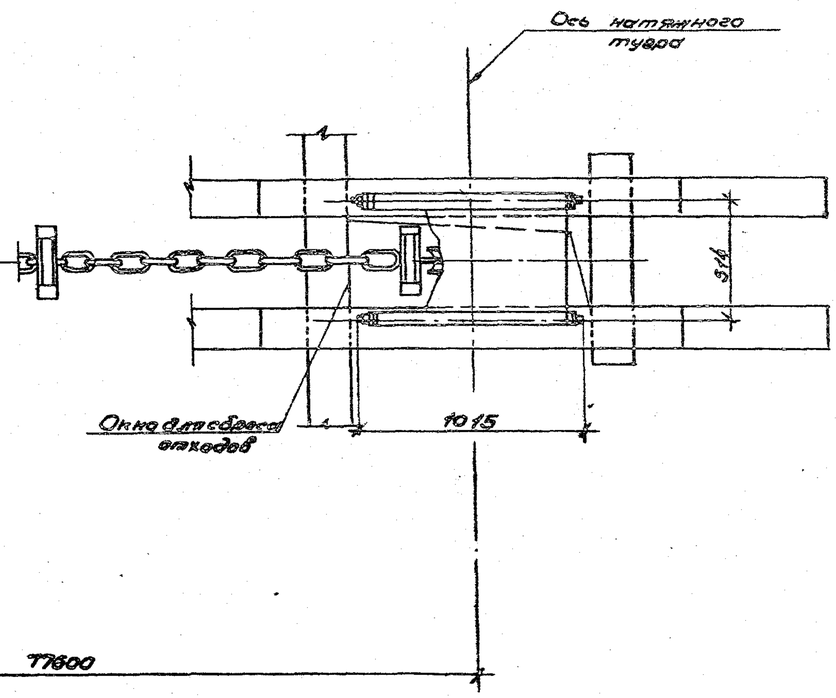

План размещения болтов крепления приводной и натяжной станций

м 1:50

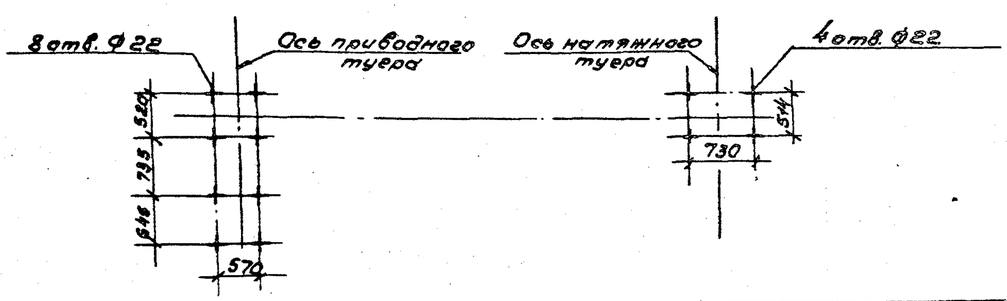

Спецификация

№ поз.	Наименование	Ед. изм.	Кол.	Материал, марка, тип	Масса, кг ед.	Масса, кг общ.	Примечание
	Натяжная станция						
1	Болт М20х250	шт.	4	Ст.3	0,67	2,68	ГОСТ 7798-70
2	Гайка М20.6.05	шт.	4	Ст.3	0,063	0,252	ГОСТ 5915-70
3	Шайба 20.01.05	шт.	4	Ст.3	0,023	0,092	ГОСТ 11371-78
4	Шайба косая 20	шт.	4	Ст.3	0,59	0,35	ГОСТ 10906-78
	Приводная станция						
1	Болт М20х400.02	шт.	8	Ст.35	0,89	7,12	ОСТ 22-112-70
2	Гайка М20.6.05	шт.	8	Ст.3	0,063	0,504	ГОСТ 5915-70
3	Шайба 20.01.05	шт.	8	Ст.3	0,023	0,184	ГОСТ 11371-78
	Итого					11,182	

1. Конструкцию эстакады транспортера, площадку для установки натяжной станции, фундаменты под приводную станцию и скип - см. листы КД-11,13, КЖ-6,7
2. Данный лист читать с листом ТХ-3.

Привязан							
Инв. №							

ГИП	Жердев		03.03.87	ТПР 411-1-0141.87		ТХ
Н.контр.	Березин		03.03.87			
Нач.отд.	Рогачев		03.03.87	Нижний склад мощностью 50 тыс. м³ древесины в год.		
Гл.спец.	Березина		10.86			
Рук.гр.	Бизяева		12.86	Эстакада для разделки хлыстов размером 18х30м (в неизразобетонных конструкциях)	Стадия	Лист	Листов
Ст.инж.	Усенко		10.86		РП	6	
				Приводная и натяжная станции транспортера для уборки отходов Б.229У-1Л. Левое исполнение.	СОЮЗГИПРОЛЕСХОЗ		

Копировал

Формат А2

Альбом I

Ведомость рабочих чертежей основного комплекта КЖ

Лист	Наименование	Примечание
1	Общие данные (начало)	
2	Схема расположения элементов фундамен-	
	тов под оборудование и под стойки эста-	
	кады. Правое исполнение.	
3	Схема расположения элементов фундаментов	
	под оборудование и под стойки эстакады.	
	Левое исполнение	
4	Схема расположения элементов колонн и	
	балок. Правое исполнение.	
5	Схема расположения элементов колонн	
	и балок. Левое исполнение.	
6	Фундаменты ФОт1; Фт1, Фт2	
7	Фундамент ФОт 2	
8	Узлы 1, 2, 3	

Ведомость спецификации

Лист	Наименование	Примечание
3	Спецификация к схеме расположения	
	фундаментов. Правое исполнение.	
4	Спецификация к схеме расположения	
	фундаментов. Левое исполнение.	
5	Спецификация к схеме расположения колонн	
	и балок. Правое исполнение.	
6	Спецификация к схеме расположения колонн	
	и балок. Левое исполнение.	

Ведомость ссылочных и прилагаемых документов

Обозначение	Наименование	Примечание
	Ссылочные документы	
ГОСТ 24022-80	Фундаменты железобетонные сборные под колонны сельскохозяйственных зданий	
1.823.1-2 вып. 0-1; 1-2	Колонны железобетонные для сельскохозяйственных производственных зданий	
1.038.1-1 вып. 12	Перемычки железобетонные для зданий с кирпичными стенами	
1.400-6/76, вып. 1	Унифицированные закладные детали сборных железобетонных конструкций зданий, промышленных предприятий	
Упр 411-1-0143.87 Альбом II. Строительные изделия	Чертежи строительных изделий	
	Прилагаемые документы	
Альбом I данного проекта	Ведомости потребности в материалах	

Ведомость объемов сборных бетонных и железобетонных конструкций

	Наименование группы элементов конструкций	Код	Количество	Примечание
1	Фундаменты стакан-			
2	ного типа и башмаки	581200	33,28 / 26,64	
3	Колонны	582120	12,6 / 7,6	
4	Перемычки	582121	29,04 / 14,52	

1. Рабочие чертежи марки КЖ разработаны на основании технологических заданий в соответствии с основными положениями на строительное проектирование СНиП 2.01.02-85
2. Проект выполнен в соответствии со СНиП 2.03.01-84 и СНиП 2.01.07.85
3. Условия строительства: сейсмичность района - не выше 6 баллов; территория - без подработки горными выработками; ветровая нагрузка-0,23кПа; вес снегового покрова 1,0кПа; рельеф территории спокойный; грунтовые воды отсутствуют. Грунты в основаниях непучинистые, непросадочные со следующими нормативными характеристиками: $J_н = 0,49$ рад; $C^н = 2$кПа; $E = 14,7$ мПа, $\rho = 1,8$ т/м^3.
4. Работы по монолитным железобетонным конструкциям производить с учетом указаний СНиП III-15-76.
5. Антикоррозийную защиту закладных деталей выполнять в соответствии со СНиП 2.03.11-85.
6. За относительную отметку 0,000 условно принята планировочная отметка площадки, что соответствует абсолютной отм. [ ]
7. В спецификации данные в числителе даны на две эстакады, в знаменателе - на одну эстакаду.
8. Состав антикоррозионного покрытия:
   - грунт ГФ-021 ГОСТ 25129-82
   - эмаль ПФ-115 ГОСТ 6465-76*

   Грунт и эмаль наносятся в два слоя каждый.

Типовое проектное решение разработано в соответствии с действующими нормами и правилами и предусматривает мероприятия, обеспечивающие пожарную безопасность при эксплуатации сооружения.

Главный инженер проекта Жердев

Инв. №				Привязан
ГИП	Жердев			ТПр 411-1-0141.87 КЖ
Н.контр.	Воронков			Нижний склад мощностью 50 тыс. м³ древесины в год
Нач.отд.	Рогачев			
Гл.спец.	Боговенко			
Рук.гр.	Нелская			Эстакада для разделки хлыстов размером 18х30м (в железобетонных конструкциях) — Стадия: РП; Лист: 1; Листов: 8
Ст.инж.	Черкасова			Общие данные. — СОЮЗГИПРОЛЕСХОЗ

Копировал Фадеев

Формат А2

Альбом I

Схема расположения элементов фундаментов под оборудование и под стойки эстакады

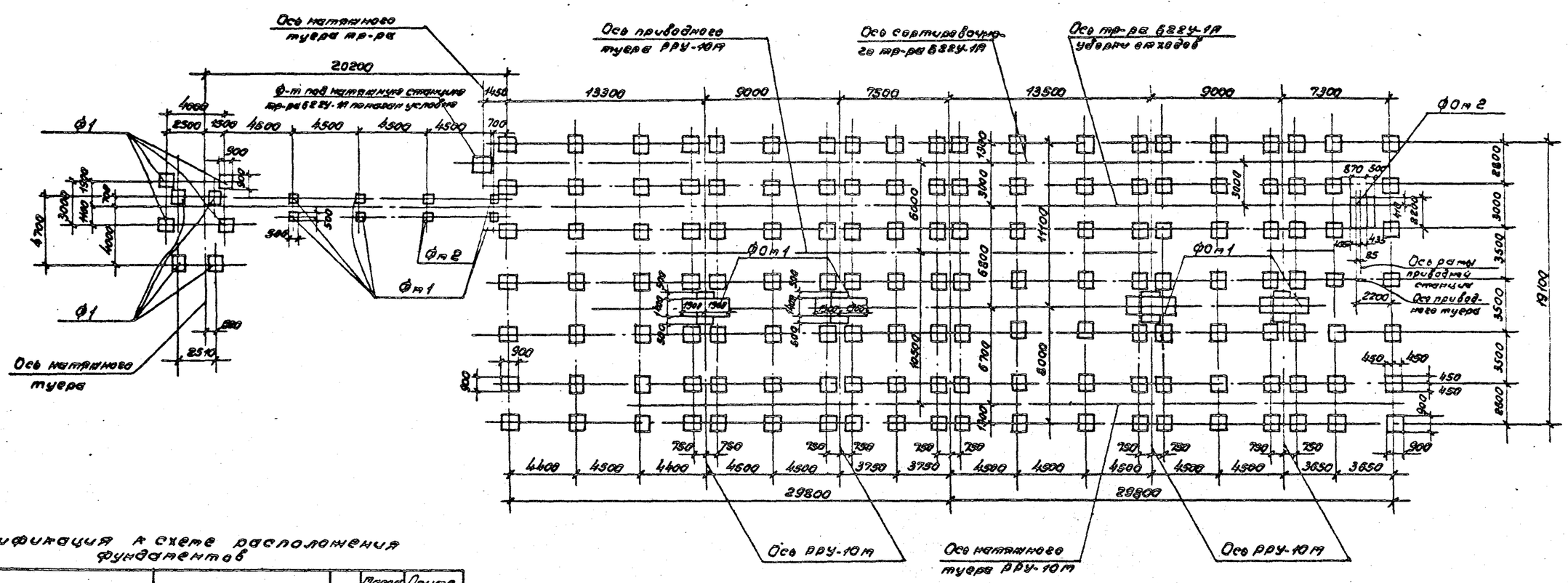

Спецификация к схеме расположения фундаментов

Марка, поз.	Обозначение	Наименование	Кол.	Масса ед. кг	Примечание
Ф1	ГОСТ 24022-80	1Ф9.9-1	148/78	900	
Фт1	КЖ-6	Фт1	6		
Фт2	КЖ-6	Фт2	2		
Ф0т1	КЖ-6	Ф0т1	4/2		
Ф0т2	КЖ-7	Ф0т2	1		

1. Фундаменты запроектированы для природных условий, характеризуемых следующими данными: рельеф территории спокойный, расчетная зимняя температура воздуха -30°С, грунты в основании фундаментов непучинистые, непросадочные со следующими характеристиками: $\varphi_н = 0{,}49$ рад; $C^н = 2$ кПа; $E = 14{,}7$ мПа; $\gamma = 1{,}8$ т/м³. Грунтовые воды отсутствуют.
2. За относительную отметку 0.000 принята планировочная отметка производственной площадки, что соответствует абсолютной отметке [redacted]
3. Фундаменты под стойки площадки приняты сборные железобетонные, под оборудование - монолитные бетонные из бетона класса В7,5.
4. Разбивку колодцев для фундаментных болтов уточнить по технологическому оборудованию до бетонирования фундаментов.
5. Грунт под подошвой фундаментов тщательно уплотнить.
6. Поверхности фундаментов, соприкасающиеся с грунтом обмазать горячим битумом за 2 раза.
7. Все незамаркированные фундаменты марки Ф1.
8. Данный лист читать с листом КЖ-6,7.
9. В спецификации данные в числителе даны на две эстакады, в знаменателе - на одну эстакаду.

ГИП	Жердев		ТПР 411-1-0141.87	КЖ
Н.контр.	Воронков			
Нач.отд.	Рогачев			
Гл.спец.	Боченко		Нижний склад мощностью 50 тыс. м³ древесины в год	
Рук.гр.	Нарская			
Ст.инж.	Черкасова		Эстакада для разделки кряжей, размером 18×30 м. (с железобетонной конструкцией)	Стадия: РП; Лист: 2; Листов:
Привязан			Схема расположения элементов фундаментов под оборудование и под стойки эстакады. Правое исполнение	СОЮЗГИПРОЛЕСХОЗ
Инв. №				

Копировал Филина

Ф. формат А2

Альбом I

Схема расположения элементов фундаментов под оборудование и под стойки эстакады

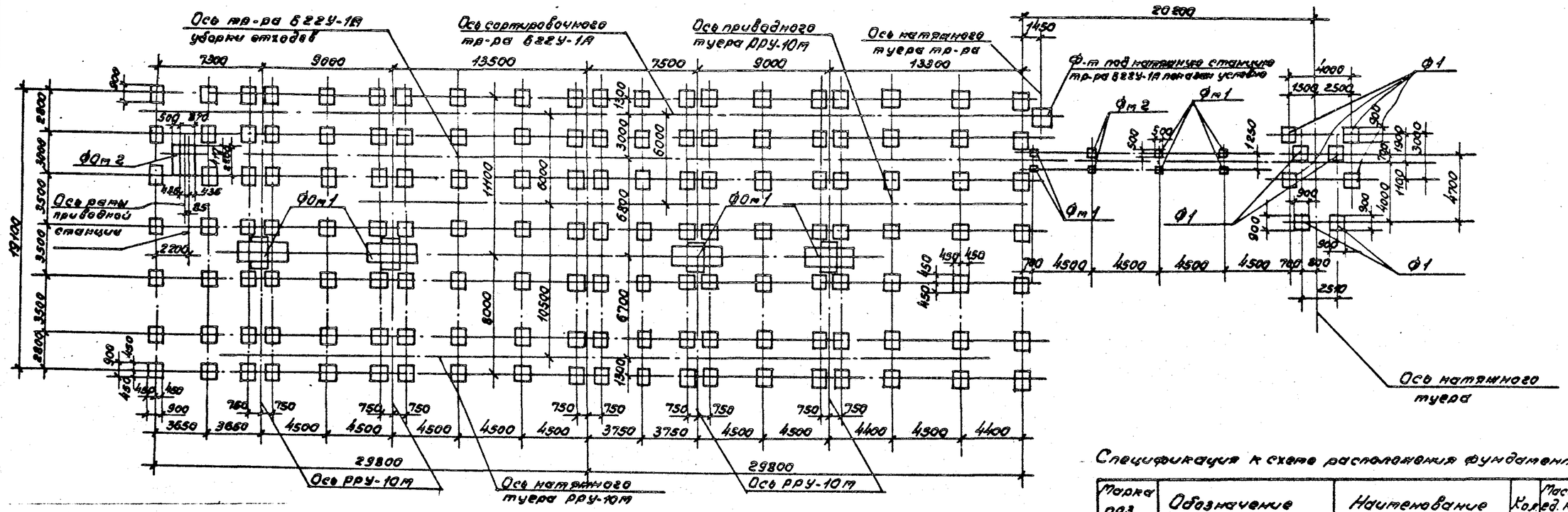

Спецификация к схеме расположения фундаментов

Марка поз.	Обозначение	Наименование	Кол.	Масса ед. кг	Примечание
Ф.1	ГОСТ 24022-80	1Ф9.9-1	14В / 7В	900	
Фт1	КЖ-6	Фт1	6		
Фт2	КЖ-6	Фт2	2		
Ф0т1	КЖ-8	Ф0т1	4 / 2		
Ф0т2	КЖ-7	Ф0т2	1		

1. Фундаменты запроектированы для природных условий, характеризуемых следующими данными: рельеф территории спокойный, расчетная зимняя температура воздуха -30°С, грунты в основании фундаментов непучинистые, непросадочные, со следующими характеристиками: $J_n = 0{,}49$ рад; $C^{н} = 2$ кПа; $E = 14{,}7$ мПа; $\gamma = 1{,}8$ т/м³. Грунтовые воды отсутствуют.
2. За относительную отметку 0.000 принята планировочная отметка пролвощадки, что соответствует абсолютной отметке
3. Фундаменты под стойки площадки приняты - сборные железобетонные, под оборудование - монолитные бетонные из бетона класса В7,5.
4. Разбивку колодцев для фундаментных болтов уточнить по технологическому оборудованию до бетонирования фундаментов.
5. Грунт под подошвой фундаментов тщательно уплотнить.
6. Поверхности фундаментов, соприкасающиеся с грунтом обмазать горячим битумом за 2 раза.
7. Все незаштрихованные фундаменты марки Ф1.
8. Данный лист читать с листом КЖ-6,7.
9. В спецификации данные в числителе даны на две эстакады; в знаменателе - на одну эстакаду.

Согласовано: Альб. III; Инж. ВХ; Инж. ЭХ

ГИП	Жердев		ТПР 411-1-0141.87 КЖ
Н.контр.	Воронков		
Нач.отд.	Розанов		Нижний склад мощностью 50 тыс. м³ древесины в год
Гл.спец.	Богданко		
Рук.гр.	Напская		
Ст.инж.	Черкасова		Эстакада для разделки хлыстов размером 18×30м (в железобетонных конструкциях) — Стадия: РП; Лист: 3; Листов:
Привязан			Схема расположения элементов фундаментов под оборудование и под стойки эстакады. Левое исполнение — СОЮЗГИПРОЛЕСХОЗ
Инв. №			

Копировал Кладов

Формат А2

Схема расположения элементов колонн и балок

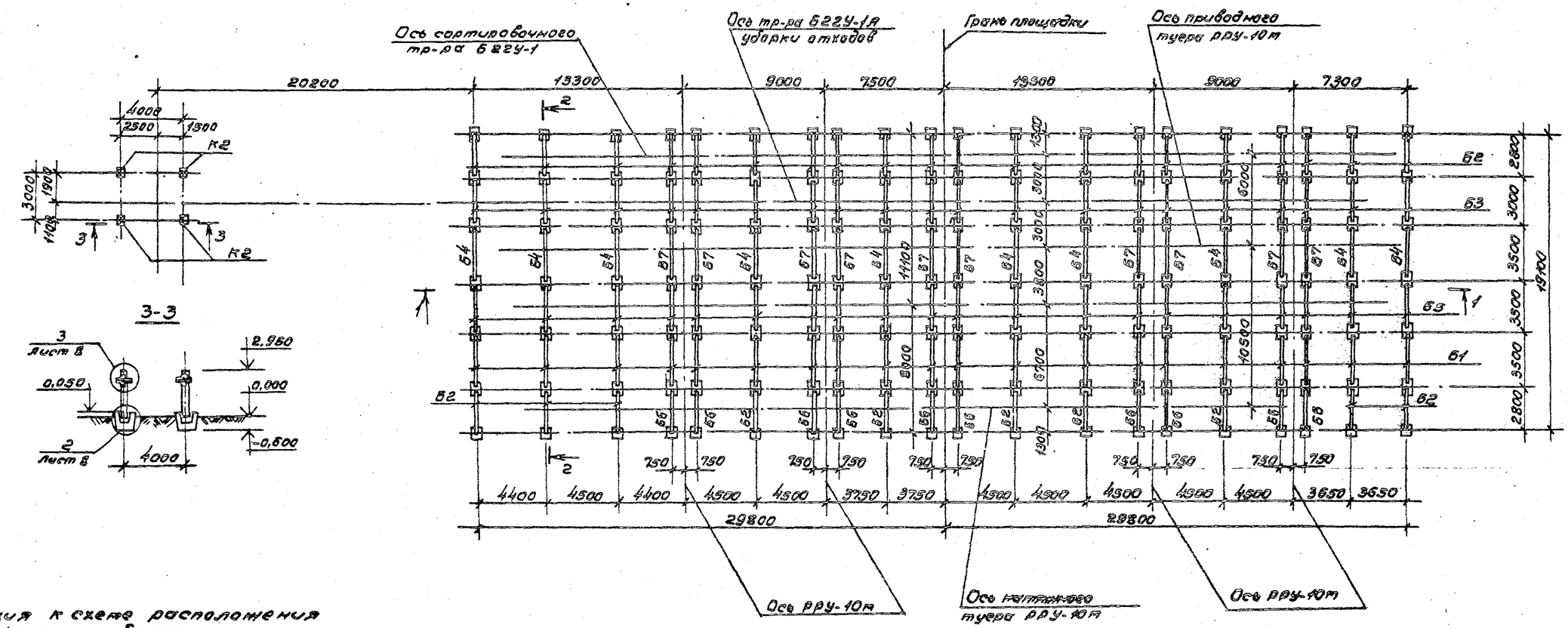

Спецификация к схеме расположения колонн и балок

Марка поз.	Обозначение	Наименование	Кол.	Масса ед. кг	Примечание
		Колонны			
К1	1.823.1-2; вып.1 КЖИ-2000	2К33.2-1а	140/70	380,0	
К2	1.823.1-2; вып.1 КЖИ-3000	1К33.2-1а	4	330,0	
		Балки			
Б1	1.038.1-1; вып.12 КЖИ-1000	6ПБ35-37а	20/10		
Б2	КЖИ-1000	6ПБ35-37в	30/15		
Б3	КЖИ-1000	6ПБ35-37г	20/10		
Б4	КЖИ-1000	6ПБ35-37д	10/5		
Б5	КЖИ-1000	6ПБ36-37в	20/10		
Б6	КЖИ-1000	6ПБ35-37ж	10/5		
Б7	КЖИ-1000	6ПБ35-37е	10/5		

1. Все незатаркивованные колонны К1.
2. В спецификации данные в числителе даны на две эстакады, в знаменателе - на одну эстакаду.

ГИП	Жеребов		ТПР 411-1-0141.87		КЖ
Н.контр.	Воронков				
Нач.отд.	Рогачев		Нижний склад мощностью 50 тыс. м³ древесины в год		
Гл.спец.	Богданова				
Рук.гр.	Наровая		Эстакада для разделки хлыстов разлетом 18×30 м. (в железобетонных конструкциях)	Стадия: РП	Лист: 4
Ст.инж.	Черкасова				
Привязан			Схема расположения элементов колонн и балок. Правое исполнение.	СОЮЗГИПРОЛЕСХОЗ	
Инв.№					

Копировал Тихонов

Формат А2

Схема расположения элементов колонн и балок

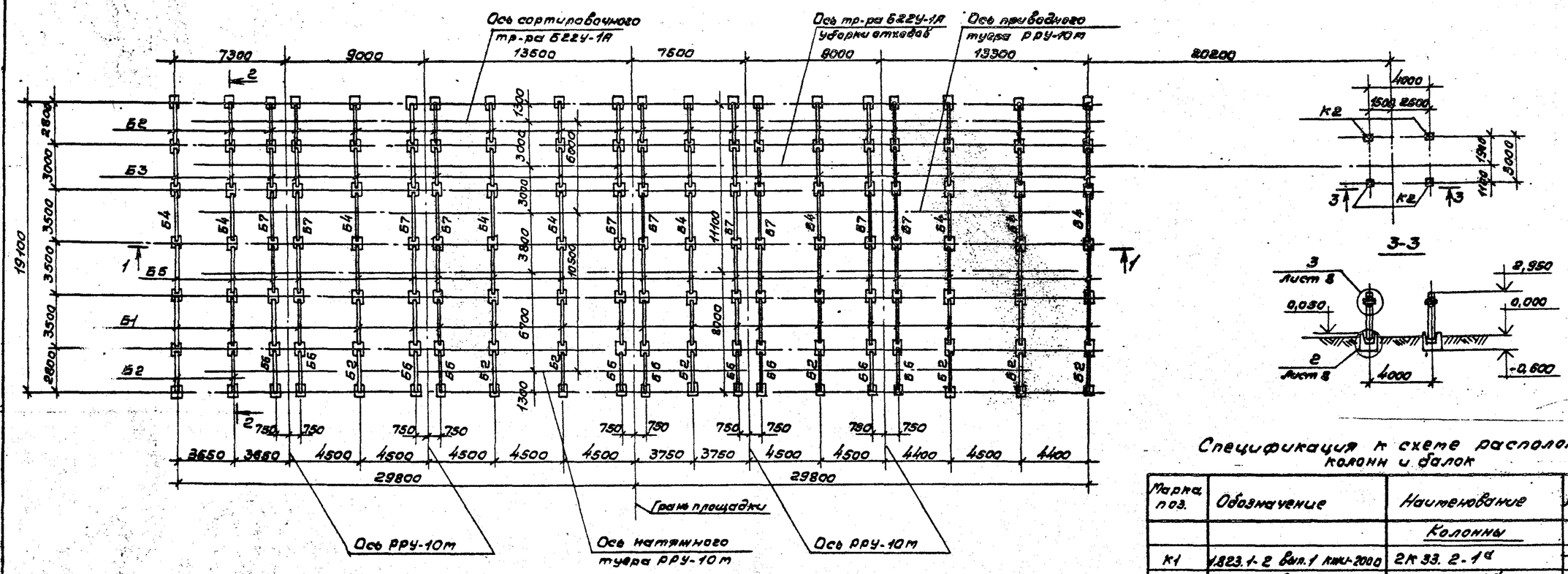

1-1

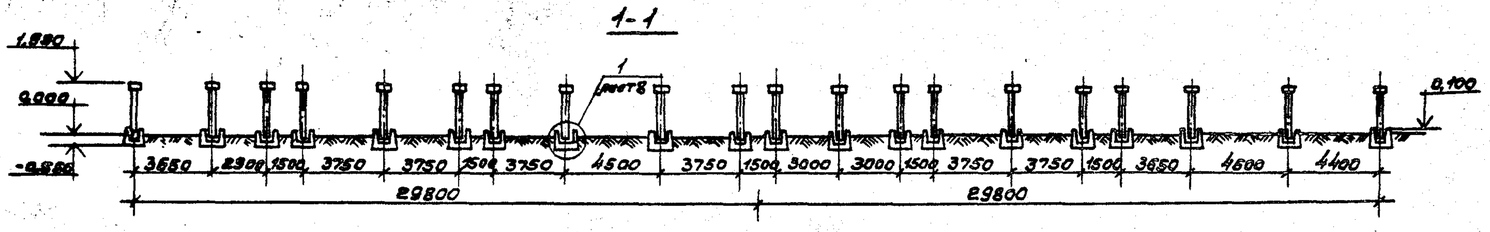

2-2

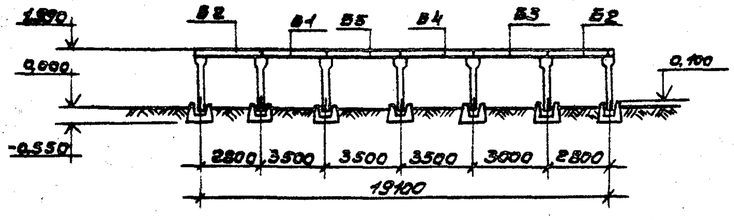

Спецификация к схеме расположения колонн и балок

Марка поз.	Обозначение	Наименование	Кол	Масса ед. кг	Примечание
		Колонны			
К1	1.823.1-2 вып.1 КМК-2000	2К 33.2-1а	140/70	380,0	
К2	1.823.1-2 вып.1 КМК-3000	1К 33.2-1а	4	330,0	
		Балки			
Б1	1.038.1-1 вып.12 КМК-1000	6ПБ 35-37а	20/10		
Б2	" КМК-1000	6ПБ 35-37в	30/15		
Б3	" КМК-1000	6ПБ 35-37в	20/10		
Б4	" КМК-1000	6ПБ 35-37д	10/5		
Б5	" КМК-1000	6ПБ 35-37б	20/10		
Б6	" КМК-1000	6ПБ 35-37ж	10/5		
Б7	" КМК-1000	6ПБ 35-37г	10/5		

1. Все незамаркированные колонны К1.
2. В спецификации данные в числителе даны на две эстакады, в знаменателе - на одну эстакаду.

ГИП	Жеребов		ТПР 411-1-0141.87 КЖ
Н.контр.	Воронков		
Нач.отд.	Гоедчев		Нижний склад мощностью 60 тыс. м³ древесины в год.
Гл.спец.	Богоненко		
Рук.гр.	Малская		
Ст.инж.	Черкасова		Эстакада для разделки клеёных брусьев размером 18×30 м. (в железобетонных конструкциях) — Стадия: РП; Лист: 5; Листов:
Привязан			Схема расположения элементов колонн и балок. Левое исполнение — СОЮЗГИПРОЛЕСХОЗ
Инв. №			

Альбом I

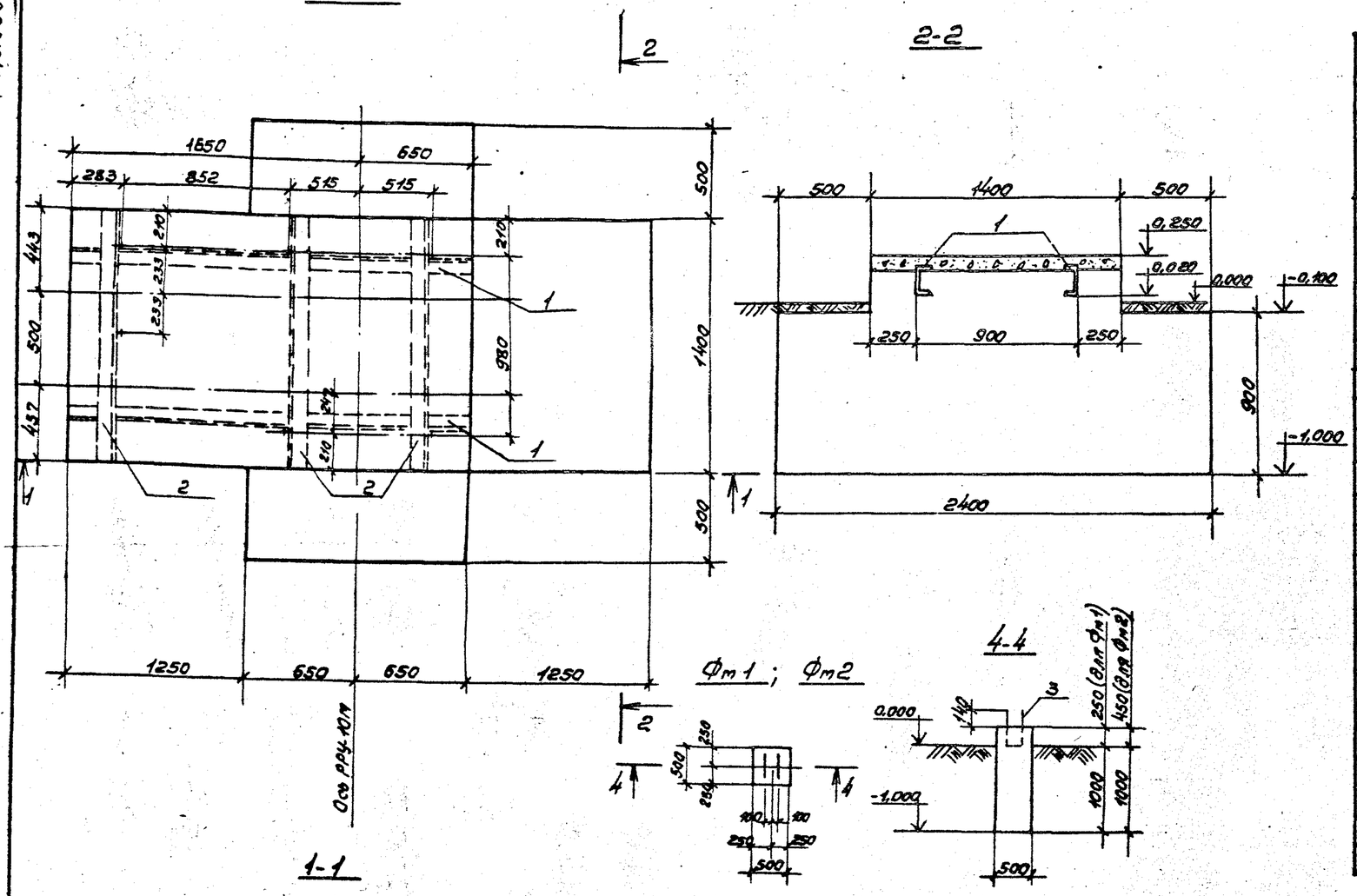

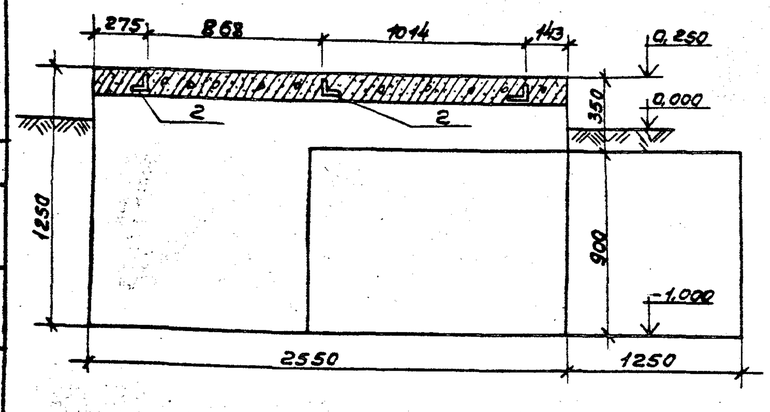

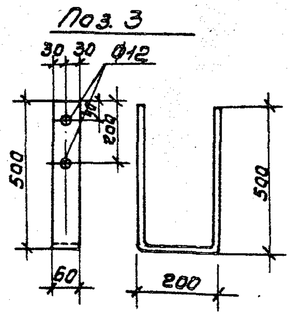

Спецификация фундаментов

Формат	Зона	Поз.	Обозначение	Наименование	Кол.	Примечание
			КЖ-6	ФОм 1		
				Детали		
		1		С 16 ГОСТ 8240-72*	2	
				ℓ = 2300		65,5 кг
		2		∟ 100×63×6 ГОСТ 8510-72*		
				ℓ = 1400	3	39,0 кг
				Материалы		
				Бетон класса В 12,5	5,2	$м^3$
			КЖ-6	Фм 1		
				Детали		
		3		-60×6 ГОСТ 103-76*		
				ℓ = 1200	1	3,4 кг
				Материалы		
				Бетон класса В 7,5	0,31	$м^3$
			КЖ-6	Фм 2		
				Детали		
		3		-60×6 ГОСТ 103-76*		
				ℓ = 1200	1	3,4 кг
				Материалы		
				Бетон класса В 7,5	0,36	$м^3$

1. Схемы расположения элементов фундаментов см. листы КЖ-2, КЖ-3.
2. Отметка нуля является условной и соответствует планировочной отметке пром площадки.
3. К выступающим полкам закладных швеллеров (поз. 1) приваариваются монтажные уголки (поз. 2) (катетом 5), к которым в свою очередь приваариваются болты в соответствии со схемой размещения отверстий на раме оборудования; затем производится подбетонка фундамента до проектной отметки.

ГИП	Жердев		ТПР 411-1-014.87 КЖ
Н.контр.	Воронков		Нижний склад мощностью 50 тыс. $м^3$ древесины в год.
Нач.отд.	Роговчев		Эстакада для разделки хлыстов размером 18×30 м. (в железобетонных конструкциях)
Гл.спец.	Боченко		Стадия: РП; Лист: 6; Листов:
Рук.гр.	Нальская		Фундаменты Фм 1; Фм 1; Фм 2.
Техник	Лоценко		СОЮЗГИПРОЛЕСХОЗ

Привязан

Инв. №

Согласовано: Альбом V.

Копировал Шабрин

Формат А2

Альбом I

ФОт 2

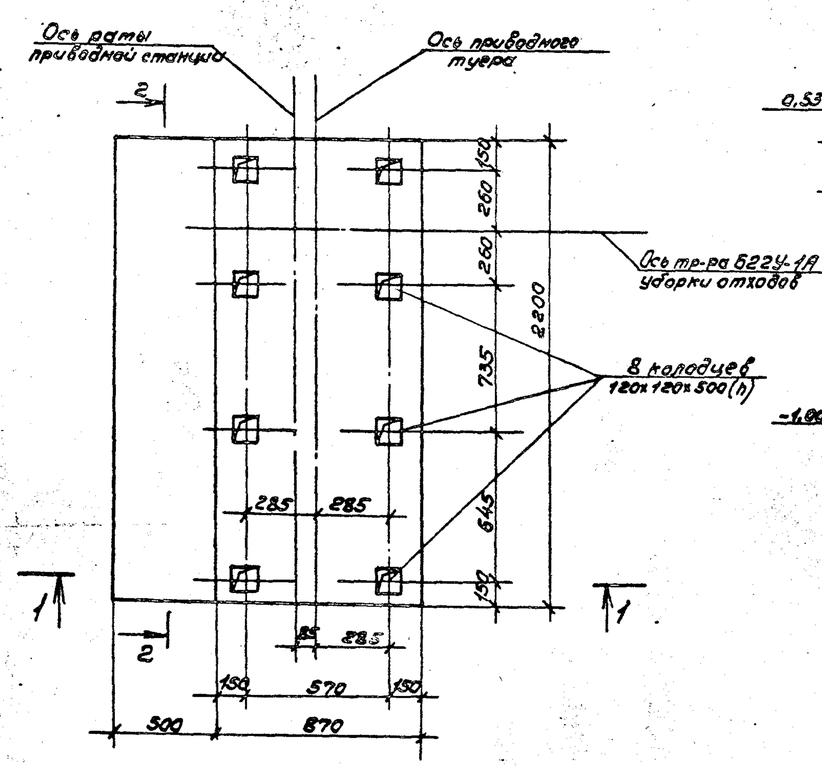

2-2

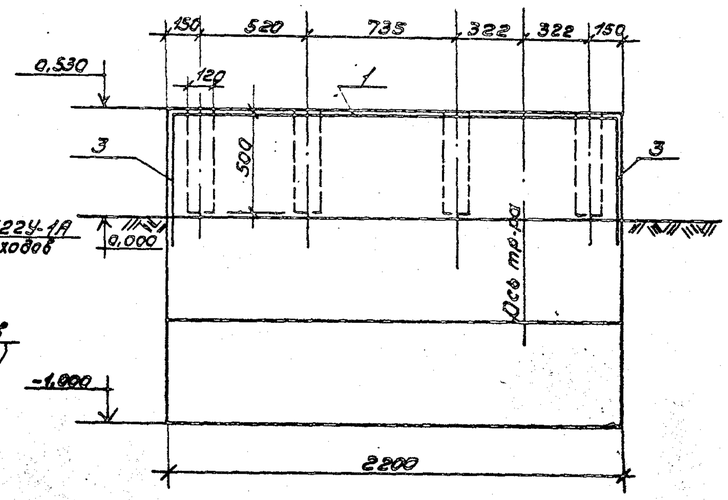

1-1

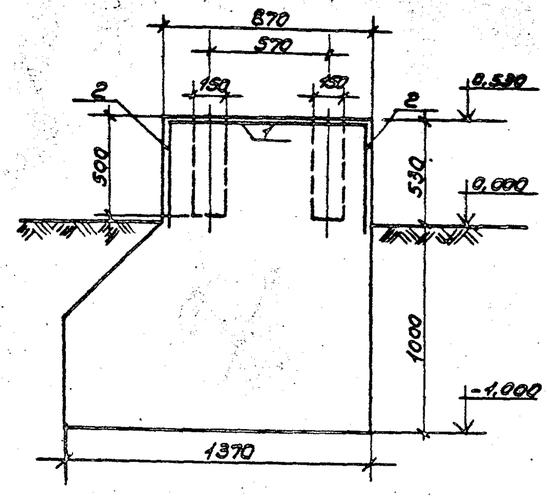

Спецификация фундаментов

Формат	Зона	Поз.	Обозначение	Наименование	Кол.	Примечание
			КЖ-12	ФОт 2		
				Детали		
		1		Сетка рулонная ГОСТ 8478-81 100/100/8/8 2300х2150	1	43,02 кг
		2		" 100/100/8/8 2300х950	2	19 кг
		3		" 100/100/8/8 2300/2х950	2	9,5 кг
				Материалы		
				Бетон класса В7,5	3,76	$м^3$

Ведомость стали на один элемент, кг

Марка элемента	Арматурные изделия					Всего
	Арматурная проволока ГОСТ 8478-81					
	Класс А III					
	Ф8		Итого			
ФОт 2	100,02		100,02			100,02

1. Схемы расположения элементов фундаментов см. листы КЖ-2, КЖ-3.

ГИП	Жердев		ТПР 411-1-0141.87 КЖ
Н. контр.	Воронков		Нижний склад мощностью 50 тыс. $м^3$ древесины в год
Нач. отд.	Рогачев		Эстакада для разделки хлыстов размером 18х30м. (в железобетонных конструкциях)
Гл. спец.	Боченко		Фундаменты ФОт 2; ФОт 3.
Рук. гр.	Надьская		Стадия: РП; Лист: 7; Листов:
Технк	Проценко		СОЮЗГИПРОЛЕСХОЗ

Привязан

Инв. №

Согласовано: Гл. гр. ТХ Бирюев

Копировал: Тосунов

Формат А2

Альбом I

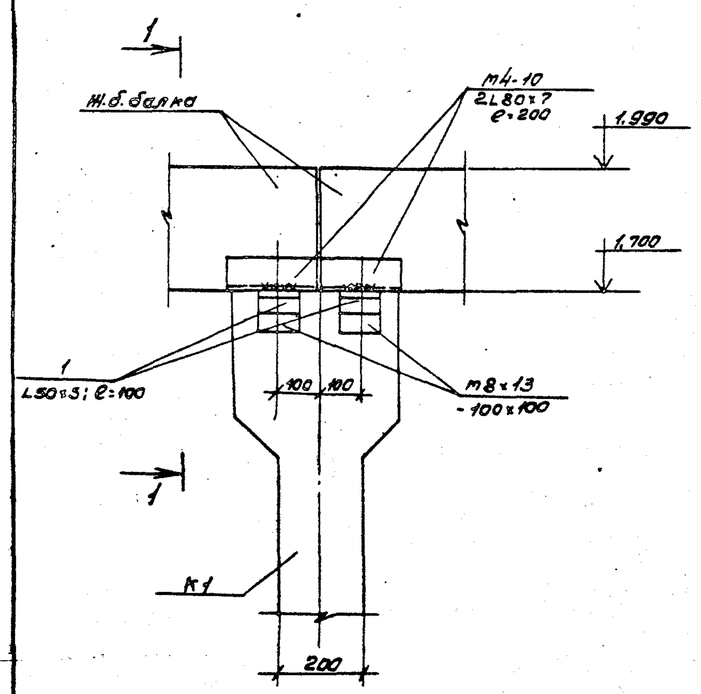

1

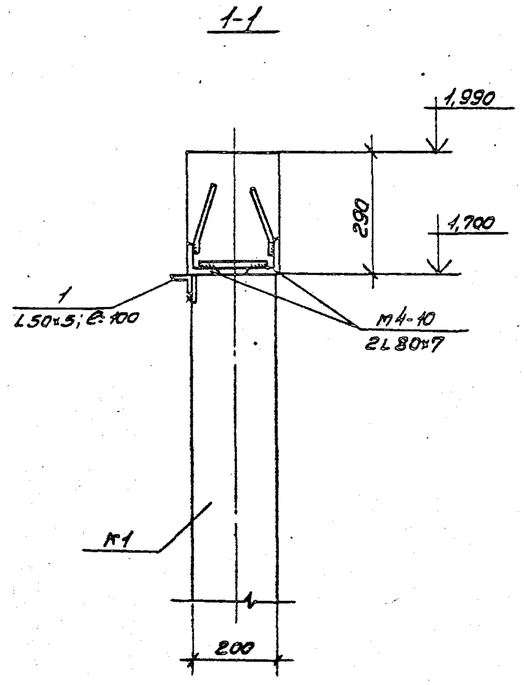

2

Спецификация на соединительные элементы
(на всю площадку)

Формат	Зона	Поз	Обозначение	Наименование	Количество застежек (28,5×20)	(18×20)
				Колонна К1		
		1	КЖ-8	L50×5 ГОСТ 8509-72*; e=100	400/200	280/140
				Колонна К2		
		2	КЖ-8	L75×6 ГОСТ 8509-72*; e=650	4	4

3

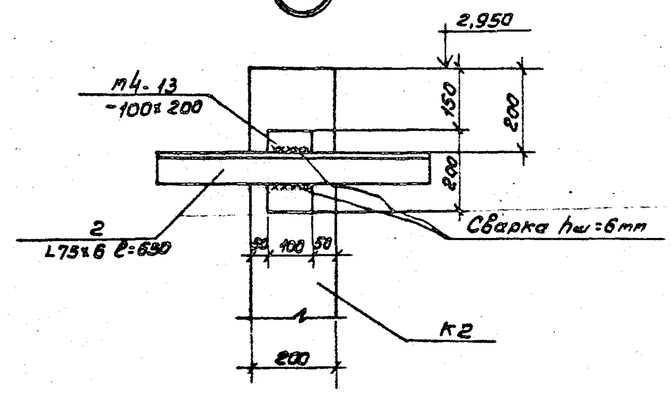

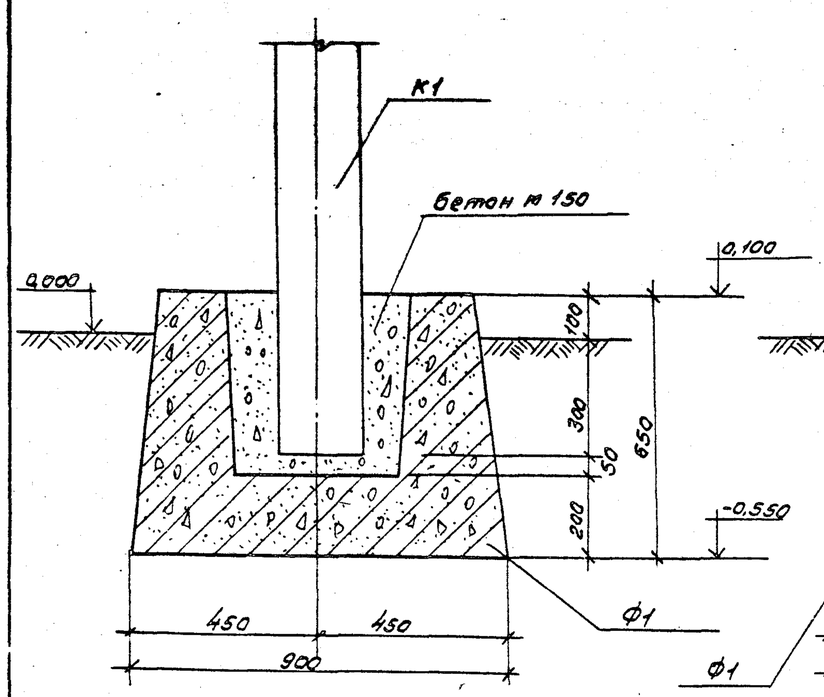

1

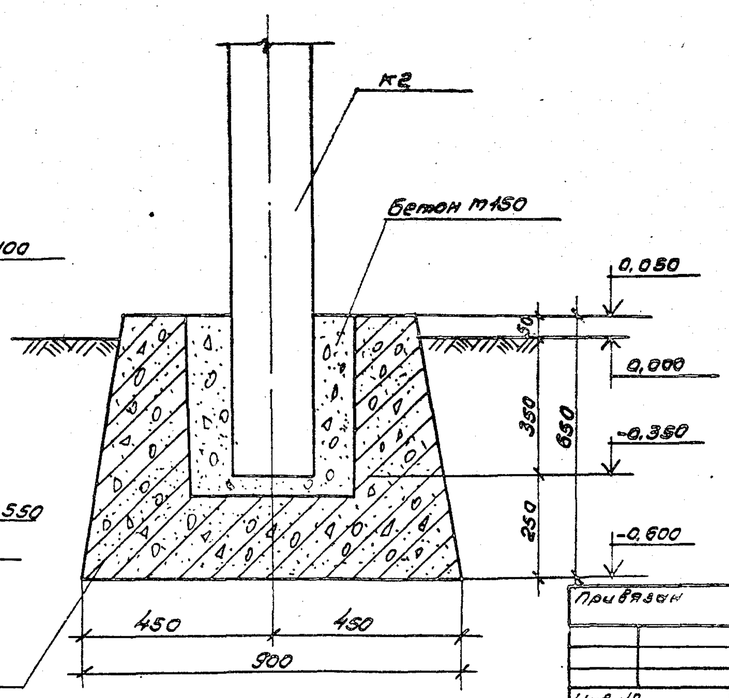

2

1. Данный лист смотреть совместно с листами КЖ-4, КЖ-5.
2. В спецификации данные в числителе даны на две эстакады, в знаменателе – на одну эстакаду.

ГИП	Жердев		ТПР 411-1-014.87 КЖ
Н.контр.	Веронтов		
Нач.отд.	Рогачев		Нижний склад мощностью 30 тыс. м³ древесины в год
Гл.спец.	Бондренко		
Ст.инж.	Налевская		
Ст.инж.	Черкасова		Эстакада для разделки хлыстов размером 18×30 м. (в железобетонных конструкциях)
			Узлы 1, 2, 3.
Привязан			Стадия: РП; Лист: 8; Листов:
Инв. №			СОЮЗГИПРОЛЕСХОЗ

Копировал

Формат А2

Альбом I

Ведомость рабочих чертежей основного комплекта КД

Лист	Наименование	Примечание
1	Общие данные	
2	Схема расположения элементов проезов.	
	Разрез 1-1. Правое исполнение	
3	Схема расположения элементов проезов.	
	Разрез 1-1. Левое исполнение	
4	Разрезы 2-2; 3-3. Сечение а-а. Узел 1.	
5	План площадки. Правое исполнение	
6	План площадки. Левое исполнение	
7	Разрезы 1-1; 2-2	
8	Элемент плана балок для установки РРУ-10т	
9	Крепление рам приводного и натяжного туера	
10	Конструкция наружной части эстакады транспор-	
	тера уборки отходов БГГУ-1А. Правое исполнение	
11	Конструкция наружной части эстакады транспорте-	
	ра уборки отходов БГГУ-1А. Левое исполнение	
12	Детали конструкции эстакады транспортера	
	БГГУ-1А. удаления отходов в скип. Правое исполнение.	
13	Детали конструкции эстакады транспортера БГГУ-1А	
	удаления отходов в скип. Левое исполнение	

Ведомость ссылочных и прилагаемых документов

Обозначение	Наименование	Примечание
	Прилагаемые	
	документы	
Альбом I т.пр 411-1-014.87	Ведомости потребности	
	в материалах	

Ведомость спецификаций

Лист	Наименование	Примечание
2	Спецификация к схеме расположения верхне-	
	го строения эстакады. Правое исполнение.	
3	Спецификация к схеме расположения верхнего	
	строения эстакады. Левое исполнение.	
10	Спецификация элементов транспортера уборки	
	отходов БГГУ-1А. Правое исполнение.	
11	Спецификация элементов транспортера уборки	
	отходов БГГУ-1А. Левое исполнение.	

1. Для строительства эстакады применяется лесоматериал хвойных пород удовлетворяющий требованиям ГОСТ 9463-72* (для круглого лесоматериала) и ГОСТ 8486-66** (пиломатериалы) и по качеству удовлетворяющий дополнительным требованиям действующих Т.У. на производство работ.
2. Сечения элементов из круглого леса указаны по верхнему отрубу. Круглый лес не цилиндруется, идет в дело с использованием естественной коничности бревен.
3. Конструкции антисептировать 3% процентным раствором фтористого натрия.
4. Поверхностная обработка деревянных конструкций должна осуществляться поверхностнопроницаемым составом ПП, нагретым до 30-60°С.

Типовое проектное решение разработано в соответствии с действующими нормами и правилами и предусматривает мероприятия, обеспечивающие пожарную безопасность при эксплуатации сооружения.

Главный инженер проекта М. Жердев

Инв. №			
ГИП	Жердев		
Н.конт.	Воронков		
Нач.отд.	Роговчев		
Гл.спец.	Боченко		
Рук.гр.	Новская		
Техник	Проценко		

Привязан

ТПР 411-1-014.87 КД

Нижний склад мощностью 50 тыс. м³ древесины в год

Эстакада для разделки хлыстов размером 18÷30 м (в железобетонных конструкциях)

Стадия	Лист	Листов
РП	1	13

Общие данные

СОЮЗГИПРОЛЕСХОЗ

Копировал

Формат А2

Альбом I

Схема расположения элементов прогонов

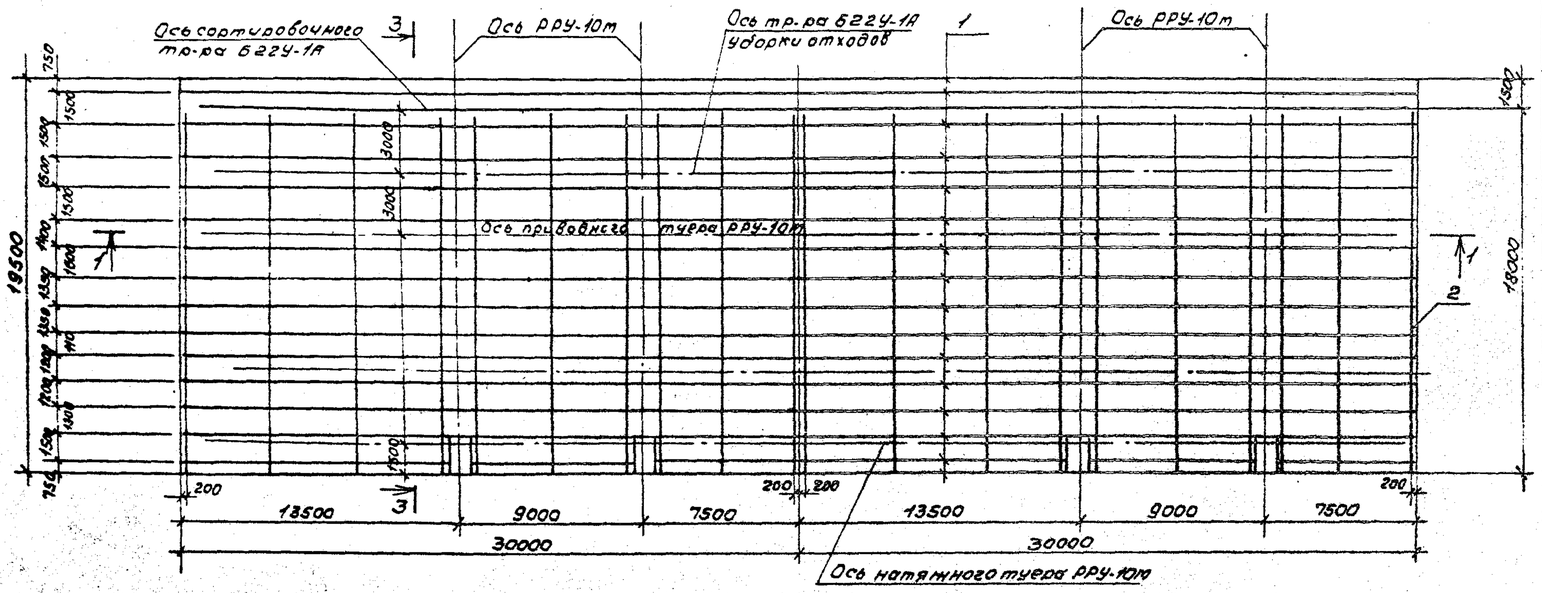

1-1

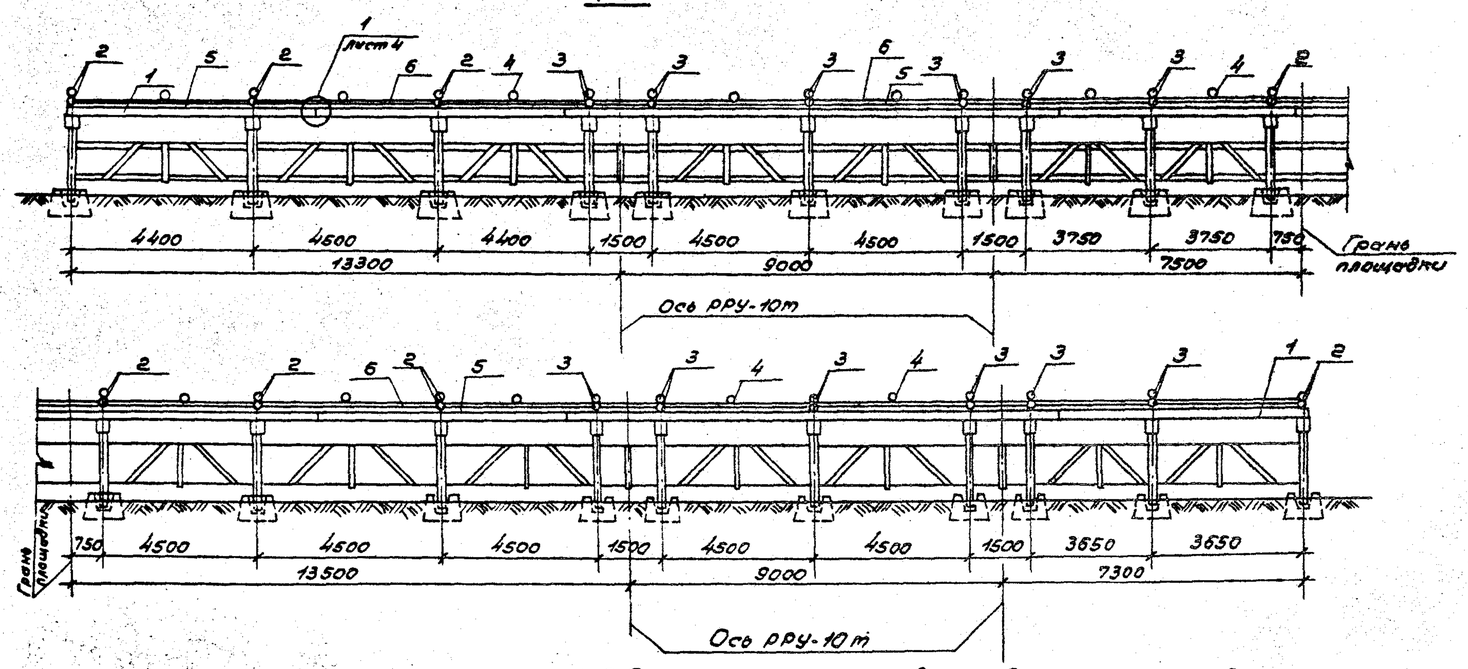

9. Спецификация составлена без учета расхода материалов на сортировочный транспортер БГУ-1, так как длина его определяется в каждом случае индивидуально.

Спецификация к схеме расположения

Марка поз.	Обозначение	Наименование	Кол.	Масса ед. кг	Примечание
		Деревянные конструкции			
1		Прогоны d=220	п.м.	1048 524	49,0 м³ 24,5 м³
2		Покаты d=220	п.м.	288,2 144,1	11,0 м³ 5,5 м³
3		Покаты d=240	п.м.	432,3 216,2	23,76 м³ 11,88 м³
4		Покаты d=300	п.м.	198,0 99,0	10,23 м³ 5,11 м³
5		Нижний настил Доска 60х200	м²	1050 540	64,8 м³ 32,4 м³
6		Верхний настил Доска 40х200	м²	1022 511	40,9 м³ 20,45 м³
7		Подушки брус 180х150 ℓ=1,10 м		40 20	1,2 м³ 0,6 м³
8		Кронштейн люка Доски 40х200	п.м.	125 62,5	1,0 м³ 0,5 м³
9		Брус 220х180; ℓ=6500	16 8		4,12 2,06 м³
		Металлические изделия			
1		Поперечины к ж.-бетон. прогонам, швеллер ф18 ℓ=3,00	320 160	115,3 72,64	
2		Нижний настил к поперечинам: Лист ф5мм; ℓ=1,50	5573 2786	128,0 64,49	
3		Верхний настил к нижнему: Лист ф4 ℓ=1,00	6160 2580	51,4 25,7	
4		Покатыны к поперечинам Болт ф16 ℓ=5,80	496 248	2,24 1,12	
5		Покатыны между собой и к поперечинам: Ерш ф16; ℓ=1,00	595 297	286 143	
6		Обвязка покат -6х90	п.м. п.м.	132,0 66,0	311,6 кг 155,8 кг
7		Обвязка к покатам Шуруп ф6; ℓ=70	284 132	2,14 1,07	
8		Подушка к поперечинам Ерш ф12; ℓ=300	40 20	8,2 4,1	
9		Доски кронштейн люков Болт ф14; ℓ=100	500 250	5,0 2,5	
10		-6х780; ℓ=9310 мм	4 2	1374,0 687,0	
11		∟125х80х8; ℓ=9310 мм	8 4	937,0 468,5	
12		Крепление рамы РРУ-10М С16; ℓ=4500	8 4	511,2 255,6	

1. Сечения элементов из круглого леса указаны по верхнему отрубу. Круглый лес не цилиндруется и идет в дело с использованием естественной кривизны бревен.
2. Для строительства эстакады применяется лесоматериал хвойных пород, который должен удовлетворять требованиям ГОСТ 9463-72* (для круглого лесоматериала) и ГОСТ 8486-66** (пиломатериалы) и по качеству должен отвечать дополнительным требованиям действующих ТУ на производство работ.
3. Крепление тупиков РРУ-10М см. на листах КД-8,9.
4. Покаты выполняются из хлыстов, по длине их допускается устройство не более одного стыка.
5. Покаты и брусья ограждения выполняются из бруса длиной 4,5-6,3 м. Стыкуются в полдерева над поперечиной (прогоном). Стыки располагаются вразбежку.
6. Разрез 2-2 см. на листе КД-4.
7. Данный лист читать с листом КД-5.

ГИП	Жердев		ТПР 411-1-014.87 КД
Н.контр.	Воронков		
Нач.отд.	Рогачев		Нижний склад мощностью древесины в год
Гл.спец.	Богденко		
Рук.гр.	Нальская		Эстакада для разделки хлыстов размером 18х30 м (в железобетонных конструкциях) — Стадия: РП; Лист: 2; Листов:
Техник	Прощенко		Схема расположения элементов прогонов. Разрез 1-1. Правое исполнение. — СОЮЗГИПРОЛЕСХОЗ

Привязан

Инв. №

Копировал Тиунов

Формат А2

Альбом I

Схема расположения элементов прогонов

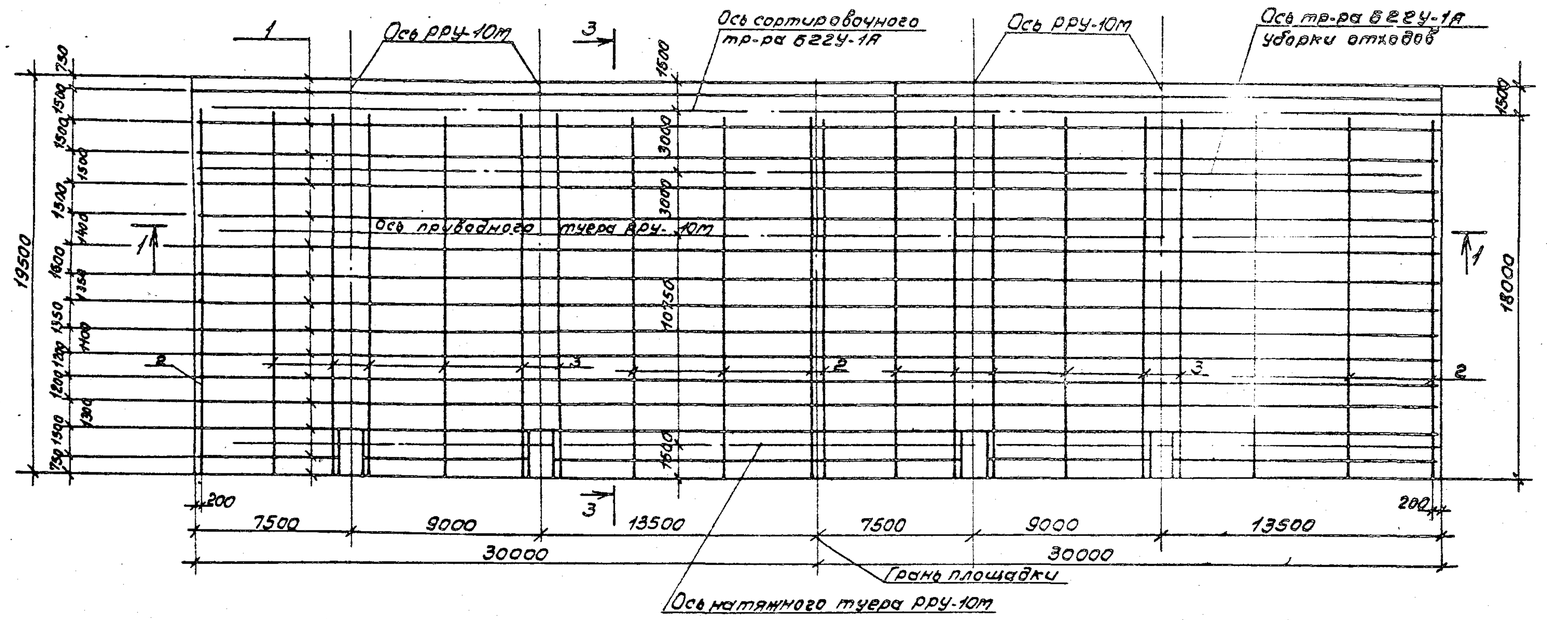

1-1

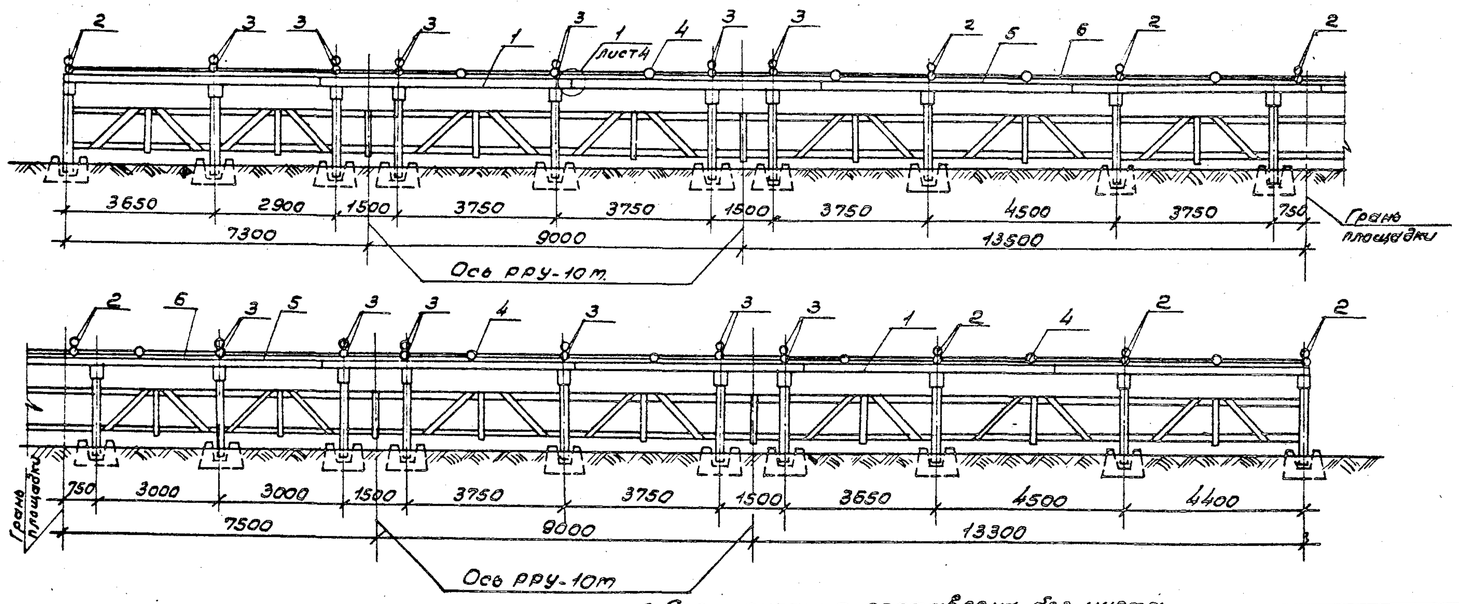

9. Спецификация составлена без учета расхода материалов на сортировочный транспортер БГГУ-1, так как его длина определяется в каждом случае индивидуально.

Спецификация к схеме расположения верхнего строения эстакады

Марка, поз.	Обозначение	Наименование	Кол.	Масса ед. кг	Примечание
		Деревянные конструкции			
1		Прогоны d=220	п.м.	104,8 / 5,24	49,0 м³ / 24,5 м³
2		Покаты d=200	п.м.	288,8 / 144,4	11,0 м³ / 5,5 м³
3		Покаты d=240	п.м.	432,3 / 216,2	23,76 м³ / 11,88 м³
4		Покаты d=300	п.м.	198,0 / 99,0	10,23 м³ / 5,11 м³
5		Нижний настил Доска 60×200	м²	10,80 / 5,40	64,8 м³ / 32,4 м³
6		Верхний настил Доска 40×200	м²	10,22 / 5,11	40,9 м³ / 20,45 м³
7		Кодылки Брус 180×150; e=1,10 м		40 / 20	1,2 м³ / 0,6 м³
8		Крышки лака Доски 40×200	п.м	12,5 / 62,5	1,0 м³ / 0,5 м³
9		Брус 220×180 e=6500	16 / 8		4,12 м³ / 2,06 м³
		Металлические изделия			
1		Поперечины к ж.-дет. прогонам, шпильки ф12; e=300	320 / 160	145,3 / 72,64	
2		Нижний настил к поперечине; гвозди ф5мм; e=150	557,3 / 278,6	129,0 / 64,49	
3		Верхний настил к нижнему; гвозди ф4; e=100	5160 / 2580	51,4 / 25,7	
4		Покаты к поперечинам болт ф16; e=550	496 / 248	22,4 / 11,2	
5		Покаты между собой и к поперечине: Ерш ф16; e=400	596 / 297	2,86 / 1,43	
6		Оковка покат; -6×50	п.м. / п.м.	132,0 / 66,0	311,6 кг / 155,8 кг
7		Оковка к покатам шуруп ф5; e=70	264 / 132	2,14 / 1,07	
8		Кодылка к поперечинам Ерш ф12; e=300	40 / 20	8,2 / 4,1	
9		Доски крышек лаков; гвозди ф4; e=100	500 / 250	5,0 / 2,5	
10		-6×730; e=9310 мм	4 / 2	1314,0 / 657,0	
11		∟125×80×8; e=9310 мм	8 / 4	931,0 / 465,5	
12		Крепление рамы РРУ-10т ∟16; e=4500	8 / 4	511,2 / 255,6	

1. Сечения элементов из круглого леса указаны по верхнему отрубу. Круглый лес не цилиндруется и идет в дело с использованием естественной коничности бревен.
2. Для строительства эстакады применяется лесоматериал хвойных пород, который должен удовлетворять требованиям ГОСТ 9463-72* (для круглого лесоматериала) и ГОСТ 8486-66** (пиломатериалы) и по качеству должен отвечать дополнительным требованиям действующих ТУ на производству работ.
3. Крепление тупера РРУ-10т см. на листах КД-
4. Покаты выполняются из хлыстов, по длине их допускается устройство не более одного стыка.
5. Покаты и брусья ограждения выполняются из бруса длиной 4,5-6,5 м, стыкуются в полдерева над поперечиной (прогоном). Стыки располагаются вразбежку.
6. Разрез 2-2 см. на листе КД-4.
7. Данный лист читать с листом КД-5.

ГИП	Жердев		ТПР 411-1-0141.87 КД
Н.контр.	Воронков		
Нач.отд.	Рогачев		Нижний склад мощностью 50 тыс. м³ древесины в год
Гл.спец.	Бовшенко		
Рук.гр.	Нальская		
Ст.инж.	Черкасова		Эстакада для разделки хлыстов размером 18×30м. (в железобетонных конструкциях) — Стадия: РП; Лист: 3; Листов:
Привязан			Схема расположения элементов прогонов. Разрез 1-1. Левое исполнение. — СОЮЗГИПРОЛЕСХОЗ
Инв. №			

Копировал

Формат А2

Альбом I

2-2

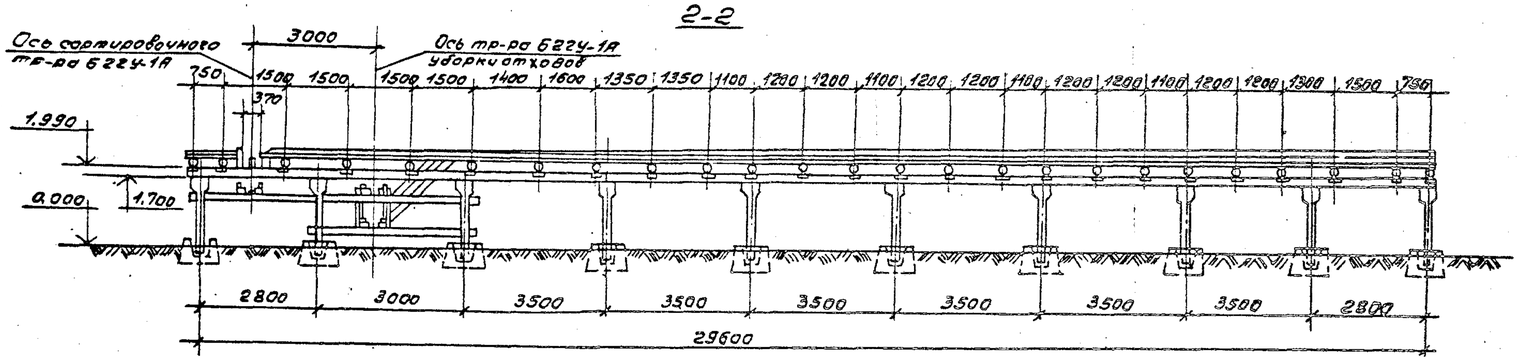

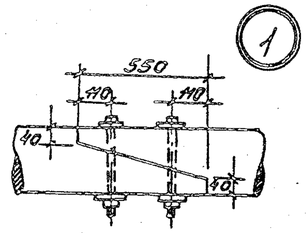

3-3

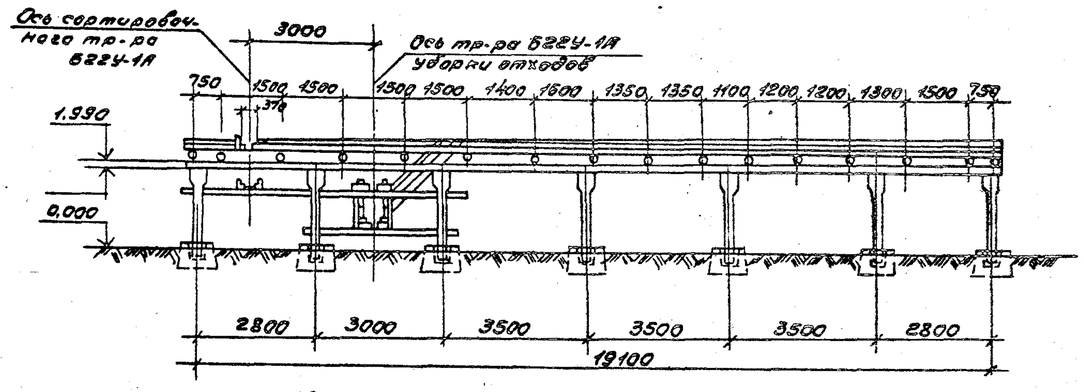

а-а

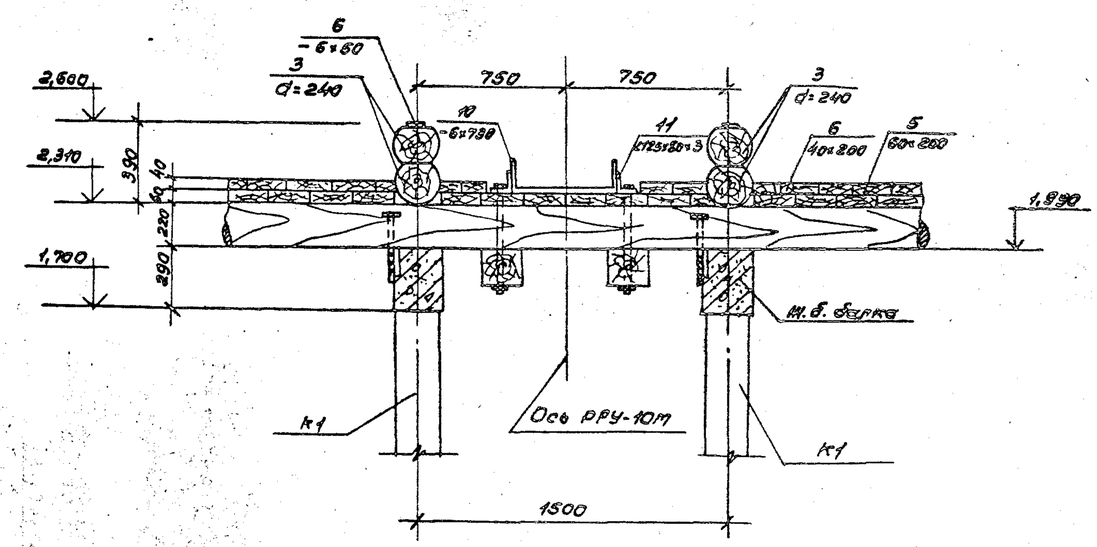

1. Данный лист читать с листами КД-2 ÷ КД-6.
2. Расположение сечения а-а на планах см. на листах КД-4 ÷ КД-6.

			ГИП	Жердев		ТПР 411-1-0141.87	КД
			Н.контр.	Воронков			
			Нач.отд.	Роганцев		Нижний склад мощностью 60 тыс. м³ древесины в год	
			Гл.спец.	Боганенко			
			Рук.гр.	Налоская			
Привязан			Ст.инж.	Черкасова		Эстакада для разделки хлыстов размером 18 и 30м (в железобетонных конструкциях)	Стадия: РП; Лист: 4; Листов:
						Разрезы 2-2; 3-3. Сечение а-а.	СОЮЗГИПРОЛЕСХОЗ
Инв. №							

Копировал Тюрина

Формат А2

Альбом I

План площадки

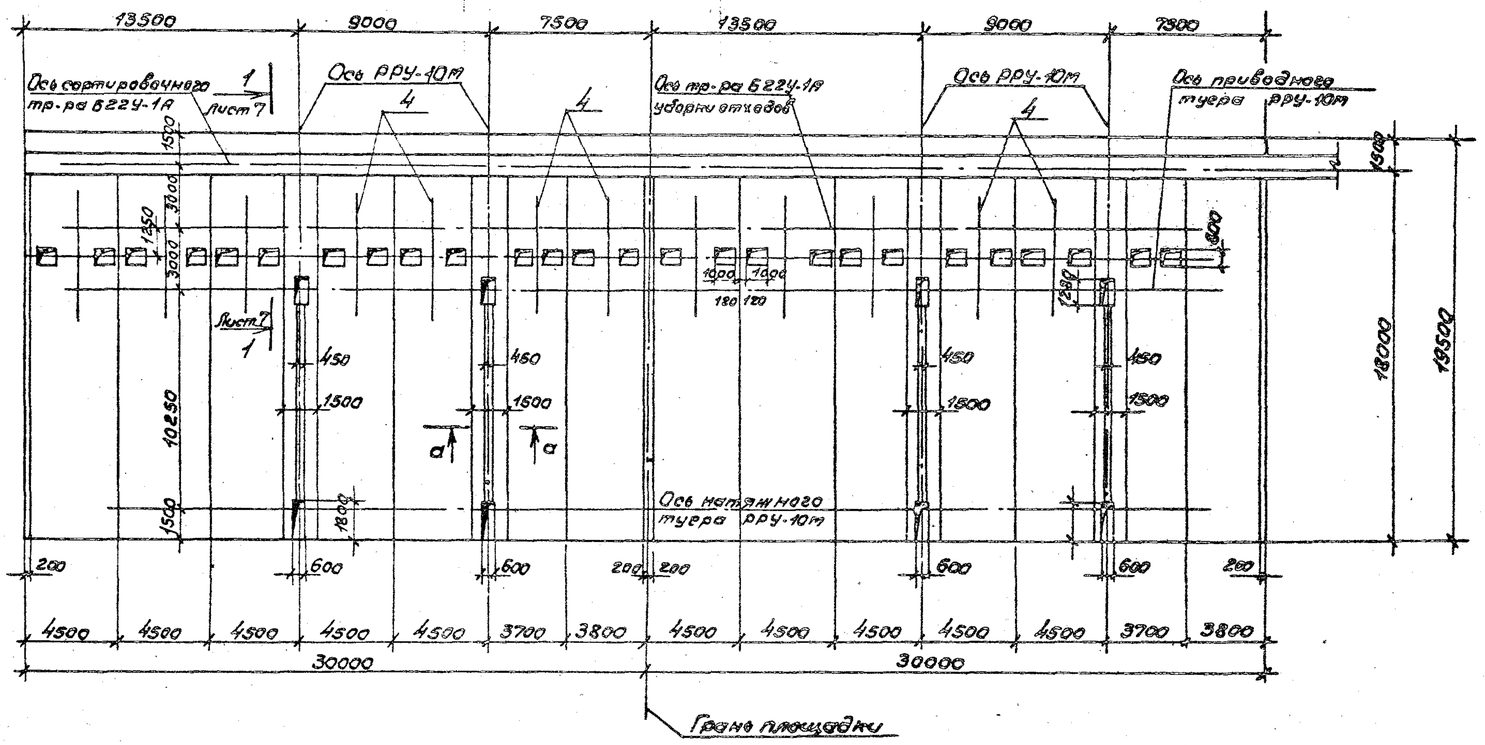

1. Конструкцию эстакады, спецификацию материалов смотри лист КД-2.
2. Местоположение лестницы, для входа на эстакаду и спуска с нее назначается по месту.
3. На участке эстакады в пределах осей РРУ-10М. верх покат обкладывается полосовой сталью. На участке от приводного туера РРУ-10М до сортировочного транспортера, где производится раскряжевка хлыстов, число покат увеличивается, обкладка покат не производится, верху их придается уклон в сторону транспортера. На этом участке покатам, за счет разности их высот, придается поперечный уклон от середины раскряжевочной эстакады к ее краям.
4. Окна для удаления отходов закрываются съемными щитами из досок.
5. Данный лист читать с листами КД-2 ÷ КД-6.

ГИП	Жердев		ТПР 411-1-014.87				КД
Н.контр.	Воронков						
Нач.отд.	Рогачев		Нижний склад мощностью 50 тыс.м3 древесины в год.				
Гл.спец.	Богаенко						
Рук.гр.	Налоская						
Ст.инж.	Черкасова		Эстакада для разделки хлыстов размером 18×30м (в железобетонных конструкциях)	Стадия	Лист	Листов	
				АП	5		
			План площадки. Правое исполнение.	СОЮЗГИПРОЛЕСХОЗ			

Привязан

Инв. №

Согласовано: Гл.инж. ТХ; Выпуск; 1987

Копировал Гнедов

Формат А2

Альбом I

План площадки

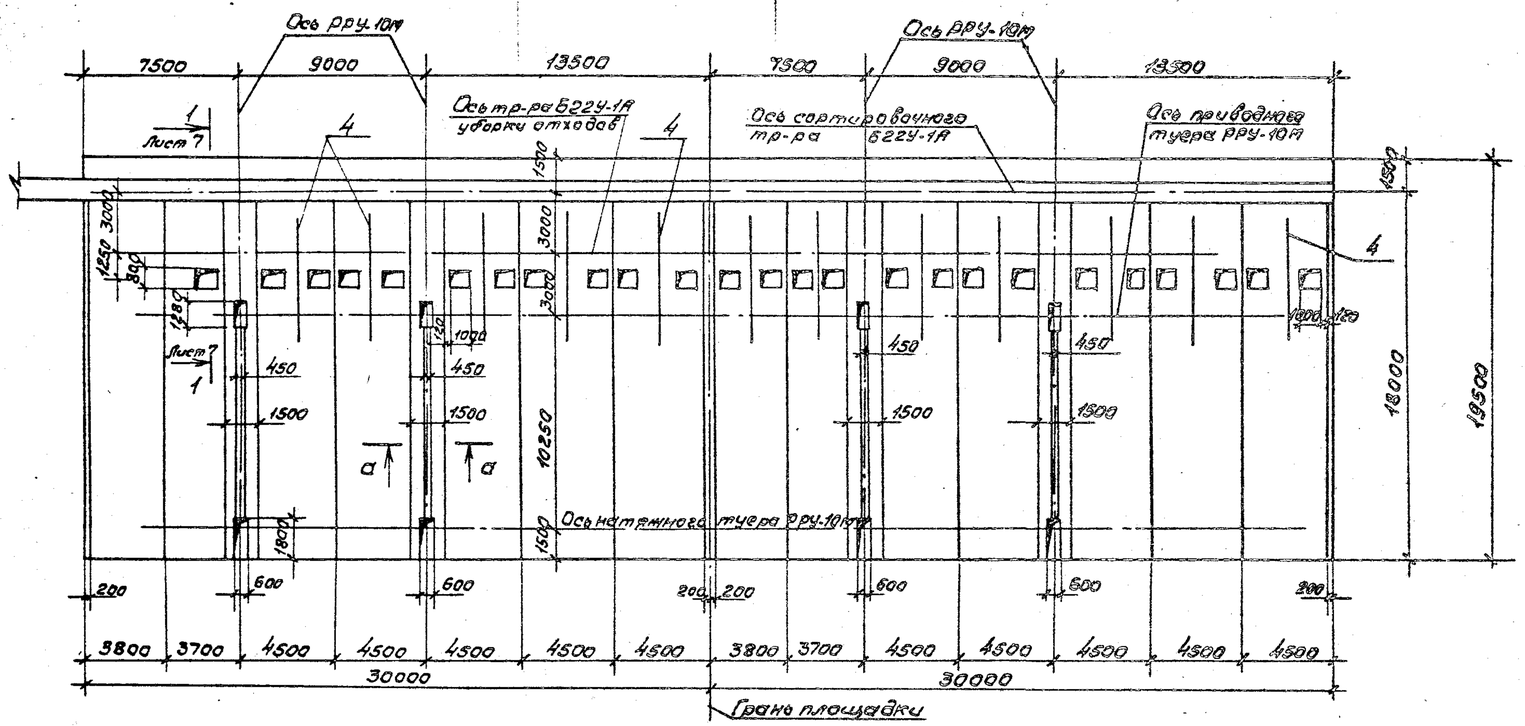

1. Конструкцию эстакады, спецификацию материалов смотри лист КД-3.
2. Местоположение лестницы, для входа на эстакаду и спуска с нее назначается по месту.
3. На участке эстакады верх покат оковывается полосовой сталью. На участке от приводного туера РРУ-10М до сортировочного транспортера, где производится раскряжевка хлыстов, число покат увеличивается, оковка покат не производится, верху их придается уклон в сторону транспортера. На этом участке покатат, за счет разности их высот, придается поперечный уклон от середины раскряжевочной эстакады к ее краям.
4. Окна для удаления отходов закрываются съемными щитами из досок.
5. Данный лист читать с листами КД-2 ÷ КД-6.

Согласовано:
Рук. ВПТХ Рыжкова
ОПП

ГИП	Нерадов		ТПР 411-1-0141.87 КД
Н.контр.	Воронков		
Нач.отд.	Рогачев		Нижний склад мощностью 60 тыс. м³ древесины в год
Гл.спец.	Богданко		
Рук.гр.	Малская		
Ст.инж.	Черкасова		Эстакада для разделки хлыстов размером 18×30м (в железобетонных конструкциях) — Стадия РП, Лист 6, Листов 5
			План площадки. Левое исполнение. — СОЮЗГИПРОЛЕСХОЗ

Привязан

Инв. №

Копировал Пигарева

Альбом I

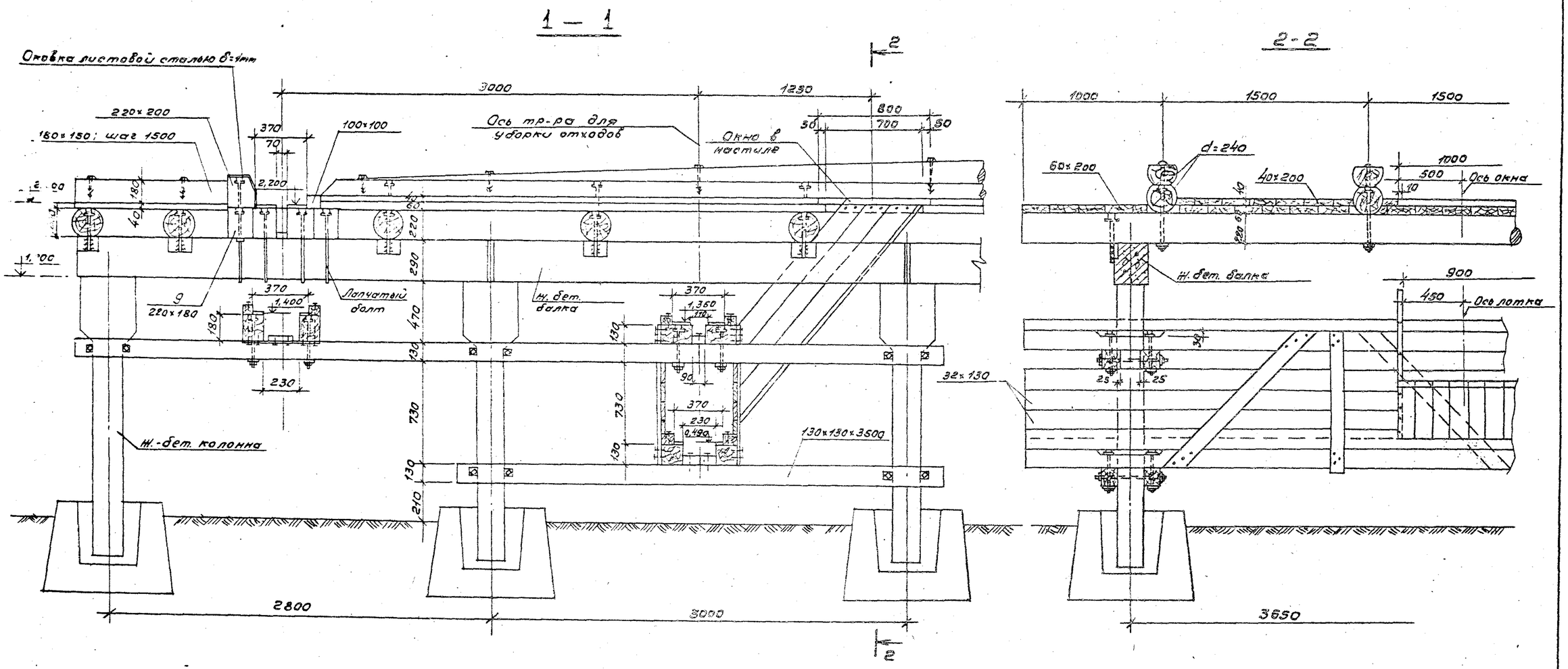

Крышка окна

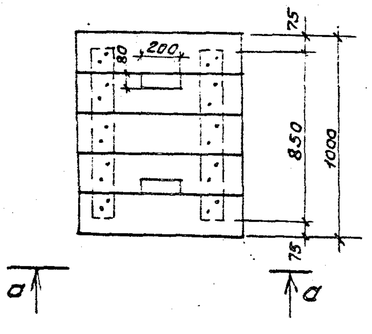

а - а

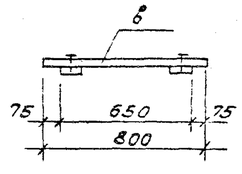

1. Крепление ж-бет. прогонов к колоннам условно не показано. (см. чертежи марки КЖ-).
2. Нижний ряд настила допускается выполнять из досок с изъяном. Верхний ряд настила выполняется из чистообрезных досок с перекрытием швов нижнего настила.
3. Отбойный брус сортировочного транспортера в пределах эстакады обшивается листовой сталью толщиной 4мм.
4. Обработка и крепление элементов: поперечины ф 220мм обрабатываются на два канта до постоянной высоты 220мм и крепятся к ж.-бет. прогонам шпилькам. Шпильки приваариваются к закладным деталям жел.-бет. прогонов. Покатыи крепятся к поперечинам болтами с шагом 1,5м.
5. Доски верхних и нижних направляющих брусьев транспортеров б 22У-1 выполняются из сухой березовой древесины.
6. Расположение разреза 1-1 см. на листах КД-5 ÷ КД-6.

ГИП	Жеробов					ТПР 411-1-0141.87				КД	
Н.контр.	Боронков										
Нач.отд.	Рогачев					Нижний склад мощностью 50 тыс. м³ древесины в год					
Гл.спец.	Богаенко										
Рук.гр.	Налеская										
Привязан						Эстакада для разделки хлыстов размером 18×30м. (в железобетонных конструкциях)	Стадия	Лист	Листов		
							РП	7			
Инв.№						Разрезы 1-1; 2-2.	СОЮЗГИПРОЛЕСХОЗ				

Копировал Гладкова

Формат А2

Альбом I

Элемент плана балок для установки РРУ-10М (для площадки 18×30)

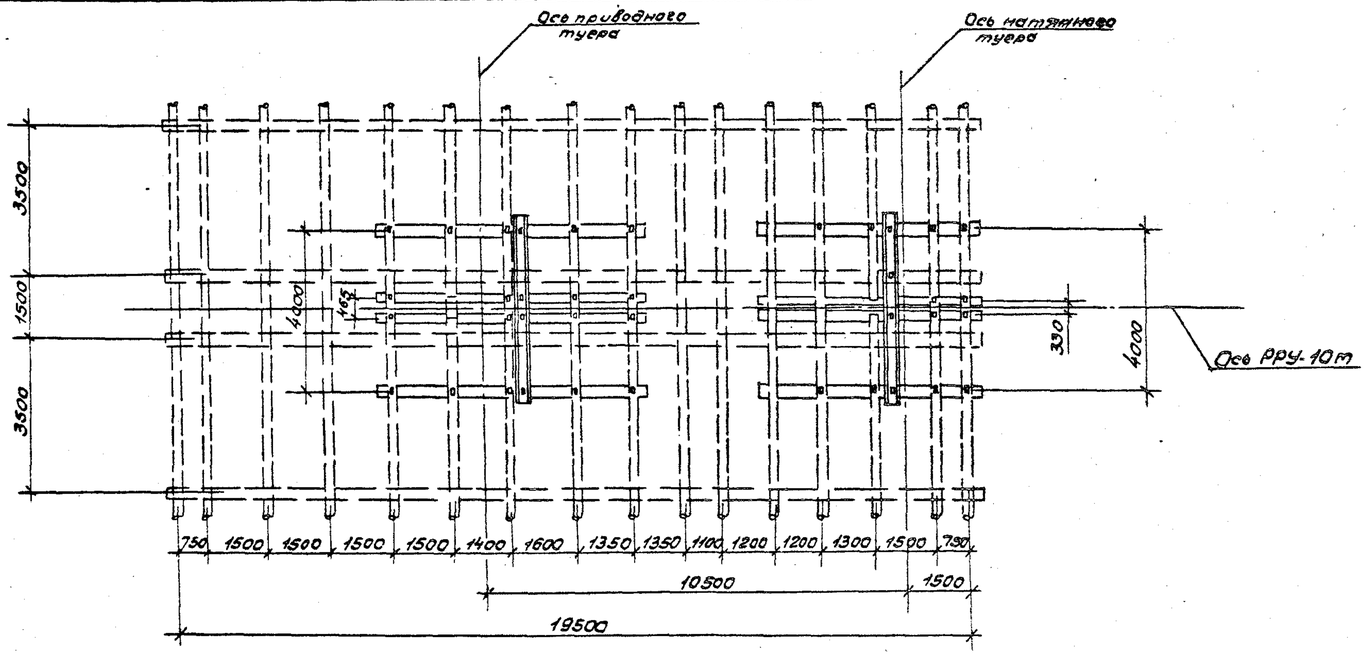

Детали крепления РРУ-10М см. лист КД-9.

ГИП	Жердев		ТПР 411-1-0141.87			КД	
Н.контр.	Воронков						
Нач.отд.	Рогачев						
Гл.спец.	Богаченко		Нижний склад мощностью 50 тыс.м³ древесины, в г.о.				
Рук.гр.	Налоцкая						
Техн.	Проценко		Эстакада для разделки хлыстов размером 18×30м. (в железобетонных конструкциях)	Стадия	Лист	Листов	
Привязан				РП	8		
Инв. №			Элемент плана балок для установки РРУ-10М.	СОЮЗГИПРОЛЕСХОЗ			

Копировал

Формат А2

Альбом I

Крепление рамы приводного туера

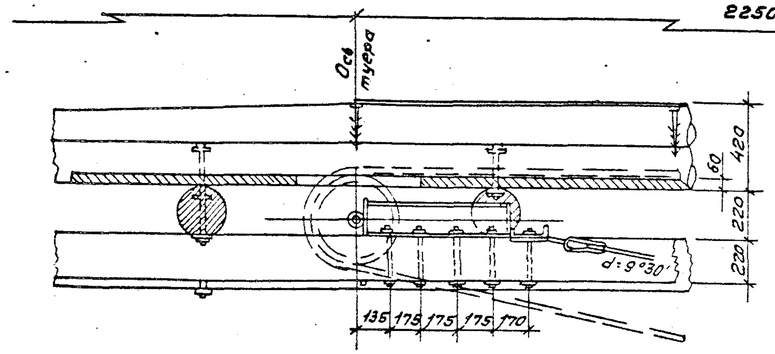

Крепление рамы натяжного туера

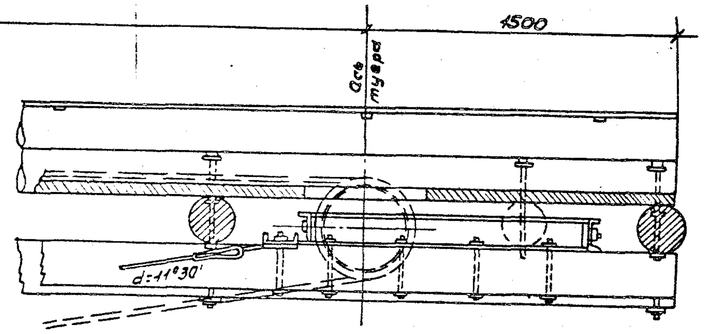

Детали крепления анкера

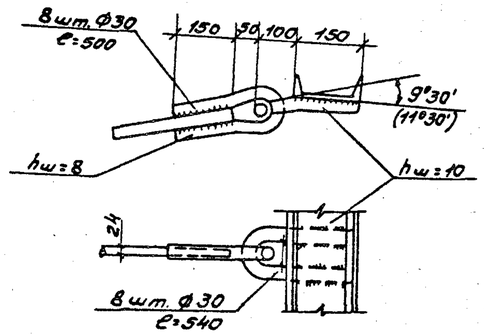

Поперечина d=220

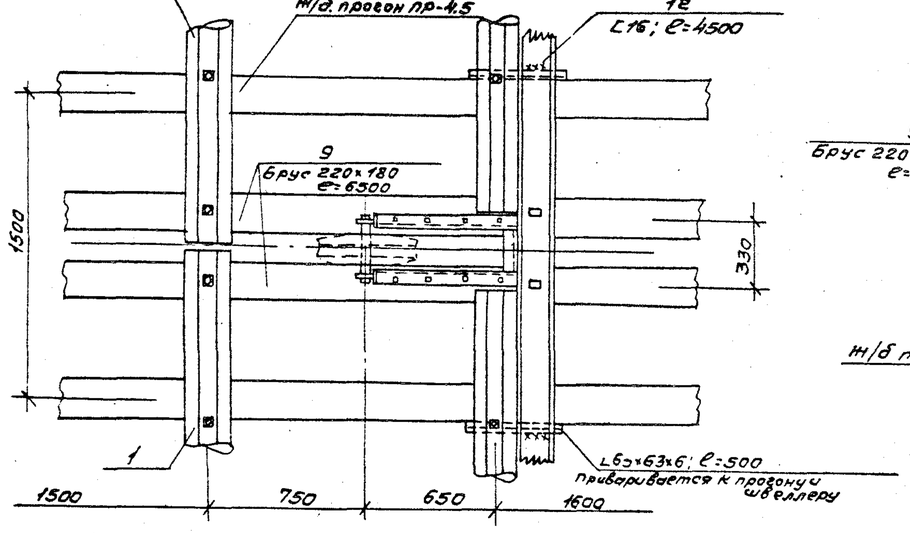

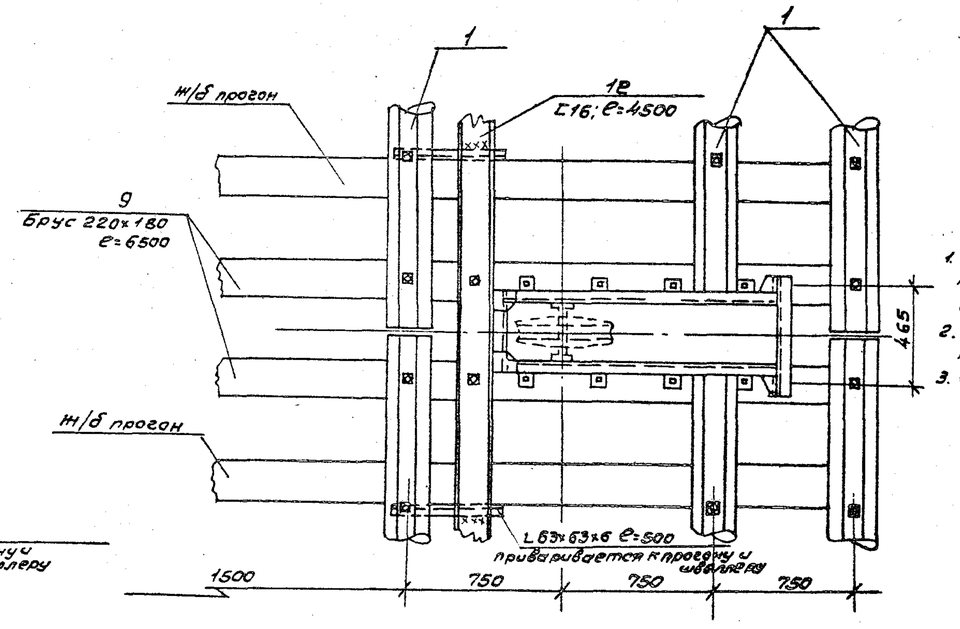

1. Анкерные швеллера приваривается к ж.б. прогонам и крепятся болтами к опорным брусьям.
2. Сварка производится толстообмазанными качественными электродами марки Э-42.
3. Спецификацию материалов см. на листах КД-2, КД-3.

	ГИП	Жердев		ТПР 411-1-0141.87		КД
	Н.контр.	Воронков				
	Нач.отд.	Рогачев				
	Гл.спец.	Басаенко		Нижний склад мощностью 5,0 тыс. м³ древесины в год		
	Рук.гр.	Нальская				
Привязан	Техник	Прасенко		Эстакада для разделки хлыстов размером 18×30м. (в железобетонных конструкциях)	Стадия	Лист	Листов
					РП	9	
Инв. №				Крепление рам приводного и натяжного туера.	СОЮЗГИПРОЛЕСХОЗ		

Копировал Тимофеев

Формат А2

Альбом I

Конструкция наружной части эстакады транспортера уборки отходов БГГУ-1А

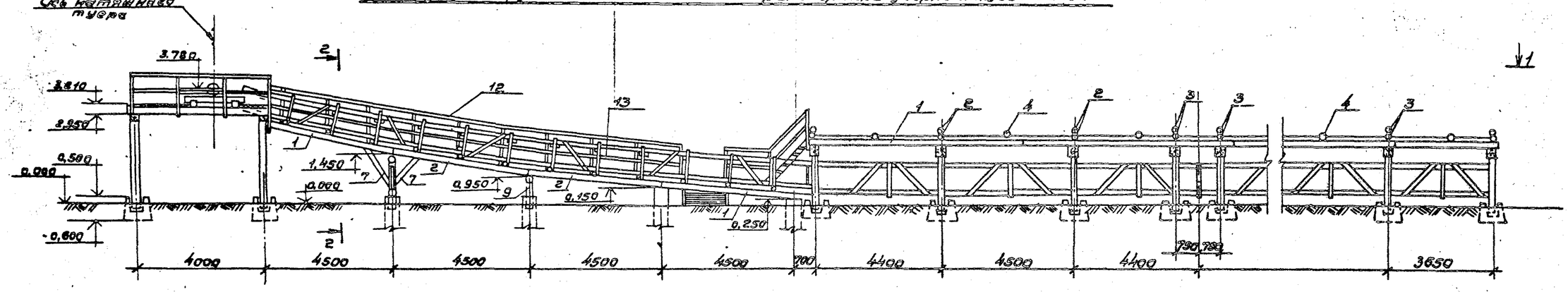

1-1

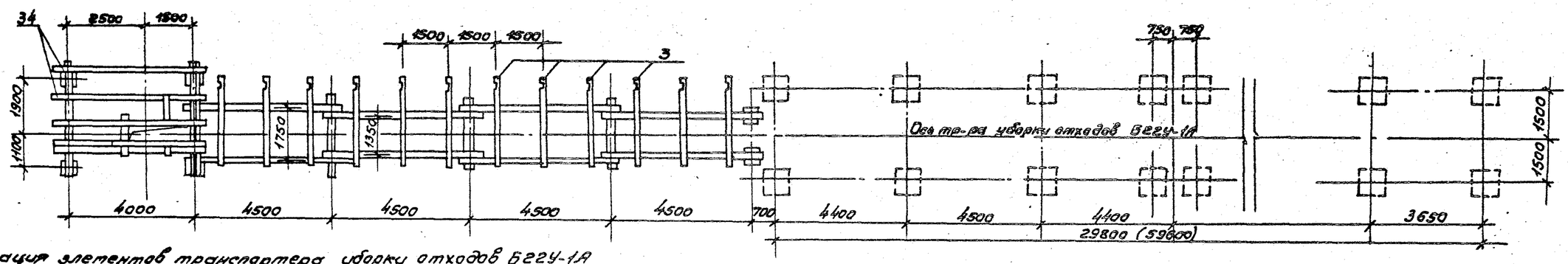

Спецификация элементов транспортера уборки отходов БГГУ-1А

Марка поз.	Обозначение	Наименование	Кол.	Масса ед. кг	Примечание
		Эстакада транспортера			
1		Прогоны. Бревно d=220 ℓ=6000	4	0,91	$м^3$
2		Прогоны. Бревно d=220 ℓ=5500	4	0,84	$м^3$
3		Поперечины. Бревно d=140; ℓ=3000	12	0,62	$м^3$
4		Насадки. Бревно d=220 ℓ=2000	2	0,15	$м^3$
5		Лежни. Бревно d=220 ℓ=2000	1	0,08	$м^3$
6		Лежни. Бревно d=220 ℓ=3000	1	0,11	$м^3$
7		Подкосы. Бревно d=160 ℓ=1250	4	0,10	$м^3$
8		Подкосы. Бревно d=160 ℓ=1000	2	0,04	$м^3$
9		Стойки эстакады Бревно d=200; ℓ=500	2	0,03	$м^3$
10		Стойки эстакады Бревно d=200; ℓ=830	2	0,05	$м^3$
11		Стойки перил Брусок 100x100; ℓ=1330	18	0,19	$м^3$
12		Поручень. Брусок 100x100 п.м.	20	0,20	$м^3$
13		Заполнение перил Доска 40x90 п.м.	20	0,07	$м^3$
14		Настил тротуара Доски d=40мм; $м^2$	27	1,08	$м^3$
15		Брусок по настилу тротуара 40x40 ℓ=1190	36	0,06	$м^3$
16		Стойки короба Брусок 100x100 ℓ=1200	24	0,23	$м^3$
17		Горизонтальные схватки короба. Брусок 100x100; ℓ=950	16	0,15	$м^3$
18		Верхние направляющие брусья. Брус 130x220 п.м.	158 / 98	4,52 / 2,80	$м^3$
19		Нижние направляющие брусья. Брус 130x150 п.м.	158 / 98	3,08 / 1,91	$м^3$
20		Доски верхних направляющих 130x25 п.м.	158 / 98	0,51 / 0,32	$м^3$
21		Доски нижних направляющих 70x25 п.м.	158 / 98	0,28 / 0,17	$м^3$
22		Бруски верхних направляющих. Брусок 80x75 п.м.	158 / 98	0,95 / 0,5	$м^3$
23		Бруски нижних направляющих. Брусок 80x75 п.м.	158 / 98	0,95 / 0,5	$м^3$
24		Зашивка между направляющими. Брусок 110x60 п.м.	237 / 147	1,56 / 1,27	$м^3$
25		Обшивка короба Доска 130x32 п.м.	812 / 512	3,38 / 2,13	$м^3$
26		Диагональные схватки Доска 130x32; ℓ=1350	78 / 52	0,34 / 0,29	$м^3$
27		Вертикальные схватки короба. Доска 100x32; ℓ=1000	46 / 30	0,15 / 0,10	$м^3$
		Металлические изделия			
		Прогоны к насадкам Штырь ф16; ℓ=350	12	6,6	
		Прогоны к насадкам. Скоба разворот ф12; ℓ=300	24	7,5	
		Прогоны между собой Болт м16 ℓ=400	12	11,4	
		Насадки и лежни со стойками. Штырь ф12; ℓ=350	6	3,3	
		Насадки и лежни со стойками. Скоба разв. ф12; ℓ=300	12	3,8	
		Подкосы к прогонам и стойкам. Болт м16; ℓ=450	8	8,3	
		Раскосы к стойкам и лежням. Штырь ф16; ℓ=350	4	2,2	
		Раскосы к лежням и стойкам. Скоба ф12; ℓ=300	8	2,5	
		Поперечины к прогонам Болт м16; ℓ=450	24	25,0	
		Верхние направляющие брусья к сваткам. Болт м22 ℓ=250	152 / 88	56,4 / 32,6	
		Нижние направл. брусья к пер. и к сваткам. Болт м12 ℓ=300	152 / 88	70,3 / 40,7	
		Стойки короба к поперечинам. Болт м12 ℓ=250	24	8,9	
		Горизонт. схватки к стойкам. Болт м12 ℓ=250	24	8,9	
		Стойки перил к поперечинам. Болт м12; ℓ=300	13	13,7	
		Лежни к стойкам к детям. Ст. угол. Брус ф10 ℓ=100	16	0,9	
		Гвозди разные ф4, 5, 7			

1. В спецификации данные в числителе даны на две эстакады, в знаменателе - на одну эстакаду.

ГИП	Жердев		ТПР 411-1-0141.87 КД
Н.контр.	Воронкав		
Нач.отд.	Рогачев		Нижний склад мощностью 50 тыс. $м^3$ древесины в год
Гл.спец.	Богаенко		
Рук.гр.	Налоская		Эстакада для разделки хлыстов размером 18 x 30 м (в железобетонных конструкциях) — Стадия: РП; Лист: 10; Листов:
Ст.инж.	Черкасова		Конструкция наружной части эстакады транспортера уборки отходов БГГУ-1А правое исполнение — СОЮЗГИПРОЛЕСХОЗ

Привязан

Инв. №

Копировал Фирсов

Формат А2

Альбом I

Конструкция наружной части эстакады транспортера уборки отходов БГЗУ-1А

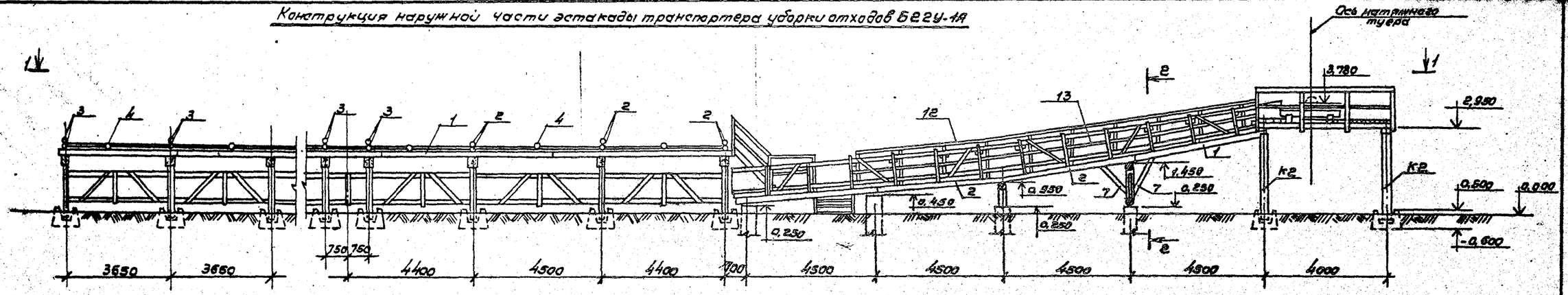

1-1

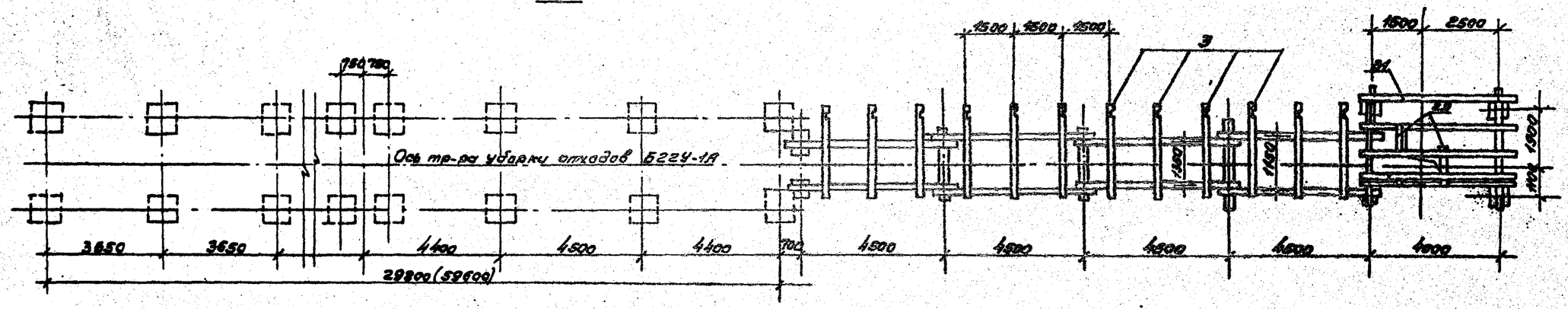

Спецификация элементов транспортера уборки отходов БГЗУ-1А

Марка поз.	Обозначение	Наименование	Кол.	Масса ед.кг	Примечание
		Эстакада транспортера			
1		Прогоны. Бревно d=220; ℓ=6000	4	0,91	$м^3$
2		Прогоны Бревно d=220; ℓ=5500	4	0,84	$м^3$
3		Поперечины. Бревно d=140; ℓ=3000	12	0,62	$м^3$
4		Насадки Бревно d=220; ℓ=2000	2	0,15	$м^3$
5		Лежни. Бревно d=220; ℓ=2000	1	0,08	$м^3$
6		Лежни Бревно d=220; ℓ=3000	1	0,11	$м^3$
7		Подкосы Бревно d=160; ℓ=1250	4	0,10	$м^3$
8		Подкосы Бревно d=160; ℓ=1000	2	0,04	$м^3$
9		Стойки эстакады Бревно d=200 ℓ=500	2	0,03	$м^3$
10		Стойки эстакады Бревно d=200 ℓ=830	2	0,05	$м^3$
11		Стойки перил Брусок 100x100 ℓ=1350	13	0,18	$м^3$
12		Поручень Брусок 100x100 ℓ п.м.	20	0,20	$м^3$
13		Заполнение перил Доска 40x80 п.м.	20	0,07	$м^3$
14		Настил тротуара Доски δ=40 мм. м2	27	1,08	$м^3$
15		Брусок по настилу тротуара	36	0,06	$м^3$
16		Стойки короба Брусок 100x100; ℓ=1200	24	0,23	$м^3$
17		Горизонтальные схватки короба. Брусок 100x100; ℓ=950	16	0,15	$м^3$
18		Верхние направляющие бревен. Брус 130x220 п.м.	188	4,32	
			98	2,80	$м^3$
19		Нижние направляющие брусов. Брус 130x130 п.м.	158	3,08	
			98	1,91	$м^3$
20		Доски верхних направляющих 130x25 п.м.	188	2,37	
			98	1,23	$м^3$
21		Доски нижних направляющих 70x25 п.м.	158	0,85	
			98	0,47	$м^3$
22		Брусья боковых направляющих. Брусок 80x75 п.м.	158	0,85	
			98	0,5	$м^3$
23		Брусья нижних направляющих. Брусок 80x75 п.м.	158	0,85	
			98	0,5	$м^3$
24		Закладные между направляющ. Брусок 100x80 п.м.	237	1,35	
			147	1,21	$м^3$
25		Обшивка короба Доска 100x32 п.м.	158	2,10	
			98	1,10	$м^3$
26		Диагональные схватки Доска 130x32; ℓ=1060	78	0,94	
			58	0,69	$м^3$
27		Вертикальные схватки короба. Доска 100x32; ℓ=1000	48	0,62	
			38	0,49	$м^3$
		Металлические изделия			
		Прогоны к насадкам Штырь ⌀16; ℓ=350	12	5,5	
		Прогоны к насадкам. Скоба разворот ⌀12; ℓ=300	24	7,5	
		Прогоны между подкосами Болт м16; ℓ=400	12	11,4	
		Насадки и лежни со стойками. Штырь ⌀12; ℓ=350	6	3,3	
		Насадки и лежни со стойками. Скоба разв. ⌀12; ℓ=300	12	3,8	
		Подкосы к прогонам и стойкам. Болт м16; ℓ=450	8	8,3	
		Раскосы к стойкам и ригелям. Штырь ⌀16; ℓ=350	4	2,2	
		Раскосы к лежням и стойкам. Скоба ⌀12; ℓ=300	8	2,5	
		Поперечины к прогонам Болт м16; ℓ=400	24	23,0	
		Верхние направляющие Брусья скобы. Болт м16	152	36,4	
			88	22,6	
		Нижние направ. брусья с прогонами. Болт м16; ℓ=300	152	76,3	
			88	40,7	
		Стойки короба к поперечинам. Болт м12; ℓ=250	24	8,9	
		Горизонт. схватки к стойкам Болт м12; ℓ=250	24	8,9	
		Стойки перил к поперечинам. Болт м10; ℓ=300	13	14,7	
		Лежни к стойкам к другим стойкам. Болт м10; ℓ=100	18	0,9	
		Гвозди разные ⌀4,5,7			

1. В спецификации данные в числителе даны на 2ва эстакады, в знаменателе - на одну эстакаду.

Привязан

Инв. №

ГИП	Жердев		ТПР 411-1-014.87 КД
Н.контр.	Воронков		
Нач.отд.	Рогачев		Нижний склад мощностью 50 тыс. $м^3$ древесины в год
Гл.спец.	Богаенко		
Рук.гр.	Нельская		Эстакада для разделки хлыстов диаметром 18x30см (в железобетонных конструкциях) — Стадия: РП; Лист: 11; Листов:
Ст.инж.	Черкасова		Конструкция наружной части эстакады транспортера уборки отходов БГЗУ-1А. Левое исполнение. — СОЮЗГИПРОЛЕСХОЗ

Копировал Фадеев

Формат А2

Альбом I

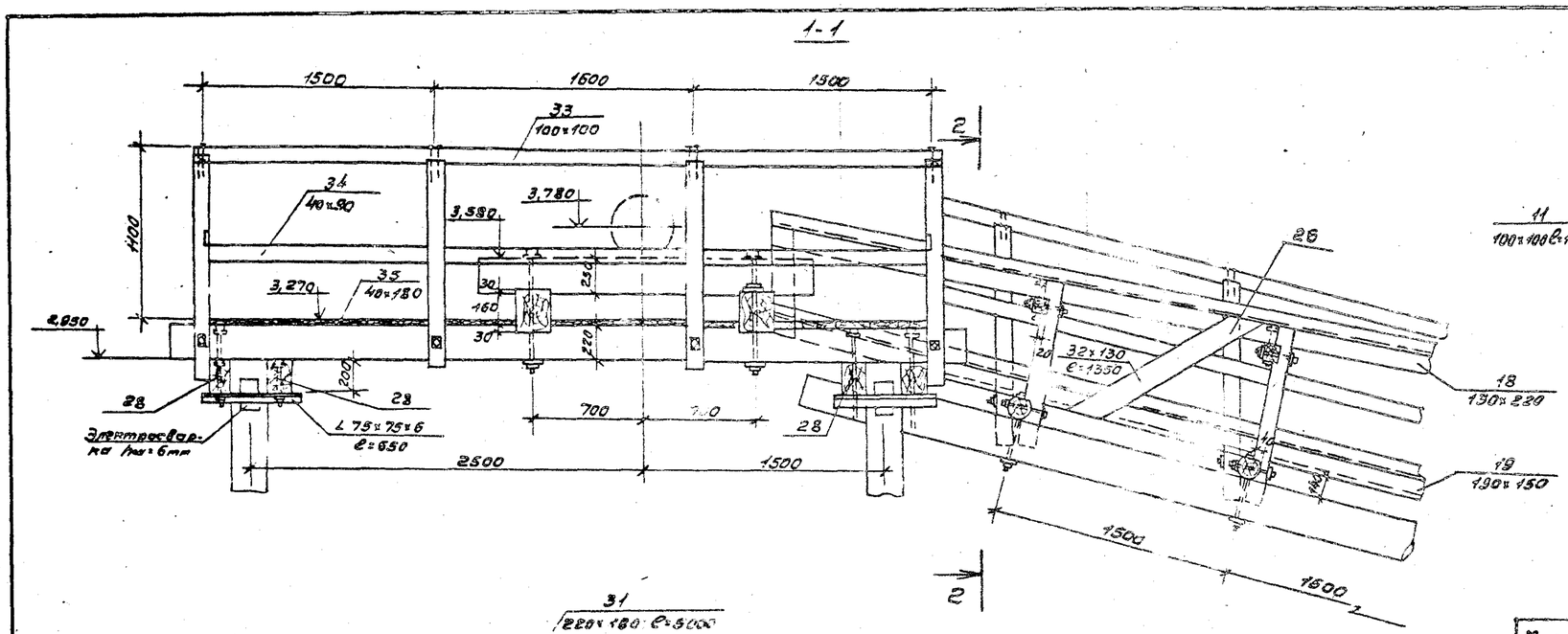

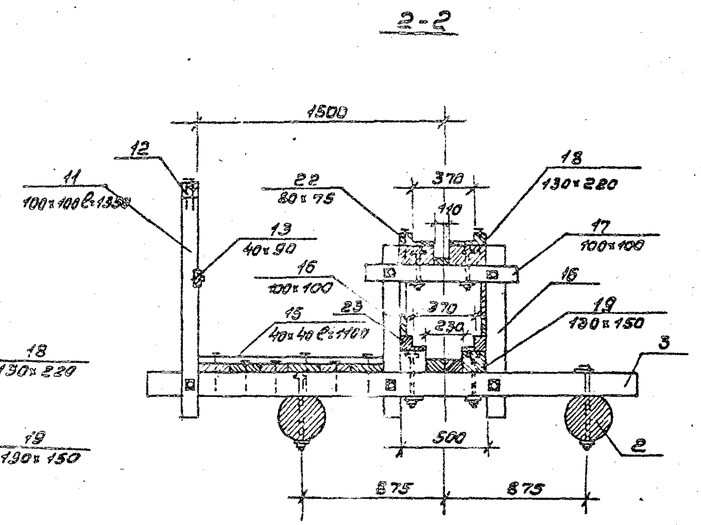

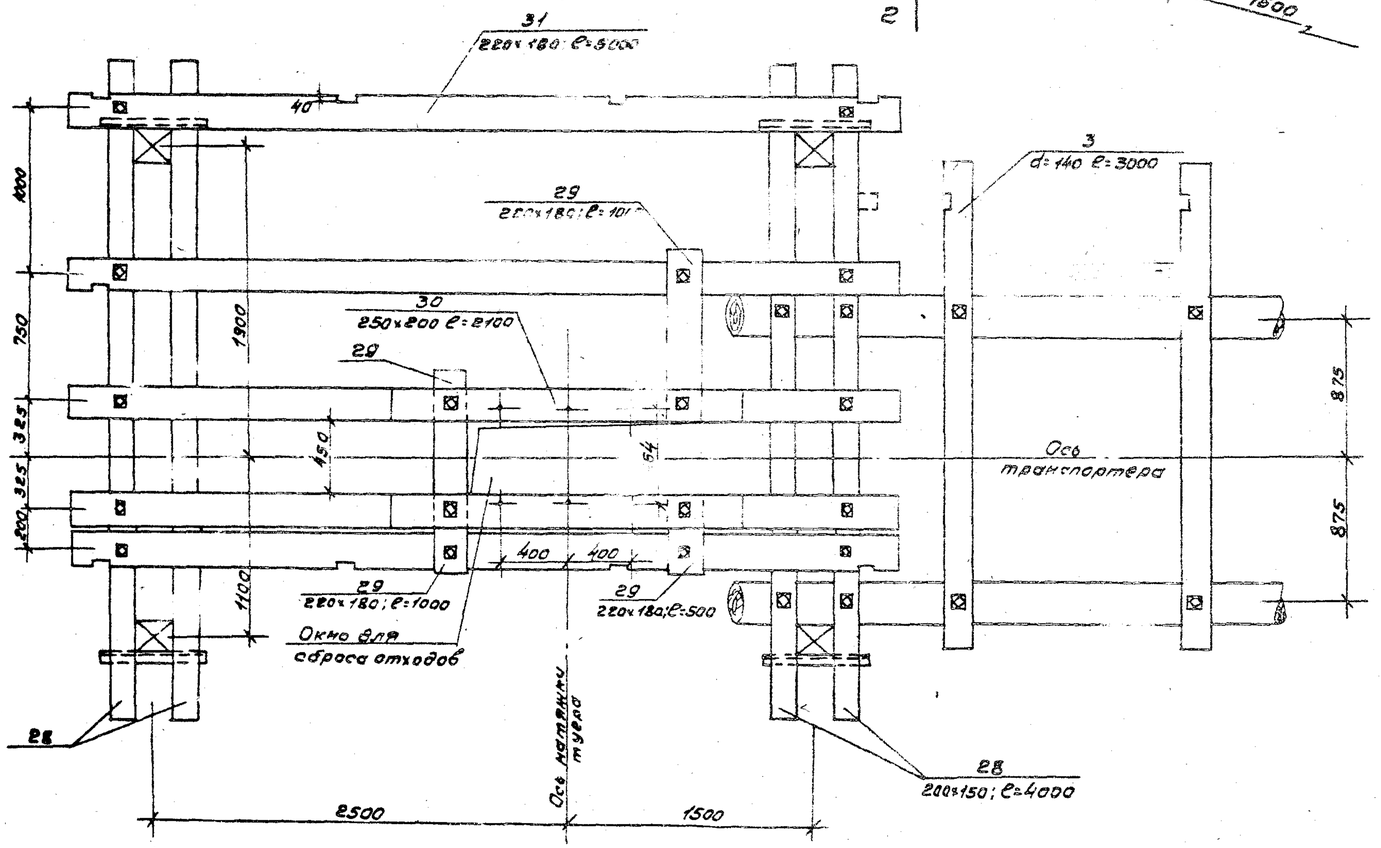

1. Прогоны обрабатываются на один верхний кант с шириной постели d/3. Поперечины d=14см обрабатываются на два канта до постоянной высоты h=14см.
2. На тротуарном настиле поперек его укладываются бруски сечением 40×40мм с шагом 50см.

Марка, поз.	Обозначение	Наименование	Кол.	Масса ед. кг	Примечание
		Площадка натяжной станции			
28	КД-16	Прогоны. Брус 200×150 ℓ=4000	4	0,48	м³
26	"	Брусья натяжной станции. Брус 220×180 п.м.	2,5	0,10	м³
30	"	Брусья натяжной станции. Брус 250×200; ℓ=2100	2	0,21	м³
34	"	Продольные брусья. Брус 220×180 ℓ=5000	5	0,99	м³
32	"	Стойки перил. Брусок 100×100; ℓ=1350	9	0,12	м³
33	"	Поручень. Брусок 100×100; п.м.	11,9	0,12	м³
34	"	Заполнение перил. Доска 40×90 п.м.	11,9	0,04	м³
[illegible]	"	Настил. Доска 40×180 м²	12,0	0,048	м³
		Металлические изделия			
		Продольные брусья к надкат. болт М19; ℓ=500	10	15,0	
		Крепление прогонов к н.д. колонне ∠75×6; ℓ=650	4	18,0	
		Брусья натяжной станции к продольн. брусьям болт М19; ℓ=500	3	4,5	
		Брусья натяжной станции к поперечн. брусьям болт М19; ℓ=700	4	7,8	

ГИП	Жердев		ТПР 411-1-014.87 КД
Н.конт.	Воронков		
Нач.отд.	Ткачев		Нижний склад мощностью 50 тыс. м³ древесины в год
Гл.спец.	Гребенко		
Рук.гр.	Малахова		Эстакада для разделки хлыстов размером 18×30м (в железобетонных конструкциях)
Техн.	Мощенко		Детали конструкции эстакады тр-ра БГЕУ-1А для удаления отходов в окн. Провис. ист. [illegible]

Стадия	Лист	Листов
РП	12	

СОЮЗГИПРОЛЕСХОЗ

Привязан

Инв. №

Копировал Фиедорова

Формат А2

Альбом I

2-2

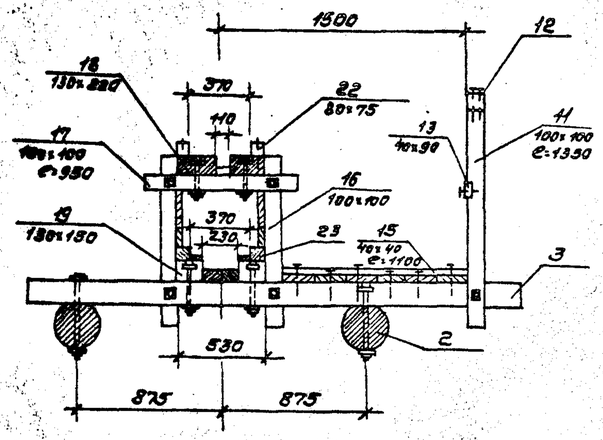

1-1

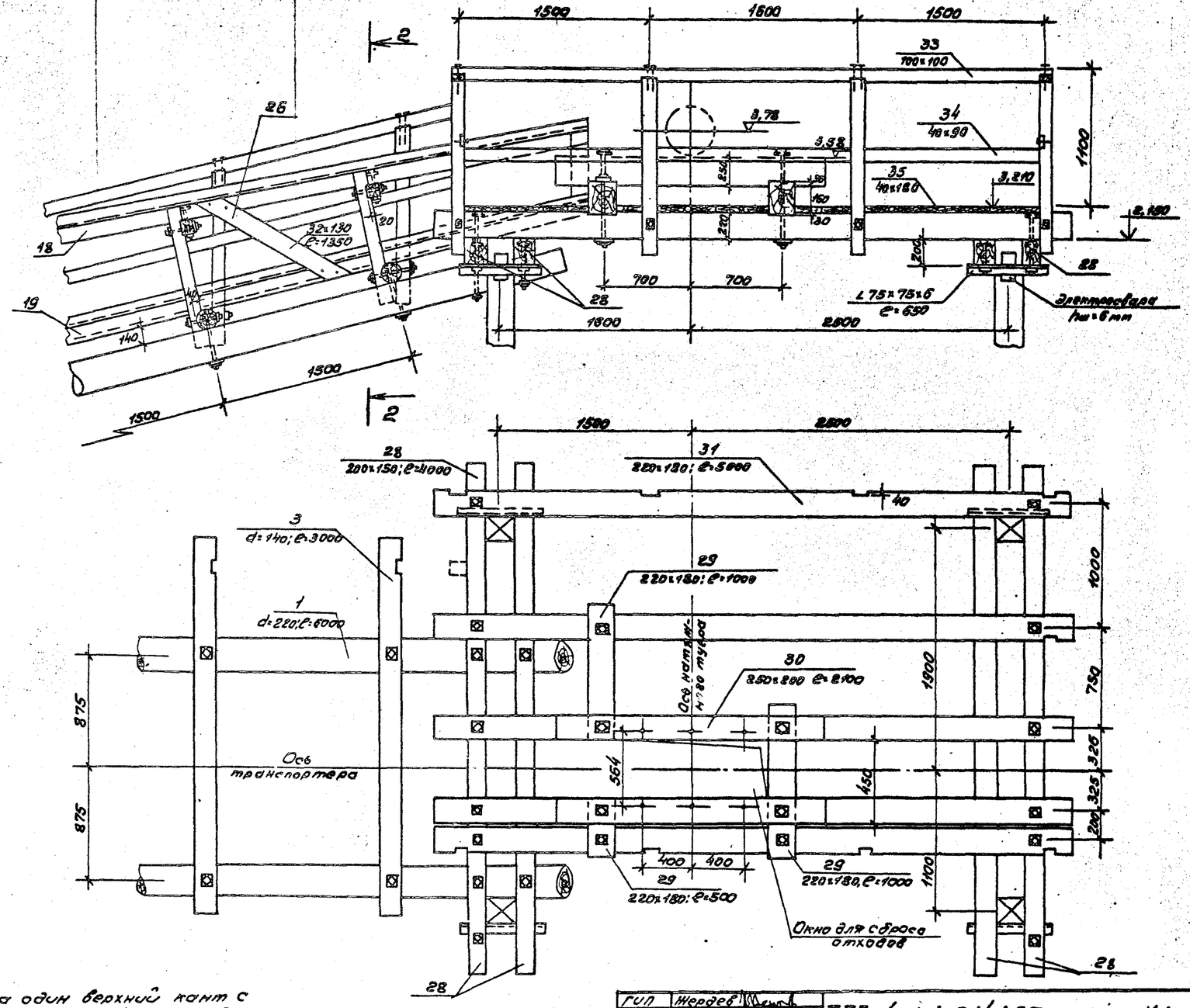

Марка поз.	Обозначение	Наименование	Кол.	Масса ед. кг	Примечание
		Площадка натяжной станции			
28	КД-17	Прогоны. Брус 200x150 e=4000	4	0,48	$м^3$
29	"	Брусья натяжной станции. Брус 220x180 п.м.	2,5	0,10	$м^3$
30	"	Брусья натяжной станции. Брус 250x200; e=2100	2	0,21	$м^3$
31	"	Продольные брусья Брус 220x180; e=5000	5	0,99	$м^3$
32	"	Стойки перил Брусок 100x100; e=1350	9	0,12	$м^3$
33	"	Поручень Брусок 100x100; п.м.	11,9	0,12	$м^3$
34	"	Заполнение перил Доска 40x90 п.м.	11,9	0,04	$м^3$
35	"	Настил Доска 40x180 м	12,0	0,048	$м^3$
		Металлические изделия			
		Продольные брусья к насадкам. Болт М19; e=500	10	15,0кг	
		Крепление прогонов к н.д. Уголок L 75x6; e=650	4	18,0	
		Брусья натяжной станции к продол. брусьям. Болт М19; e=500	3	4,5	
		Брусья натяжной станции к продол. брусьям. Болт М19; e=700	4	7,8	

1. Прогоны обрабатываются на один верхний кант с шириной постели d/3. Поперечины d=14см обрабатываются на два канта до постоянной высоты h=14см.
2. На тротуарном настиле поперек его нашиваются бруски сечением 40x40мм с шагом 50см.

ГИП	Жердев		ТПР 411-1-0141.87 КД
Н.контр.	Воронков		Нижний склад мощностью 50 тыс. $м^3$ древесины в год
Нач.отд.	Росачев		
Гл.спец.	Богаенко		
Рук.гр.	Налостая		Эстакада для разделки хлыстов размером 18x30м. (в неразработанных конструкциях) — Стадия: РП; Лист: 13; Листов:
Техник	Проценко		Детали конструкции эстакады тр-ра БДУ-1А для удаления отходов в скип. Левое исполнение. — СОЮЗГИПРОЛЕСХОЗ

Привязан

Инв. №

Копировал

Альбом I

Ведомость рабочих чертежей основного комплекта марки АР

Лист	Наименование	Примечание
1	Общие данные	
2	План на отм. 0,000. Разрезы 1-1; 2-2.	
	Фасады. Детали 1÷3.	
3	Схема расположения фундаментов	
	Схема расположения стропильных	
	балок. Фм 1, Фм 2.	
4	Каркас по осям А и Б. Узлы 1÷6	
5	Общий вид. Узел 1. Детали крепления	
	стоек.	
6	Узел 2	

Ведомость ссылочных и прилагаемых документов

Обозначение	Наименование	Примечание
Ссылочные документы		
ГОСТ 12506-81	Окна деревянные для производственных зданий	
ГОСТ 14624-84	Двери деревянные для зданий промышленных предприятий	
Прилагаемые документы		
Альбом данного проекта	Ведомость потребности в материалах	

Общие указания

Рабочие чертежи электроотопления разработаны на основании технологического задания.

Условия строительства: сейсмичность района не выше 6 баллов; территория без подработки горными выработками; скоростной напор ветра - 265 Па; вес снегового покрова - 960 Па; рельеф территории спокойный, грунтовые воды отсутствуют. Грунты в основаниях непучинистые, непросадочные со следующими нормативными характеристиками: $\varphi^{н}=0{,}49$ рад; $C^{н}=2$ кПа; $E=14{,}7$ мПа; $\gamma_{н}=1{,}8$ т/м³.

Работы по монолитным железобетонным конструкциям производить с учетом указаний СНиП III-15-76.

За условную отметку 0,000 принята планировочная отметка проезжей площадки.

Вокруг здания запроектирована асфальтовая отмостка шириной 750 мм на щебеночном основании. Планировочная отметка земли -0,150.

Ведомость спецификаций

Лист	Наименование	Примечание
2	Спецификация элементов заполнения	
	проемов. Спецификация полов	
3	Спецификация к схеме расположения	
	фундаментов.	
4	Спецификация лесоматериалов	
5	Спецификация к схеме расположения	
	элементов мачты	

Технические характеристики

Наименование	Един. измерен.	Всего
Строительный объем	м³	49,0
Площадь застройки	м²	17,6
Общая площадь	м²	14,3

Наружная отделка

Стены фасада обшиваются деревянной доской толщиной 25 мм в четверть, покрывается водоэмульсионной краской по ГОСТу 20833-75.

Все столярные изделия покрываются масляной краской за 2 раза.

Ведомость отделки помещений

Наименование помещения	Потолок		Стены или перегородки		Примечание
	Площадь м²	Вид отделки	Площадь м²	Вид отделки	
Электроотопление	15,7	Водоэмульсионная покраска белого тона	38,7	Водоэмульсионная покраска светлых тонов	Доски строганные с наружной и внутренней сторон

Типовой проект разработан в соответствии с действующими нормами и правилами и предусматривает мероприятия, обеспечивающие взрывную, взрывопожарную и пожарную безопасность при эксплуатации здания.

Главный инженер проекта Жердев

Привязан

Инв. №

ГИП	Жердев			
Н.контр.	Воронков			
Нач.отд.	Рогачев			
Гл.спец.	Боевенко			
Рук.гр.	Нельская			
Вед.инж.	Рязанова		1987	

ТПР 411-1-0141.87 АС

Нижний склад мощностью 50 тыс. м³ древесины в год

Эстакада для разделки хлыстов размером 18х30 м (в железобетонных конструкциях)

Стадия	Лист	Листов
РП	1	6

Электроотопление. Общие данные.

СОЮЗГИПРОЛЕСХОЗ

Копировал Филатов

Формат А2

Альбом I

Фасад 1-2

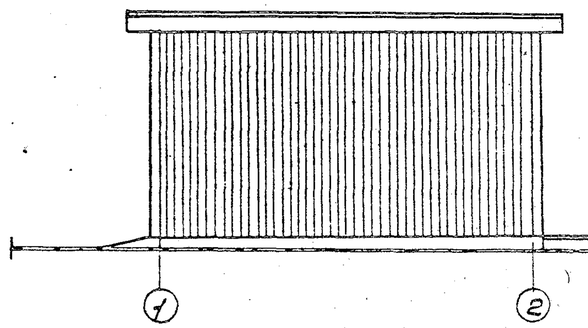

Фасад А-Б

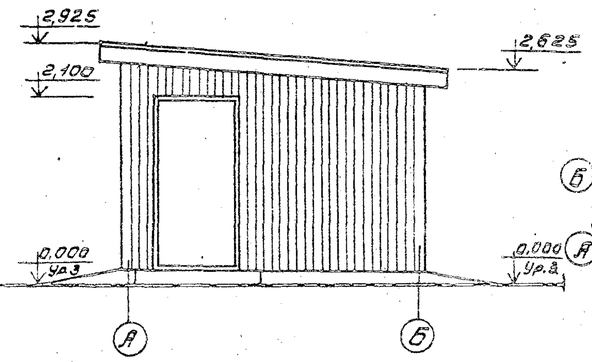

План кровли

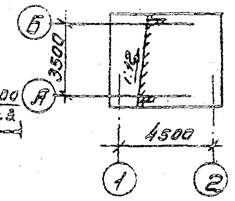

Экспликация полов

Наименование помещения по проекту	Тип пола по проекту	Схема пола	Элементы пола и их толщина	Площадь пола m^2
Электропомещение	1		Цементно-песчаный раствор М300 -30 Подстилающий слой - бетон М100 -100 Основание - грунт уплотненный щебнем или гравием	15,7

Разрез 1-1

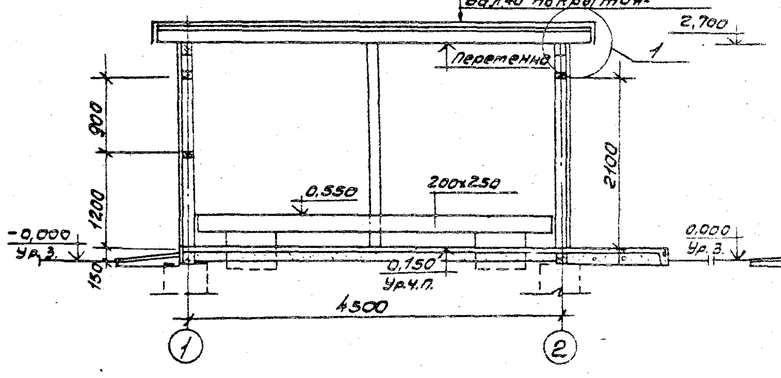

Разрез 2-2

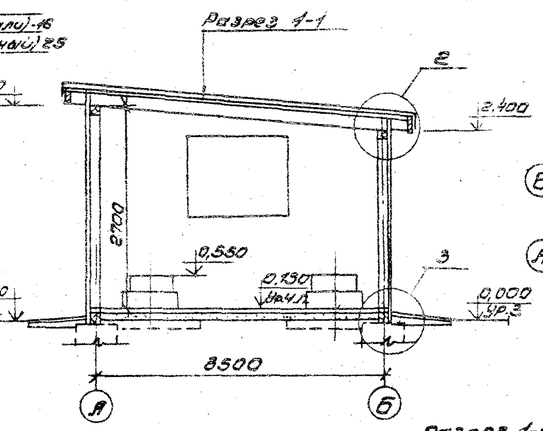

План полов

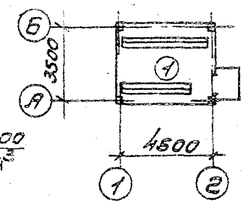

Спецификация элементов заполнения проемов

Марка, поз.	Обозначение	Наименование	Кол-во	Масса ед. кг	Примечание
1	ГОСТ 14624-84	Дверной блок ДНГ 21-100	1		
ОК1	ГОСТ 12506-81	Окно СВ09-12	1		

Ведомость проемов дверей

Марка, поз.	Размер проемов мм
1	1000 х 2100

План на отм. +0,150

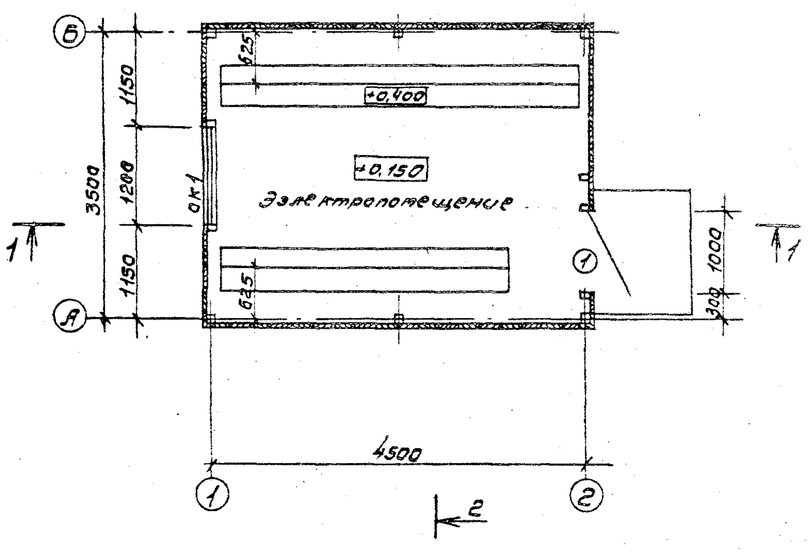

Разрез 1-1

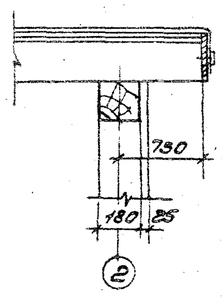

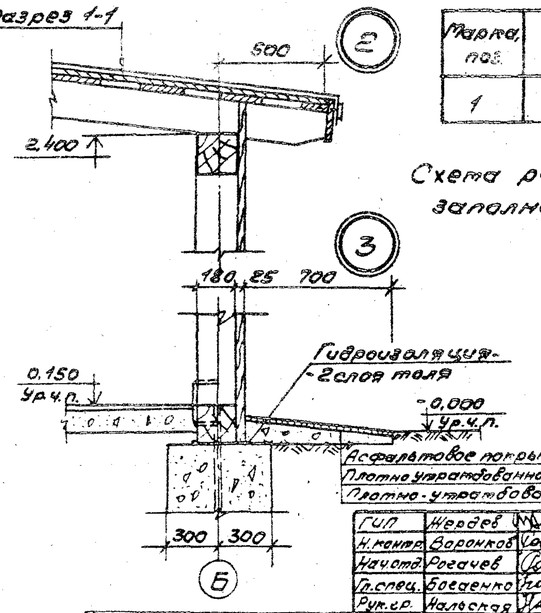

Схема расположения элементов заполнения оконных проемов

ОК-1

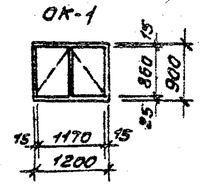

ГИП	Жердев		ТПР 411-1-0141.87 АС
Н. контр.	Воронков		Нужный склад мощностью 50 тыс. m^3 древесины в год
Нач. отд.	Рогачев		
Гл. спец.	Боевенко		
Рук. гр.	Нальская		
Ст. инж.	Челенкова	1987	Эстакада для разделки хлыстов размером 18х30 м. (в железобетонных конструкциях)
			Электропомещение. План на отм. 0,000. Разрезы 1-1, 2-2. Фасады. Детали 1 и 3.

Стадия	Лист	Листов
РП	2	

СОЮЗГИПРОЛЕСХОЗ

Привязан

Инв. №

Копировал Фадеев

Формат А2

Альбом I

Схема расположения фундаментов

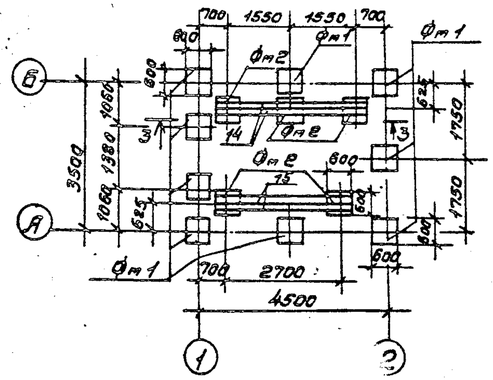

Схема расположения стропильных балок

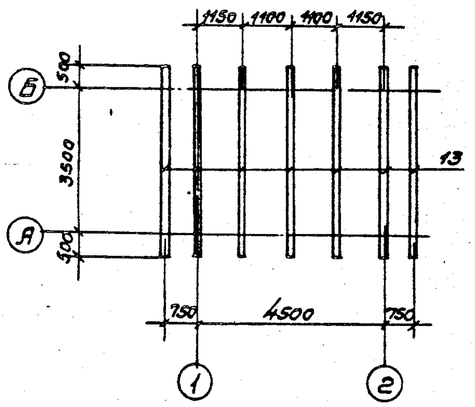

Каркас по оси 2

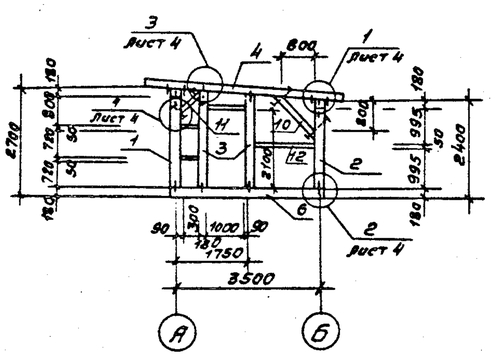

Каркас по оси 1

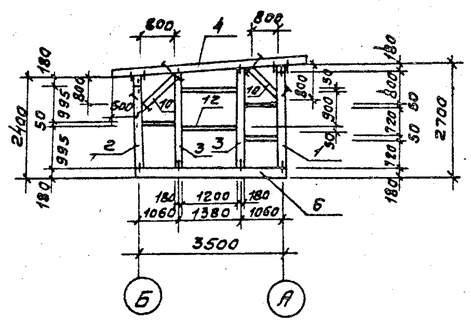

Фм1

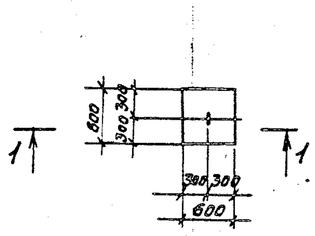

1-1

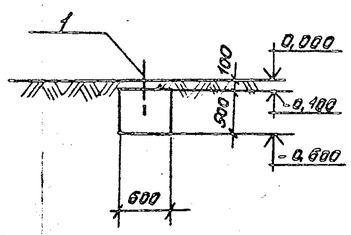

Фм2

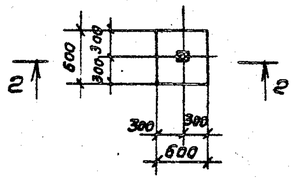

2-2

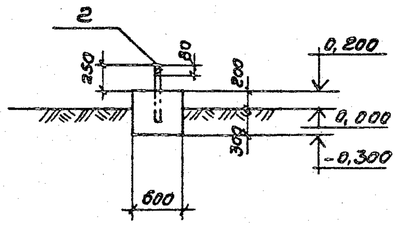

3-3

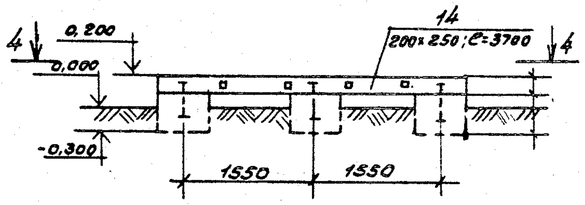

4-4

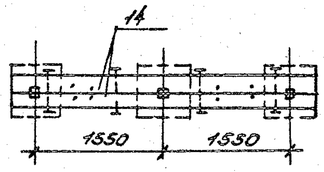

Спецификация к схеме расположения фундаментов

Марка, поз.	Обозначение	Наименование	Кол.	Масса ед. кг	Примечание
		Фм 1 (9 шт.)			
1		Штырь ГОСТ 2590-71* ф16; ℓ=350	9	7,7	
		Материалы			
		Бетон класса В7,5	0,18	$м^3$	
		Фм 2 (5 шт)			
2		Болт М20 ГОСТ 7798-70* ℓ=500	5	6,0	
		Материалы			
		Бетон класса В7,5	0,18	$м^3$	

Спецификация лесоматериалов

Марка, поз.	Обозначение	Наименование	Кол.	Масса ед. кг Всего	Примечание
1		Стойка брус 180x180; ℓ=2300	3	0,22	$м^3$
2		Стойка брус 180x180; ℓ=2000	3	1,94	$м^3$
3		Стойка брус 180x180; ℓ=2200	3	0,21	$м^3$
4		Верхняя обвязка брус 180x180; ℓ=4800	2	0,29	$м^3$
5		Верхняя обвязка брус 180x180; ℓ=6000	2	0,39	$м^3$
6		Нижняя обвязка брус 180x180; ℓ=3680	2	0,24	$м^3$
7		Нижняя обвязка брус 180x180; ℓ=4680	2	0,303	$м^3$
8		Подкосы брус 180x180; ℓ=3800	2	0,25	$м^3$
9		Подкосы брус 180x180; ℓ=3400	2	0,22	$м^3$
10		Подкосы брус 180x180; ℓ=1100	3	0,11	$м^3$
11		Подкосы брус 180x180; ℓ=800	1	0,026	$м^3$
12		Прогоны доска 50x150 п.м.	27	0,20	$м^3$
13		Балки покрытия брус 100x180; ℓ=4500	7	0,57	$м^3$
14		Опорные брусья 200x260; ℓ=3700	2	0,37	$м^3$
15		Опорные брусья 200x250; ℓ=3300	2	0,33	$м^3$
		Металлические изделия			
1		Штырь ГОСТ 2590-71* ф16; ℓ=350	9	5,0кг	
2		Болт М16 ГОСТ 7798-70* ℓ=500	8	7,0кг	
3		Скоба угловая ф10 ℓ=200	28	5,2кг	
4		Скоба прямая ф10 ℓ=200	52	3,6кг	

1. Данный лист читать с листом АС-4.

ГИП	Жердев		ТПР 411-1-0141.87 АС
Н.контр.	Воронков		
Нач.отд.	Рогачев		Нижний склад мощностью 50 тыс. $м^3$ древесины в год
Гл.спец.	Богаенко		
Рук.гр.	Налоская		
Ст.инж.	Черкасова		Эстакада для разделки хлыстов радиусом 18x30м (в железобетонных конструкциях)

Стадия	Лист	Листов
РП	3	

Электропотребление. Схема расположения ф-тов. Схема расположения стропильных балок Фм 1, Фм 2

СОЮЗГИПРОЛЕСХОЗ

Привязан

Инв. №

Копировал Попова

Формат А2

Альбом I

Каркас по оси А

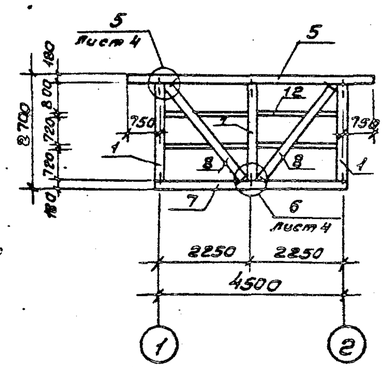

Каркас по оси Б

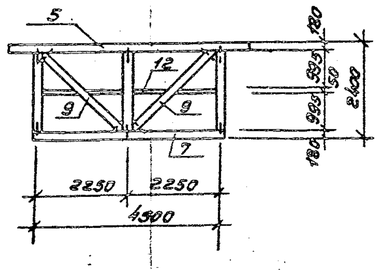

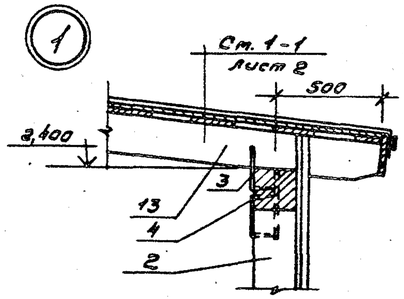

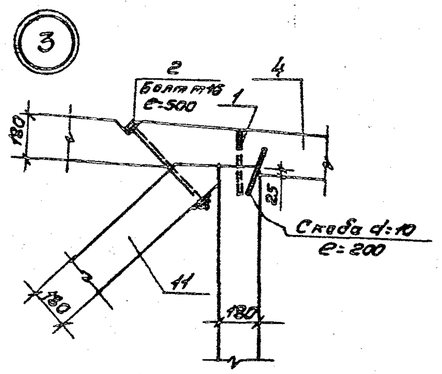

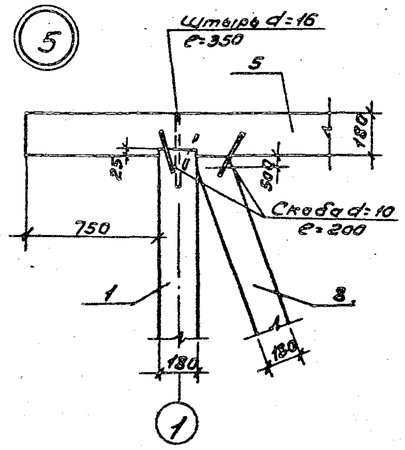

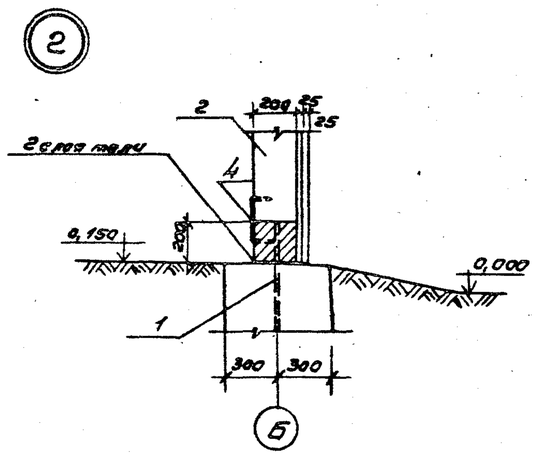

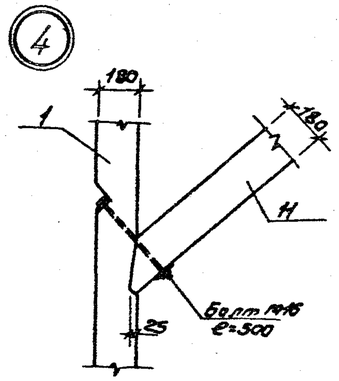

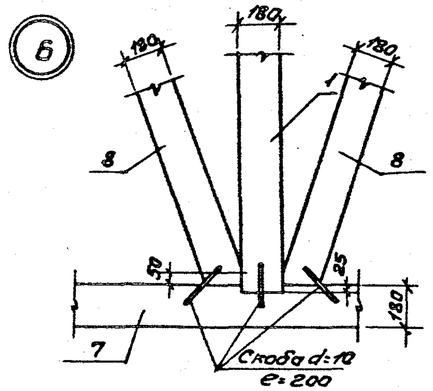

1. Данный лист читать с листом АС-3.

Деталь обшивки стен

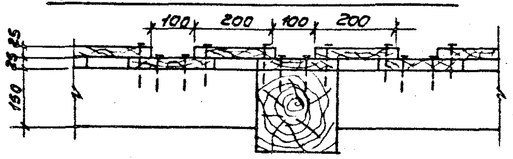

				ГИП	Жердев	Жердев	ТПР 411-1-0141.87 АС
				Н. контр.	Воронков	Воронков	
				Нач. отд.	Рогачев	Рогачев	Нижний склад мощностью 50 тыс. м³ древесины в год
				Гл. спец.	Богаенко	Богаенко	
				Рук. гр.	Налоская	Налоская	
Привязан				Ст. инж.	Черкасова	Черкасова	Эстакада для разделки хлыстов размером 12×30 т. (в железобетонных конструкциях) — Стадия: РП; Лист: 4; Листов:
							Электроотопление. Каркас по осям А и Б. Узлы 1÷6. — СОЮЗГИПРОЛЕСХОЗ
Инв. №							

Копировал Пегуров

Формат А2

Альбом I

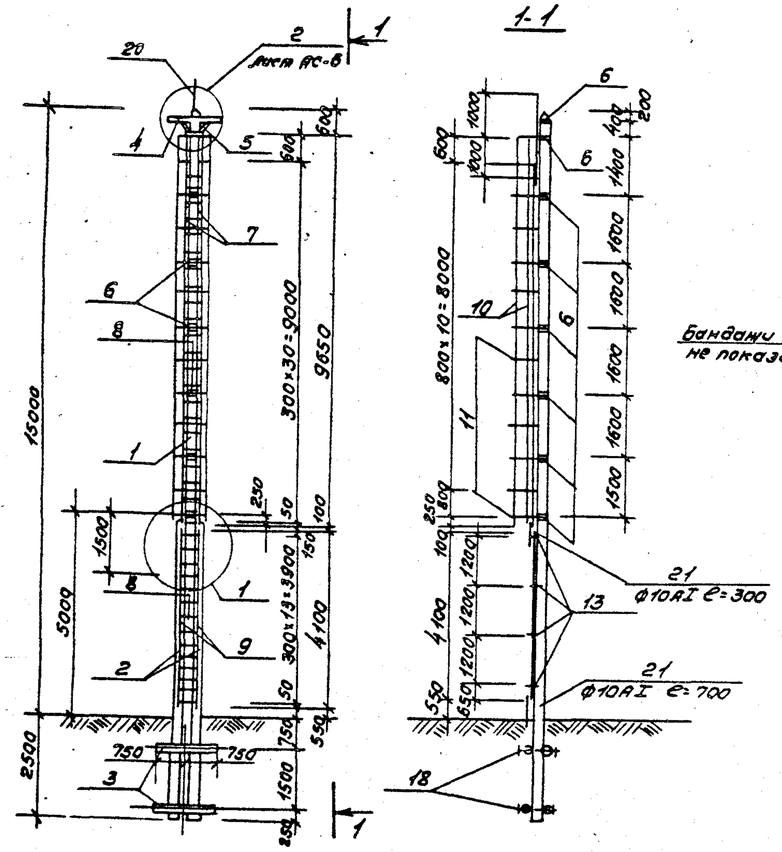

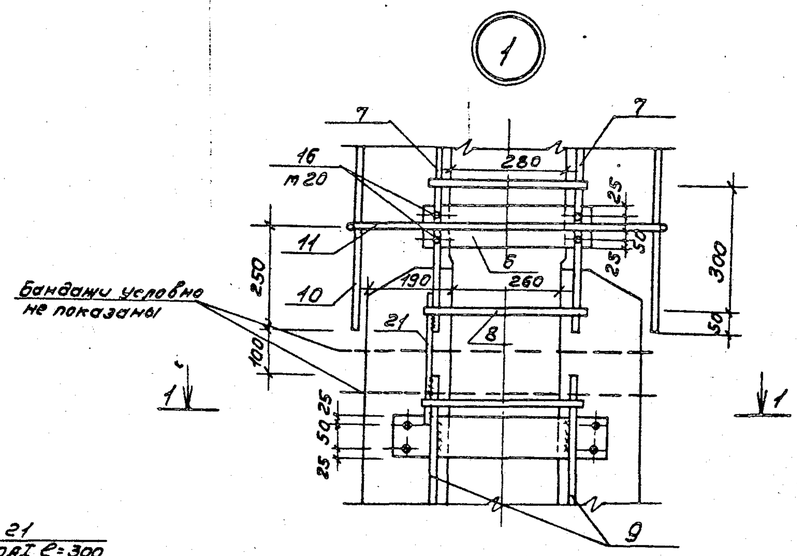

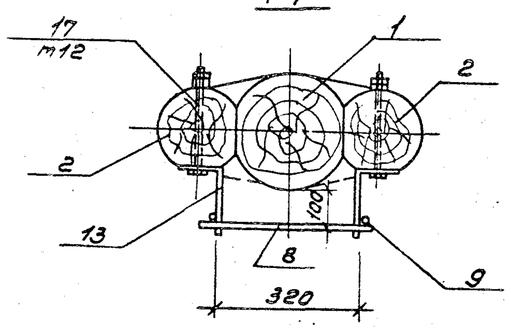

Деталь крепления стоек (пасынков)

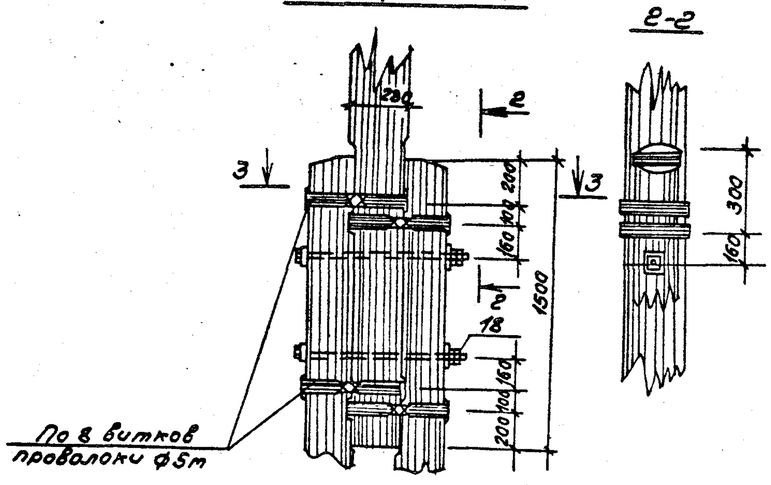

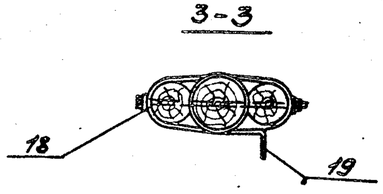

Спецификация к схеме расположения элементов мачты

Формат	Зона	Поз.	Обозначение	Наименование	Кол.	Примечание
				Деревянные конструкции		
		1	АС-5	Стойка d=200÷280; ℓ=11500	1	0,63 м³
		2	То же	Стойка d=200÷280; ℓ=7500	2	0,86 м³
		3	"	Ригель d=240; ℓ=1500	4	0,32 м³
				Металлические изделия		
		4	АС-5,6	∟50×5; ГОСТ 8509-72*; ℓ=1300	1	4,9 кг
		5	То же	∟50×5; ГОСТ 8509-72*; ℓ=600	2	4,52 кг
		6	"	-6×100 ГОСТ 103-76* ℓ=480÷540	16	36,8 кг
		7	"	Ф16АI ГОСТ 5781-82*; ℓ=9650	2	30,5 кг
		8	"	Ф16АI ГОСТ 5781-82*; ℓ=400	55	27,5 кг
		9	"	Ф16АI ГОСТ 5781-82*; ℓ=4100	2	13,0 кг
		10	"	Ф16АI ГОСТ 5781-82*; ℓ=3900	4	62,6 кг
		11	"	Ф16АI ГОСТ 5781-82*; ℓ=2140	13	44,0 кг
		12	"	Ф16АI ГОСТ 5781-82*; ℓ=160	14	3,53 кг
		13	"	-6×100 ГОСТ 103×76*; ℓ=270	8	10,16 кг
		14	"	Ф16АI ГОСТ 5781-82*; ℓ=60	1	0,02 кг
		15	"	Болт М16; ℓ=50; ГОСТ 7798-70*	2	0,174 кг
		16	"	Болт М20; ℓ=50; ГОСТ 7798-70*	32	4,42 кг
		17	"	Болт М12; ℓ=400; ГОСТ 7798-70*	16	6,24 кг
		18	АС-5,6	Болт М20; ℓ=800; ГОСТ 7798-70*	6	12,6 кг
		19	АС-5,6	Проволока Ф5 ГОСТ 4727-83; ℓ=37000	1	5,7 кг
		20	АС-5,6	Манжет от вод. трубы 1"; ℓ=2000	1	0,06 кг
		21	АС-5,6	Ф10АI; ГОСТ 5781-82*; ℓ=1000	1	0,62 кг

ГИП	Жердев		ТПР 411-1-0141.87 АС
Н.контр.	Воронков		
Нач.отд.	Роедчев		Нижний склад мощностью 50 тыс. м³ древесины в год.
Гл.спец.	Боеденко		
Рук.гр.	Налоская		
Техник	Проценко		Эстакада для разделки χ листов размером 18×30 м. (в железобетонных конструкциях) — Стадия: РП; Лист: 5; Листов:
Привязан			Деревянная прожекторная мачта высотой H=15 м. Общий вид. Узел 1. Деталь крепления стоек. — СОЮЗГИПРОЛЕСХОЗ
Инв. №			

Копировал

Формат А2

Альбом I

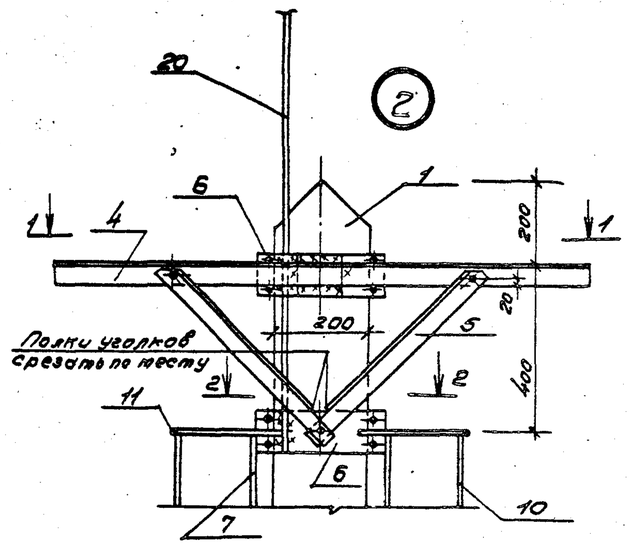

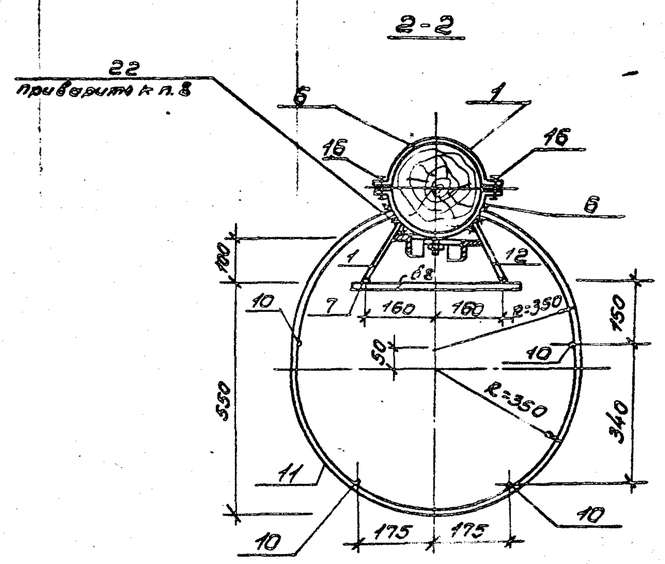

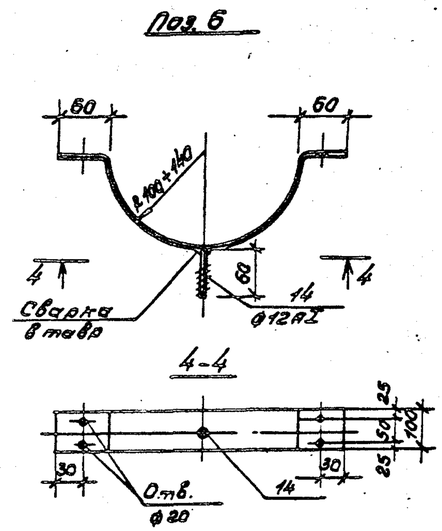

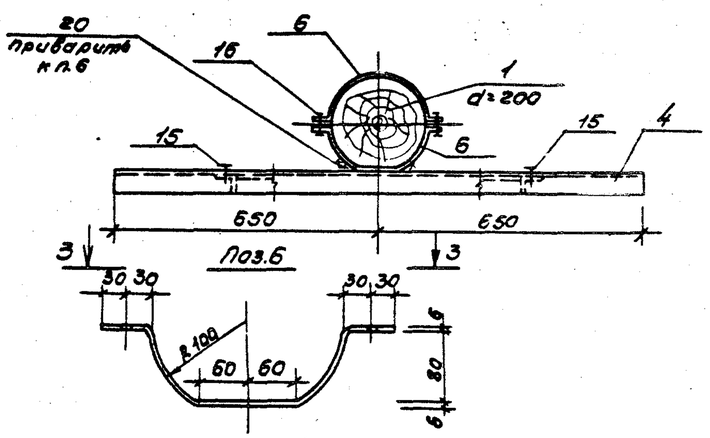

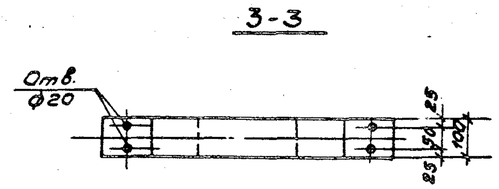

1. Для металлических конструкций принята сталь ВСт3Сп5 по ТУ 14-1-3023-80.
2. Материал - сосна или лиственница с влажностью не более 25%.
3. Заземленные части мачты антисептировать.
4. Естественный сбег бревен принят 0,8%
5. Металлические поковки для предохранения от коррозии покрываются битумным лаком.
6. Мачта разработана для строительства в грунтах средней плотности и для 1го района с ветровым напором 27 кгс/м².

			ГИП	Жерёв		ТПР 411-1-0141.87	АС
			Н.контр.	Воронков			
			Нач.отд.	Роговцев		Нижний склад мощностью 50 тыс.м³ древесины в год	
			Гл.спец.	Боговенко			
			Рук.гр.	Надеская			
Привязан			Техник	Проценко		Эстакада для разделки хлыстов размером 18х30м. (в железобетонных конструкциях)	Стадия: РП; Лист: 6; Листов:
						Деревянная прожекторная мачта высотой Н=15м. Узел 2.	СОЮЗГИПРОЛЕСХОЗ
Инв.№							

Копировал Фомина

Формат А2

Альбом I

Ведомость рабочих чертежей основного комплекта марки эм.

Лист	Наименование	Примечание.
1	Общие данные (начало)	
2	Общие данные (окончание)	
3	План расположения электрооборудования	
	и прокладки электрических сетей	
4	Спецификация к чертежу эм-3	
5	Схема принципиальная питающей и	
	распределительной сети.	
6	Прожекторная мачта, совмещенная	
	с молниеотводом.	

Условные обозначения, не предусмотренные ГОСТ 2.754-72*

№ п/п	Наименование	Обозначение
1	Ящик с трехполюсным блоком	
	„Предохранитель-выключатель."	

Ведомость ссылочных и прилагаемых документов

Обозначение	Наименование	Примечание
	Ссылочные документы	
5.407-77	Установка одиночных ящиков	А397 2*
	с рубильниками, автоматов,	
	кнопок ПКЕ, ПКУ и сигнальных аппаратов.	
5.407-55	Установка одиночных ящиков	А143-1
	с рубильниками и предохранителями. Вып. I	
5.407-19	Установка одиночных светильников с лампами накаливания.	
5.407-22	Прокладка проводов и кабелей в стальных трубах	
5.407-11	Заземление и зануление электроустановок	А174
	Рабочие чертежи	
ГОСТ 21.608-84	Внутреннее электрическое освещение. Рабочие чертежи.	
6-224-1А.00.00034	Лесотранспортер продольный одноцепной	
	Схема электрическая соединений	
РРУ-10т 0.034	Разгрузочно-растаскивающее устройство. Схема соединений	
ЛВ-175.000 33	Скиповой погрузчик.	
	Схема соединений	
5.407-7	Устройство комплектных гибких токоподводов к электродвигателям	
	Прилагаемые документы	
Альбом I эм. СО	Спецификация оборудования	
Альбом I эм. ВМ	Ведомость потребности	
	в материалах	

Общие указания

Напряжение питающей сети 380/220в. Электродвигатели включаются на 380в, осветительные лампы на 220в, сеть ремонтного освещения - на 36в. Питание электропил производится от преобразователя частота 50/400 Гц. Величины электрических нагрузок приведены в таблице на листе эм-2. Шкафы управления механизмами, силовой распределительный шкаф, преобразователь частоты размещаются в специальном закрытом помещении. Монтаж электрооборудования и электропроводки разгрузочно-растаскивающего устройства, лесотранспортера, скипового погрузчика следует производить по чертежам и инструкциям заводов-изготовителей. Шкафы управления, электродвигатели, аппаратура и кабельные изделия для указанных механизмов поставляются комплектно с технологическим оборудованием.

Кабели КРПТ и провода ПРГН прокладываются под эстакадой по строительным конструкциям эстакады и транспортера. В местах, где возможны механические повреждения, кабели должны быть защищены. Провода прокладываются в стальных трубах.

Расп. и делительная сеть выполняется кабелем АВВГ: в электропомещении - открыто по стенам на скобах, к скиповому погрузчику - в земляной траншее. Питание переносных электропил производится с помощью гибкого кабеля РПШТ, подвешенного на тросе между мачтами. Для подключения используются 5-и контактные штепсельные разъемы, поставляемые комплектно с пилами.

Наружное освещение мест производства работ на эстакаде осуществляется светильниками УСУ01-2000, которые устанавливаются на прожекторных мачтах mI и mII. Питание - от сети наружного освещения нижнего склада.

Нормируемая освещенность принята от 30 до 50 лк. Управление освещением - автоматическими выключателями АП50Б на мачтах и централизованно-рубильником с предохранителями, установленным в электропомещении.

Для защиты от поражения людей электрическим током применено зануление корпусов электрических шкафов, электродвигателей, электропил, аппаратов, светильников.

Все металлические неведущие части электрооборудования следует присоединить к нулевому проводнику питающей электросети.

В качестве нулевых защитных проводников используется зануляющая жила кабелей, стальные трубы электропроводки.

Типовое проектное решение разработано в соответствии с действующими нормами и правилами и предусматривает мероприятия, обеспечивающие пожарную безопасность при эксплуатации сооружений.

Гл. инженер проекта Шерев И. Шерев

Инв. №				
ГИП	Шерев	Шерев		
Н. отд.	Петунин			
Нач. отд.	Роговев			
Рук. гр.	Газубаева			
Инж.	Лабогина		1987	

П. привязан

ТПР 411-1-0141.87 ЭМ

Нижний склад мощностью 50 тыс. м³ древесины в год

Эстакада д-я разделки хлыстов размером 18х30м (в железобетонных конструкциях)

Ст.	Лист	Листов
РП	1	6

Общие данные (начало)

СОЮЗГИПРОЛЕСХОЗ

Копировал Тарасов

Формат А2

Альбом I

Таблица расчет электрических нагрузок

№ п.п.	Наименование узлов питания и групп электроприемников	Количество электроприемников одинаковых резервных $n_{эп}$	Установленная мощность, приведенная к ПВ=1 $P_н$ (одного электроприемника / общая одинаковых резервных)		$m = \frac{P_{н\,макс}}{P_{н\,мин}}$	Коэффициент использования $K_и$	$\cos\varphi / tg\varphi$	Средняя нагрузка за максимально загруженную смену $P_{см} = K_и \cdot P_у$	$Q_{см} = P_{см} tg\varphi \cdot K_{ск}$	Эффективное число электроприемников $n_э$	Коэффициенты максимума $K_м / K'_м$	Максимальная нагрузка $P_м = K_м \cdot P_{см}$	$Q_м = K'_м \cdot Q_{см} \cdot K_{ск}$	Полная нагрузка $S_м = \sqrt{P_м^2 + Q_м^2}$	$I_{м\,макс} / I_{п\,пик}$	Годовой расход эл. энергии
				$P_у$				кВт	квар			кВт	квар	кВА	А	кВт·ч
	Вариант при РРУ-10М - 1 котел.															
	Ввод Н1															
1	Разгрузочно-растаскивающее	3	7,5 / 15	37,5		0,1	0,55 / 1,52	3,75	5,7							
	устройство РРУ-10т,															
	скиповый погрузчик ЛВ-175															
2	Лесотранспортер продольный	1		18,5		0,5	0,65 / 1,17	9,25	10,8							
	одноцепной Б 22У-1А															
3	Преобразователь	1		22,0		0,3	0,65 / 1,17	6,6	7,7							
	Итого поз. 1÷3	5	7,5 / 22	78,0		0,25	0,63 / 1,23	19,6	24,2	5	2,2/4,9	43	46			
4	Электр. рассвещение электропо-			0,5		1	1 / 0	0,5	—			0,5	—			
	тещения															
	Итого поз. 1÷4		7,5 / 22	78,5		0,26	0,54 / 1,2	20,1	24,2			43,5	46	68	103/38,2	56300
	Ввод Н2															
	Наружное освещение			6		1	1,0 / 0	6,0	—			6,0	—		9,0/ —	10500
	эстакады															
	Всего по вводам Н1, Н2			84,5		0,31	0,73 / 0,93	26,1	24,2			49,5	46			66800
	Вариант при РРУ-10М - 2 котл.															
	Ввод Н1															
1	Разгрузочно-растаскивающее	5	7,5 / 15	67,5		0,1	0,55 / 1,52	6,75	10,3							
	устройство РРУ-10т,															
	скиповый погрузчик ЛВ-175															
2	Лесотранспортер продольный	1		18,5		0,5	0,65 / 1,17	9,25	10,8							
	одноцепной Б-22У-1А															
3	Преобразователь	1		22		0,4	0,7 / 1,02	8,8	9,0							
	Итого поз. 1÷3	7	7,5 / 22	108		0,23	0,65 / 1,18	24,8	30,1	7	2,0/1,74	49,6	52,4			
4	Электроосвещение электро-			0,5		1	1,0 / 0	0,5	—			0,5	—			
	потещения															
	Итого поз. 1÷4	7	7,5 / 22	108,5		0,23	0,64 / 1,19	25,3	30,1			50,1	52,4	78	119/39,8	70800
	Ввод Н2															
	Наружное освещение			8,0		1	1,0 / 0	8,0	—			8,0	—		12,2/—	14000
	эстакады															
	Всего по вводам Н1, Н2			116,5		0,29	0,74 / 0,9	33,3	30,1			58,1	52,4			84800

ГИП	Жердев		ТПР 411-1-0141.87 ЭМ
Инж. 1 к.	Петунин		Нижний склад мощностью 50 тыс. м³ древесины в год
Нач. отд.	Рогачев		
Рук. гр.	Разуваева		
Ст. инж.	Рутенцева		Эстакада для разделки хлыстов размером 18×30 м (в мелкозаглубленных конструкциях) — Стадия: РП; Лист: 2; Листов:
Привязан			Общие данные (окончание)
Инв. №			СОЮЗГИПРОЛЕСХОЗ

Копировал

Формат А2

Альбом I

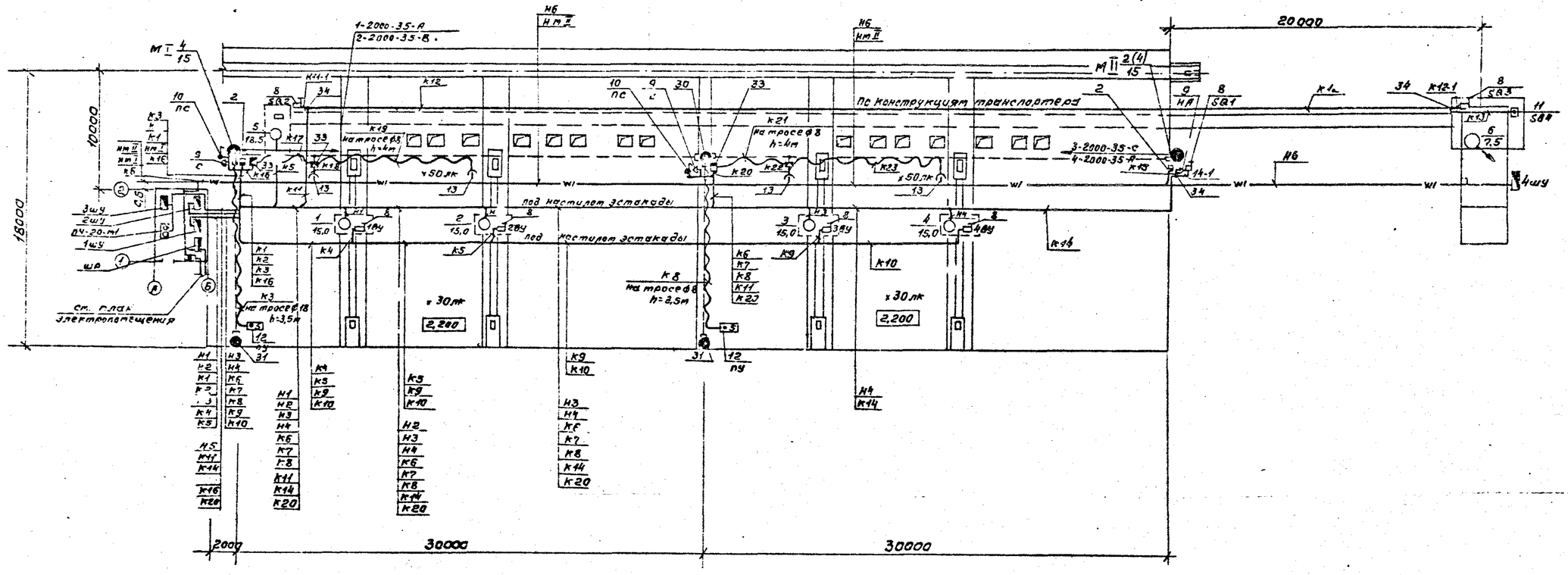

План

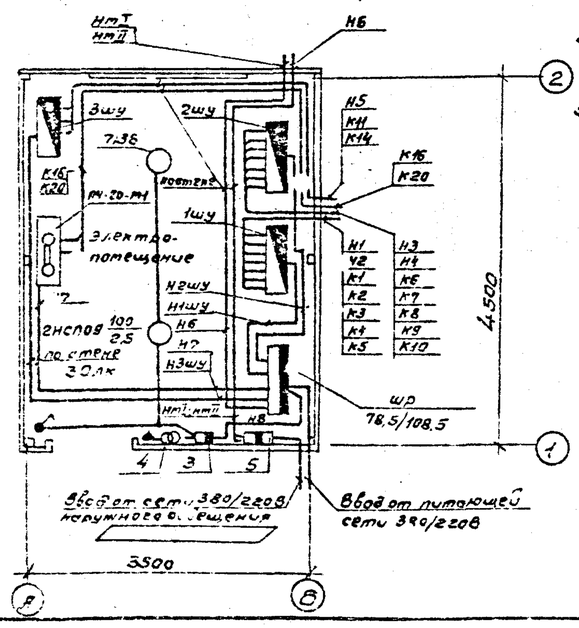

1. Маркировка кабелей и проводов на плане соответствуют их обозначению на расчетной схеме сети (ст. лист ЭМ-5).
2. В числителе приведены данные для одной эстакады, в знаменателе - для двух эстакад.
3. Высота установки над уровнем эстакады:
   - светильников УСУ 1-2000-001 на мачтах МI и МII - 13м;
   - гибкого кабеля на тросе для подключения электрогиря - 4м, для пульта управления РРУ-10м - 3,5м;
   - сигнальных сирен, выключателей ПС, SQ1, автомат АП50Б на мачтах и стойках - 1,5м;
   - клеммных коробок для перехода с кабеля АКВВГ на гибкий кабель РПШМ - 3,5м.
4. Высота установки сигнального выключателя SQ4 на конструкции скипового подъемника - 1,5м.
5. Трос вдоль транспортера Б 22У-1А не монтируется. Управление транспортером производится выключателем SQ1, установленным на мачте МII.

ГИП	Нерадев		
Н.контр.	Петунин		
Нач.отд.	Рогачев		
Рук.гр.	Розубаева		
Инж.	Лабыгина		1987

ТПР 411-1-0141.87 ЭМ

Нижний склад мощностью 50 тыс. м³ древесины в год

Эстакада для разделки хлыстов разтером 18х30м (в железобетонных конструкциях)

Стадия	Лист	Листов
РП	3	

План расположения электрооборудования и прокладки электрических сетей.

СОЮЗГИПРОЛЕСХОЗ

Привязан

Инв. №

Копировал

Формат А2

Альбом I

Марка поз.	Обозначение	Наименование	Количество на 1 этапу	Количество на 2 этапы	Масса ед. кг	Примечание
1	2	3	4	5	6	7
		Электрооборудование				
1	ТУ16-536.506-76	Шкаф распределительный ШРН-73707-5492	1	1	66,0	
2	ТУ16-522.139-78	Выключатель автоматический типа АП50Б-3МТ У2, IP54 в металлической оболочке	2	2		
3	ТУ16-522.139-78	Выключатель автоматический типа АП50Б-2МТ У2	1	1		
4	ТУ16-517.701-73	Трансформатор понижающий ОСОВ-0,25 220/36В	1	1		
5	ТУ36-20-78	Ящик силовой ЯБПВУ-1М У3	1	1		
6	ТУ16-535.527-76	Светильник для наружного освещения УСУ01-2000-001-У1 с галогенной лампой	3	4		
7	ОСТ16.0.535.046-79	КГ 220-2000-4				
		Светильник подвесной НСП09-200/Р50-0	2	2		
8		Выключатель конечный				Поставляются комплектно с оборудованием
9		Сирена сигнальная				
		Выключатель пакетный				
11		Пост кнопочный				
12		Кнопочная станция				
13		Разъем штепсельный 5ч-энт-жтный	–	4		Компл. с электроплой
		Сборочные единицы				
14	5.407-35	Установка комплекта из одного силового ящика ЯБПВУ-1М	1	1		
15	5.407-77	Установка комплекта из одного автоматического выключателя типа АП50Б	3	3		
16	5.407-77	Установка комплекта из одного кнопочного поста ПКЕ 222 (S84)	1	1		
17	5.407-77	Установка комплекта из одной сирены	2	3		

1	2	3	4	5	6	7
		СС-1 (С, НЯ)				
		Материалы				
	ГОСТ 16442-80	Кабель силовой				
18		АВВГ-3х25+1х16-0,66	4	9		
19		АВВГ-3х10+1х6-0,66	22	22		
20		АВВГ-3х6+1х4-0,66	75	105		
21		АВВГ-3х6-0,66	15	75		
22		АВВГ-2х6-0,66	45	–		
23		АВВГ-2х6-0,66	2	2		
		АВВГ-2х2,5-0,66	8	8		
24	ГОСТ 1508-78Е	Кабель контрольный АКВВГ-10х4	15	60		
	ГОСТ 5783-79*Е	Кабель гибкий				
25		РПШМ-10х2,5-0,38	20	40		
26		РПШМ-5х2,5-0,38	40	80		
27	ГОСТ 3262-75	Труба стальная водогазопроводная легкая				
		Д-М-20-2,5	135	155		
28	ГОСТ 2590-71	Катанка ф8мм (трос)	45	90		
29	черт. Эм-6	Мачта деревянная высотой 15м	2	2		
30		Стойка деревянная ф160 L=8,0м	–	1		
31		То же, L=7,5м	1	2		
		Электроустановочные изделия				
32	ГОСТ 7397-76	Выключатель однополюсный инд. 02620	1	1		
		Изделия заводов ГЭМ				
33		Коробка У614У2	2	4		
34		Коробка У994IP54	3	3		
35		Коробка КОР-73	2	2		
36		Крюк У625	2	2		
37		Зажим К676	2	4		
35	ТУ36-1445-82	Муфта натяжная К804	4	8		
36		Подвес кольцевой ПКК-10	2	4		
37		Подвес скользящий ПСК-10	9	18		

ГИП	Жеребов		ТПР 411-1-0141.87 ЭМ
Н. отд.	Петунин		
Нач. отд.	Рогачев		Нижний склад мощностью 50 тыс. м³ древесины в год
Рук. гр.	Разуваева		
Инж.	Лабуенко	1987	Эстакада д. 7 разделки хлыстов размером 18х30м. (в железобетонных конструкциях)
Привязан			Ст.	Лист	Листов
			РП	4	
Инв. №			Спецификация к чертежу Эм-3.	СОЮЗГИПРОЛЕСХОЗ

Копировал

Формат А2

Альбом I

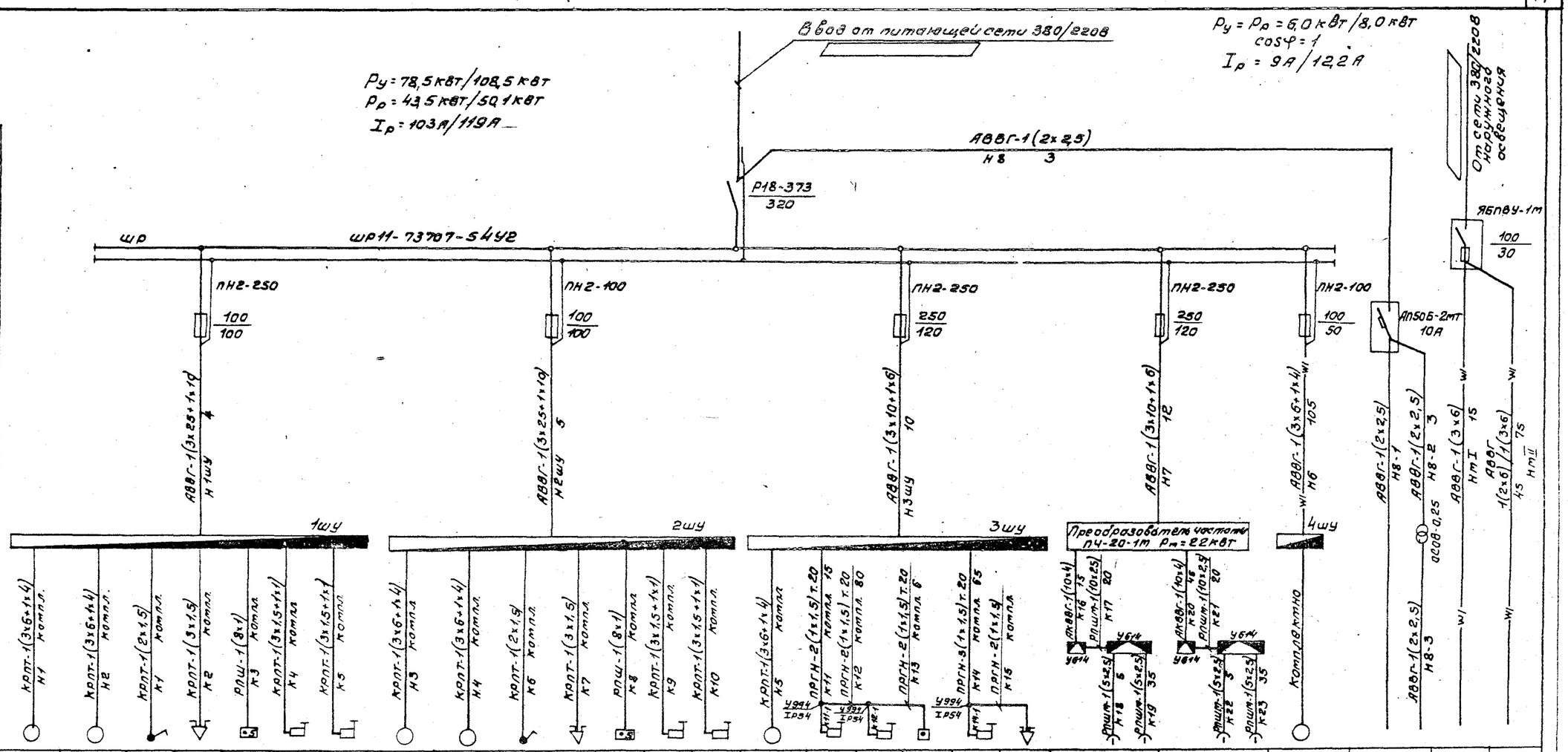

Данные питающей сети	Аппарат на вводе Тип, Iном, А Расцепитель, А	Распределительный пункт	Обозначение, тип, напряжение, Руст, кВт Iрасч, А	Аппарат отходящей линии	Тип; Iном, А Расцепитель или плавкая вставка	Марка и сечение проводника	Обозначение участка сети; длина, м Обозначение трубы на плане по стандарту; длина, м	Шкаф управления	Обозначение; тип; Iном, А; Расцепитель; Уставка теплового реле, А	Марка и сечение проводника	Обозначение участка сети; длина, м. Обозначение трубы на плане по стандарту; длина, м	Условное изображение																							
Электроприемник	Номер по плану	1	2	пс	с	пу	1ву	2ву	3	4	пс	с	пу	3ву	4ву	5	SQ2	SQ3	SQ4	SQ1	НА			6	—	MI	MII
	Тип	4А180М4У3	4А180М4У3						4А180М4У3	4А180М4У3						4А180М6У3											
	Рном, кВт	15,0	15,0						15,0	15,0						18,5						3,0+3,0	3,0+3,0	7,5	0,5	4,0	2,0/4,0
	Ток, А Iном	32	32						32	32						36,6						~22	~22	15,2	2,3	8,1	9,1/9,1
	Ток, А Iпуск	192	192						192	192						260						70	70	114	—	—	—
	Наименование механизма	Разгрузочно-растаскивающее устройство РРУ-10т							Разгрузочно-растаскивающее устройство РРУ-10т							Лесотранспортер продольный одноцепной Б-22У-1А						Пилы электромоторные ЭПЧ-3		Погрузчик скиповый ЛВ-175	Освещение электропомещения	Светильники ИСУ01-2000-001 на мачтах I и II	
Обозначение чертежа электрической схемы		РРУ.10т.000 Э4							РРУ.10т.000 Э4							Б-22У-1А.00.000 Э4								ЛВ-175.000.ЭЗ	—	—	

В числителе приведены данные для одной эстакады, в знаменателе - для двух эстакад.

ГИП	Жердев		
Н.контр.	Петухин		
Нач.отд.	Расачев		
Рук.гр.	Раздвоева		
Инж.	Лодягина		1987

Привязан

Инв. №

ТПР 411-1-0141.87 ЭМ

Нижний склад мощностью 50 тыс. м3 древесины в год

Эстакада для раздолки хлыстов размером 18х30 м (в железобетонных конструкциях)

Схема принципиальная питающей и распределительной сети.

Стадия	Лист	Листов
РП	5	

СОЮЗГИПРОЛЕСХОЗ

Копировал Гнедых

Формат А2

Альбом I

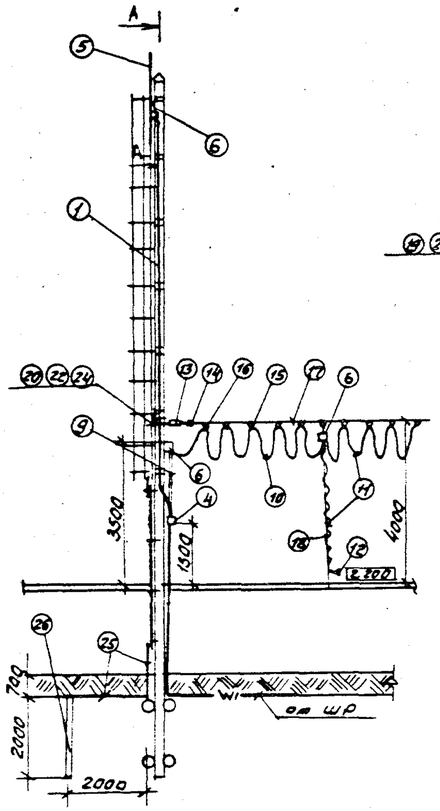

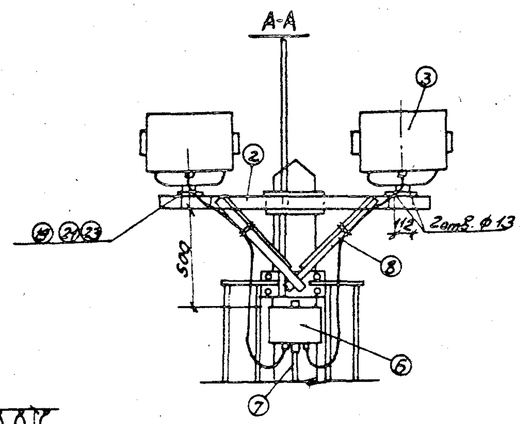

Мачта служит для установки двух светильников ИСУ01-2000 и концевого крепления троса для подвески гибкого кабеля с муфтами подключения электропил. Стрела провеса троса (ф8) с кабелями принята равной 0,5 м при 0°С.

Для доступа к светильникам предусмотрена лестница с ограждением.

Защита от прямых ударов молнии выполняется посредством молниеотвода с заземляющим устройством, импульсное сопротивление которого должно быть не более 20 Ом.

Количество электродов уточняется при привязке проекта.

Металлические корпуса электрооборудования, установленного на мачте, а так же трос для подвеса кабеля должны быть присоединены к молниеотводу мачты.

Марка поз.	Обозначение	Наименование	Кол.	Масса ед., кг	Примечание
1	Лист АС-5	Мачта деревянная, h=15м	1		
2	Лист АС-5	Траверса	1		
3	ТУ16-535.527-76	Светильник ИСУ01-	2		
		-2000-002-У1			
4	ТУ16-522.139-78	Выключатель авто-	1		
		матический			
		АП50Б3МТУ2.2,ЭР54 10×3,5			
		в металлической			
		оболочке			
5	Лист АС-6	Молниеотвод	1		
6	ТУ36-12-80	Коробка клеммная	3		
		У614АУ2			
7	ГОСТ 16442-80*	Кабель АВВГ-1(3×4)	10м		
8	ГОСТ 15150-69	Кабель КПГ-3×2,5	4м		
9	ГОСТ 1508-78Е	Кабель АКВВГ-10×4	15м		
10	ГОСТ 5783-79*Е	Кабель РПШМ-10×2,5	20м		
11	ГОСТ 5783-79*Е	Кабель РПШМ-5×2,5	40м		
12		Разъем штепсельный	2		Комплект с заземлением
13	ТУ36-1445-82	Муфта натяжная	2		
14	ТУ36-1445-82	Зажим тросовый	2		
15		Подвес скользящий	15		
16		Подвес концевой	2		
17		Катанка ф8(трос)	30м		
18		Канат ф1,8	10м		
19	ГОСТ 7798-80	Болт М12×35	4		
20	ГОСТ 7798-80	Болт М20×300	2		
21	ГОСТ 5915-70	Гайка М12	4		
22	ГОСТ 5915-70	Гайка М20	2		
23	ГОСТ 8402-70	Шайба 12	4		
24	ГОСТ 8402-70	Шайба 20	2		
25	ГОСТ 2590-71	Сталь ф10	3м		
25	ГОСТ 2590-71	Сталь ф10	▭		

▭ Заполняется при привязке проекта

ГИП	Жердев			ТПР 411-1-0141.87	ЭМ
Н.контр.	Ветунин			Нижний склад мощностью 50 тыс. м³ древесины в год	
Нач.отд.	Рогачев				
Рук.гр.	Розуванова				
Ст.инж.	Рутянцева		1987	Эстакада для разделки хлыстов разтером 18×30 м (в железобетонных конструкциях)	Стадия: РП; Лист: 6; Листов:
Привязан				Прожекторная мачта, совмещенная с молниеотводом.	СОЮЗГИПРОЛЕСХОЗ
Инв. №					

Копировал

Формат А2

Альбом I

Позиция	Наименование и техническая характеристика оборудования и материалов. Завод-изготовитель (для импортного оборудования - страна, фирма)	Тип, марка оборудования. Обозначение документа и номер опросного листа	Единица измерения: Наименование	Единица измерения: Код	Код завода-изготовителя	Код оборудования, материала	Цена единицы оборудования, тыс. руб.	Количество	Масса единицы оборудования, кг
1	2	3	4	5	6	7	8	9	10
	1. Оборудование и материалы, поставляемые заказчиком								
	1.1. Оборудование и изделия, распределяемые по линии комплектующих организаций								
	1.1.1. Автоматический выключатель трехполюсный, 380В в металлической оболочке IP54	АП50Б-3МТ У2 10х3,5 ТУ16-522.139-78	шт.	796				2/2	
	1.1.2. Автоматический выключатель двухполюсный 220В	АП50Б-2МТ У2 1,6х3,5	шт.	796				1/1	
	1.1.3. Трансформатор понижающий 220/36В 250ВА	ОСОВ-0,25 ТУ16-517.701-73	шт.	796				1/1	
	1.1.4. Шкаф распределительный на 50 отходящих линий с предохранителями:	ШРН-73707-54 У2	шт.	796				1/1	
	ПН2-250 ток плавкой вставки 120А - 2 шт.	ТУ16-536.506-76							
	ПН2-100 ток плавкой вставки 100А - 2 шт.								
	ПН2-100 ток плавкой вставки 50А - 2 шт.								

В числителе приведены данные для одной эстакады
В знаменателе - для двух эстакад.

Инв. №			
ГИП	Жердев		
Н.контр.	Петунин		
Нач.отд.	Рогачев		
Рук.гр.	Разубаева		
Инж.	Любягина		1987

Привязан

ТПР 411-1-0141.87 ЭМ.СО

Спецификация оборудования

Стадия	Лист	Листов
РП	1	5

СОЮЗГИПРОЛЕСХОЗ

Копировал Пискун Формат А3

Альбом I

Позиция	Наименование и техническая характеристика оборудования и материалов. Завод-изготовитель (для импортного оборудования - страна, фирма)	Тип, марка оборудования. Обозначение документа и номер опросного листа	Единица измерения: Наименование	Единица измерения: Код	Код завода-изготовителя	Код оборудования, материала	Цена единицы оборудования, тыс. руб.	Количество	Масса единицы оборудования, кг
1	2	3	4	5	6	7	8	9	10
	1.1.5. Ящик силовой с трехполюсным блоком „Предохранитель - выключатель", Iном = 100А, Iпл.вст. = 30А	ЯБПВУ-1МУ3	шт.	796				1/1	
	1.1.6. Светильник для наружного освещения с галогенной лампой мощностью 2000 Вт, 220В	ИСУО4-2000-002-У1 ТУ16-535.527-76	шт.	796				3/4	
	1.1.7. Светильник подвесной для лампы накаливания	НЮЛЯ-200/250-03 ОСТ16.0.535.046-79	шт.	796				2/2	
	1.1.8. Лампа кварцевая галогенная 220В, 2000Вт	КГ220-2000-4	шт.	796				3/4	
	1.1.9. Лампа накаливания общего назначения 220-230В, 100Вт	Б220-230-100	шт.	796				2/2	

Привязан

Инв. №

ТПР 411-1-0141.87 ЭМ.СО

Лист 2

Копировал Пискун Формат А3

Альбом I

Позиция	Наименование и техническая характеристика оборудования и материалов. Завод-изготовитель (для импортного оборудования - страна, фирма)	Тип, марка оборудования. Обозначение документа и номер опросного листа	Единица измерения: Наименование	Единица измерения: Код	Код завода-изготовителя	Код оборудования, материалов	Цена единицы оборудования, тыс. руб.	Количество	Масса единицы оборудования, кг
1	2	3	4	5	6	7	8	9	10
	Кабели, провода								
	Кабели силовой с алюминиевыми жилами								
	без защитного покрова	ГОСТ 16442-80*							
	1.1.10. 3х25+1х10-0,66	АВВГ	км	008				4/9	
	1.1.11. 3х10+1х6-0,66	АВВГ	км	008				22/22	
	1.1.12. 3х6+1х4-0,66	АВВГ	км	008				75/105	
	1.1.13. 3х6-0,66	АВВГ	км	008				15/75	
	1.1.14. 2х6-0,66	АВВГ	км	008				45/-	
	1.1.15. 3х4-0,66	АВВГ	км	008				20/20	
	1.1.16. 3х2,5-0,66	АВВГ	км	008				2/2	
	1.1.17. 2х2,5-0,66	АВВГ	км	006				8/8	
	1.1.18. Кабели контрольный с алюминиевыми	АКВВГ							
	жилами 10х4	ГОСТ 1508-78*Е	км	008				15/60	
	Кабели контрольный гибкий	ГОСТ 5783-79*Е							
	1.1.19. 10х2,5	РПШМ	км	008				20/40	
	1.1.20. 5х2,5	РПШМ	км	008				40/80	
	1.1.21. Кабели силовой гибкий	ГОСТ 15150-69							
	3х2,5-0,66	КПГ	км	008					

Привязан

Инв. №

ТПР 411-1-0141.87 ЭМ СО Лист 3

Копировал Фимерия Формат А3

Альбом I

Позиция	Наименование и техническая характеристика оборудования и материалов. Завод-изготовитель (для импортного оборудования - страна, фирма)	Тип, марка оборудования. Обозначение документа и номер опросного листа	Единица измерения: Наименование	Единица измерения: Код	Код завода-изготовителя	Код оборудования, материала	Цена единицы оборудования, тыс. руб.	Количество	Масса единицы оборудования, кг
1	2	3	4	5	6	7	8	9	10
	2. Оборудование и материалы, поставляемые подрядчиком								
	Лесоматериалы круглые								
	2.1. Стойка деревянная ф 160мм, L = 8,0 м	–	шт.	796				-/1	
	2.2. То же ф 160мм, L = 7,5 м	–	шт.	796				1/2	
	Электроустановочные изделия								
	2.3. Выключатель однополюсный брызгозащи-	инд. 02620							
	щенный 250 В, 6А	ГОСТ 7397-76	шт.	796				1/1	
	Трубы стальные								
	2.4. Труба легкая водогазопроводная с								
	полностью сплющенным фатом с длинной								
	резьбой и муфтой Д-т-20х2,5	ГОСТ 3262-75	т	006				136/166	
	Изделия заводов ГЭМ								
	2.6. Коробка клеммная	У6144Г2	шт.	796				2/4	
	2.7. Коробка протяжная IP54	У994	шт.	796				3/3	
	2.8. Коробка ответвительная	КОР-73	шт.	796				2/2	
	2.9. Крюк	У625	шт.	796				2/2	

Привязан

Инв. №

ТПР 411-1-0141.87 ЭМ.СО Лист 4

Копировал Фимерия Формат А3

Альбом I

Позиция	Наименование и техническая характеристика оборудования и материалов. Завод-изготовитель (для импортного оборудования - страна, фирма)	Тип, марка оборудования. Обозначение документа и номер опросного листа	Единица измерения: Наименование	Единица измерения: Код	Код завода-изготовителя	Код оборудования, материала	Цена единицы оборудования, тыс.руб.	Количество	Масса единицы оборудования, кг
1	2	3	4	5	6	7	8	9	10
	2.10. Муфта натяжная	К 804	шт.	796				4/8	
	2.11. Зажим	п.676	шт.	796				2/4	
	2.12. Подвес концевого крепления	ПКК-10	шт.	796				2/4	
	2.13. Подвес скользящего крепления	ПСК-10	шт.	796				9/18	
	Прокат черных металлов								
	Сталь круглая	ГОСТ 2590-71							
	2.14. ф 10. т		т	006					
	2.15. ф 8 мм		т	006				45/90	

Привязан

Инв. №

ТПР 411-1-0141.87 ЭМ.СО Лист 5

Копировал Фирсов Формат А3

Альбом I

№ строки	Наименование материала и единица измерения	Код материала	Код ед. изм.	Количество: тип	Количество: инд.	Количество: всего
1	Прокат черных металлов					
2	Круг					
3	10, т	093300 0000	168	—	—	
4	Катанка					
5	8, т	093400 0000	168	—	—	0,02/0,04
6	Итого в натур. тонн в виде					
7	с учетом отходов (3,7%), т			—	—	
8	Всего натуральной стали					
9	класса С38/23, в том числе					
10	по укруп. тенному сортаменту:					
11	Сталь мелкосортная, т	093300 0000	168	—	—	
12	Катанка т	093400 0000	168	—	—	0,02/0,04
13	Трубы стальные					
14	Труба легкая водогазопро-					
15	водная с полностью					
15	сплющенным зратом					
17	с длинной резьбой и					
18	муфтой					
19	Д-т-20х2,5, км	130300000	008	—	—	36/166
20	т	130300 0000	168	—	—	0,25/0,21
21						
22						

Привязан

Инв. №

ГИП	Жердев		
Нач. пр.	Потулин		
Нач. отд.	Розачев		
Рук. гр.	Розуваев		
Инж.	Лазигин		1987

ТПР 411-1-0141.87 ЭМ.ВМ

ВМ по рабочим чертежам основного комплекта марки ЭМ.

Стадия	Лист	Листов
РП		1

СОЮЗГИПРОЛЕСХОЗ

Копировал Формат А4

Инв. № подл. | Подп. и дата | Взам. инв. №

45

Альбом I

Позиция	Наименование и техническая характеристика оборудования и материалов. Завод-изготовитель (для импортного оборудования - страна, фирма)	Тип, марка оборудования. Обозначение документа и номер опросного листа	Единица измерения		Код завода-изготовителя	Код оборудования, материала	Цена единицы оборудования, тыс. руб.	Количество	Масса единицы оборудования, кг
			Наименование	Код					
1	2	3	4	5	6	7	8	9	10
	Оборудование поставляемое заказчиком.								
5	Разгрузочно-растаскивающее устройство								
	Общее тяговое усилие - 98 кН	РРУ-10М	комп.	671				1	4200
	Объем разгружаемого воза - 32 м³								
	Мощность электродвигателей - 26 квт								
	Ореховское торфопредприятие								
6	Бревнотаска унифицированная	БГУ-1А	комп.	671				1	4300
	Длина транспортера - 120 м								
	Мощность привода - 18,5 квт								
	Тяговое усилие - 24 кН								
	Костромской судомеханический завод								
7	Погрузчик скиповой	ЛВ-175	комп.	671		ОКП 485138230 9		1	3600
	Мощность двигателя - 7,5 квт								
	Завод „Красный пресс" пос. Суда Вологодской обл.								

Привязан

Инв. №

ГИП	Жердев		03.03.87
Н.контр.	Березин		03.03.87
Нач.отд.	Рогачев		03.03.87
Гл.спец.	Березина		10.86
Рук.гр.	Бизяева		10.86
Ст.инж.	Усенко		10.86

ТПР 411-1-0141.87 ТХ.СО

Спецификация оборудования

Стадия	Лист	Листов
РП	1	2

СОЮЗГИПРОМЕСХОЗ

Копировал Фиедуя Формат А3

Альбом I

Позиция	Наименование и техническая характеристика оборудования и материалов. Завод-изготовитель (для импортного оборудования - страна, фирма)	Тип, марка оборудования. Обозначение документа и номер опросного листа	Единица измерения		Код завода-изготовителя	Код оборудования, материала	Цена единицы оборудования, тыс. руб.	Количество	Масса единицы оборудования, кг
			Наименование	Код					
1	2	3	4	5	6	7	8	9	10
б/н	Электромоторная пила	ЭПЧ-3	комп.	671				2	9,9
	Мощность электродвигателя - 3 квт								
	Ижевский машиностроительный завод по „Ижмаш"								
б/к	Преобразователь частоты тока	П420-М-1							
	Частота тока Гц: первичная - 50 Гц	50/400 У2	комп.	671				1	365
	вторичная - 400 Гц								
	Напряжение 380/230 В								
	Курский завод передвиж. эл. электроагрегатов								

Привязан

Инв. №

ТПР 411-1-0141.87 ТХ.СО Лист 2

Копировал Фиедуя Формат А3

Альбом I

№ строки	Наименование материала и единица измерения	Код материала	Код ед. изм.	Количество тип	Количество инд.	Количество всего
1	Цемент	573100				
2						
3	Портландцемент	573110				
4						
5	М 300, т	573113	168		3,75	3,79
6						
7	Итого цемента, приведен-					
8	ного к марке М400, т	573114	168		3,41	3,41
9						
10						
11	Инертные материалы:					
12						
13	Щебень, $м^3$	571110	113		13,43	13,43
14						
15	Песок строительный					
16	природный, $м^3$	571104	113		10,04	10,04
17						
18						
19						
20						

Примечание: В графе „тип" указано количество материалов, потребное для изготовления типовых и стандартных изделий, а в графе „инд." - индивидуальных (нетиповых) конструкций и изделий.

Привязан

Инв. №

ГИП	Жордев		
Н.контр.	Воронков		
Нач.отд.	Рогачев		
Ст.спец.	Богаенко		
Рук.гр.	Калоская		
Ст.инж.	Черкасова		

ТПР 411-1-0141.87 КЖ.ВМ 1

ВМ по рабочим чертежам основного комплекта марки КЖ. Монолитные конструкции.

Стадия	Лист	Листов
РП		1

СОЮЗГИПРОЛЕСХОЗ

Инв. № подл. | Подп. и дата | Взам. инв. №

Копировал Пикуля Формат А2

Альбом I

№ строки	Наименование материала и единица измерения	Код материала	Код ед. изм.	Количество тип	Количество инд.	Количество всего
1	Сталь для армирования					
2	железобетонных конструкций	093000				
3						
4	Сталь арматурная					
5	класса А-I, т	093009	168	0,76		0,76
6	ф 8	093009	168	0,62		0,62
7	ф 10	093009	168	0,14		0,14
8						
9	Сталь арматурная					
10	класса А-III, т	093004	168	3,25		3,25
11	ф 8	093004	168	1,17		1,17
12	ф 10	093004	168	0,024		0,024
13	ф 12	093004	168	0,54		0,54
14	ф 25	093004	168	1,52		1,52
15						
16	Всего стали для армирова-					
17	ния железобетонных					
18	конструкций, т	093000	168	4,01		4,01
19						
20						

Примечание: В графе „тип" указано количество материалов, потребное для изготовления типовых и стандартных изделий, а в графе „инд." - индивидуальных (нетиповых) конструкций и изделий.

Привязан

Инв. №

ГИП	Жордев		
Н.контр.	Воронков		
Нач.отд.	Рогачев		
Ст.спец.	Богаенко		
Рук.гр.	Калоская		
Ст.инж.	Черкасова		

ТПР 411-1-0141.87 КЖ.ВМ2

ВМ по рабочим чертежам основного комплекта марки КЖ. Сборные конструкции.

Стадия	Лист	Листов
	1	4

СОЮЗГИПРОЛЕСХОЗ

Инв. № подл. | Подп. и дата | Взам. инв. №

Копировал Пикуля Формат А4

Альбом I

№ строки	Наименование материала и единица измерения	Код материала	Код ед. изм.	Количество тип	Количество инд.	Количество всего
1	Проволока стальная					
2	низкоуглеродистая					
3	периодического профиля					
4	класса Вр-I, т	121400	168	0,104		0,104
5	ф 3÷5	121400	168	0,104		0,104
6						
7	Всего проволоки стальной					
8	низкоуглеродистой					
9	периодического профиля					
10	класса Вр-I, т	121400	168	0,104		0,104
11						
12	Сортовой прокат					
13	обыкновенного каче. тва					
14	(по профилям и маркам)					
15	ВСт3сп, т	093000	168	0,636		0,636
16	-8		168	0,16		0,16
17	-14		168	0,066		0,066
18	∟80×7		168	0,41		0,41
19						
20	Всего стали сортовой					
21	и проката листового					
22	в натуральном виде, т	093000	168	0,636		0,636
23						
24						

Привязан

Инв. №

ТПР 411-1-0141.87 КЖ.ВМ2

Лист 2

Копировал Пикуля Формат А4

Альбом I

№ строки	Наименование материала и единица измерения	Код материала	Код ед. изм.	Количество тип	Количество инд.	Количество всего
1	Итого стали для					
2	армирования ж. б. конструкций					
3	сортовой, проката листового					
4	в натуральной массе, т		168	4,76		4,76
5						
6	В том числе по					
7	укрупненному сортаменту:					
8	Катанка, т	093400	168	1,796		1,796
9	Сталь мелкосортная, т	093300	168	0,711		0,711
10	Сталь среднесортная, т	093200	168	1,515		1,515
11	Сталь крупносортная, т	093100	168	0,412		0,412
12	Сталь толстолистовая, т	097100	168	0,224		0,22
13	Проволока стальная					
14	низкоуглеродистая перио-					
15	дического профиля					
16	класса Вр-I, т	121400	168	0,104		0,104
17						
18	Итого стали приведенной					
19	к классу А-I, т		168	5,799		5,799
20						
21	Итого стали приведенной					
22	к классу Ст. 3, т		168	0,412		0,412
23	Итого стали приведенной					
24	к классам А-I и Ст.3, т		168	6,211		6,211

Привязан

Инв. №

ТПР 411-1-0141.87 КЖ.ВМ2

Лист 3

Копировал Пикуля Формат А4

Альбом I

№ строки	Наименование материала и единица измерения	Код материала	Код ед. изм.	Количество тип	Количество инд.	Количество всего
1	Цемент	573100				
2						
3	Портландцемент	573110				
4						
5	М300, т	573113	168		6,8	6,8
6	М400, т	573114	168		7,53	7,53
7						
8	Итого цемента, при-					
9	веденного к марке 400, т		168		13,65	13,65
10						
11						
12	Инертные материалы					
13						
14	Щебень, м³	571110	113		41,51	41,51
15						
16	Песок строительный,	571104				
17	природный м³		113		31,14	31,14
18						
19						
20						
21						
22						
23						
24						

Инв. № подл. | Подп. и дата | Взам. инв. №

Привязан

Инв. №

ТПР 411-1-0141.87 КЖ ВМ 2 Лист 4

Копировал Фикуин Формат А4

Альбом I

№ строки	Наименование материала и единица измерения	Код материала	Код ед. изм.	Количество тип	Количество инд.	Количество всего
1	Продукция лесозаготови-					
2	тельной и лесопильной					
3	деревообрабатывающей					
4	промышленности					
5						
6	Лесоматериалы круглые,					
7	используемые без перера-					
8	ботки (в круглом виде) м³	531400	113		49,92	49,92
9						
10	Пиломатериалы качест-					
11	венные (необрезные) м³	533100	113		70,0	70,0
12						
13	Расход материалов в					
14	круглом лесе, м³		113		154,9	154,9
15						
15	Изделия металлические,					
17	приведенные к стали					
18	марки Ст. 3, т		168	—	2,18	2,18
19						
20						

Примечание: В графе „тип" указано количество материалов, потребное для изготовления типовых и стандартных изделий, а в графе „инд." - индивидуальных (нетиповых) конструкций и изделий.

Инв. № подл. | Подп. и дата | Взам. инв. №

Привязан

Инв. №

ГИП	Жердев		
Н.контр.	Воронков		
Нач.отд.	Рогачев		
Гл.спец.	Богаенко		
Рук.гр.	Нальская		

ТПР 411-1-0141.87 ГД.ВМ4

ВМ по рабочим чертежам основного комплекта марки КД. Деревянные конструкции.

Стадия	Лист	Листов
РП		1

СОЮЗГИПРОЛЕСХОЗ

Копировал Фикуин Формат А4

Альбом I

№ строки	Наименование материала и единица измерения	Код материала	Код ед. изм.	Количество тип	Количество инд.	Количество всего
1	Цемент	573100				
2						
3	Портландцемент	573110				
4						
5	М300, т	573113	168		0,456	0,456
6	М400, т	573114	168		0,81	0,81
7						
8	Итого цемента, приве-					
9	денного к марке					
10	400, т		168		1,22	1,22
11						
12	Инертные материалы:					
13						
14	Щебень, м³	571110	113		2,02	2,02
15	Песок строительный,					
16	природный, м³	571104	113		1,51	1,51
17						
18	Изделия металлические,					
19	приведенные к стали					
20	марки Ст. 3, т		168		0,1	0,1

Примечание: В графе „тип" указано количество материалов, потребное для изготовления типовых и стандартных изделий, а в графе „инд." - индивидуальных (нетиповых) конструкций и изделий.

Инв. № подл. | Подп. и дата | Взам. инв. №

Привязан

Инв. №

ГИП	Жердев		
Н.контр.	Воронков		
Нач.отд.	Рогачев		
Гл.спец.	Богаенко		
Рук.гр.	Нальская		

ТПР 411-1-0141.87 АС.ВМ4

ВМ по рабочим чертежам основного комплекта марки АС.

Стадия	Лист	Листов
РП	1	2

СОЮЗГИПРОЛЕСХОЗ

Копировал Фикуин Формат А4

Альбом I

№ строки	Наименование материала и единица измерения	Код материала	Код ед. изм.	Количество тип	Количество инд.	Количество всего
1	Продукция лесозаготови-					
2	тельной и лесопиль-					
3	ной деревообрабаты-					
4	вающей промышлен-					
5	ности					
6						
7	Лесоматериалы круглые,					
8	используемые без пере-					
9	работки (в круглом					
10	виде) м³	531400	113		7,48	7,48
11						
12	Пиломатериалы ка-					
13	чественные (необрез-					
14	ные) м³	533100	113		0,33	0,33
15						
16	Расход материалов					
17	в круглом лесе, м³		113		8,0	8,0
18						
19	Изделия металлические,					
20	приведенные к стали,					
21	марки Ст. 3, т		168		0,3	0,3
22						
23	Рубероид, м²	577402	055		93,3	93,3
24						

Инв. № подл. | Подп. и дата | Взам. инв. №

Привязан

Инв. №

ТПР 411-1-0141.87 АС.ВМ4 Лист 2

Копировал Фикуин Формат А4

Отпечатано в ПИ-ие "Союзгипролесхоз" Зак. 604 Тир. 200