ТИПОВАЯ ДОКУМЕНТАЦИЯ НА КОНСТРУКЦИИ, ИЗДЕЛИЯ И УЗЛЫ ЗДАНИЙ И СООРУЖЕНИЙ

СЕРИЯ 7.411-1

ИЗДЕЛИЯ И УЗЛЫ ИНЖЕНЕРНОГО ОБОРУДОВАНИЯ ПЫЛЕУЛАВЛИВАЮЩИХ СООРУЖЕНИЙ ДЕРЕВООБРАБАТЫВАЮЩИХ ПРОИЗВОДСТВ

ВЫПУСК 1-15

ЦИКЛОНЫ УЦ-560

РАБОЧИЕ ЧЕРТЕЖИ

Т.1-15

Инв. № 8/581-07

ТИПОВАЯ ДОКУМЕНТАЦИЯ НА КОНСТРУКЦИИ, ИЗДЕЛИЯ И УЗЛЫ ЗДАНИЙ И СООРУЖЕНИЙ

СЕРИЯ 7.411-1

ИЗДЕЛИЯ И УЗЛЫ ИНЖЕНЕРНОГО ОБОРУДОВАНИЯ ПЫЛЕУЛАВЛИВАЮЩИХ СООРУЖЕНИЙ ДЕРЕВООБРАБАТЫВАЮЩИХ ПРОИЗВОДСТВ

ВЫПУСК 1-15

Циклоны УЦ-560

РАБОЧИЕ ЧЕРТЕЖИ

РАЗРАБОТАНЫ
ПРОЕКТНЫМ ИНСТИТУТОМ
„ГИПРОДРЕВПРОМ"
ГЛАВНЫЙ ИНЖЕНЕР ИНСТИТУТА
В.И. ПАХОМОВ
ГЛАВНЫЙ ИНЖЕНЕР ПРОЕКТА
А.Н. АЛЕКСАНДРОВ

УТВЕРЖДЕНЫ
МИНЛЕСБУМПРОМОМ СССР
ПРОТОКОЛ ОТ 15 ИЮЛЯ 1986 г.
ВВЕДЕНЫ В ДЕЙСТВИЕ
„ГИПРОДРЕВПРОМОМ"
ПРИКАЗ N90 ОТ 31 ИЮЛЯ 1986 г.

кф ЦИТП инв N 21581-07

Выпуск 1-15

Серия 7.411-1

Содержание

Обозначение	Наименование	стр
УЦ560.00.00.00	Содержание Циклон УЦ560	2
УЦ560.00.00.00.СБ	Циклон УЦ560. Сборочный чертеж	3
УЦ560.00.00.00 СБ УЦ560.00.00.01 УЦ560.01.00.00	Циклон УЦ560 Сборочный чертеж Прокладка Конус в сборе	4
УЦ560.01.00.00СБ	Конус в сборе. Сборочный чертеж	5
УЦ560.01.00.01 УЦ560.01.00.02	Конус Фланец	6
УЦ560.02.00.00 УЦ560.02.00.01	Цилиндр внешний Цилиндр	7
УЦ560.02.00.00.СБ	Цилиндр внешний. Сборочный чертеж	8
УЦ560.02.00.02 УЦ560.02.00.05	Лист верхний Ребро	9
УЦ560.02.00.04 УЦ560.02.00.07 УЦ560.02.01.00.СБ	Сектор Стенка боковая Фланец. Сборочный чертеж	10
УЦ560.02.01.00 УЦ560.03.00.01	Фланец Лист нижний	11
УЦ560.03.00.00.СБ	Цилиндр внутренний. Сборочный чертеж	12
УЦ560.03.00.00 У560.00.00.00	Цилиндр внутренний Улитка с клапаном	13
У560.00.00.00СБ	Улитка с клапаном Сборочный чертеж	14
У560.01.00.00 У560.01.00.01 У560.01.00.00.СБ	Клапан противовзрывной Скоба Клапан противовзрывной Сборочный чертеж	15
У560.01.00.02 У560.01.00.03 У560.01.00.04 У560.01.00.05	Петля левая Петля правая Платик Стержень	16
У560.01.00.06 У560.01.00.07 У560.01.00.08 У560.01.00.09	Шайба Стенка Шибер Прокладка	17
У560.02.00.00 У560.02.00.02 ЗТ560.00.00.02	Улитка Стенка боковая Лапа	18
У560.02.00.00.СБ	Улитка. Сборочный чертеж	19
У560.02.00.01 ЗТ560.00.00.00	Стенка Зонт	20
ЗТ560.00.00.00 СБ ЗТ560.00.00.01	Зонт Сборочный черт. Колпак	21

Форм.	Зона	Поз.	Обозначение	Наименование	Кол.	Примечание
				Документация		
*)			УЦ550.00.00.00.СБ	Сборочный чертеж		*) А2; А3
			Серия 7.411-1	Циклоны. Указания по изготовлению и подбору материалов для проектирования		Выпуск 1-0
				Сборочные единицы		
84		1	УЦ560.01.00.00	Конус в сборе	1	
84		2	УЦ560.02.00.00	Цилиндр внешний	1	
				Детали		
84		3	УЦ560.00.00.01	Прокладка	1	
		4	-01	Прокладка	1	
				Стандартные изделия		
				Болты ГОСТ 7798-70		
		5		М10х30	12	
		6		М10х40	4	
		7		Гайка М10 ГОСТ5915-70	16	

Инв. N подл. | Подпись и дата | Взам. инв. N | Инв. N дубл. | Подп. и дата

Изм.	Лист	№ докум.		
Разраб.		Бух		7.86
Пров.		Шинкова		7.86
Н. контр.		Дубровская		07.86
Утв.		Войсенберг		07.86

УЦ 560.00.00.00

Циклон УЦ 560

Лит.	Лист	Листов
	1	2

Гипродревпром г. Москва

Формат А4

Форм.	Зона	Поз.	Обозначение	Наименование	Кол.	Примечание
				Переменные данные для исполнений:		
				УЦ560.00.00.00		
				Сборочные единицы		
84		8	УЦ560.03.00.00	Цилиндр внутренний	1	
				УЦ560.00.00.00-01		
				Сборочные единицы		
		8	УЦ560.03.00.00-01	Цилиндр внутренний	1	
				УЦ560.00.00.00-02		
				Сборочные единицы		
		8	УЦ560.03.00.00-02	Цилиндр внутренний	1	
				УЦ560.00.00.00-03		
				Сборочные единицы		
		8	УЦ560.03.00.00.03	Цилиндр внутренний	1	

Инв. N подл. | Подпись и дата | Взам. инв. N | Инв. N дубл. | Подп. и дата

Изм.	Лист	N докум.	Подп.	Дата

УЦ560.00.00.00

21581-07

Лист 2

Формат А4

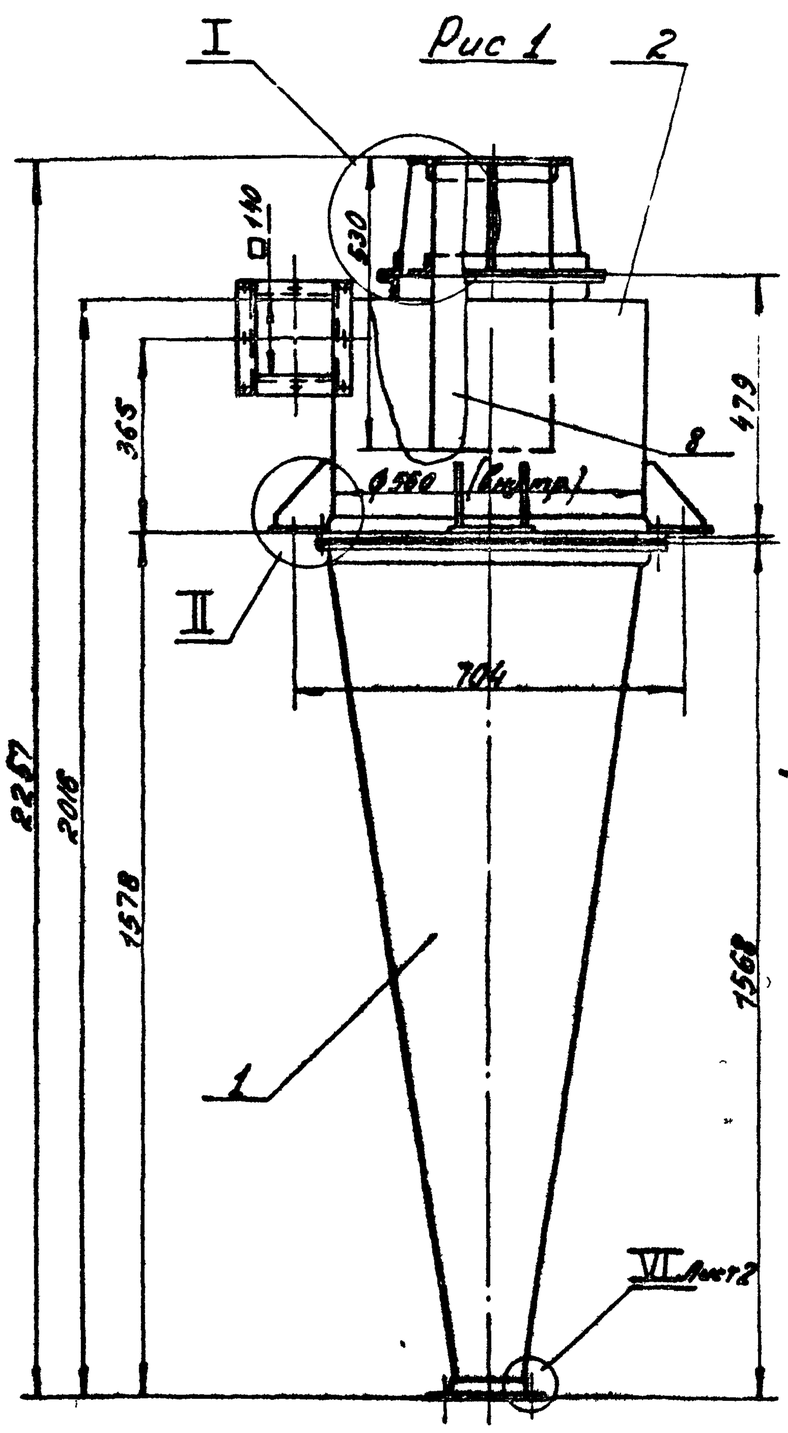

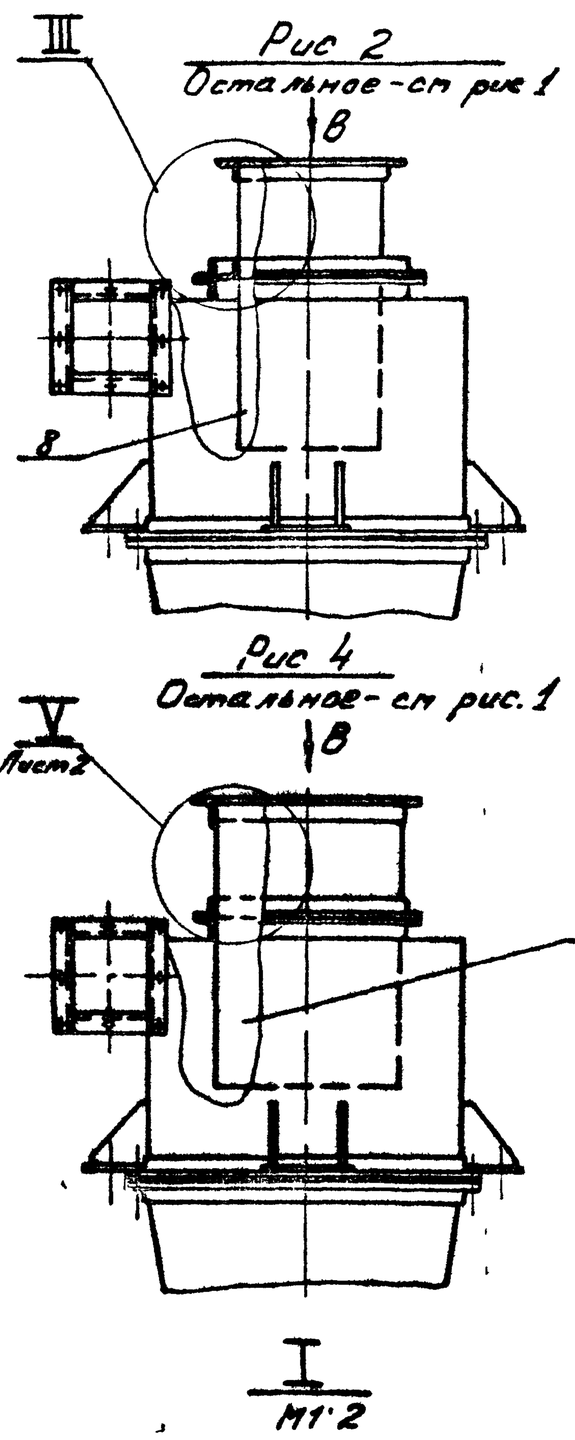

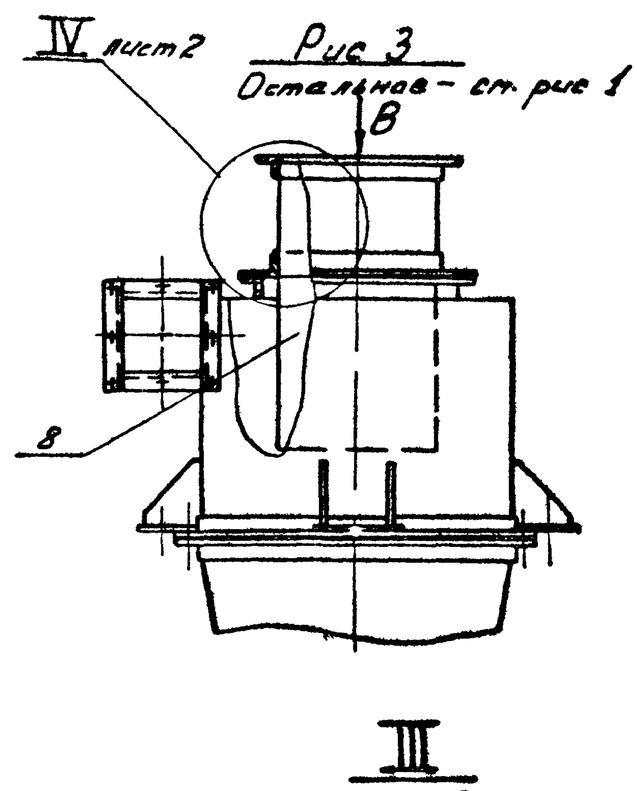

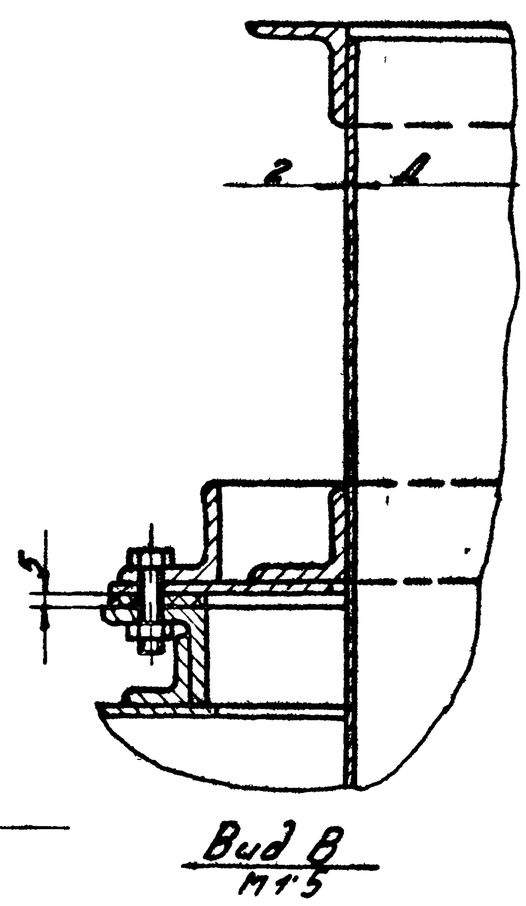

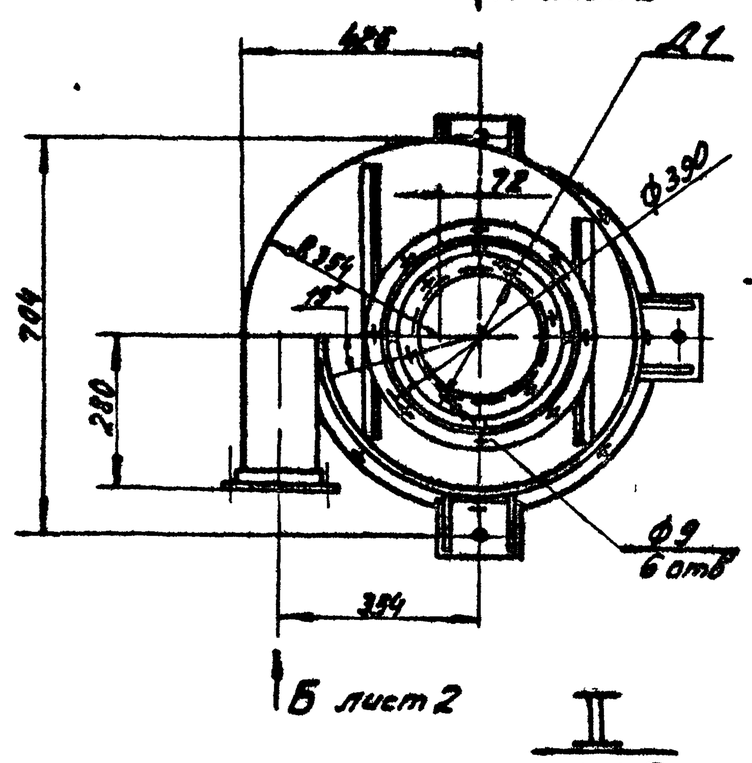

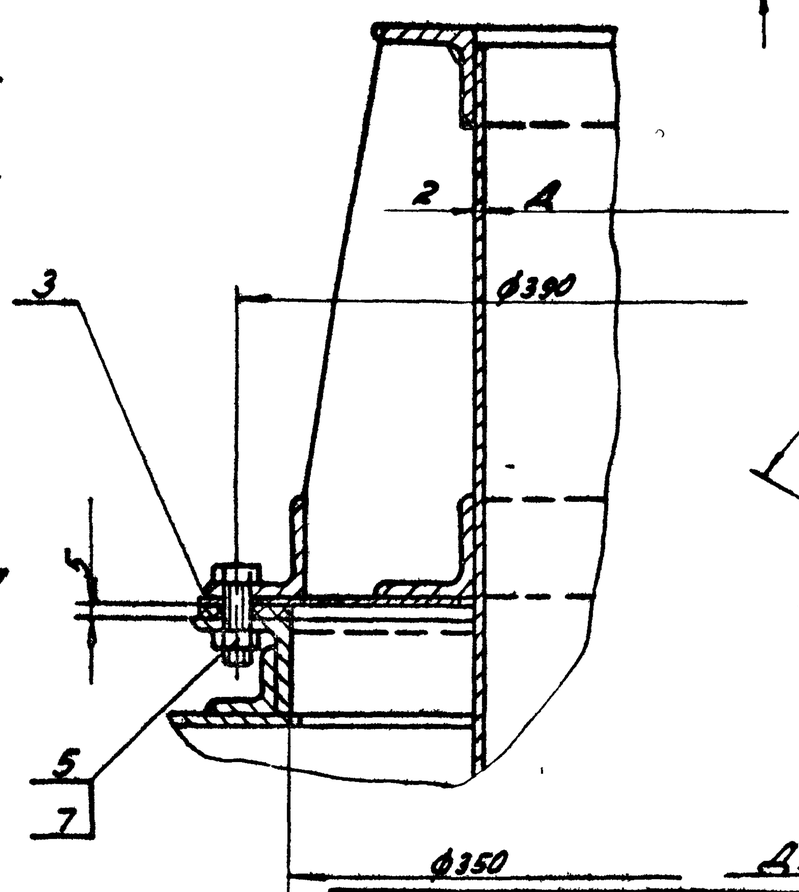

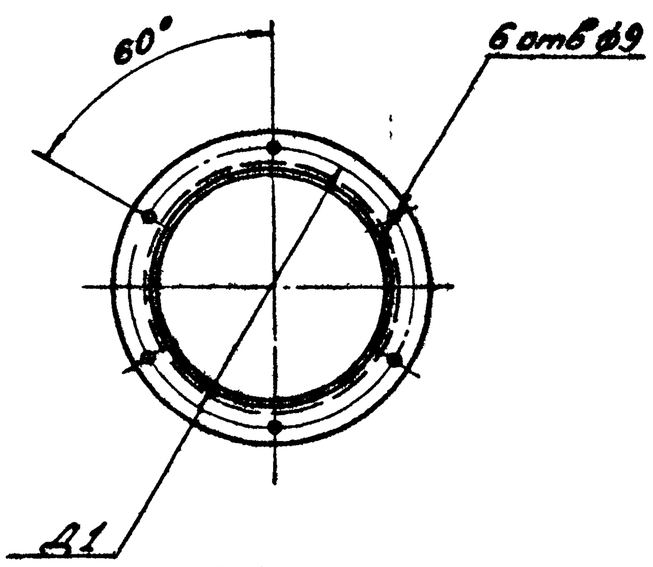

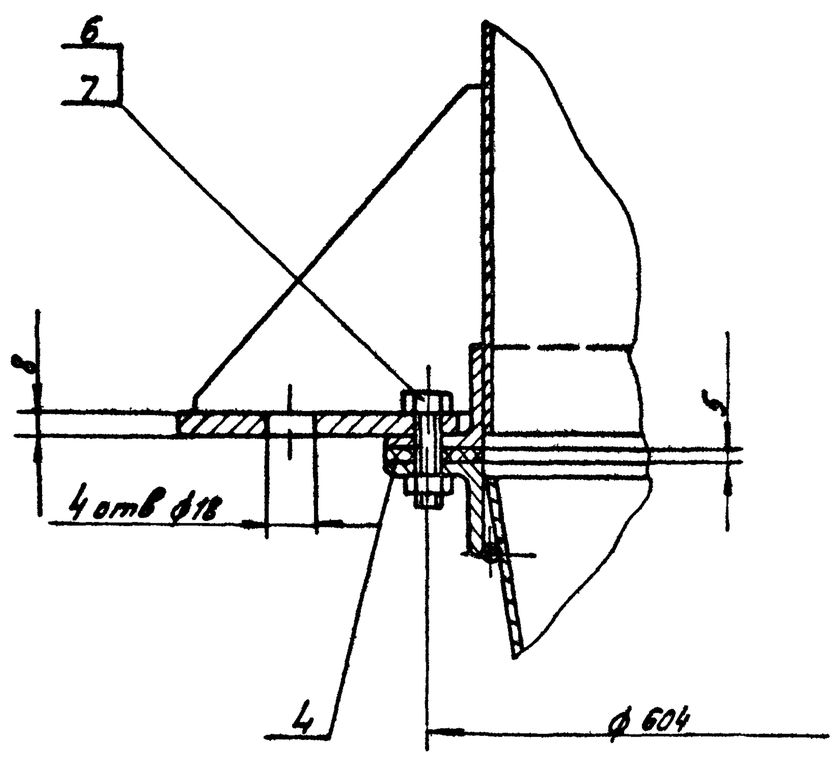

Обозначение	Шифр	Рис	Размеры, мм Д	Размеры, мм Д1	Масса, кг
УЦ560 00 00 00	УЦ560-1	1	213	257	82
-01	УЦ560-2	2	252	296	83,5
-02	УЦ560-3	3	294	338	83,3
-03	УЦ560-4	4	336	380	83

1 Указания по подбору циклонов см Выпуск 1-0

2 $\pm \frac{t_3}{2}$

21581-07 3

Изм.	Лист	№ докум.	Подпись	Дата	УЦ 560 00 00 00 СБ			
Разраб.		Бух		7.86	Циклон УЦ560 Сборочный чертеж	Лит.	Масса	Масш.
Пров.		Шиманова		7.86			см табл	—
Т.контр.						Лист 1	Листов 2	
Н.контр.		Дубровский		07.86		Гипродревпром г. Москва		
Утв.		Вайгенброз		07.86				

Формат А2

Инв.№ подл. | Подпись и дата | Взам.инв.№ | Инв.№ дубл. | Подпись и дата

УЦ560 00 00 00 СБ

Серия 7.411-1 Выпуск 1-15

IV лист 1
М1:2

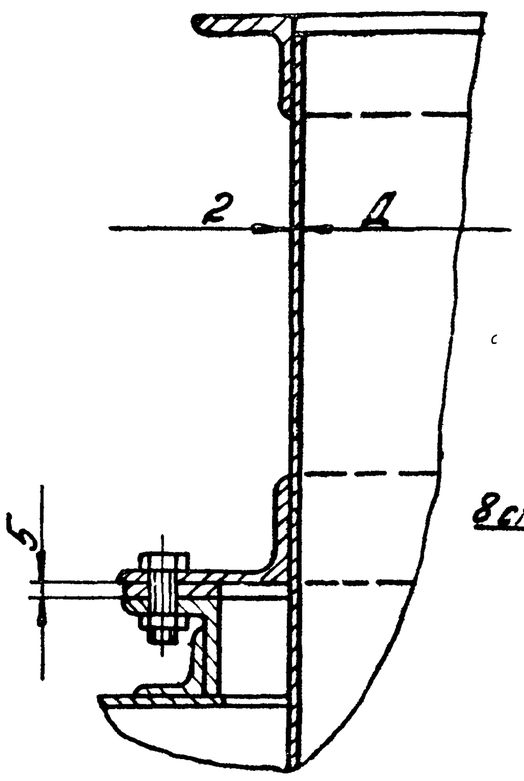

Вид Б лист 1
М1:2,5

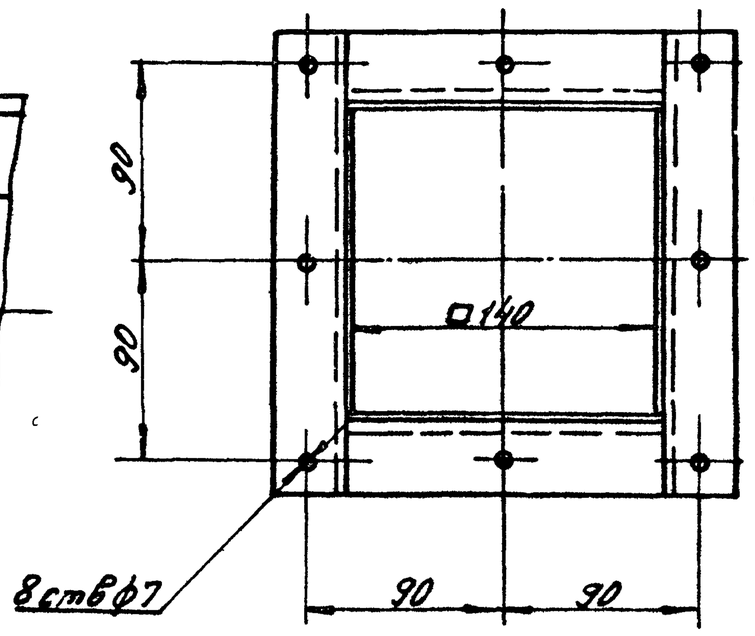

V лист 1
М1:2

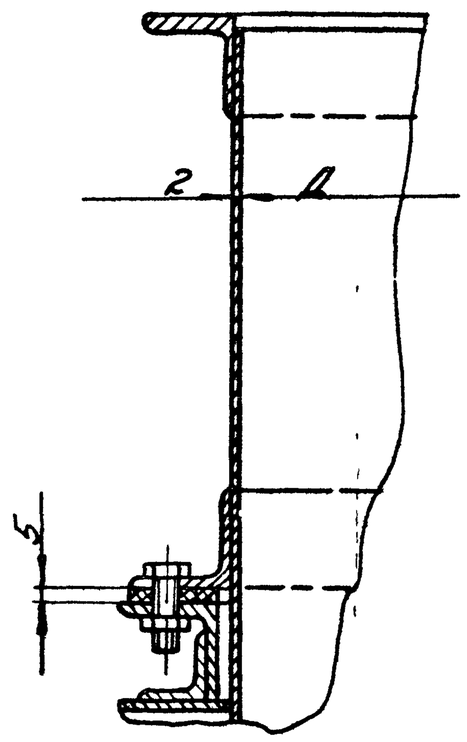

VI лист 1
М1:1

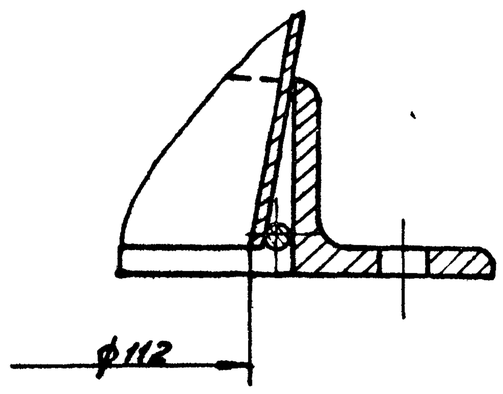

Вид А лист 1
М1:5

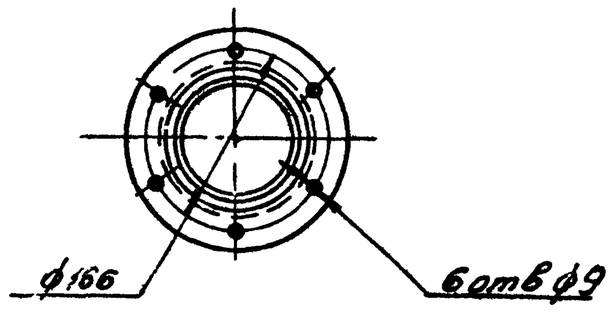

Изм.	Лист	№ докум.	Подп.	Дата	УЦ560 00 00 00 СБ	Лист 2

Формат А3

10 00 00 095ПК

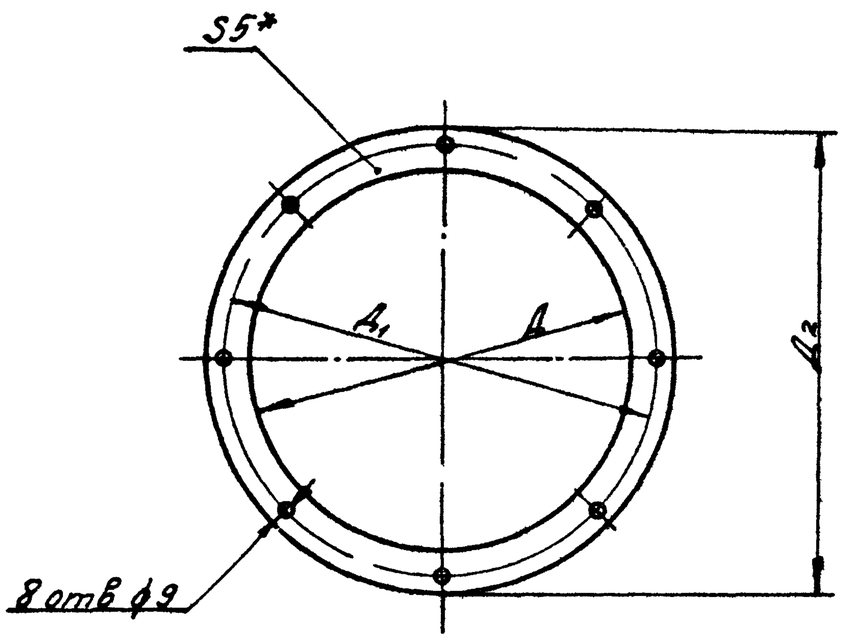

*Размер для справок

Обозначение	Размеры, мм			Масса, кг
	Д	Д1	Д2	
УЦ560 00 00 01	350	390	420	0,3
-01	564	604	632	0,47

Изм.	Лист	№ докум.	Подп.	Дата	УЦ 560.00.00.01			
Разраб.	Бух			7.86	Прокладка	Лит	Масса	Масш.
Пров.	Шинакова			7.86			см табл	—
Т.контр.						Лист	Листов 1	
Н.контр.	Шинакова			7.86	Пластина I, лист ТМКЦ-С1-5 ГОСТ 7338-77	Гипродревпром г Москва		
Утв.	Шинакова			7.86				

Формат А4

Форм.	Зона	Поз.	Обозначение	Наименование	Кол.	Примечание
				Документация		
А4			УЦ560 01 00.00 СБ	Сборочный чертеж		
				Детали		
А3		1	УЦ560 01 00 01	Конус	1	
А3		2	УЦ560 01 00 02	Фланец	1	
		3	-10	Фланец	1	
Б4		4	УЦ560 01 00.03	Кольцо		
				Проволока 5-I		
				ГОСТ 3282-74		
				ℓ=380±1мм	1	0,06кг
Б4		5	УЦ560 01 00.04	Кольцо		
				Проволока 5-I		
				ГОСТ 3282-74		
				ℓ=1755±1мм	1	0,27кг

4

21581-07

Изм.	Лист	№ докум.	Подп.	Дата	УЦ 560 01 00.00			
Разраб.	Бух			7.86	Конус в сборе	Лит	Лист	Листов
Пров.	Шинакова			7.86				1
Н.контр.	Шинакова			7.86		Гипродревпром г Москва		
Утв.	А.Добровский			07.86				

Формат А4

Серия 7.411-1 Выпуск 1-15

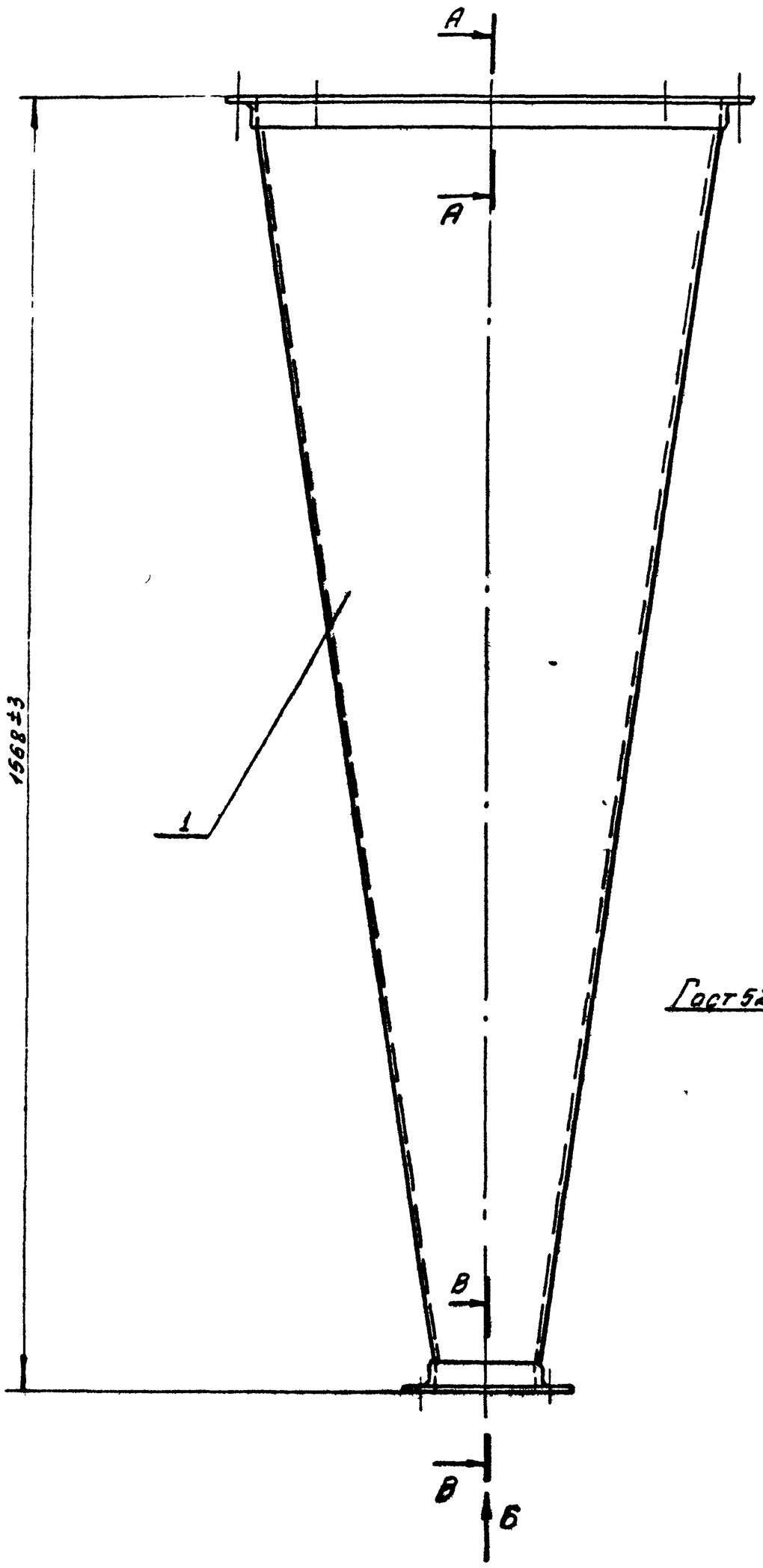

Вид Б
М1:2

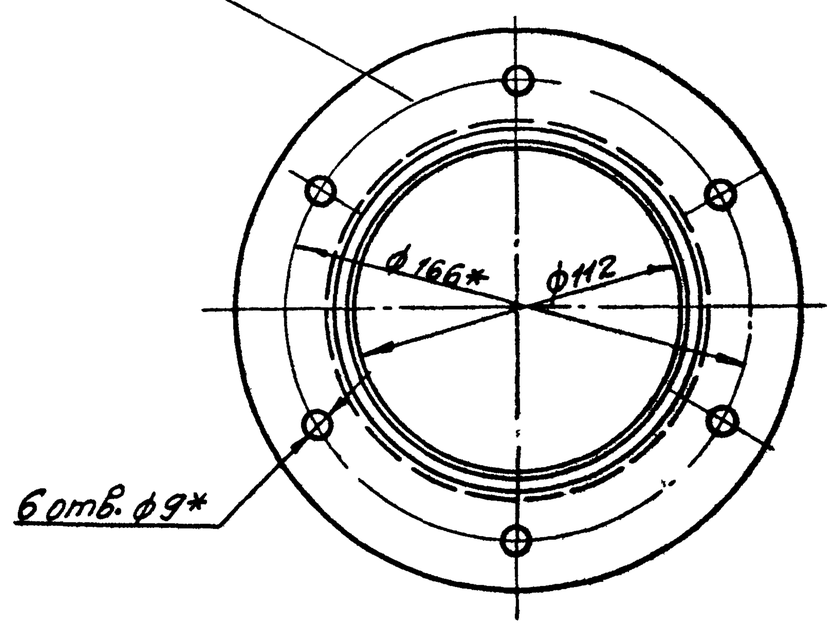

А-А
М1:1

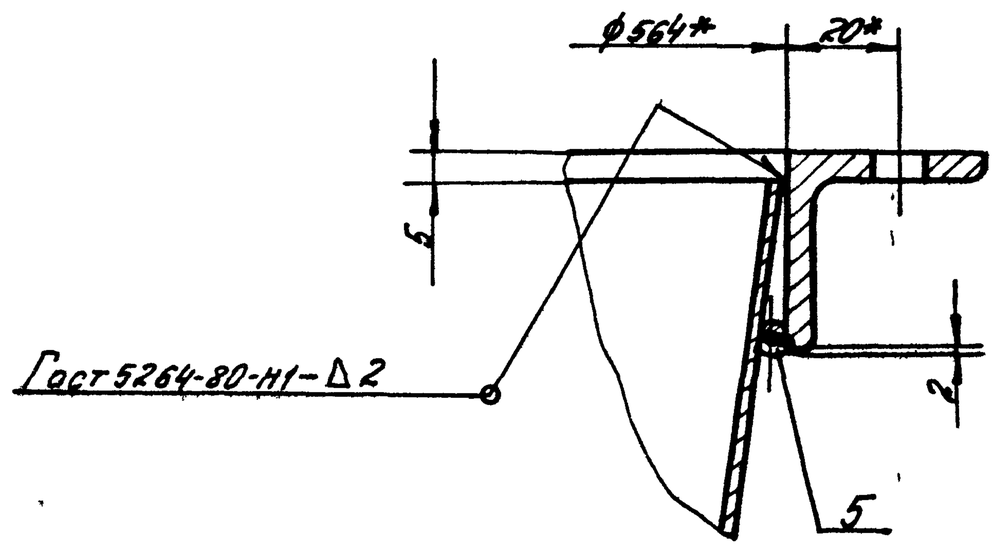

В-В
М1:1

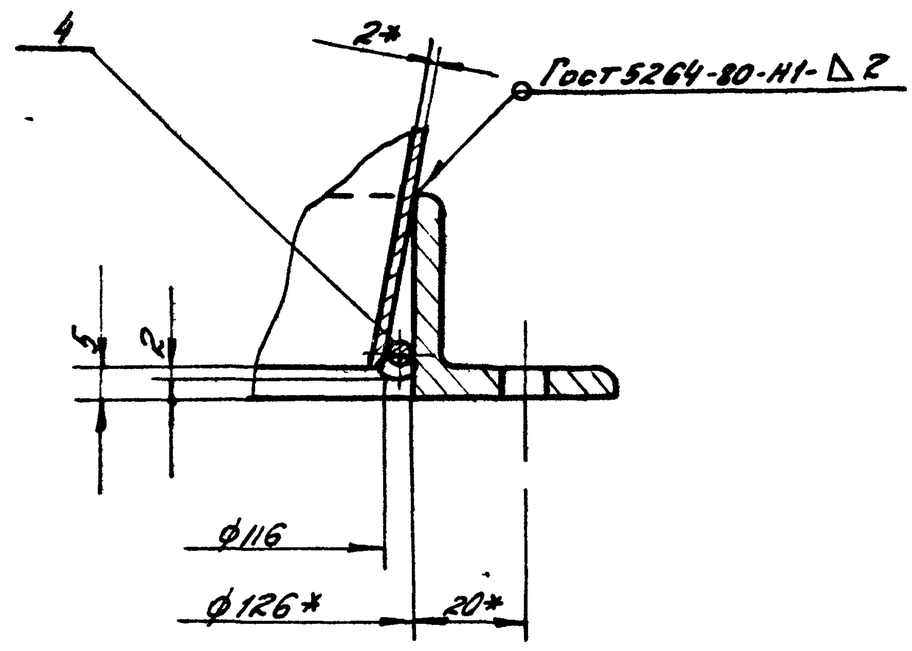

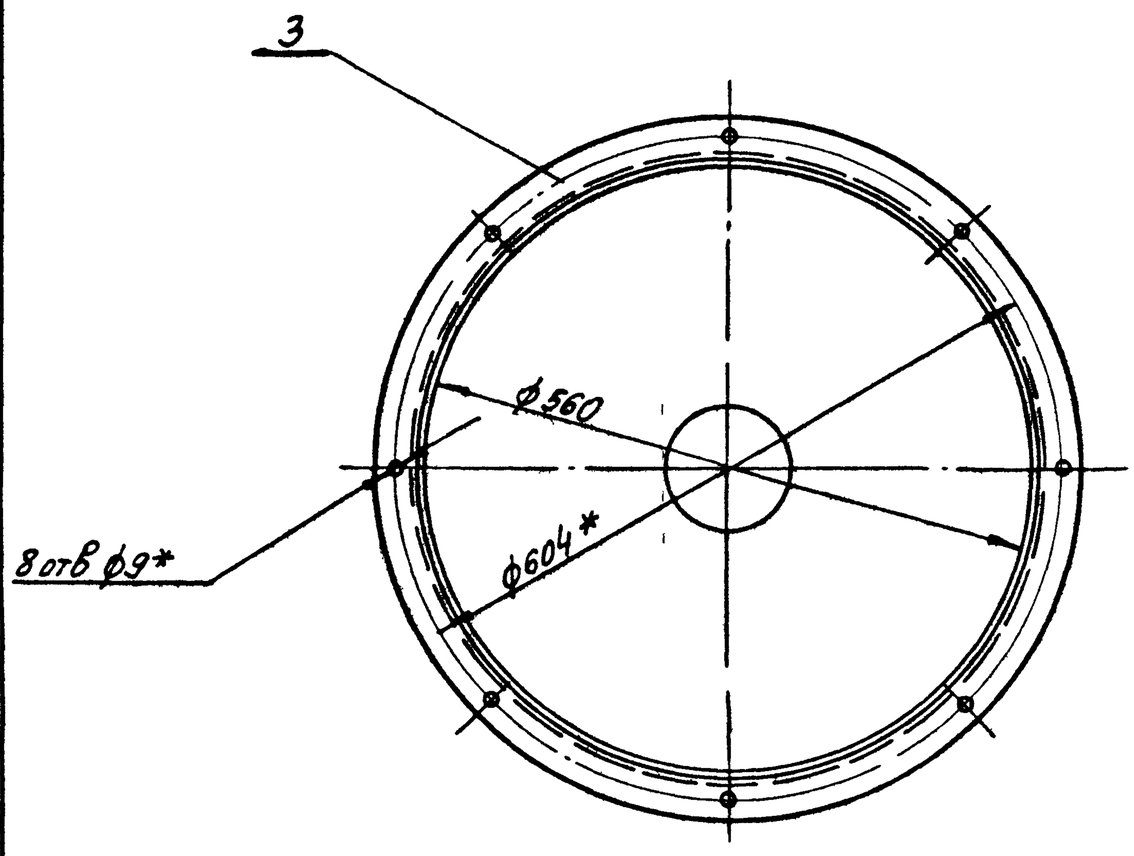

1 Сварка ручная электродуговая
Электрод Э42 ГОСТ 9467-75

2 $\pm\frac{t_з}{2}$

3 * Размеры для справок

21581-07 5

Изм	Лист	№ докум.	Подп.	Дата	УЦ 560 01 00.00 СБ			
Разраб.		Бух		7.86	Конус в сборе Сборочный чертеж	Лит.	Масса	Мас-б
Пров.		Шинакова		7.86		Ц	315	1:5
Т.контр.						Лист	Листов 1	
Н.контр.		Шинакова		7.86		Гипродревпром г Москва		
Утв.		Добровский		7.86				

Инв. № подл. | Подпись и дата | Взам. инв. № | Инв. № дубл. | Подп. и дата

Формат А2

УЦ560 01 00 01

Серия 7411-1 Выпуск 1-15

Развертка
М1 20

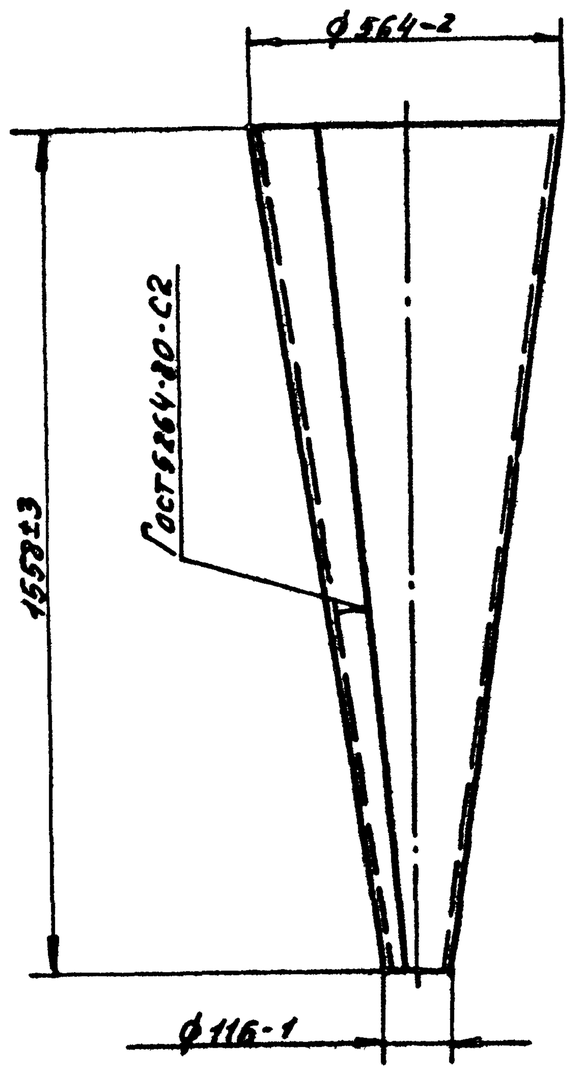

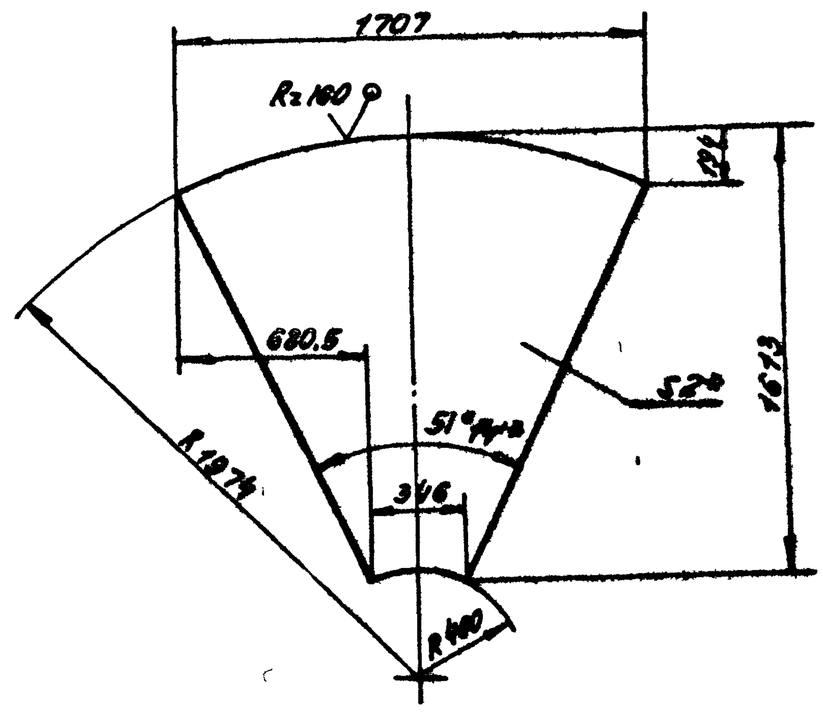

1. Электрод Э42 ГОСТ 9467-75
2. $2 \pm t_2/2$
3. * Размеры для справок

Изм. Лист	№ докум.	Подп.	Дата	УЦ560 01 00 01		
Разраб.	Бух		7.86	Конус	Лит.	Масса	Масш.
Пров.	Шинакова		7.86		И	26,22	1:10
Т. контр.					Лист	Листов 1
Н. контр.	Шинакова		7.86	БПН2 ГОСТ 19903-74 / Лист 4 / ВСТ3пс5 ГОСТ 16523-70	ГИПРОДРЕВПРОМ г. Москва	
Утв.	Шинакова		7.86			

Формат А3

20 00 10 099 ПК

Рис. 1

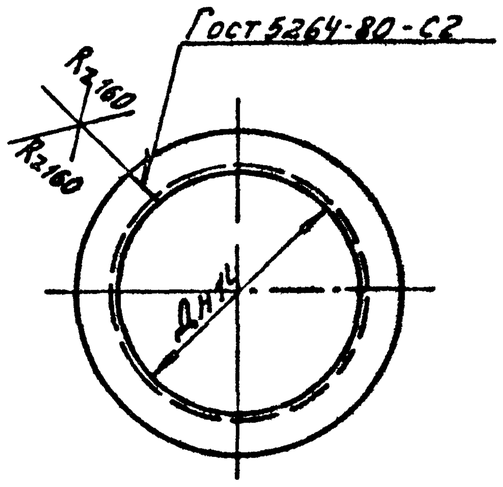

Обозначение	Рис	Размеры, мм Д	А	Д1	d	n отв	Материал	Развер. длина, мм	Масса, кг
УЦ 560 01 00.02	2	126	20	166	9	6	Труба 76×4,5 ГОСТ 10704-76 / Ст3пс5 ГОСТ 14637-79	461	1,00
-01	1	217	—	—	—	—		747	1,61
-02	2		20	257	9	6			
-03	1	256	—	—	—	—		869	1,88
-04	2		20	296	9	6		1001	2,16
-05		298		338					
-06			46	390			Уголок 63×4 ГОСТ 8509-72 / Ст3кп2 ГОСТ 8713-79	1066	4,17
-07		340	20	380		8	Уголок 36×36×4-6 ГОСТ 8509-72 / Ст3кп2 ГОСТ 8713-79	1133	2,45
-08			25	390					
-09		350	20					1464	2,51
-10		564		604				1836	3,97

Рис 2
Остальное - см рис 1

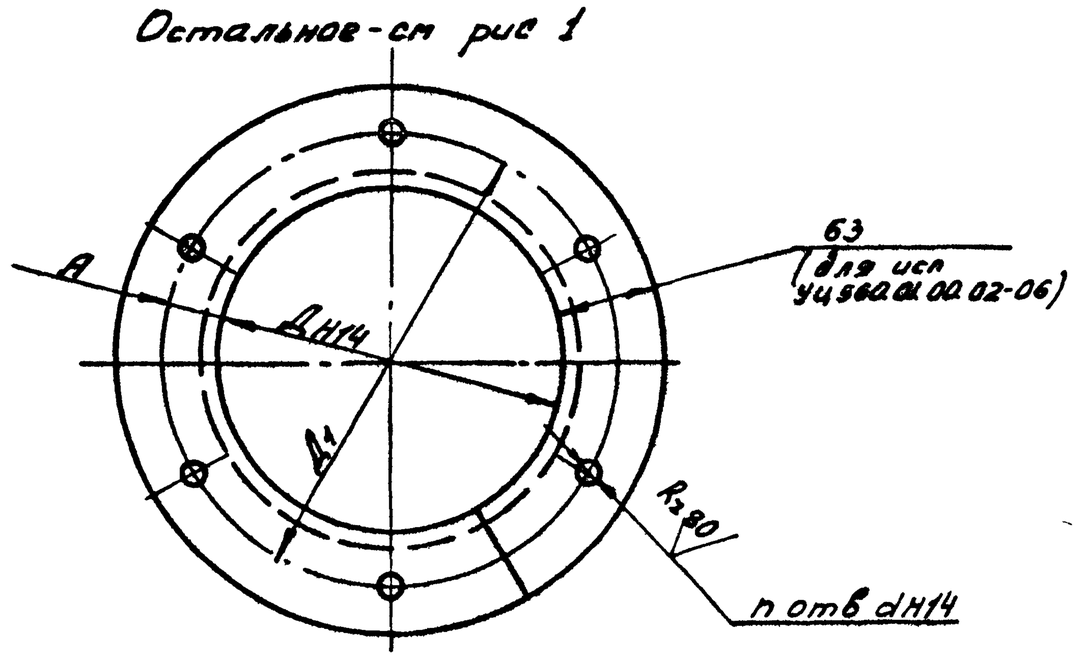

1. Электрод Э42 ГОСТ 9467-75
2. $2 \pm \frac{t_2}{2}$

21581-07 6

Изм. Лист	№ докум.	Подп.	Дата	УЦ 560 01 00.02			
Разраб.	Бух		7.86	Фланец	Лит.	Масса	Масш.
Пров.	Шинакова		7.86		И	см табл	—
Т. контр.					Лист	Листов 1
Н. контр.	Шинакова		7.86	См табл	ГИПРОДРЕВПРОМ г. Москва	
Утв.	Шинакова		7.86			

Формат А3

Инв. № подл. | Подп. и дата | Взам. инв. № | Инв. № дубл. | Подп. и дата

Формат	Зона	Поз.	Обозначение	Наименование	Кол.	Примечание
				Документация		
А2			УЦ 560 02 00 00 СБ	Сборочный чертеж		
				Сборочные единицы		
А4		1	УЦ 560 02 01 00	Фланец	1	
				Детали		
		2	УЦ 560 02 02 01-08	Цилиндр	1	
		3	УЦ 560 01 00 02-09	Фланец	1	
А3		4	УЦ 560 02 00 02	Лист верхний	1	
Б4		5	УЦ 560. 02 00 03	Связь		
				Уголок 25х25х4-Б ГОСТ 8509-72		
				ВСт3пс5-II ГОСТ 535-79		
				ℓ = 410 мм	1	0,6 кг
А4		6	УЦ 560 02 00 04	Сектор	1	
		7	УЦ 560 01 00 02-10	Фланец	1	
А3		8	УЦ 560 02 00 05	Ребро	8	
Б4		9	УЦ 560 02 00 06	Платик		
				Лист Б-ПН-8 ГОСТ-19903-74		
				ВСт3пс5 ГОСТ 14637-79		
				140±1х95±1мм	4	0,84 кг
А4		10	УЦ 560 02 00 07	Стенка боковая	1	

Изм.	Лист	№ докум.	Подп.	Дата	УЦ 560 02 00 00			
Разраб.		Бух		7.86	Цилиндр внешний	Лит.	Лист	Листов
Пров.		Шанакова		7.86			1	2
Н. контр.		Шинакова		7.86		Гипродревпром г. Москва		
Утв.		Дубровский		07.86				

Формат А4

Формат	Зона	Поз.	Обозначение	Наименование	Кол.	Примечание
Б4		11	УЦ 560 02 00 08	Стенка боковая		
				Лист Б-ПН-2 ГОСТ 19903-74		
				4-IV ВСт3пс5 ГОСТ 16523-70		
				277-1х140-1мм	1	0,61 кг
Б4		12	УЦ 560 02.00 09	Связь		
				Уголок 25х25х4-Б ГОСТ 8509-72		
				ВСт3пс5-II ГОСТ 535-79		
				ℓ = 515 мм	1	0,75 кг

Изм.	Лист	№ докум.	Подп.	Дата	УЦ 560 02 00 00	Лист 2

Формат А4

10 00 20 095 ПК

Рис 2
Остальное - см рис 1

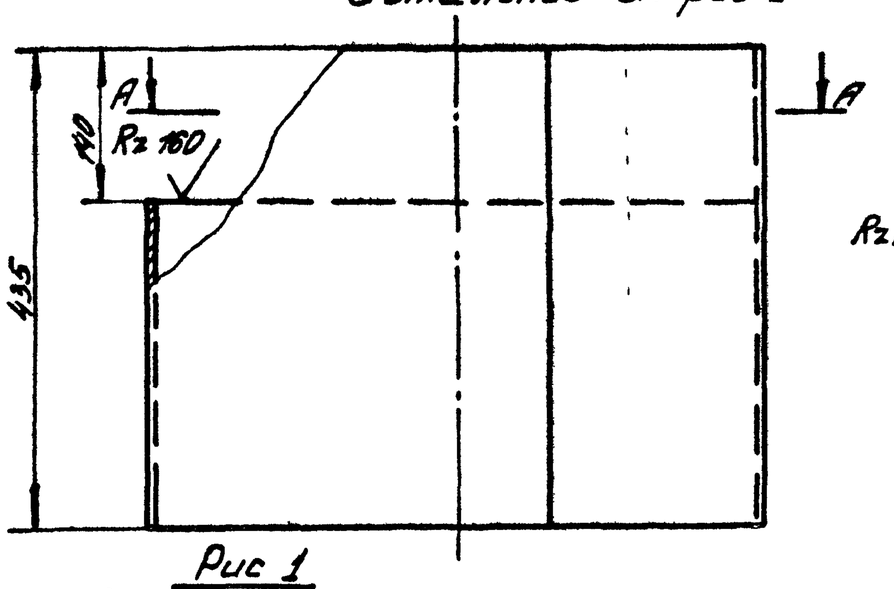

А-А
М1:10

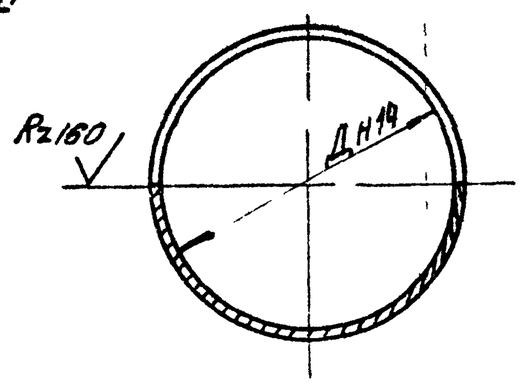

Рис. 3
Остальное - см. рис. 1

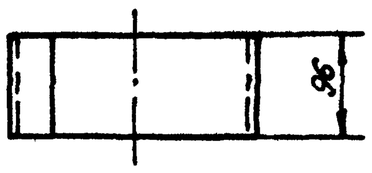

Рис 1

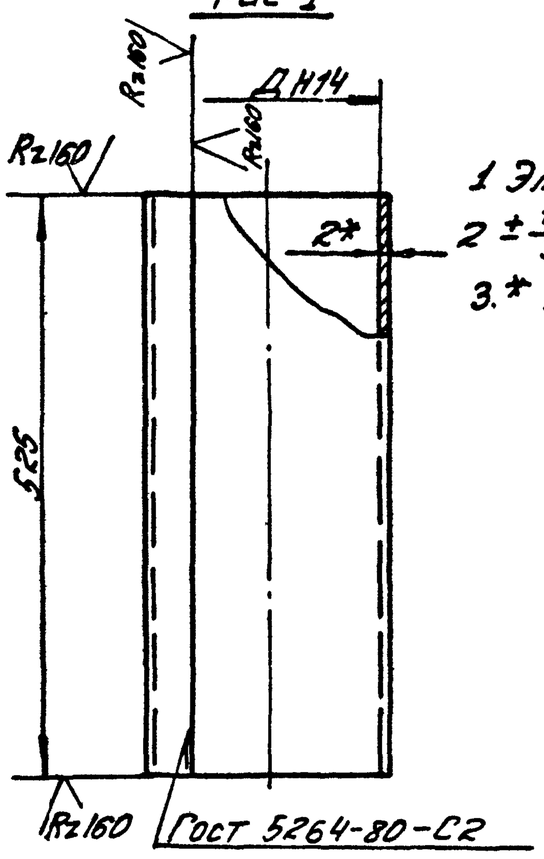

1 Электрод Э42 ГОСТ 9467-75
2 $\pm \frac{t_2}{3}$
3.* Размер для справок

Обозначение	Рис	Д, мм	Развернутая длина, мм	Масса, кг
УЦ 560 02 00 01	1	213	675	5,56
-01	3			102
-02	1	252	798	6 58
-03	3			12
-04	1	294	929	7 66
-05	3			14
-06	1	336	1061	8 75
-07	3			16
-08	2	560	1765	10 2

21581-07 7

Изм.	Лист	№ докум.	Подп.	Дата	УЦ 560 02 00 01			
Разраб.		Бух		7.86	Цилиндр	Лит.	Масса	Масш.
Пров.		Шанакова		7.86			см табл	—
Т. контр.						Лист	Листов 1	
Н. контр.		Шинакова		7.86	Лист Б-ПН 2 ГОСТ 19903-74 4-IV ВСт3пс5 ГОСТ 16523-70	Гипродревпром г. Москва		
Утв.		Шинакова		7.86				

Формат А3

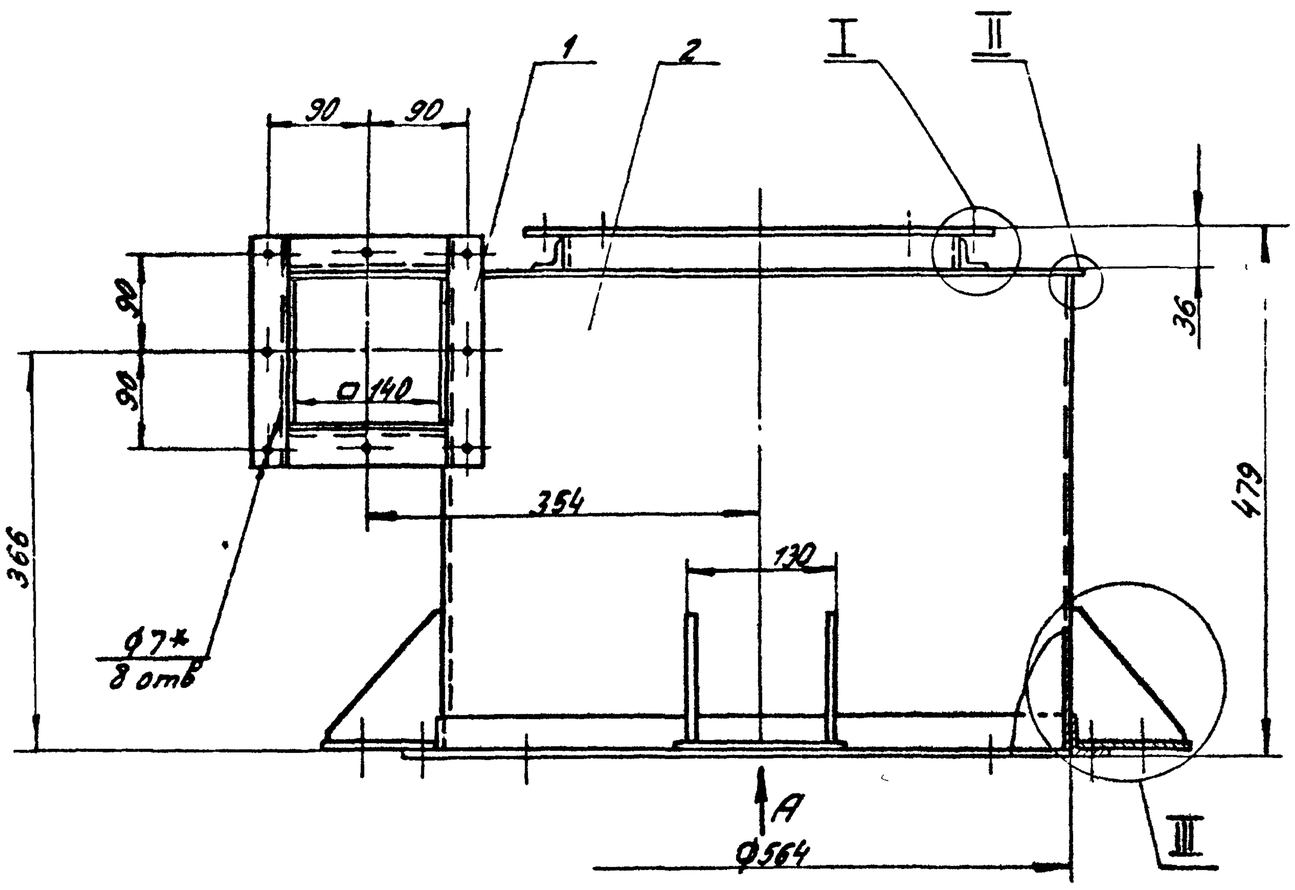

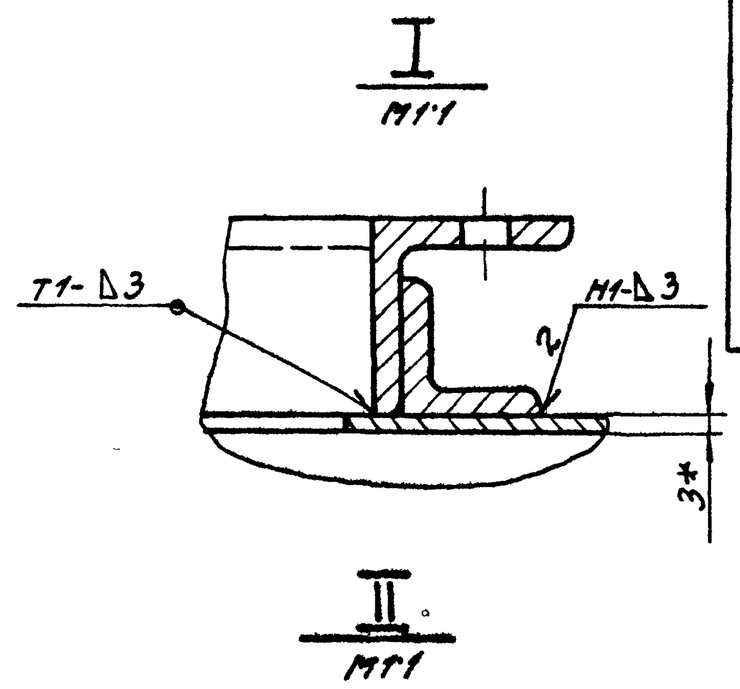

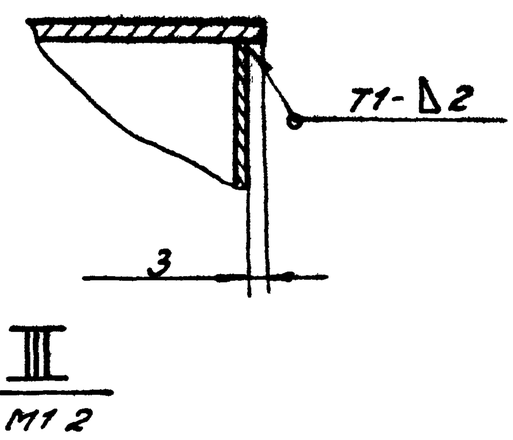

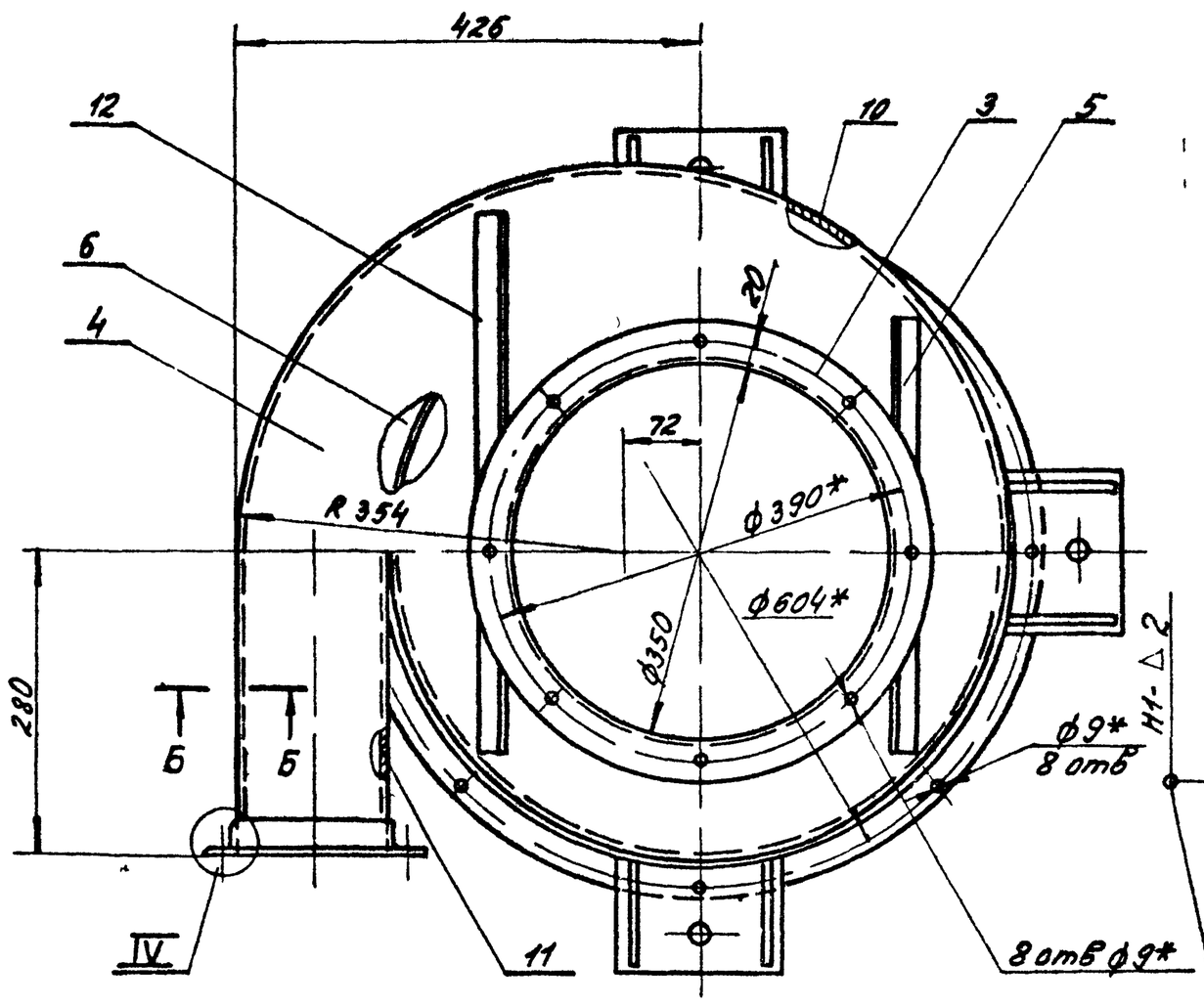

Вид А

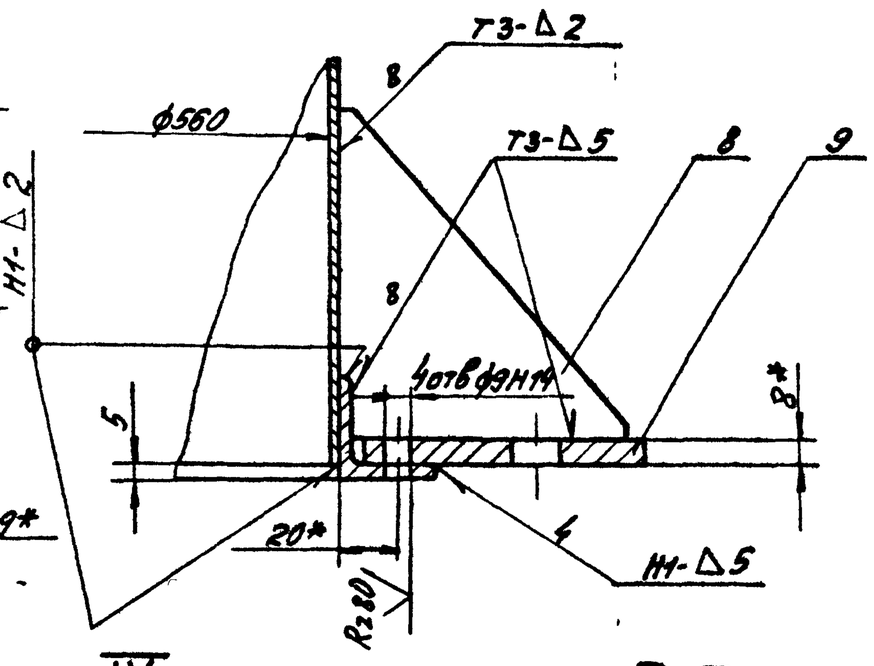

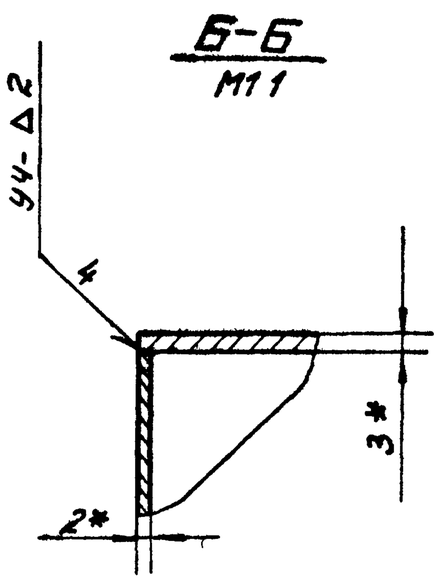

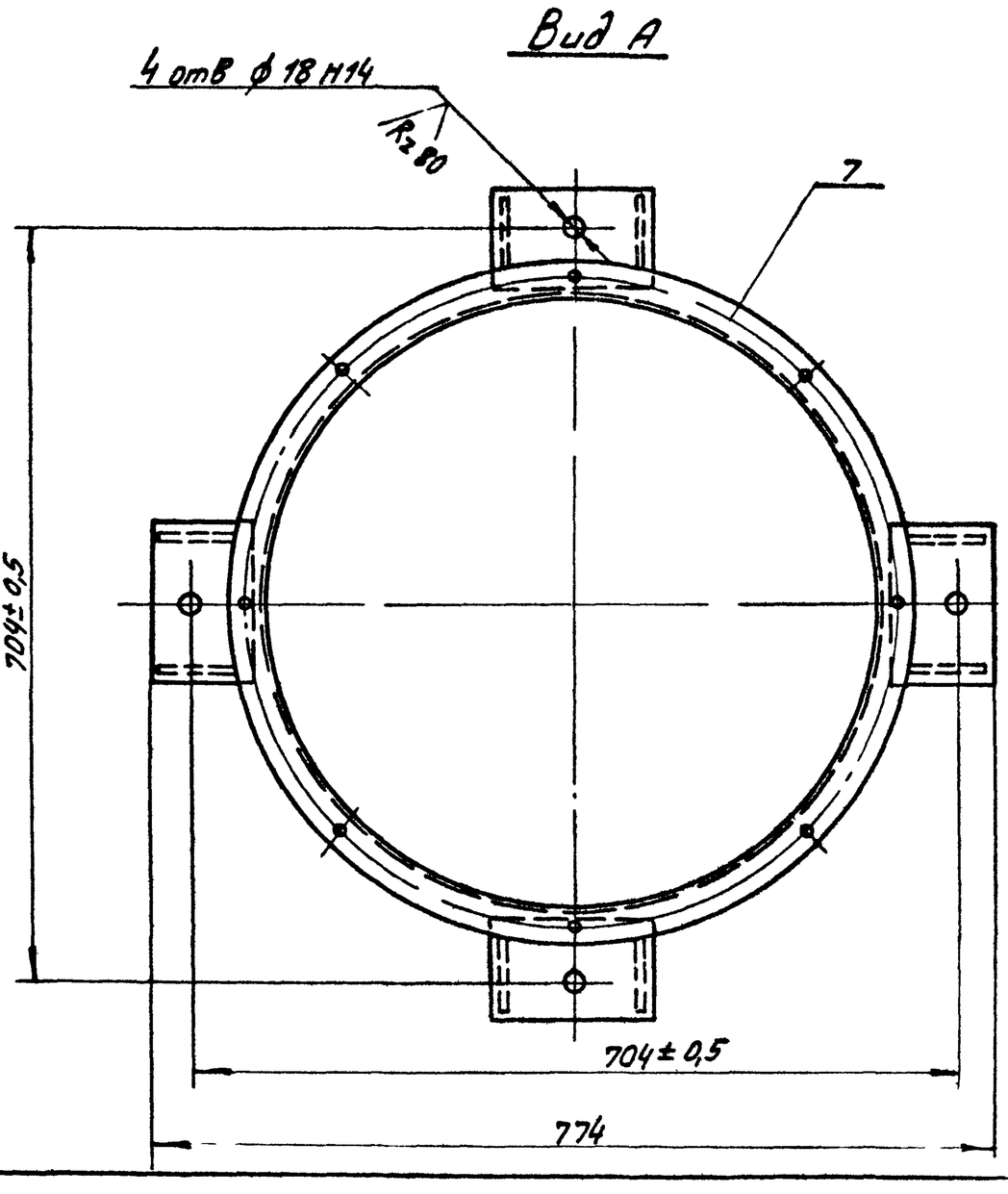

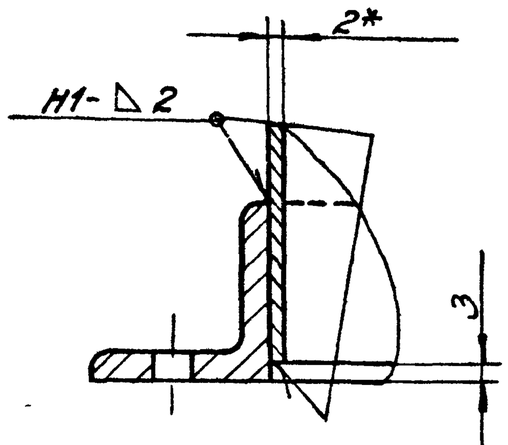

1 Сварные швы по Гост 5264-80
Электрод Э42 Гост 9467-75

2 $\pm \frac{t_3}{2}$.

3* Размеры для справок

21581-07 8

Изм	Лист	№докум	Подп	Дата	УЦ 560 02.00 00СБ			
Разраб		Бух		7.86	Цилиндр внешний	Лит	Масса	Мас-б
Пров		Шинакова		7.86		Ц	367	1:5
Т.контр					Сборочный чертеж	Лист	Листов 1	
Н.контр		Шинакова		7.86		Гипродревпром г.Москва		
Утв		Лубровский						

Формат А2

Инв.№подл. | Подп. и дата | Взам.инв.№ | Инв.№дубл. | Подп. и дата

УЦ 560 02 00 02

Вынуск 1-15

Серия 7.411-1

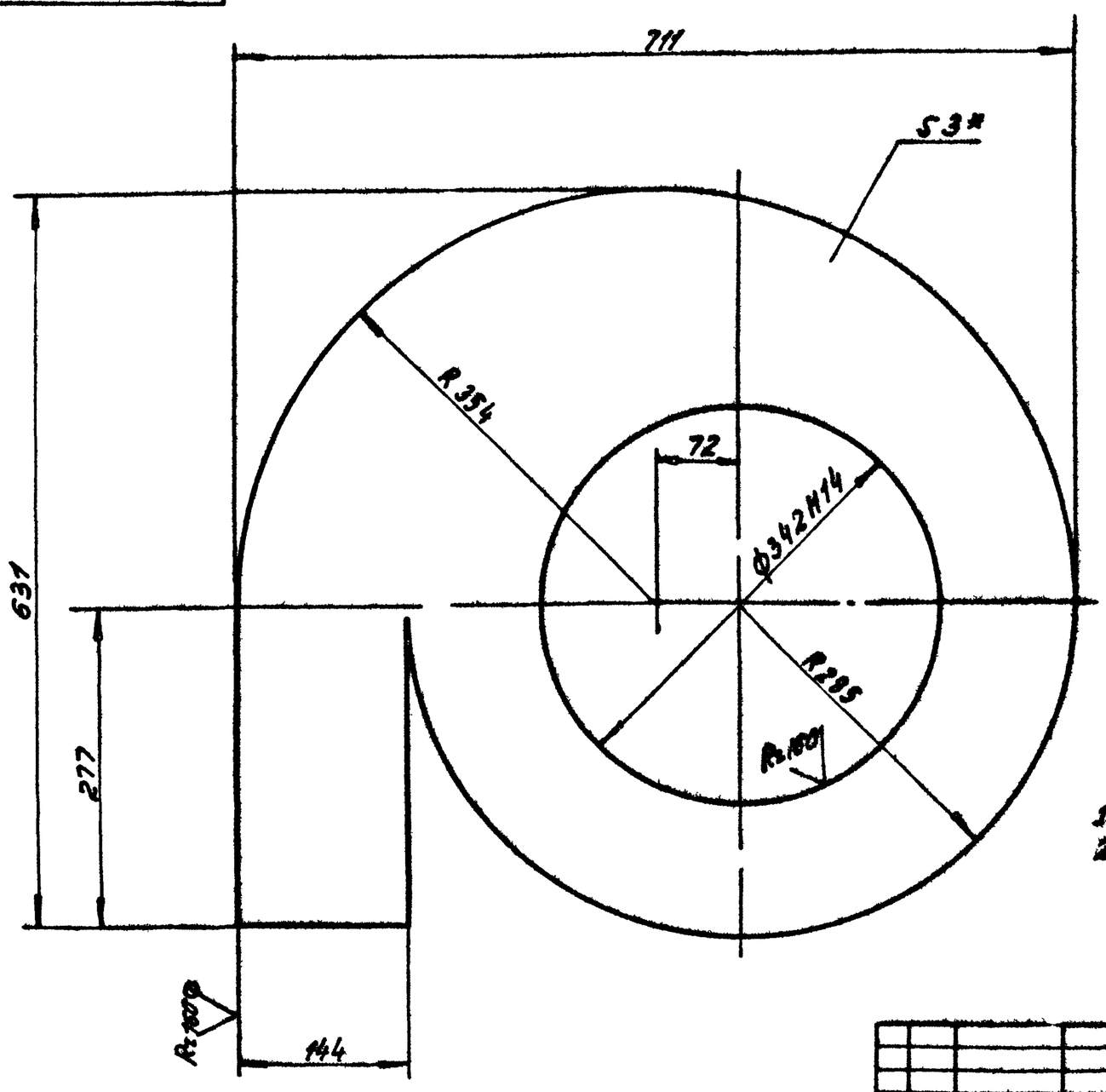

1 ± t2/2

2 * Размер для справок

Изм Лист	№ докум	Подп	Дата	УЦ 560 02 00 02			
Разраб.	Бух		7.86	Лист верхний	Лит	Масса	Масш
Пров	Шинакова		7.86		У	6,41	1:4
Т.контр					Лист	Листов 1	
Н.контр	Шинакова		7.86	Лист Б-ПН 3 ГОСТ 19903-74 / 4-IV В ст3пс5 ГОСТ 16523-70	Гипродревпром г Москва		
Утв	Шинакова		7.86				

Формат А3

УЦ 560 02 00 05

Рис 1

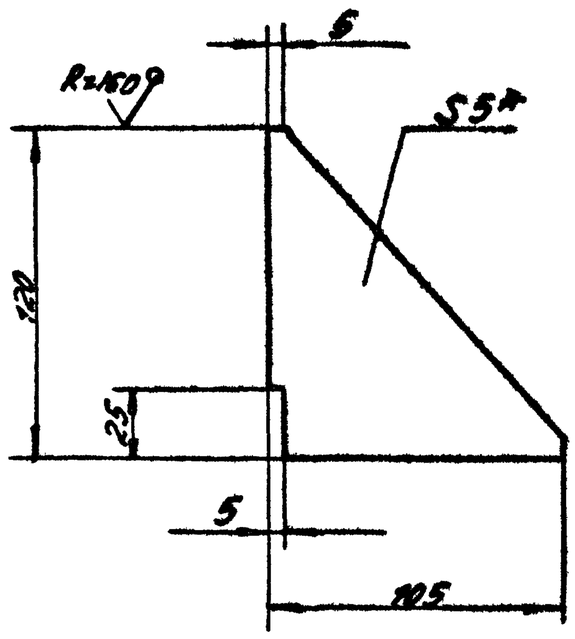

Рис 2

Остальное - см рис 1

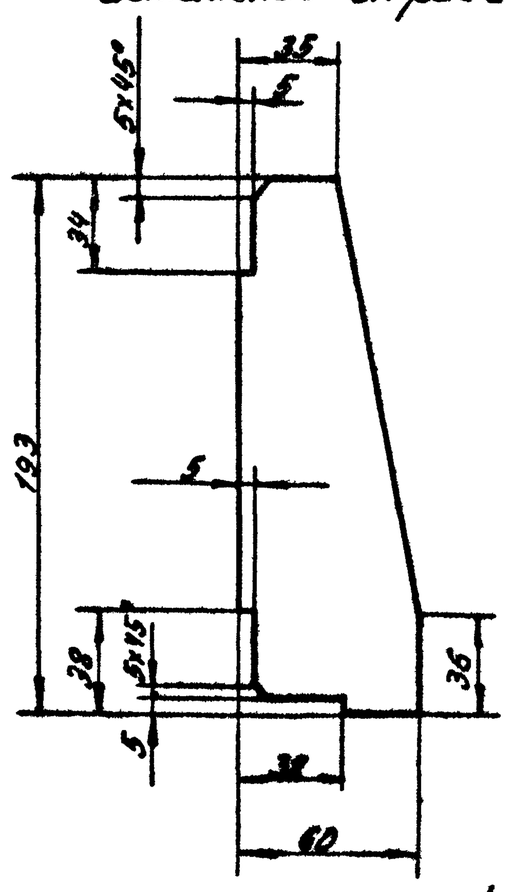

Рис 3

Остальное - см рис 1

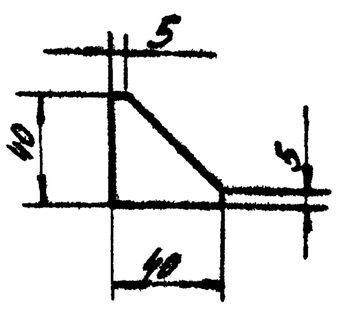

Обозначение	Рис	Масса, кг
УЦ 560 02 00 05	1	0,26
-01	2	0,35
-02	3	0,04

1 ± t2/2

2 * Размер для справок

21581-07 9

Изм Лист	№ докум	Подп	Дата	УЦ 560 02 00 05			
Разраб.	Бух		7.86	Ребро	Лит.	Масса	Масш
Пров	Шинакова		7.86		У	Ст Табл	—
Т.контр					Лист	Листов 1	
Н.контр	Шинакова		7.86	Лист Б ПН 5 ГОСТ 19903-74 / В Ст3пс5 ГОСТ 14637-79	Гипродревпром г Москва		
Утв	Шинакова		7.86				

Формат А3

Инв.№ подл. | Подп. и дата | Взам.инв.№ | Инв.№ дубл. | Подп. и дата

Серия 7.411-1 Выпуск 1-15

УЦ560 02 00 04

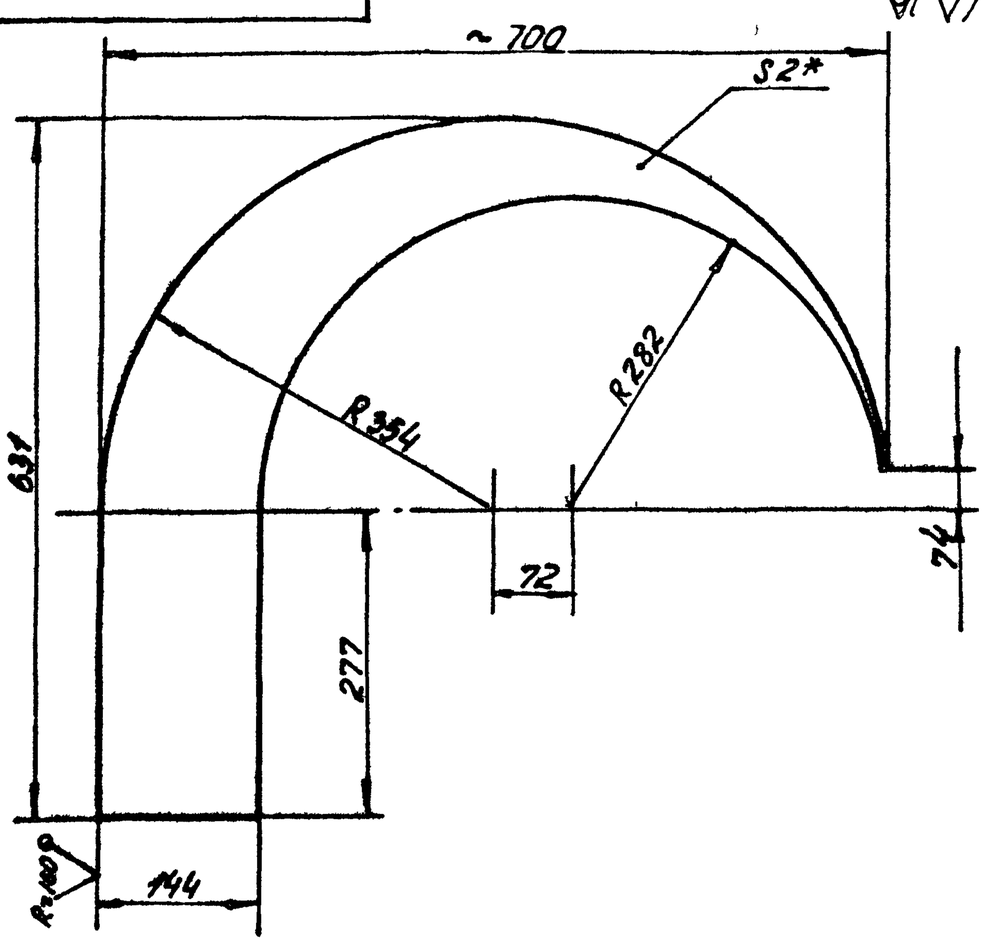

1 ± $\frac{t_2}{2}$

2 * Размер для справок

Изм	Лист	№ докум.	Подп.	Дата	УЦ 560 02 00 04	
Разраб.	Бух			7.86	Сектор	Лит. / Масса / Масш.
Пров.	Шинакова			7.86		Ц / 1.75 / 1:5
Т.контр.						Лист / Листов 1
Н.контр.	Шинакова			7.86	Лист Б-ПН2 ГОСТ 19903-74	Гипродревпром г. Москва
Утв.	Шинакова			7.86	4-IV ВСТ3пс5 ГОСТ 16523-70	

Формат А4

УЦ560 02 00 07

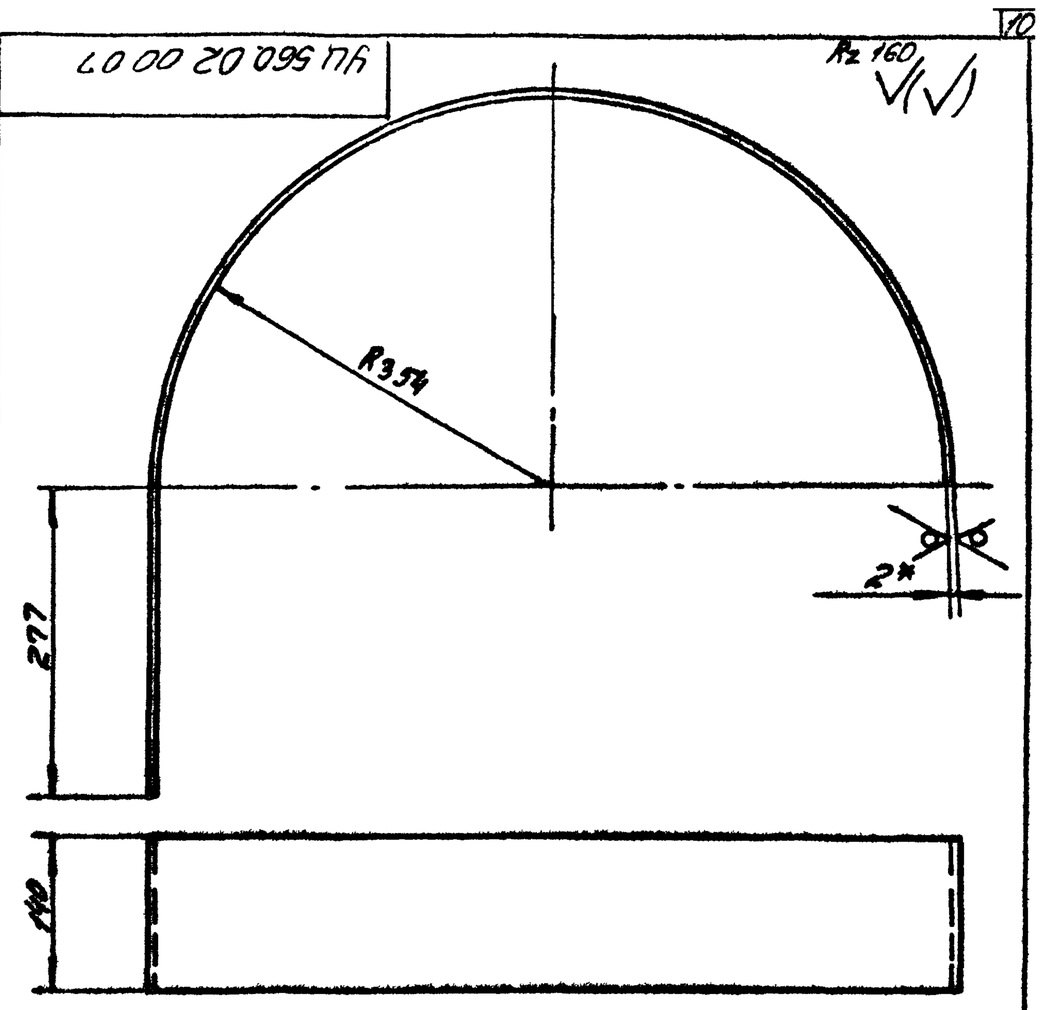

1 Развернутая длина - 1385 мм

2 ± $\frac{t_2}{2}$

3 * Размер для справок

Изм	Лист	№ докум.	Подп.	Дата	УЦ 560 02 00 07	
Разраб.	Бух			7.86	Стенка боковая	Лит. / Масса / Масш.
Пров.	Шинакова			7.86		Ц / 3.04 / 1:5
Т.контр.						Лист / Листов 1
Н.контр.	Шинакова			7.86	Лист Б-ПН-2 ГОСТ 19903-74	Гипродревпром г. Москва
Утв.	Шинакова			7.86	4-IV ВСТ3пс5 ГОСТ 16523-70	

Формат А4

УЦ560 02 01 00 СБ

Рис. 1

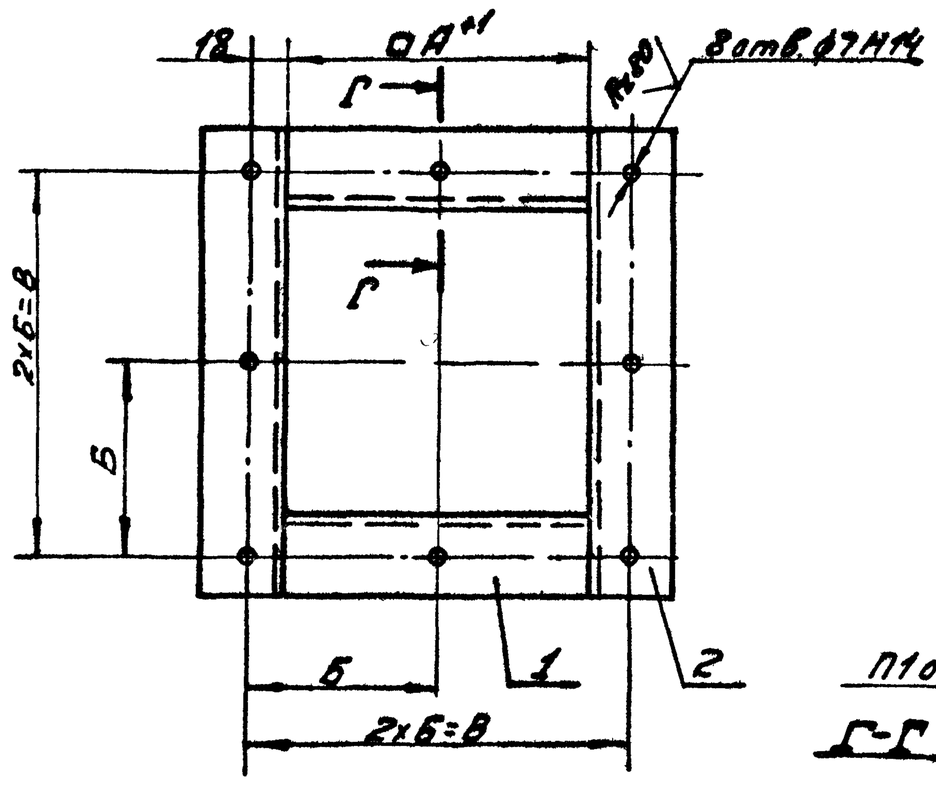

Т1-Д4

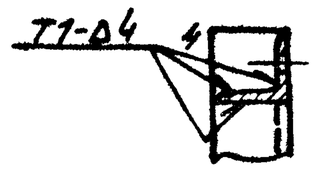

Рис 2

Остальное-см рис 1

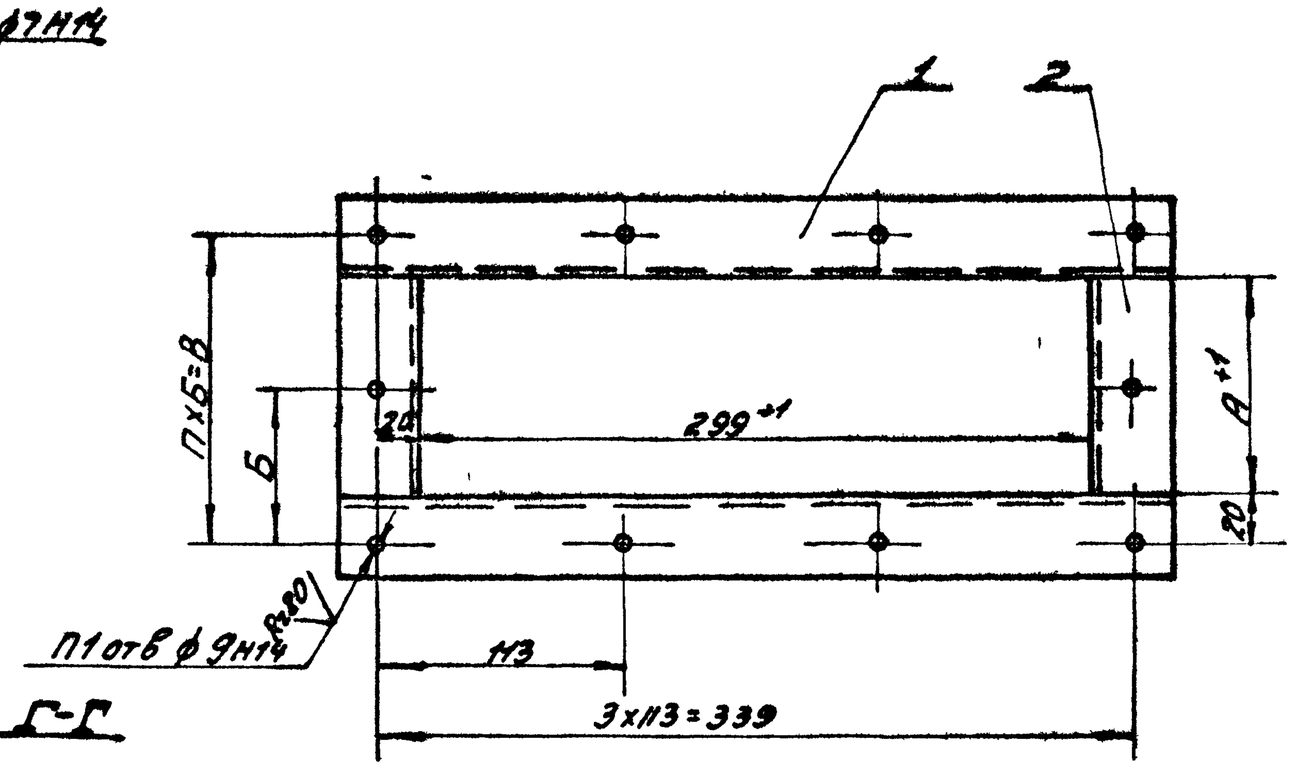

1 Сварные швы по ГОСТ 5264-80

Электрод Э42 ГОСТ 9467-75

2 ± $\frac{t_3}{2}$

Обозначение	Рис	Размеры, мм А	Б	В	п	П1 отв	Масса кг
УЦ 560 02 01 00	1	144	90	180	–	—	1,36
-01	2	100	70	140	2	10	2,04
-02		140	90	180			2,21
-03		188	114	228			2,42
-04		245	95	285	3	12	2,67

21581-07 10

Изм	Лист	№ докум.	Подп.	Дата	УЦ 560 02 01 00 СБ	
Разраб.	Бух			7.86	Фланец	Лит. / Масса / Масш.
Пров.	Шинакова			7.86	Сборочный чертеж	Ц / см. табл. / —
Т.контр.						Лист / Листов 1
Н.контр.	Шинакова			7.86		Гипродревпром г. Москва
Утв.	Чубровский			01.86		

Формат А3

Выпуск 1-15

Серия 7.411-1

Формат	Зона	Поз.	Обозначение	Наименование	Кол.	Примечание
				Документация		
А3			УЦ 560.02.01.00.СБ	Сборочный чертеж		
			Переменные данные для исполнений			
				УЦ 560.02.01.00		
				Детали		
Б.Ч		1	УЦ 560.02.01.01	Планка		
				Уголок 32х32х4-Б ГОСТ 8509-72		
				В Ст.3 пс5-II ГОСТ 535-79		
				ℓ=144±1мм	2	0.28кг
Б.Ч		2	УЦ 560.02.01.02	Планка		
				Уголок 32х32х4-Б ГОСТ 8509-72		
				В Ст.3 пс5-II ГОСТ 535-79		
				ℓ=208±1мм	2	0.4кг
				УЦ 560.02.01.00-01		
				Детали		
Б.Ч		1	УЦ 560.02.01.03	Планка		
				Уголок 36х36х4-Б ГОСТ 8509-72		
				В Ст.3 пс5-II ГОСТ 535-79		
				ℓ=371±1мм	2	0,8кг

Подп. и дата | Инв. N дубл. | Взам. инв. N | Подп. и дата | Инв. N подл.

Изм	Лист	N докум.	Подп.	Дата
Разраб	Бух			7.86
Пров.	Шинакова			7.86
Н. контр.	Шинакова			7.86
Утв.	Пуховская			07.86

УЦ 560.02.01.00

Фланец

Лит	Лист	Листов
И	1	3

Гипродревпром г. Москва

Формат А4

Формат	Зона	Поз.	Обозначение	Наименование	Кол.	Примечание
Б.Ч		2	УЦ 560.02.01.04	Планка		
				Уголок 36х36х4-Б ГОСТ 8509-72		
				В Ст.3пс5-II ГОСТ 535-79		
				ℓ=100±1мм	2	0,22кг.
				УЦ 560.02.01.00-02		
				Детали		
Б.Ч		1	УЦ 560.02.01.05	Планка		
				Уголок 36х36х4-Б ГОСТ 8509-72		
				В Ст.3 пс5-II ГОСТ 535-79		
				ℓ=371±1мм	2	0,8кг
Б.Ч		2	УЦ 560.02.01.06	Планка		
				Уголок 36х36х4-Б ГОСТ 8509-72		
				В Ст.3пс5-II ГОСТ 535-79		
				ℓ=140±1мм	2	0.3кг
				УЦ 560.02.01.00-03		
				Детали		
Б.Ч		1	УЦ 560.02.01.07	Планка		
				Уголок 36х36х4-Б ГОСТ 8509-72		
				В Ст.3пс5-II ГОСТ 535-79		
				ℓ=371±1мм	2	0,8кг
Б.Ч		2	УЦ 560.02.01.08	Планка		
				Уголок 36х36х4-Б ГОСТ 8509-72		
				В Ст.3пс5-II ГОСТ 535-79		
				ℓ=188±1мм	2	0.4кг

Подп. и дата | Инв. N дубл. | Взам. инв. N | Подп. и дата | Инв. N подл.

Изм	Лист	N докум.	Подп.	Дата

УЦ 560.02.01.00

Лист 2

Формат А4

Формат	Зона	Поз.	Обозначение	Наименование	Кол.	Примечание
				УЦ 560.02.01.00-04		
				Детали		
Б.Ч		1	УЦ 560.02.01.09	Планка		
				Уголок 36х36х4-Б ГОСТ 8509-72		
				В Ст.3пс5-II ГОСТ 535-79		
				ℓ=371±1мм	2	0,8кг
Б.Ч		2	УЦ 560.02.01.10	Планка		
				Уголок 36х36х4-Б ГОСТ 8509-72		
				В Ст.3пс5-II ГОСТ 535-79		
				ℓ=245±1мм	2	0,53кг.

Подп. и дата | Инв. N дубл. | Взам. инв. N | Подп. и дата | Инв. N подл.

Изм	Лист	N докум.	Подп.	Дата

УЦ 560.02.01.00

Лист 3

Формат А4

УЦ 560.03.00.01

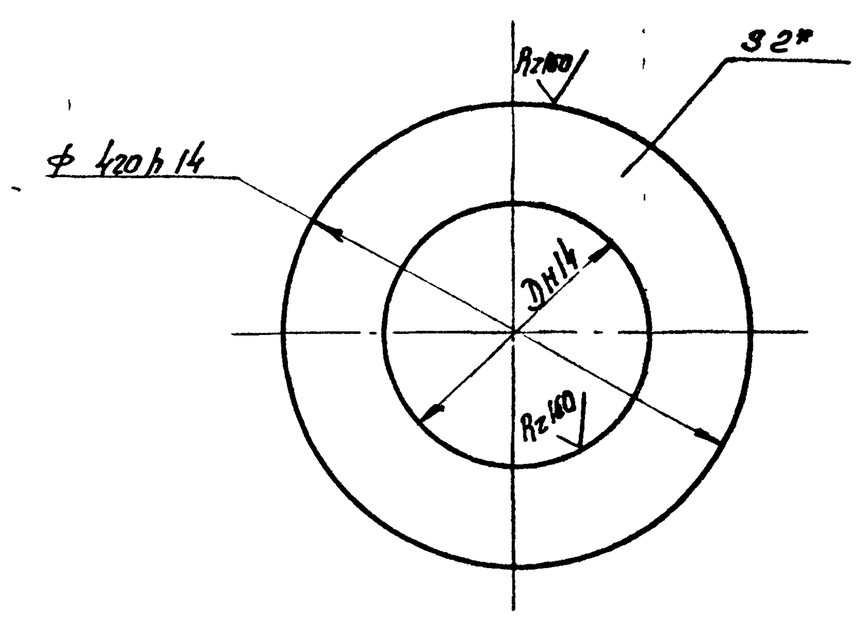

Обозначение	D, мм	Масса, кг
УЦ 560.03.00.01	229±1	1,53
-01	268±1	1,29

21581-07 11

Подп. и дата | Инв. N дубл. | Взам. инв. N | Подп. и дата | Инв. N подл.

Изм	Лист	N докум.	Подп.	Дата
Разраб	Бух			7.86
Пров.	Шинакова			7.86
Т. контр				
Н. контр.	Шинакова			7.86
Утв.	Шинакова			7.86

УЦ 560.03.00.01

Лист нижний

Лит	Масса	Масшт
И	СМ табл	—
Лист	Листов 1	

Лист Б-ПН-2 ГОСТ 19903-74 / 4-IV-В Ст.3 пс5 ГОСТ 16523-70

Гипродревпром г. Москва

Формат А4

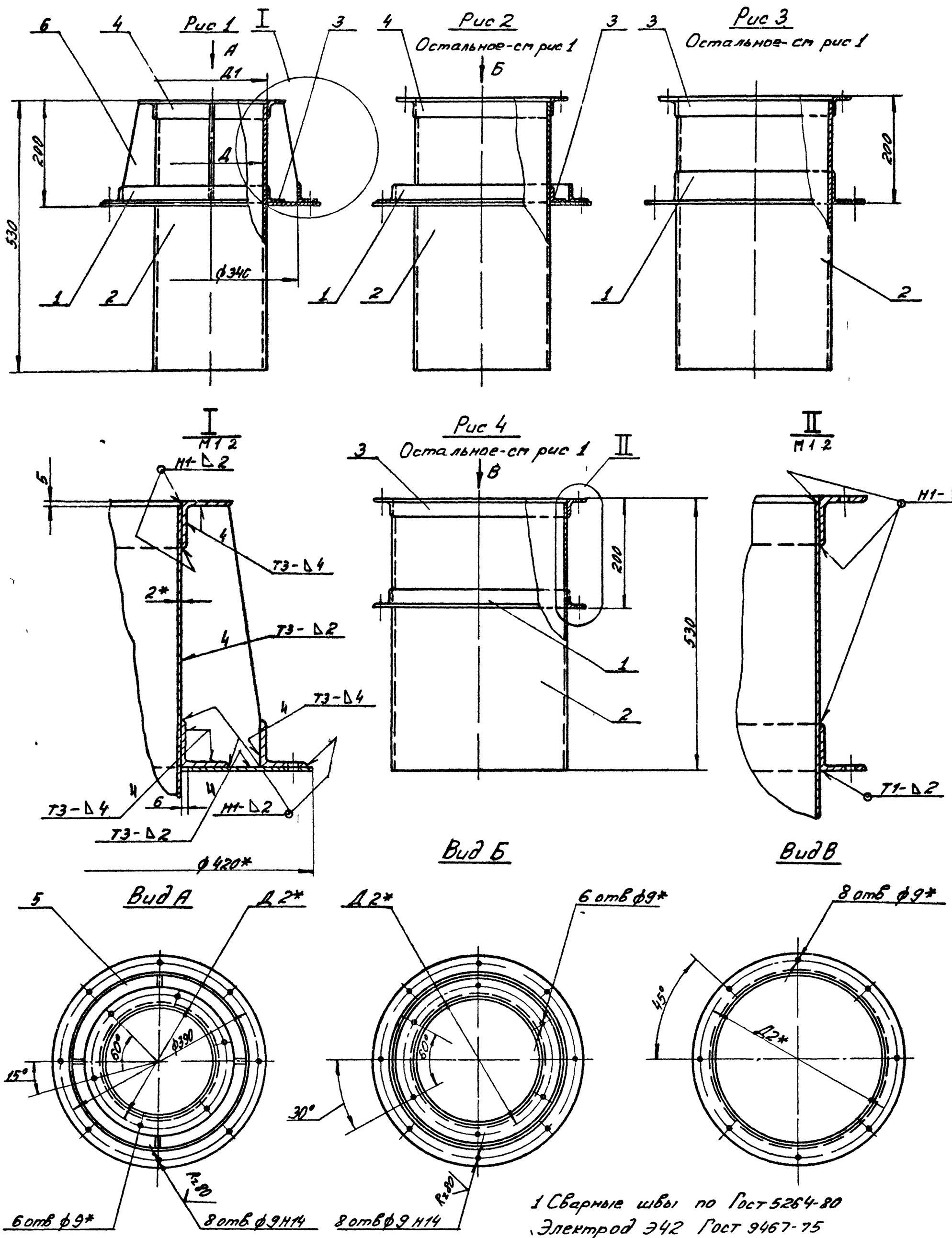

1 Сварные швы по ГОСТ 5264-80
Электрод Э42 ГОСТ 9467-75
$2 \pm \frac{t_3}{2}$
3 * Размеры для справок

Обозначение	Рис	Размеры, мм Д	Д1	Д2	Масса, кг
УЦ 560 03 00 00	1	213	217	257	12,9
-01	2	252	256	296	14,2
-02	3	294	298	338	14,0
-03	4	336	340	380	13,7

УЦ 560 03 00 00 СБ

Изм	Лист	№ докум	Подп	Дата	Цилиндр внутренний Сборочный чертеж	Лит	Масса	Мас б
Разраб		Бух		7.86		И	см табл	1:5
Пров		Шинакова		7.86		Лист	Листов 1	
Т.контр						Гипродревпром г Москва		
Н.контр		Шинакова		7.86				
Утв		Дубровский		07.86				

Формат А2

21581-07

Инв.№ подл | Подп. и дата | Взам.инв.№ | Инв.№ дубл. | Подпись и дата

Серия 7 411-1 Выпуск 1-15

Формат	Зона	Поз	Обозначение	Наименование	Кол	Примечание
				Документация		
А2			УЦ 560 03 00 00 СБ	Сборочный чертеж		
			Переменные данные для исполнений			
				УЦ 560 03 00 00		
				Детали		
		1	УЦ 560 01 00 02 08	Фланец	1	
А3		2	УЦ 560 02 00 01	Цилиндр	1	
		3	УЦ 560 01 00 02-01	Фланец	1	
		4	-02	Фланец	1	
А4		5	УЦ 560 03 00 01	Лист нижний	1	
		6	УЦ 560 02 00 05-01	Ребро	4	
				УЦ 560.03 00 00-01		
				Детали		
		1	УЦ 560 01 00 02 08	Фланец	1	
		2	УЦ 560 02 00 01-02	Цилиндр	1	
		3	УЦ 560 01 00 02-03	Фланец	1	
		4	-04	Фланец	1	
		5	УЦ 560 03 00 01-01	Лист нижний	1	

Инв. N подл. | Подп. и дата | Взам. инв. N | Инв. N дубл. | Подп. и дата

Изм	Лист	N докум	Подп	Дата	УЦ 560 03 00 00			
Разраб		Бук		7.86	Цилиндр внутренний	Лит	Лист	Листов
Пров		Шинкова		7.86		У	1	2
Н. контр.		Шинкова		7.86		Гипродревпром г. Москва		
УТВ		Дубровский		07.86				

Формат А4

Формат	Зона	Поз	Обозначение	Наименование	Кол	Примечание
				УЦ 560 03 00.00-02		
				Детали		
		1	УЦ 560 01 00 02-06	Фланец	1	
		2	УЦ 560 02 00 01-04	Цилиндр	1	
		3	УЦ 560 01 00 02-05	Фланец	1	
				УЦ 560 03 00 00-03		
				Детали		
		1	УЦ 560 01 00 02 08	Фланец	1	
		2	УЦ 560 02 00 01 06	Цилиндр	1	
		3	УЦ 560 01 00 02-07	Фланец	1	

Инв. N подл. | Подп. и дата | Взам. инв. N | Инв. N дубл. | Подп. и дата

Изм	Лист	N докум	Подп.	Дата	УЦ 560.03 00 00	Лист 2

Формат А4

Формат	Зона	Поз	Обозначение	Наименование	Кол	Примечание
				Документация		
А2			У560 00 00 00 СБ	Сборочный чертеж		
			Серия 7 411-1	Циклоны Указания		Выпуск
				по изготовлению и		1-0
				подбору, материалы		
				для проектирования		
				Сборочные единицы		
А4		1	У560 01 00 00	Клапан противо-		
				взрывной	1	
			Переменные данные для исполнений.			
				У560 00 00 00		
				Сборочные единицы		
А4		2	У560 02 00 00	Улитка	1	
				У560 00 00 00-01		
				Сборочные единицы		
		2	У560 02 00 00-01	Улитка	1	

Инв. N подл. | Подп. и дата | Взам. инв. N | Инв. N дубл. | Подп. и дата

Изм	Лист	N докум	Подп	Дата	У560 00 00 00			
Разраб		Бук		7.86	Улитка с клапаном	Лит	Лист	Листов
Пров		Шинкова		7.86		У	1	2
Н. контр.		Дубровский		07.86		Гипродревпром г. Москва		
УТВ		Айсенберг		07.86				

Формат А4

Формат	Зона	Поз	Обозначение	Наименование	Кол	Примечание
				У560 00 00 00-02		
				Сборочные единицы		
		2	У560 02 00 00-02	Улитка	1	
				У560.00.00.00-03		
				Сборочные единицы		
		2	У560 02 00 00-03	Улитка	1	

Инв. N подл. | Подп. и дата | Взам. инв. N | Инв. N дубл. | Подп. и дата

13

21581-07

Изм	Лист	N докум	Подп	Дата	У560 00 00 00	Лист 2

Формат А4

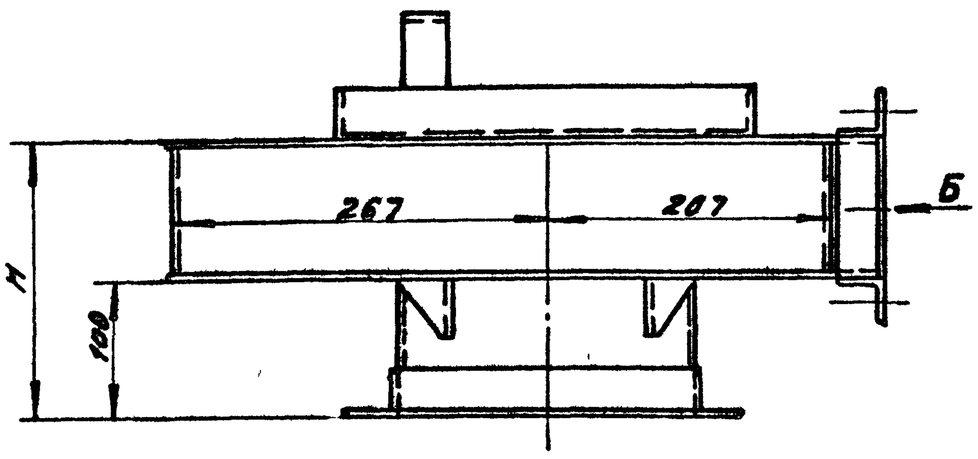

Вид Б
М1:2,5

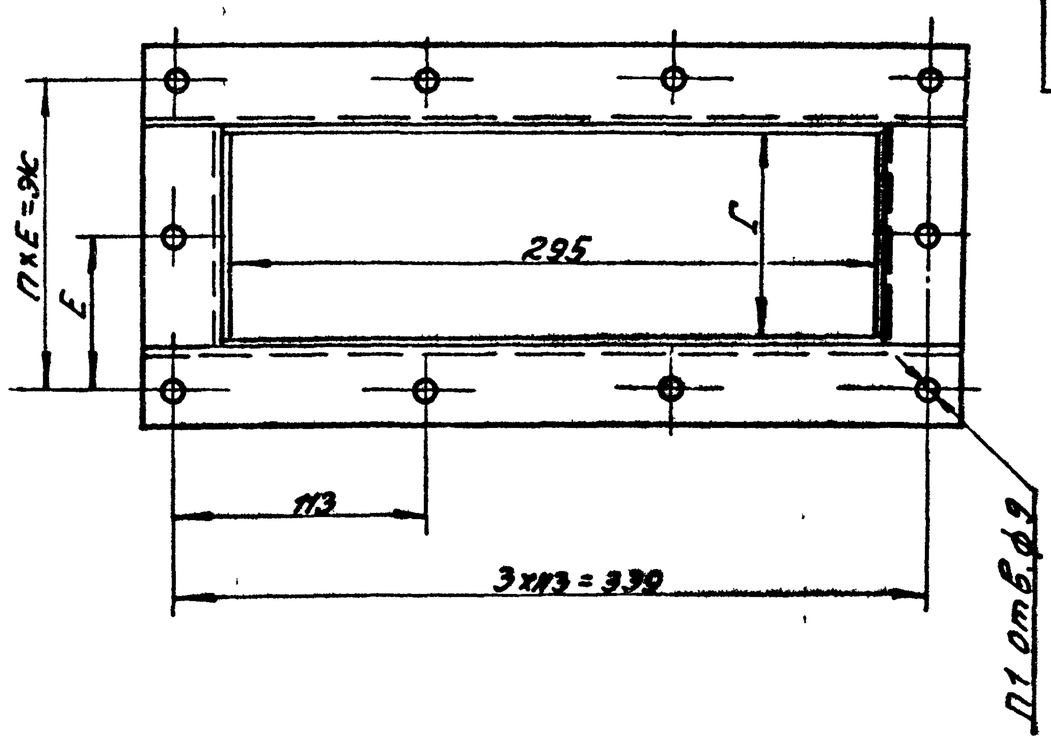

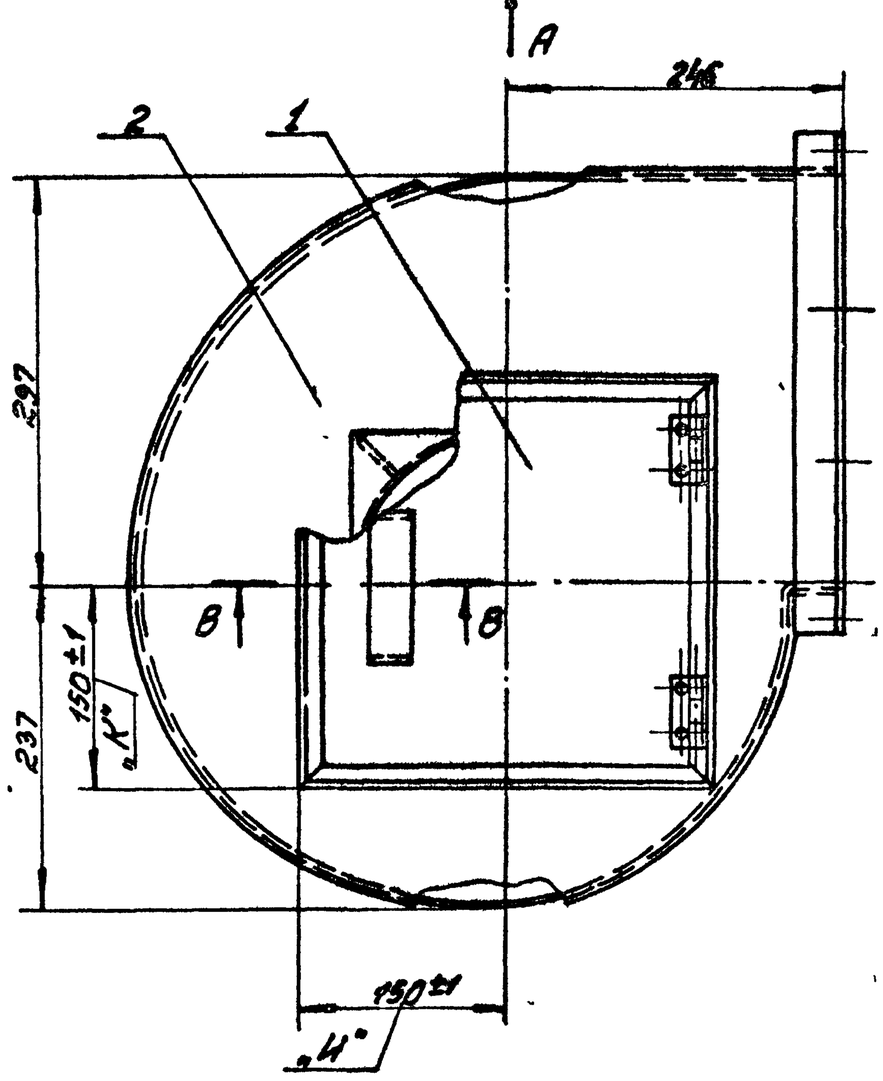

Вид А
М1:2,5

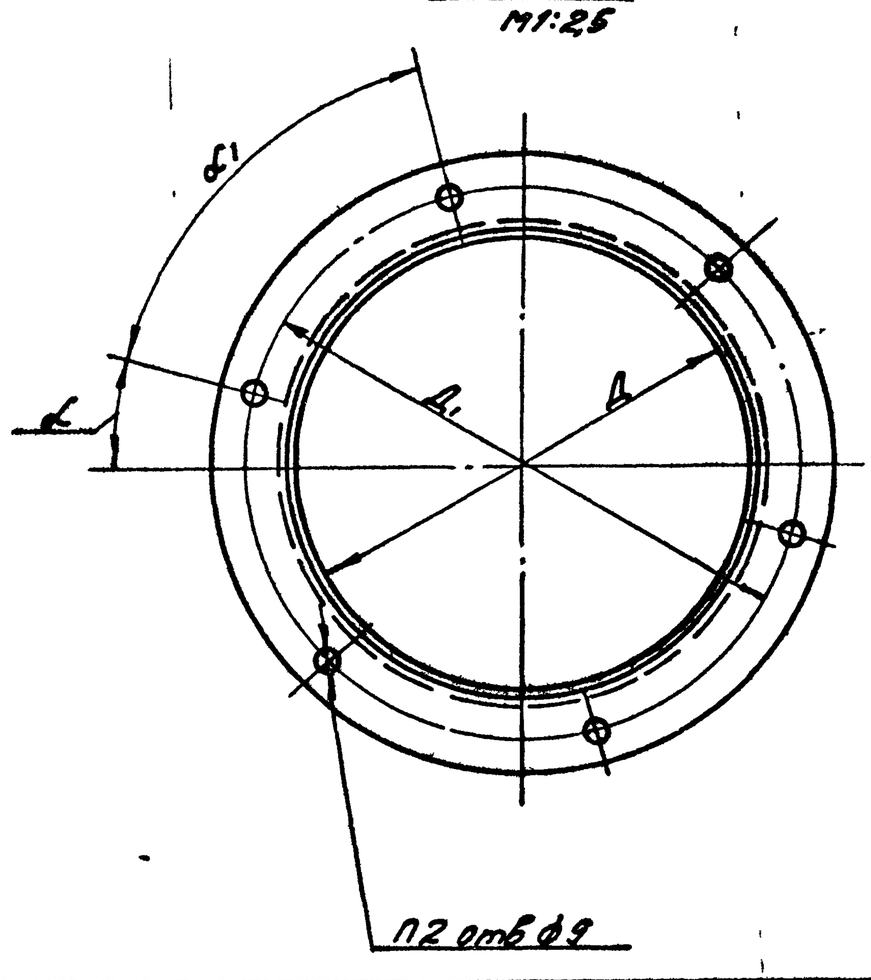

Обозначение	Шифр	Размеры мм Н	Д	Д	Г	Е	Ж	П	П1 отв	П2 отв	Угол ° α	α1	Масса кг
У560 00 00 00	У560-1	200	213	257	96	70	140	2	10	6	15	60	17,3
-01	У560-2	240	252	296	136	90	180				30		18,7
-02	У560-3	288	299	338	184	114	228						20,2
-03	У560-4	345	336	380	241	95	285	3	12	8	45	45	21,9

В-В
М1:2

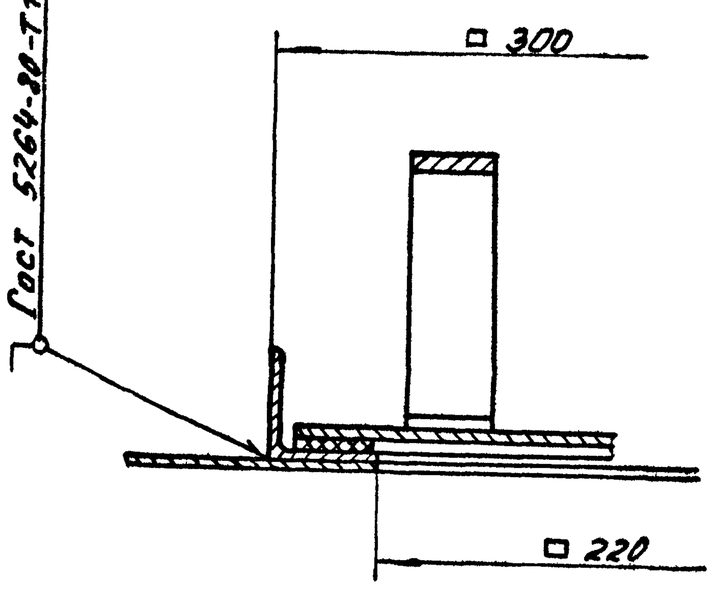

1 Указания по подбору улиток с клапаном см. Выпуск 1-0.
2 Электрод Э-42 ГОСТ 9467-75
3 *Размеры для справок кроме размеров „К" и „И"

21581-07 14

Изм.	Лист	№ докум.	Подп.	Дата	У560.00.00.00СБ			
Разраб.	Бух			7.80	Улитка с клапаном Сборочный чертеж	Лит.	Масса	Масш.
Пров.	Шинакова			7.80			см. табл.	—
Т.контр.						Лист	Листов 1	
Н.контр.	Дубровский			07.80		Гипродрев-пром г. Москва		
Утв.	Вдисенберг			07.80				

Формат А2

Инв.№подл. | Подп. и дата | Взам.инв.№ | Инв.№дубл. | Подп. и дата

Серия 7.411-1 Выпуск 1-15

Формат	Зона	Поз.	Обозначение	Наименование	Кол.	Примечание
				Документация		
А3			У560 01 00 00.СБ	Сборочный чертеж		
				Детали		
А4		1	У560 01 00 01	Скоба	1	
А3		2	У560 01 00 02	Петля левая	2	
А3		3	У560 01 00 03	Петля правая	2	
А4		4	У560 01 00 04	Платик	2	
А4		5	У560 01 00 05	Стержень	2	
А4		6	У560 01 00 06	Шайба	2	
А4		7	У560 01 00 07	Стенка	3	
		8	-01	Стенка	1	
А4		9	У560 01 00 08	Шибер	1	
А4		10	У560 01 00 09	Прокладка	3	
		11	-01	Прокладка	1	
				Стандартные изделия		
				Заклепки ГОСТ 10299-80		
		12		6×10	4	
		13		6×16	4	

Изм.	Лист	№ докум.	Подп.	Дата	У560 01 00 00			
Разраб.		Бух		7.86	Клапан противовзрывной	Лит.	Лист	Листов
Пров.		Шинакова		7.86				1
Н. контр.		Шинакова		7.86		Гипродревпром г. Москва		
Утв.		Дубровский		07.86				

Формат А4

Инв. № подл. | Подп. и дата | Взам. инв. № | Инв. № дубл. | Подп. и дата

У560 01 00 01

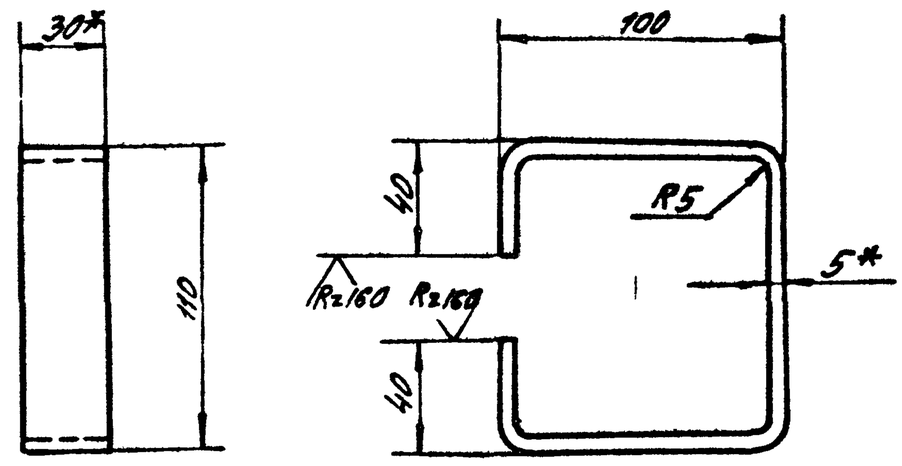

1 Развернутая длина - 357 мм

2 $\pm \frac{t_2}{2}$

3 * Размеры для справок.

Изм.	Лист	№ докум.	Подп.	Дата	У560 01 00 01			
Разраб.		Бух		7.86	Скоба	Лит.	Масса	Масш.
Пров.		Шинакова		7.86			0,42	1:2
Т. контр.						Лист	Листов 1	
Н. контр.		Шинакова		7.86	Полоса 5×30-62 ГОСТ 103-76 / ВСт3пс5 II ГОСТ 535-79	Гипродревпром г. Москва		
Утв.		Шинакова		7.86				

Формат А4

У560 01 00 00 СБ

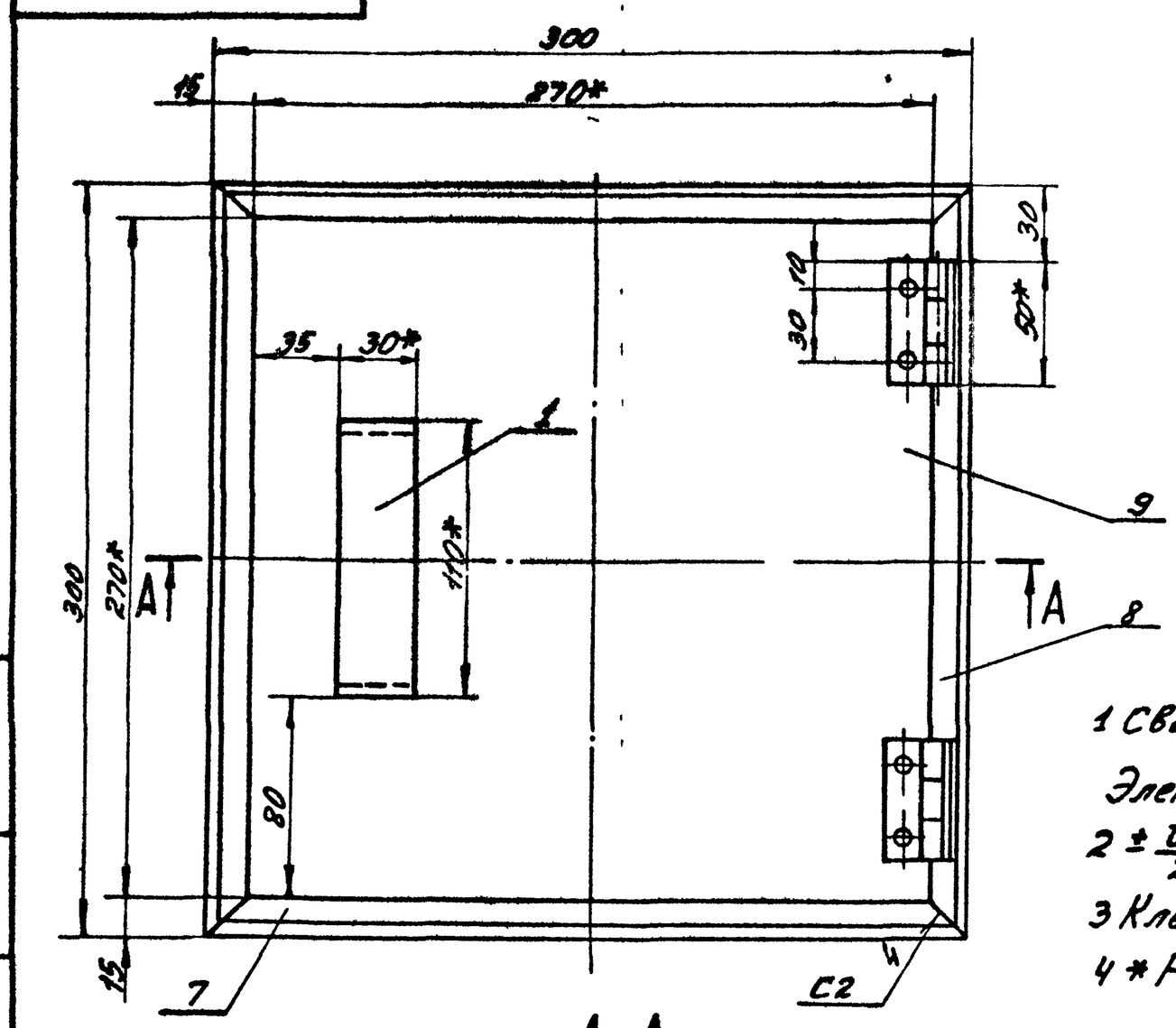

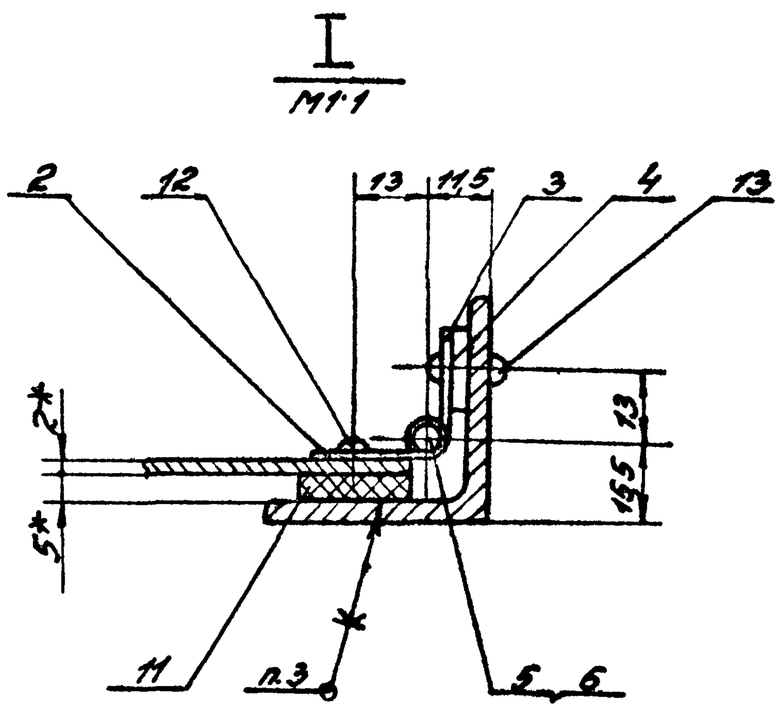

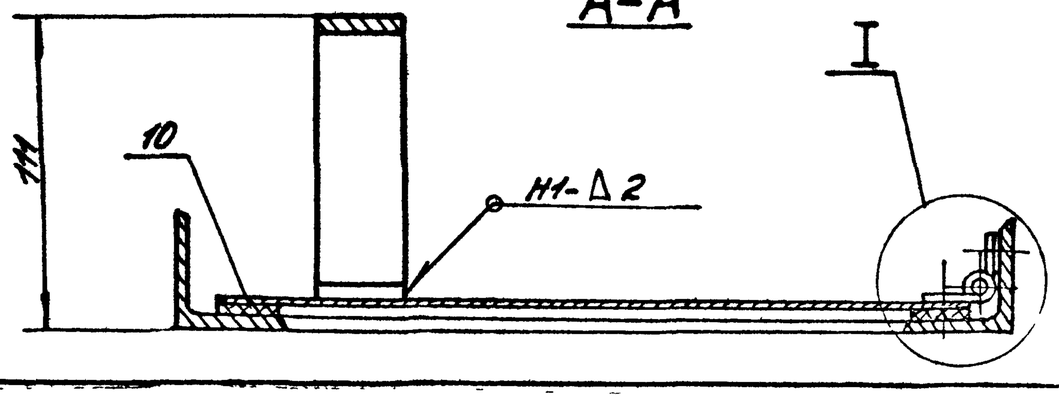

1 Сварные швы по ГОСТ 5264-80

Электрод Э42 ГОСТ 9467-75

2 $\pm \frac{t_3}{2}$

3 Клей 88-СА ТУ38-105926-75

4 * Размеры для справок

21581-07 15

Изм.	Лист	№ докум.	Подп.	Дата	У560 01 00 00 СБ			
Разраб.		Бух		7.86	Клапан противовзрывной	Лит.	Масса	Масш.
Пров.		Шинакова		7.86	Сборочный чертеж		4,5	1:2
Т. контр.						Лист	Листов 1	
Н. контр.		Шинакова		7.86		Гипродревпром г. Москва		
Утв.		Дубровский		07.86				

Формат А3

Инв. № подл. | Подп. и дата | Взам. инв. № | Инв. № дубл. | Подп. и дата

Серия 7411-1 Выпуск 1-15

У560 01 00 02

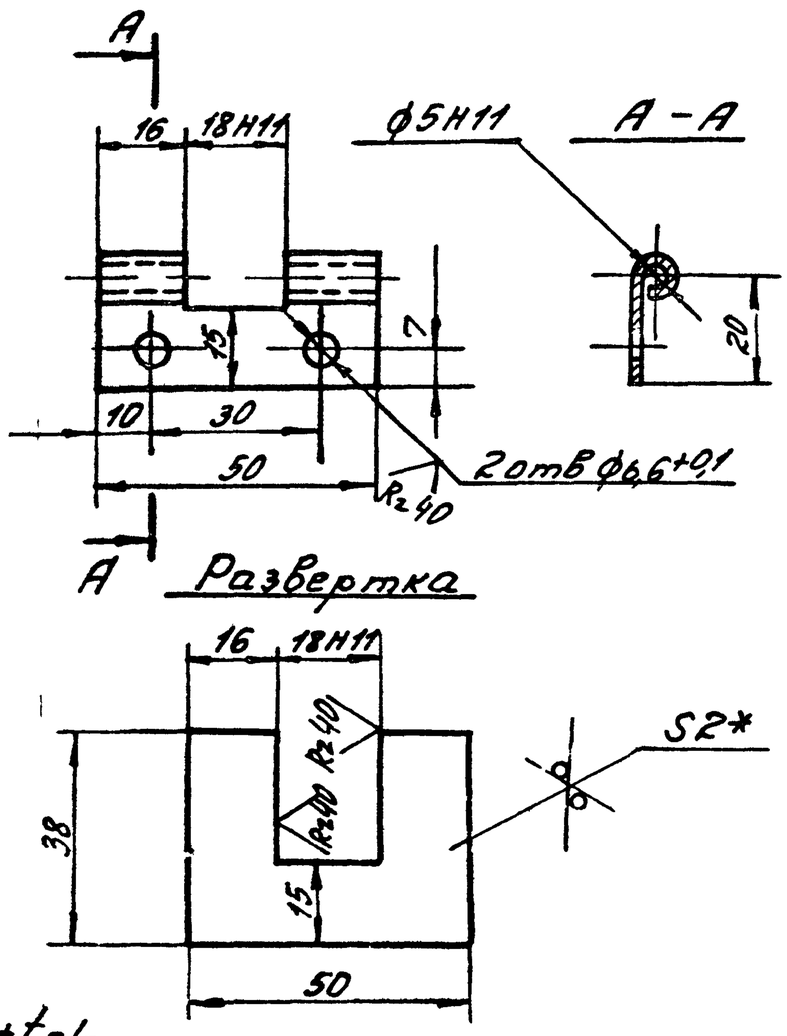

1 ± t2/2

2* Размер для справок

Изм.	Лист	№докум.	Подпись	Дата	У560 01 00 02		
Разраб.		Бух		7.86	Петля левая	Лит.	Масса	Мас-б
Пров.		Шинакова		7.86		Ц	0,023	1:1
Т.контр.						Лист	Листов 1
Н.контр.		Шинакова		7.86	Лист Б-ПН-2 ГОСТ 19903-74 / ВСт3пс5 ГОСТ 16523-70	Гипродревпром г Москва
Утв.		Шинакова		7.86		

Формат А4

У560 01 00 03

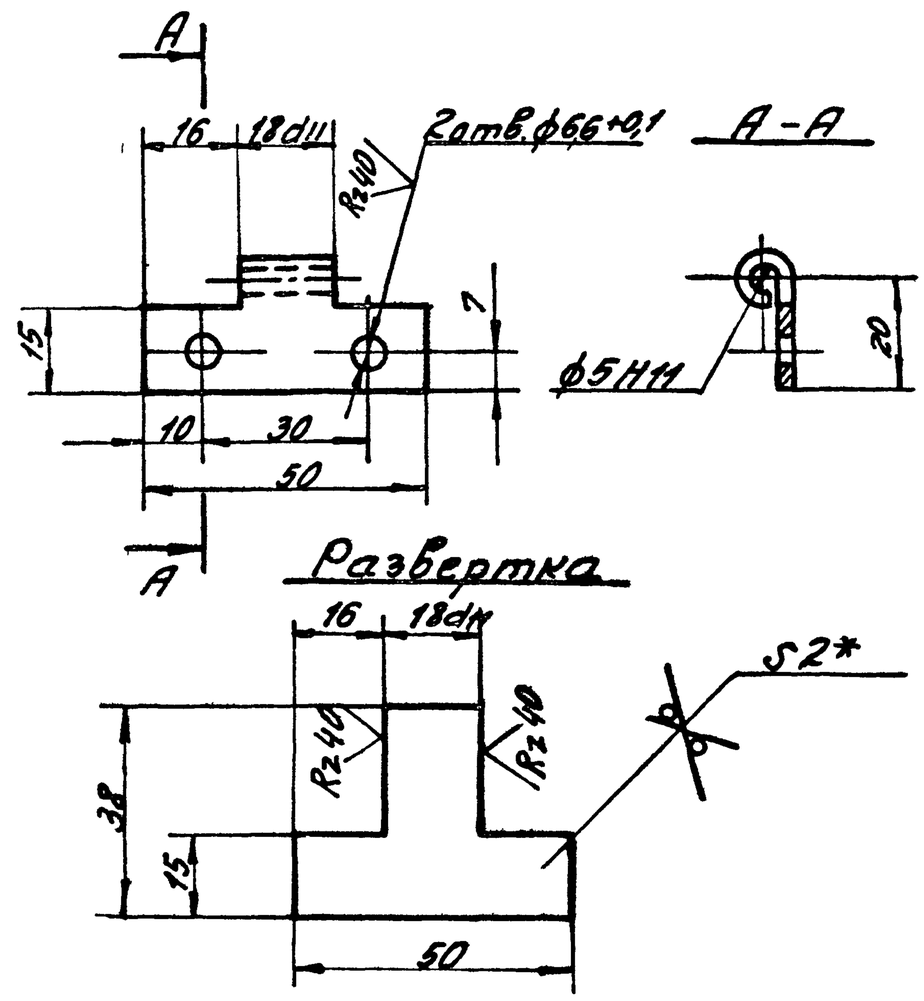

1 ± t2/2

2* Размер для справок

Изм.	Лист	№докум.	Подпись	Дата	У560 01 00 03		
Разраб.		Бух		7.86	Петля правая	Лит.	Масса	Мас-б
Пров.		Шинакова		7.86		Ц	0,019	1:1
Т.контр.						Лист	Листов 1
Н.контр.		Шинакова		7.86	Лист Б-ПН-2 ГОСТ 19903-74 / ВСт3пс5 ГОСТ 16523-70	Гипродревпром г Москва
Утв.		Шинакова		7.86		

Формат А4

У560 01 00 04

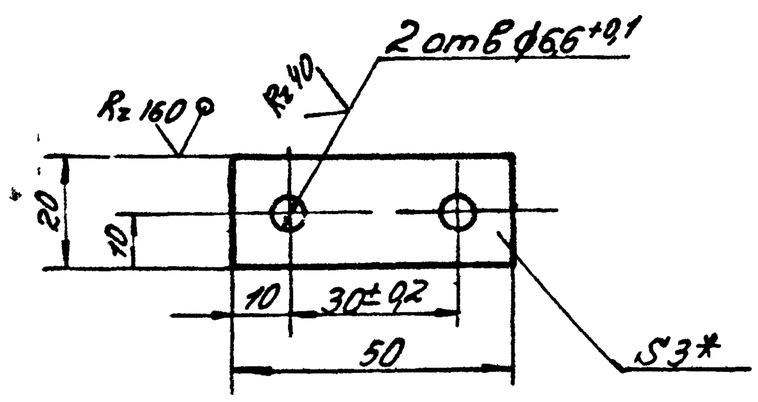

1 ± t2/2

2* Размер для справок

Изм.	Лист	№докум.	Подпись	Дата	У560 01 00 04		
Разраб.		Бух		7.86	Пластик	Лит.	Масса	Мас-б
Пров.		Шинакова		7.86		Ц	0,024	1:1
Т.контр.						Лист	Листов 1
Н.контр.		Шинакова		7.86	Лист Б-ПН-3 ГОСТ 19903-74 / ВСт3пс5 ГОСТ 16523-70	Гипродревпром г Москва
Утв.		Шинакова		7.86		

Формат А4

У560 01 00 05

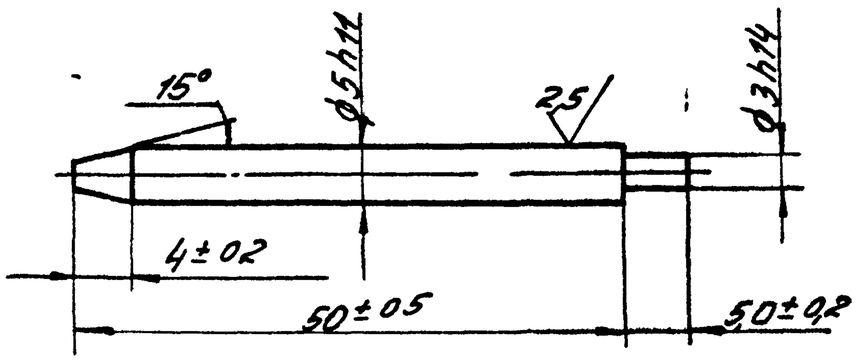

21581-07 16

Изм.	Лист	№док.	Подпись	Дата	У560 01 00 05		
Разраб.		Бух		7.86	Стержень	Лит.	Масса	Мас-б
Пров.		Шинакова		7.86		Ц	0,009	2:1
Т.контр.						Лист	Листов 1
Н.контр.		Шинакова		7.86	Сталь 35 ГОСТ 1050-74	Гипродревпром г Москва
Утв.		Шинакова		7.86		

Формат А4

Серия 7.411-1 Выпуск 1-15

90 00 10 095Б

Rz 80

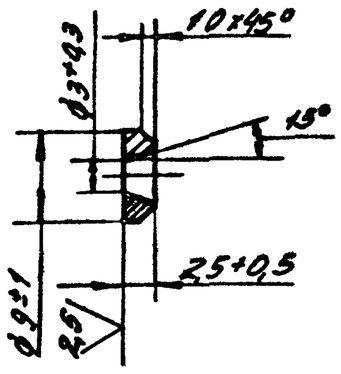

					У560 01 00 06		
Изм	Лист	№ докум.	Подп.	Дата	Шайба	Лит.	Масса	Мас-б
Разраб.	Бух			7.86		У	0,002	2:1
Пров.	Шинакова			7.86		Лист	Листов 1
Т.контр.							
Н.контр.	Шинакова			7.86	Ст3 ГОСТ 380-71	Гипродревпром г. Москва
Утв.	Шинакова			7.86		

Формат А4

Инв.№ подл. | Подп. и дата | Взам.инв.№ | Инв.№ дубл. | Подп. и дата

LO 00 10 095Б

Рис 1

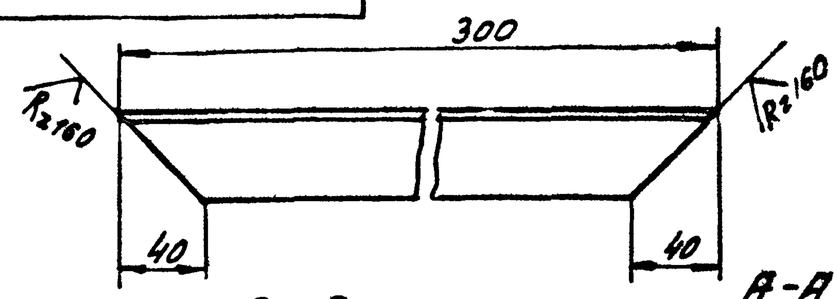

Рис 2
Остальное - см рис 1

А-А
М1:1

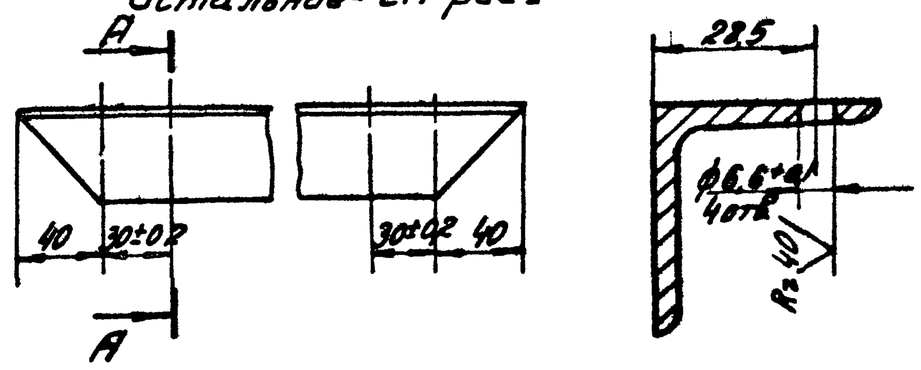

Обозначение	Рис
У560 01 00 07	1
-01	2

± t2/2

					У560 01 00 07		
Изм	Лист	№ докум.	Подп.	Дата	Стенка	Лит.	Масса	Мас-б
Разраб.	Бух			7.86		У	0,73	1:2,5
Пров.	Шинакова			7.86		Лист	Листов 1
Т.контр.							
Н.контр.	Шинакова			7.86	Уголок 40×40×4-Б ГОСТ 8509-72 / В Ст3пс5-II ГОСТ 535-79	Гипродревпром г. Москва
Утв.	Шинакова			7.86		

Формат А4

80 00 10 095Б

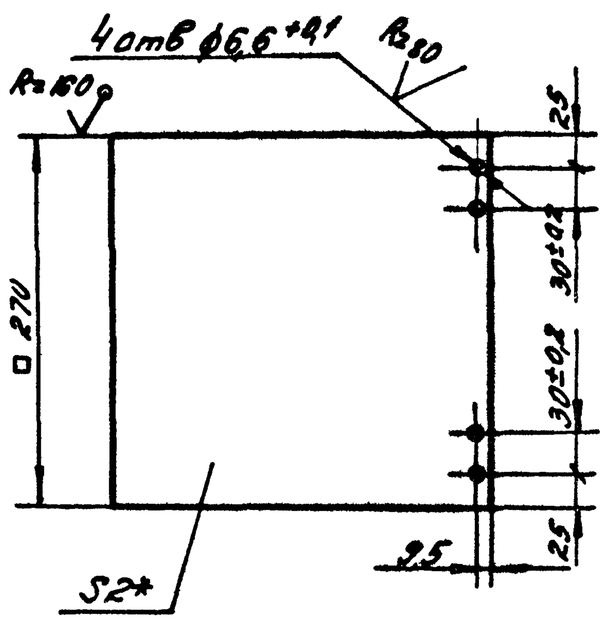

1 ± t2/2

2* Размер для справок

					У560 01 00 08		
Изм	Лист	№ докум.	Подп.	Дата	Шибер	Лит.	Масса	Мас-б
Разраб.	Бух			7.86		У	1,14	1:4
Пров.	Шинакова			7.86		Лист	Листов 1
Т.контр.							
Н.контр.	Шинакова			7.86	Лист Б ПН-2 ГОСТ 19903-74 / 4-II ВСт3пс5 ГОСТ 16523-70	Гипродревпром г. Москва
Утв.	Шинакова			7.86		

Формат А4

60 00 10 095Б

Рис 1

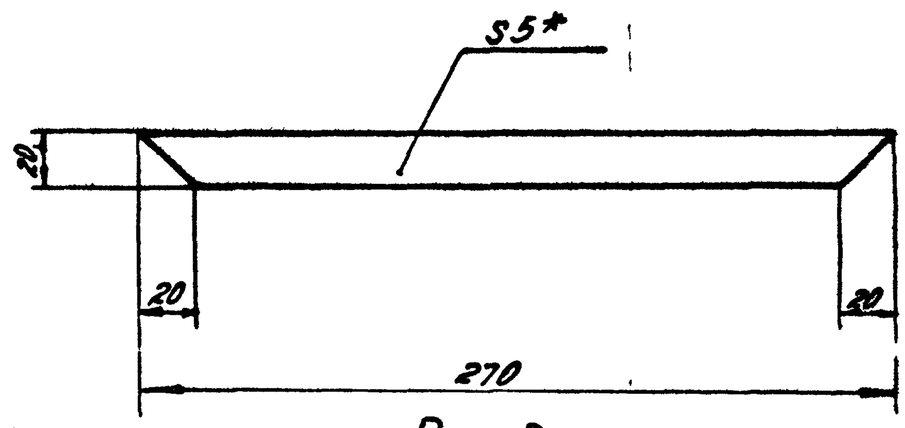

Рис 2
Остальное - см рис 1

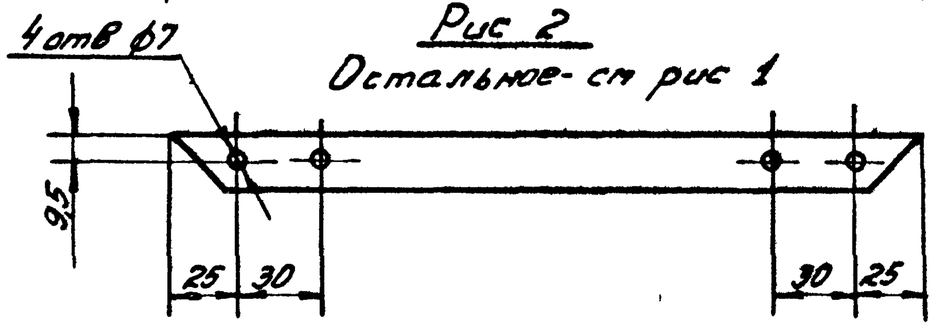

Обозначение	Рис.
У560 01 00 09	1
-01	2

* Размер для справок

21581-07 17

					У560 01 00 09		
Изм	Лист	№ докум.	Подп.	Дата	Прокладка	Лит.	Масса	Мас-б
Разраб.	Бух			7.86		У	0,04	1:1
Пров.	Шинакова			7.86		Лист	Листов 1
Т.контр.							
Н.контр.	Шинакова			7.86	Пластина I, лист ТМКЦ С1-5 ГОСТ 7338-77	Гипродревпром г. Москва
Утв.	Шинакова			7.86		

Формат А4

Форм	Зона	Поз	Обозначение	Наименование	Кол	Примечание
				Документация		
А2			У560.02.00.00СБ	Сборочный чертеж		
				Детали		
		1	УЦ560 02 00 05-03	Ребро	4	
А3		2	У560 02 00 01	Стенка	1	
			Переменные данные для исполнений:			
				У560.02.00.00		
				Сборочные единицы		
		3	УЦ560 02 01 00-01	Фланец	1	
				Детали		
		4	У560 02 00 01-01	Стенка	1	
		5	УЦ560 02 00 01-01	Цилиндр	1	
А4		6	У560 02 00 02	Стенка боковая	1	
		7	УЦ560 01 00 02-02	Фланец	1	
				У560 02 00.00-01		
				Сборочные единицы		
		3	УЦ560 02 01 00-02	Фланец	1	

У560 02 00 00

Из	Лист	N докум.	Подп.	Дата
Разраб	Бух			7.86
Пров	Шиманова			7.86
Н.контр.	Шиманова			7.86
Утв	Цыбрович			07.86

Улитка

Лит.	Лист	Листов
И	1	2

Гипродревпром г.Москва

Формат А4

Форм	Зона	Поз	Обозначение	Наименование	Кол	Примечание
				Детали		
		4	У560 02 00 01-02	Стенка	1	
		5	УЦ560 02 00 01-03	Цилиндр	1	
		6	У560 02 00 02-01	Стенка боковая	1	
		7	УЦ560 01.00.02-04	Фланец	1	
				У560.02.00.00-02		
				Сборочные единицы		
		3	УЦ560 02 01 00-03	Фланец	1	
				Детали		
		4	У560 02 00 01-03	Стенка	1	
		5	УЦ560 02 00.01-05	Цилиндр	1	
		6	У560 02 00 02-02	Стенка боковая	1	
		7	УЦ560 01.00.02-05	Фланец	1	
				У560 02 00.00-03		
				Сборочные единицы		
		3	УЦ560 02 01 00-04	Фланец	1	
				Детали		
		4	У560 02 00 01-04	Стенка	1	
		5	УЦ560 02 00 01-07	Цилиндр	1	
		6	У560 02 00 02-03	Стенка боковая	1	
		7	УЦ560 01 00 02-07	Фланец	1	

У560 02 00 00

Лист 2

Формат А4

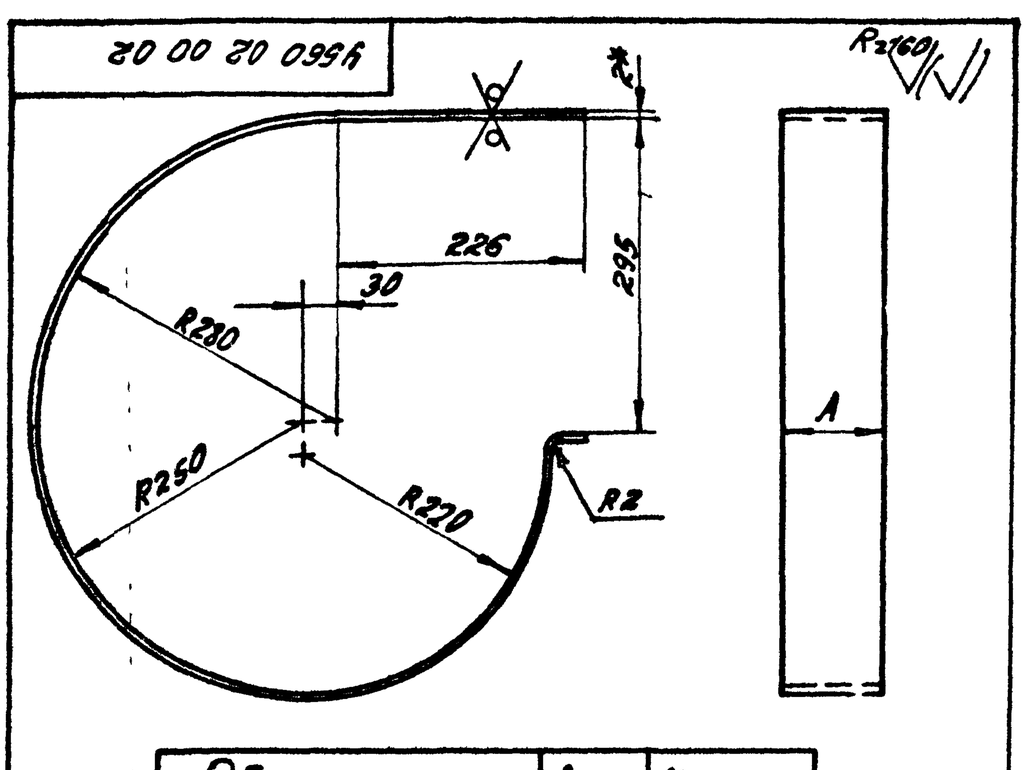

Обозначение	A, мм	Масса, кг
У560 02 00.02	96	2,19
-01	136	3,11
-02	184	4,21
-03	241	5,51

1 Развернутая длина - 1456 мм

2* Размер для справок

3 ± t2/2

У560 02 00 02

Из	Лист	№ докум.	Подп.	Дата
Разраб	Бух			7.86
Пров	Шиманова			7.86
Т.контр				
Н.контр	Шиманова			7.86
Утв	Шиманова			7.86

Стенка боковая

Лит	Масса	Масш
И	см табл	—

Лист | Листов 1

Лист Б-ПН-2 ГОСТ19903-74 / 4-IV-ВСТ3пс5 ГОСТ16523-70

Гипродревпром г Москва

Формат А4

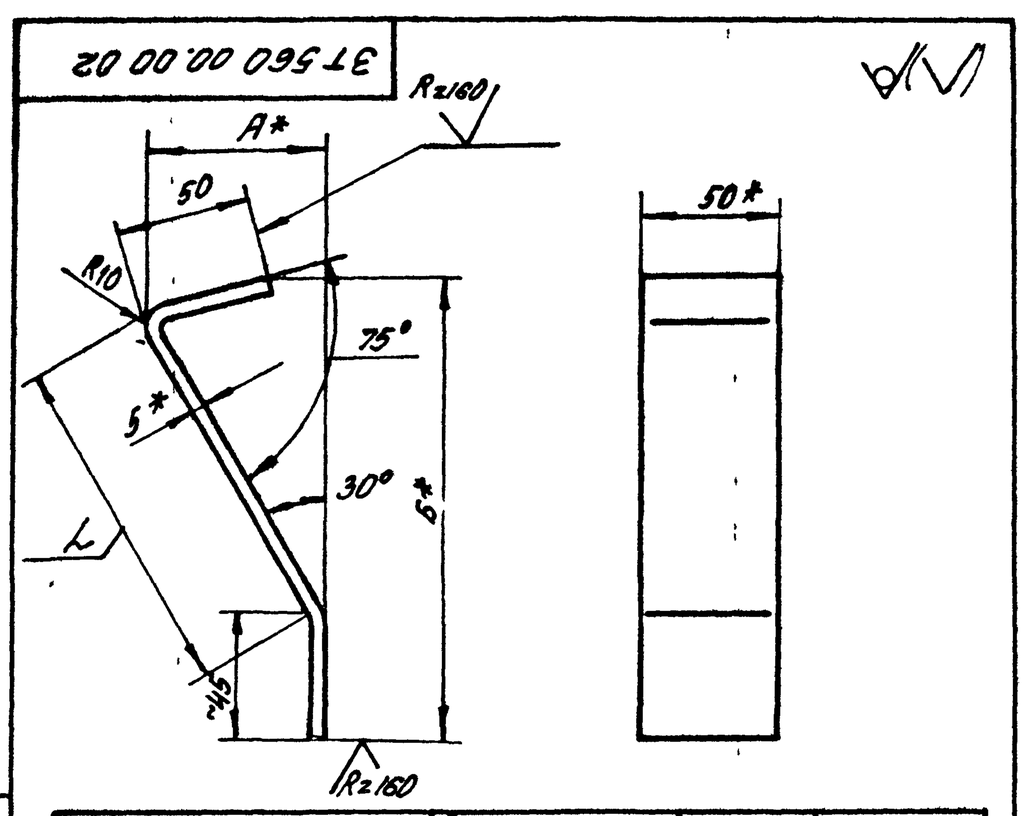

Обозначение	Размеры, мм L	A	Б	Развернутая длина, мм	Масса, кг
3Т560 00 00 02	75	40	128	162	0,32
-01	98	50	149	184	0,36
-02	123	64	170	209	0,41
-03	147	76	192	234	0,46

1 ± t2/2

2* Размеры для справок

21581-07 18

3Т560 00 00.02

Из	Лист	№ докум.	Подп.	Дата
Разраб	Бух			7.86
Пров	Шиманова			7.86
Т.контр				
Н.контр	Шиманова			7.86
Утв	Шиманова			7.86

Лапа

Лит.	Масса	Масш
И	см табл	—

Лист | Листов 1

Полоса 5×50-Б-2 ГОСТ103-76 / ВСТ3пс5 II ГОСТ535-79

Гипродревпром г Москва

Формат А4

Серия 7411-1

Выпуск 1-15

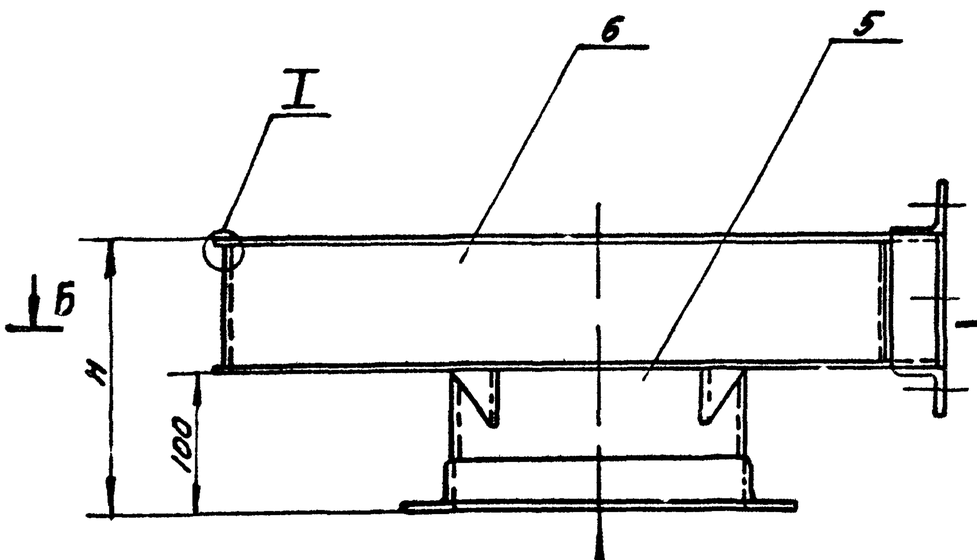

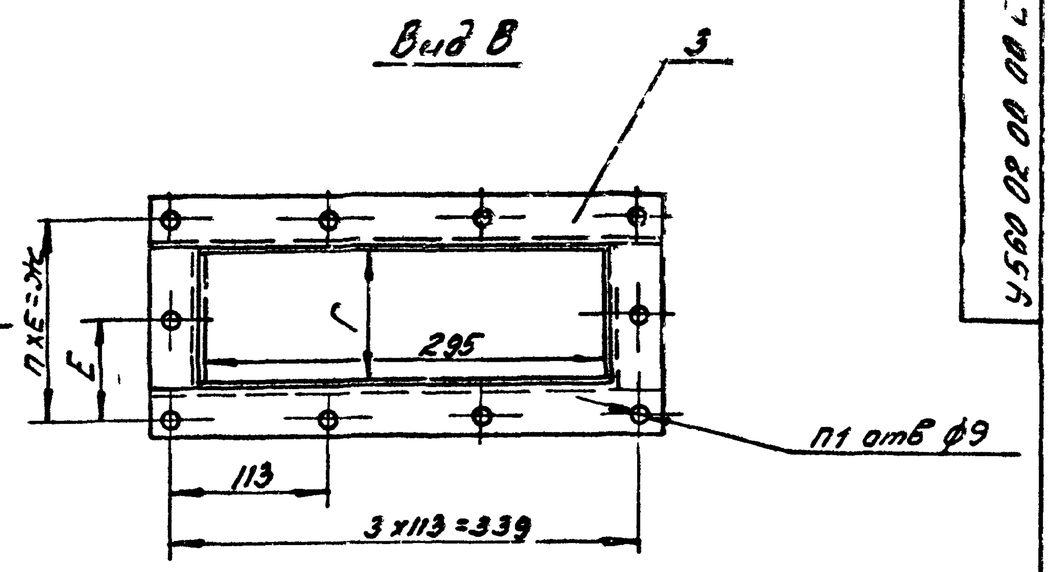

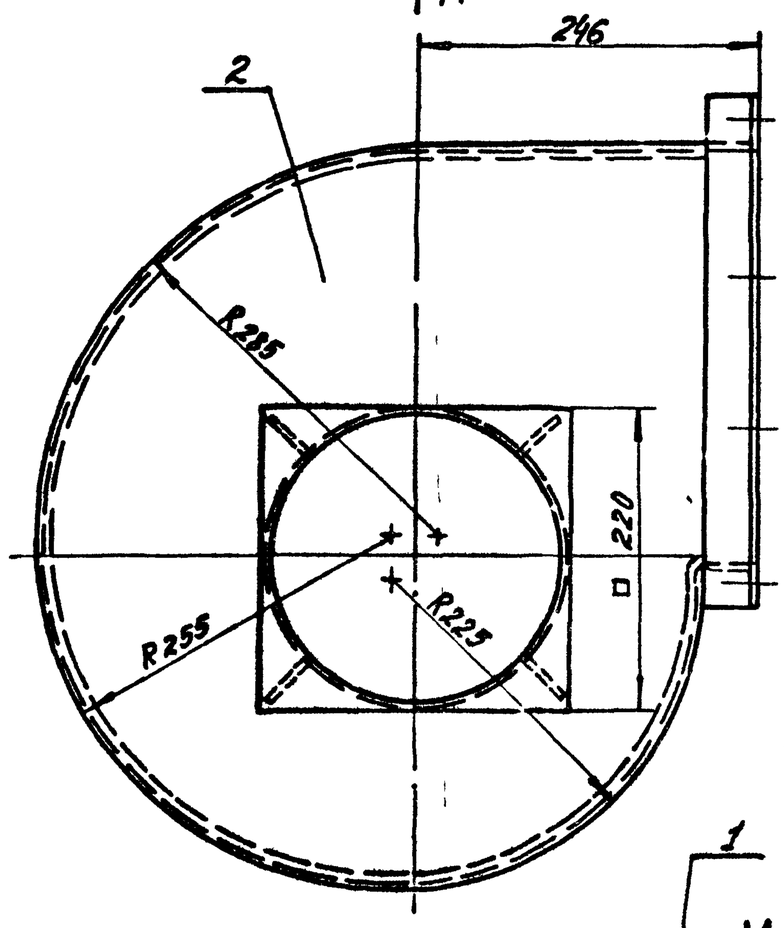

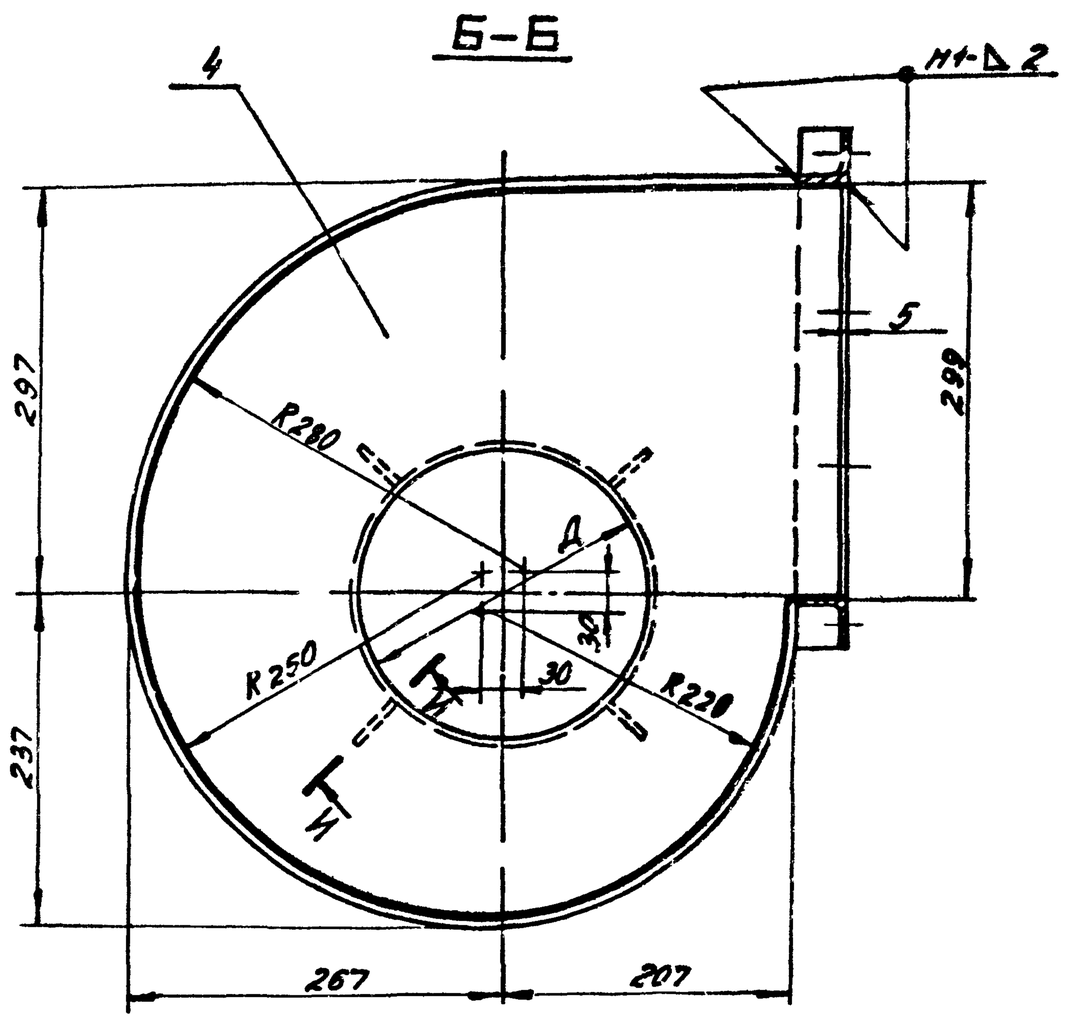

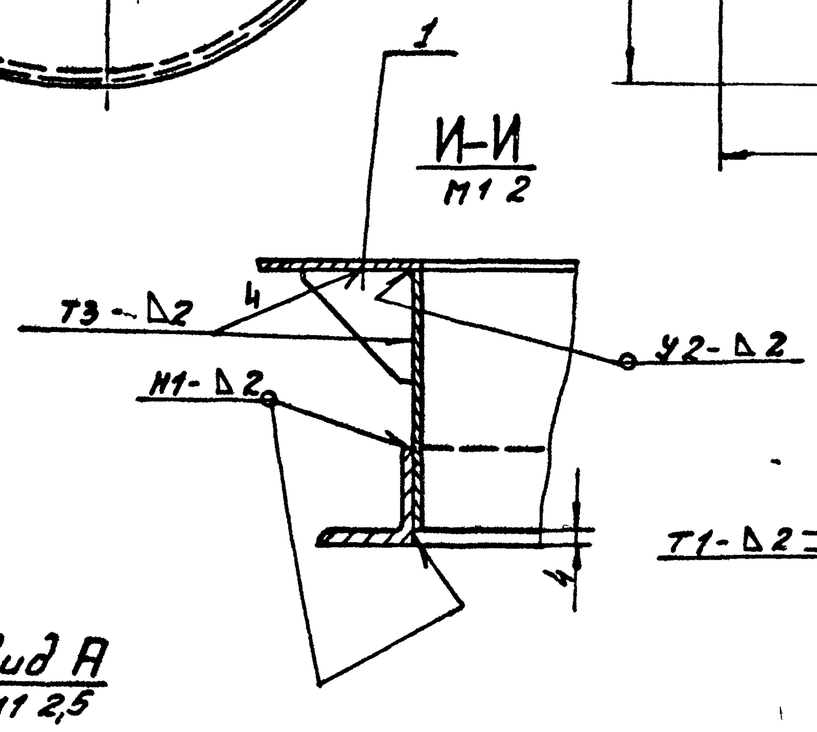

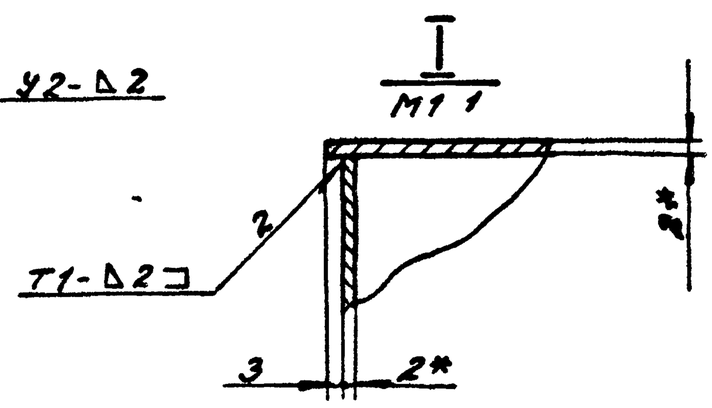

Вид А
М1 2,5

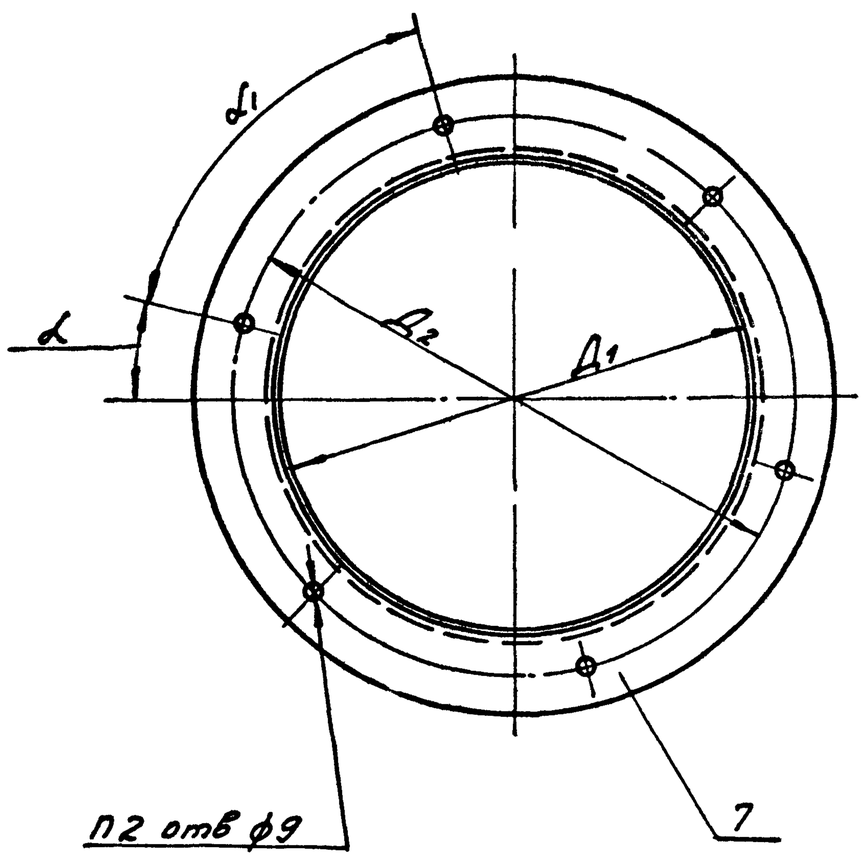

Обозначение	Размеры мм							n	П1 отв	П2 отв	Угол °		Масса, кг
	H	Д	Д1	Д2	Г	E	Ж				α	α1	
У560 02 00 00	200	213	217	257	96	70	140	2	10	6	15	60	12,8
-01	240	252	256	296	136	90	180				30		14,2
-02	288	294	298	338	184	114	228						15,7
-03	345	336	340	380	241	95	285	3	12	8	45	45	17,4

1 Сварные швы по ГОСТ 5264-80
Электрод Э42 ГОСТ 9467-75

2 $\pm t_э/2$

3 * Размеры для справок

21581-07 19

Изм	Лист	№докум	Подп	Дата	У560 02 00 00СБ			
Разраб		Бух		7.86	Улитка	Лит	Масса	Масш
Пров		Шинакова		7.86		У	ст табл	—
Т.контр					Сборочный чертеж	Лист	Листов 1	
Н.контр		Шинакова		7.86		Гипродревпром г Москва		
Утв		Дубровский		07.86				

Инв.№подл | Подп. и дата | Взам.инв.№ | Инв.№дубл. | Подп. и дата

Формат А2

Подпись и дата | Инв. № подл. | Взам. инв. №

Сверл 7.111-1

Болинск 7-15

10.00.50.092Е

Рис.1

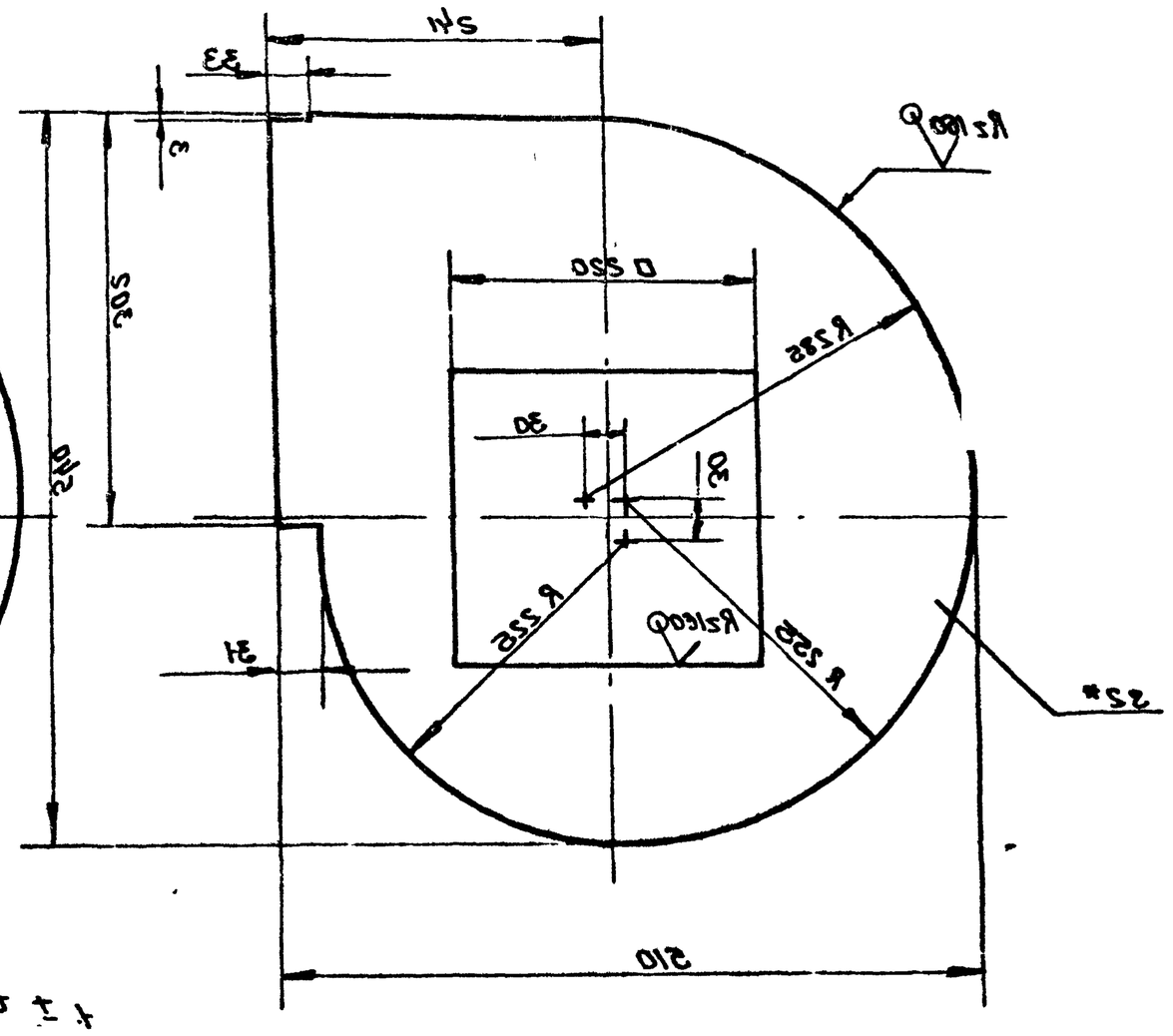

Рис.2

Геометрия – см. рис.1.

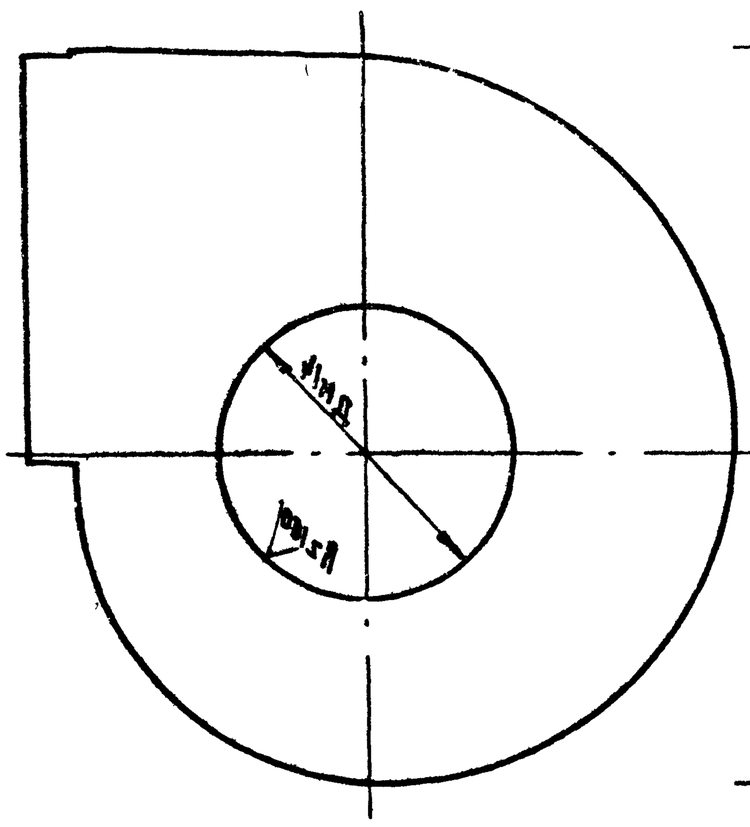

2* Размер для справок

4 ± 1°

Обозначение	Рис.	D, мм	Масса, кг
37560.00.00.01	1	—	5,79
-01	2	219	5,99
-02		252	5,77
-03		294	5,49
-04		336	5,16

Изм.	Лист	N докум.	Подп.	Дата	37560.00.00.01			
Разраб.		Бут		12.86	Сверл	Лит.	Масса	Масштаб
Пров.		Шипилова		12.86	7.111-1			
Т. контр.						Лист	Листов 1	
Н. контр.		Шипилова		12.86	Болинский машиностроительный техникум			
Утв.		Шипилова		12.86				

Перв. примен. | Справочн. № | Подп. и дата | Инв. № дубл. | Взам. инв. № | Подп. и дата

Формат А3

Поз.	Обозначение	Наименование	Кол.	Примечание
		Документация		
	37560.00.00.00СБ	Сборочный чертеж		
		Технич. условия		Болтыск
		по изготовлению и		1-0
		поверке, маркировка		
		для транспортирования		
		Детали		
1	37560.01.00.01	Корпус	1	
2	37560.01.00.02	Дно	1/4	
3	Ст5 260.01.00.04-01	Фланец	1	
		Детали		
1	37560.00.00.01-03	Корпус	1	
2	37560.00.00.02-03	Дно	1/4	
3	Ст5 260.01.00.04-02	Фланец	1	
		Детали		
		37560.00.00.00		
		Детали		
1	37560.00.00.01-01	Корпус	1	
2	37560.00.00.02-01	Дно	1/4	
3	Ст5 260.01.00.04-01	Фланец	1	
		Детали		
		37560.00.00.00		
		Детали		
		37560.00.00.00-02		
		Детали		
1	37560.00.00.01-02	Корпус	1	
2	37560.00.00.02-02	Дно	1/4	
3	Ст5 260.01.00.04-02	Фланец	1	
		Детали		
		37560.00.00.00-03		
		Детали		
1	37560.00.00.01-03	Корпус	1	
2	37560.00.00.02-03	Дно	1/4	
3	Ст5 260.01.00.04-02	Фланец	1	

Изм.	Лист	N докум.	Подп.	Дата	37560.00.00.00			
Разраб.		Бут		12.86	Зонт	Лит.	Масса	Масштаб
Пров.		Шипилова		12.86				
Т. контр.						Лист 1	Листов 2	
Н. контр.		Шипилова		12.86	Болинский машиностроительный техникум			
Утв.		Воскресенская		12.86				

Перв. примен. | Справочн. № | Подп. и дата | Инв. № дубл. | Взам. инв. № | Подп. и дата

Формат А4

Копировал Шестакова

Формат А4

37560.00.00.00

Лист 20

Изм. | Лист | N докум. | Подп. | Дата

Формат А4

3Т560 00 00 00СБ

Серия 7.411-1 Выпуск 1-15

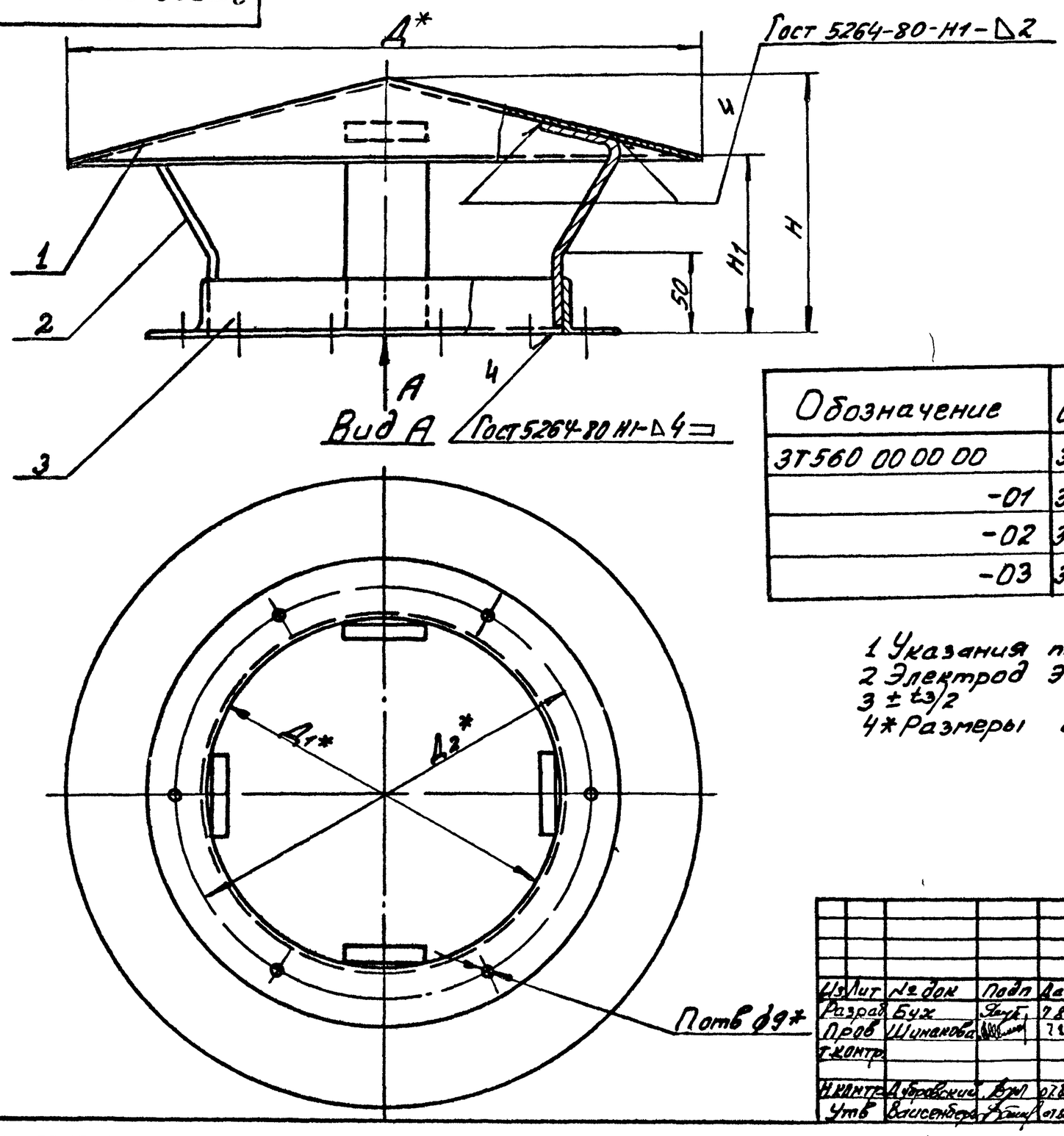

Обозначение	Шифр	Размеры, мм Д	Д1	Д2	Н	Н1	h отв	Масса, кг
3Т560 00 00 00	3Т560-1	390	217	257	160	110	6	4,8
-01	3Т560-2	460	256	296	190	130		6,0
-02	3Т560-3	530	298	338	220	150		7,4
-03	3Т560-4	610	340	380	250	170	8	9,0

1 Указания по подбору зонтов см Выпуск 1-0
2 Электрод Э-42 ГОСТ 9467-75
3 ± t3/2
4* Размеры для справок

Изм Лист	№ док	Подп	Дата	3Т 560 00 00 00СБ			
Разраб	Бух		7.86	Зонт Сборочный чертеж	Лит	Масса	Мас-б
Пров	Шинакова		7.86		У	см табл	—
Т.контр					Лист	Листов 1	
Н.контр	Дубровский		07.86		Гипродревпром г Москва		
Утв	Висенберг		07.86				

Формат А3

3Т560 00 00 00 01

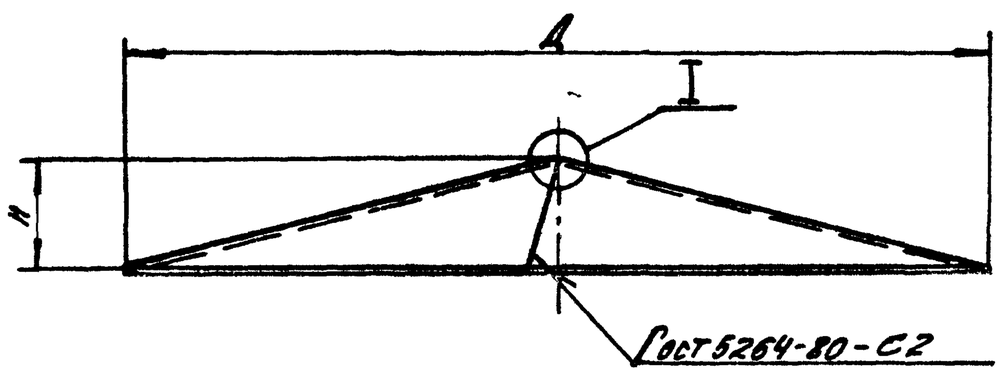

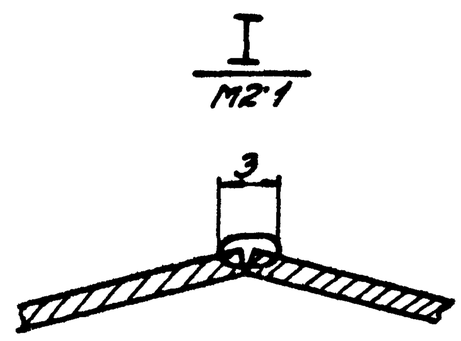

Развертка

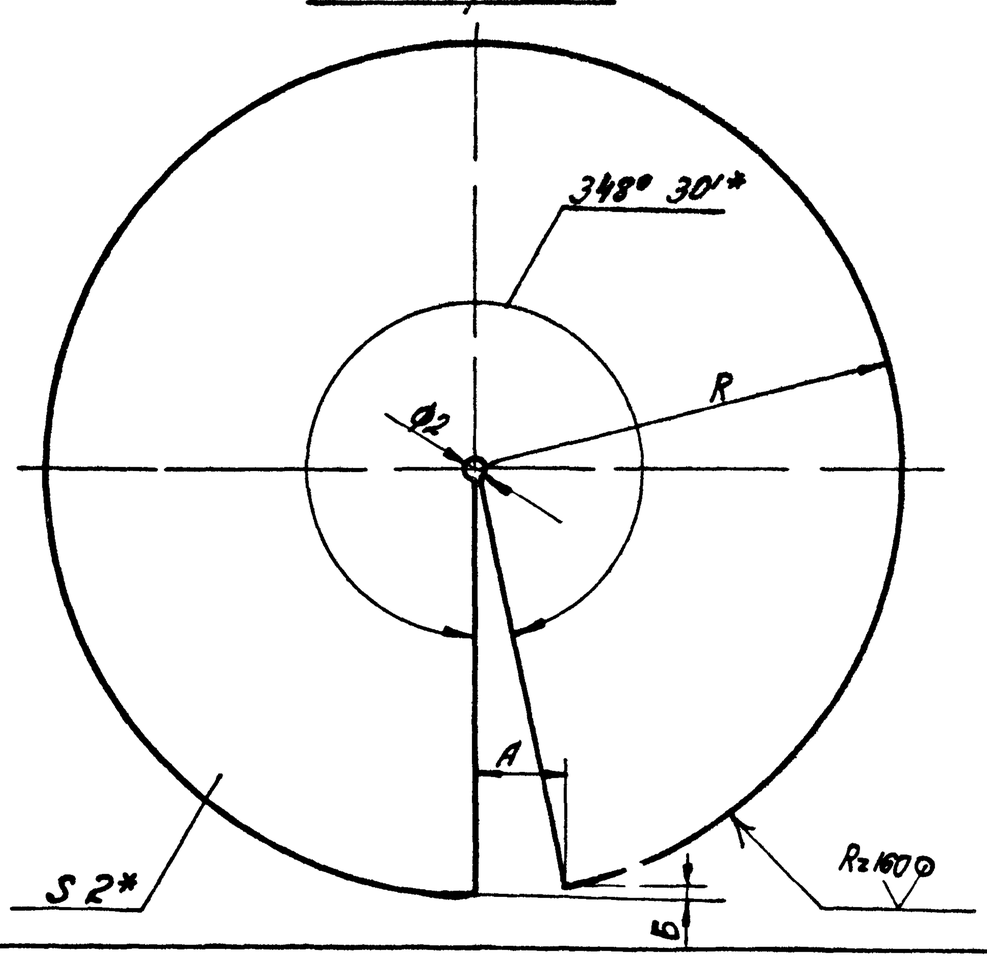

Обозначение	Размеры, мм Д	Н	R	А	Б	Масса, кг
3Т560 00 00 01	390	50	200	40	4	1,91
-01	460	60	237	47	5	2,68
-02	530	70	273	54	5	3,56
-03	610	80	314	63	6	4,71

1 Сварка ручная электродуговая
Электрод Э42 ГОСТ 9467-75
2 ± t2/2
3* Размеры для справок

21581-07

Изм Лист	№ докум	Подп	Дата	3Т 560 00 00 01			
Разраб	Бух		7.86	Колпак	Лит	Масса	Мас-б
Пров	Шинакова		7.86		У	см табл	—
Т.контр					Лист 1	Листов	
Н.контр	Шинакова		7.86	Лист Б-ПН 2 ГОСТ 19903-74 / 4-IV ВСТ3пс5 ГОСТ 16523-70	Гипродревпром г Москва		
Утв	Шинакова		7.86				

Формат А3