ТИПОВАЯ ДОКУМЕНТАЦИЯ НА КОНСТРУКЦИИ, ИЗДЕЛИЯ И УЗЛЫ ЗДАНИЙ И СООРУЖЕНИЙ

СЕРИЯ 7.411-1

ИЗДЕЛИЯ И УЗЛЫ ИНЖЕНЕРНОГО ОБОРУДОВАНИЯ ПЫЛЕУЛАВЛИВАЮЩИХ СООРУЖЕНИЙ ДЕРЕВООБРАБАТЫВАЮЩИХ ПРОИЗВОДСТВ

ВЫПУСК 1-8

ЦИКЛОНЫ УЦ-1600
РАБОЧИЕ ЧЕРТЕЖИ

20980-05
чертеж 1-18

Инв. № чертежей 1-8 / 20980-05

ЦЕНТРАЛЬНЫЙ ИНСТИТУТ ТИПОВОГО ПРОЕКТИРОВАНИЯ
ГОССТРОЯ СССР
КИЕВСКИЙ ФИЛИАЛ
г Киев 57 ул Эжена Потье № 12
71/15
Заказ № 5830 Инв № 20960-05 Тираж 110
Сдано в печать 7-07 1988 Цена 1-82

ТИПОВАЯ ДОКУМЕНТАЦИЯ НА КОНСТРУКЦИИ, ИЗДЕЛИЯ И УЗЛЫ ЗДАНИЙ И СООРУЖЕНИЙ

СЕРИЯ 7.411-1

ИЗДЕЛИЯ И УЗЛЫ ИНЖЕНЕРНОГО ОБОРУДОВАНИЯ ПЫЛЕУЛАВЛИВАЮЩИХ СООРУЖЕНИЙ ДЕРЕВООБРАБАТЫВАЮЩИХ ПРОИЗВОДСТВ

ВЫПУСК 1-8

ЦИКЛОНЫ УЦ-1600

РАБОЧИЕ ЧЕРТЕЖИ

РАЗРАБОТАНЫ
ПРОЕКТНЫМ ИНСТИТУТОМ
„ГИПРОДРЕВПРОМ"
ГЛАВНЫЙ ИНЖЕНЕР ИНСТИТУТА
В.И. ПАХОМОВ
ГЛАВНЫЙ ИНЖЕНЕР ПРОЕКТА
А.Н. АЛЕКСАНДРОВ

УТВЕРЖДЕНЫ
МИНЛЕСБУМПРОМОМ СССР
ПРОТОКОЛ ОТ 15.07. 1985 г.
ВВЕДЕНЫ В ДЕЙСТВИЕ
„ГИПРОДРЕВПРОМОМ"
ПРИКАЗ N 137 ОТ 20.12. 1985 г.

© ЦИТП Госстроя СССР 1988 г.

Д 20960-05

СОДЕРЖАНИЕ

Обозначение	Наименование	Стр
	Содержание	
УЦ 1600. 00.00.00	Циклон УЦ 1600	2
УЦ 1600.00. 00. 00.СБ	Циклон УЦ1600. Сборочный чертеж	3
УЦ 1600.00.00. 00.СБ	Циклон УЦ 1600. Сборочный чертеж	
УЦ 1600.00. 00. 01	Прокладка	
УЦ 1600.01. 00. 00	Конус в сборе	4
УЦ 1600. 01. 00. 00.СБ	Конус в сборе. Сборочный чертеж	5
УЦ 1600.01.00.01	Конус	
УЦ 1600. 01. 00. 02	Фланец	6
УЦ1600. 01. 00. 03	Ребро	
УЦ 1600 01. 00 04	Платик	
УЦ 1600. 02. 00. 00	Цилиндр внешний	7
УЦ 1600. 02. 00 00 СБ	Цилиндр внешний Сборочный чертеж	8
УЦ 1600. 02. 00. 01	Цилиндр	
УЦ 1600. 02. 00 02	Лист верхний	9
УЦ 1600 02. 00. 03	Сектор	
УЦ 1600. 02. 00. 04	Связь	
УЦ 1600. 02. 00. 05	Стенка боковая	
УЦ 1600. 02. 01. 00	Фланец	10
УЦ 1600. 02. 01. 00	Фланец	
УЦ 1600. 02. 01. 00.СБ	Фланец Сборочный чертеж	11
УЦ 1600. 03. 00.00	Цилиндр внутренний	12
УЦ 1600. 03. 00.01	Лист нижний	
У 1600. 01 00. 01	Скоба	12
УЦ 1600 03 00.00 СБ	Цилиндр внутренний Сборочный чертеж	13
У 1600. 00 00 00	Улитка с клапаном	
У 1600.01. 00. 00	Клапан противовзрывной	
У 1600.01. 00. 02	Петля левая	14
У 1600. 00 00.00 СБ	Улитка с клапаном Сборочный чертеж	15
У 1600. 01. 00. 00СБ	Клапан противовзрывной Сборочный чертеж	
У 1600. 01. 00. 03	Петля правая	
У 1600. 01. 00. 04	Платик	16
У 1600. 01. 00. 05	Стержень	
У 1600. 01. 00. 06	Шайба	
У 1600. 01. 00. 07	Стенка	
У 1600. 01. 00. 08	Шибер	17
У 1600. 01. 00. 09	Прокладка	
У 1600. 02. 00. 00	Улитка	18
У 1600. 02. 00. 00. СБ	Улитка. Сборочный чертеж	19
У 1600. 02. 00. 01	Стенка	
У 1600. 02. 00. 02	Стенка боковая	
ЗТ 1600. 00 00. 02	Лапа	20
ЗТ 1600. 00. 00. 00	Зонт	
ЗТ 1600. 00. 00. 00СБ	Зонт Сборочный чертеж	21
ЗТ 1600. 00. 00. 01	Колпак	22

Формат А3

Формат	Зона	Поз.	Обозначение	Наименование	Кол	Примечание
				Документация		
*)			УЦ 1600. 00.00.00 СБ	Сборочный чертеж		*) А2; А3
			Серия 7411-1	Циклоны указания		Выпуск
				по изготовлению и		1-0
				подбору, материалы		
				для проектирования		
				Сборочные единицы		
А4		1	УЦ 1600. 01. 00. 00	Конус в сборе	1	
А4		2	УЦ 1600. 02. 00. 00	Цилиндр внешний	1	
				Детали		
А4		3	УЦ 1600. 00. 00. 01	Прокладка	1	
		4	УЦ 1600. 00.00. 01-01	Прокладка	1	
				Стандартные изделия.		
				Болты ГОСТ 7798-70		
		5		М10х30	18	
		6		М12х35	24	
				Гайки ГОСТ 5915-70		
		7		М10	18	
		8		М12	24	

Изм	Лист	№ докум.	Подпись	Дата	УЦ 1600. 00. 00. 00		
Разраб.		Бух		XII 84	Циклон УЦ1600	Лит	Лист	Листов
Пров.		Дуфровский		XII 84		И	1	2
Рук.гр.		Шинакова		XII.84		ГИПРОДРЕВПРОМ г Москва		
Н.контр.		Баскин		XII 84				
Утв		Вайсенберг		VIII 84				

Формат А4

Формат	Зона	Поз.	Обозначение	Наименование	Кол.	Примечание
				Переменные данные для исполнений		
				УЦ 1600. 00. 00. 00		
				Сборочные единицы		
А4		9	УЦ 1600. 03. 00. 00	Цилиндр внутренний	1	
				УЦ 1600. 00. 00.00-01		
				Сборочные единицы		
		9	УЦ 1600 03. 00. 00-01	Цилиндр внутренний	1	
				УЦ 1600. 00. 00. 00-02		
				Сборочные единицы		
		9	УЦ 1600. 03. 00. 00-02	Цилиндр внутренний	1	
				УЦ 1600 00 00 00-03		
				Сборочные единицы		
		9	УЦ 1600 03. 00. 00-03	Цилиндр внутренний	1	
				20960-05 2		

Инв. № подл. | Подпись и дата | Взам. инв. № | Инв. № дубл. | Подпись и дата

Изм	Лист	№ докум	Подпись	Дата	УЦ 1600 00. 00. 00	Лист 2

Формат А4

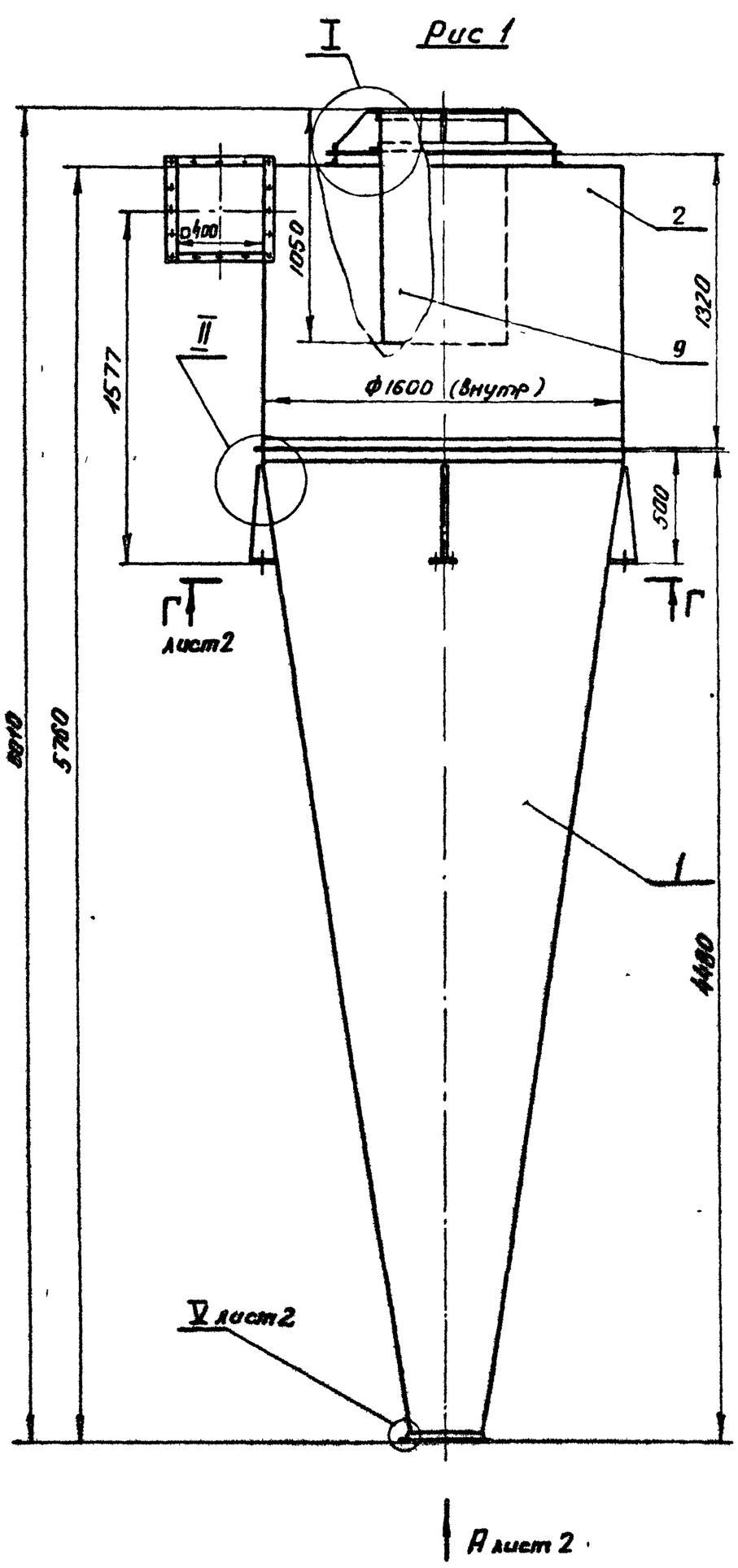

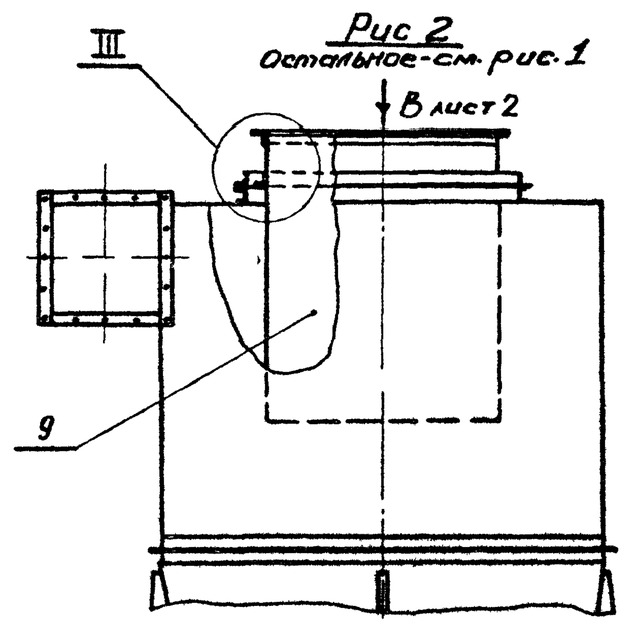

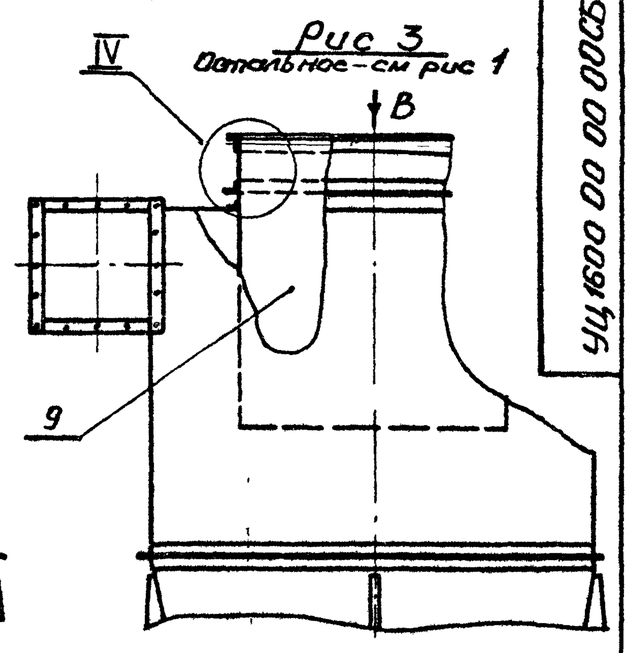

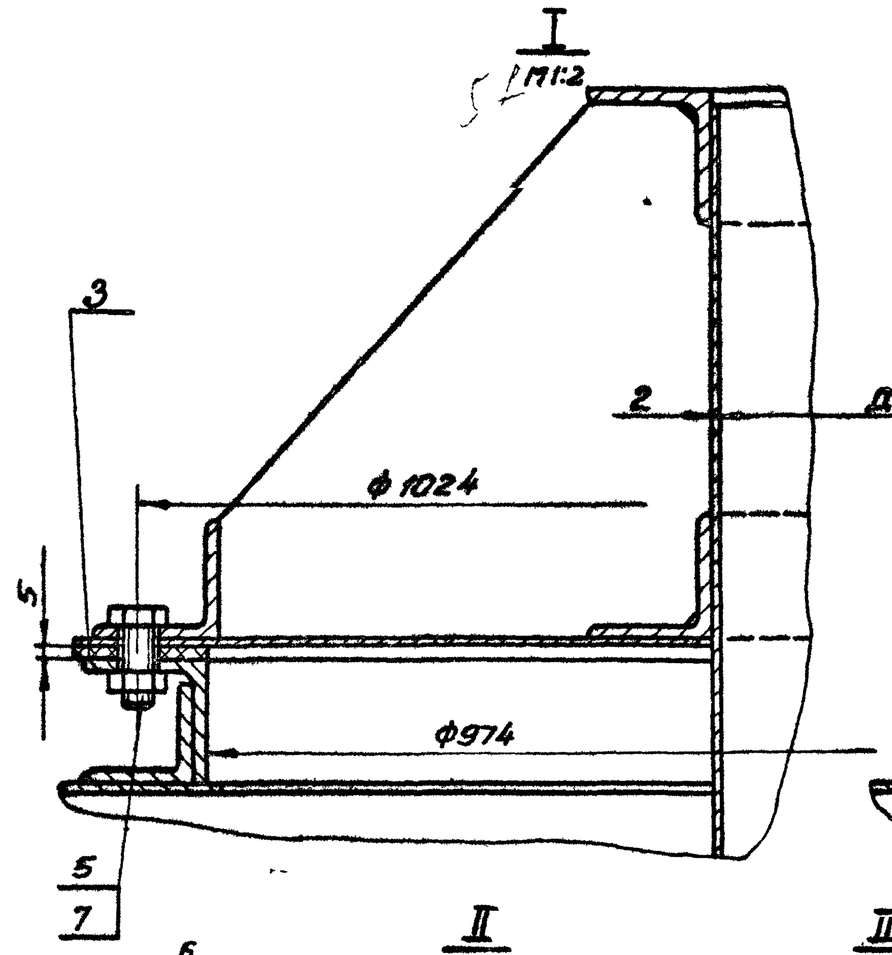

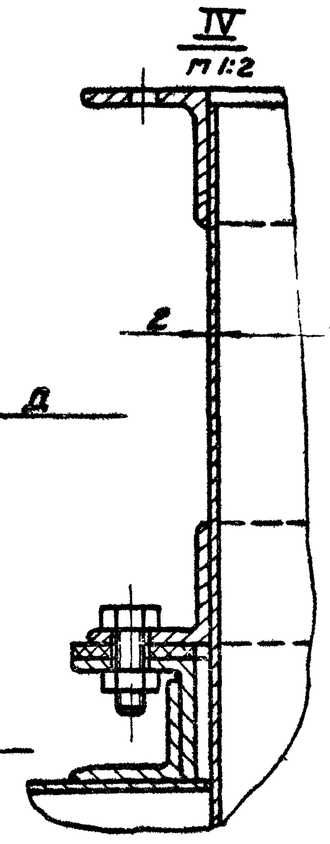

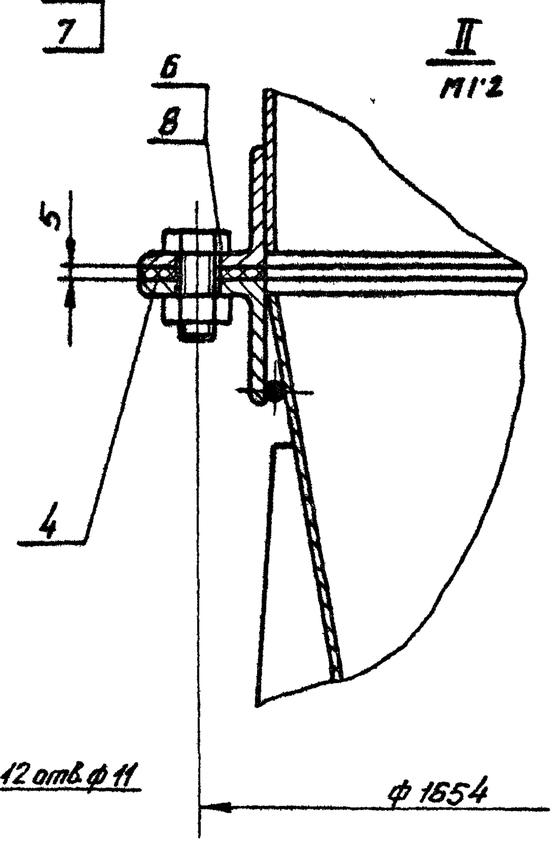

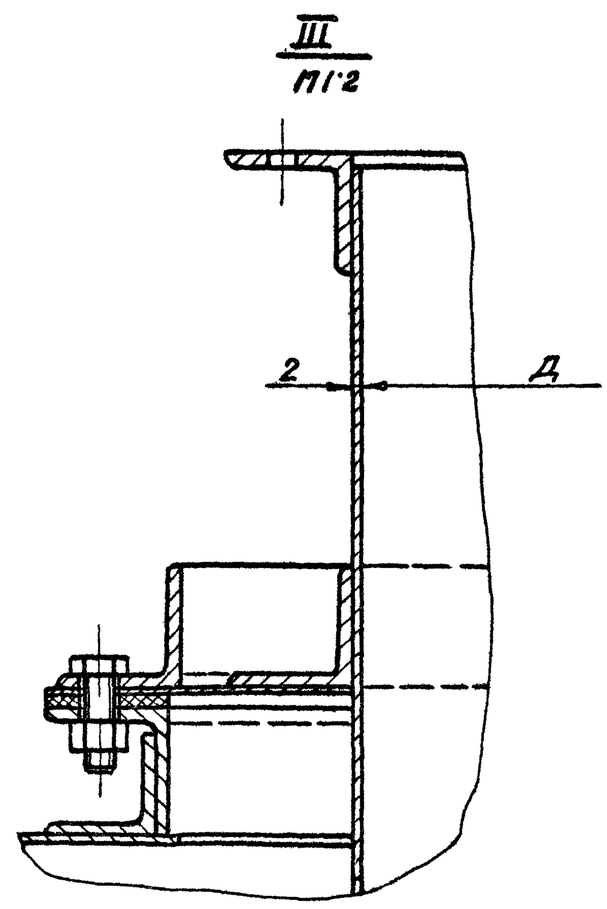

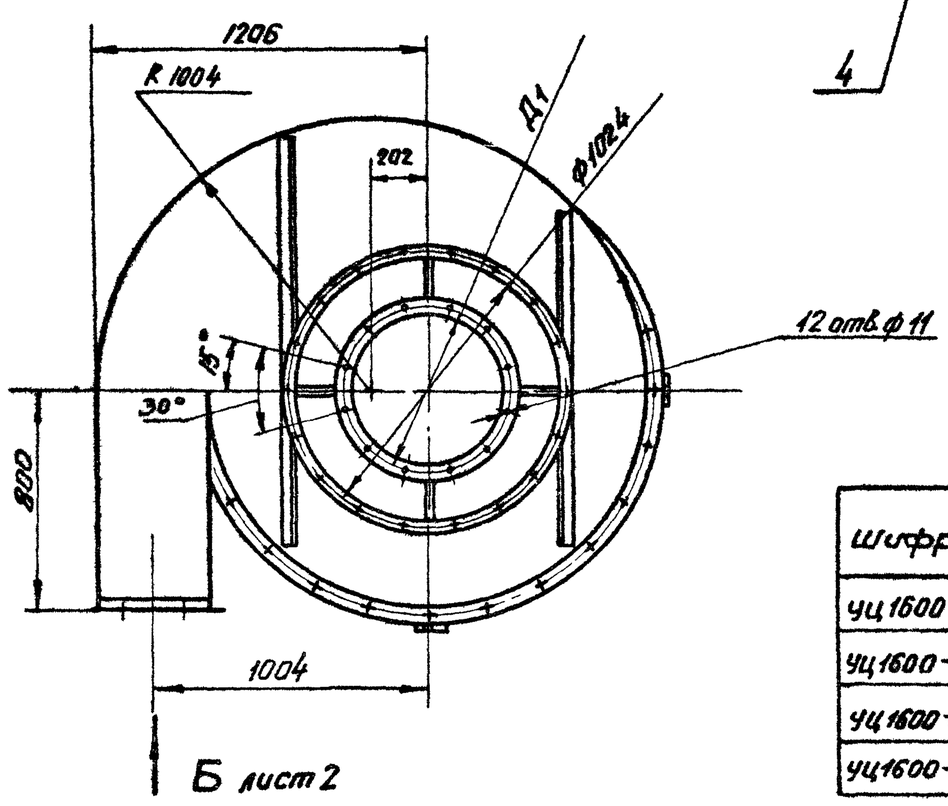

Шифр	Обозначение	Рис	Размеры, мм Д	Размеры, мм Д1	Масса, кг
УЦ1600-1	УЦ 1600 00 00.00	1	608	662	517
УЦ1600-2	-01		720	774	521.3
УЦ1600-3	-02	2	840	894	524
УЦ1600-4	-03	3	960	1014	515

1. Указания по подбору циклонов см. выпуск 1-0
2. Предельные отклонения размеров $\pm \frac{JT15}{2}$

3

20960-05

Изм.	Лист.	N докум.	Подпись	Дата	УЦ 1600. 00. 00. 00. СБ
Разраб		Бух		XII 84	Циклон УЦ 1600 — Сборочный чертеж
Пров		Дуфровский			
Т контр					
Рук гр		Шинакова		XII 84	
Н контр		Баскин		XII 84	
Утв		Зайсенберг		XII 84	

Лит	Масса	Масшт
и	см табл	—
Лист 1	Листов 2	

ГИПРОДРЕВПРОМ г. Москва

Копировал Акишина

Формат А2

УЦ 1600 00 00 00 СБ

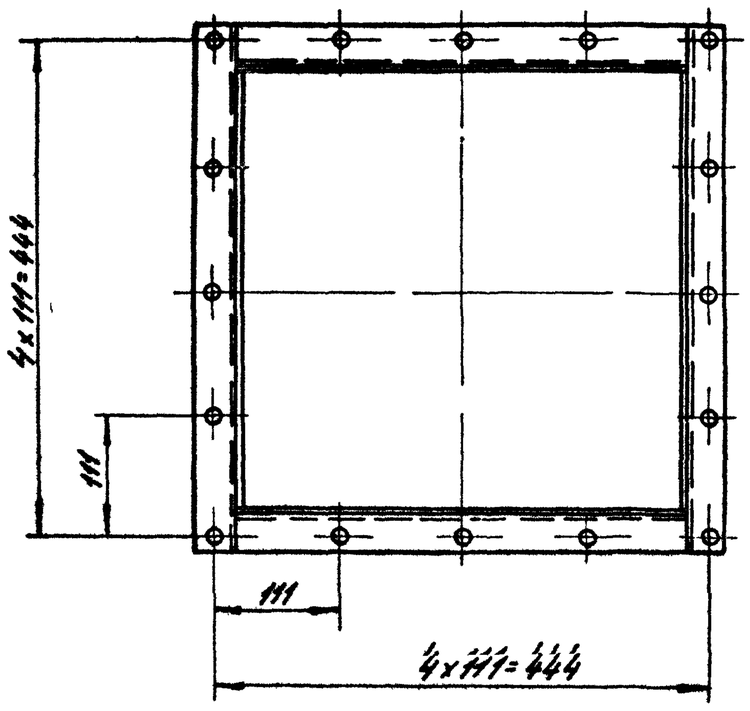

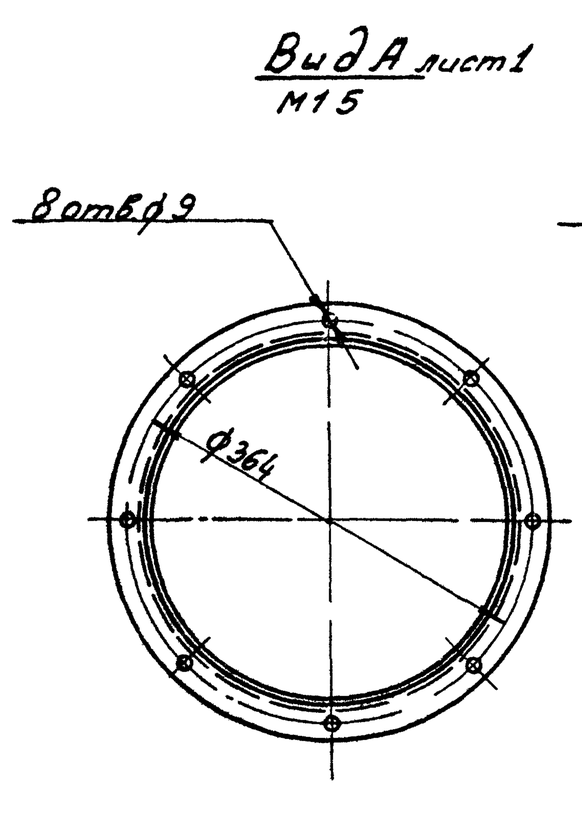

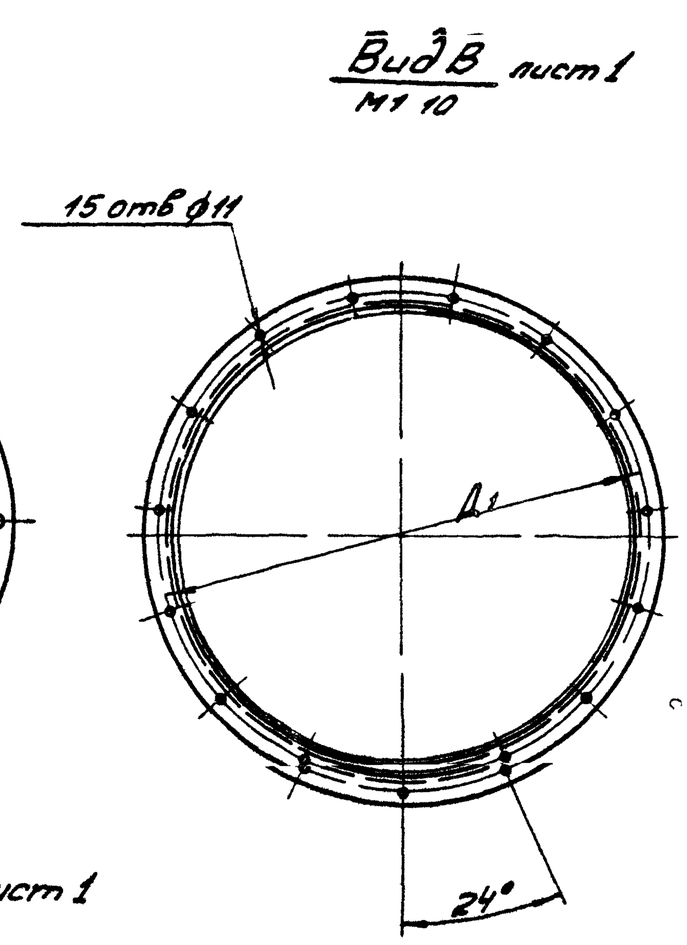

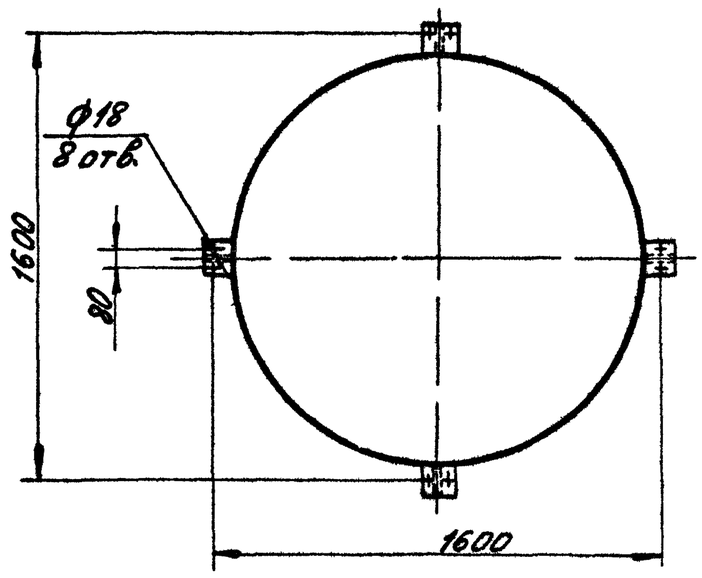

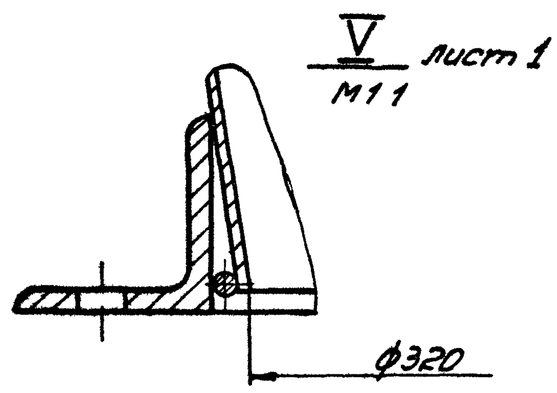

Изм	Лист	№ докум	Подпись	Дата	УЦ 1600 00 00 00 СБ	Лист 2

Формат А3

УЦ 1600 00 00 01

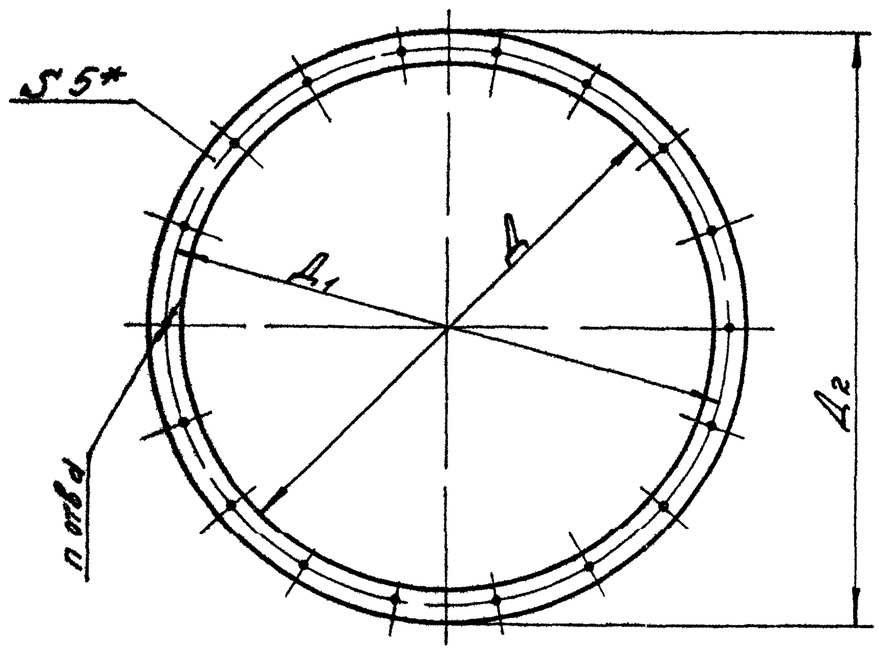

Обозначение	Размеры, мм Д	Д1	Д2	n отв	d	Масса, кг
УЦ 1600 00 00 01	974	1024	1060	18	11	0,84
-01	1604	1654	1704	24	13	1,56

* Размер для справок

Изм	Лист	№ докум.	Подп	Дата	УЦ 1600 00 00 01		
Разраб		Бух		XII.84	Прокладка	Лит	Масса	Мас. б
Пров		Шинакова		XII.84		и	см табл	–
						Лист	Листов 1	
Н.контр		Баскин		XII.84	Пластина I, лист ТМКЩ-С1-5 Гост 7338 77	ГИПРОДРЕВПРОМ г Москва	
Утв		Шинакова		XII.84			

Формат А4

Формат	Зона	Поз	Обозначение	Наименование	Кол	Примечание
				Документация		
А2			УЦ 1600 01 00 00 СБ	Сборочный чертеж		
				Детали		
А3		1	УЦ 1600 01.00 01	Конус	1	
А3		2	УЦ 1600 01 00.02	Фланец	1	
		3	УЦ 1600 01 00 02-10	Фланец	1	
А3		4	УЦ 1600 01 00 03	Ребро	4	
А4		5	УЦ 1600 01 00 04	Платик	4	
Б4		6	УЦ 1600 01 00 05	Кольцо		
				Проволока 5-I		
				Гост 3282-74		
				ℓ=5021±1мм	1	0,77кг
Б4		7	УЦ 1600 01 00 06	Кольцо		
				Проволока 5-I		
				Гост 3282-74		
				ℓ=1033±1мм	1	0,16кг
				20960 05 4		

Инв № подл | Подпись и дата | Взам инв № | Инв № дубл | Подпись и дата

Изм	Лист	№ докум	Подпись	Дата	УЦ 1600 01 00 00		
Разраб		Бух		XII.84	Конус в сборе	Лист	Лист	Листов
Пров		Шинакова		XII.84		и	1	
Рук гр		Шинакова		XII.84		ГИПРОДРЕВПРОМ г Москва	
Н.контр		Баскин		XII.84			
Утв		Добровский		I.85			

Формат А4

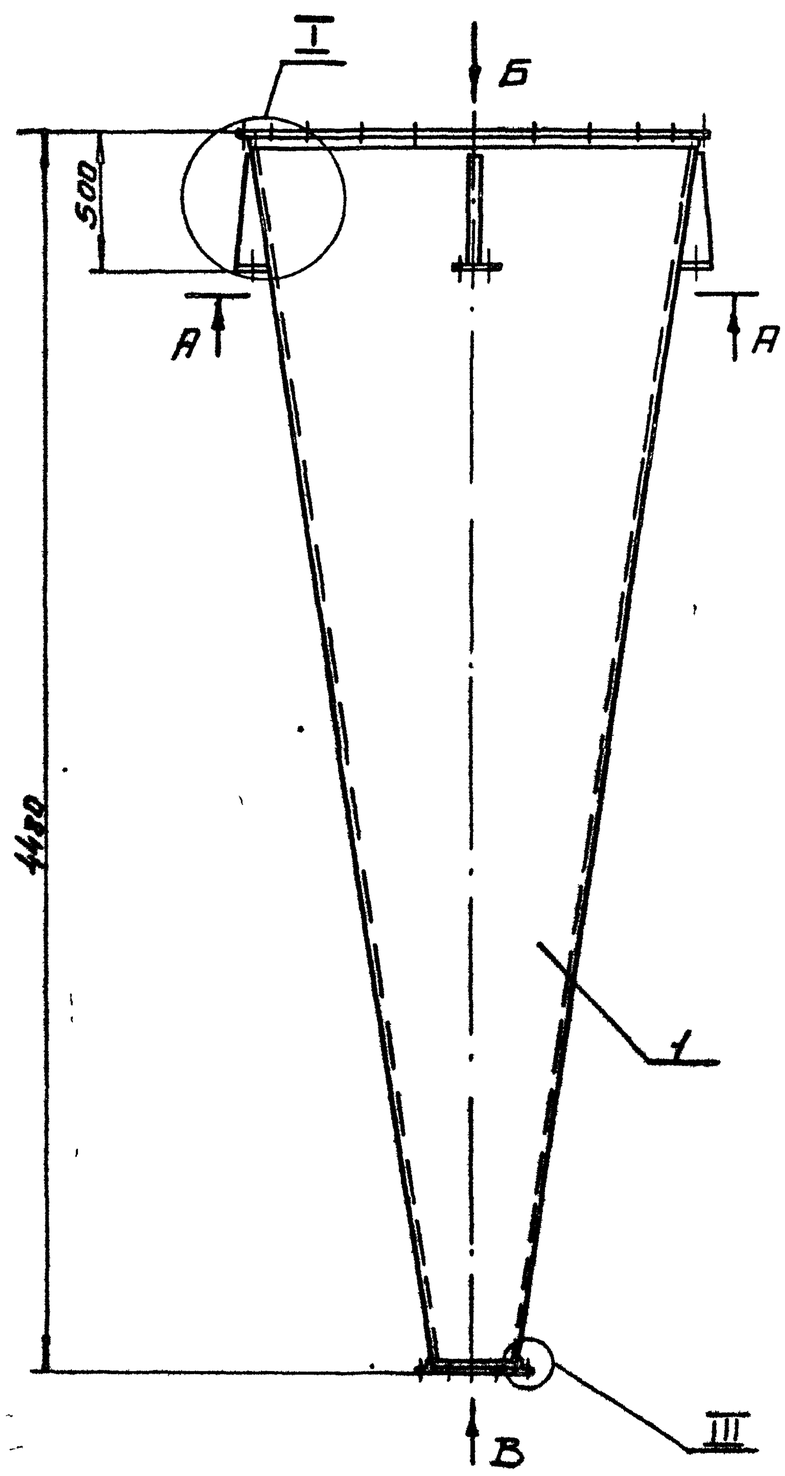

А-А

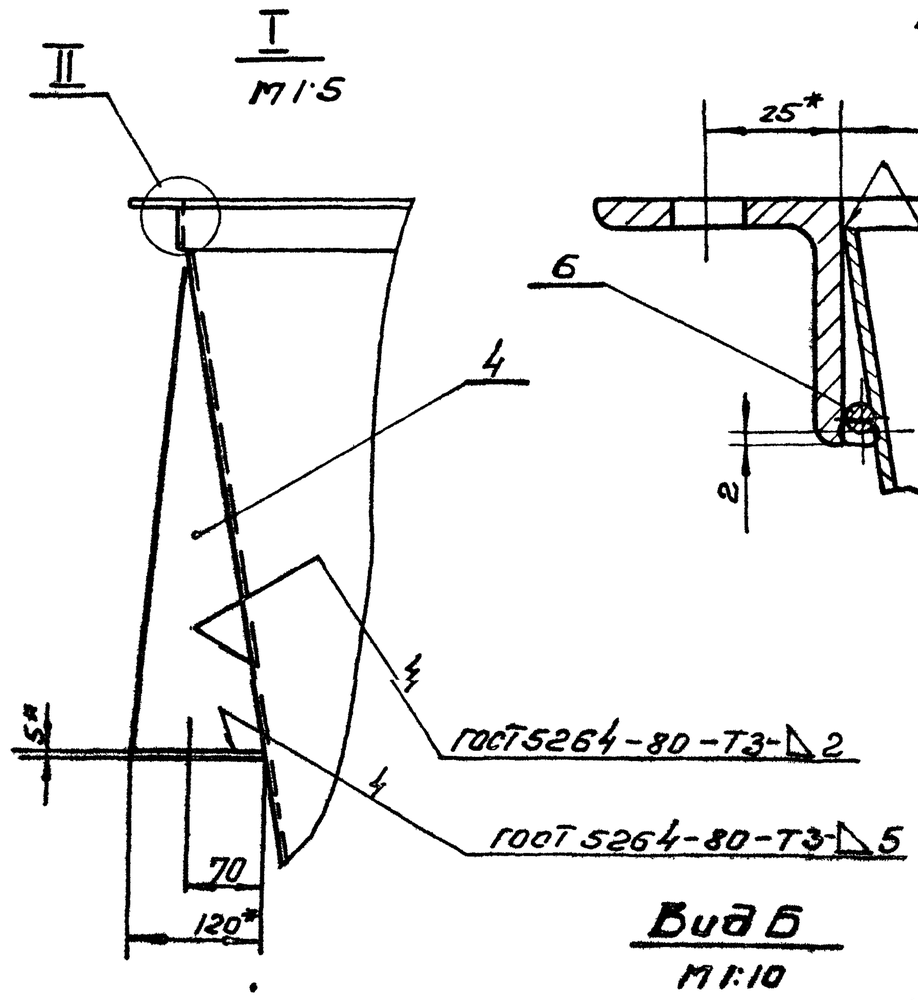

Вид Б
М1:10

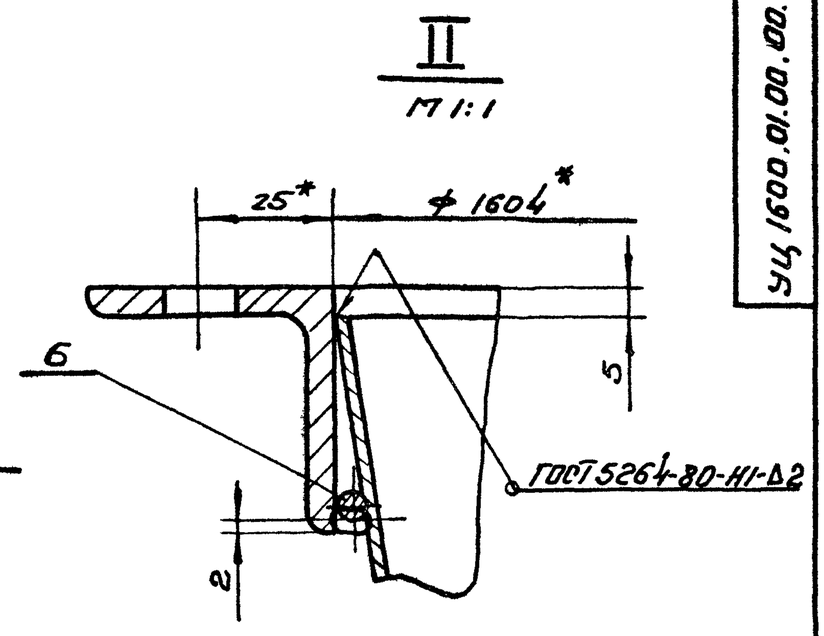

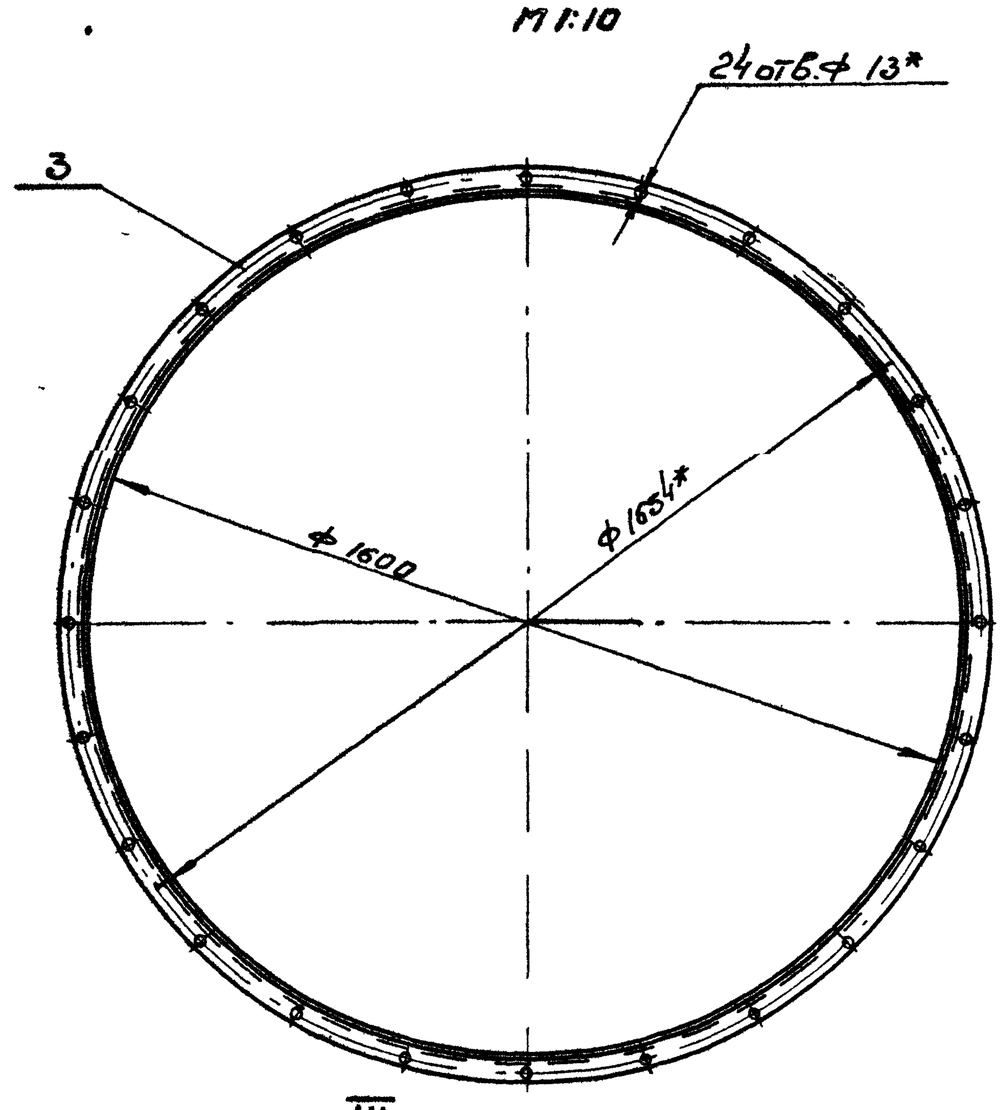

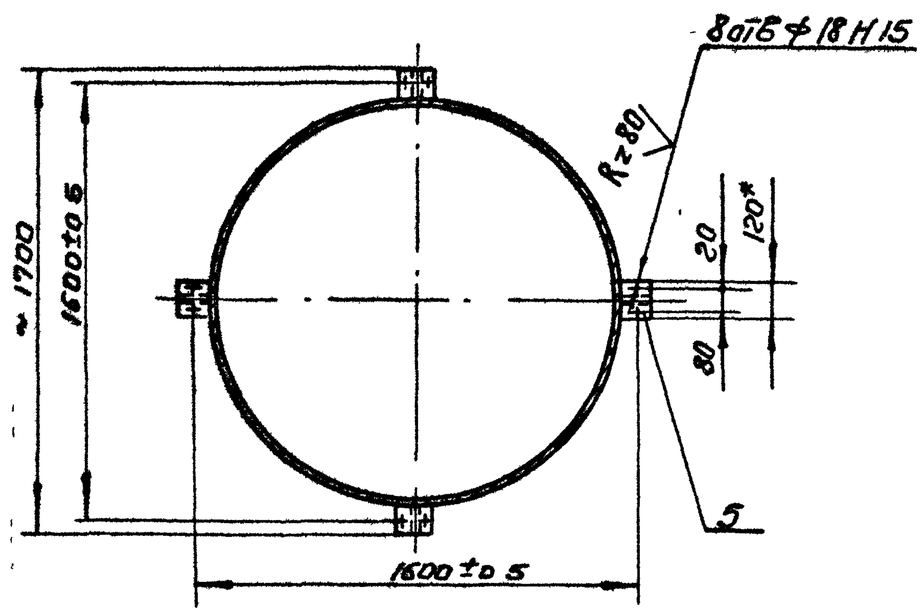

Вид В
М1:5

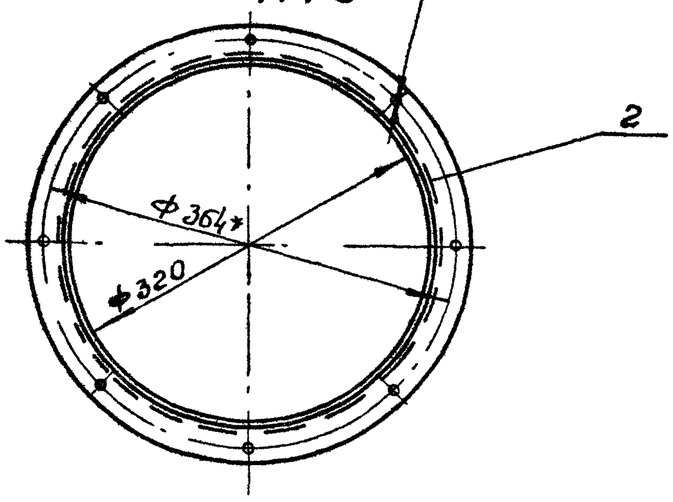

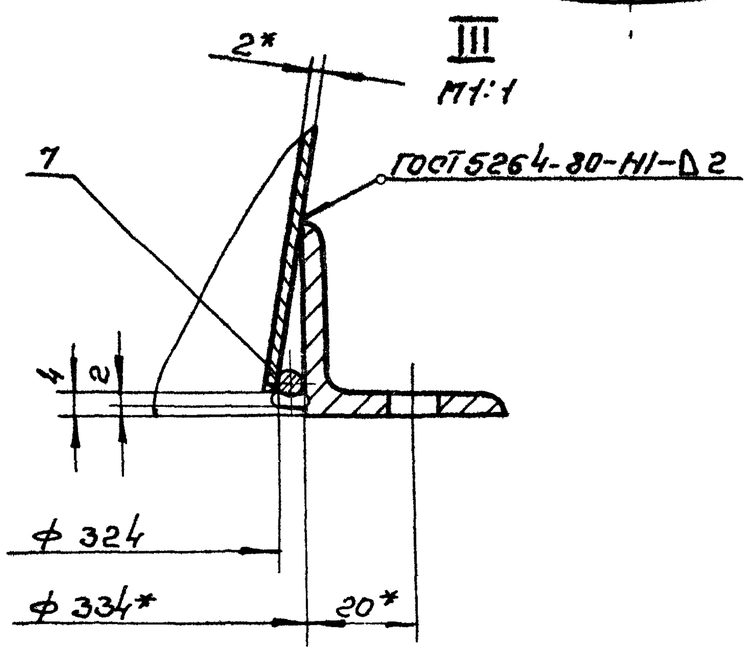

1. Сварка ручная электродуговая электрод Э42 ГОСТ 9467-75
2. Неуказанные предельные отклонения размеров $\pm \frac{IT15}{2}$
3*. Размеры для справок

					УЦ 1600.01 00.00.СБ			
Изм	Лист	N докум.	Подп.	Дата	Конус в сборе Сборочный чертеж	Лит	Масса	Масшт
Разраб		Бух		XII.84		У	241,5	1:20
Пров		Шинакова		XII 84		Лист	Листов 1	
Рук гр.		Шинакова		XII 84		Гипродревпром г Москва		
Н. контр.		Баскин		XII 84				
Утв		Дубровский		XII 84				

УЦ 1600.01 00.00.СБ

5

20960-05

Копировал Щетова Формат А2

УЦ 1600.01.00.01

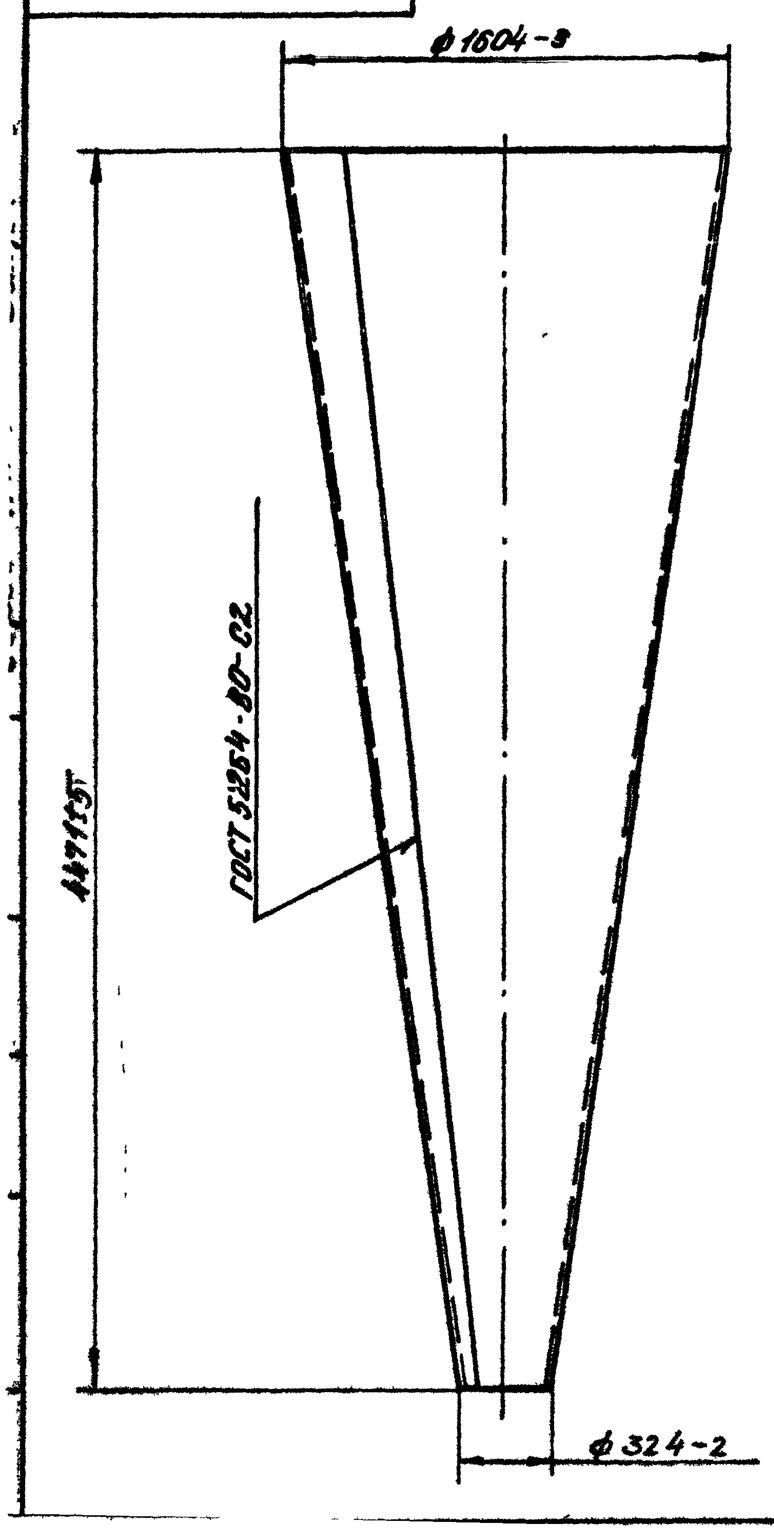

Развертка
М1:50

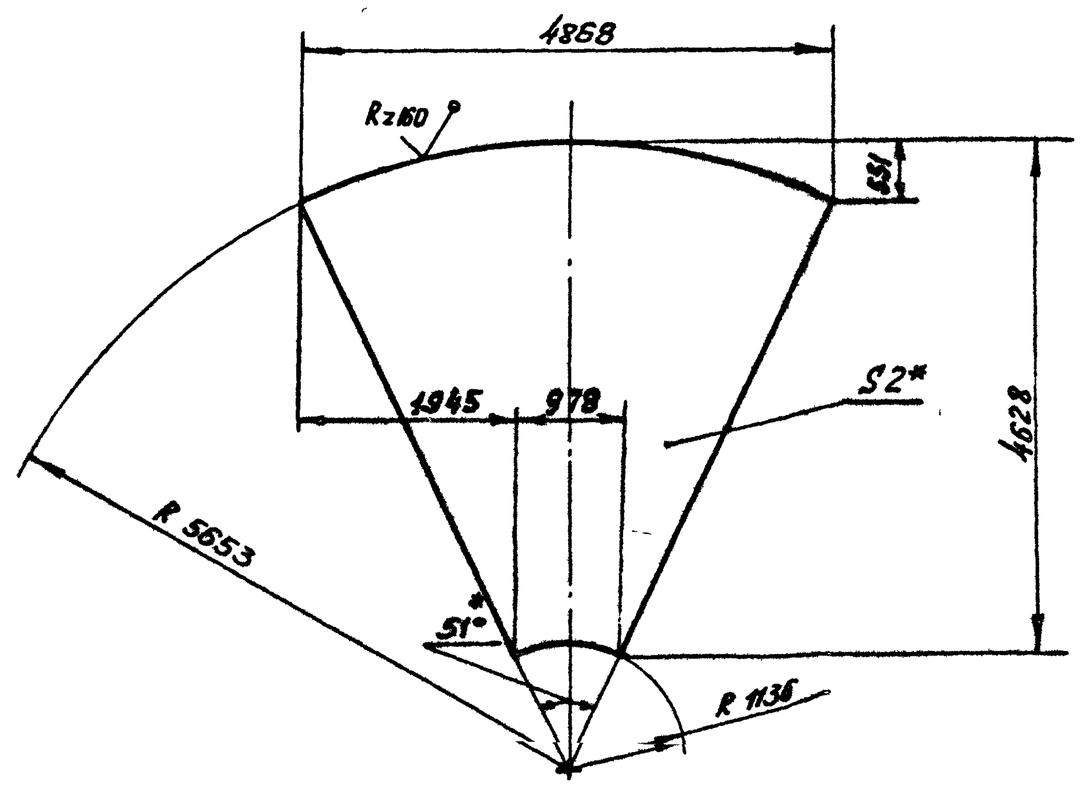

1 Электрод Э42 ГОСТ 9467-75

2 * Размер для справок

3. Неуказанные предельные отклонения размеров $\pm\frac{IT15}{2}$

					УЦ 1600 01.00.01			
Изм	Лист	N докум	Подпись	Дата	Конус	Лит	Масса	Масшт
Разраб		Бух		XII 84		И	214,2	1:20
Пров		Шинакова		XII 84		Лист	Листов 1	
Н контр		Баскин		XII 84	Лист Б-ПН-2 ГОСТ 19903-74 / 4-IV-Вст3пс5 ГОСТ 16523-70	ГИПРОДРЕВПРОМ г Москва		
Утв		Шинакова		XII 84				

Формат А3

УЦ 1600.01.00.02

Рис 1

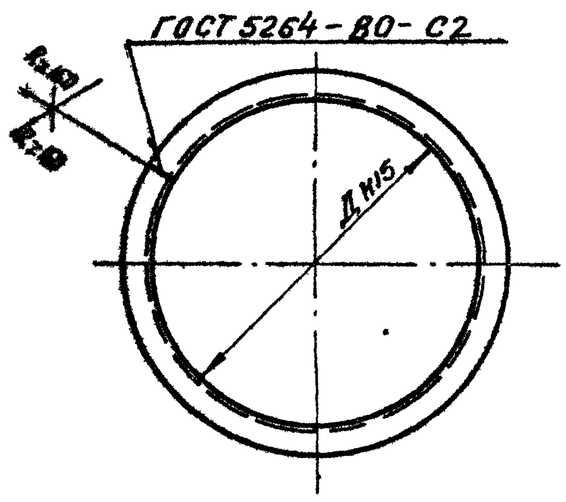

Рис. 2

Остальное - см рис 1

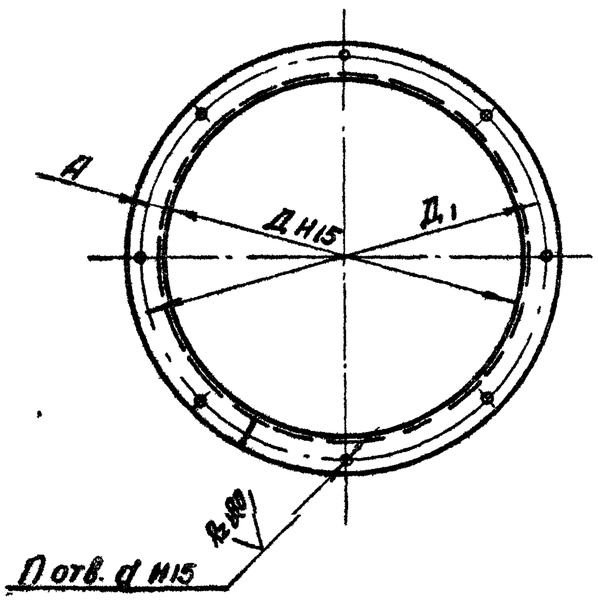

Обозначение	Рис.	Размеры, мм Д	А	Д1	d	Nотв.	Материал	Длина разверт, мм	Масса кг
УЦ 1600 01.00.02	2	334	20	374	9	8	Уголок $\frac{Б\text{-}36\times36\times4\ ГОСТ\ 8509\text{-}72}{Вст3пс5\ ГОСТ\ 535\text{-}79}$	1115	2,41
-01	1	612	—	—	—	—	Уголок $\frac{Б\text{-}45\times45\times5\ ГОСТ\ 8509\text{-}72}{Вст3пс5\text{-}I\ ГОСТ\ 535\text{-}79}$	2003	6,75
-02	2		25	662	11	12			
-03	1	724	—	—	—	—		2355	7,94
-04	2		25	774	11	12			
-05	1	844	—	—	—	—		2732	9.21
-06	2		25	894	11	15			
-07		964		1014				3109	10,48
-08			30	1024		18			
-09		974	25					3140	10,58
-10		1604		1654	13	24		5118	17,25

1 Электрод Э42 ГОСТ 9467-75

2 Предельные отклонения размеров $\pm\frac{IT15}{2}$

6

20960-05

					УЦ 1600 01.00 02			
Изм	Лист	Nдок ум	Подпись	Дата	Фланец	Лит	Масса	Масшт
Разраб		Бух		XII 84		И	См таблицу	—
Пров		Шинакова		XII 84		Лист	Листов 1	
Рук гр		Шинакова		XII 84	см табл	ГИПРОДРЕВПРОМ г Москва		
Н контр		Баскин		XII 84				
Утв		Дубровский		XII 84				

Копировал Акишина

Формат А3

УЦ 1600 01 00.03

Рис 1

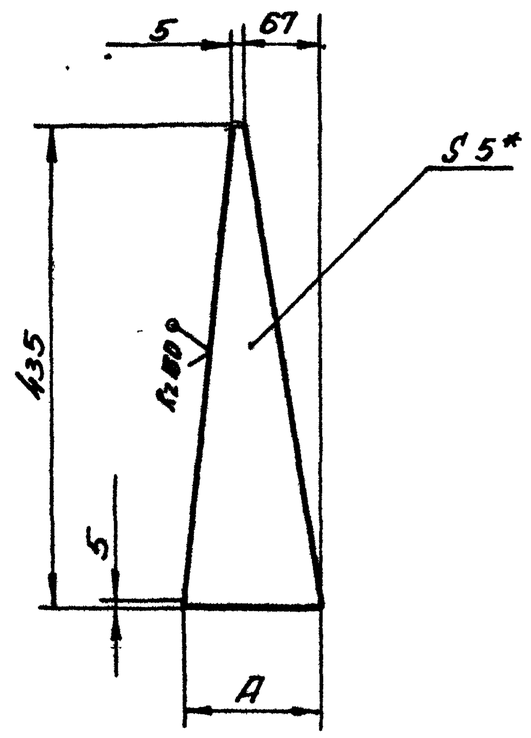

Рис. 3
Остальное - см. рис. 1

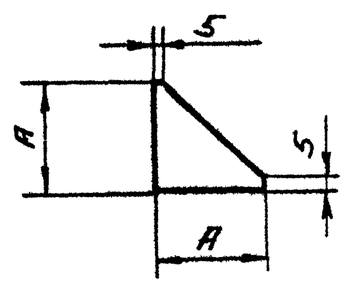

Рис. 2
Остальное - см. рис. 1

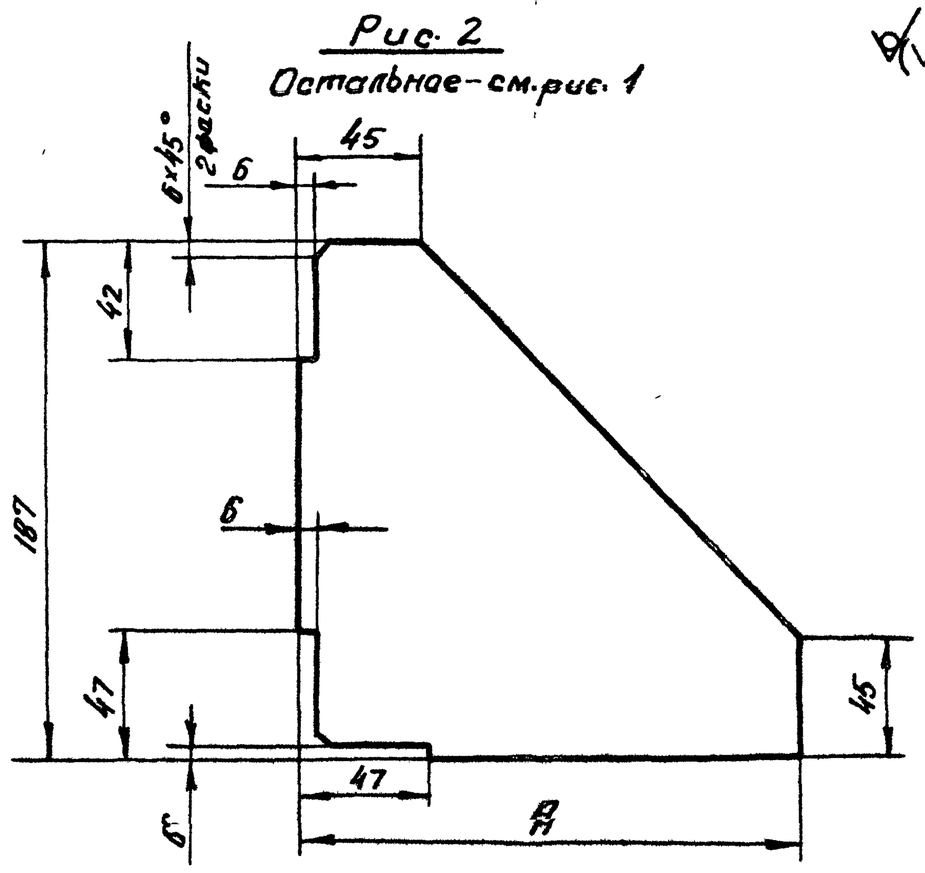

Обозначение	Рис.	A, мм	Масса, кг
УЦ 1600.01.00 03	1	120	1.07
01	2	175	0.89
02		119	0.61
03	3	40	0.04

1 Предельные отклонения размеров $\pm \frac{IT15}{2}$

2 * Размер для справок

Изм. Лист	№ докум	Подпись	Дата	УЦ 1600 01 00 03				
Разраб	Бух		XII 84	Ребро	Лит	Масса	Масшт	
Пров	Шинакова		XII 84		И	см табл	—	
					Лист	Листов 1		
Н контр	Баскин		XII 84	Лист Б-ПН-5 ГОСТ 19903-74 / Вст3пс5 ГОСТ 14637-79	ГИПРОДРЕВПРОМ г Москва			
Утв	Шинакова		XII 84					

Формат А3

УЦ 1600.01 00.04

Рис 1

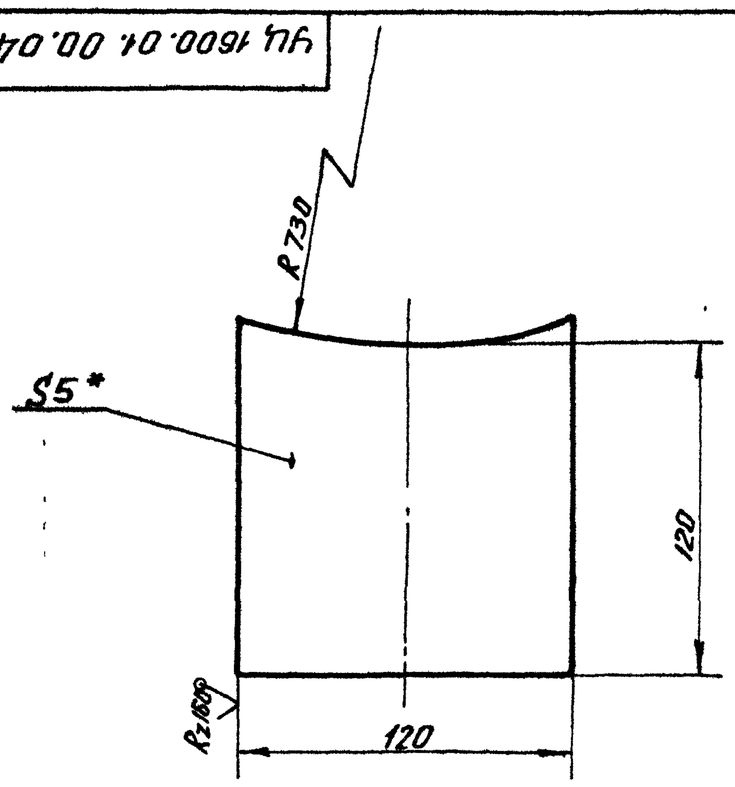

1 Предельные отклонения размеров $\pm \frac{IT15}{2}$

2.* Размер для справок

Изм. Лист	№ докум	Подпись	Дата	УЦ 1600 01 00 04				
Разраб	Бух		XII 84	Платик	Лит	Масса	Масшт	
Пров	Шинакова		XII 84		И	0.6	1 2	
					Лист	Листов 1		
Н контр	Баскин		XII 84	Лист Б-ПН-5 ГОСТ 19903-74 / Вст3пс5 ГОСТ 14637-79	ГИПРОДРЕВПРОМ г Москва			
Утв	Шинакова		XII 84					

Формат А4

Формат	Зона	Поз	Обозначение	Наименование	Кол	Примечание
				Документация		
А2			УЦ 1600 02.00 00 СБ	Сборочный чертеж		
				Сборочные единицы		
А4		1	УЦ 1600 02.01 00	Фланец	1	
				Детали		
		2	УЦ 1600 02 00 01-08	Цилиндр	1	
		3	УЦ 1600 01 00 02-09	Фланец	1	
А3		4	УЦ 1600 02 00 02	Лист верхний	1	
А4		5	УЦ 1600 02 00 03	Сектор	1	
А4		6	УЦ 1600 02 00 04	Связь	1	
		7	УЦ 1600 02 00 04-01	Связь	1	
		8	УЦ 1600 01 00 02-10	Фланец	1	
А4		9	УЦ 1600 02 00 05	Стенка боковая	1	
БЧ		10	УЦ 1600 02 00 06	Стенка боковая		
				Лист Б-ПН-2 ГОСТ 19903-74 / 4 IV-Вст3пс5 ГОСТ 16523-70 / 797-1×400-1 мм	1	5,0кг
				20960-05		

Подпись и дата | Инв. № дубл. | Взам. инв. № | Подпись и дата | Инв. № подл.

Изм. Лист	№ докум	Подпись	Дата	УЦ 1600 02 00.00				
Разраб	Бух		XII 84	Цилиндр внешний	Лит	Лист	Листов	
Пров	Шинакова		XII 84		И		1	
Рук гр	Шинакова		XII 84		ГИПРОДРЕВПРОМ г Москва			
Н контр	Баскин		XII 84					
Утв	Дубровский		XII 84					

Копировал Акишина

Формат А4

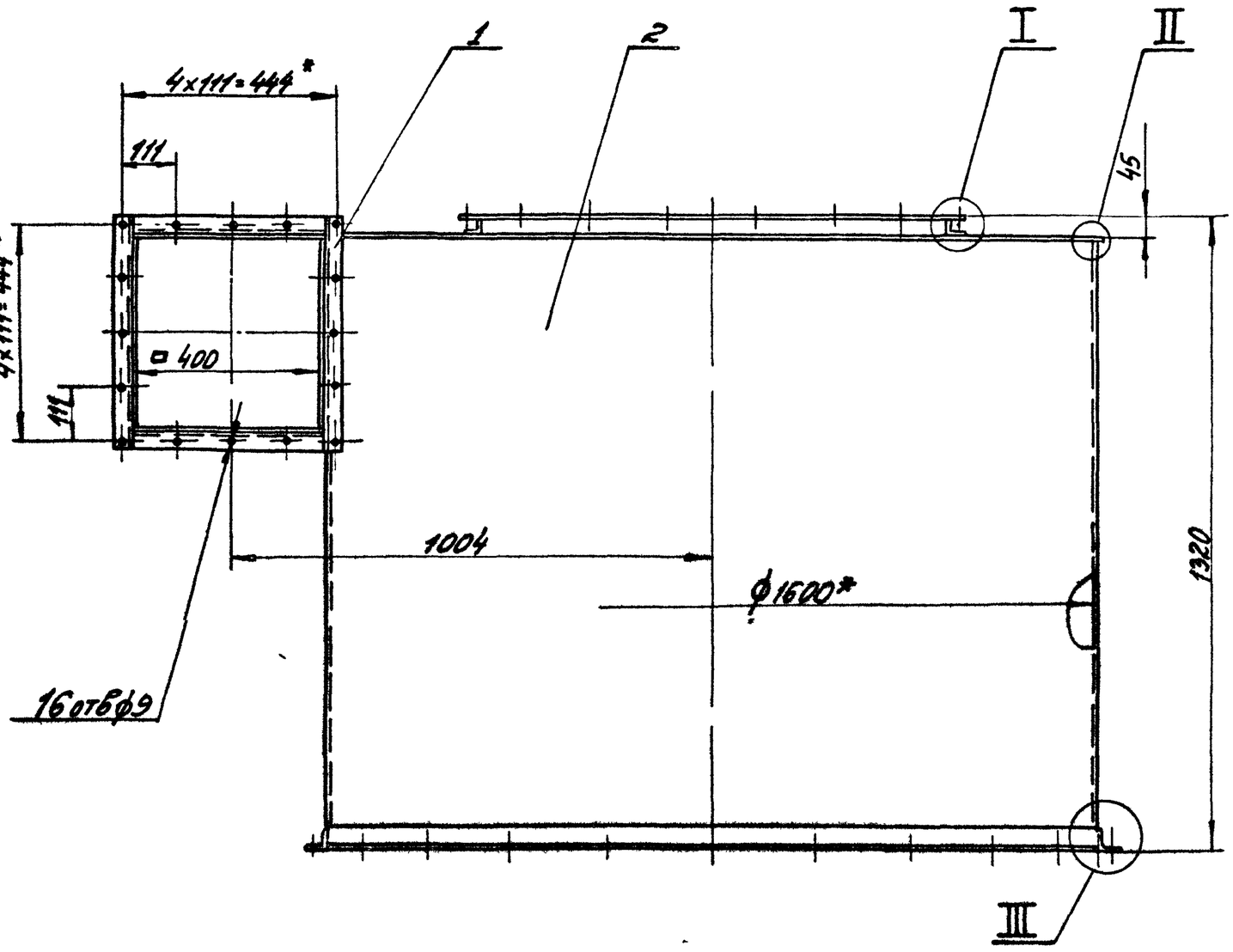

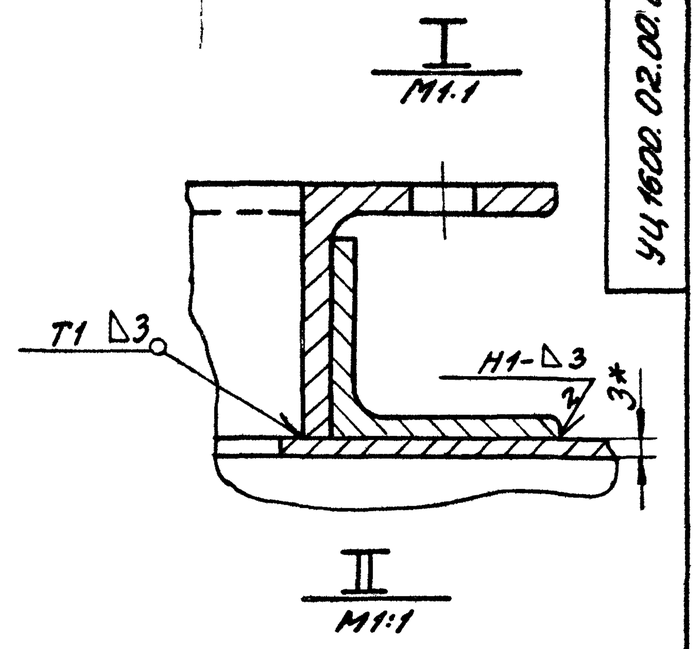

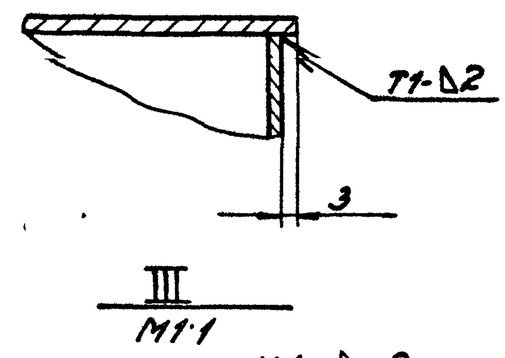

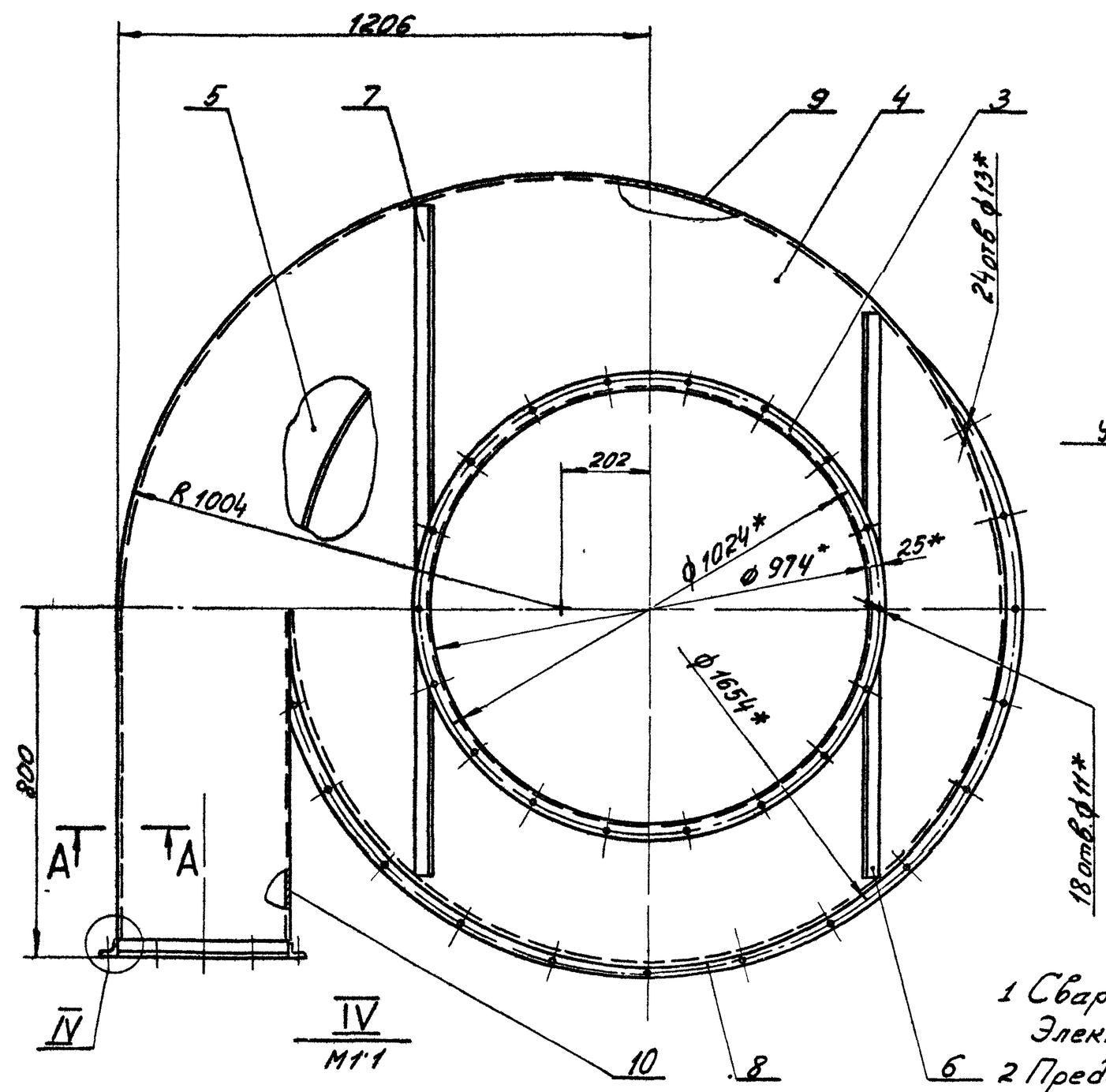

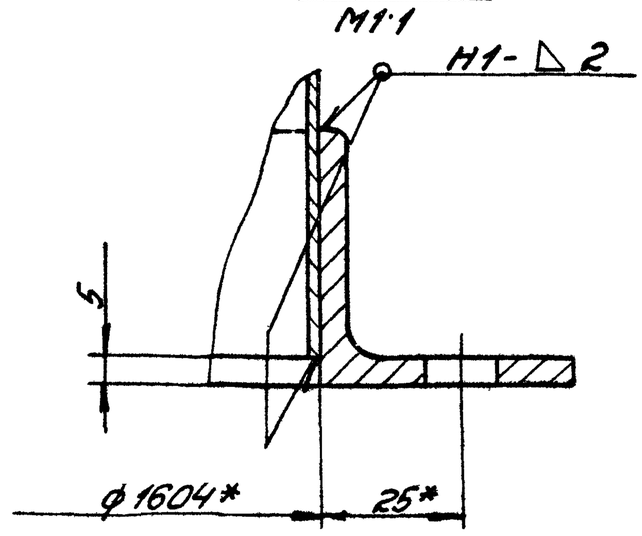

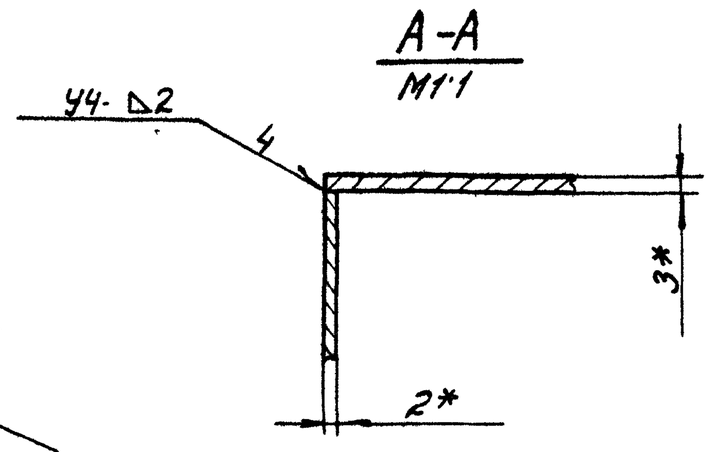

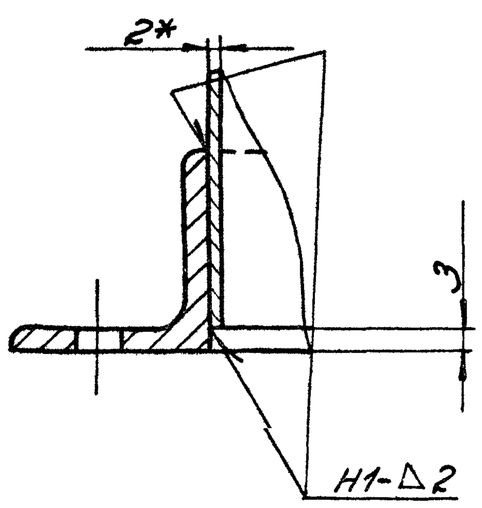

1 Сварные швы по Гост 5264-80
Электрод Э42 Гост 9467-75
2 Предельные отклонения размеров $\pm\frac{IT15}{2}$
3* Размеры для справок

УЦ 1600 02.00.00СБ

8

20960-05

Изм	Лист	№ докум	Подп	Дата	УЦ 1600 02.00.00СБ		
Разр		Бчх		XII 84	Цилиндр внешний Сборочный чертеж	Литер	Масса	Мас-б
Пров		Шинакова		XII 84		И	200,4	1:10
						Лист	Листов 1
Рук гр		Шинакова		XII 84		ГИПРОДРЕВПРОМ г Москва	
Н контр		Баскин		XII 84			
Утв		Дубровский		12.84			

Формат А2

УЦ 1600.02.00.01

Рис.2

Остальное – см. рис. 1

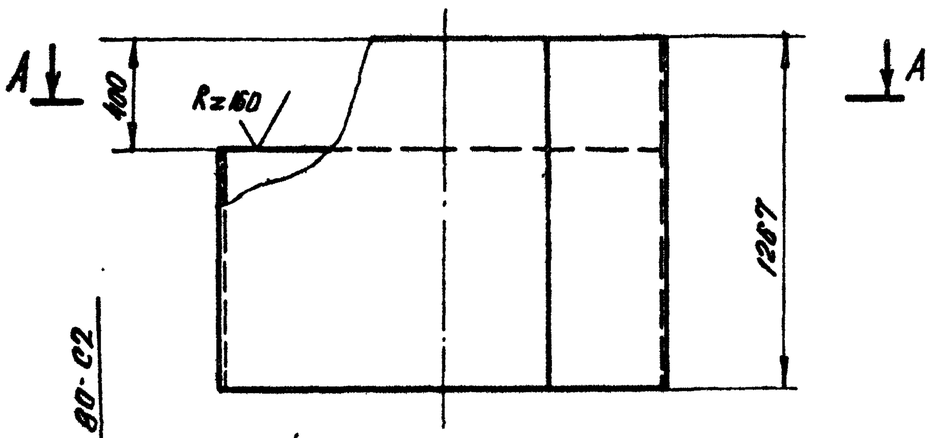

А–А

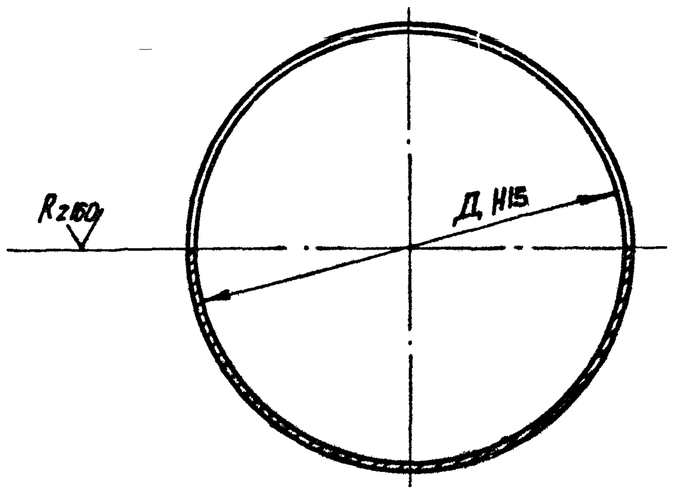

ГОСТ 5264-80-С2

Рис.1

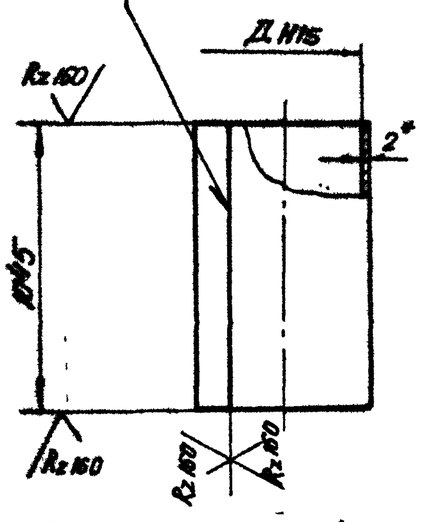

Рис.3

Остальное – см. рис. 1

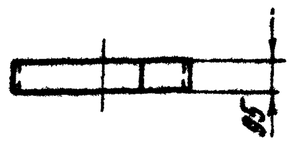

Обозначение	Рис.	Д, мм.	Длина развертки, мм.	Масса, кг.
УЦ 1600.02.00.01	1	608	1915	31,42
–01	3			2,86
–02	1	720	2267	37,19
–03	3			3,38
–04	1	840	2644	43,38
–05	3			3,94
–06	1	960	3021	49,56
–07	3			4,51
–08	2	1600	5030	66,8

1. Электрод Э-42 ГОСТ 9467-75
2. Предельные отклонения размеров $\pm\frac{IT15}{2}$
3. * Размер для справок

Изм. Лист	N докум.	Подпись	Дата	УЦ 1600.02.00.01			
Разраб.	Бух		XII 84	Цилиндр	Лит.	Масса	Масшт.
Пров.	Шинаков		XII.84		И	см. табл.	—
					Лист	Листов 1	
Н. контр.	Баскин		XII 84	Лист Б-ПН-2 ГОСТ 19903-74	ГИПРОДРЕВПРОМ		
Утв.	Шинаков		XII 84	4-IV-В ст.3 пс5 ГОСТ 18523-70	г. Москва		

Формат А3

УЦ 1600.02.00.02

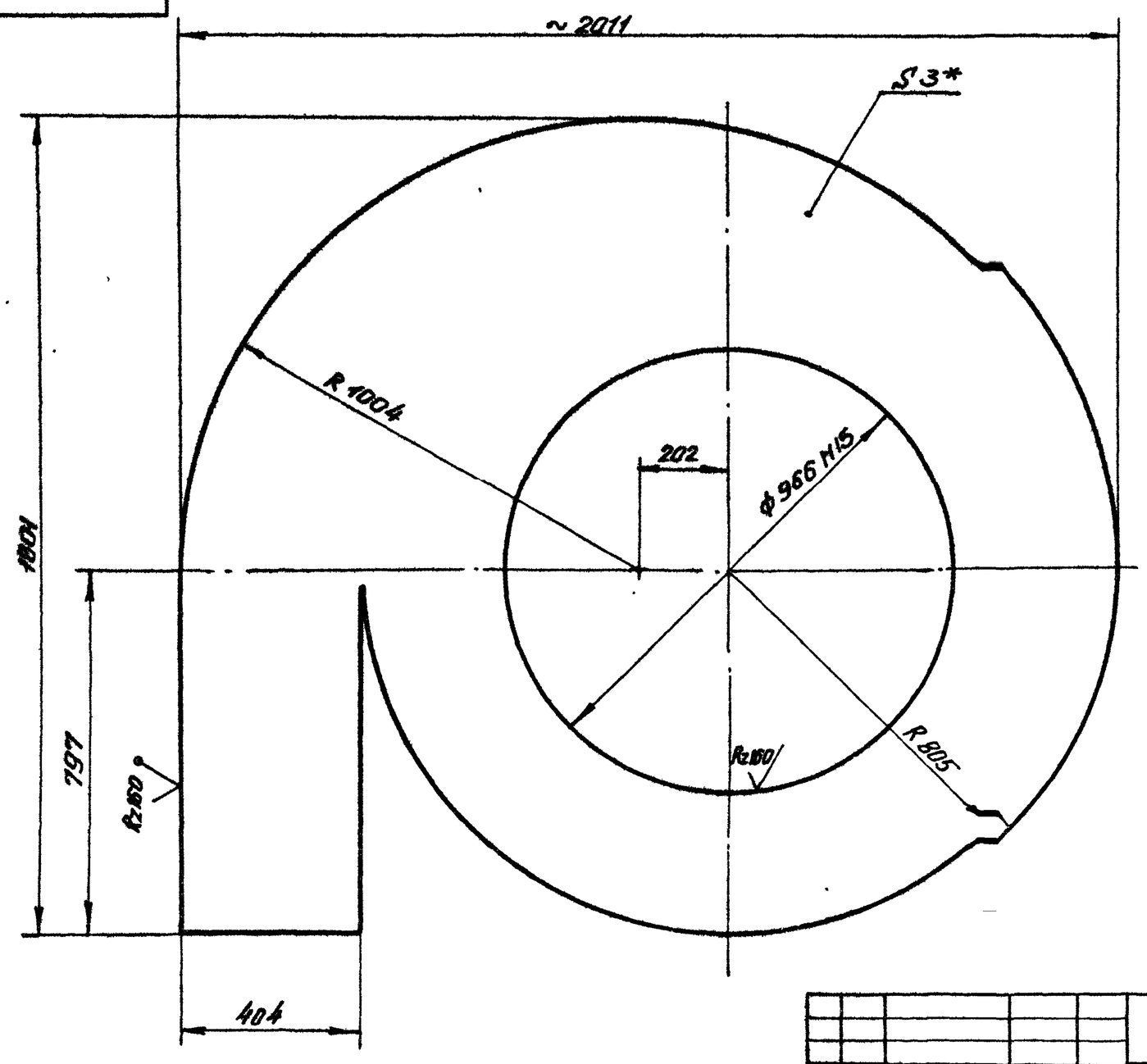

20960-05

1. Предельные отклонения размеров $\pm\frac{IT15}{2}$
2. * Размер для справок

Изм. Лист	N докум.	Подпись	Дата	УЦ 1600.02.00.02			
Разраб.	Бух		XII 84	Лист Верхний	Лит.	Масса	Масшт.
Пров.	Шинаков		XII.84		И	51.28	1:10
					Лист	Листов 1	
Н. контр.	Баскин		XII 84	Лист Б-ПН-3 ГОСТ 19903-74	ГИПРОДРЕВПРОМ		
Утв.	Шинаков		XII 84	4-IV-В ст.3 пс5 ГОСТ 18523-70	г. Москва		

Копировал Акишина

Формат А3

Инв. № подл. | Подпись и дата | Взам. инв. №

Согласовано 4.VII-1 | Выпуск 1-0

УЦ 1600.02.00.03

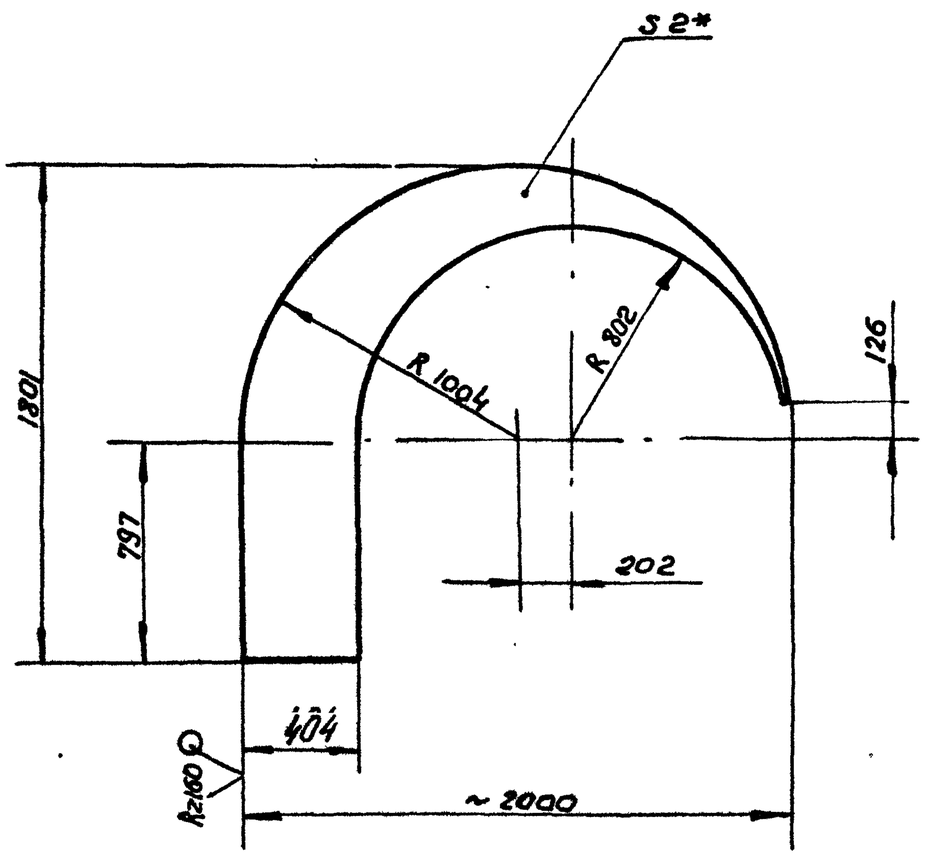

1. Предельные отклонения размеров $\pm \frac{IT15}{2}$
2* Размер для справок

					УЦ 1600.02.00-03			
Изм	Лист	№ докум.	Подп.	Дата	Сектор	Лит	Масса	Масшт.
Разраб		Бух		12.84		У	14,04	1:20
Пров		Шинакова		12.84		Лист	Листов 1	
Н.контр.		Баскин		12.84	Лист Б-ПН-2 ГОСТ 19903-74 / 4-IV-ВСТ3пс5 ГОСТ 16523-70	Гипродревпром г. Москва		
Утв.		Шинакова		12.84				

Формат А4

УЦ 1600.02.00.04

Рис. 1

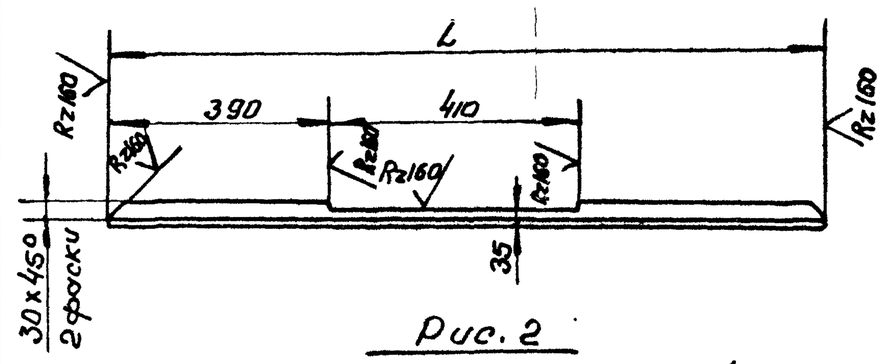

Рис. 2
остальное - см. рис. 1

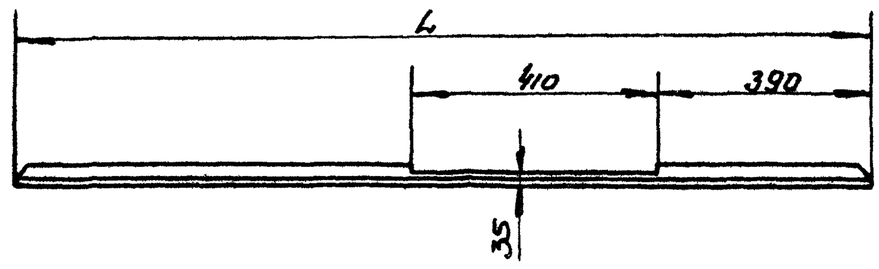

Обозначение	Рис.	L, мм	Масса, кг
УЦ 1600.02.00.04	1	1275	3,09
-01	2	1535	3,71

Предельные отклонения размеров $\pm \frac{IT15}{2}$

					УЦ 1600.02.00.04			
Изм	Лист	№ докум.	Подп.	Дата	Связь	Лит	Масса	Масшт.
Разраб		Бух		12.84		У	см. таблицу	—
Пров.		Шинакова		12.84		Лист	Листов 1	
Н.контр.		Баскин		12.84	Уголок Б-40х40х4 ГОСТ 8509-72 / Вст.3пс5-II ГОСТ 535-79	Гипродревпром г. Москва		

Формат А4

Инв.N подл. | Подп. и дата | Взам.инв.N | Инв.N дубл. | Подп. и дата

УЦ 1600.02.00.05

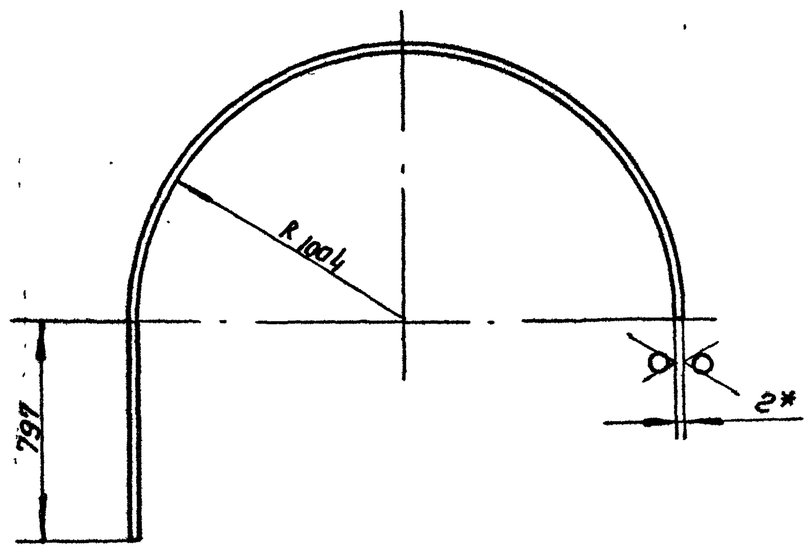

1. Развернутая длина - 3946 мм.
2. Предельные отклонения размеров $\pm \frac{IT15}{2}$
3* Размер для справок

					УЦ 1600.02.00.05			
Изм	Лист	N докум.	Подп.	Дата	Стенка боковая	Лит	Масса	Масшт.
Разраб		Бух		12.84		У	24.78	1:20
Пров.		Шинакова		12.84		Лист	Листов 1	
Н.контр.		Баскин		12.84	Лист Б-ПН-2 ГОСТ 19903-74 / 4-IV ВСТ3пс5 ГОСТ 16523-70	Гипродревпром г. Москва		
Утв.		Шинакова		12.84				

Формат А4

Форм.	Зона	Поз.	Обозначение	Наименование	Кол.	Примечание
				Документация		
А3			УЦ 1600.02.01.00 СБ	Сборочный чертеж		
			Переменные данные для исполнений:			
				УЦ 1600.02.01.00		
				Детали		
Б4		1	УЦ 1600.02.01.01	Планка		
				Уголок Б-36х36х4 ГОСТ 8509-72		
				Вст3пс5-II ГОСТ 535-79		
				ℓ = 404 ± 1 мм	2	0,87 кг
Б4		2	УЦ 1600.02.01.02	Планка		
				Уголок Б-36х36х4 ГОСТ 8509-72		
				Вст3пс5-II ГОСТ 535-79		
				ℓ = 477 ± 1 мм	2	1,03 кг
				УЦ 1600.02.01.00-01		
				Детали		
Б4		1	УЦ 1600.02.01.03	Планка		
				Уголок Б-45х45х5 ГОСТ 8509-72		
				Вст3пс5-II ГОСТ 535-79		
				ℓ = 875 ± 1 мм	2	2,94 кг
				20960-05 10		

					УЦ 1600.02.01.00			
Изм	Лист	N докум.	Подп.	Дата	Фланец	Лит	Лист	Листов
Разраб		Шинакова		12.84		У	1	3
Пров		Дубровский		12.84		Гипродревпром г. Москва.		
Н.контр.		Баскин		12.84				
Утв.		Дубровский		12.84				

Копиров. Щеглова

Формат А4

Инв.N подл. | Подп. и дата | Взам.инв.N | Инв.N дубл. | Подп. и дата

Формат	Зона	Поз.	Обозначение	Наименование	Кол.	Примечание
Б4		2	УЦ 1600.02.01.04	Планка		
				Уголок Б-45х45х5 ГОСТ 8509-72		
				В Ст.3пс5-II ГОСТ 535-79		
				ℓ=301+1мм	2	1,01кг
				УЦ 1600.02.01.00-02		
				Детали		
Б4		1	УЦ 1600.02.01.05	Планка		
				Уголок Б-45х45х5 ГОСТ 8509-72		
				В Ст.3пс5-II ГОСТ 535-79		
				ℓ=875±1мм	2	2,94кг
Б4		2	УЦ 1600.02.01.05	Планка		
				Уголок Б-45х45х5 ГОСТ 8509-72		
				В Ст.3пс5-II ГОСТ 535-79		
				ℓ=421+1мм	2	1,42кг
				УЦ 1600.02.01.00-03		
				Детали		
Б4		2	УЦ 1600.02.01.06	Планка		
				Уголок Б-45х45х5 ГОСТ 8509-72		
				В Ст.3пс5-II ГОСТ 535-79		
				ℓ=575±1мм	2	2,94кг
Б4		2	УЦ 1600.02.01.08	Планка		
				Уголок Б-45х45х5 ГОСТ 8509-72		
				В Ст3пс5-II ГОСТ 535-79		
				ℓ=570+1мм	2	1,92кг

Изм. Лист N докум. Подп. Дата — УЦ 1600.02.01.00 — Лист 2

Формат А4

Формат	Зона	Поз.	Обозначение	Наименование	Кол.	Примечание
				УЦ 1600.02.01.00-04		
				Детали		
Б4		1	УЦ 1600.02.01.09	Планка		
				Уголок Б-45х45х5 ГОСТ 8509-72		
				В ст.3пс5-II ГОСТ 535-79		
				ℓ=875±1мм	2	2,94кг
Б4		2	УЦ 1600.02.01.10	Планка		
				Уголок Б-45х45х5 ГОСТ 8509-72		
				В Ст.3пс5-II ГОСТ 535-79		
				ℓ=745+1мм	2	2,51мм

Инв. N подл. | Подпись и дата | Взам. инв. N | Инв. N дубл. | Подпись и дата

Изм. Лист N докум. Подп. Дата — УЦ 1600.02.01.00 — Лист 3

Формат А4

УЦ 1600.02.01.00 СБ

Рис. 1

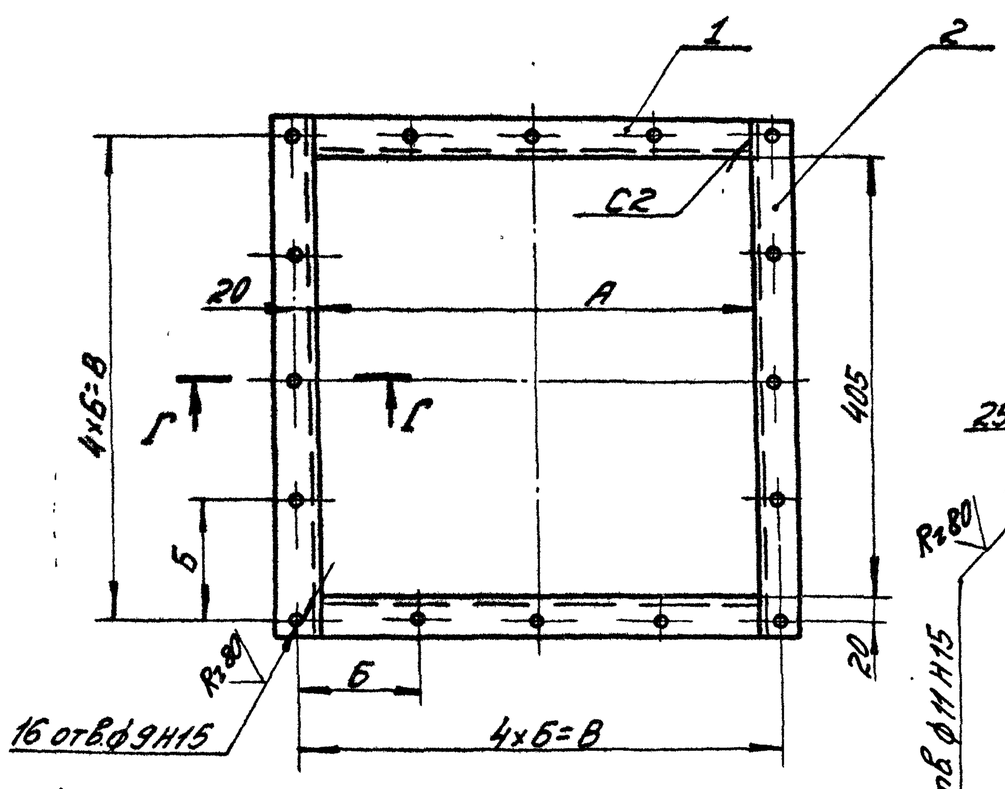

Г-Г

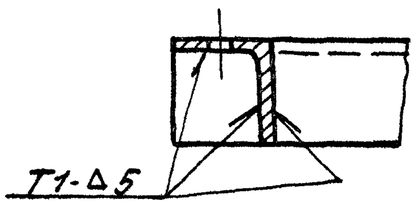

Рис. 2
Остальное - см. рис. 1

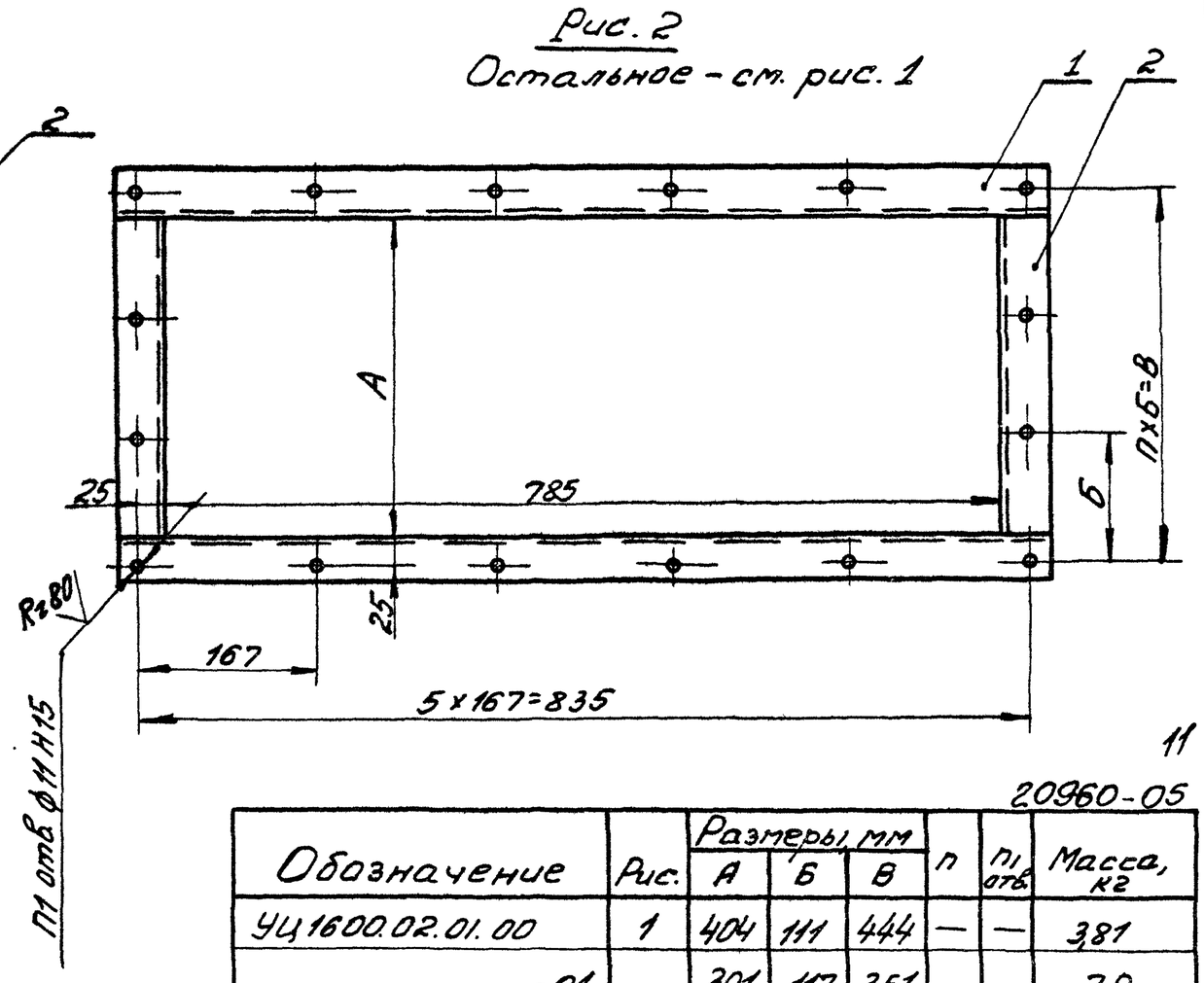

11

20960-05

Обозначение	Рис.	Размеры, мм А	Б	В	П	П1 отв.	Масса, кг
УЦ 1600.02.01.00	1	404	111	444	—	—	3,81
-01	2	301	117	351	3	16	7,9
-02		421	157	471			8,72
-03		570	155	620	4	18	9,72
-04		745	159	795	5	20	10,9

1. Сварные швы по ГОСТ 5264-80
Электрод Э42 ГОСТ 9467-75
2. Предельные отклонения размеров $\pm \frac{IT15}{2}$

Изм. Лист N докум. Подп. Дата	УЦ 1600.02.01.00 СБ				
Разраб. Бух 12.84	Фланец	Лит.	Масса	Масш.	
Пров. Шинакова 12.84	Сборочный чертеж	У	см. табл.	—	
		Лист	Листов 1		
Н.контр. Баскин 12.84		ГИПРОДРЕВПРОМ г. Москва			
Утв. Дубровский 12.84					

Копир. Хадыкиева — Формат А3

Форм.	Зона	Поз.	Обозначение	Наименование	Кол.	Примечание
				Документация		
A2			УЦ 1600.03.00.00.СБ	Сборочный чертеж		
				Детали		
		1	УЦ 1600.01.00.02-08	Фланец	1	
			Переменные данные для исполнений			
				УЦ 1600.03.00.00		
				Детали		
A3		2	УЦ 1600.02.00.01	Цилиндр	1	
		3	УЦ 1600.01.00.02-01	Фланец	1	
		4	УЦ 1600.01.00.02-02	Фланец	1	
A4		5	УЦ 1600.03.00.01	Лист нижний	1	
		6	УЦ 1600.01.00.03-01	Ребро	4	
				УЦ 1600.03.00.00-01		
				Детали		
		2	УЦ 1600.02.00.01-02	Цилиндр	1	
		3	УЦ 1600.01.00.02-03	Фланец	1	
		4	УЦ 1600.01.00.02-04	Фланец	1	
		5	УЦ 1600.03.00.01-01	Лист нижний	1	
		6	УЦ 1600.01.00.03-02	Ребро	4	

УЦ 1600.03.00.00

Изм.	Лист	№ докум.	Подпись	Дата		Лит.	Лист	Листов
Разраб.		Бух		XII.84	Цилиндр Внутренний	И	1	2
Пров.		Шинакова		XII.84		ГИПРОДРЕВПРОМ г. Москва		
Рук.гр.		Шинакова		XII.84				
Н.контр.		Баскин		XII.84				
Утв.		Дубровский		XII.84				

Формат А4

Форм.	Зона	Поз.	Обозначение	Наименование	Кол.	Примечание
				УЦ 1600.03.00.00-02		
				Детали		
		2	УЦ 1600.02.00.01-04	Цилиндр	1	
		3	УЦ 1600.01.00.02-05	Фланец	1	
		4	УЦ 1600.01.00.02-06	Фланец	1	
		5	УЦ 1600.03.00.01-02	Лист нижний	1	
				УЦ 1600.03.00.00-03		
				Детали		
		2	УЦ 1600.02.00.01-06	Цилиндр	1	
		3	УЦ 1600.01.00.02-07	Фланец	1	

Инв.№ подл. | Подпись и дата | Взам.инв.№ | Инв.№ дубл. | Подпись и дата

УЦ 1600.03.00.00

Изм.	Лист	№ докум.	Подп.	Дата	Лист 2

УЦ 1600.03.00.01

А(V)

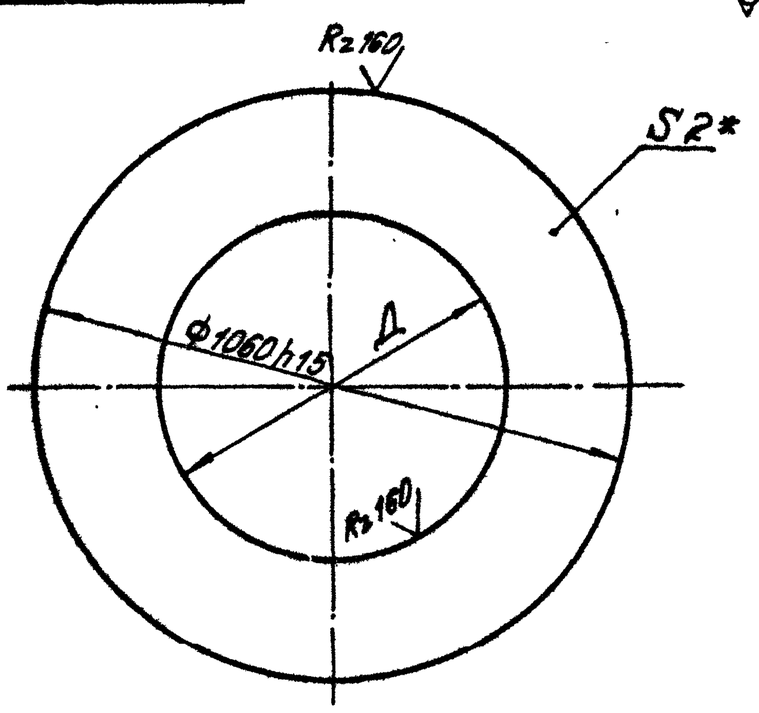

Обозначение	Д, мм	Масса, кг
УЦ 1600.03.00.01	624±1	13,57
-01	736±1	10,76
-02	856±1	7,22

* Размер для справок

УЦ 1600.03.00.01

Изм.	Лист	№ докум.	Подп.	Дата		Лит.	Масса	Мас-б
Разраб.		Бух		XII.84	Лист нижний	И	см. таблицу	–
Пров.		Шинакова		XII.84		Лист	Листов 1	
Н.контр.		Баскин		XII.84	Лист Б-ПН-2 ГОСТ 19903-74 / 4-IV-Вст3пс5 ГОСТ 16523-70	ГИПРОДРЕВПРОМ г. Москва		
Утв.		Шинакова		XII.84				

Формат А4

У1600.01.00.01

А(V)

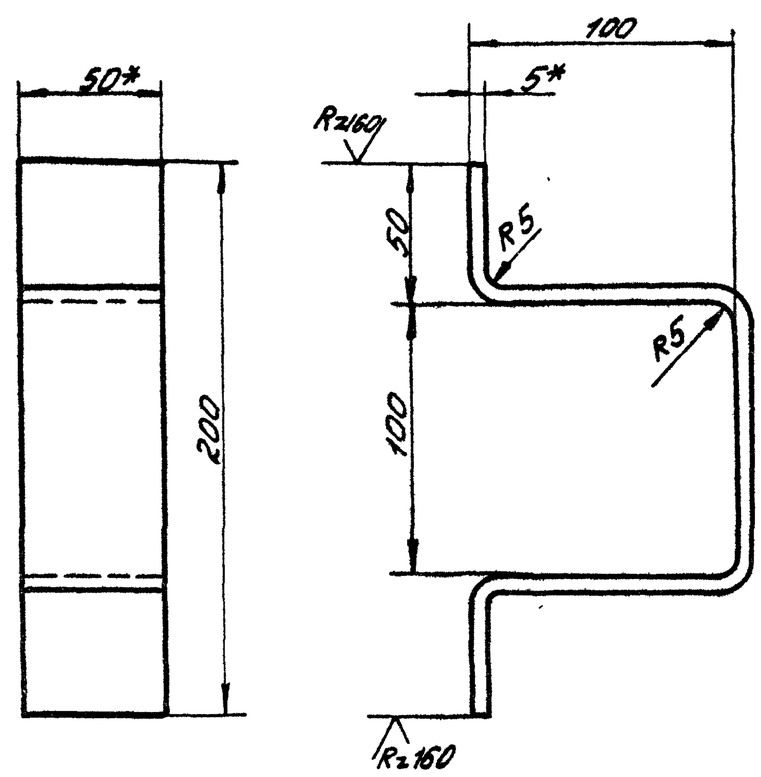

1. Развернутая длина - 387 мм
2. Предельные отклонения размеров $\pm \frac{IT15}{2}$
3. * Размеры для справок

12

20960-05

У1600.01.00.01

Изм.	Лист	№ докум.	Подп.	Дата		Лит.	Масса	Мас-б
Разраб.		Шинакова		XII.84	Скоба	И	0,86	1:2
Пров.		Дубровский		12.84		Лист	Листов 1	
Н.контр.		Баскин		XII.84	Полоса Б-2-5×50 ГОСТ 103-76 / ВСт3пс5-II ГОСТ 535-79	ГИПРОДРЕВПРОМ г. Москва		
Утв.		Дубровский		12.84				

Формат А4

Инв.№ подл. | Подпись и дата | Взам.инв.№ | Инв.№ дубл. | Подпись и дата

УЦ 1600 03.00.00.СБ

Рис. 1

Рис. 2
Остальное см. рис 1

Рис. 3
Остальное-см рис 1

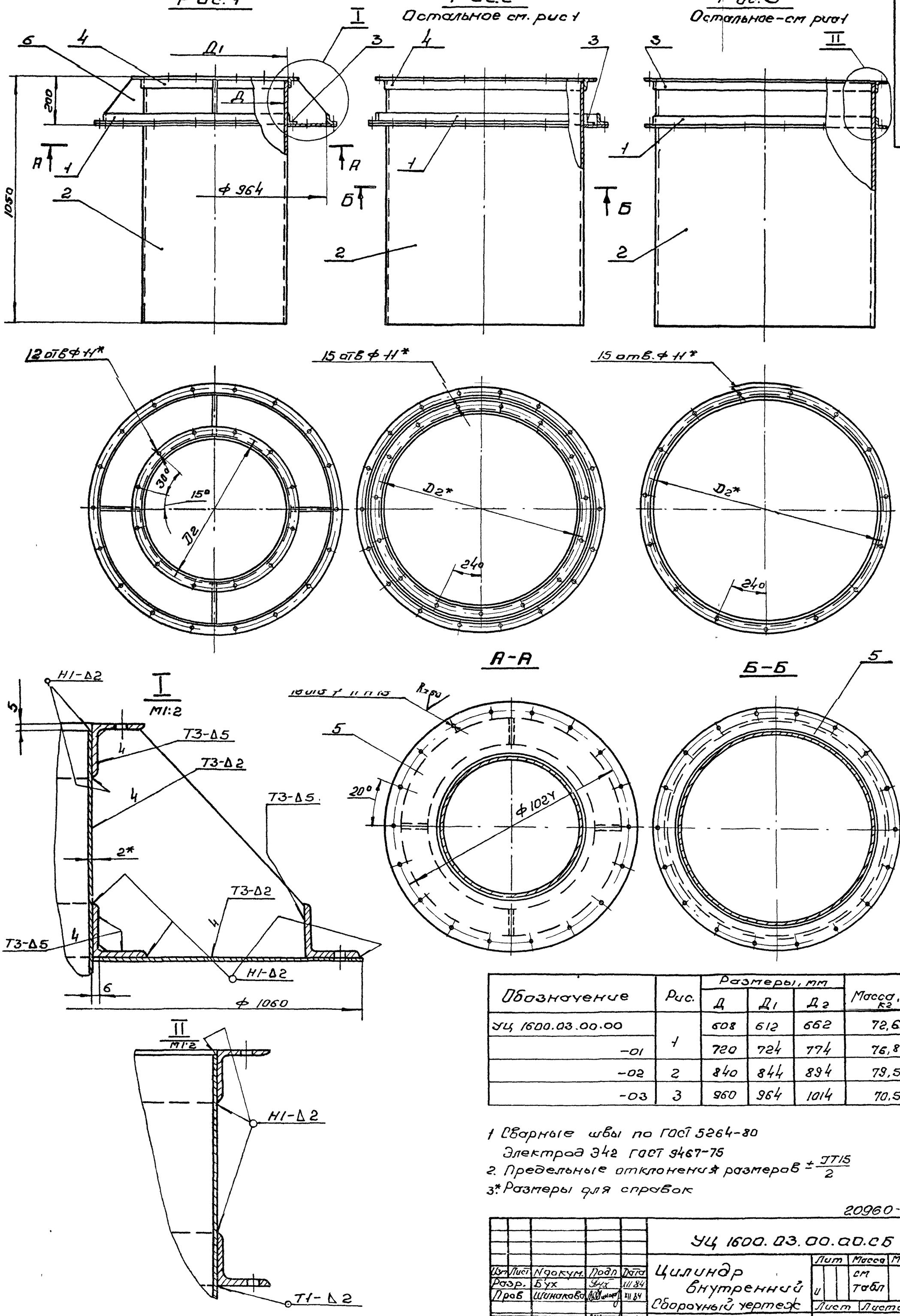

Обозначение	Рис.	Размеры, мм			Масса, кг
		Д	Д1	Д2	
УЦ 1600.03.00.00	1	608	612	662	72,6
-01		720	724	774	76,8
-02	2	840	844	894	79,5
-03	3	960	964	1014	70,5

1 Сварные швы по ГОСТ 5264-80
Электрод Э42 ГОСТ 9467-75
2. Предельные отклонения размеров $\pm \frac{IT15}{2}$
3.* Размеры для справок

13

20960-05

Изм	Лист	N докум.	Подп	Дата	УЦ 1600.03.00.00.СБ
Разр.		Бух		XII 84	Цилиндр внутренний. Сборочный чертеж
Пров		Шинакова		XII 84	
Рук. гр.		Шинакова		XII 84	
Н. контр.		Баскин		XII 84	
УТВ		Дубровский		XII 84	

Лит	Масса	Масшт
У	см табл	—
Лист	Листов 1	

Гипродревпром г. Москва

Копировал Щеглова Формат А2

Формат	Зона	Поз.	Обозначение	Наименование	Кол.	Примечание
				Документация		
А2			У1600.00.00.00СБ	Сборочный чертеж		
			Серия 7.411-1	Циклоны, Указания по		выпуск
				изготовлению и подбору,		1-0
				материалы для проект.		
				Сборочные единицы		
А4		1	У1600.01.00.00	Клапан противо-		
				взрывной	1	
			Переменные данные для исполнений			
				У1600.00.00.00		
				Сборочные единицы		
А4		2	У1600.02.00.00	Улитка	1	
				У1600.00.00.00-01		
				Сборочные единицы		
		2	У1600.02.00.00-01	Улитка	1	
				У1600.00.00.00-02		
				Сборочные единицы		
		2	У1600.02.00.00-02	Улитка	1	

Изм.	Лист	N докум.	Подп.	Дата	У1600.00.00.00			
Разраб.		Бух		XII.84	Улитка с клапаном	Лит.	Лист	Листов
Пров.		Дубровский		12.84		У	1	2
Рук.гр.		Шинакова		XII.84		Гипрадревпром г. Москва		
Н.контр.		Баскин		XII.84				
Утв.		Войсенберг		12.84				

Формат А4

Формат	Зона	Поз.	Обозначение	Наименование	Кол.	Примечание
				У1600.00.00.00-03		
				Сборочные единицы		
		2	У1600.02.00.00-03	Улитка	1	

Изм.	Лист	N докум.	Подп.	Дата	У1600.00.00.00	Лист 2

Подп. и дата | Инв. N дубл. | Взам. инв. N | Подпись и дата | Инв. N подл.

Формат А4

Формат	Зона	Поз.	Обозначение	Наименование		Примечание
				Документация		
А3			У1600.01.00.00СБ	Сборочный чертеж		
				Детали		
А4		1	У1600.01.00.01	Скоба	1	
А3		2	У1600.01.00.02	Петля левая	2	
А3		3	У1600.01.00.03	Петля правая	2	
А4		4	У1600.01.00.04	Платик	2	
А4		5	У1600.01.00.05	Стержень	2	
А4		6	У1600.01.00.06	Шайба	2	
А4		7	У1600.01.00.07	Стенка	3	
		8	У1600.01.00.07-01	Стенка	1	
А4		9	У1600.01.00.08	Шибер	1	
А4		10	У1600.01.00.09	Прокладка	4	
				Стандартные изделия.		
				Заклепки ГОСТ 10299-80		
		11		6×12	6	
		12		6×20	6	

Изм.	Лист	N докум.	Подп.	Дата	У1600.01.00.00			
Разраб.		Бух		XII.84	Клапан противовзрывной.	Лит.	Лист	Листов
Пров.		Шинакова		XII.84		У		1
Рук.гр.		Шинакова		XII.84		Гипрадревпром г. Москва.		
Н.контр.		Баскин		XII.84				
Утв.		Дубровский		12.84				

Формат А4

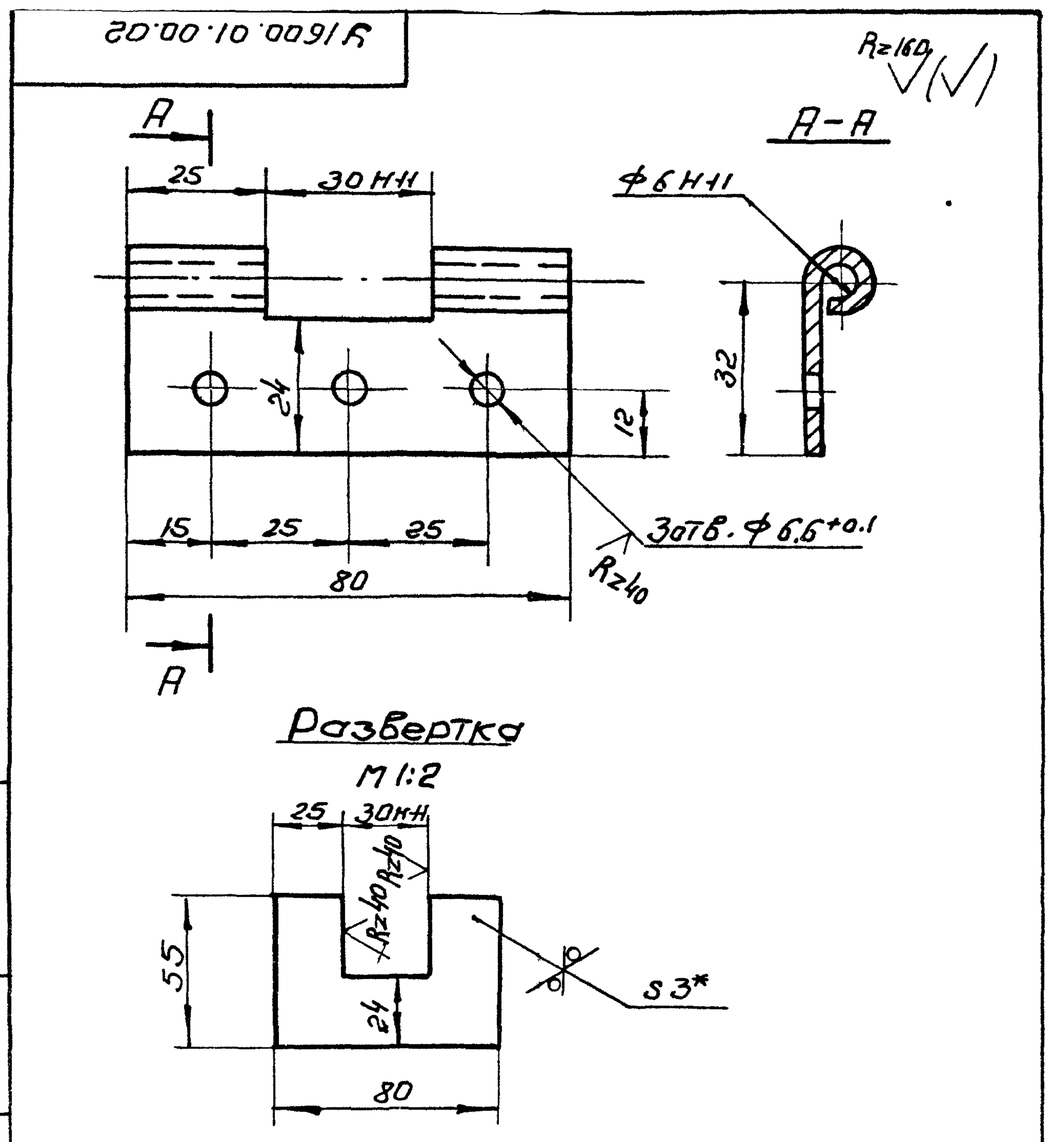

1. Неуказанные предельные отклонения размеров $\pm\frac{IT15}{2}$
2.* Размер для справок

14

20960-05

Изм.	Лист	N докум.	Подп.	Дата	У1600.01.00.02			
Разраб.		Шинакова		XII.84	Петля левая	Лит.	Масса	Масшт.
Пров.		Дубровский		12.84		У	0.082	1:1
					Б-ПН-3 ГОСТ 13903-74 / Лист В Ст3пс5 ГОСТ 16523-70	Лист	Листов 1	
Н.контр.		Баскин		XII.84		Гипрадревпром г. Москва		
Утв.		Дубровский		12.84				

Копиров. Щеглова

Формат А4

У1600.00.00.00СБ

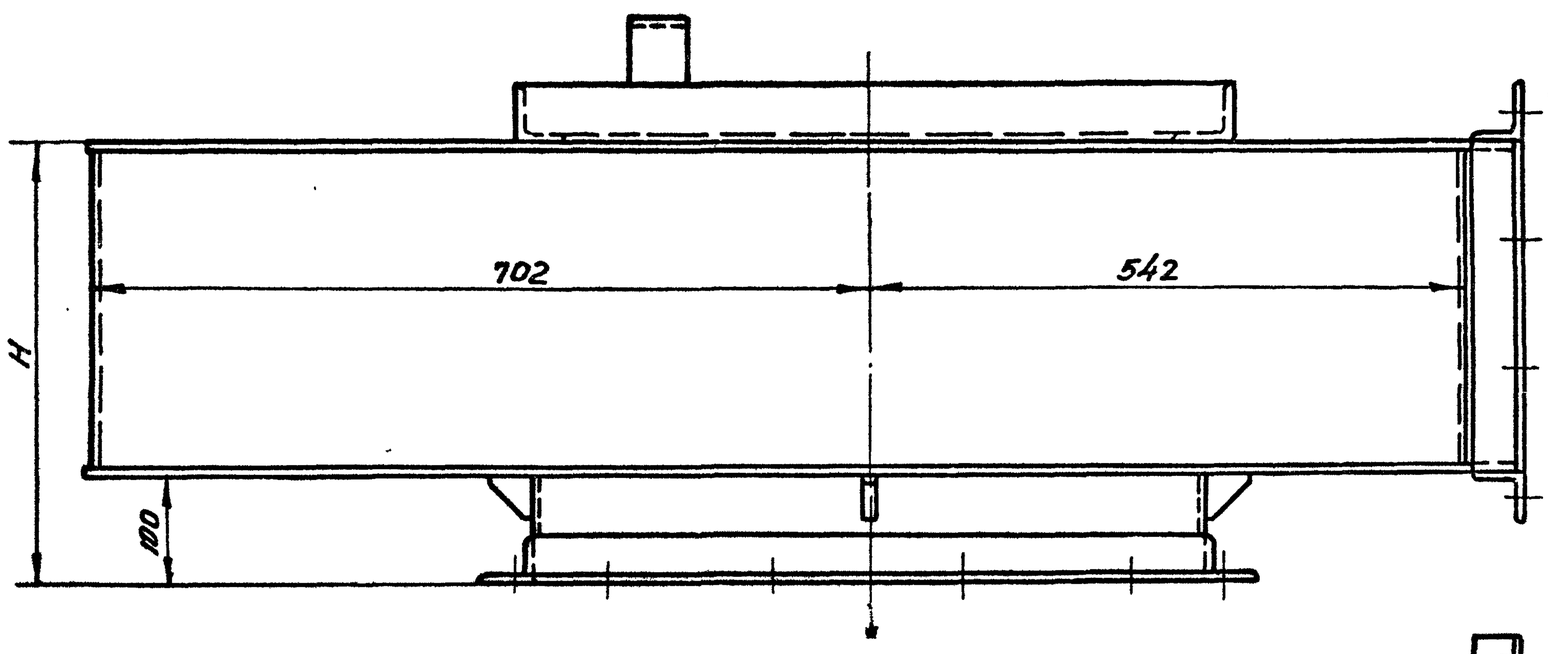

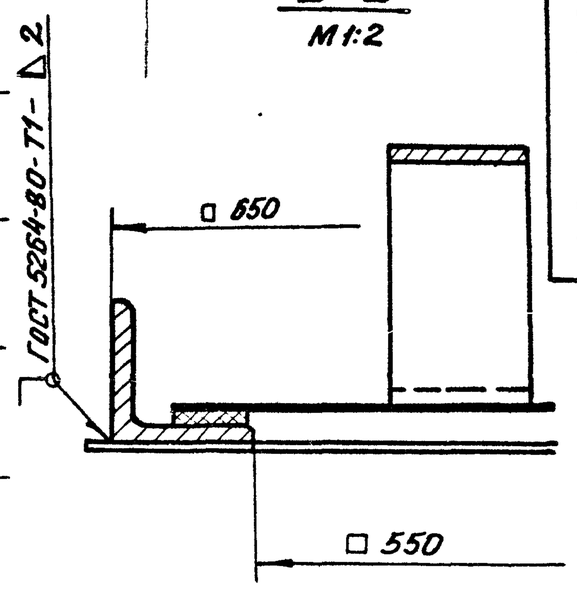

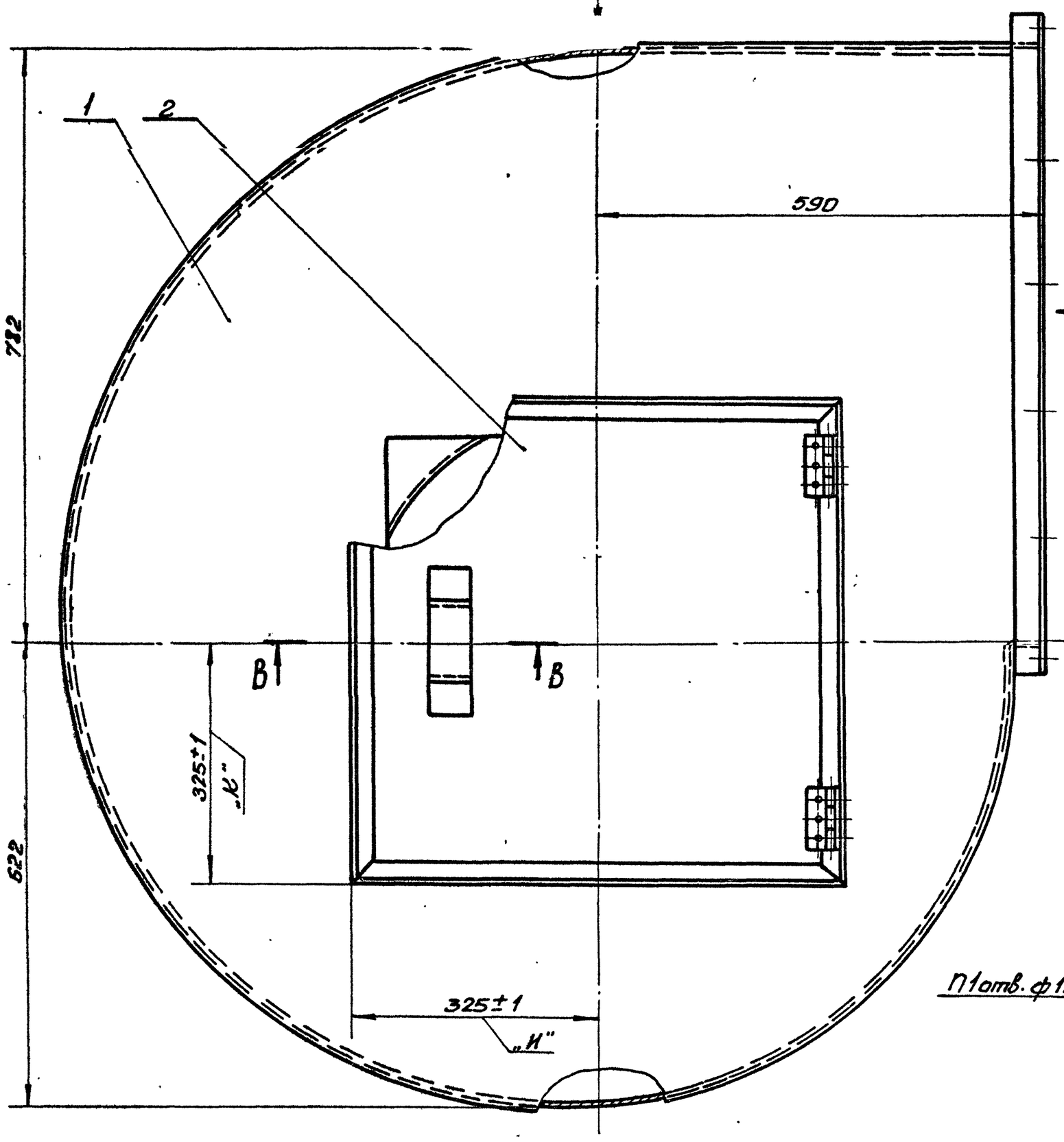

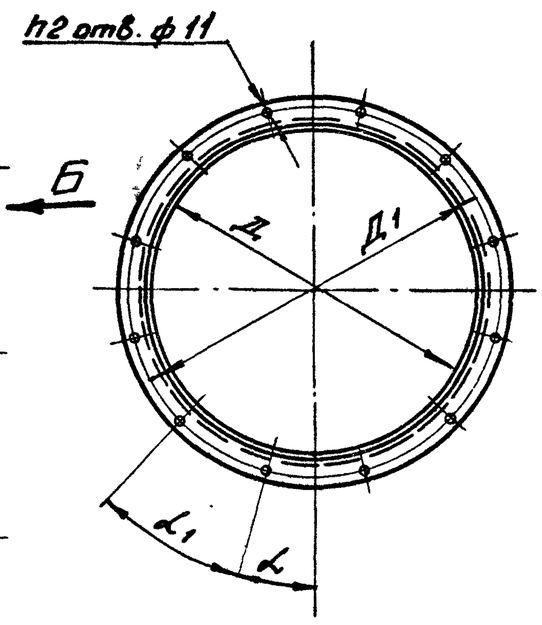

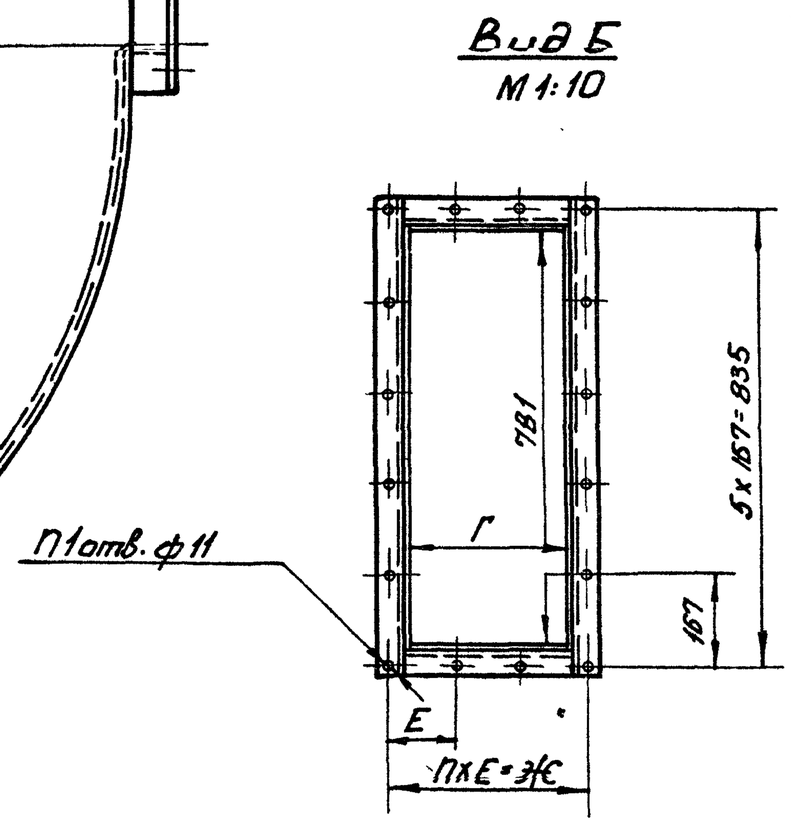

Шифр	Обозначение	Размеры, мм. Н	Д	Д1	Г	Е	ЗЖ	П	П1 отв.	П2 отв.	Угол, ° α	α1	Масса, кг
У1600-1	У1600.00.00.00	401	608	662	297	117	351	3	16	12	15	30	90,3
У1600-2	-01	521	720	774	417	157	471						98,1
У1600-3	-02	670	840	894	566	155	620	4	18	15	0	24	107,3
У1600-4	-03	845	960	1014	741	159	795	5	20				118,0

1. Электрод Э42 ГОСТ 9467-75
2. Указания по подбору улиток с клапаном см. выпуск 1-0. 20960-05 15
3. Размеры для справок, кроме размеров „И" и „К"

Изм.	Лист.	№ докум.	Подпись	Дата	У1600.00.00.00СБ			
Разраб.		Бух		XII 84	Улитка с клапаном	Лит. И	Масса см. табл.	Масшт. —
Пров.		Шинакова		XII 84				
Т.контр.					Сборочный чертеж	Лист.	Листов 1	
Н.контр.		Дубровский		12.84		ГИПРОДРЕВПРОМ г. Москва		
Утв.		Вайсенберг		XII 88г				

Копировал Акишина Формат А2

У1600.01.00.00.СБ

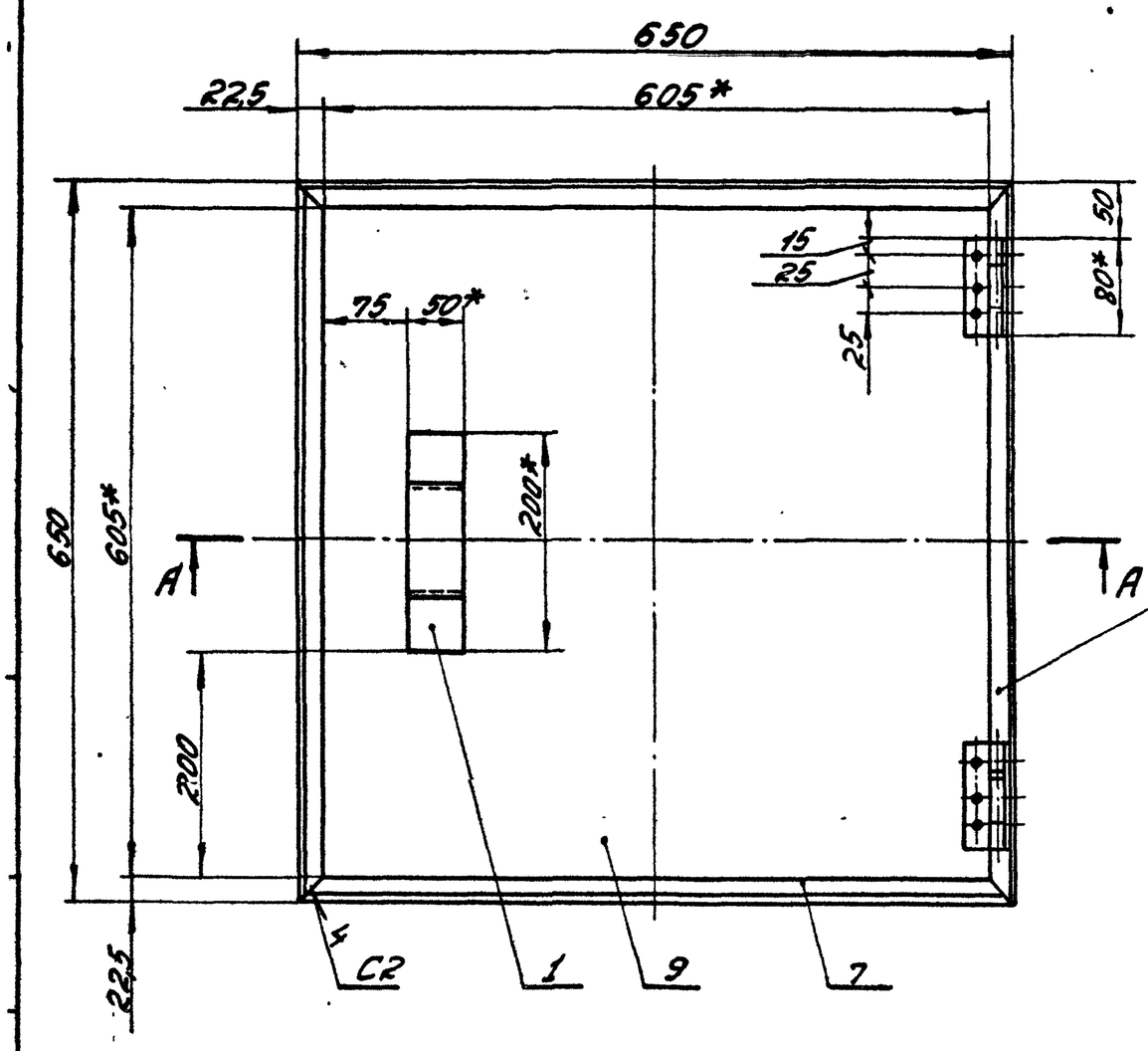

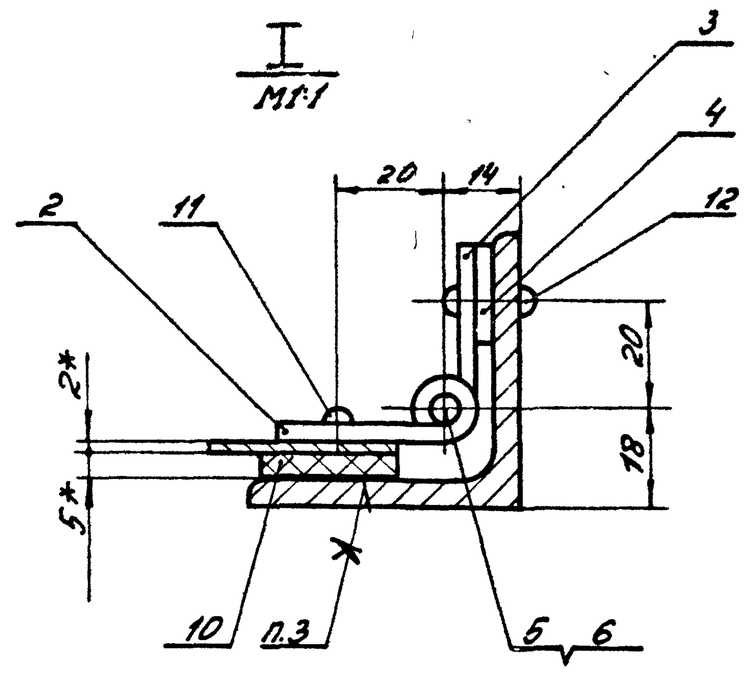

1. Сварные швы по Гост 5264-80
Электрод Э 42 Гост 9467-75
2. Предельные отклонения размеров $\pm\frac{IT15}{2}$
3. Клей 88-СА ТУ38 105926-75
4. *Размеры для справок.

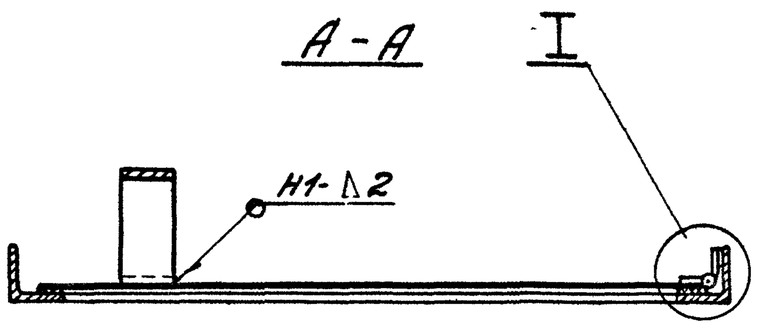

					У1600.01.00.00.СБ			
Изм.	Лист	№ докум.	Подпись	Дата	Клапан противовзрывной Сборочный чертеж	Лит.	Масса	Масш.
Разраб.		Бух		XII.84		Ц	17,2	1:5
Пров.		Шинакова		XII.84		Лист	Листов: 1	
Рук. гр.		Шинакова		XII.84		ГИПРОДРЕВПРОМ г. Москва		
Н. контр.		Баскин		XII.84				
Утв.		Дубровский		XI.84				

Формат А3

У1600.01.00.03

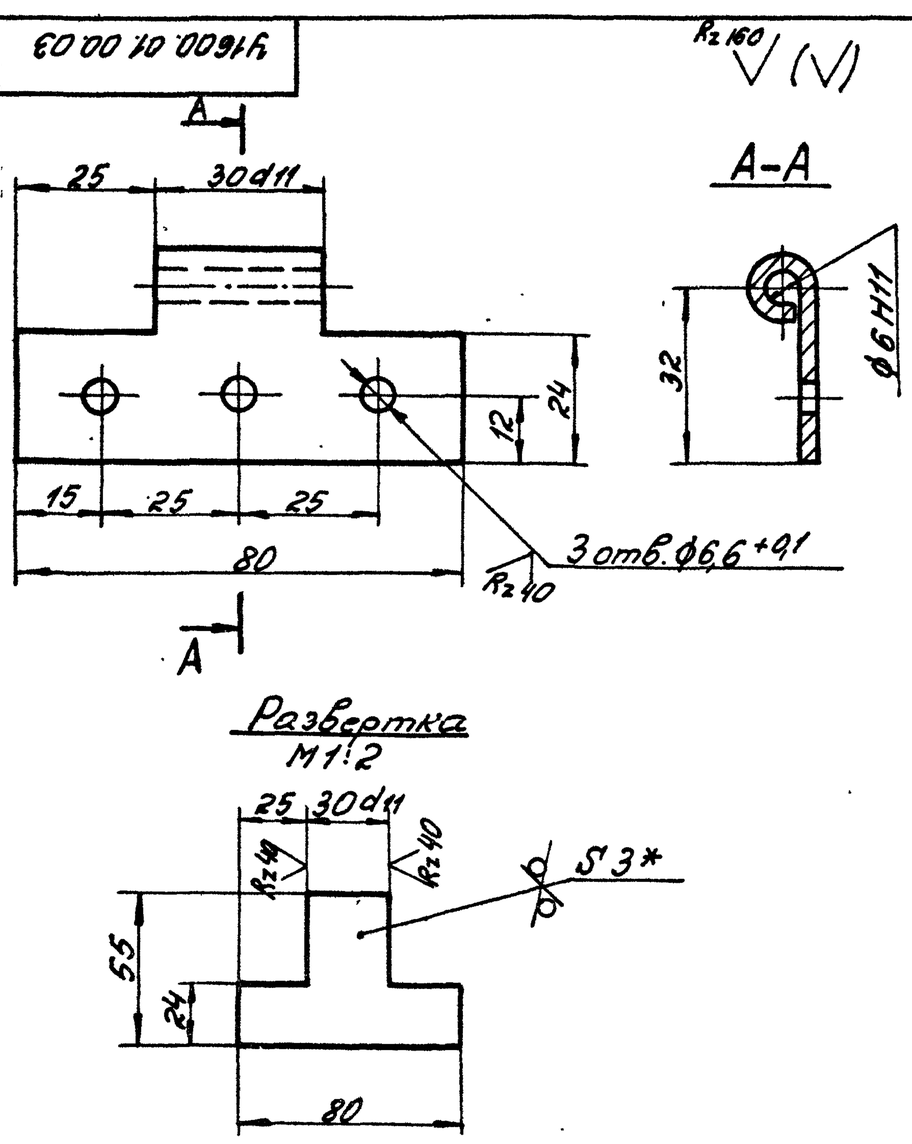

1. Неуказанные предельные отклонения размеров $\pm\frac{IT15}{2}$
2. *Размер для справок

					У1600.01.00.03			
Изм.	Лист	№ докум.	Подп.	Дата	Петля правая	Лит.	Масса	Мас-б
Разраб.		Шинакова		XII.84		Ц	0,068	1:1
Пров.		Дубровский		IX.84		Лист	Листов: 1	
Н. контр.		Баскин		XII.84	Лист Б-ПН-3 Гост 19903-74 В Ст.3пс5 Гост 16523-70	ГИПРОДРЕВПРОМ г. Москва		
Утв.		Дубровский		IX.84				

Формат А4

У1600.01.00.04

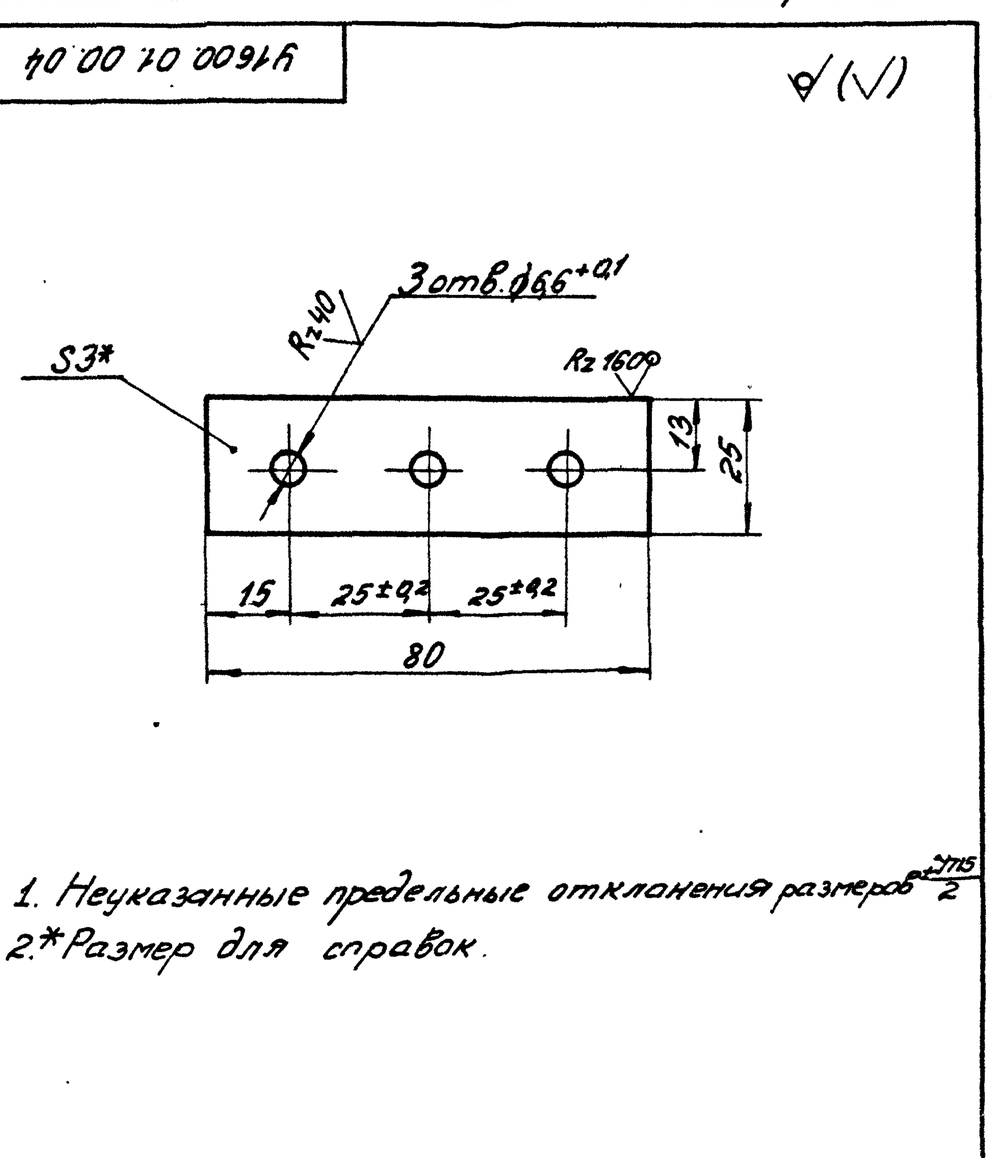

1. Неуказанные предельные отклонения размеров $\pm\frac{IT15}{2}$
2. *Размер для справок.

16

20960-05

					У1600.01.00.04			
Из.	Лист	№ докум.	Подп.	Дата	Платик	Лит.	Масса	Мас-б
Разраб.		Шинакова		XII.84		Ц	0,045	1:1
Пров.		Дубровский		IX.84		Листов	Листов: 1	
Н. контр.		Баскин		XII.84	Лист Б-ПН-3 Гост 19903-74 В Ст.3пс5 Гост 16523-70	ГИПРОДРЕВПРОМ г. Москва		
Утв.		Дубровский		IX.84				

Формат А4

Инв. № подл. | Подпись и дата | Взам. инв. № | Инв. № дубл. | Подпись и дата

У1600.01.00.05

Rz80 (√)

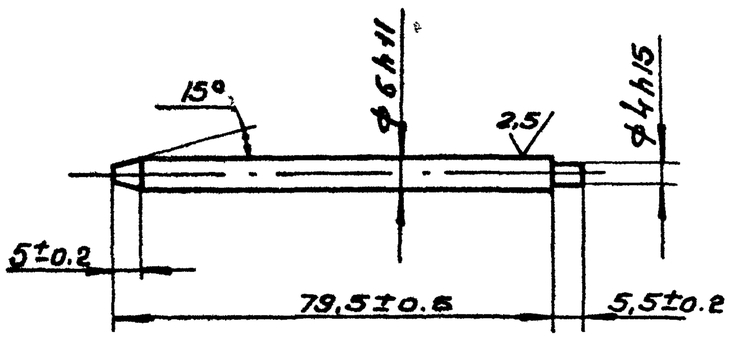

Изм	Лист	N докум.	Подп.	Дата	У1600.01.00.05			
Разраб		Шинакова		XII 84	Стержень	Лит	Масса	Масшт.
Пров.		Дубровский		12.84		У	0.017	1:1
						Лист	Листов 1	
Н. контр		Баскин		XII 84	Сталь 35 ГОСТ 1050-74	Гипродревпром г. Москва		
Утв		Дубровский		12.84				

Формат А4

У1600.01.00.06

Rz80 (√)

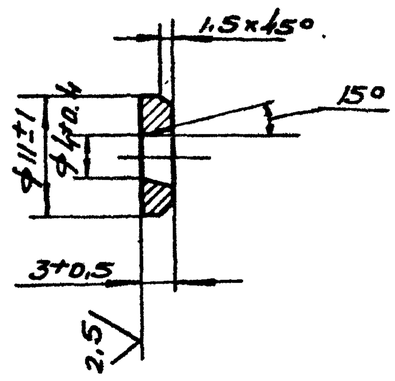

Изм	Лист	N докум.	Подп.	Дата	У1600.01.00.06			
Разраб		Шинакова		XII 84	Шайба	Лит	Масса	Масшт
Пров.		Дубровский		12.84		У	0.002	2:1
						Лист	Листов 1	
Н. контр.		Баскин		XII 84	Ст 3 ГОСТ 380-71	Гипродревпром г. Москва		
Утв		Дубровский		12.84				

Формат А4

Инв. N подл. | Подпись и дата | Взам. инв. N | Инв. N дубл. | Подпись и дата

У1600.01.00.07

Рис.1

Rz (√)

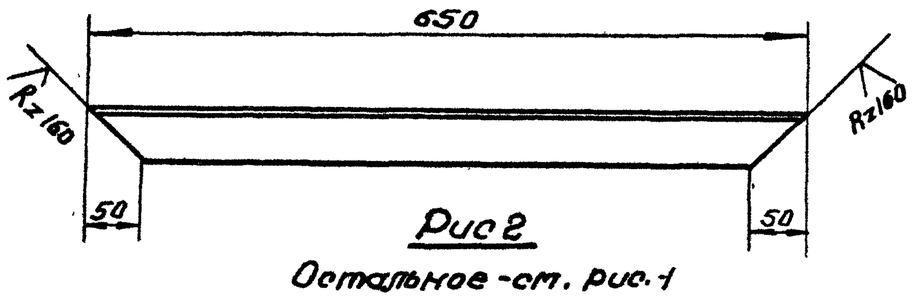

Рис 2

Остальное - см. рис.1

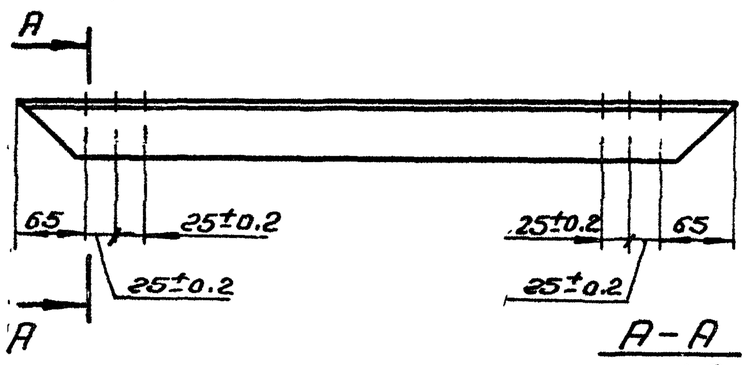

А-А

М1:2

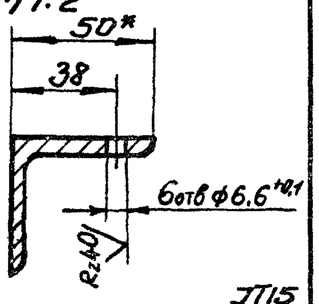

Обозначение	Рис.
У1600.01.00.07.	1
-01	2

1. Неуказанные предельные отклонения размеров $\pm\frac{JT15}{2}$
2.* Размер для справок

Изм	Лист	N докум.	Подп.	Дата	У1600.01.00.07			
Разраб		Бух		XII 84	Стенка	Лит	Масса	Масшт
Пров.		Шинакова		XII 84		У	2.45	1:10
						Лист	Листов 1	
Н. контр		Баскин		XII 84	Уголок Б-50×50×5 ГОСТ 8509-72 / ВСТ3пс5-II ГОСТ 535-79	Гипродревпром г. Москва		
Утв.		Шинакова		XII 84				

Формат А4

У1600.01.00.08

Rz (√)

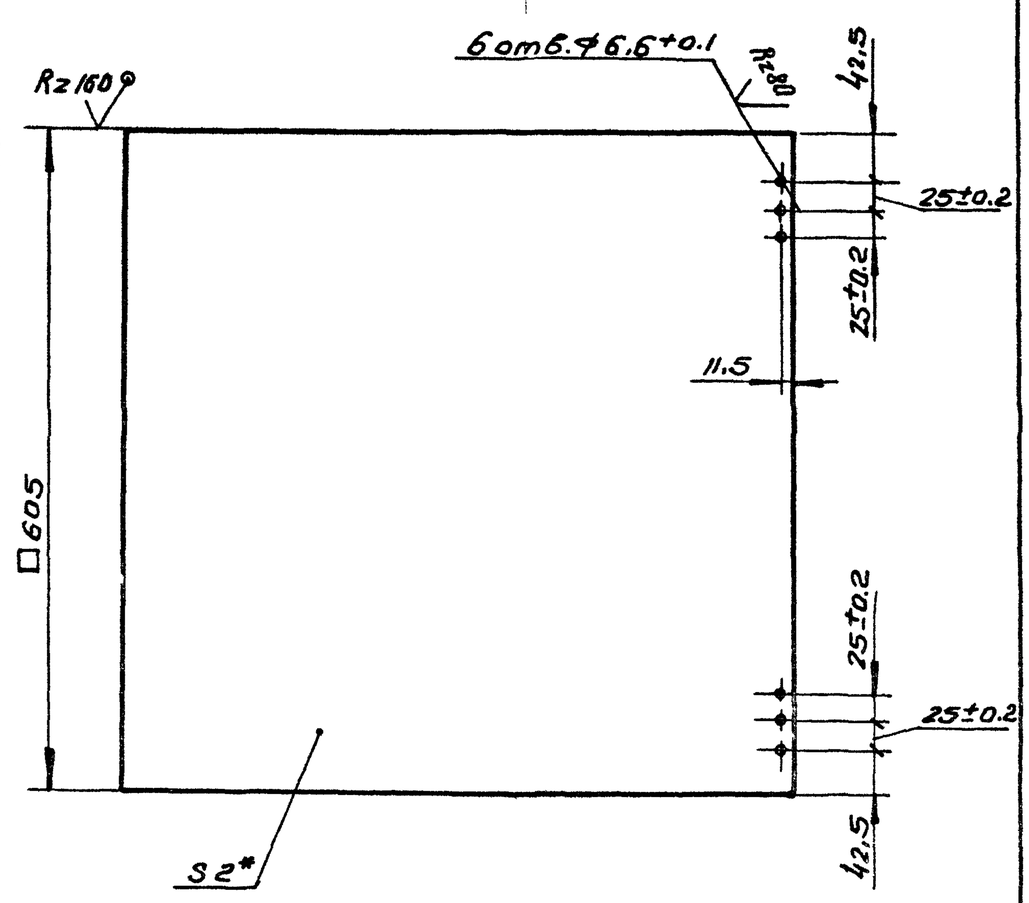

1. Неуказанные предельные отклонения размеров $\pm\frac{JT15}{2}$
2.* Размер для справок

17

20960-05

Изм	Лист	N докум.	Подп.	Дата	У1600.01.00.08			
Разраб		Бух		XII 84	Шибер	Лит	Масса	Масшт
Пров.		Шинакова		XII 84		У	5,75	1:5
						Лист	Листов 1	
Н. контр.		Баскин		XII 84	Лист Б-ПН-2 ГОСТ 19903-74 / 4-IV-В СТ3пс5 ГОСТ 16523-70	Гипродревпром г. Москва		
Утв.		Шинакова		XII 84				

Формат А4

У1600.01.00.09

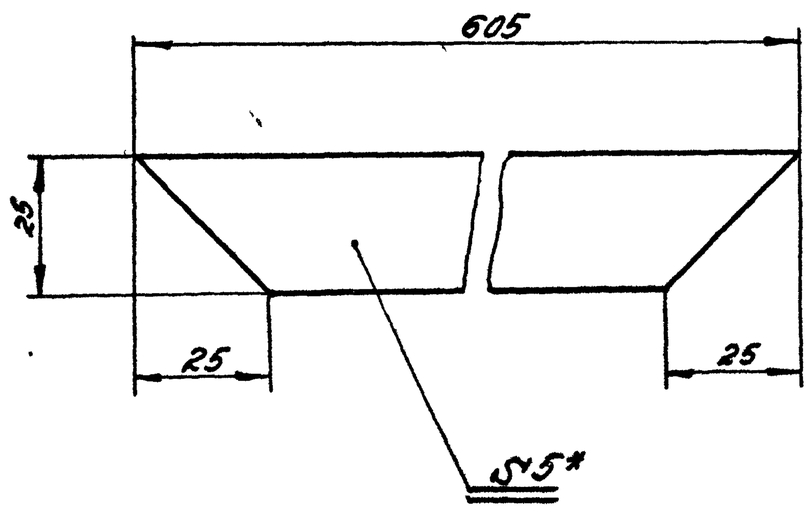

*Размер для справок

Изм	Лист	N докум	Подпись	Дата	У1600.01.00.09		
Разраб		Бух		XII 84	Прокладка	Лит	Масса	Мас-б
Пров		Шинакова		XII 84		и	0,09	1:1
						Лист	Листов 1
Н контр		Баскин		XII 84	Пластина I, лист ТМ VIII-Г.-Б ГОСТ 7338-77	Гипродревпром г Москва	
Утв		Шинакова					

Формат А4

Формат	Зона	Поз	Обозначение	Наименование	Кол	Примечание
				Документация		
А2			У1600.02.00.00СБ	Сборочный чертеж		
				Детали		
		1	УЦ1600.01.0003-03	Ребро	4	
А3		2	У1600 02 00 01	Стенка	1	
			Переменные данные для исполнений			
				У1600.02.00 00		
				Сборочные единицы		
		3	УЦ1600.02.01.00-01	Фланец	1	
				Детали		
		4	У1600.02.00.01-01	Стенка	1	
		5	УЦ1600.02.00.01-01	Цилиндр	1	
А4		6	У1600.02 00 02	Стенка боковая	1	
		7	УЦ1600 0100.02-02	Фланец	1	

Инв. N подл. | Подпись и дата | Взам. инв. N | Инв. N дубл. | Подпись и дата

Изм	Лист	N докум	Подпись	Дата	У1600 02.00 00		
Разраб		Бух		XII 84	Улитка	Лит	Лист	Листов
Пров		Шинакова		XII 84		и	1	3
Рук. гр		Шинакова		XII 84		Гипродревпром г Москва	
Н контр		Баскин		XII 84			
Утв		Дубровский		12.84			

Формат А4

Формат	Зона	Поз	Обозначение	Наименование	Кол.	Примечание
				У1600.02 00 00-01		
				Сборочные единицы		
		3	УЦ1600.02.01 00-02	Фланец	1	
				Детали		
		4	У1600 02.00.01-02	Стенка	1	
		5	УЦ1600.02.00.01-03	Цилиндр	1	
		6	У1600 02 00 02-01	Стенка боковая	1	
		7	УЦ1600.01 00 02-04	Фланец	1	
				У1600 02.00.00-02		
				Сборочные единицы		
		3	УЦ1600.02.01 00-03	Фланец	1	
				Детали		
		4	У1600 02 00 01-03	Стенка	1	
		5	УЦ1600.02.00 01-05	Цилиндр	1	
		6	У1600 02 00 02-02	Стенка боковая	1	
		7	УЦ1600 01.00.02-06	Фланец	1	
				У1600 02 00.00-03		
				Сборочные единицы		
		3	УЦ1600.02 01.00-04	Фланец	1	

Изм	Лист	N докум	Подп	Дата	У1600 02 00.00	Лист 2

Формат А4

Формат	Зона	Поз	Обозначение	Наименование	Кол	Примечание
				Детали		
		4	У1600.02.00.01-04	Стенка	1	
		5	УЦ1600 02.00.01-07	Цилиндр	1	
		6	У1600 02.00.02-03	Стенка боковая	1	
		7	УЦ1600.01.00.02-07	Фланец	1	

Инв. N подл. | Подпись и дата | Взам. инв. N | Инв. N дубл. | Подпись и дата

20960-05 18

Изм	Лист	N докум	Подп	Дата	У1600 02 00 00	Лист 3

Формат А4

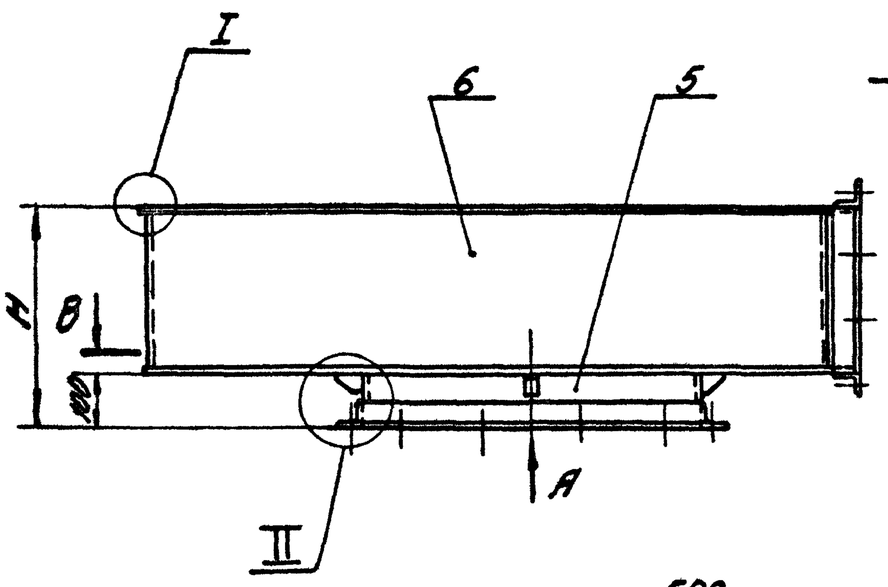

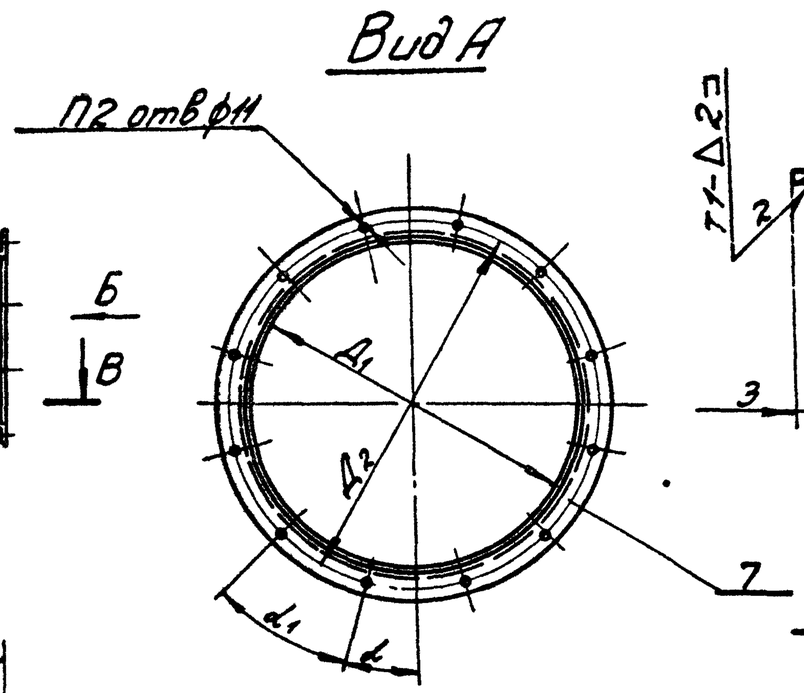

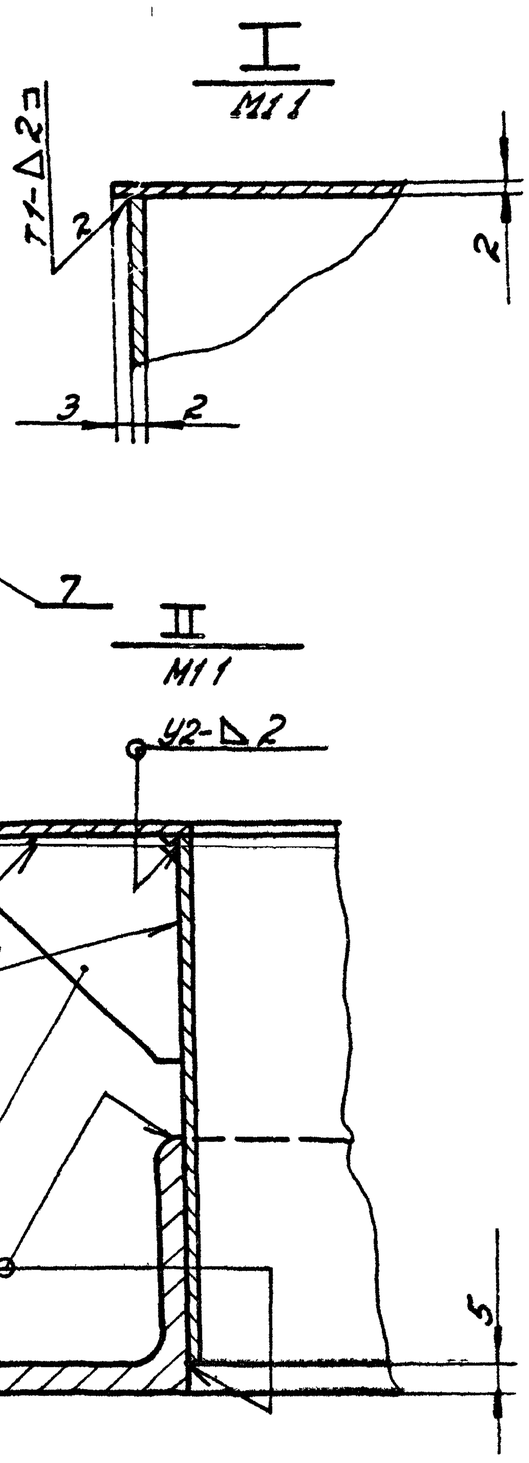

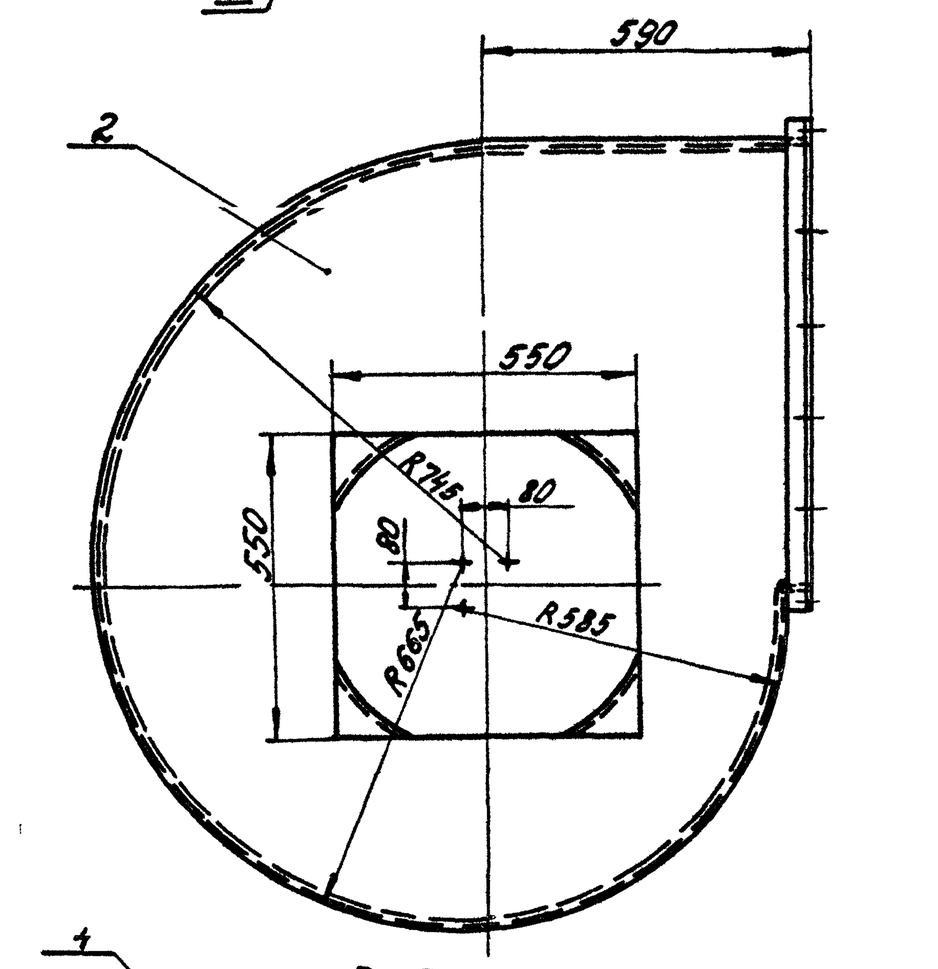

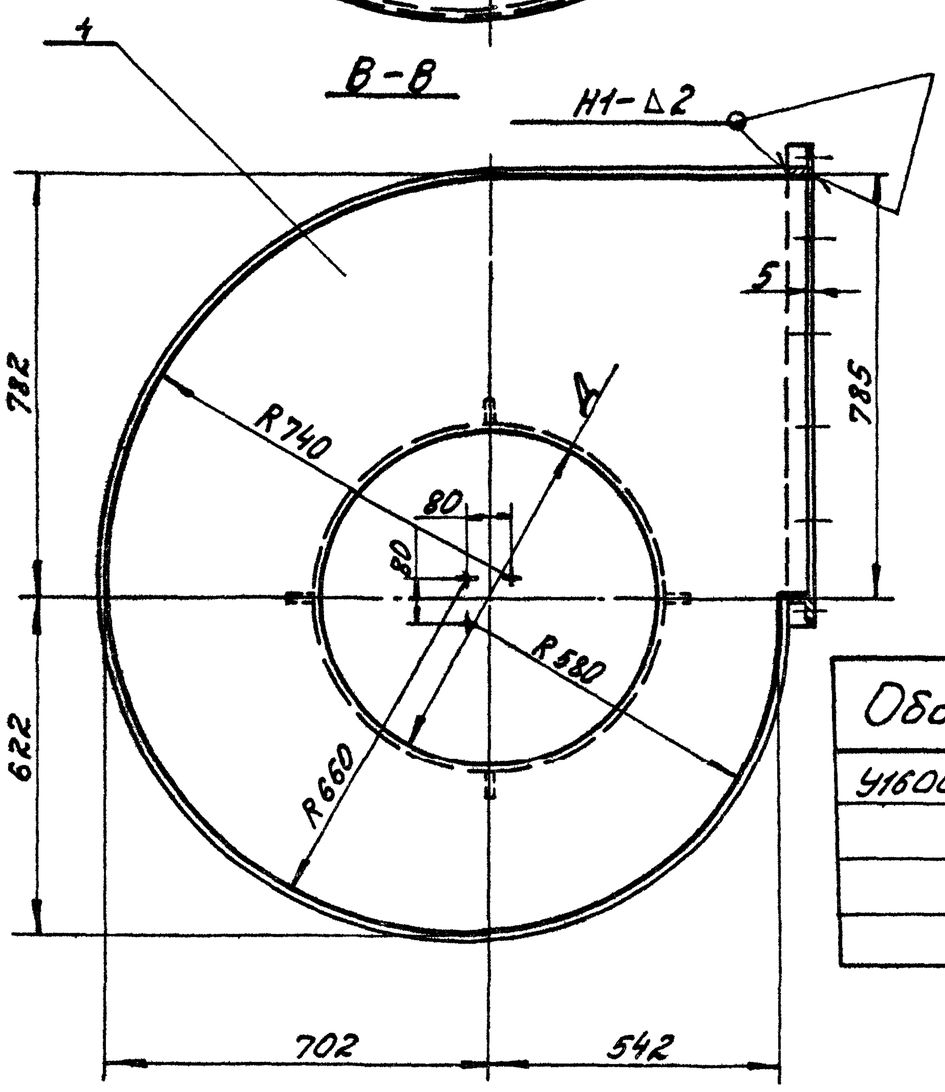

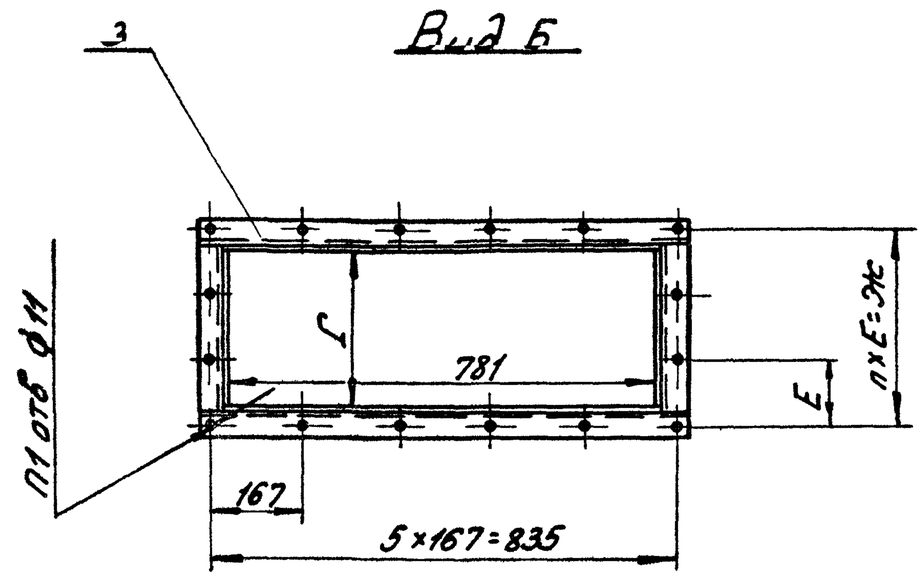

Обозначение	Размеры, мм							n	n1 отв	n2 отв	Угол, °		Масса кг
	H	Д	$Д_1$	$Д_2$	Г	Е	Ж				α	$α_1$	
У1600 02 00 00	401	608	612	662	297	117	351	3	16	12	15	30	73,1
-01	521	720	724	774	417	157	471						80,9
-02	670	840	844	894	566	155	620	4	18	15	0	24	90,1
-03	845	960	964	1014	741	159	795	5	20				100,8

1 Сварные швы по Гост 5264-80
Электрод Э42 Гост 9467-75
2 Предельные отклонения размеров $\pm \frac{IT15}{2}$

19
20960-05

Изм	Лист	№докум.	Подпись	Дата	У1600 02 00 00СБ			
Разраб.		Бух		XII 84	Улитка	Лит	Масса	Мас-б
Пров.		Цинакова		XII 84			ст табл.	—
Т.контр.					Сборочный чертеж	Лист	Листов 1	
Н.контр.		Баскин		12 84		ГИПРОДРЕВПРОМ г.Москва		
Утв.		Цубробенко		12 84				

Формат А2

У1600.02.00.01

Рис. 1

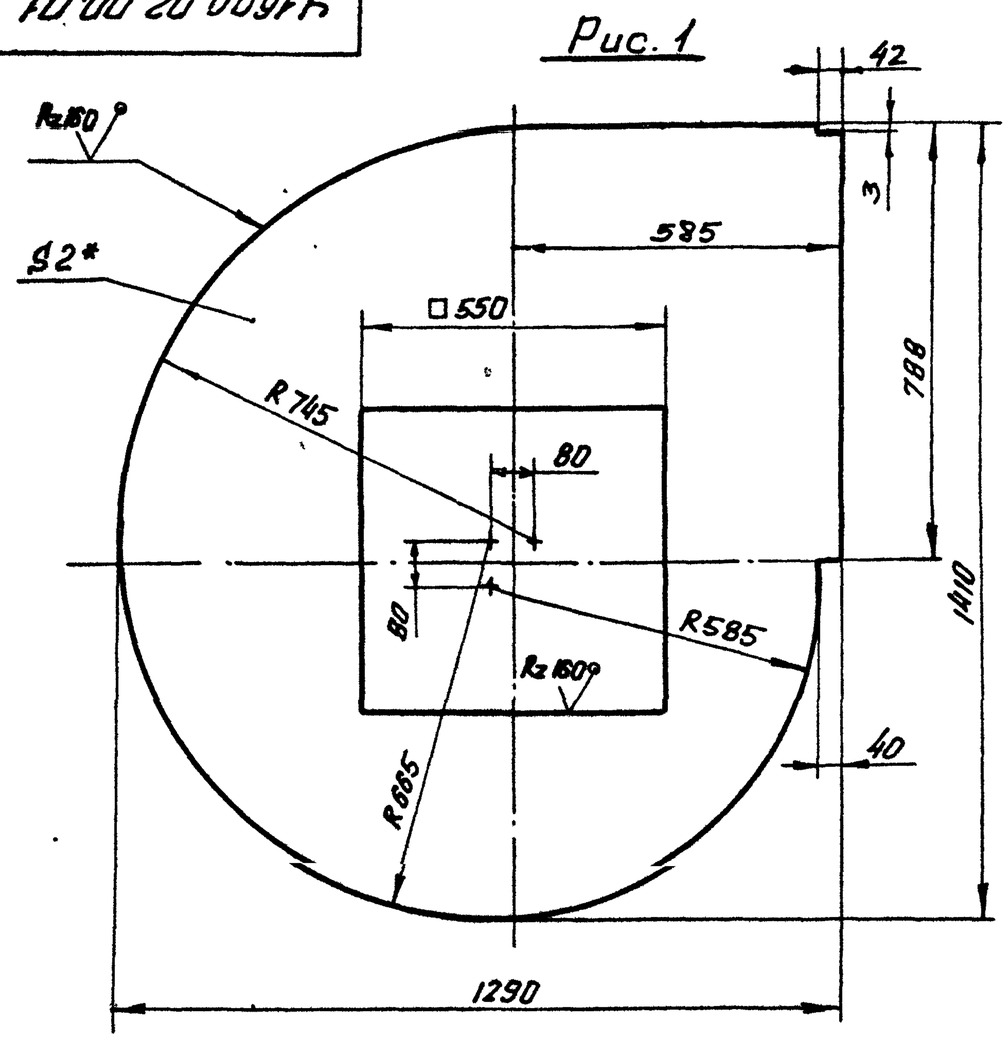

Рис. 2

Остальное – см. рис. 1

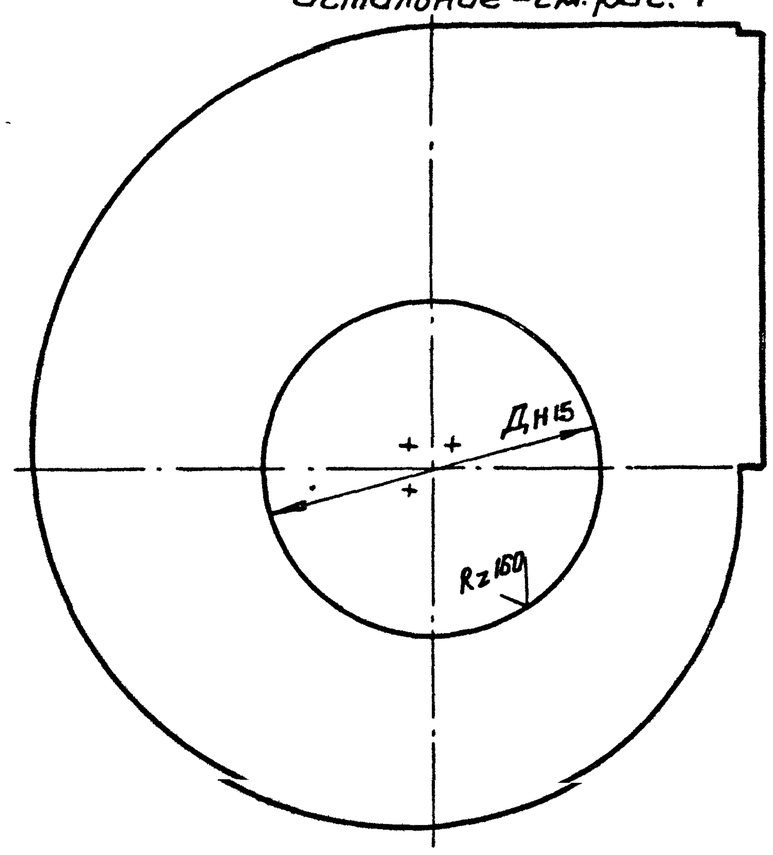

1. Предельные отклонения размеров $\pm\frac{IT15}{2}$

2* Размер для справок

Обозначение	Рис	Д, мм	Масса, кг
У1600.02.00.01	1	—	18.89
-01	2	608	19,08
-02		720	17,25
-03		840	14,94
-04		960	12,28

					У1600.02.00.01			
Изм.	Лист	N° докум.	Подп.	Дата	Стенка	Лит	Масса	Масшт.
Разраб.	Бук			12.84		И	см. табл.	1:10
Пров.	Шинакова			12.84		Лист	Листов 1	
Н. контр.	Баскин			12.84	Лист Б-ПН-2 ГОСТ 19903-74	ГИПРОДРЕВПРОМ		
Утв.	Шинакова			12.84	4-IV-В-СТ3пс5 ГОСТ 16523-70	г. Москва		

Формат А3

У1600.02.00.02

Rz160

Рис. 1

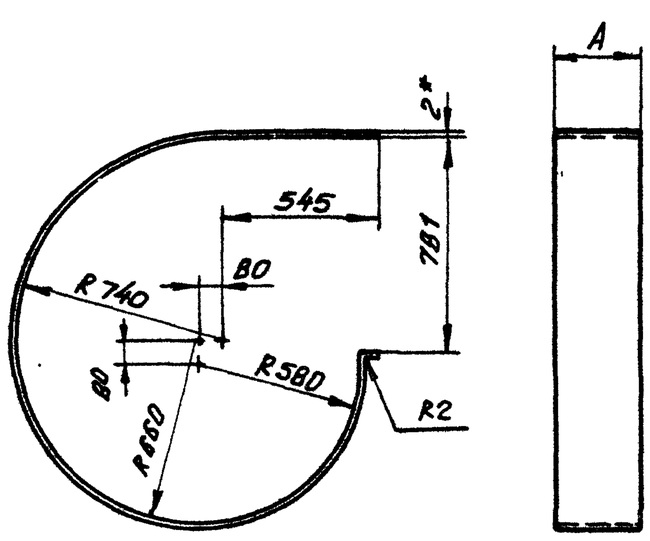

Обозначение	А, мм.	Масса, кг
У1600.02.00.02	297	17,43
-01	417	24,49
-02	566	33,23
-03	741	43,5

1. Развернутая длина – 3739 мм.
2.* Размер для справок.

					У1600.02.00.02			
Изм.	Лист	N° докум.	Подп.	Дата	Стенка боковая	Лит	Масса	Масшт.
Разраб.	Бук			12.84		И	см. табл.	—
Пров.	Шинакова			12.84		Лист	Листов 1	
Н. контр.	Баскин			12.84	Лист Б-ПН-2 ГОСТ 19903-74	ГИПРОДРЕВПРОМ		
Утв.	Шинакова			12.84	4-IV-В ст3пс5 ГОСТ 16523-70	г. Москва		

Формат А4

3Т 1600.00.00.02

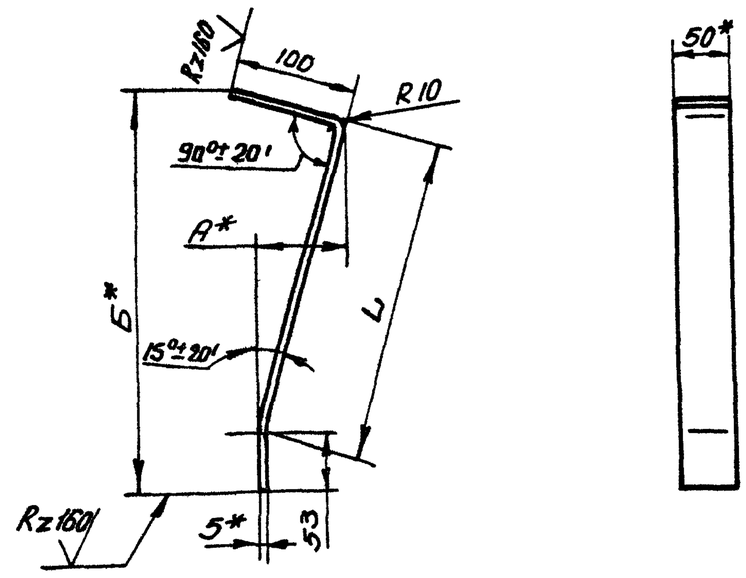

Обозначение	Размеры, мм L	A	Б	Развернутая длина, мм.	Масса, кг
3Т 1600.00.00.02	296	78	367	441	0,87
-01	363	95	431	508	1,00
-02	430	112	496	575	1,13
-03	501	131	565	646	1,27

1. Предельные отклонения размеров $\pm\frac{IT15}{2}$
2.* Размеры для справок

20

20960-05

					3Т 1600.00.00.02			
Изм.	Лист	N докум.	Подп.	Дата	Лапа	Лит.	Масса	Масшт.
Разраб.	Шинакова			12.84		И	см. табл.	—
Пров.	Дубровский			12.84		Лист	Листов 1	
Н. контр.	Баскин			12.84	Полоса Б-2-5х50 ГОСТ 103-76	ГИПРОДРЕВПРОМ		
Утв.	Дубровский			12.84	В ст3пс5-II ГОСТ 535-79	г. Москва		

Подп. и дата | Взам. инв. N° | Инв. N° дубл. | Подп. и дата | Инв. N подл.

Копировал Акашина

Формат А4

Формат	Зона	Поз	Обозначение	Наименование	Кол.	Примечание
				Документация		
А3			3Т1600.00 00 00СБ	Сборочный чертеж		
			Серия 7.411-1	Цикланы. Указания по		Выпуск
				изготовлению и подбору		1-0
				материалы для проект		
			Переменные данные	для исполнений		
				3Т1600 00 00 00		
				Детали		
А3		1	3Т1600 00 00 01	Колпак	1	
А4		2	3Т1600 00 00 02	Лапа	6	
		3	УЦ1600 01 00 02-02	Фланец	1	
				3Т1600 00 00 00-01		
				Детали		
		1	3Т1600 00 00 01-01	Колпак	1	
		2	3Т1600 00 00 02-01	Лапа	6	
		3	УЦ1600 01 00 02-04	Фланец	1	
				3Т1600 00 00 00-02		
				Детали		
		1	3Т1600-00-00 01-02	Колпак	1	

Изм	Лист	№докум	Подпись	Дата	3Т1600 00 00 00		
Разраб		Касоев	Касоев	XII 87	Зонт	Лит	Лист 1 / Листов 2
Пров		Дубровский		12 87		И	ГИПРОДРЕВПРОМ г. Москва
Рук гр		Шинакова		XII 87			
Н контр		Баскин		XII 87			
Утв		Вайсенберг		XII 87			

Формат А4

Формат	Зона	Поз	Обозначение	Наименование	Кол	Примечание
		2	3Т1600 00 00 02-02	Лапа	6	
		3	УЦ1600 01 00.02-06	Фланец	1	
				3Т1600 00 00 00-03		
				Детали		
		1	3Т1600 00 00 01-03	Колпак	1	
		2	3Т1600 00 00 02-03	Лапа	6	
		3	УЦ1600 01 00 02-07	Фланец	1	

Перв. примен. | Справ. № | Подпись и дата | Инв. № дубл. | Взам. инв. № | Подпись и дата | Инв. № подл.

Изм	Лист	№ докум	Подпись	Дата	3Т1600 00 00 00	Лист 2

Формат А4

3Т1600 00 00 00СБ

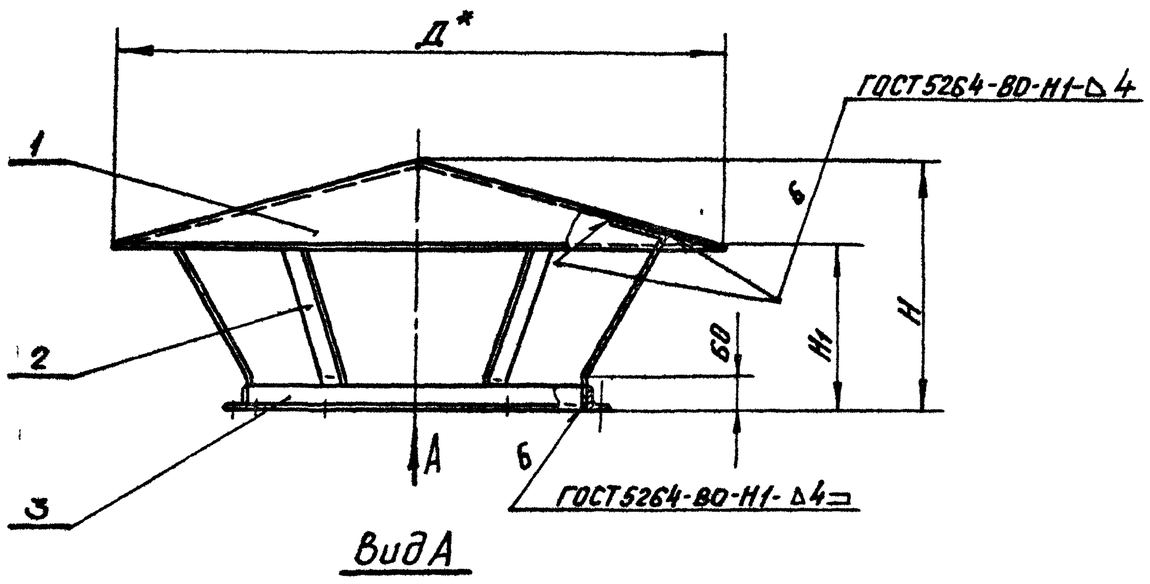

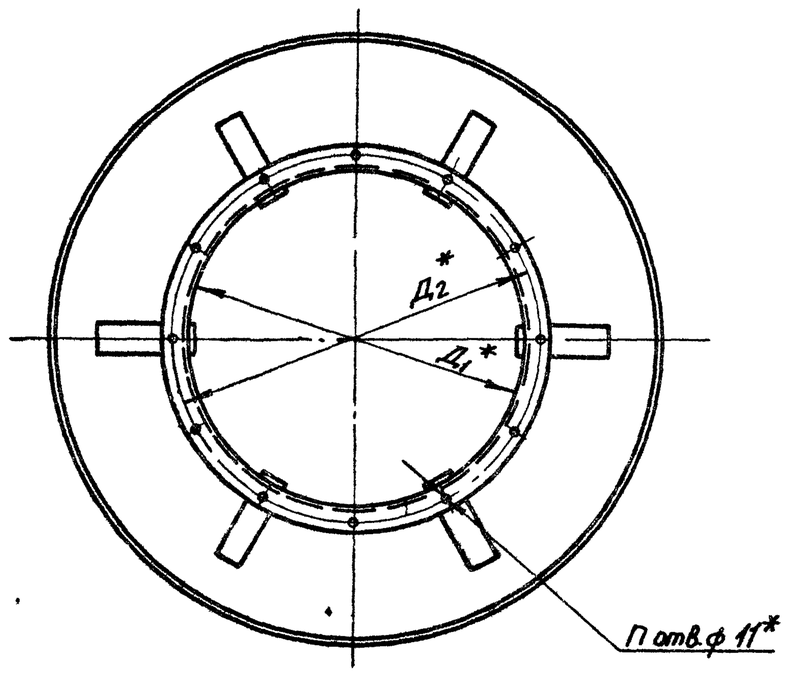

Шифр	Обозначение	Размеры, мм					n отв	Масса, кг
		Д	Д1	Д2	Н	Н1		
3Т1600-1	3Т1600 00.00 00	1090	612	662	450	305	12	27.1
3Т1600-2	-01	1300	724	774	535	360		35.5
3Т1600-3	-02	1510	844	894	620	420	15	45
3Т1600-4	-03	1730	964	1014	710	480		56.2

1 Указания по подбору зонтов см Выпуск 1-0
2 Электрод Э42 ГОСТ 9467-75
3* Размеры для справок
4 Предельные отклонения размеров $\pm \frac{IT15}{2}$

21
20960-05

Изм	Лист	№ докум	Подпись	Дата	3Т1600 00 00 00СБ			
Разраб		Касаева	Касаев	XII 87	Зонт	Лит	Масса	Масшт
Пров		Дубровский		12 87	Сборочный чертеж	И	см табл	—
Рук гр		Шинакова		XII 87		Лист	Листов 1	
Н контр		Баскин		XII 87		ГИПРОДРЕВПРОМ г Москва		
Утв		Вайсенберг		XII 87				

Копировал Акишина

Формат А3

3Т1600.00.00.01

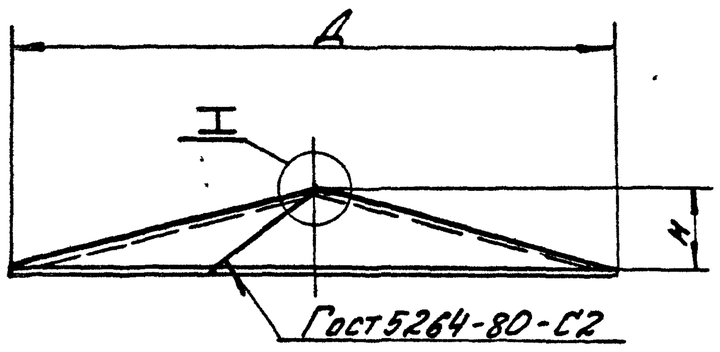

Развертка

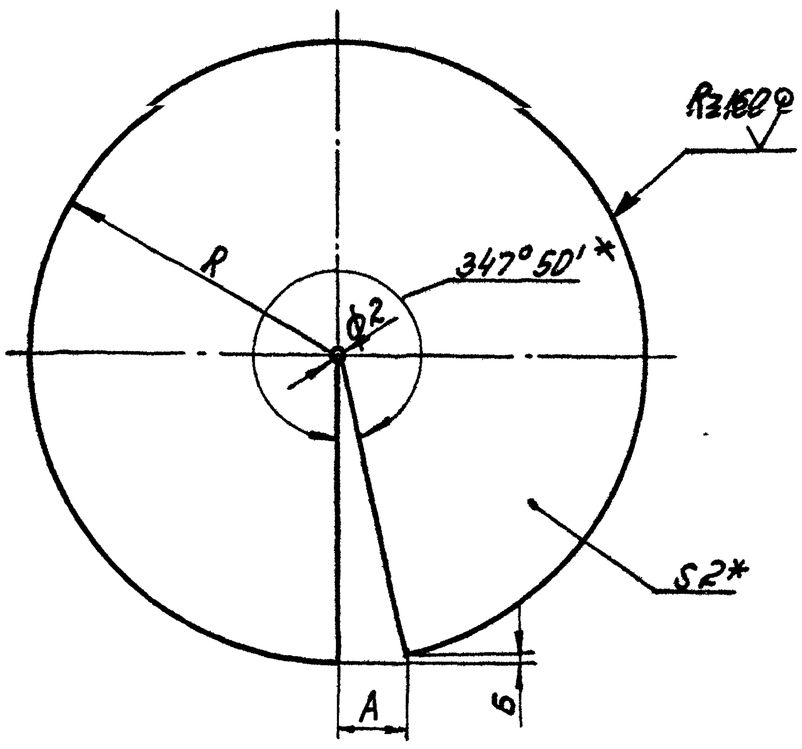

I
М2:1

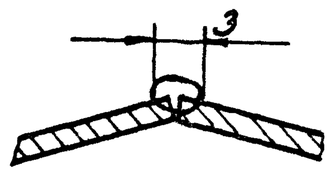

Обозначение	Размеры, мм					Масса, кг
	Д	Н	R	А	Б	
3Т1600 00 00 01	1090	145	563	119	13	15,1
-01	1300	175	672	142	15	21,51
-02	1510	200	780	164	18	28,98
-03	1730	230	894	188	20	38,07

1. Сварка ручная электродуговая
   Электрод Э42 Гост 9467-75
2. Предельные отклонения размеров $\pm \frac{IT15}{2}$
3* Размер для справок.

Изм.	Лист	N докум.	Подп.	Дата	3Т1600.00.00.01			
Разраб.		Касаева		XII.87	Колпак	Лит.	Масса	Мас-б
Пров.		Шинакова		XII.87			см табл.	—
						Лист	Листов 1	
Н.контр.		Бакин		3.87	Лист Б-ПН2 Гост 19903-74 / 4-IV-ВСТ3пс5 Гост 16523-70	ГИПРОДРЕВПРОМ г Москва		
Утв.		Шинакова		XII.87				

Копир Хадышева Формат А3

20960-05