ТИПОВАЯ ДОКУМЕНТАЦИЯ НА КОНСТРУКЦИИ, ИЗДЕЛИЯ И УЗЛЫ ЗДАНИЙ И СООРУЖЕНИЙ

СЕРИЯ 7.411-1

ИЗДЕЛИЯ И УЗЛЫ ИНЖЕНЕРНОГО ОБОРУДОВАНИЯ ПЫЛЕУЛАВЛИВАЮЩИХ СООРУЖЕНИЙ ДЕРЕВООБРАБАТЫВАЮЩИХ ПРОИЗВОДСТВ

ВЫПУСК 1-7

Циклоны УЦ-1500

РАБОЧИЕ ЧЕРТЕЖИ

Ц. 1-82

кф ЦИТП инв. № 21581-04

ЦЕНТРАЛЬНЫЙ ИНСТИТУТ ТИПОВОГО ПРОЕКТИРОВАНИЯ
ГОССТРОЯ СССР
КИЕВСКИЙ ФИЛИАЛ
г Киев 57 ул Эжена Потье № 12

71/21

Заказ № 5836 Инв № 21581-04 Тираж 100

Сдано в печать 7.07. 1988 Цена 1-82

ТИПОВАЯ ДОКУМЕНТАЦИЯ НА КОНСТРУКЦИИ, ИЗДЕЛИЯ И УЗЛЫ ЗДАНИЙ И СООРУЖЕНИЙ

СЕРИЯ 7.411-1

ИЗДЕЛИЯ И УЗЛЫ ИНЖЕНЕРНОГО ОБОРУДОВАНИЯ ПЫЛЕУЛАВЛИВАЮЩИХ СООРУЖЕНИЙ ДЕРЕВООБРАБАТЫВАЮЩИХ ПРОИЗВОДСТВ

ВЫПУСК 1-7

ЦИКЛОНЫ УЦ-1500

РАБОЧИЕ ЧЕРТЕЖИ

РАЗРАБОТАНЫ
ПРОЕКТНЫМ ИНСТИТУТОМ
„ГИПРОДРЕВПРОМ"
ГЛАВНЫЙ ИНЖЕНЕР ИНСТИТУТА
В.И.ПАХОМОВ
ГЛАВНЫЙ ИНЖЕНЕР ПРОЕКТА
А.Н.АЛЕКСАНДРОВ

УТВЕРЖДЕНЫ
МИНЛЕСБУМПРОМОМ СССР
ПРОТОКОЛ ОТ 15 ИЮЛЯ 1986 г
ВВЕДЕНЫ В ДЕЙСТВИЕ
„ГИПРОДРЕВПРОМОМ"
ПРИКАЗ N90 ОТ 31 ИЮЛЯ 1986 г

КФ ЦИТП инв. № 21581-04

СОДЕРЖАНИЕ

Обозначение	Наименование	стр.
	Содержание	
УЦ 1500.00.00.00	Циклон УЦ 1500	2
УЦ 1500.00.00.00 СБ	Циклон УЦ 1500 Сборочный чертеж	3
УЦ 1500.00.00.01 УЦ 1500.01.00.00 УЦ 1500.01.00.01	Прокладка Конус в сборе Конус	4
УЦ 1500.01.00.00 СБ	Конус в сборе Сборочный чертеж	5
УЦ 1500.01.00.02 УЦ 1500.01.00.03 УЦ 1500.01.00.04	Фланец Ребро Пята	6
УЦ 1500.02.00.01 УЦ 1500.02.00.05 УЦ.1500.02.00.00	Цилиндр Связь Цилиндр внешний	7
УЦ 1500.02.00.00 СБ	Цилиндр внешний Сборочный чертеж	8
УЦ 1500.02.00.02 УЦ 1500.02.00.03 УЦ 1500.02.00.06	Лист верхний Сектор Стенка наружняя	9
УЦ 1500.03.00.01 УЦ 1500.03.00.02 УЦ 1500.03.00.00	Лист нижний Ребро Цилиндр внутренний	10
УЦ 1500.03.00.00 СБ	Цилиндр внутренний Сборочный чертеж	11
У 1500.02.00.02 У 1500.01.00.00 У 1500.00.00.00	Ребро Клапан противовзрывной Улитка с клапаном	12
У 1500.00.00.00 СБ	Улитка с клапаном Сборочный чертеж	13
У1500.01.00.02 У1500.01.00.03 У1500.01.00.00 СБ	Петля левая Петля правая Клапан противовзрывной Сборочный чертеж	14
У 1500.01.00.01 У1500.01.00.04 У1500.01.00.05 У 1500.01.00.06	Скоба Платик Стержень Шайба	15
У 1500.01.00.07 У1500.01.00.08 У 1500.01.00.09	Стенка Шибер Прокладка	16
У1500.02.00.00 УЦ1500.02.01.00 СБ	Улитка Фланец	17
У 1500.02.00.00 СБ	Улитка Сборочный чертеж	18
У1500.02.00.01 У1500.02.00.03	Стенка Стенка боковая	19
У 1500.02.01.00 У1500.02.01.00 СБ	Фланец Фланец. Сборочный чертеж	20
ЗТ 1500.00.00.00 ЗТ 1500.00.00.00 СБ	Зонт Зонт Сборочный чертеж	21
ЗТ 1500.00.00.01 ЗТ 1500.00.00.02	Колпак Лапа	22

Формат	Зона	Поз	Обозначение	Наименование	Кол.	Примечание
				Документация		
А2			УЦ 1500.00.00.00СБ	Сборочный чертеж		
			Серия 7 411-1	Циклоны. Указания по изготовлению и подбору материалы для проектирования		выпуск 1-0
				Сборочные единицы		
А4		1	УЦ 1500.01.00.00	Конус в сборе	1	
А4		2	УЦ 1500.02.00.00	Цилиндр внешний	1	
				Детали		
А4		3	УЦ 1500.00.00.01	Прокладка	1	
		4	-01	Прокладка	1	
				Стандартные изделия		
		5		Болт М10×30 56.019 ГОСТ 7798-70	42	
		6		Гайка М10 56.019 ГОСТ 5915-70	42	
		7		Шайба 10.02.019 ГОСТ 11371-78	42	

Изм.	Лист	N докум.	Подп.	Дата
Разраб.	Мазина			VII.86
Пров.	Федоров			VII.86
Н. контр.	Баскин			07.86г.
Утв.	Вайсенберг			07.86г.

УЦ 1500.00.00.00

Циклон УЦ 1500

Лит	Лист	Листов
У	1	2

ГИПРОДРЕВПРОМ г. Москва

Формат А4

Формат	Зона	Поз.	Обозначение	Наименование	Кол.	Примечание
				Переменные данные для исполнений		
				УЦ 1500.00.00.00		
				Сборочные единицы		
		8	УЦ1500.03.00.00	Цилиндр внутренний	1	
				УЦ 1500.00.00.00-01		
				Сборочные единицы		
		8	УЦ 1500.03.00.00-01	Цилиндр внутренний	1	
				УЦ 1500.00.00.00-02		
				Сборочные единицы		
		8	УЦ 1500.03.00.00-02	Цилиндр внутренний	1	
				УЦ 1500.00.00.00-03		
				Сборочные единицы		
		8	УЦ 1500.03.00.00-03	Цилиндр внутренний	1	

Подп. и дата | Инв. № дубл. | Взам. инв. № | Подп. и дата | Инв. № подл.

21581-04

Изм.	Лист	N докум.	Подп.	Дата

УЦ 1500.00.00.00

Лист 2

Копировал Черненко Формат А4

Серия 7. 411-1 Выпуск 1-7

УЦ 1500.00.00.00СБ

Рис 1

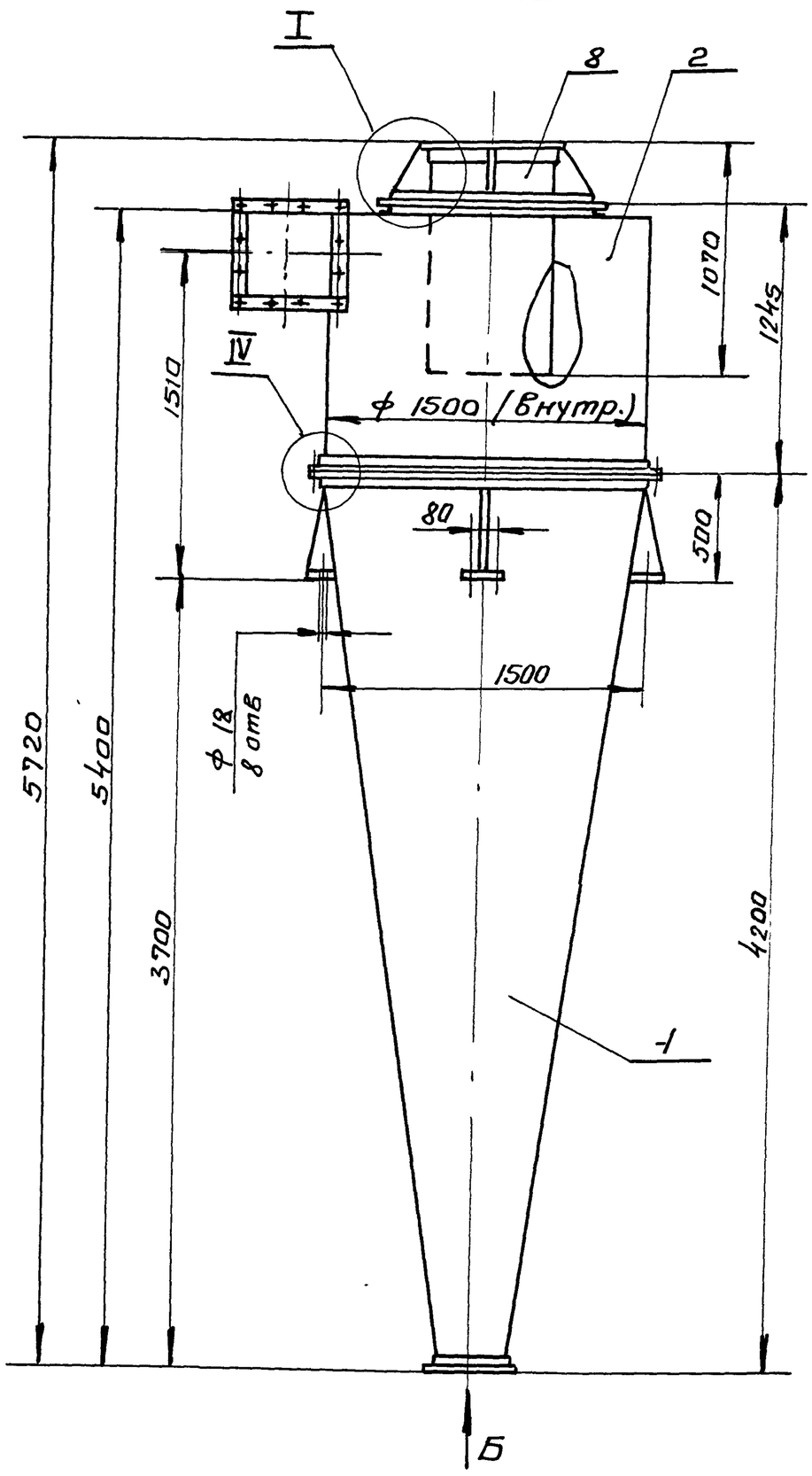

Рис 2

Остальное см. рис 1

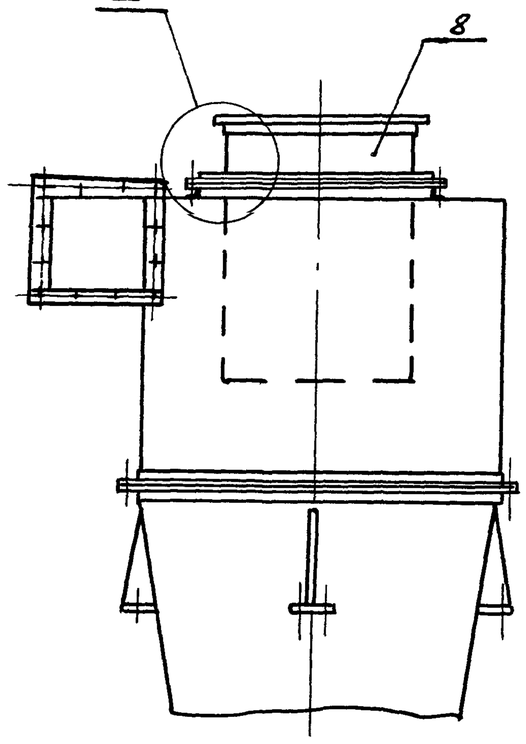

Вид Б

М 1:10

Рис.3

Остальное см. рис 1

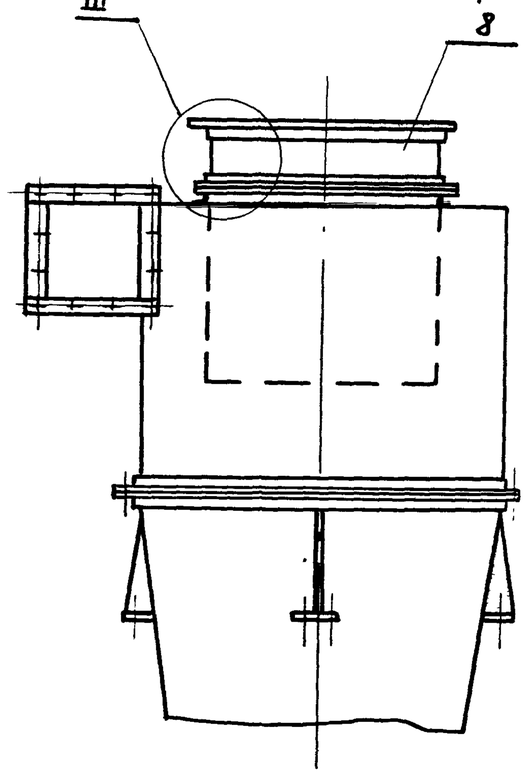

I

М 1:5

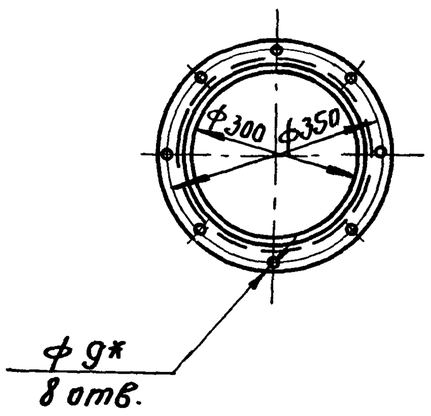

IV

М 1:2

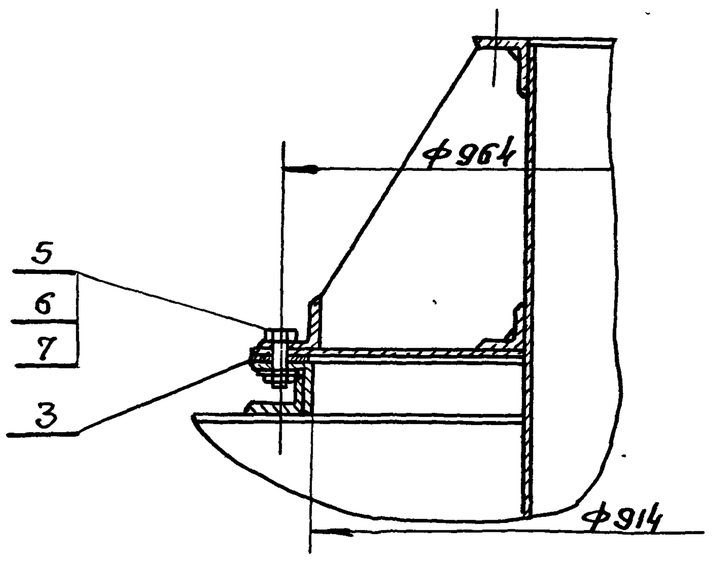

Вид А

М 1:10

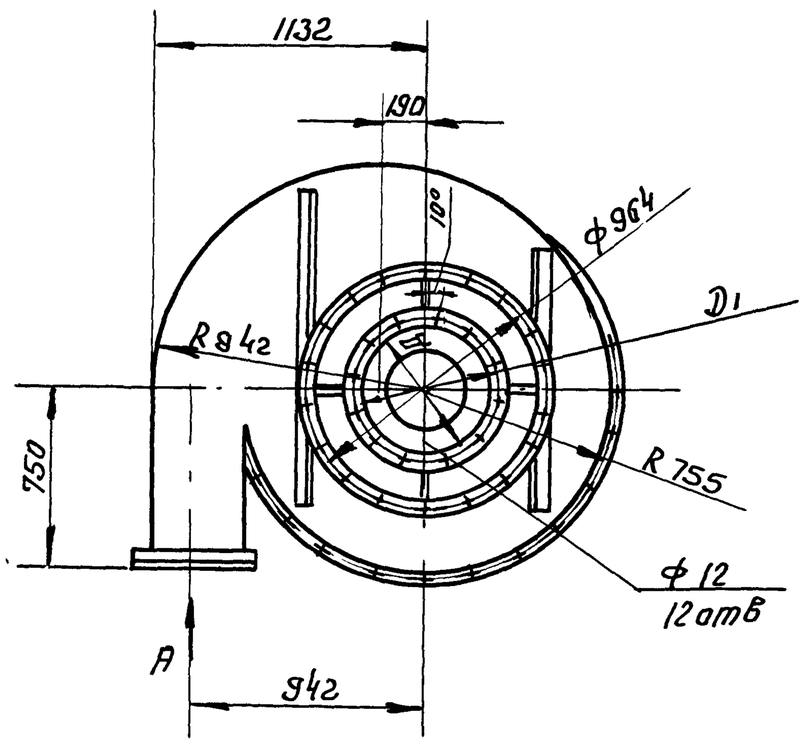

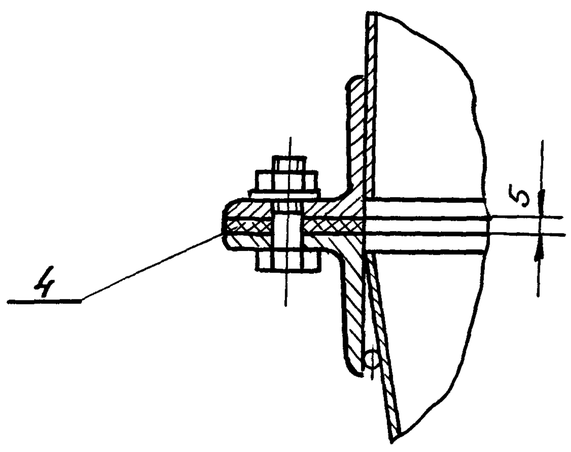

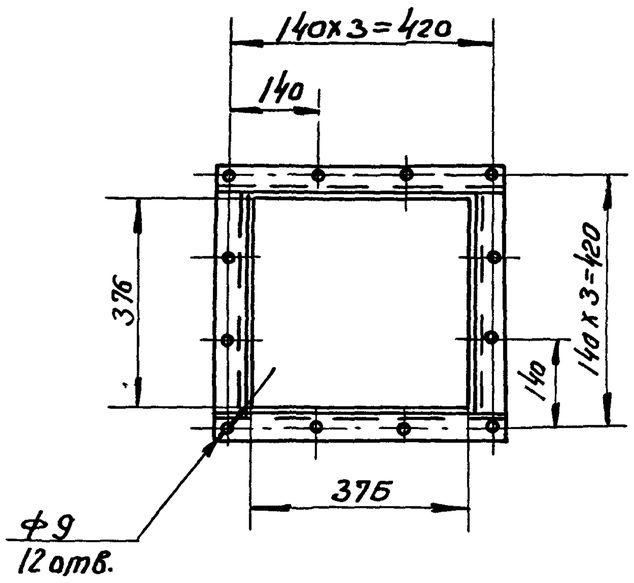

II

М 1:5

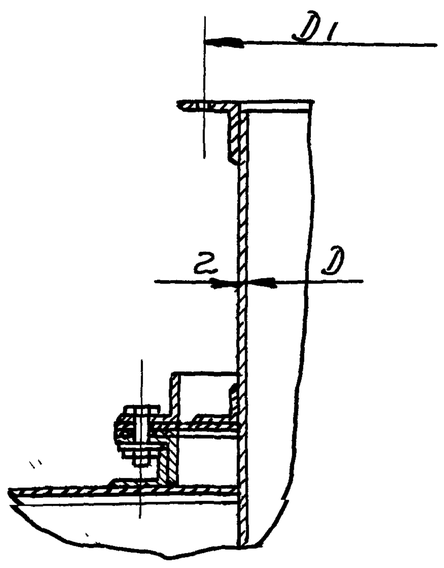

III

М 1:5

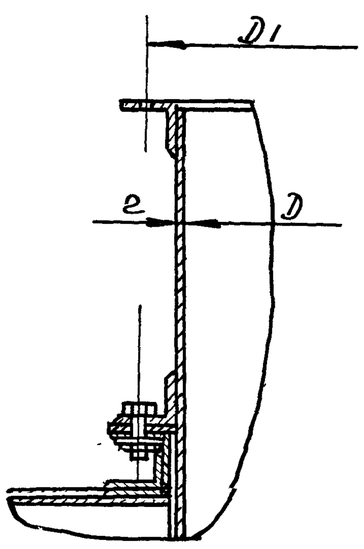

Обозначение	Шифр	Рис	Размеры, мм D	Размеры, мм D1	Масса, кг
УЦ 1500.00.00.00	УЦ 1500-1	1	570	624	466
-01	-2		676	730	470,4
-02	-3	2	800	854	473,5
-03	-4	3	900	954	470,2

1. Указания по подбору циклонов см. выпуск 1-0
2 ± t 3/2
3* Размеры для справок

21581-04 3

Изм.	Лист	N докум.	Подп.	Дата	УЦ 1500.00.00.00 СБ
Разраб.	Мазина			VII.86	Циклон УЦ 1500 Сборочный чертеж
Пров.	Федоров			VII.86	
Н. контр.	Баскин			VII.86	
Утв.	Вайтенберг			VII.86	

Лит. | Масса | Масшт.
У | | | | |

УЦ-1500.01.00.01

Серия 7.411-1 Выпуск 1-7

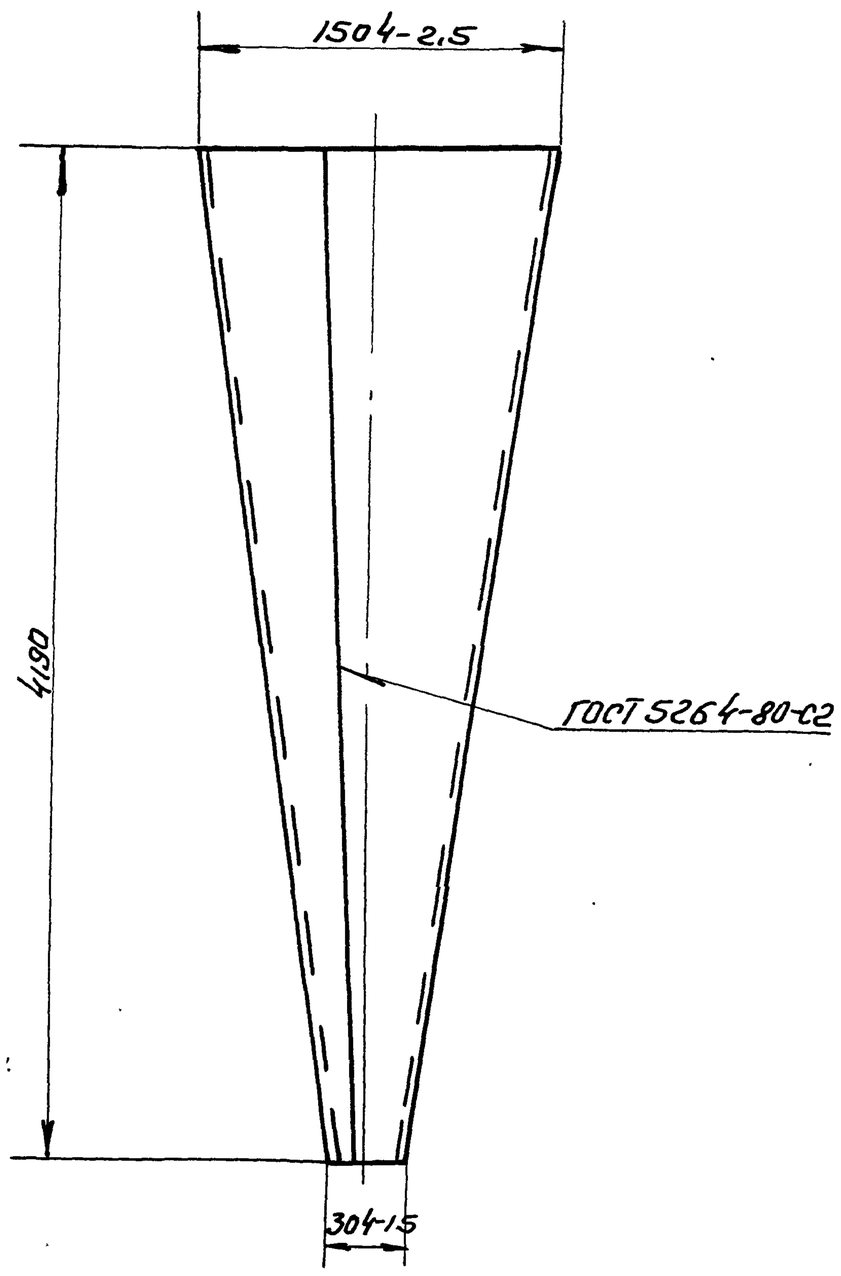

Развертка

М 1:50

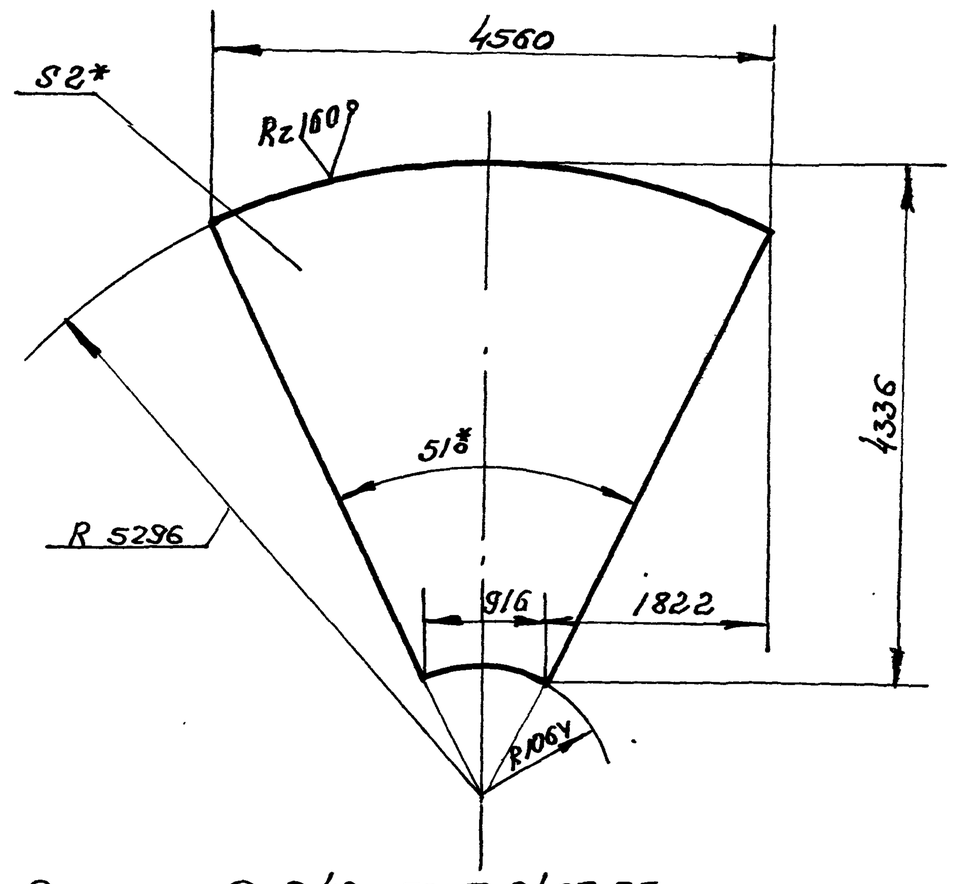

1. Электрод Э42 ГОСТ 9467-75
2. ±t2/2
3. * Размеры для справок

					УЦ 1500.01.00.01			
Изм	Лист	N докум.	Подп.	Дата	Конус	Лит	Масса	Масшт
Разраб		Мазина		VII.86		Ц	188.0	1:25
Пров.		Федоров		VII.86		Лист	Листов 1	
Н. контр.		Федоров		VII.86	Лист Б-ПН-2.0 ГОСТ 19903-74	Гипродревпром г. Москва		
Утв.		Федоров		VII.86	4-IV СТ-3 пс5 ГОСТ 16523-70			

Формат А4

10.00.00.0051 ПК

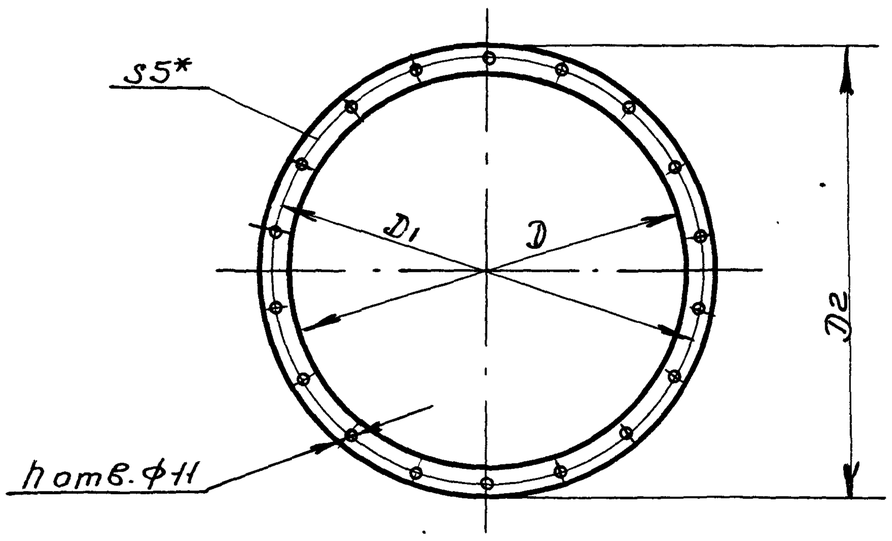

Обозначение	Размеры, мм D	D1	D2	h отв	Масса, кг
УЦ 1500.00.00.01	914	964	1004	18	0,9
-01	1504	1554	1594	24	1,4

* Размер для справок

					УЦ-1500.00.00.01			
Изм	Лист	N докум	Подп.	Дата	Прокладка	Лит	Масса	Масшт
Разраб		Мазина		VII.86		Ц	см. табл.	—
Пров.		Федоров		VII.86		Лист	Листов 1	
Н. контр.		Федоров		VII.86	Пластина I, лист ТМКЩ-С,-5 ГОСТ 7338-77	Гипродревпром г. Москва		
Утв.		Федоров		VII.86				

Формат А4

Формат	Зона	Поз.	Обозначение	Наименование	Кол.	Примечание
				Документация		
А2			УЦ 1500.01.00.00 СБ	Сборочный чертеж		
				Детали		
А3		1	УЦ 1500.01.00.01	Конус	1	
А3		2	УЦ 1500.01.00.02	Фланец	1	
		3	-10	Фланец	1	
А4		4	УЦ 1500.01.00.03	Ребро	4	
А4		5	УЦ 1500.01.00.04	Пята	4	
Б4		6	УЦ 1500.01.00.05	Кольцо		
				Проволока 3-I		
				ГОСТ 3282-74		
				L=964-1.0 мм	1	0.25 кг.
Б4		7	УЦ 1500.01.00.06	Кольцо		
				Проволока 5-I		
				ГОСТ 3282-74		
				L=4864-2.0 мм	1	0.95 кг

Подп. и дата | Инв. N дубл. | Взам. инв. N | Подп. и дата | Инв. N подл.

4

81581-04

					УЦ.1500.01.00.00			
Изм	Лист	N докум	Подп.	Дата	Конус в сборе	Лит	Лист	Листов
Разраб		Мазина		VII.86		Ц		1
Пров		Федоров		VII.86		Гипродревпром г. Москва		
Н. контр		Федоров		VII.86				
Утв.		Баскин		VII.86				

Копировал Шеслова

Формат А4

Серия 1.411-1 Выпуск 1-7

УЦ 1500.01.00.00 СБ

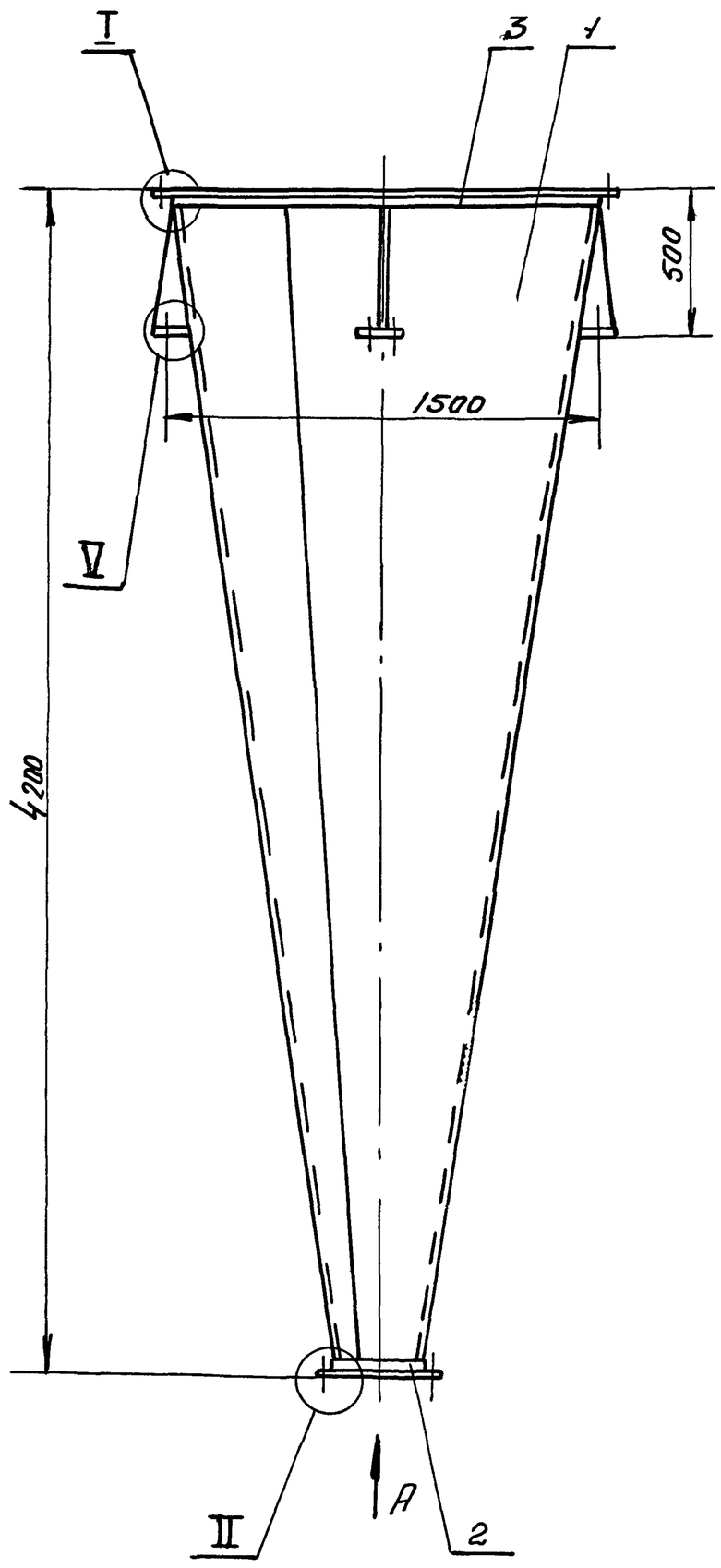

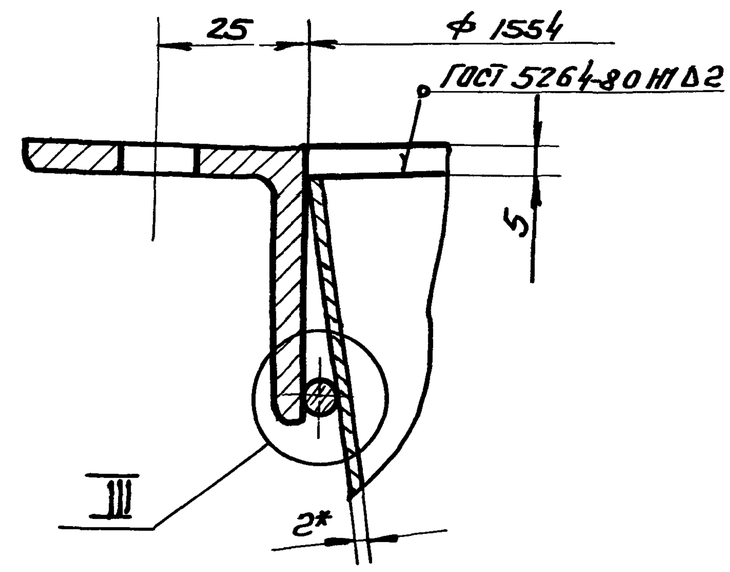

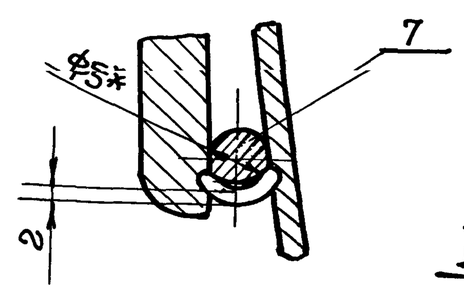

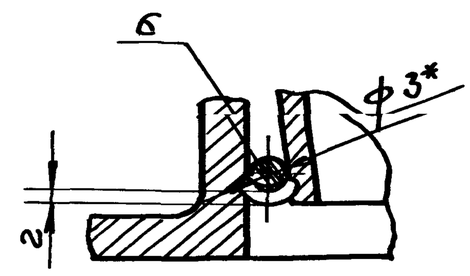

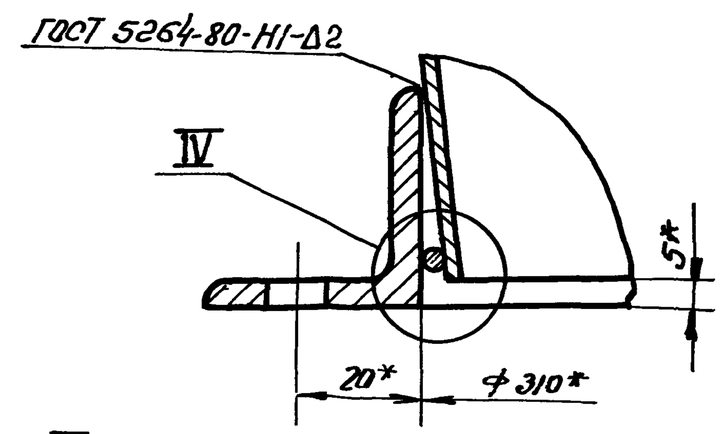

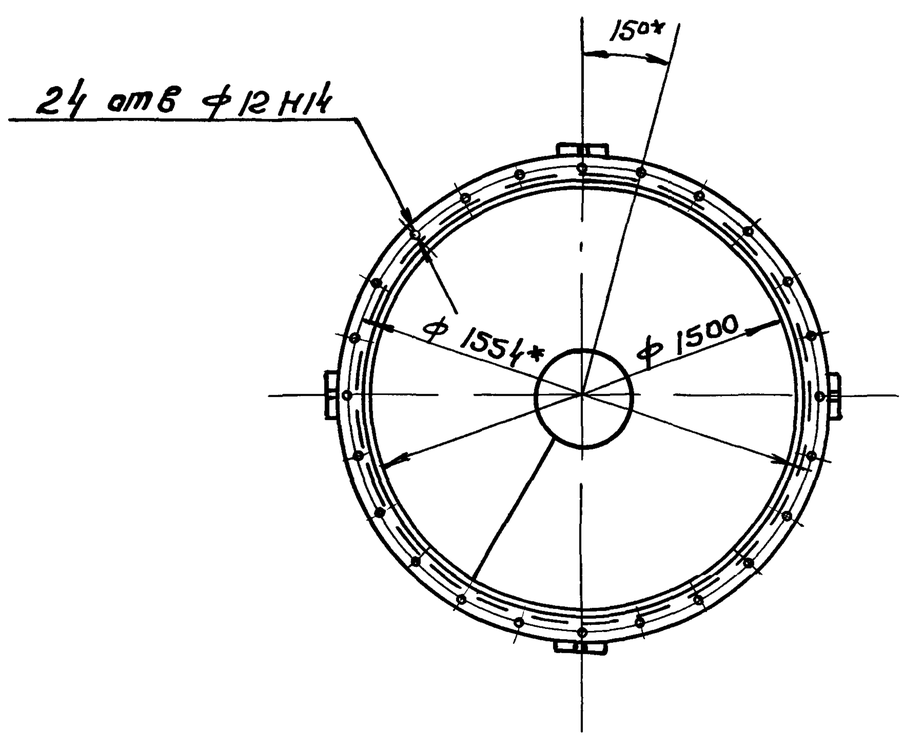

Вид А

М 1:10

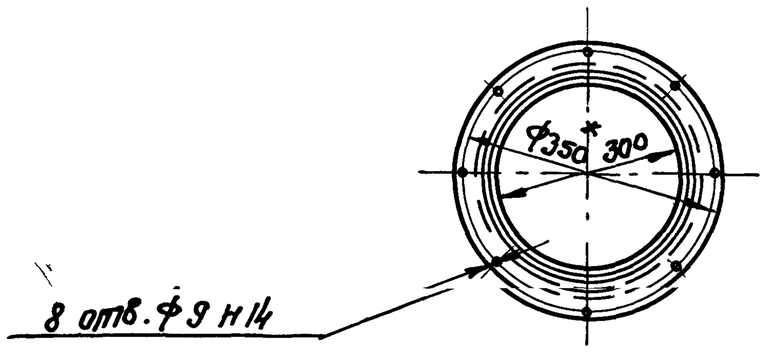

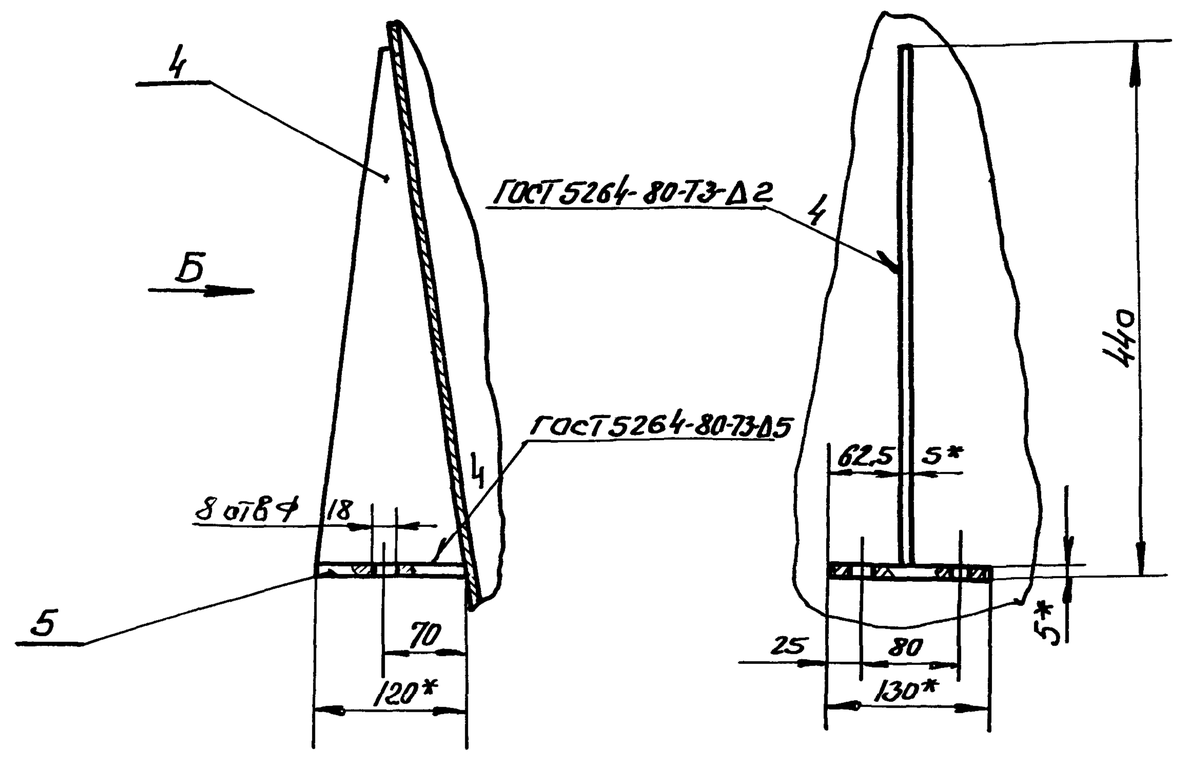

Вид Б

М1:5

1 Сварка ручная электродуговая, электрод Э42 ГОСТ 9467-75

2 ±t3/2

3 * Размеры для справок

21581-04 5

Изм	Лист	N докум	Подп	Дата	УЦ 1500.01.00.00 СБ		
Разраб.		Мазина		VII.86	Конус в сборе Сборочный чертеж	Лит	Масса	Масшт.
Пров		Федоров		VII.86		А	214	1:20
						Лист	Листов 1	
Н. контр.		Федоров		VII.86		ГИПРОДРЕВПРОМ г. Москва		
Утв		Баскин		VII.86				

Копиров Щеглова Формат А2

Инв. N подл. | Подп. и дата | Взам. инв. N | Инв. N дубл. | Подп. и дата

УЦ 1500 01 00.03

Серия 7 411-1 Выпуск-1-7

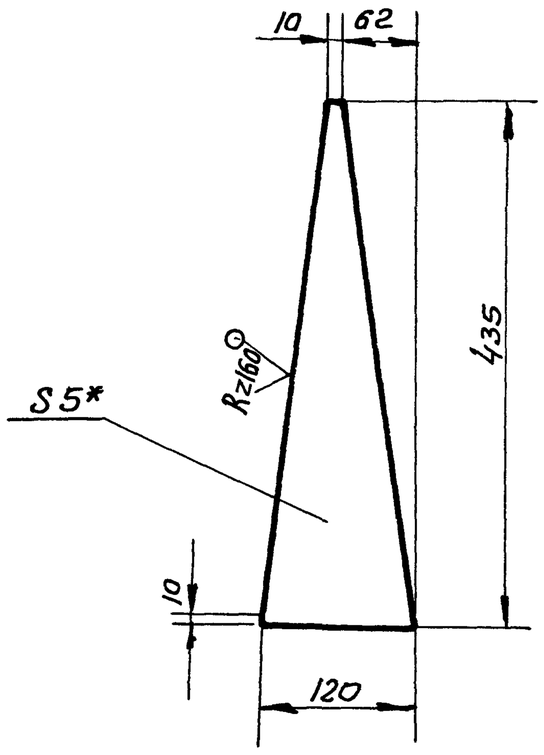

$1 \pm \frac{t2}{2}$

2* Размер для справок

Изм	Лист	N докум	Подп	Дата	УЦ 1500 01 00 03				
Разраб		Мазина		VII 86	Ребро	Лит	Масса	Масшт	
Пров.		Федоров		VII 86		У	10	1:5	
						Лист	Листов 1		
Н.контр		Федоров		VII 86	Лист Б-ПН 5,0 ГОСТ 19903-74 / Вст 3 пс5 ГОСТ 14637-79	Гипродревпром г. Москва			
Утв		Федоров		VII 86					

Формат А4

УЦ 1500.01.00.04

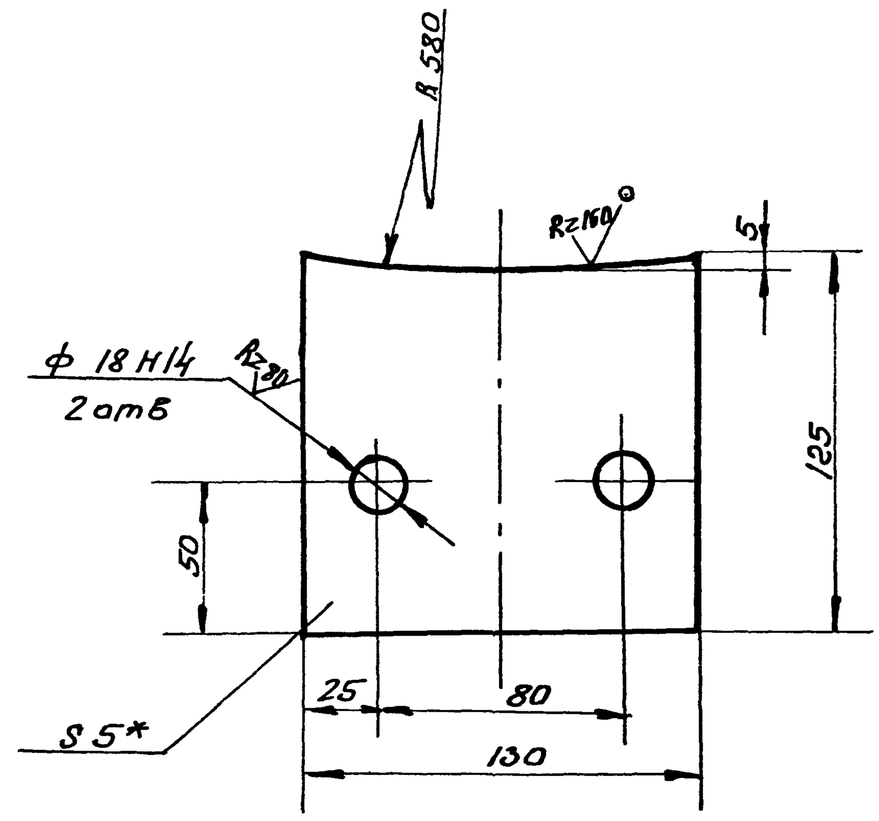

$1 \pm \frac{t2}{2}$

2* Размер для справок

Изм	Лист	N докум	Подп	Дата	УЦ 1500.01.00.04				
Разраб		Мазина		VII 86	Пята	Лит	Масса	Масшт	
Пров		Федоров		VII 86		У	06	1:2	
						Лист	Листов 1		
Н контр		Федоров		VII 86	Лист Б-ПН-5,0 ГОСТ 19903-74 / Вст 3пс5 ГОСТ 14637-79	Гипродревпром г Москва			
Утв		Федоров		VII 86					

Формат А4

Инв N подл | Подп и дата | Взам инв N | Инв N дубл | Подп. и дата

УЦ 1500.01.00.02

Рис 1

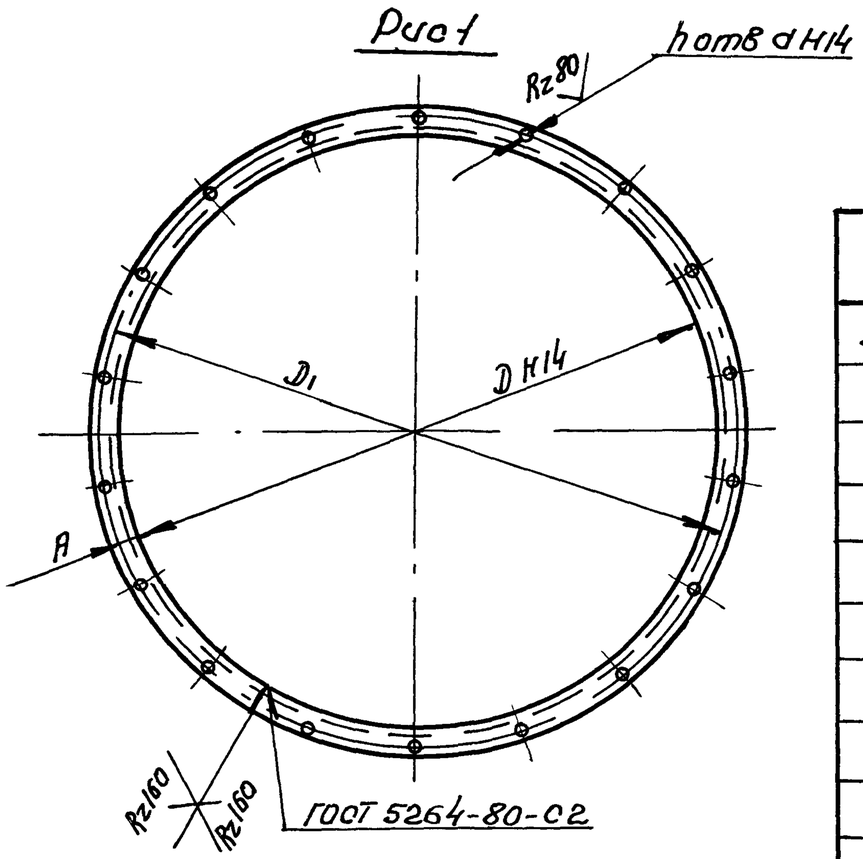

Обозначение	Рис	Размеры, мм D	A	D1	d	h отв	Материал	Разверн. длина мм	Масса, кг
УЦ 1500 01 00 02	1	310	20	350	9	8	Уголок 36х36х4-Б ГОСТ 8509-72 / Вст 3пс5 ГОСТ 535-79	1039	2,25
-01	2	574	—	—	—	—	Уголок 36х36х4 Б ГОСТ 8509-72 / Вст.3пс5 ГОСТ 535-79	1868	4,05
-02	1		25	624	12	12	Уголок 45х45-5-Б ГОСТ 8509-72 / Вст 3пс5 ГОСТ 535-79	1884	6,35
-03	2	680	—	—	—	—	Уголок 36х36х4-Б ГОСТ 8509-72 / Вст.3пс5 ГОСТ 535-79	2198	4,75
-04	1		25	730	12	12	Уголок 45х45х5-Б ГОСТ 8509-72 / Вст.3пс5 ГОСТ 535-79	2214	7,5
-05	2	804	—	—	—	—	Уголок 36х36х4Б ГОСТ 8509-72 / Вст 3пс5 ГОСТ 535-79	2590	5,6
-06	1		25	854	12	18	Уголок 45х45х5-Б ГОСТ 8509-72 / Вст.3пс5 ГОСТ 535-79	2606	8,8
-07		904		954				2920	9,85
-08			30	964				2920	9,85
-09		914	25					2952	9,95
-10		1504		1554		24		4743	16,0

Рис 2

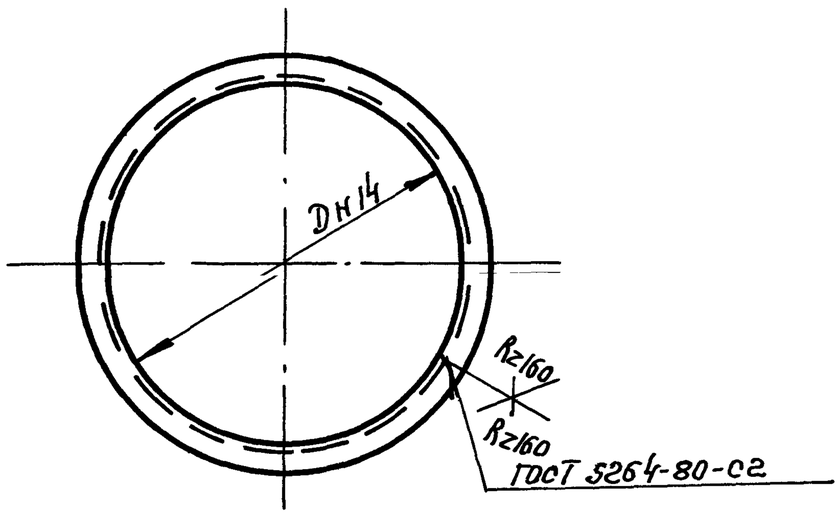

1 Электрод Э42 ГОСТ 9467-75

$2 \pm \frac{t2}{2}$

21581-04

Изм	Лист	N докум.	Подп	Дата	УЦ 1500.01.00.02				
Разраб		Мазина		VII 86	Фланец	Лит	Масса	Масшт	
Пров		Федоров		VII 86		У	см табл	—	
						Лист	Листов 1		
Н контр		Федоров		VII 86	См. таблицу	Гипродревпром г Москва			
Утв		Федоров		VII 86					

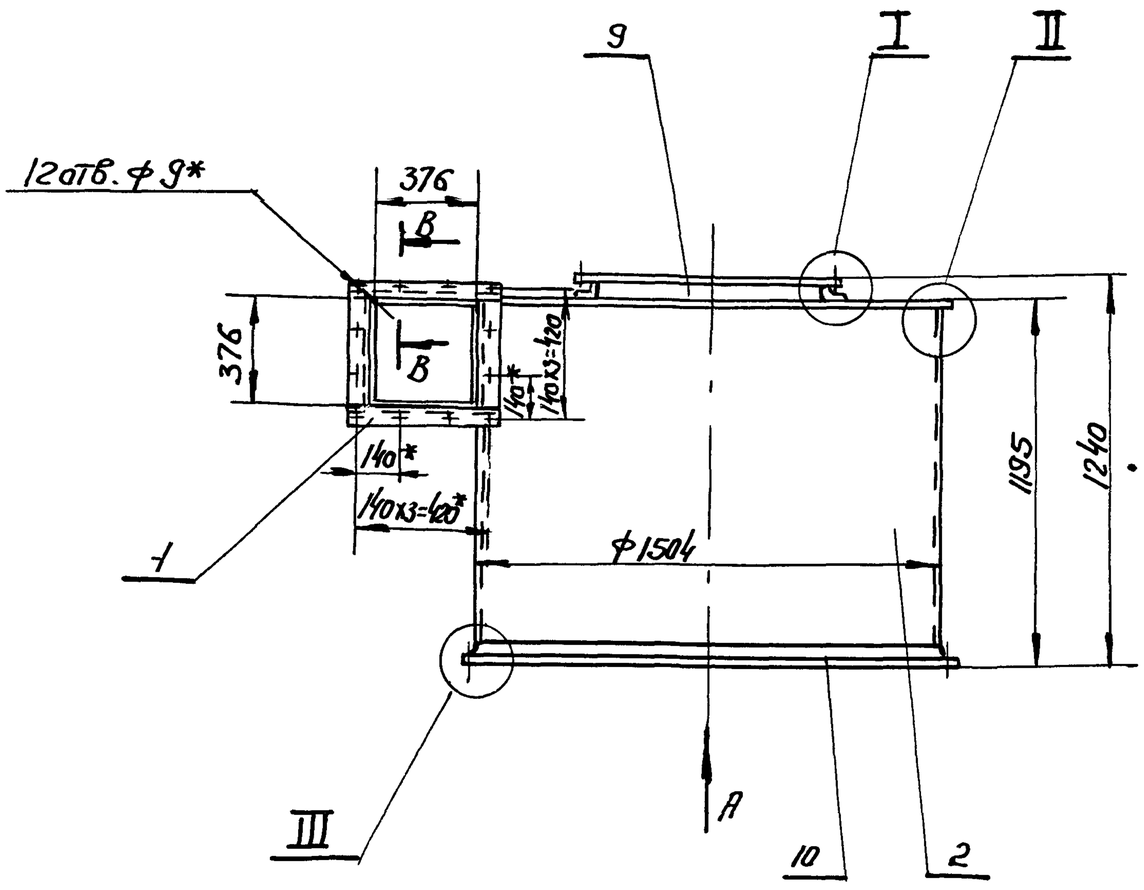

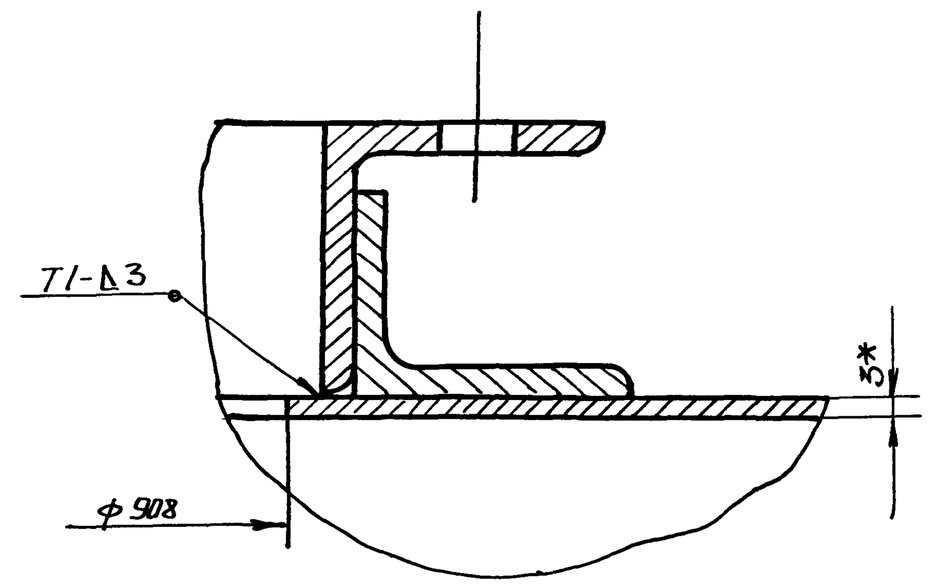

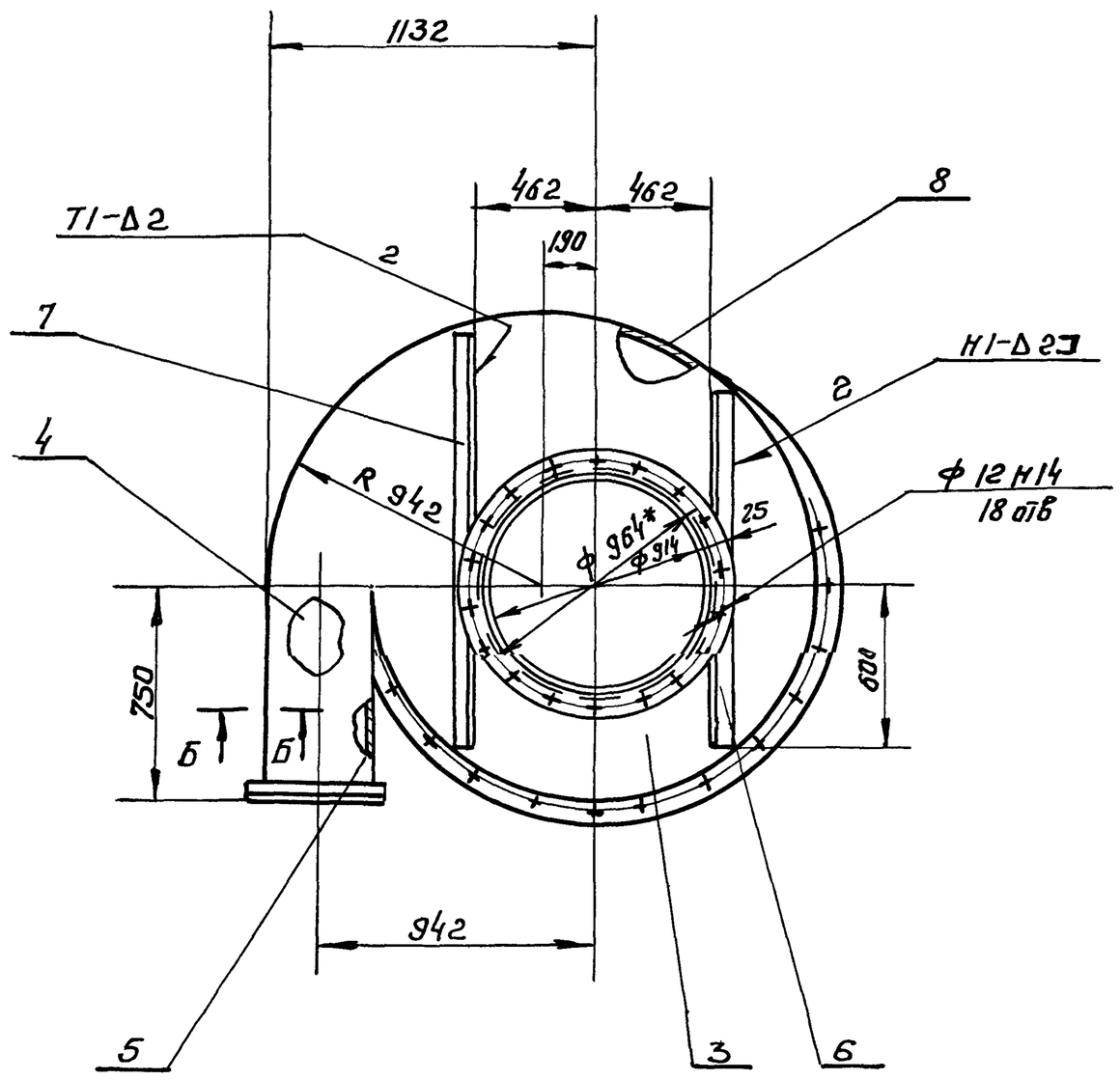

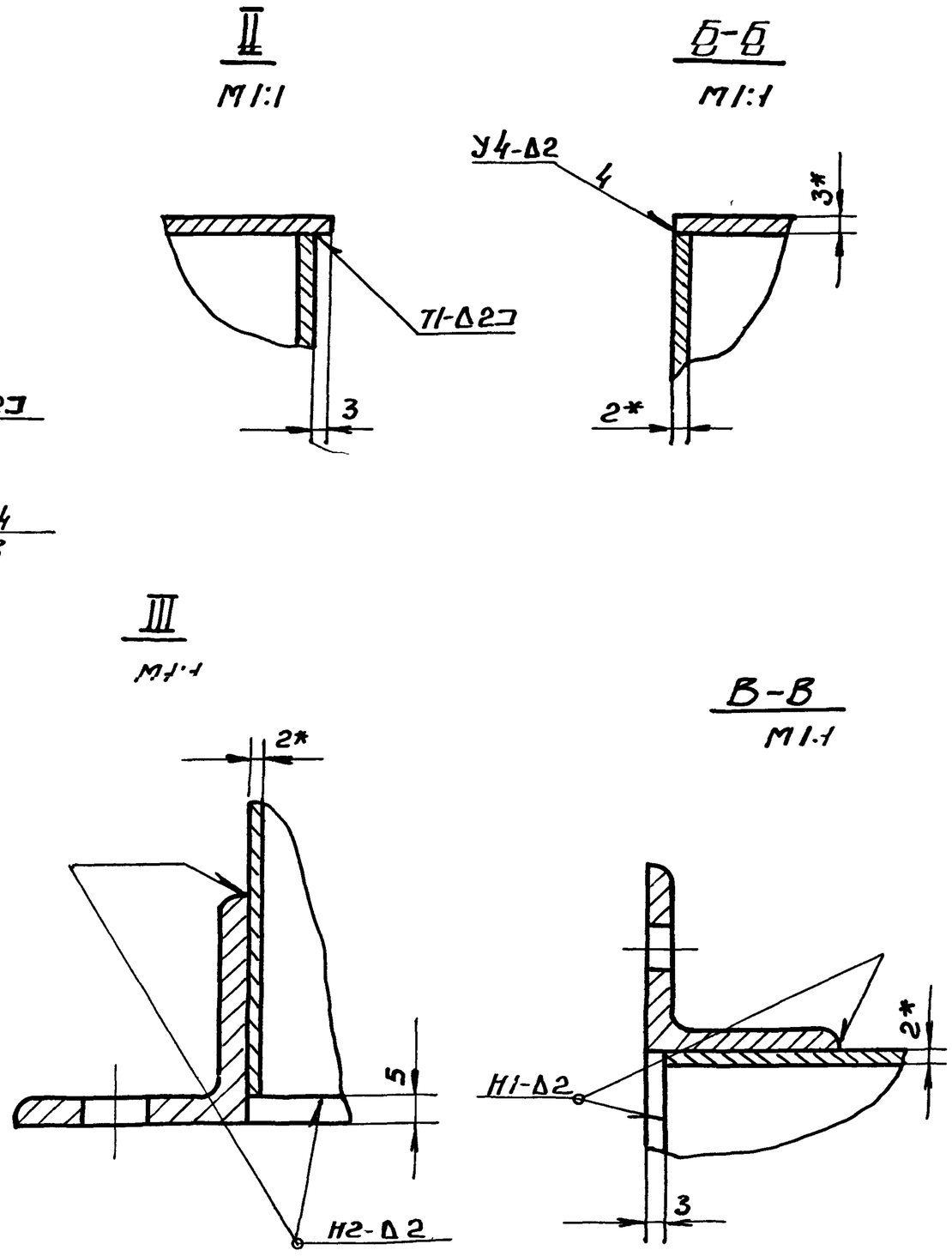

Вид А

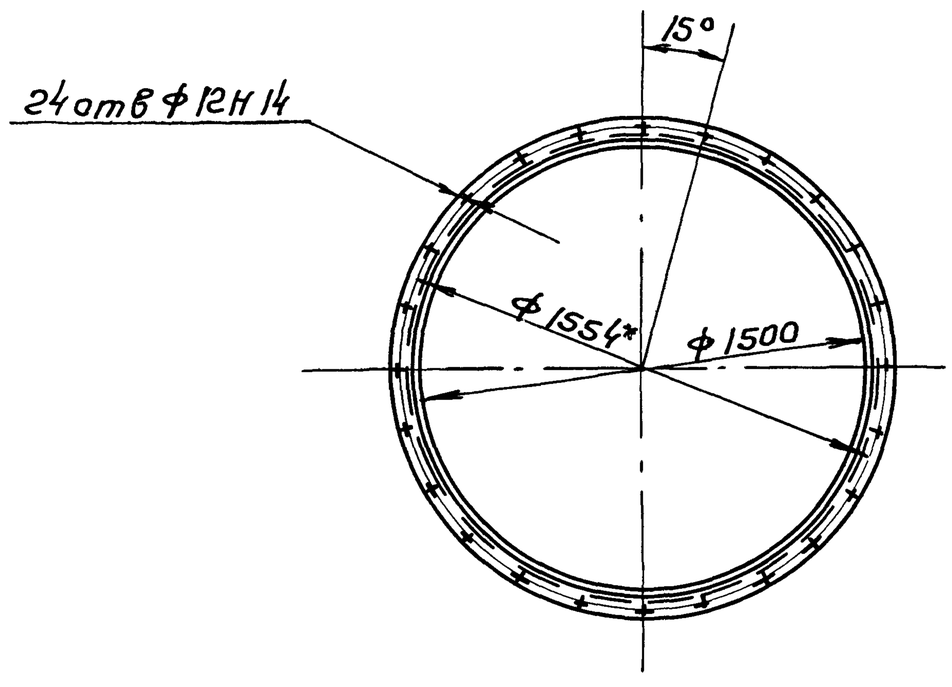

1 Сварные швы по ГОСТ 5264-80
Электрод Э-42 ГОСТ 9467-75
2. ±t3/2
3 * Размеры для справок

21581-04 8

Изм	Лист	№ докум.	Подп	Дата	УЦ 1500 02 00.00СБ		
Разраб		Мазина		VII 86	Цилиндр внешний	Лит	Масса	Масшт
Пров		Федоров		VII 86	Сборочный чертеж	У	186.5	1:20
						Лист	Листов 1	
Н контр		Федоров		VII 86		Гипродревпром г Москва	
Утв		Баскин		VII 86			

Инв № подл | Подп и дата | Взам инв № | Инв № дубл | Подп и дата

Копировал Шварева Формат А3

УЦ 1500.02.00.02

Серия 7.411-1 Волнуск-1-7

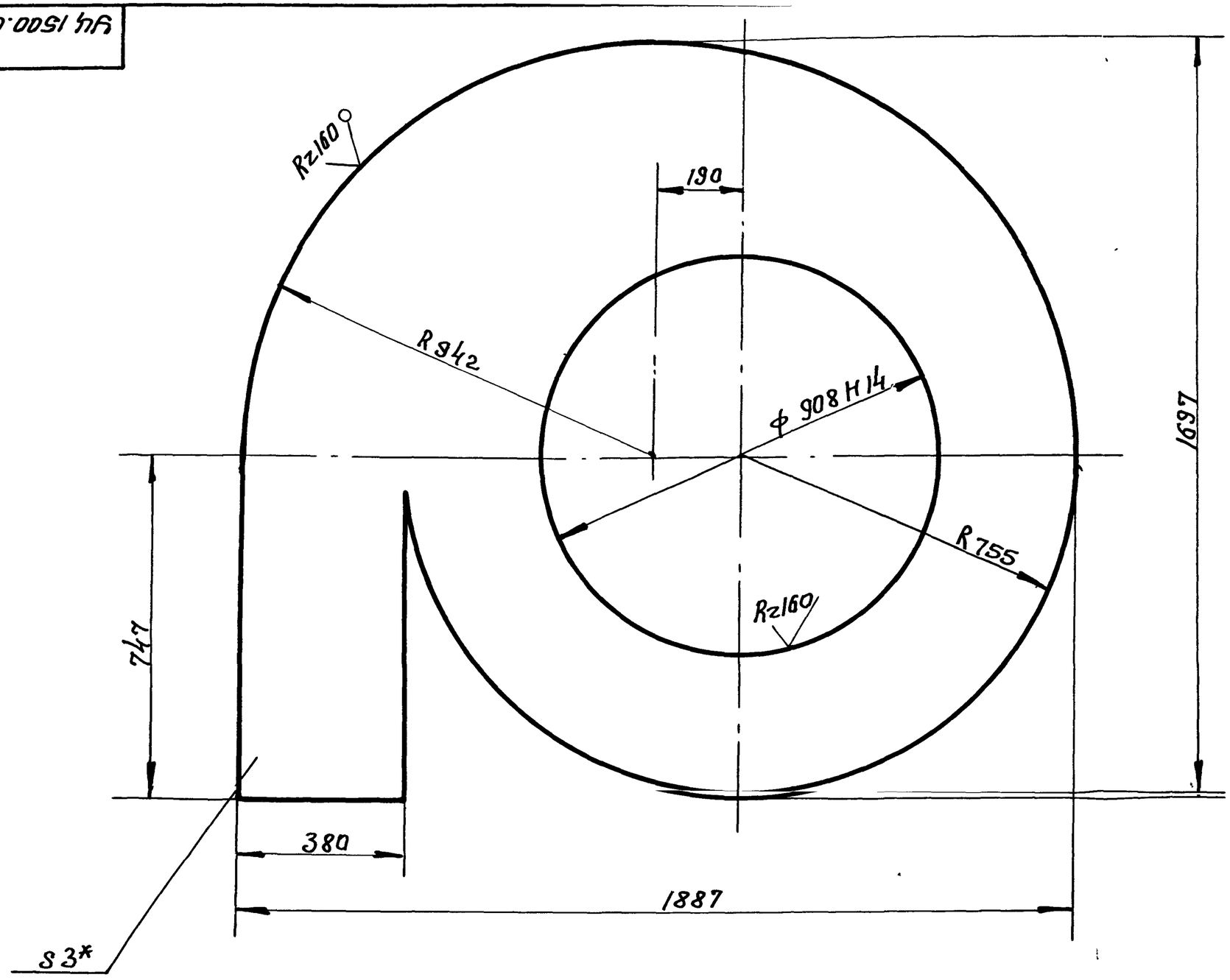

1± t2/2

2* Размер для справок

Изм	Лист	Nдокум.	Подп.	Дата	УЦ 1500.02.00.02		
Разраб		Мазика		VII 86	Лист верхний	Лит	Масса	Масшт
Пров.		Федоров		VII 86		У	37,6	1:10
						Лист	Листов
Н. контр.		Федоров		VII 86	Лист Б-ПН-3.0 ГОСТ 19903-74 / 4-IV Вст.3пс5 ГОСТ 16523-70	Гипродревпром г. Москва	
Утв		Федоров		VII 86			

Формат А3

УЦ 1500.02.00.03

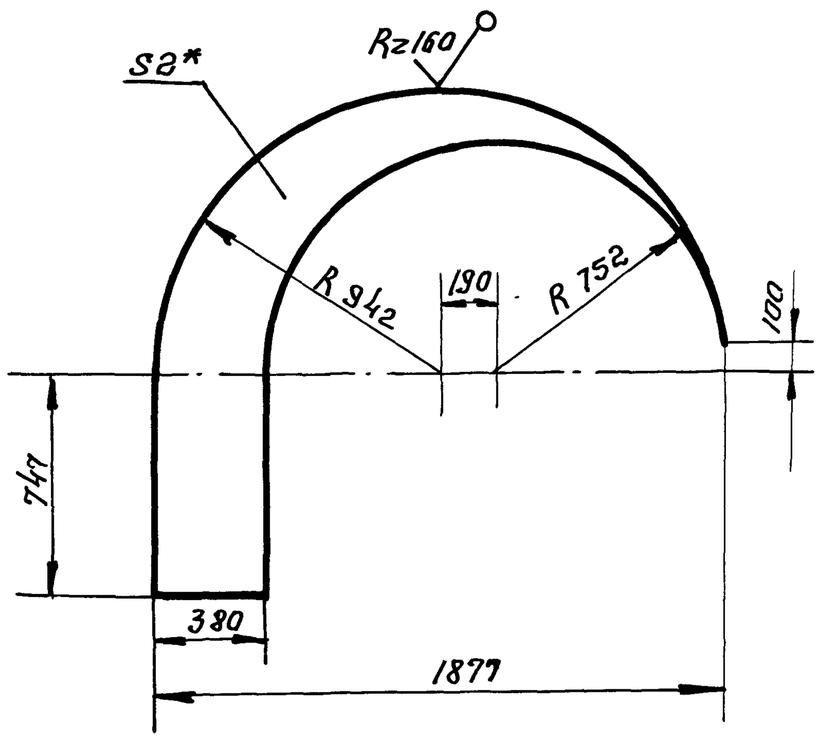

1± t2/2

2* Размер для справок

Изм	Лист	Nдокум.	Подп.	Дата	УЦ 1500.02.00.03		
Разраб		Мазика		VII 86	Сектор	Лит	Масса	Масшт
Пров.		Федоров		VII 86		У	10,5	1:20
						Лист	Листов 1
Н.контр		Федоров		VII 86	Лист Б-ПН-2.0 ГОСТ 19903-74 / 4-IV ст.3пс5 ГОСТ 16523-70	Гипродревпром г. Москва	
Утв.		Федоров		VII 86			

Формат А4

УЦ 1500.02.00.06

Rz160

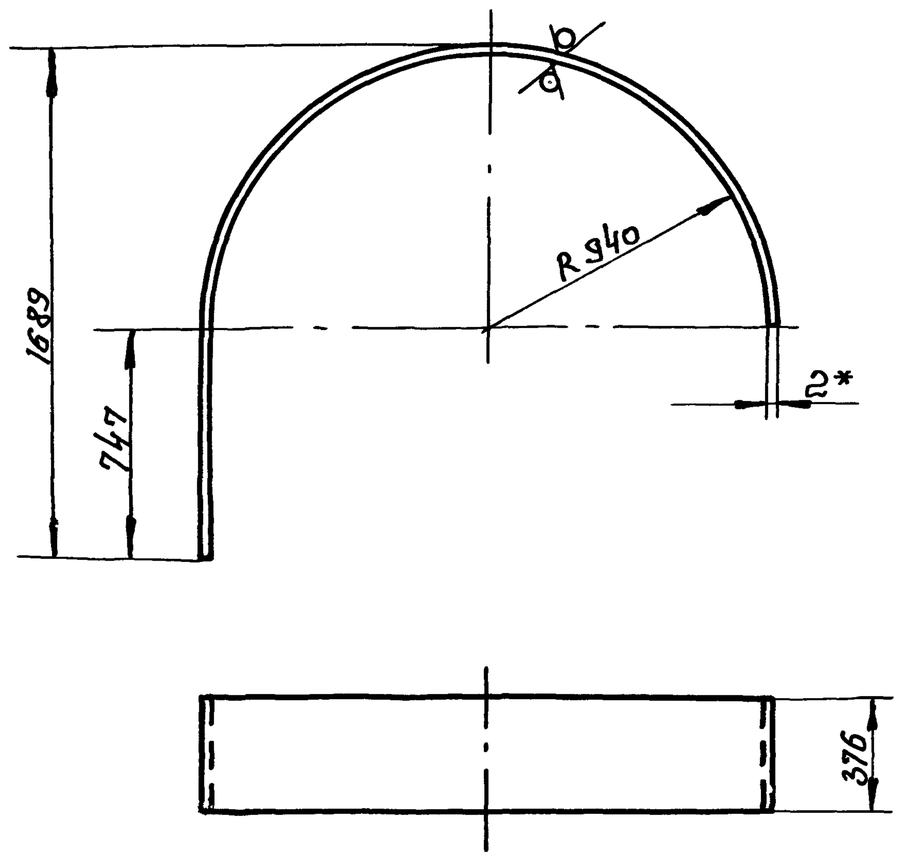

1. Развернутая длина — 3700 мм

2± t2/2

3* Размер для справок.

21581-04 9

Инв. Nподл. | Подп. и дата | Взам. инв. N | Инв. Nдубл. | Подп. и дата

Изм	Лист	Nдокум.	Подп.	Дата	УЦ 1500.02.00.06		
Разраб		Мазика		VII 86	Стенка наружная	Лит	Масса	Масшт
Пров.		Федоров		VII 86		У	21,5	1:20
						Лист	Листов 1
Н. контр		Федоров		VII 86	Лист Б-ПН-2.0 ГОСТ 19903-74 / 4-IV Ст.3пс5 ГОСТ 16523-70	Гипродревпром г. Москва	
Утв.		Федоров		VII 86			

Копиров. Щеглова. Формат А4

УЦ 1500 03 00 01

Серия 7 411-1 Выпуск 1-7

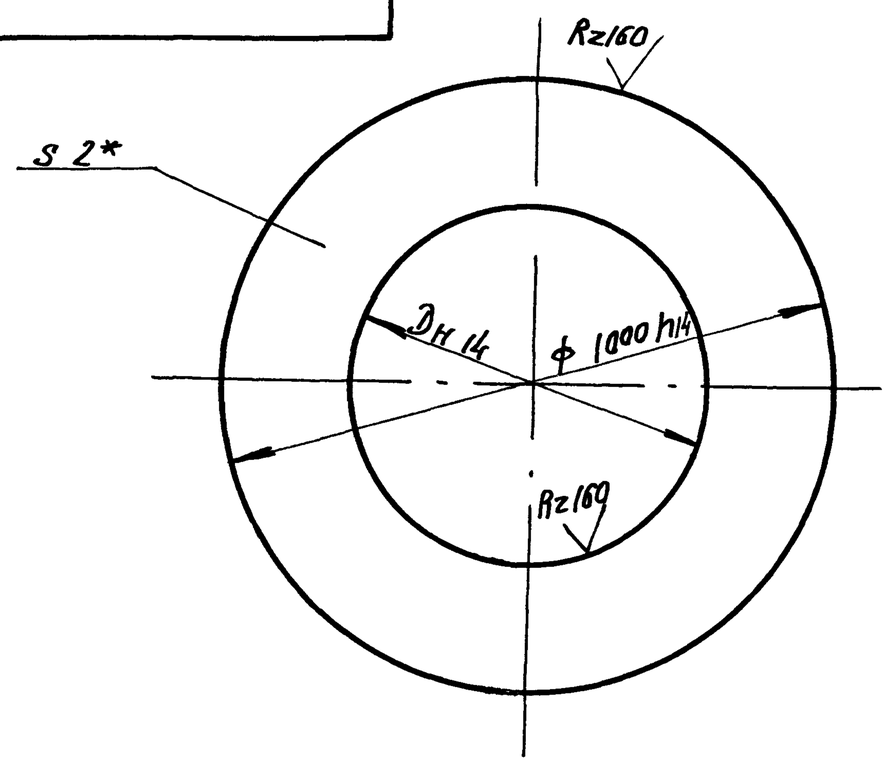

Обозначение	D, мм	Масса, кг
УЦ 1500 03 00 01	586	8,1
-01	692	6,5
-02	816	4,0

* Размер для справок

Изм	Лист	№ докум.	Подп.	Дата	УЦ 1500 03 00 01		
Разраб		Мазина		VII.86	Лист нижний	Лит.	Масса	Масшт.
Пров.		Федоров		VII.86		У	см. табл.	—
						Лист	Листов 1
Н. контр.		Федоров		VII.86	Лист Б-ПН-2,0 ГОСТ 19903-74 / 4-IV ст 3 пс5 ГОСТ 16523-70	Гипродревпром г. Москва	
Утв.		Федоров		VII.86			

Формат А4

УЦ 1500 03 00.02

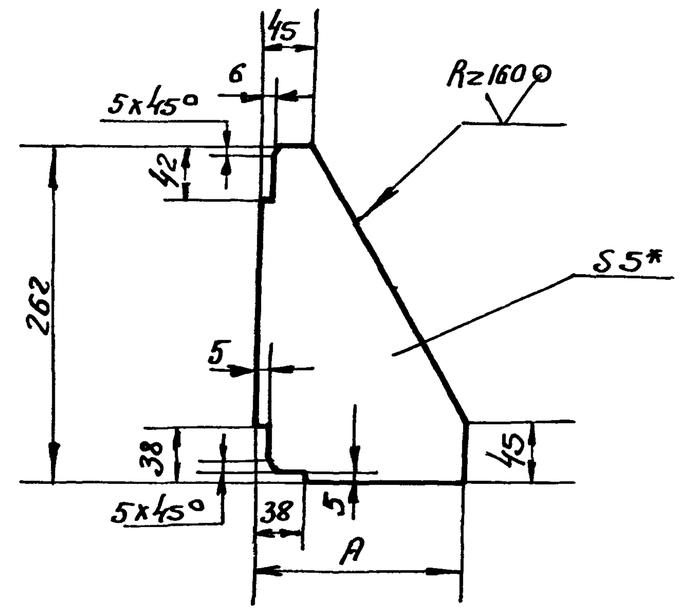

Обозначение	A, мм	Масса, кг
УЦ 1500.03.00 02	165	1,1
-01	112	0,75

$1 \pm \frac{t2}{2}$

2* Размер для справок

Изм	Лист	№ докум.	Подп.	Дата	УЦ.1500.03 00 02		
Разраб		Мазина		VII.86	Ребро	Лит.	Масса	Масшт.
Пров.		Федоров		VII.86		У	см. табл.	—
						Лист	Листов 1
Н. контр.		Федоров		VII.86	Лист Б-ПН-5,0 ГОСТ 19903-74 / В ст 3 пс5 ГОСТ 14637-79	Гипродревпром г. Москва	
Утв.		Федоров		VII.86			

Формат А4

Формат	Зона	Поз.	Обозначение	Наименование	Кол.	Примечание
				Документация		
А2			УЦ 1500 03 00 00 СБ	Сборочный чертеж		
			Переменные данные для исполнений			
				УЦ 1500 03 00 00		
				Детали		
		1	УЦ 1500. 01 00 02-08	Фланец	1	
		2	УЦ 1500 02 00 01-02	Цилиндр	1	
		3	УЦ 1500 01 00 02-01	Фланец	1	
		4	-02	Фланец	1	
А4		5	УЦ 1500 03 00 01	Лист нижний	1	
А4		6	УЦ 1500 03 00 02	Ребро	4	
				УЦ 1500 03 00 00-01		
				Детали		
		1	УЦ 1500.01 00 02-08	Фланец	1	
		2	УЦ 1500.02 00 01-04	Цилиндр	1	
		3	УЦ 1500 01 00 02-03	Фланец	1	
		4	-04	Фланец	1	
		5	УЦ 1500.03 00 01-01	Лист нижний	1	
		6	УЦ 1500.03.00 02-01	Ребро	4	

Изм	Лист	N докум.	Подп.	Дата	УЦ 1500 03 00.00			
Разраб		Мазина		VII.86	Цилиндр внутренний	Лит.	Лист	Листов
Пров.		Федоров		VII.86		У	1	2
Н. контр.		Федоров		VII.86		Гипродревпром г. Москва		
Утв.		Баскин		VII.86				

Формат А4

Формат	Зона	Поз.	Обозначение	Наименование	Кол.	Примечание
				УЦ 1500 03 00.00-02		
				Детали		
		1	УЦ 1500 02 00 01-06	Цилиндр	1	
		2	УЦ 1500 01 00 02-05	Фланец	1	
		3	-06	Фланец	1	
		4	УЦ 1500 03 00 01 -02	Лист нижний	1	
				УЦ 1500 03.00 00-03		
				Детали		
		1	УЦ 1500 01 00 02-08	Фланец		
		2	УЦ 1500 02 00 01-08	Цилиндр	1	
		3	УЦ 1500 01 00 02-07	Фланец	1	

10

21581-04

Изм	Лист	№ докум.	Подп.	Дата	УЦ 1500.03 00.00	Лист 2

Копиров Щеглова Формат А4

Серия-7411-1 Выпуск-1-7

УЦ 1500 03 00 00 СБ

Рис 1

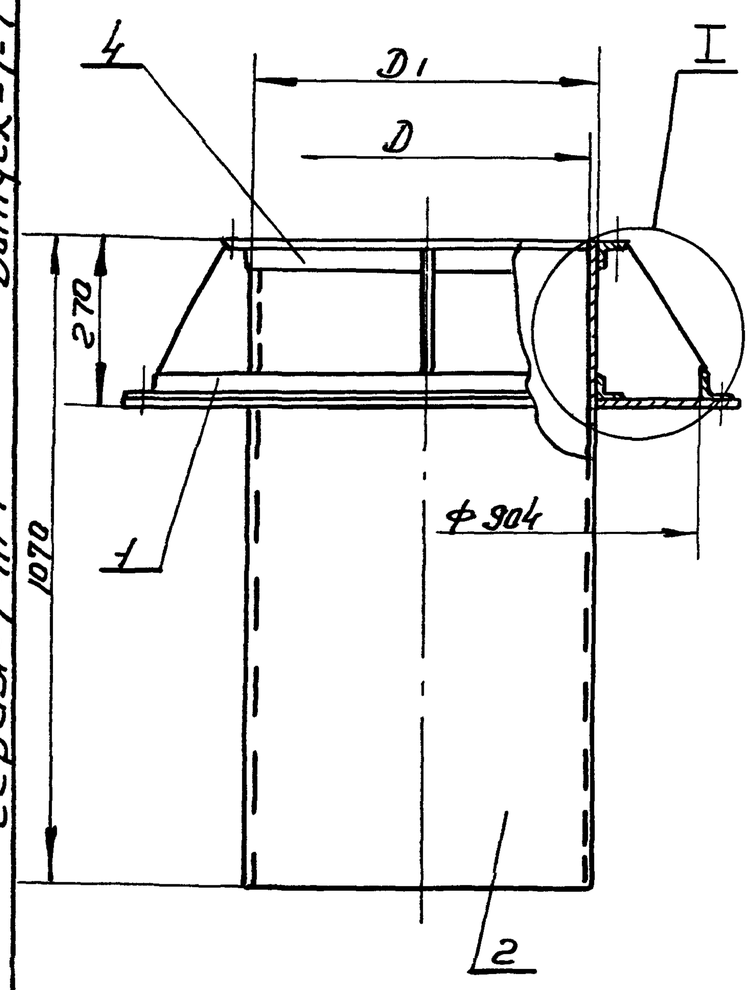

Рис 2

Остальное см рис 1

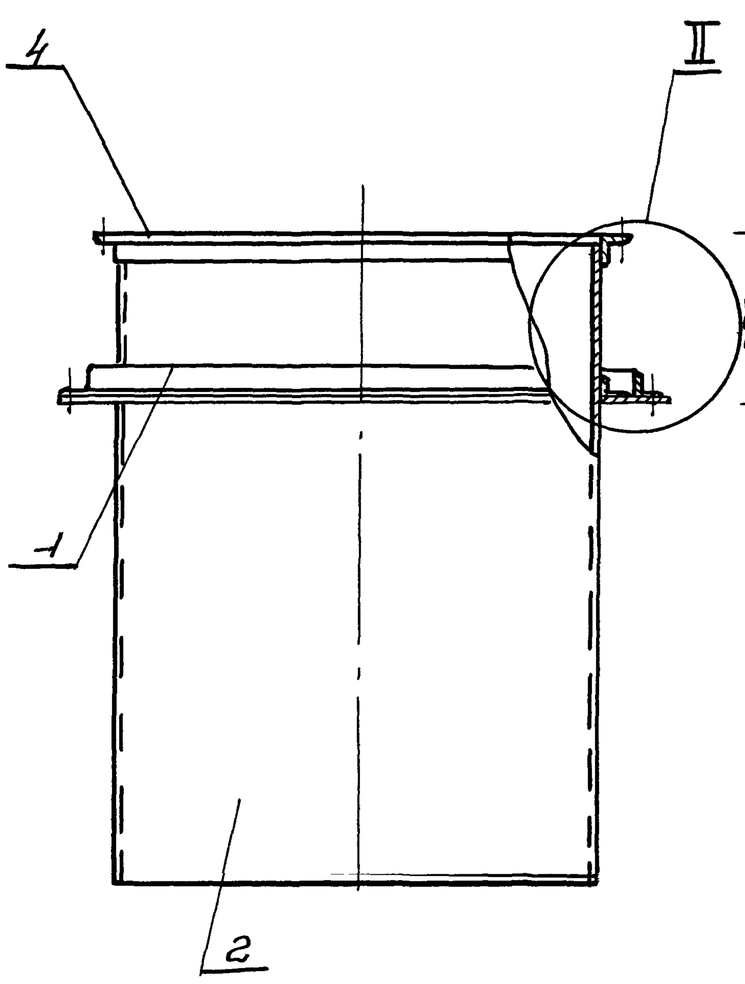

Рис 3

Остальное см рис 1

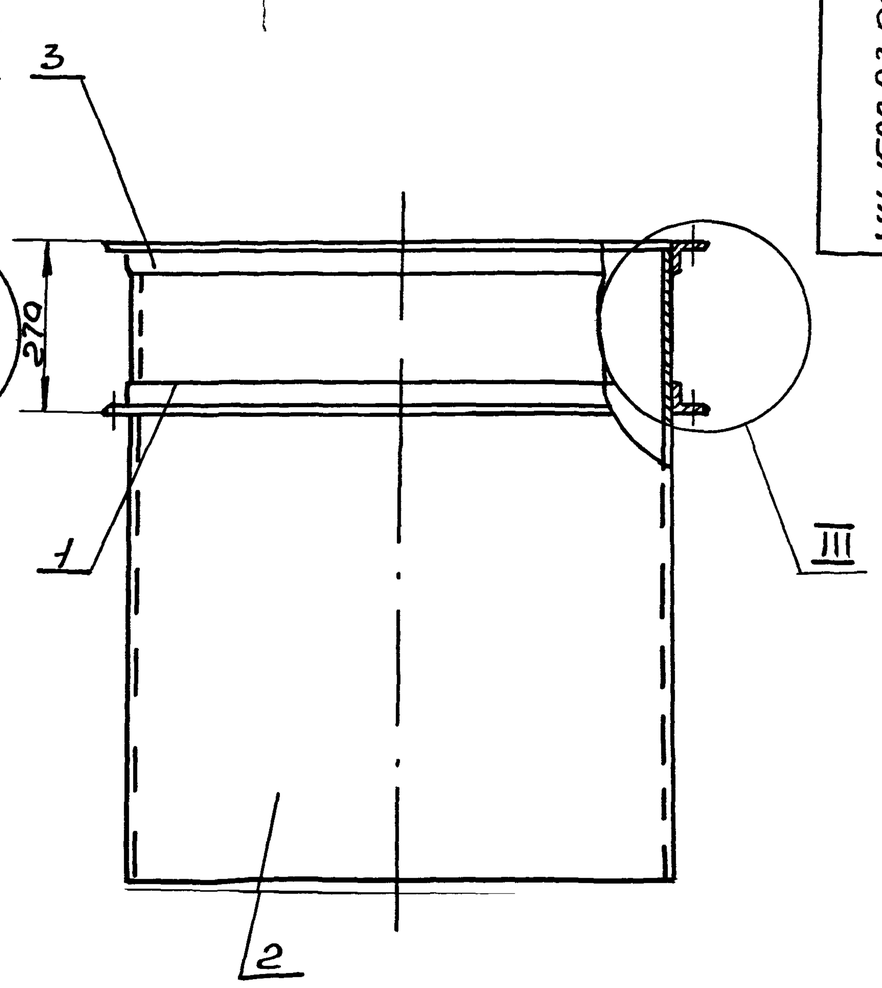

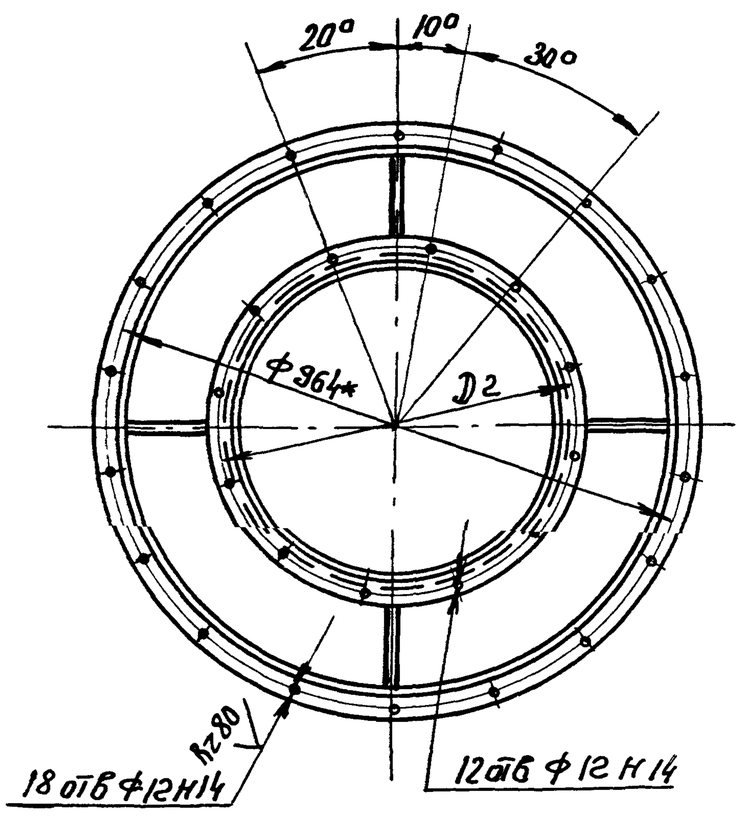

II

М1:5

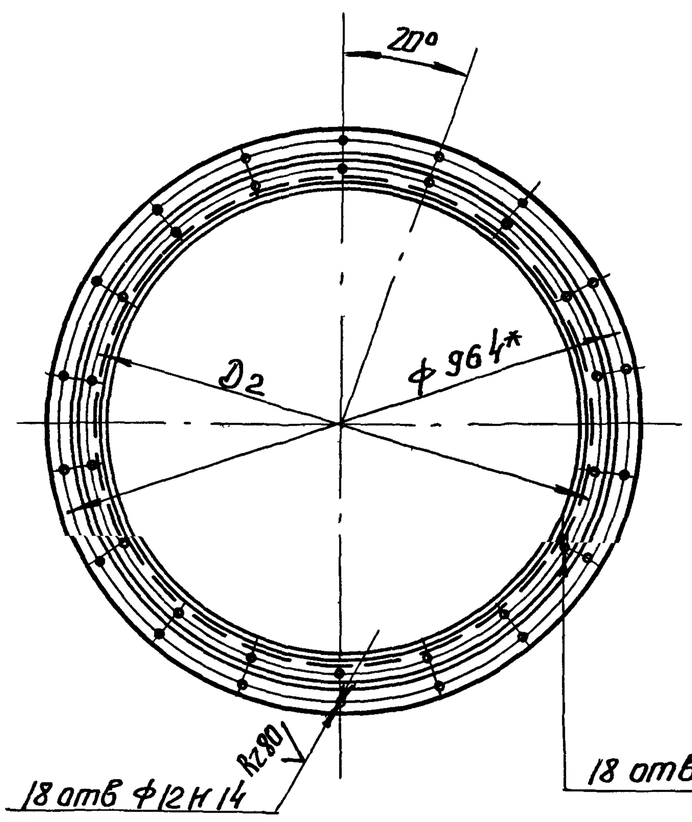

III

М1:5

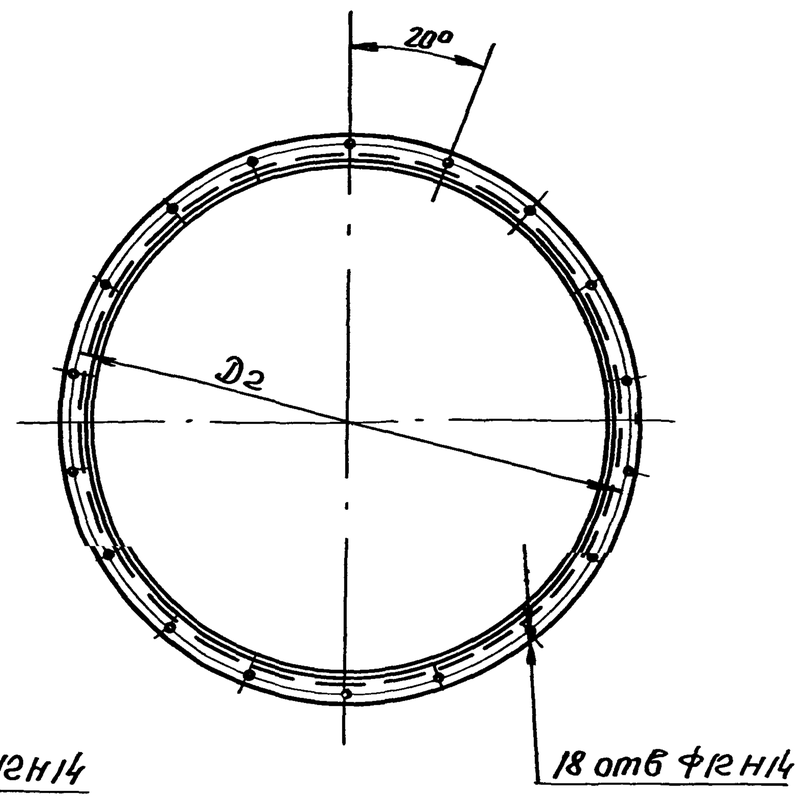

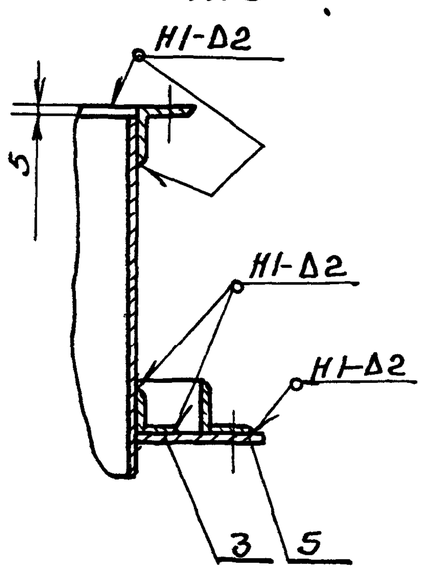

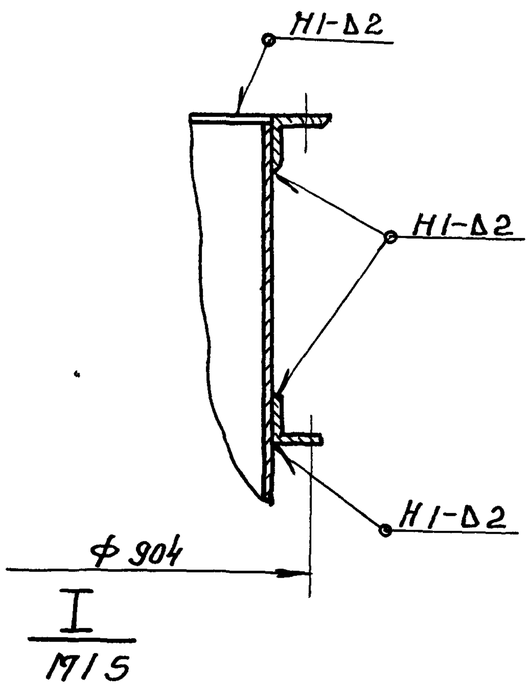

I

М1:5

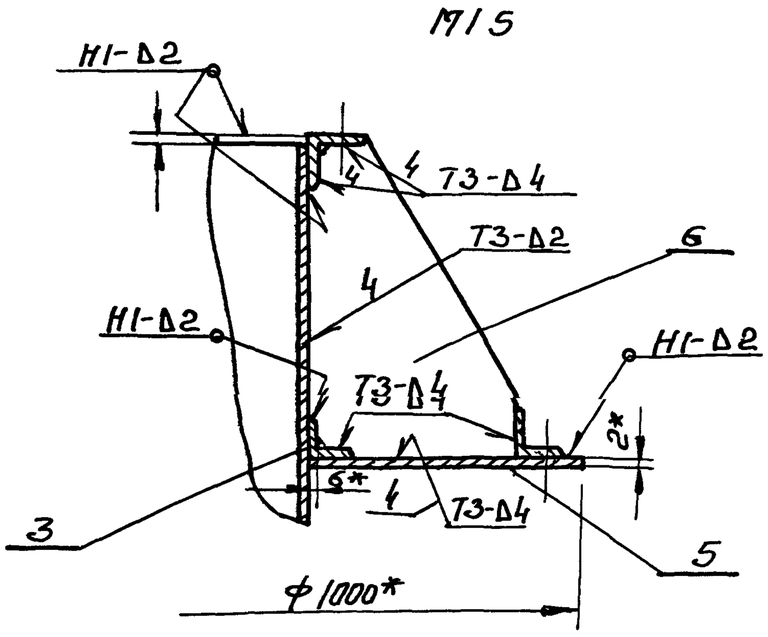

Обозначение	Рис	Размеры, мм			Масса, кг
		D	D1	D2	
УЦ 1500 03 00 00	1	570	574	624	62,5
-01		676	680	730	66,9
-02	2	800	804	854	70,0
-03	3	900	904	954	66,7

1 Сварные швы по ГОСТ 5264-80

Электрод Э-42 ГОСТ 9467-75

2 ±t3/2

3* Размеры для справок

21581 04 11

Изм	Лист	N докум	Подп	Дата	УЦ 1500.03 00.00 СБ
Разраб	Мазина			VII 86	Цилиндр внутренний сборочный чертеж
Пров	Федоров			VII 86	
Н. контр	Федоров			VII 86	
Утв	Баскин			VII 86	

Лит	Масса	Масшт
и	см табл	—
Лист	Листов 1	

Гипродревпром г Москва

Копировал Щеглова Формат А2

Инв N подл | Подп и дата | Взам инв N | Инв N дубл | Подп и дата

У1500.02.00.02

Выпуск 1-1

Серия 7.411-1

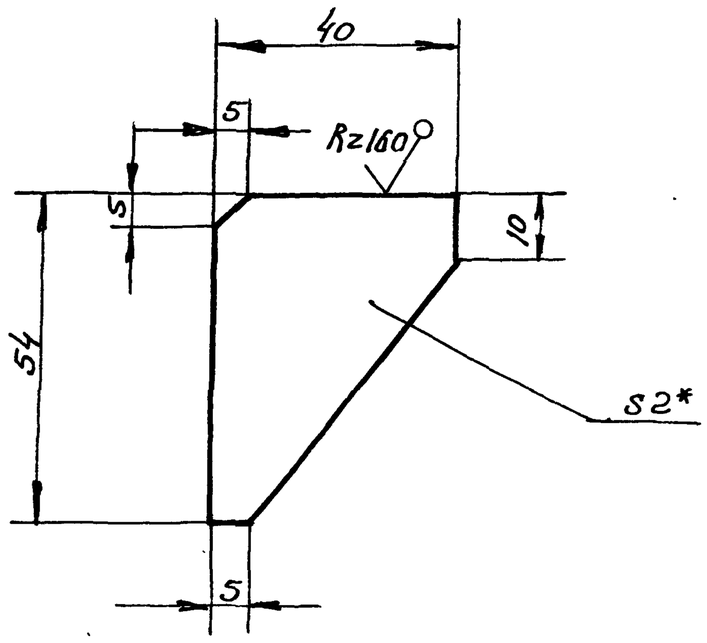

1 ± tг/2

2 * Размер для справок

Изм	Лист	N докум.	Подп.	Дата	У1500.02.00.02			
Разраб.		Мазина		VII.86	Ребро	Лит	Масса	Масшт
Пров		Федоров		VII.86		У	0,02	1:1
						Лист	Листов 1	
Н. контр		Федоров		VII.86	Лист Б-ПН-2 ГОСТ 19903-74 / 4-IV В СТ.3 ПС 5 ГОСТ 16523-70	ГИПРОДРЕВПРОМ г. Москва		
Утв		Федоров		VII.86				

Формат А4

Формат	Зона	Поз.	Обозначение	Наименование	Кол.	Примечание
				Документация		
А3			У1500.01.00.00.СБ	Сборочный чертеж		
				Детали		
А4		1	У1500.01.00.01	Скоба	1	
А4		2	У1500.01.00.02	Петля левая	2	
А4		3	У1500.01.00.03	Петля правая	2	
А4		4	У1500.01.00.04	Платик	2	
А4		5	У1500.01.00.05	Стержень	2	
А4		6	У1500.01.00.06	Шайба	2	
А3		7	У1500.01.00.07	Стенка	1	
		8	-01	Стенка	3	
А4		9	У1500.01.00.08	Шибер	1	
А4		10	У15.00.01.00.09	Прокладка	3	
		11	-01	Прокладка	1	
				Стандартные изделия		
		12		Заклепка 6х20 ГОСТ 10299-80	6	
		13		Заклепка 6х14 ГОСТ 10299-80	6	

Изм	Лист	N докум.	Подп.	Дата	У1500.01.00.00			
Разраб		Мазина		VII.86	Клапан противовзрывной	Лит	Лист	Листов
Пров		Федоров		VII.86		У	—	1
Н. контр		Федоров		VII.86		ГИПРОДРЕВПРОМ г. Москва		
Утв.		Баскин		VIII.86				

Формат А4

Формат	Зона	Поз.	Обозначение	Наименование	Кол.	Примечание
				Документация		
А2			У1500.00.00.00 СБ	Сборочный чертеж		
			Серия 7.411-1	Циклоны. Указания по изготовлению и подбору, материалы для проектирования		Выпуск 1-0
				Сборочные единицы		
А4		1	У1500.01.00.00	Клапан противовзрывной	1	
				Переменные данные для исполнений.		
				У1500.00.00.00		
				Сборочные единицы		
А4		2	У1500.02.00.00	Улитка	1	
				У1500.00.00.00-01		
				Сборочные единицы.		
		2	У1500.02.00.00-01	Улитка	1	

Изм	Лист	N докум.	Подп.	Дата	У1500.00.00.00			
Разраб		Мазина		VII.86	Улитка с клапаном	Лит	Лист	Листов
Пров.		Федоров		VII.86		У	1	2
Н. контр		Баскин		VII.86		Гипродревпром г. Москва		
Утв.		Вайсенберг		VII.86				

Формат А4

Формат	Зона	Поз.	Обозначение	Наименование	Кол.	Примечание
				У1500.00.00.00-02		
				Сборочные единицы		
		2	У1500.02.00.00-02	Улитка	1	
				У1500.00.00.00-03		
				Сборочные единицы		
		2	У1500.02.00.00-03	Улитка		

12

21581-04

Изм	Лист	№ докум.	Подп.	Дата	У1500.00.00.00	Лист 2

Формат А4

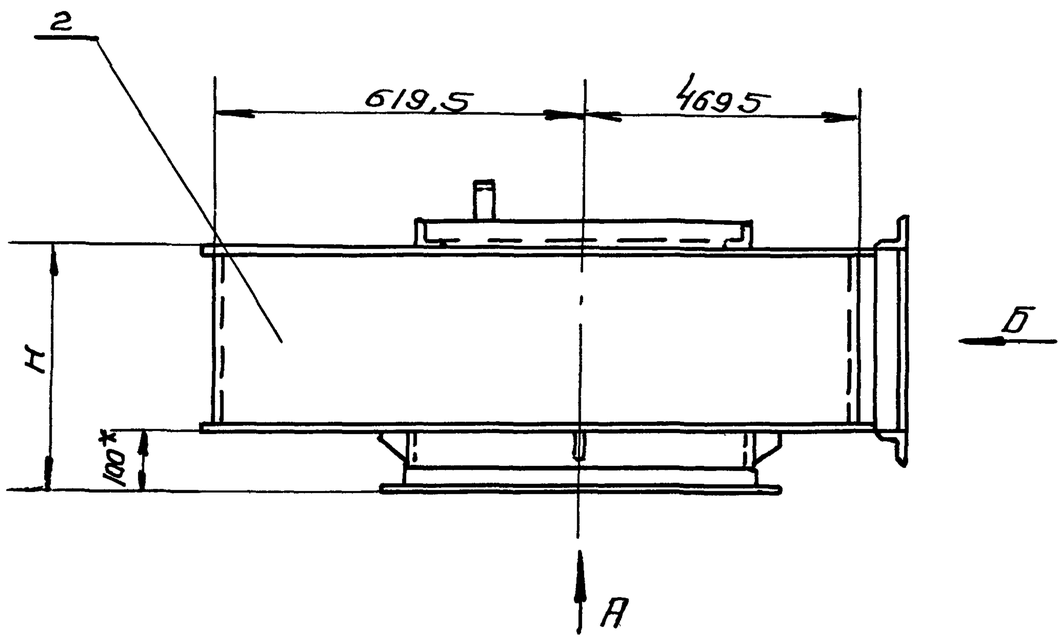

Вид А

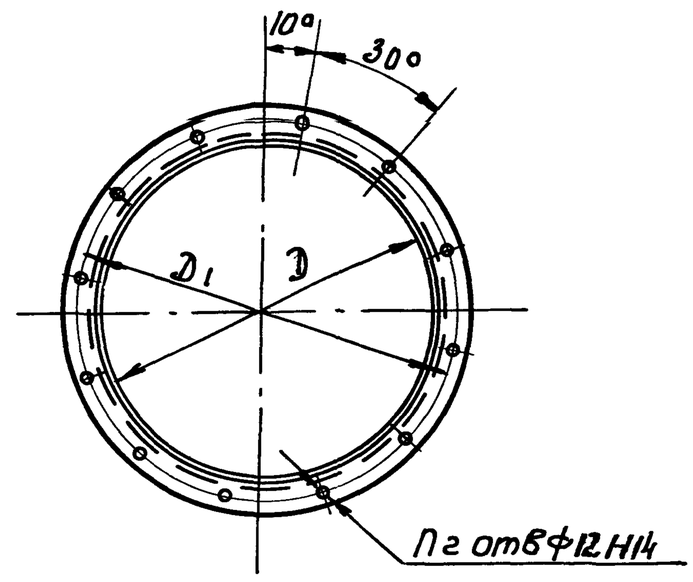

Вид Б

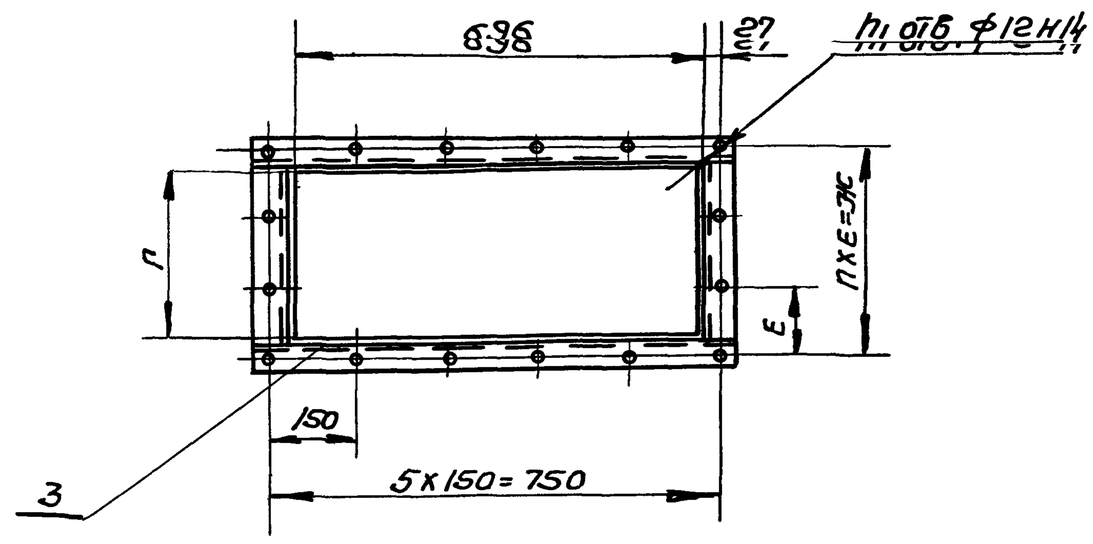

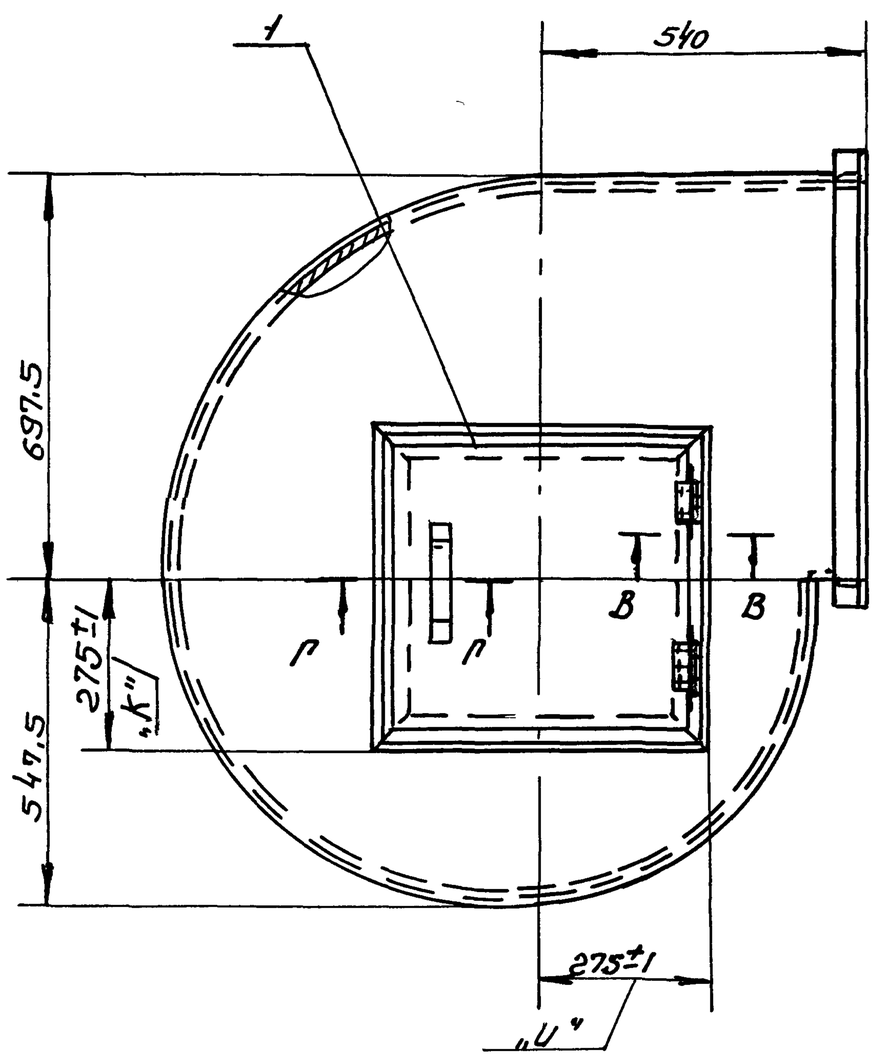

Г-Г

М1:2

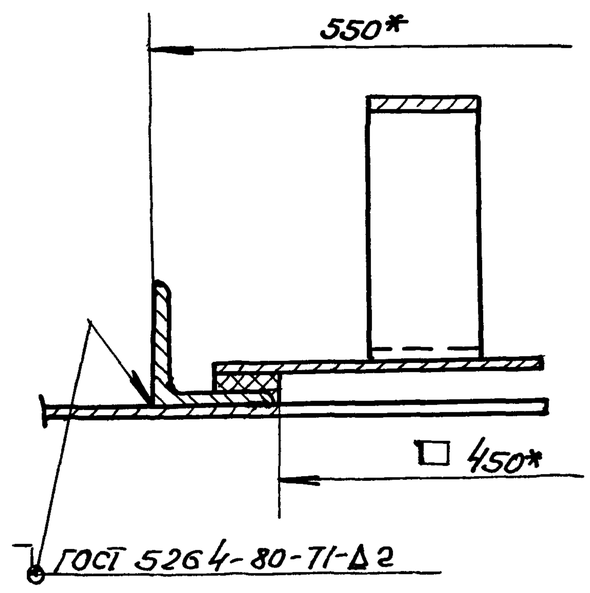

В-В

М1:1

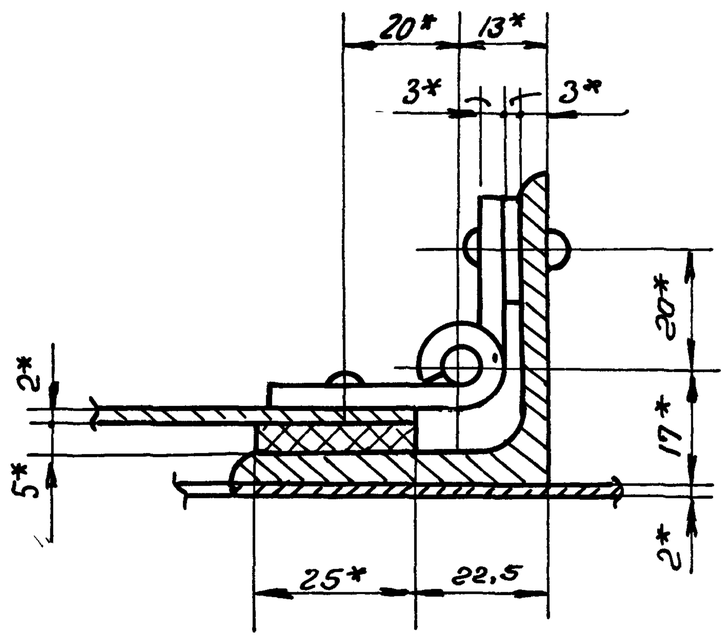

Обозначение	Шифр	Размеры, мм H	D	D1	Г	E	ЖС	h	h1 отв	n2 отв	Масса кг
У1500 00 00 00	У1500-1	398	570	624	294	116	348	3	16	12	69,4
-01	-2	518	676	730	414	117	468	4	18		76,4
-02	-3	685	800	854	581	127	635	5	20	18	85,4
-03	-4	842	900	954	738	132	792	6	22		94,4

1 Указания по подбору улиток с клапаном см выпуск 1-0

2 Электрод Э-42 ГОСТ 9467-75

3* Размеры для справок, кроме размеров „КИП"

21581-04 13

Изм	Лист	№ докум	Подп	Дата	У1500 00 00 00 СБ
Разраб	Бух			VII 86	Улитка с клапаном Сборочный чертеж
Пров	Федораб			VII 86	Лит У; Масса см табл; Масштаб —
					Лист; Листов 1
Н контр	Баскин			VII 86	Гипродревпром г Москва
Утв	Вайсенберг			VII 86	

Копировв Щеглова Формат А2

У1500.01.00.02

Rz160

А-А

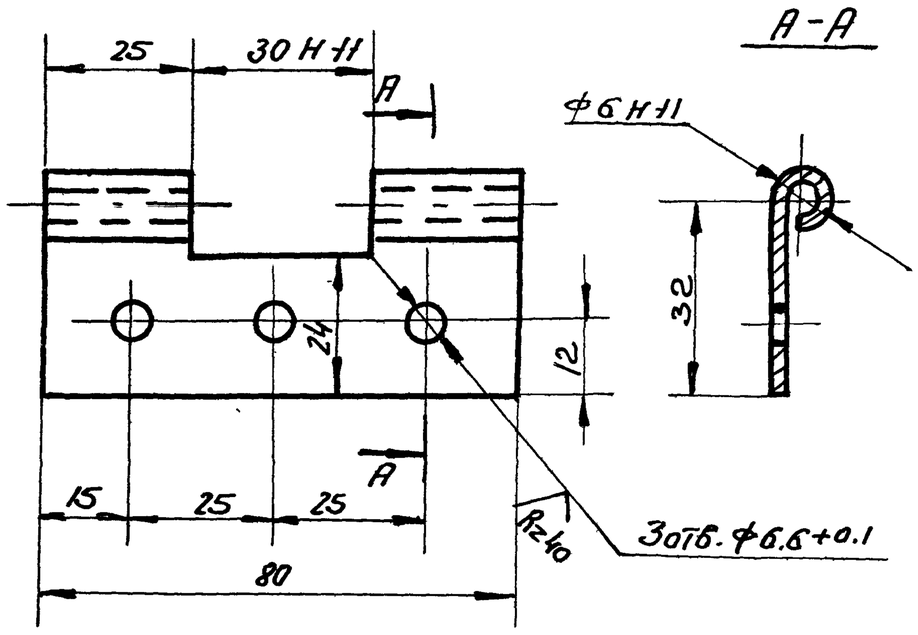

Развертка

М1:2

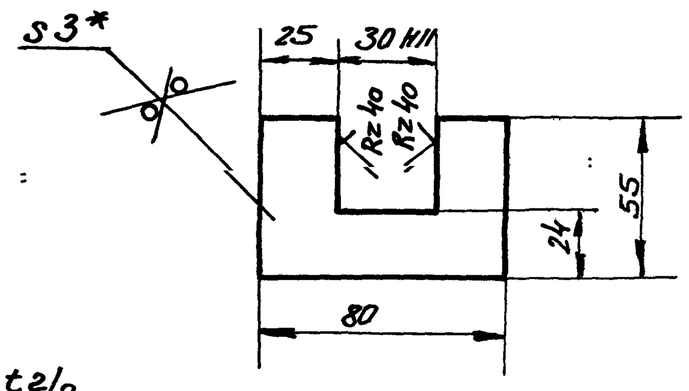

1. ± t2/2

2* Размер для справок

					У1500.01.00.02			
Изм.	Лист	N докум.	Подп.	Дата	Петля левая	Лит	Масса	М-6
Разраб		Мазина		VII.86		И	0,08	1:1
Пров		Федоров		VII.86		Лист	Листов 1	
Н. контр.		Федоров		VII.86	Лист БПН-3 ГОСТ19903-74 / 4-IV Ст.3пс5 ГОСТ16523-70	Гипродревпром г. Москва		
Утв.		Федоров		VII.86				

Формат А1

У1500.01.00.03

А-А

Rz160

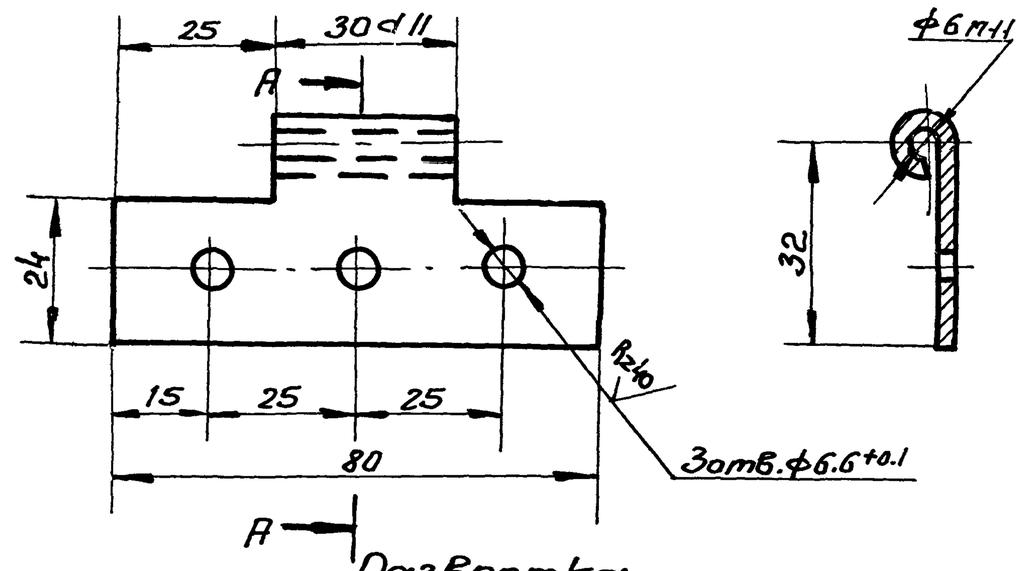

Развертка

М1:2

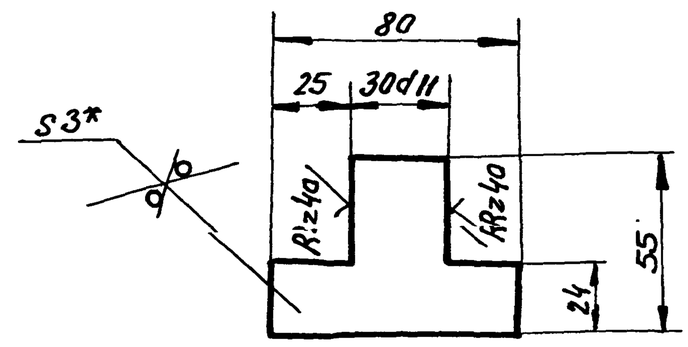

1. ± t2/2

2* Размер для справок

					У1500.01.00.03			
Изм.	Лист	N докум.	Подп.	Дата	Петля правая	Лит	Масса	Масшт.
Разраб		Мазина		VII.86		И	0,06	1:1
Пров.		Федоров		VII.86		Лист	Листов 1	
Н. контр.		Федоров		VII.86	Лист БПН3 ГОСТ19903-74 / 4-IV Ст.3пс5 ГОСТ16523-70	Гипродревпром г. Москва		
Утв.		Федоров		VII.86				

Формат А4

Подп. и дата | Инв. N дубл. | Взам. инв. N | Подп. и дата | Инв. N подл.

У1500.01.00.00 СБ

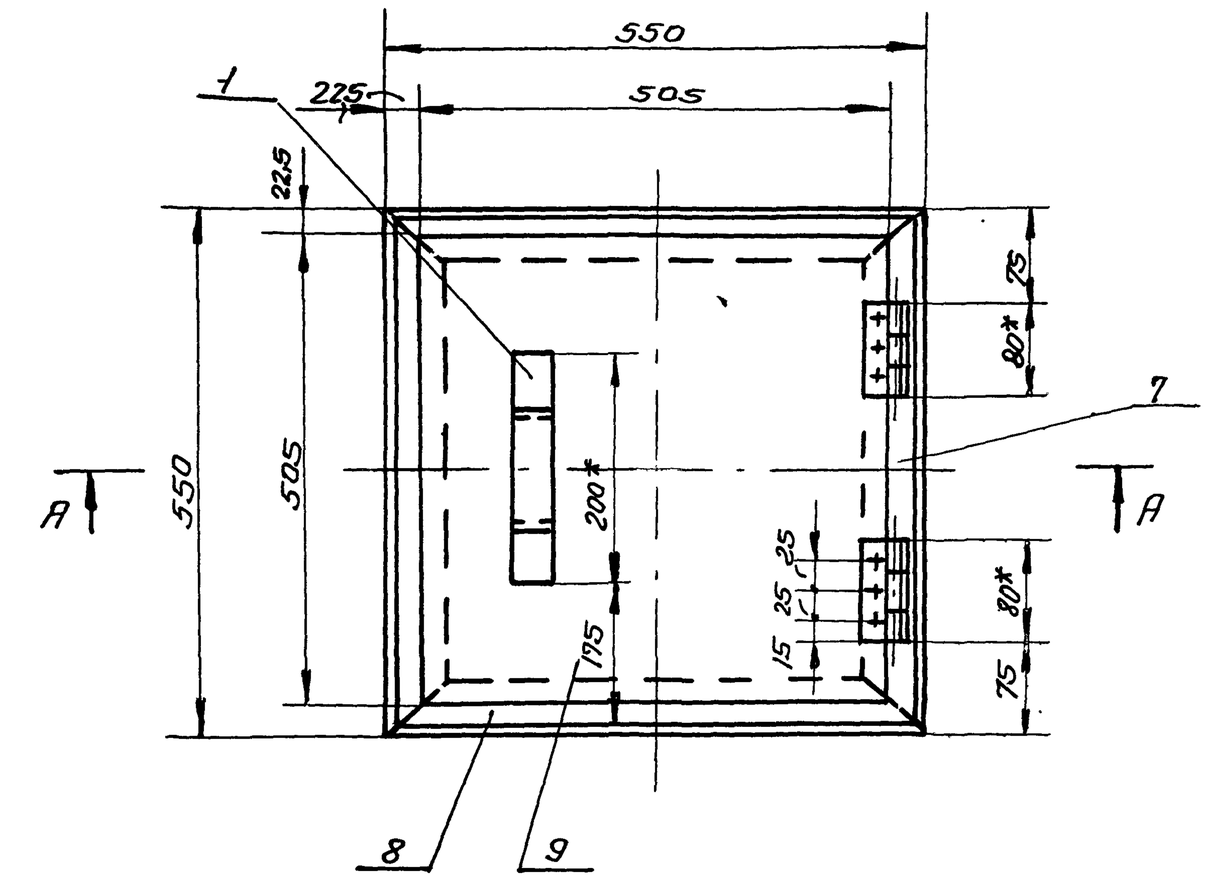

А-А

М1:2,5

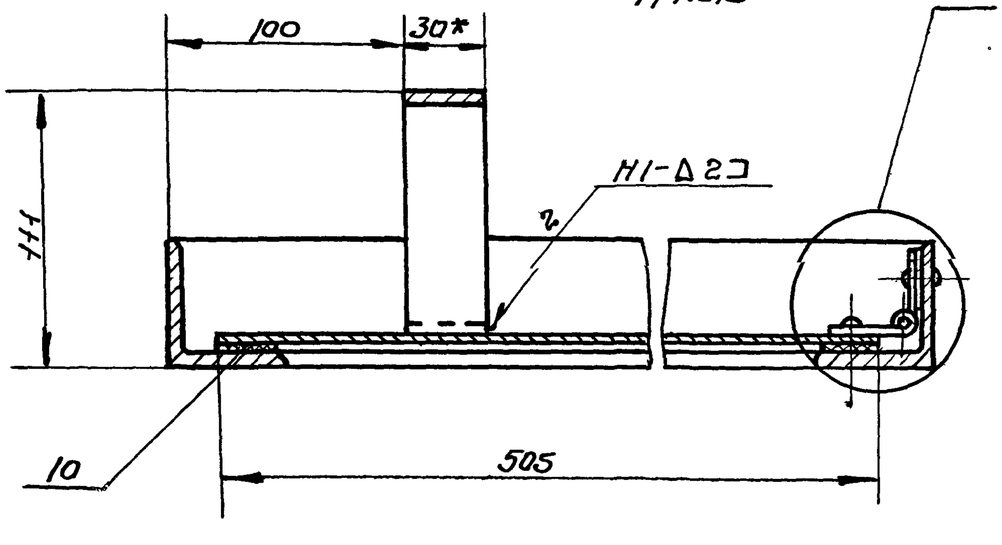

I

М1:1

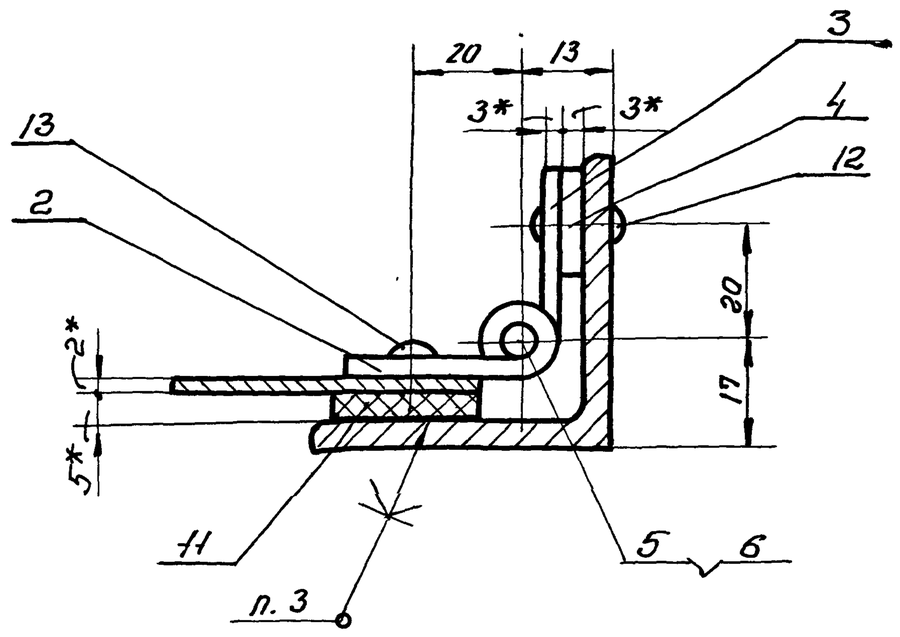

1. Сварные швы по ГОСТ 5264-80
   Электрод Э42 ГОСТ 9467-75
2. ± t3/2
3. Клей 88-СА ТУ38-105926-75
4* Размеры для справок

21581-04 14

					У1500.01.00.00 СБ			
Изм.	Лист	N докум.	Подп.	Дата	Клапан противовзрывной	Лит	Масшт.	М-6
Разраб		Мазина		VII.86		И	12,4	1:5
Пров.		Федоров		VII.86	Сборочный чертеж	Лист	Листов 1	
Н. контр.		Федоров		VII.86		Гипродревпром г. Москва		
Утв.		Баскин		VII.86				

Серия 7.411-1 Выпуск 1-7

У1500.01 00 01

Rz160 √(√)

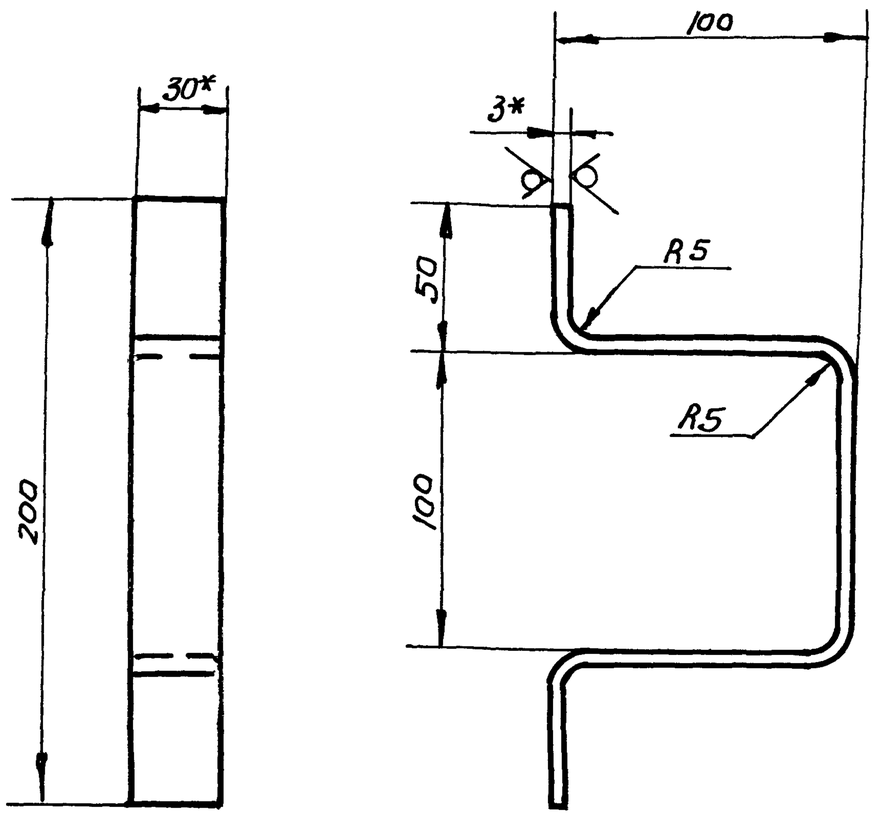

1 Развернутая длина – 382 мм

2 $\pm \frac{t2}{2}$

3* Размеры для справок

					У1500.01 00 01			
Изм	Лист	Nдокум	Подп.	Дата	Скоба	Лит	Масса	Масшт
Разраб		Мазина		VII-86		У	0,25	1:2
Пров		Федоров		VII 86		Лист	Листов 1	
Н контр		Федоров		VII 86	Лист Б-ПН-3 ГОСТ 19903-74 / Вст3пс5 ГОСТ 16523-70	Гипродревпром г Москва		
Утв		Федоров		VII 86				

формат А4

У1500.01.00.04

Rz160 √(√)

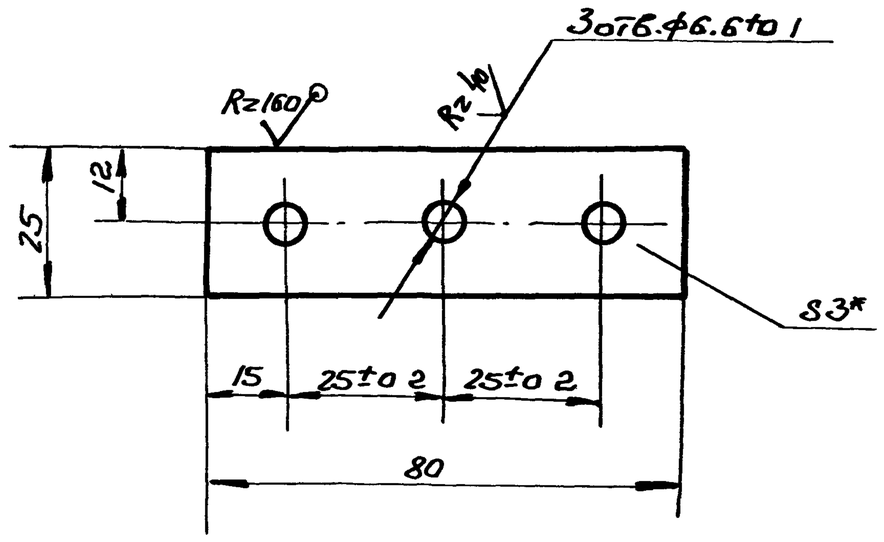

1 $\pm \frac{t2}{2}$

2* Размер для справок

					У1500.01.00.04			
Изм	Лист	Nдокум	Подп	Дата	Платик	Лит	Масса	Масшт
Разраб		Мазина		VII 86		У	0,045	1:1
Пров		Федоров		VII 86		Лист	Листов 1	
Н контр		Федоров		VII 86	Лист Б-ПН-3 ГОСТ 19903-74 / Вст3пс5 ГОСТ 16523-70	Гипродревпром г Москва		
Утв		Федоров		VII 86				

формат А4

Инв Nподл | Подп. и дата | Взам инв N | Инв Nдубл | Подп. и дата

90 00 10 0051 Б

Rz80 √(√)

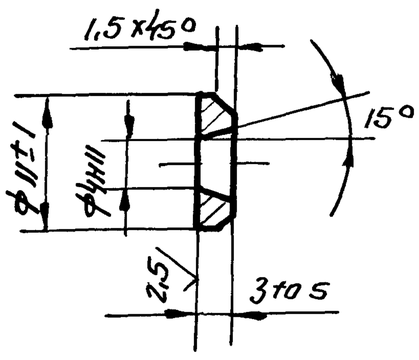

					У 1500 01.00.06			
Изм	Лист	Nдокум	Подп.	Дата	Шайба	Лит	Масса	Масшт
Разраб		Мазина		VIII 86		У	0,002	2:1
Пров		Федоров		VIII 86		Лист	Листов 1	
Н контр.		Федоров		VIII 86	Ст 3 ГОСТ 380-71	Гипродревпром г Москва		
Утв		Федоров		VIII 86				

формат А4

50 00 10 0051 Б

Rz80 √(√)

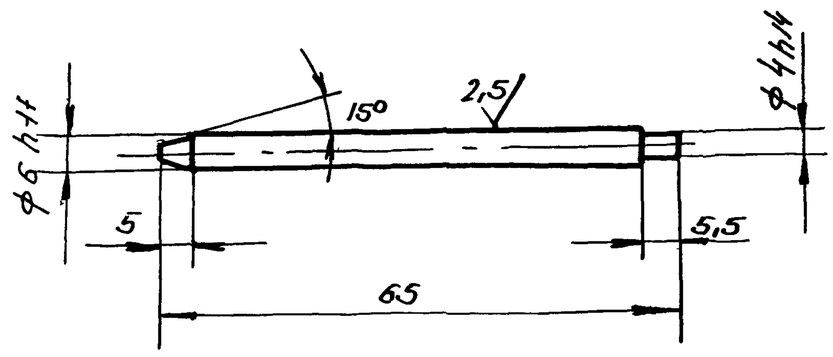

$\pm \frac{t2}{2}$

21581-04 15

					У1500 01 00.05			
Изм	Лист	Nдокум	Подп	Дата	Стержень	Лит	Масса	Масшт.
Разраб		Мазина		VII-86		У	0,017	1:1
Пров		Федоров		VII 86		Лист	Листов 1	
Н контр		Федоров		VII 86	Сталь 35 ГОСТ 1050-74	Гипродревпром г Москва		
Утв		Федоров		VII 86				

Копиров Шерамова формат А4

У1500 01 00 07

Рис 1

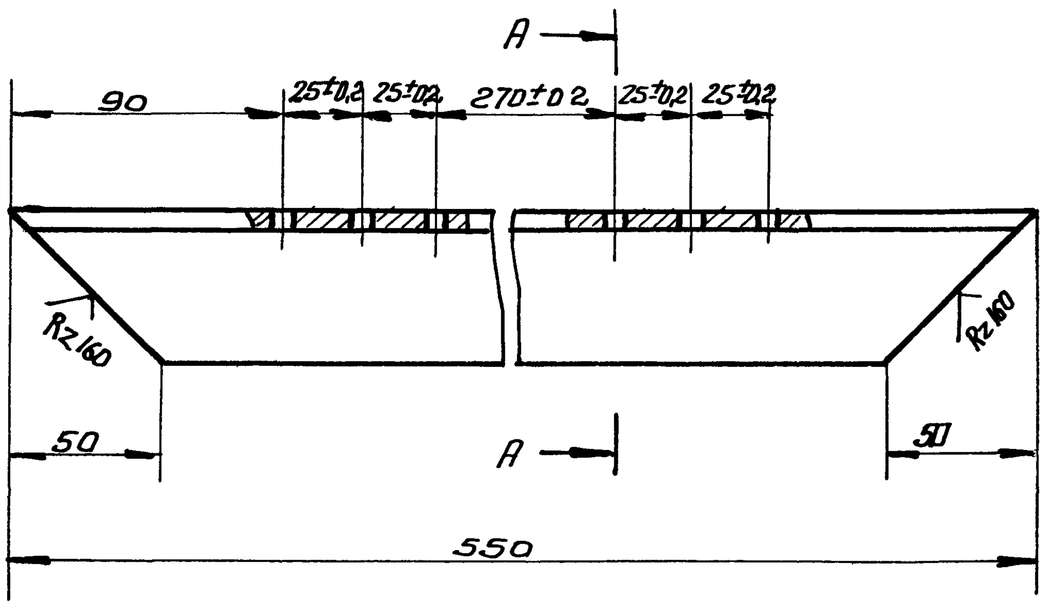

А–А

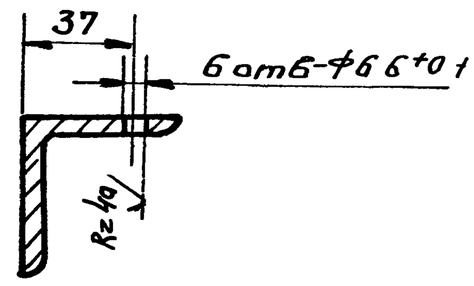

Рис 2

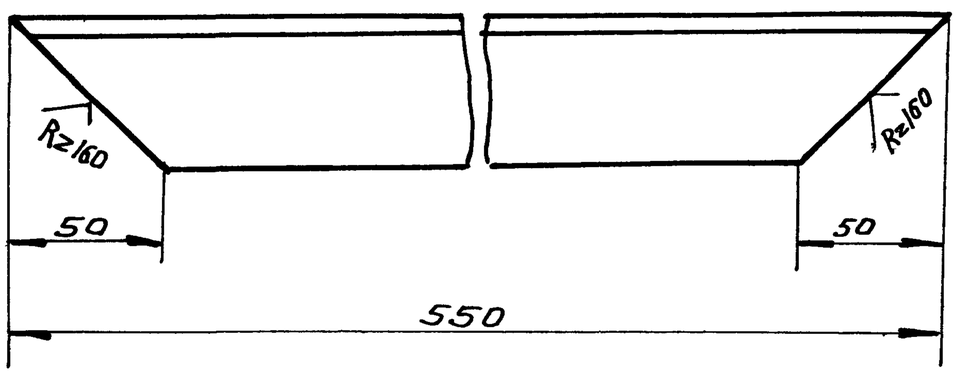

Обозначение	Рис
У1500 01 00 07	1
-01	2

± t2/2

					У1500 01 00 07			
Изм	Лист	N докум.	Подп.	Дата	Стенка	Лит	Масса	Масшт
Разраб		Мазина		VII 86		У	1,85	1:2
Пров		Федоров		VII 86		Лист	Листов 1	
Н. контр.		Федоров		VII 86	Уголок 50х50х4 ГОСТ 8509-72 / В ст3пс5 ГОСТ 535-79	Гипродревпром г. Москва		
Утв		Федоров		VII 86				

Формат А3

60 00 10 0051 К

Рис 1

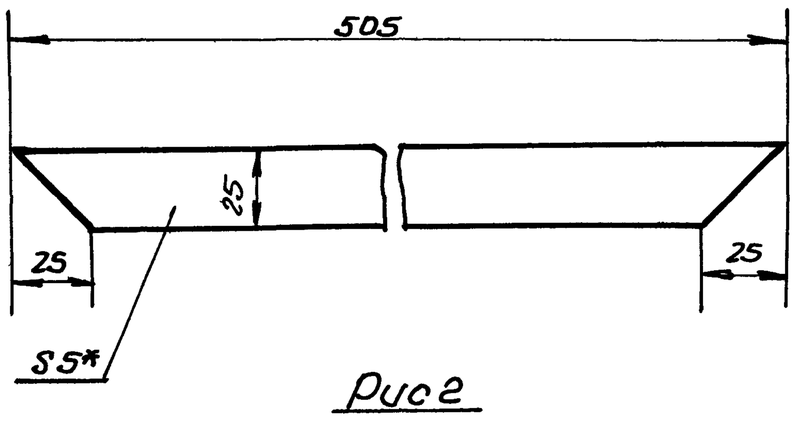

Рис 2

Остальное – см рис 1

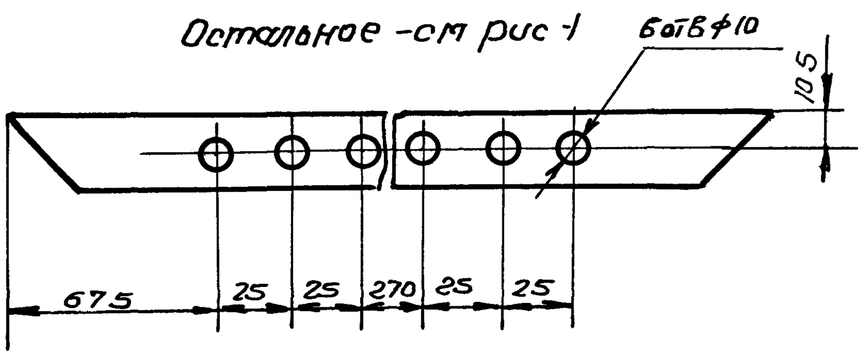

Обозначение	Рис
У1500 01 00 09	1
-01	2

* Размер для справок

					У1500 01 00 09			
Изм	Лист	N докум	Подп	Дата	Прокладка	Лит	Масса	Масшт
Разраб		Мазина		VII 86		У	0,085	1:2
Пров		Федоров		VII 86		Лист	Листов 1	
Н. контр.		Федоров		VII 86	Пластина I, лист ТМКЩ-С,-5 ГОСТ 7338-77	Гипродревпром г. Москва		
Утв		Федоров		VII 86				

Формат А4

80 00 10 0051 К

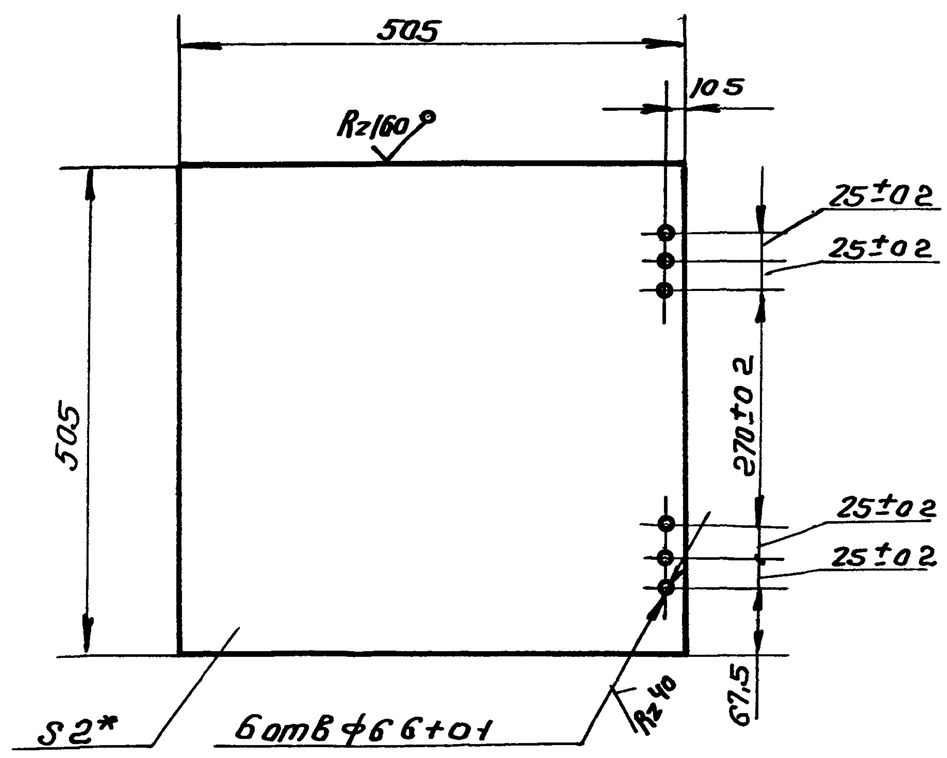

1 ± t2/2

2* Размер для справок

21581-04 16

					У1500 01 00 08			
Изм	Лист	N докум	Подп	Дата	Шибер	Лит	Масса	Масшт
Разраб		Мазина		VII 86		У	40	1:5
Пров		Федоров		VII 86		Лист	Листов 1	
Н. контр.		Федоров		VII 86	Лист Б-ПН-2 ГОСТ 19903-74 / 4-IV В ст3пс5 ГОСТ 16523-70	Гипродревпром г. Москва		
Утв		Федоров		VII 86				

Инв. N подл. | Подп. и дата | Взам. инв. N | Инв. N дубл. | Подп. и дата

Копиров Щеглова

Формат А4

Формат	Зона	Поз.	Обозначение	Наименование	Кол.	Примечание
				Документация		
А2			У 1500 02 00.00 СБ	Сборочный чертеж		
				Детали		
А3		1	У 1500 02 00 01	Стенка	1	
А4		2	У 1500 02 00 02	Ребро	4	
			Переменные данные для исполнений			
				У1500 02 00 00		
				Сборочные единицы		
А4		3	У 1500 02 01 00	Фланец	1	
				Детали		
		4	УЦ 1500 02 00 01-01	Цилиндр	1	
		5	УЦ 1500 01 00 02-02	Фланец	1	
		6	У1500 02 00 01-01	Стенка	1	
А3		7	У 1500 02 00.03	Стенка боковая	1	

Изм	Лист	N докум	Подп.	Дата	У 1500 02 00 00		
Разраб		Мазина		VII-86	Улитка	Лит	Лист 1 / Листов 3
Пров		Федоров		VII 86			Гипродревпром г. Москва
Н. контр		Федоров		VII 86			
Утв.		Баскин		VII-86			

Формат А4

Формат	Зона	Поз.	Обозначение	Наименование	Кол.	Примечание
				У 1500 02 00 00-01		
				Сборочные единицы		
		3	У 1500.02.01 00-01	Фланец	1	
				Детали		
		4	УУ 1500.02 00.01-03	Цилиндр	1	
		5	УЦ 1500 01 00 02-04	Фланец	1	
		6	У 1500 02 00 01-02	Стенка	1	
		7	У1500. 02 00 03-01	Стенка боковая	1	
				У1500 02.00.00.02		
				Сборочные единицы		
		3	У 1500-02 01 00-02	Фланец	1	
				Детали		
		4	УЦ 1500 02 00 01-05	Цилиндр	1	
		5	УЦ 1500 01 00 02-06	Фланец	1	
		6	У-1500-02 00 01-03	Стенка	1	
		7	У 1500 02 00 03-02	Стенка боковая	1	

Инв. N подл. | Подп. и дата | Взам. инв. N | Инв. N дубл. | Подп. и дата

Изм	Лист	N докум	Подп	Дата	У 1500 02. 00 00	Лист 2

Формат А4

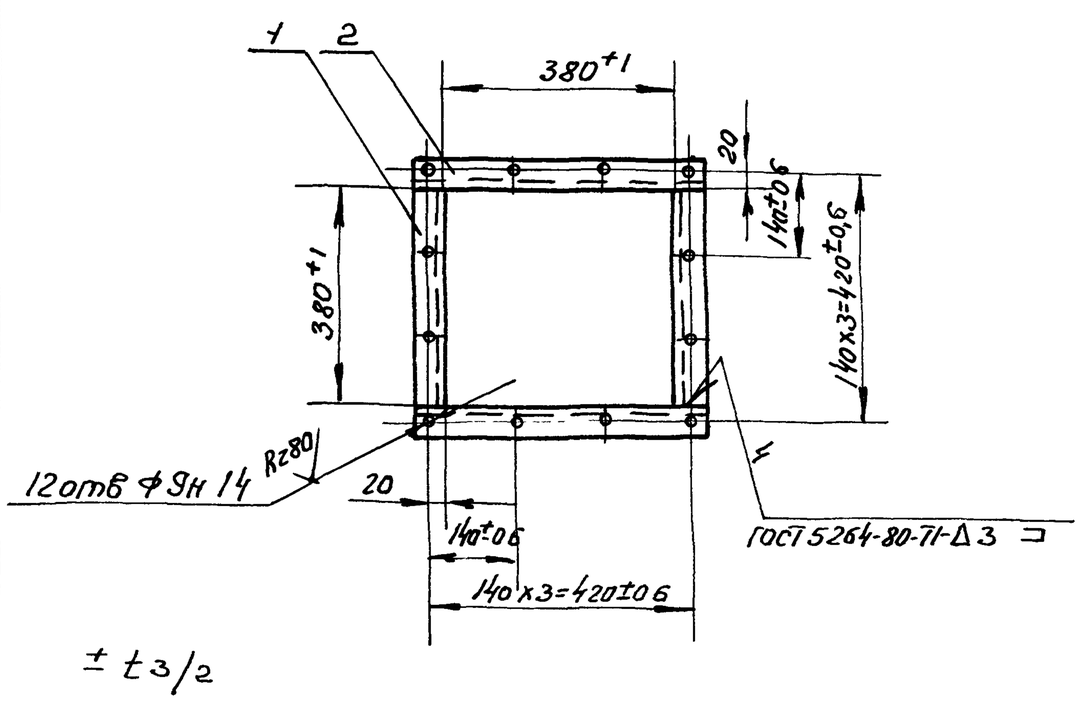

Форм	Зона	Поз.	Обозначение	Наименование	Кол.	Примечание
БУ		1	УЦ 1500 02 01 01	Связь		
				Уголок 36х36х4-Б ГОСТ 8509-72		
				Вст 3пс5 ГОСТ 535-79		
				L = 380+1мм	2	0,82кг
БУ		2	УЦ 1500 02 01 02	Поперечина		
				Уголок 36х36х4-Б ГОСТ 8509-72		
				Вст 3пс5 ГОСТ 535-79		
				L = 452±1мм	2	0,97кг

Изм	Лист	N докум.	Подп.	Дата	УЦ 1500 02 01 00			
Разраб		Мазина		VII-86	Фланец	Лит	Масса	Масшт.
Пров		Федоров		VII 86		У	3 58	1:10
						Лист	Листов 1	
Н.контр		Федоров		VII 86		Гипродревпром г. Москва		
Утв		Баскин		VII-86				

Формат А4

Формат	Зона	Поз.	Обозначение	Наименование	Кол.	Примечание
				У 1500.02 00.00-03		
				Сборочные единицы		
		3	У 1500.02 01.00-03	Фланец	1	
				Детали		
		4	УЦ 1500 02 00 01-07	Цилиндр	1	
		5	УЦ 1500 01 00 02-07	Фланец	1	
		6	У1500 02 00.01 -04	Стенка	1	
		7	У 1500.02 00 03-03	Стенка боковая	1	

Инв. N подл. | Подп. и дата | Взам. инв. N | Инв. N дубл. | Подп. и дата

17

21581-04

Изм	Лист	N докум	Подп	Дата	У 1500.02 00.00	Лист 3

Копировал Щеглова Формат А4

Допуск 1-1

Серия 1411-1

У1500 02 00 00 СБ

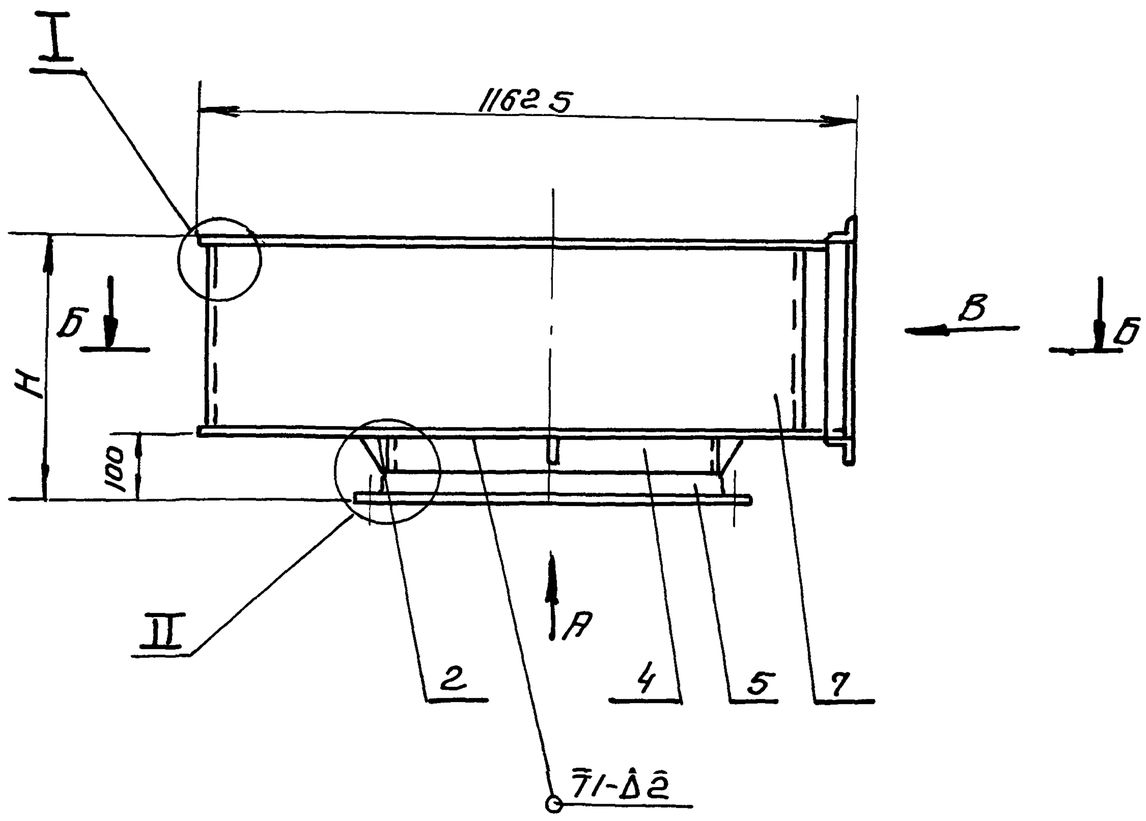

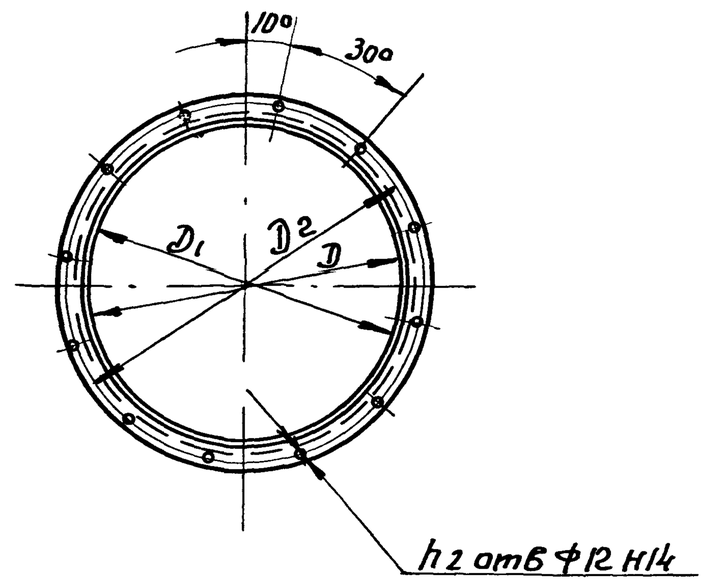

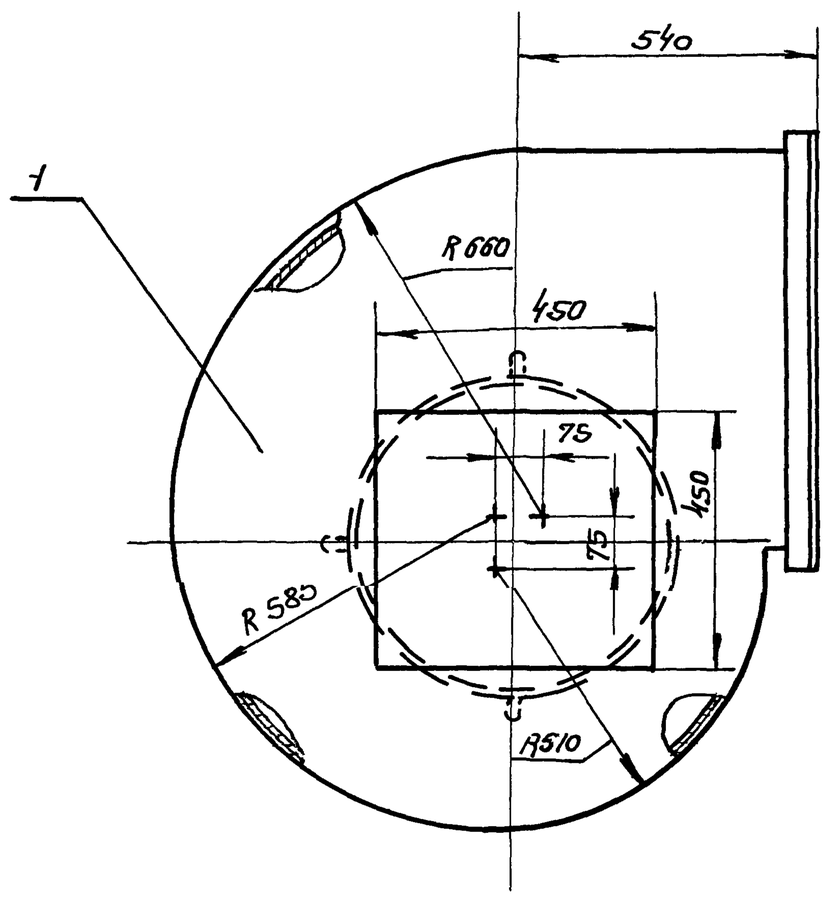

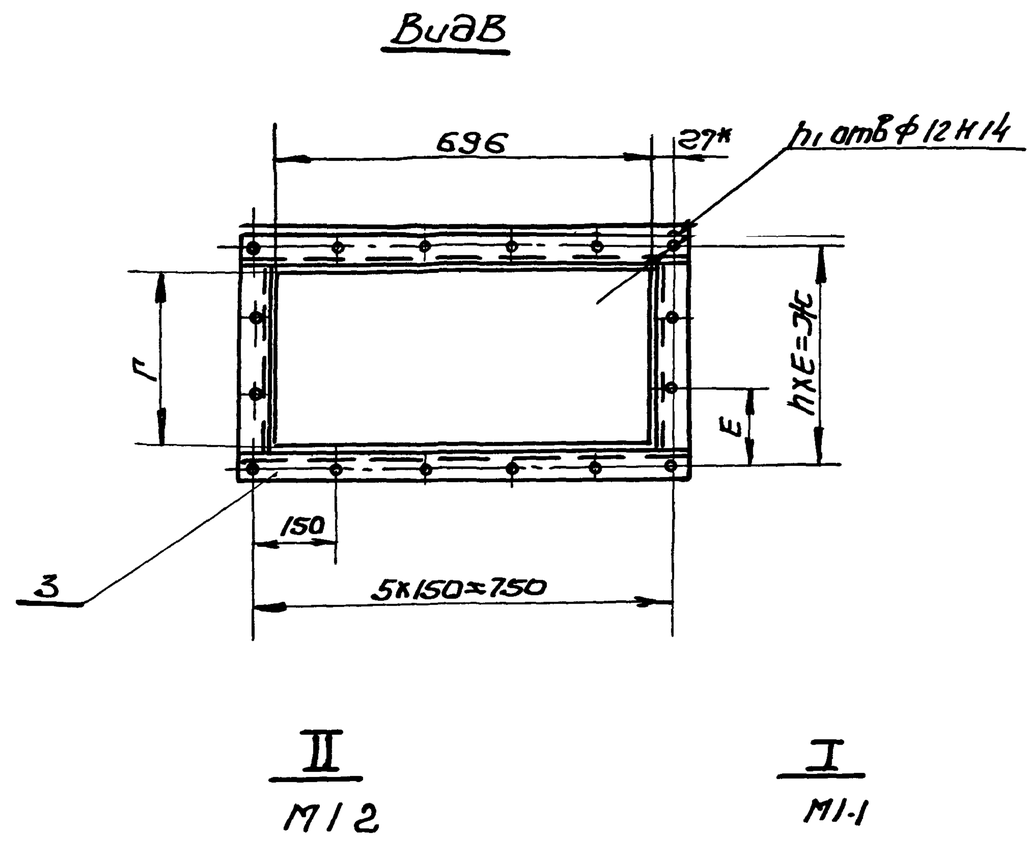

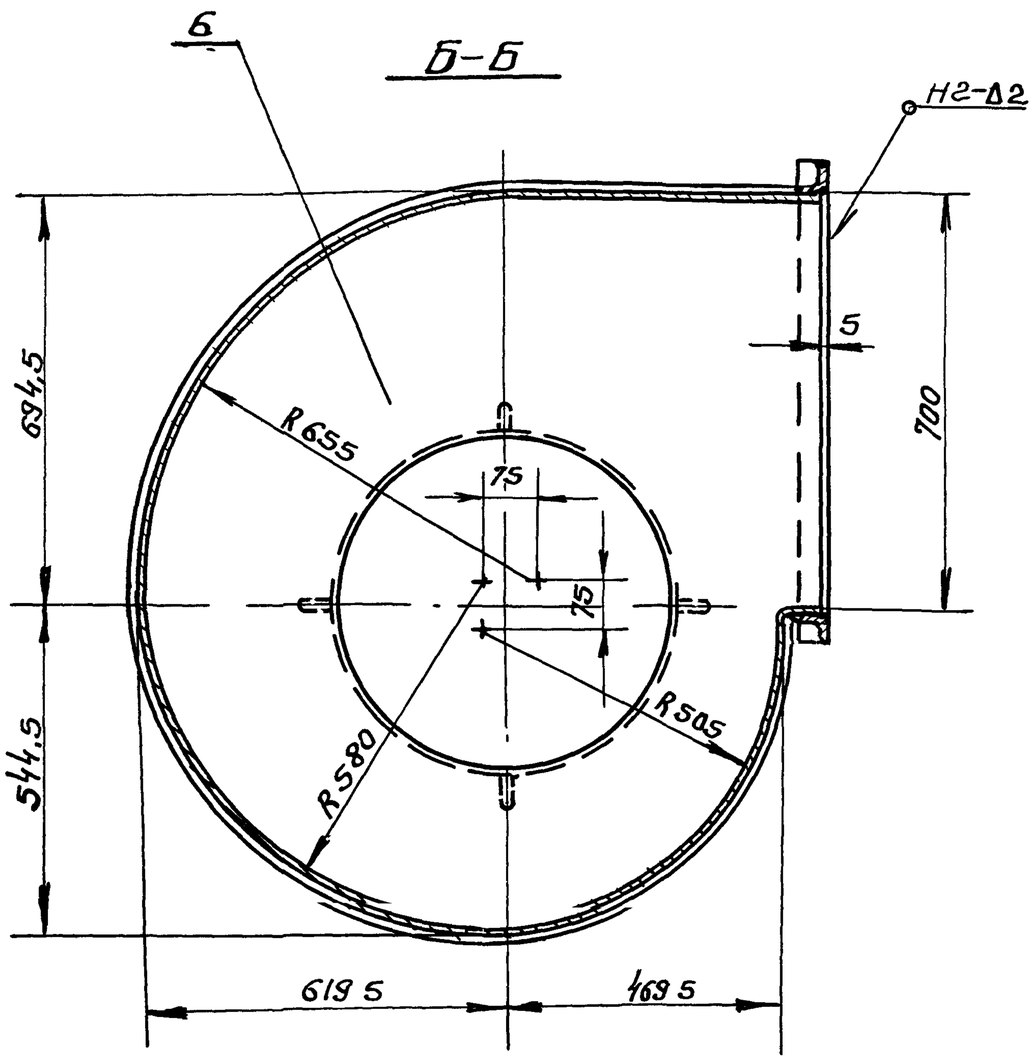

Обозначение	Размеры, мм							h	h1 отв	h2 отв	Масса кг
	H	D	D1	D2	Г	E	Лс				
У1500 02 00 00	398	570	574	624	294	116	348	3	16	12	57
-01	518	676	680	730	414	117	468	4	18		64
-02	685	800	804	854	581	127	635	5	20	12	73
-03	842	900	904	954	738	132	792	6	22		82

1 Сварные швы по ГОСТ 5264-80
Электрод Э42 ГОСТ 9467-75
$2^{\pm t3/2}$
3* Размеры для справок

21581-04 18

Изм	Лист	N докум	Подп	Дата	У1500 02 00 00 СБ
Разраб	Бук			VII 86	Улитка. Сборочный чертеж
Пров	Федоров			VII 86	Лит: У; Масса: см табл; Масштаб: —
					Лист; Листов 1
Н контр.	Федоров			VII 86	Гипродревпром г Москва
Утв	Баскин			VII 86	

Копиров. Шеглова

Формат А2

Инв № подл | Подп и дата | Взам инв №

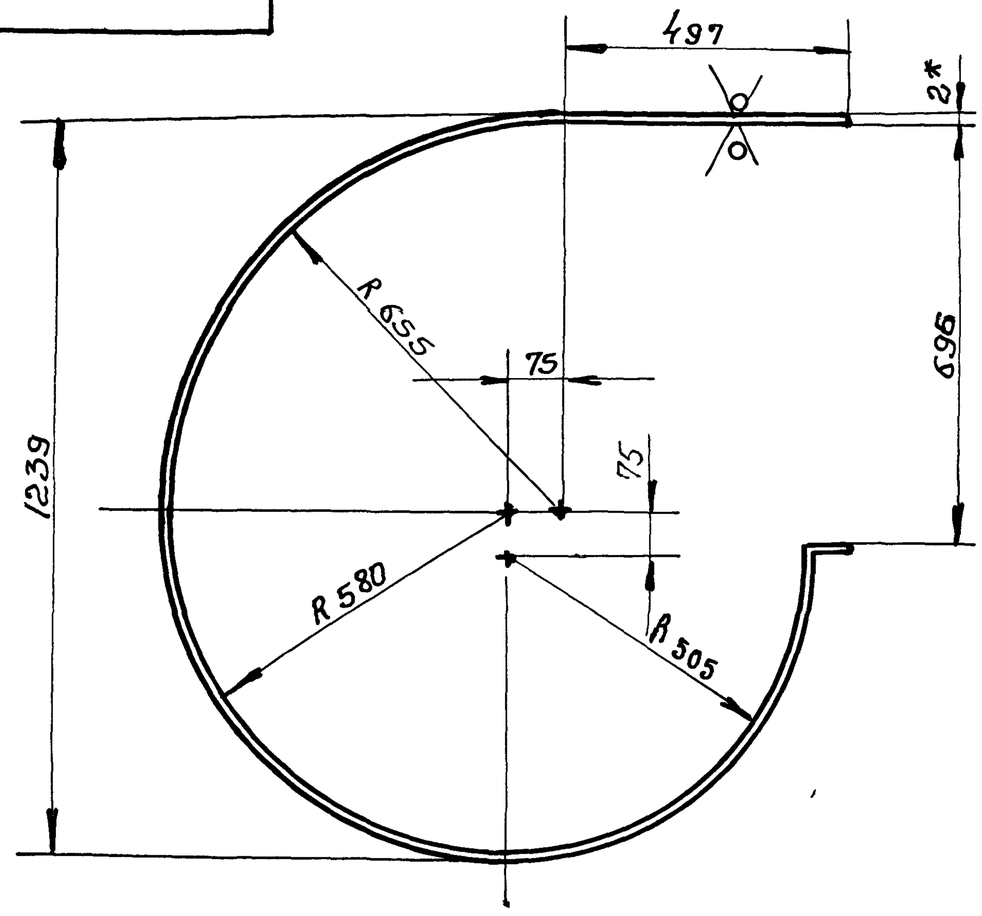

Обозначение	А, мм	Масса кг
У1500.02 00.03	294	14,9
-01	414	21
-02	581	29,4
-03	738	37,5

1 Развернутая длина — 3298 мм

2 ±t2/2

3* Размер для справок

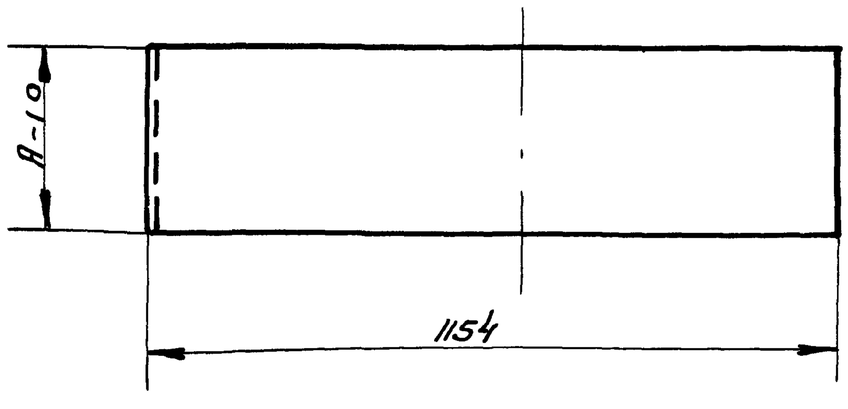

					У1500 02.00.03			
Изм	Лист	N докум	Подп	Дата	Стенка боковая	Лит	Масса	Масшт
Разраб		Мазина		VII-86		У	ст табл	—
Пров		Федоров		VII 86		Лист	Листов 1	
Н контр		Федоров		VII 86	Лист Б-ПН-2.0 ГОСТ 19903-74 / 4-IV В ст 3пс5 ГОСТ 16523-70	Гипродревпром г. Москва		
Утв		Федоров		VII 86				

Формат А3

Рис 1

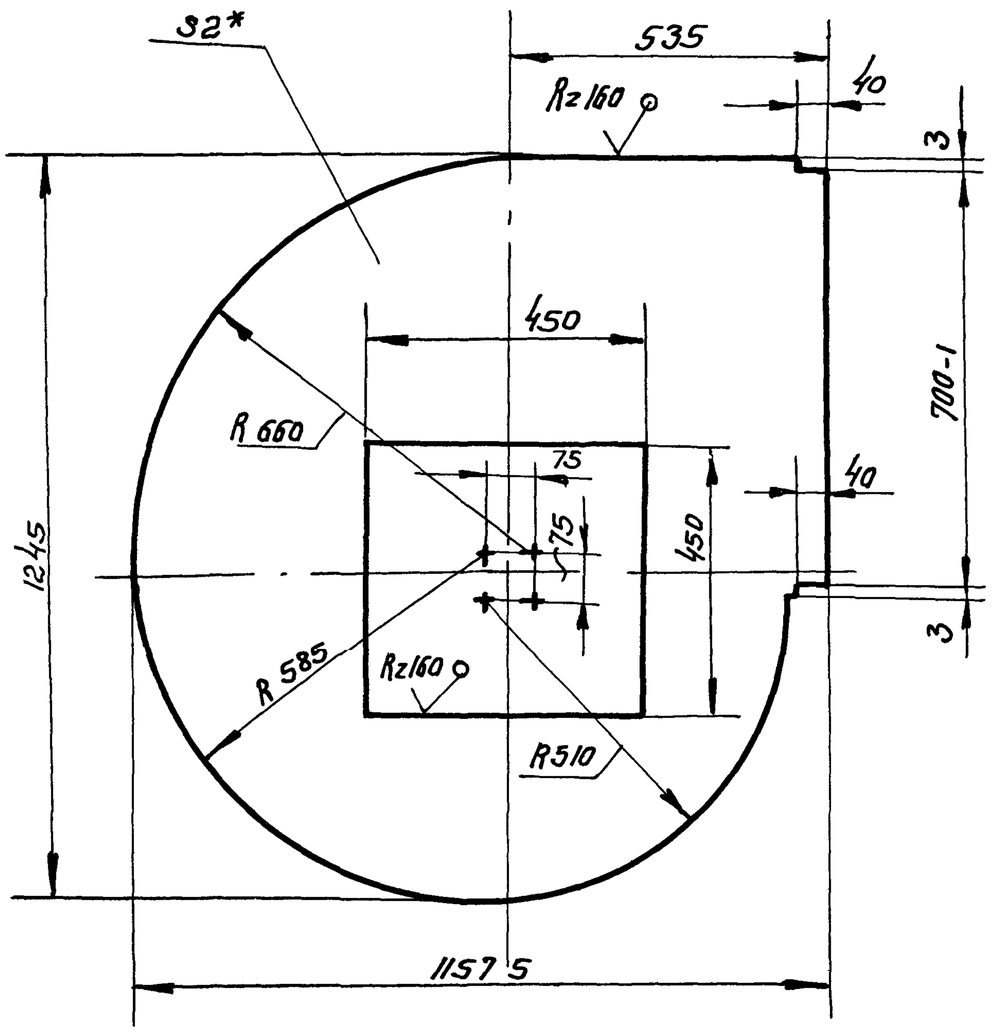

Рис 2

Остальное см. рис 1

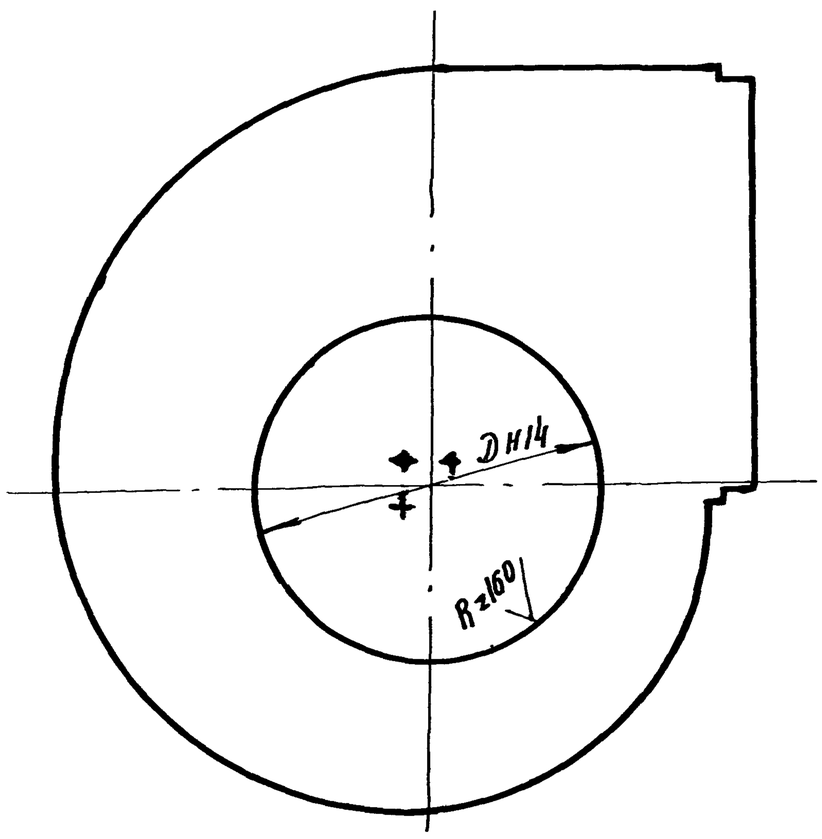

1 + t2, ±t2/2

2* Размер для справок

Обозначение	Рис	D, мм	Масса, кг
У1500 02 00 01	1	—	13,2
-01	2	570	12,3
-02		676	10,7
-03		800	8,5
-04		900	6,3

					У1500 02.00.01			
Изм	Лист	N докум	Подп	Дата	Стенка	Лит	Масса	Масшт
Разраб		Мазина		VII-86		У	см. табл	1:10
Пров		Федоров		VII 86		Лист	Листов 1	
Н контр		Федоров		VII 86	Лист Б-ПН-2.0 ГОСТ 19903-74 / 4-IV Ст.3 пс5 ГОСТ 16523-70	Гипродревпром г Москва		
Утв		Федоров		VII 86				

Копиров Щеглова Формат А3

Формат	Зона	Поз	Обозначение	Наименование	Кол	Примечание
				Документация		
А3			У1500 02 01.00.СБ	Сборочный чертеж		
				Детали		
Б4		1	У1500 02 01 01	Поперечина		
				Уголок 45х45х5-Б ГОСТ 8509-72		
				Вст 3пс5 ГОСТ 535-79		
				L=790±1 мм	2	2,7 кг
			Переменные	данные для исполнений		
				У1500 02 01 00		
				Детали		
Б4		2	У-1500 02 01.02	Поперечина		
				Уголок 45х45х5-Б ГОСТ 8509-72		
				Вст 3пс5 ГОСТ 535-79		
				L=298+1 мм	2	1 кг

Изм	Лист	N докум.	Подп	Дата
Разраб		Мазина		VII 86
Пров		Федоров		VII 86
Н контр		Федоров		VII 86
Утв		Баскин		VII 86

У1500 02 01 00

Фланец

Лит	Лист	Листов
И		2

Гипродревпром г. Москва

Формат А4

Формат	Зона	Поз.	Обозначение	Наименование	Кол	Примечание
				У1500 02 01 00-01		
				Детали		
Б4		2	У1500 02 01 02-01	Поперечина		
				Уголок 45х45х5-Б ГОСТ 8509-72		
				Вст 3пс5 ГОСТ 535-79		
				L=418+1 мм	2	1,4 кг
				У1500 02 01.00-02		
				Детали		
Б4		2	У1500.02.01 02-02	Поперечина		
				Уголок 45х45х5-Б ГОСТ 8509-72		
				Вст 3пс5 ГОСТ 535-79		
				L=585+1. мм	2	2 кг
				У1500 02 01 00-03		
				Детали		
Б4		2	У1500 02 01 02-03	Поперечина		
				Уголок 45х45х5-Б ГОСТ 8509-72		
				Вст 3пс5 ГОСТ 535-79		
				L=742+1 мм	2	2,6 кг

Инв. N подл. | Подп и дата | Взам инв. N | Инв N дубл. | Подп и дата

Изм	Лист	N докум	Подп	Дата

У1500 02 01 00

Лист 2

Формат А4

У1500 02 01 00СБ

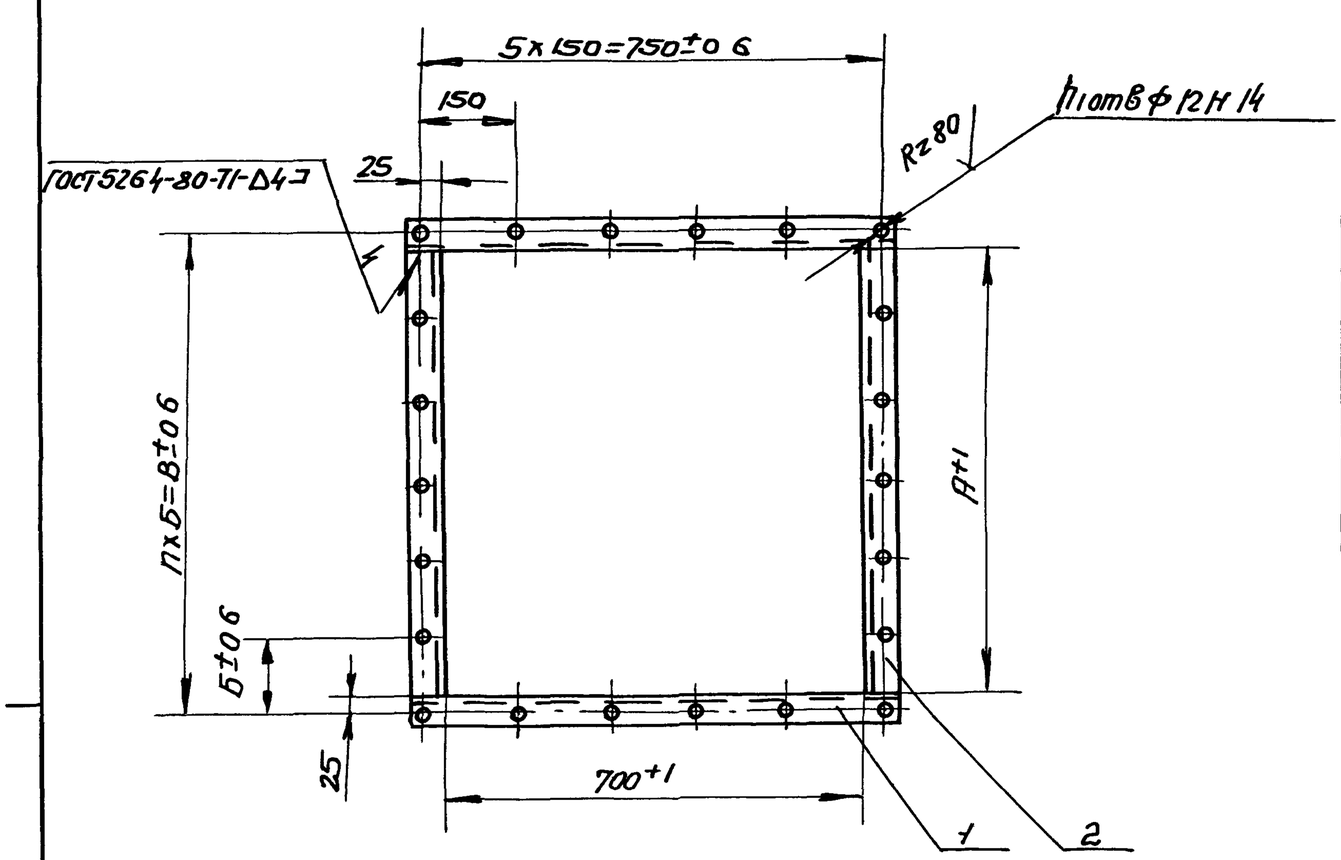

Обозначение	Размеры мм А	Б	В	h	h1 отв	Масса, кг
У1500 02 01 00	298	116	348	3	16	7,4
-01	418	117	468	4	18	8,2
-02	585	127	635	5	20	9,4
-03	742	132	792	6	22	10,6

1 Электрод Э42 ГОСТ 9467-75

2 ± t3/2

21581-04 20

У1500.02 01.00 СБ

Изм	Лист	N докум	Подп	Дата
Разраб		Мазина		VII 86
Пров		Федоров		VII 86
Н контр		Федоров		VII 86
Утв		Баскин		VII 86

Фланец сборочный чертеж

Лит	Масса	Масшт
И	—	—

Лист | Листов 1

Гипродревпром г. Москва

Копиров Щеглова

Формат А3

Формат	Зона	Поз	Обозначение	Наименование	Кол.	Примечание
				Документация		
А3			3Т 1500 00 00.00СБ	Сборочный чертеж		
			Серия 7 411-1	Циклоны Указания по изготовлению и подбору, материалы для проектирования		Выпуск 1-0
			Переменные данные для исполнений			
				3Т 1500 00 00.00		
				Детали		
А3		1	3Т 1500 00 00 01	Колпак	1	
А3		2	3Т 1500 00-00.02	Лапа	4	
		3	УЦ 1500.01 00 02-02	Фланец	1	
				3Т 1500 00 00 00-01		
				Детали		
		1	3Т 1500 00 00.01-01	Колпак	1	
		2	3Т 1500 00 00 02-01	Лапа	4	
		3	УЦ 1500.01 00 02-04	Фланец	1	

Выпуск 1-1 Серия 1 411-1

Изм	Лист	N докум	Подп	Дата	3Т 1500 00 00 00		
Разраб	Мазина			VII 86	Зонт	Лит	Лист	Листов
Пров	Федоров			VII 86		И	1	2
Н контр	Федоров			VII 86		Гипродревпром г Москва	
Утв	Баскин			VIII 86			

Формат А4

Формат	Зона	Поз	Обозначение	Наименование	Кол	Примечание
				3Т1500 00 0 0 00-02		
				Детали		
		1	3Т 1500.00 00 01-02	Колпак	1	
		2	3Т 1500 00 00 02-02	Лапа	4	
		3	УЦ 1500 01 00 02-06	Фланец	1	
				3Т 1500 00 00.00-03		
				Детали		
		1	3Т 1500 00 00 01-03	Колпак	1	
		2	3Т 1500 00 00 02-03	Лапа	4	
		3	УЦ 1500.01 00 02-07	Фланец	1	

Инв N подл. | Подп и дата | Взам инв N | Инв N дубл | Подп и дата

Изм	Лист	N докум.	Подп	Дата	3Т 1500 00 00 00	Лист 2

Формат А4

3Т 1500 00 00 00СБ

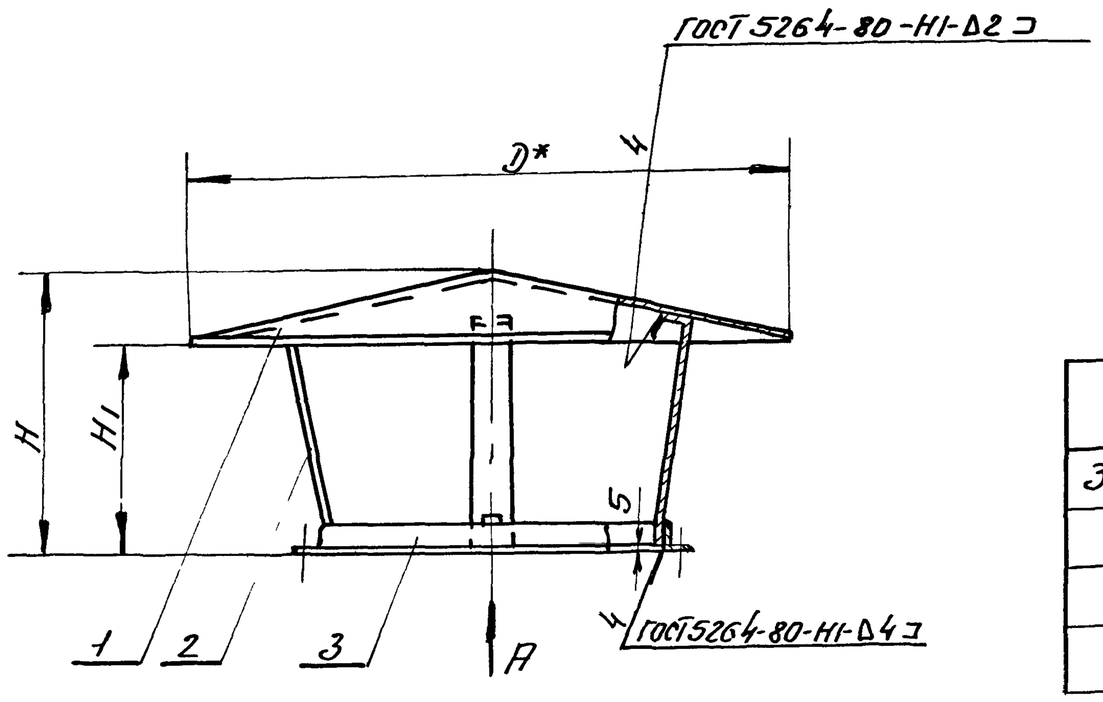

Вид А

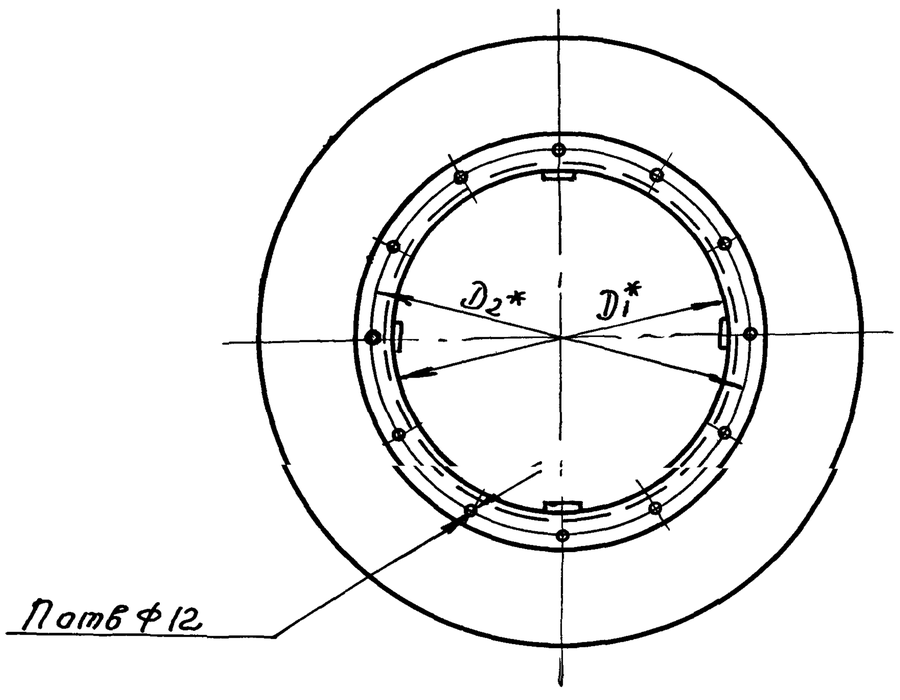

Обозначение	Шифр	Размеры, мм D	D1	D2	H1	H		Масса, кг
3Т1500 00 00 00	3Т1500-1	1000	574	624	335	470	12	22,5
-01	-2	1180	680	730	395	555	12	29,4
-02	-3	1400	804	854	470	660	18	38,8
-03	-4	1570	904	954	525	737	18	46,7

1 Указания по подбору зонтов см выпуск 1-0
2. Электрод Э-42 ГОСТ 9467-75
3 * Размеры для справок
4 ±t3/2

21581-04 21

Изм	Лист	N докум	Подп	Дата	3Т 1500.00 00 00СБ			
Разраб	Мазика			VII-86	Зонт Сборочный чертеж	Лит	Масса	Масшт
Пров	Федоров			VII 86		И	см. табл	—
Н контр	Баскин			VII-86		Лист	Листов 1	
Утв	Вайсенберг			VIII 86		Гипродревпром г. Москва		

Копиров Шеглова Формат А3

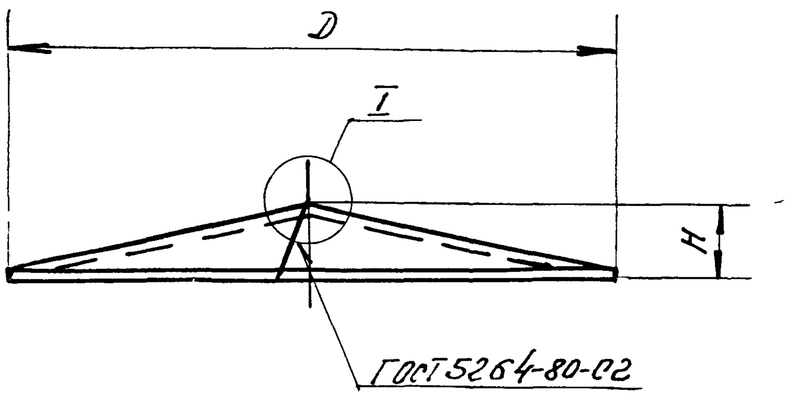

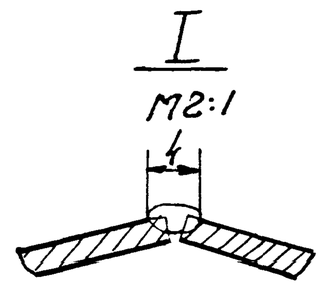

Обозначение	Размеры, мм					Масса кг
	D	H	R	A	Б	
3Т 1500 00.00.01	1000	135	518	118	14	13.0
-01	1180	166	611	140	17	18.1
-02	1400	190	725	166	20	25,5
-03	1570	212	813	186	22	32.1

Развертка

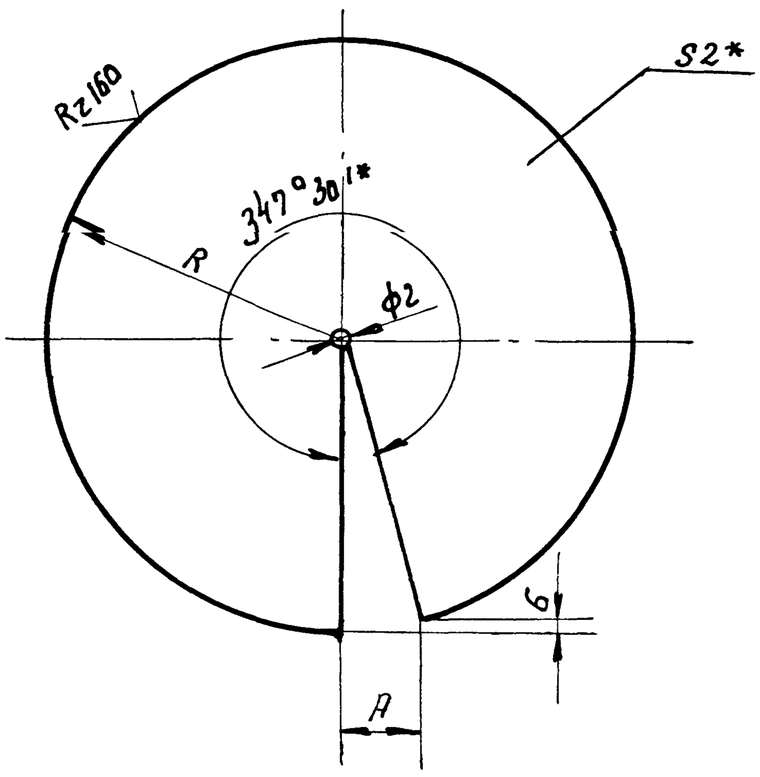

1. Сварка ручная электродуговая. Электрод Э-42, ГОСТ 9467-75.
2 ± t2/2
3 * Размеры для справок.

					3Т 1500.00.00.01			
Изм.	Лист	N докум.	Подп.	Дата	Колпак	Лит.	Масса	Масш.
Разраб.		Мазина					см.	
Пров.		Федоров				У	табл.	—
						Лист	Листов 1	
Н. контр.		Федоров			Лист Б-ПН-2 ГОСТ 19903-74 / 2-IV Ст.3 ГОСТ 16523-70	Гипродревпром г. Москва		
Утв.		Федоров						

Формат А3

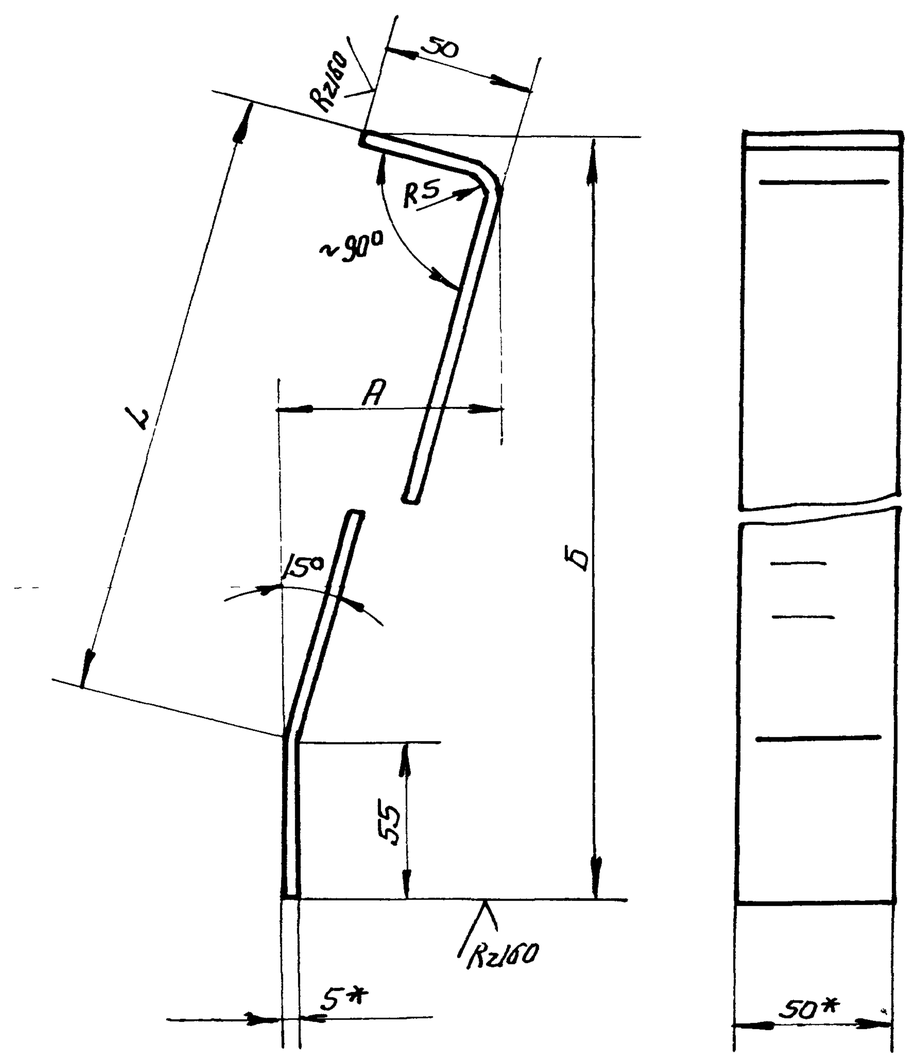

Обозначение	Размеры, мм			Разверн. длина, мм	Масса, кг
	d	А	Б		
3Т 1500.00.00.02	320	86	377	415	0,8
-01	387	104	442	482	0,95
-02	472	125	525	570	1,12
-03	535	140	585	630	1,2

1 ± t2/2
2 * Размеры для справок

21581-04 (22)

					3Т 1500.00.00.02			
Изм.	Лист	N докум.	Подп.	Дата	Лапа	Лит.	Масса	Масш.
Разраб.		Мазина					см.	
Пров.		Федоров				У	табл.	—
						Лист	Листов 1	
Н. контр.		Федоров			Полоса 5×50-Б-2 ГОСТ 103-76 / В ст 3пс5 ГОСТ 535-79	Гипродревпром г. Москва		
Утв.		Федоров						

Копир. Щеглова Формат А3

Инв. N подл. | Подп. и дата | Взам. инв. N | Инв. N дубл. | Подп. и дата