ТИПОВАЯ ДОКУМЕНТАЦИЯ НА КОНСТРУКЦИИ, ИЗДЕЛИЯ И УЗЛЫ ЗДАНИЙ И СООРУЖЕНИЙ

СЕРИЯ 7.411-1

ИЗДЕЛИЯ И УЗЛЫ ИНЖЕНЕРНОГО ОБОРУДОВАНИЯ ПЫЛЕУЛАВЛИВАЮЩИХ СООРУЖЕНИЙ ДЕРЕВООБРАБАТЫВАЮЩИХ ПРОИЗВОДСТВ

ВЫПУСК 1-5

Циклоны УЦ-1300
РАБОЧИЕ ЧЕРТЕЖИ

РАЗРАБОТАНЫ
ПРОЕКТНЫМ ИНСТИТУТОМ
„ГИПРОДРЕВПРОМ"
ГЛАВНЫЙ ИНЖЕНЕР ИНСТИТУТА
В.И.ПАХОМОВ
ГЛАВНЫЙ ИНЖЕНЕР ПРОЕКТА
А.Н. АЛЕКСАНДРОВ

УТВЕРЖДЕНЫ
МИНЛЕСБУМПРОМОМ СССР
ПРОТОКОЛ ОТ 15.07. 1985 г.
ВВЕДЕНЫ В ДЕЙСТВИЕ
„ГИПРОДРЕВПРОМОМ"
ПРИКАЗ N 137 ОТ 20.12 1985 г.

© РФ ЦИТП Госстроя СССР 1988 г.

N 20960-03

Выпуск 1-5

Серия 7 411-1

Содержание

Обозначение	Наименование	стр
	Содержание	
УЦ 1300.00.00.00	Циклон УЦ 1300	2
УЦ 1300 00 00 00 СБ	Циклон УЦ 1300 Сборочный чертеж	3
УЦ 1300 00 00 01	Прокладка	
УЦ 1300.01 00.00	Конус в сборе	
УЦ 1300 01 00 01	Конус	4
УЦ 1300 01 00 00.СБ	Конус в сборе Сборочный чертеж	5
УЦ 1300 01.00 02	Фланец	
УЦ 1300 02 00 00	Цилиндр внешний	6
УЦ 1300 02 00 03	Связь	
УЦ 1300 02 00 00 СБ	Цилиндр внешний Сборочный чертеж	7
УЦ 1300 02 00 01	Цилиндр	
УЦ 1300 02 00.02	Лист верхний	8
УЦ 1300 02 00 05	Ребро	
УЦ 1300 02.00 04	Сектор	
УЦ 1300 02 00 07	Стенка боковая	9
УЦ 1300.02 01 00	Фланец	
УЦ 1300 03 00 01	Лист нижний	10
УЦ 1300 02 01 00 СБ	Фланец Сборочный чертеж	
УЦ 1300 03 00 00	Цилиндр внутренний	11
УЦ 1300 03 00 00 СБ	Цилиндр внутренний Сборочный чертеж	12

Обозначение	Наименование	стр.
У1300 00 00 00	Улитка с клапаном	
У1300 01 00 00	Клапан противовзрывной	
У1300 01 00 01	Скоба	13
У1300 00 00 00 СБ	Улитка с клапаном Сборочный чертеж	14
У1300 01 00 00 СБ	Клапан противовзрывной Сборочный чертеж	
У1300 01 00 02	Петля левая	
У1300 01 00 03	Петля правая	15
У1300 01 00 04	Платик	
У1300 01 00 05	Стержень	
У1300 01 00 06	Шайба	
У1300 01 00.07	Стенка	16
У1300 01 00 08	Шибер	
У1300 01 00 09	Прокладка	
У1300 02 00.01	Стенка	17
У1300 02 00 00	Улитка	
У1300 02 00 02	Стенка боковая	18
У1300 02 00 00 СБ	Улитка. Сборочный чертеж	19
ЗТ 1300 00 00 00	Зонт	
ЗТ 1300 00 00 00 СБ	Зонт Сборочный чертеж	20
ЗТ 1300 00 00 01	Колпак	
ЗТ 1300 00 00.02	Лапа	21

Формат	Зона	Поз	Обозначение	Наименование	Кол	Примечание
				Документация		
А2			УЦ 1300 00 00 00СБ	Сборочный чертеж		
			Серия 7 411-1	Циклоны Указания		Выпуск
				по изготовлению		10
				и подбору материала		
				для проектирования		
				Сборочные единицы		
А4		1	УЦ 1300 01 00 00	Конус в сборе	1	
А4		2	УЦ 1300 02.00.00	Цилиндр внешний	1	
				Детали		
А4		3	УЦ 1300 00 00 01	Прокладка	1	
А4		4	УЦ 1300 00 00 01-01	Прокладка	1	
				Стандартные изделия		
				Болты ГОСТ 7798-70		
		5		М 10х30	38	
		6		М 10х40	4	
		7		Гайка М10		
				ГОСТ 5915-70	42	

Подп и дата | Инв N дубл. | Взам инв N | Подп и дата | Инв N подл.

Изм	Лист	N докум	Подп	Дата
Разраб	Шинкарев			XII 84
Пров	Дубровский			12.84
Зам гл	Дубровский			12 84
Н контр	Баскин			XII 84
Утв	Вайсенберг			12 84

УЦ 1300 00 00 00

Циклон УЦ 1300

Лит	Лист	Листов
	1	2

Гипродревпром г Москва

формат А4

Формат	Зона	Поз	Обозначение	Наименование	Кол	Примечание
				Переменные данные для исполнений		
				УЦ 1300 00 00 00		
				Сборочные единицы		
А4		8	УЦ 1300 03 00 00	Цилиндр внутренний	1	
				УЦ 1300 00 00 00-01		
				Сборочные единицы		
		8	УЦ 1300 03 00 00-01	Цилиндр внутренний	1	
				УЦ 1300 00 00.00-02		
				Сборочные единицы		
		8	УЦ 1300 03 00 00-02	Цилиндр внутренний	1	
				УЦ 1300 00 00 00-03		
				Сборочные единицы		
		8	УЦ 1300 03 00 00-03	Цилиндр внутренний	1	
				20960-03 2		

Подп и дата | Инв N дубл. | Взам инв N | Подп и дата | Инв N подл.

Изм	Лист	N докум	Подп	Дата

УЦ 1300 00 00 00

Лист 2

формат А4

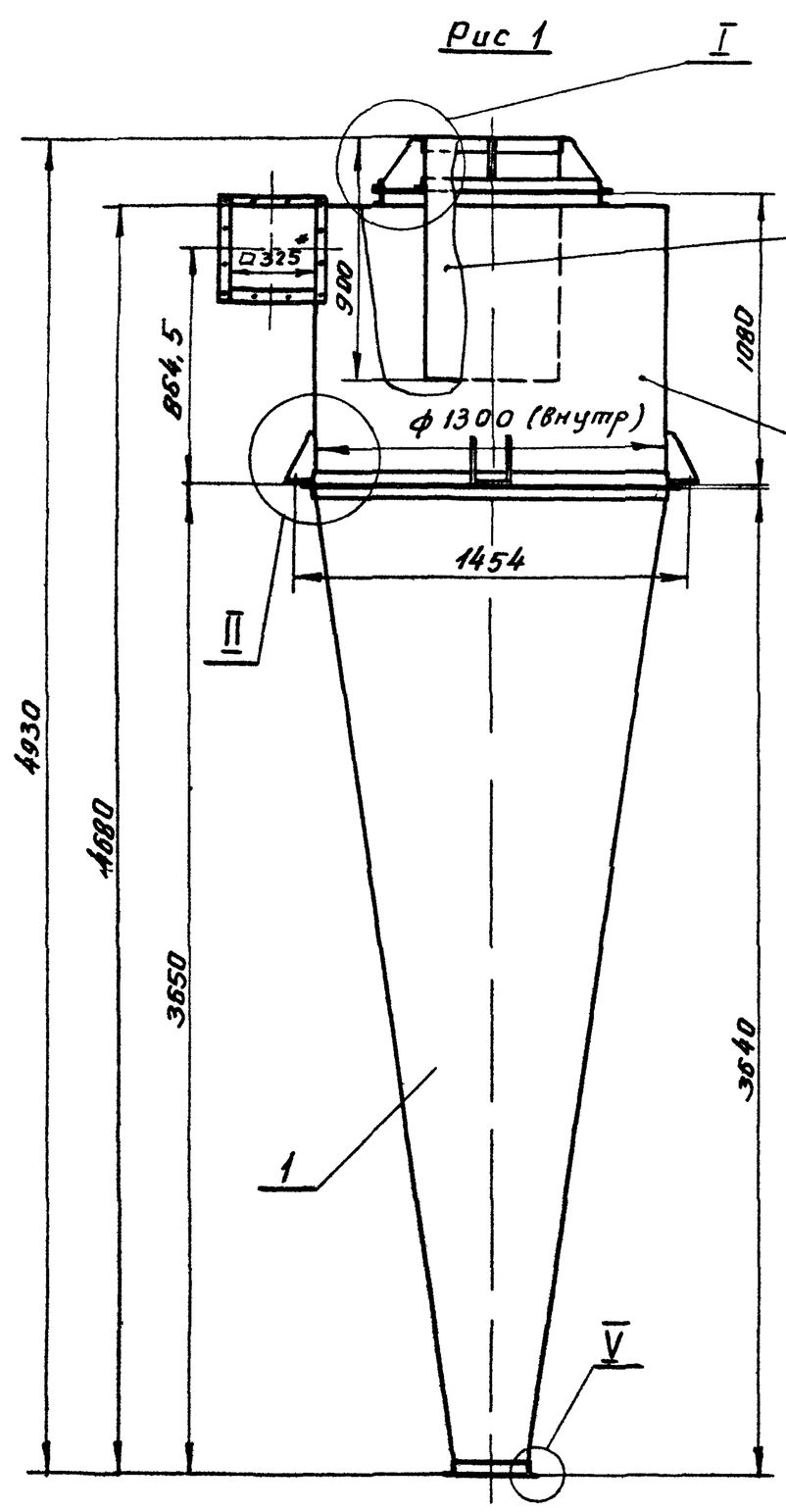

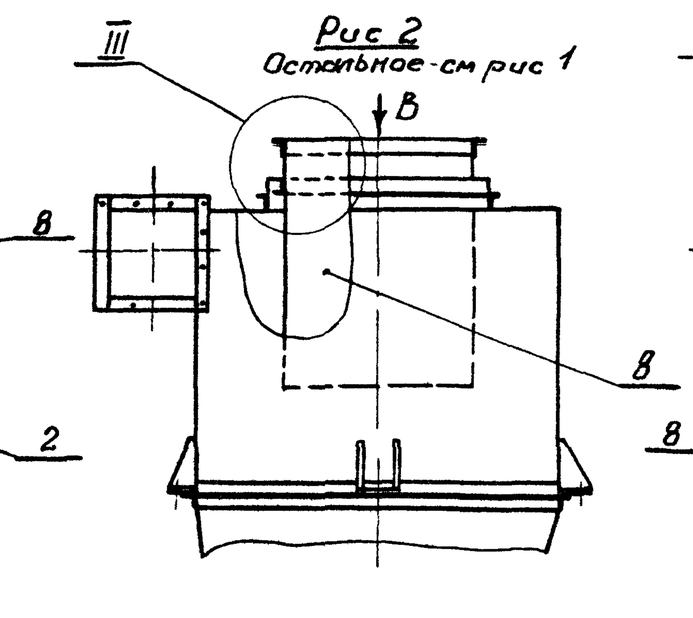

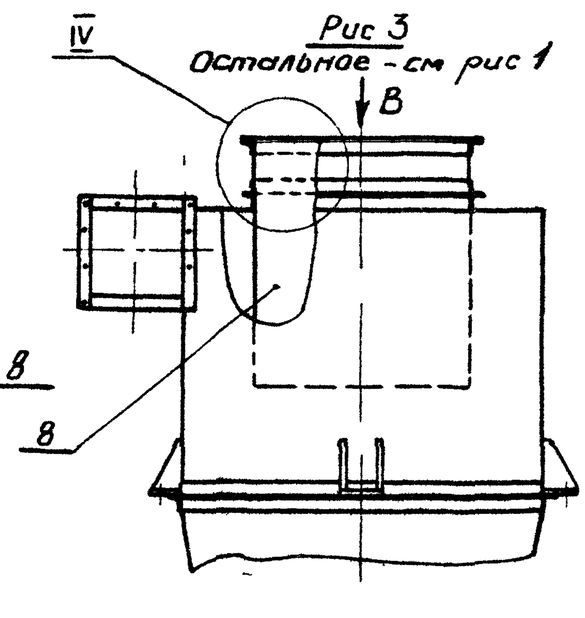

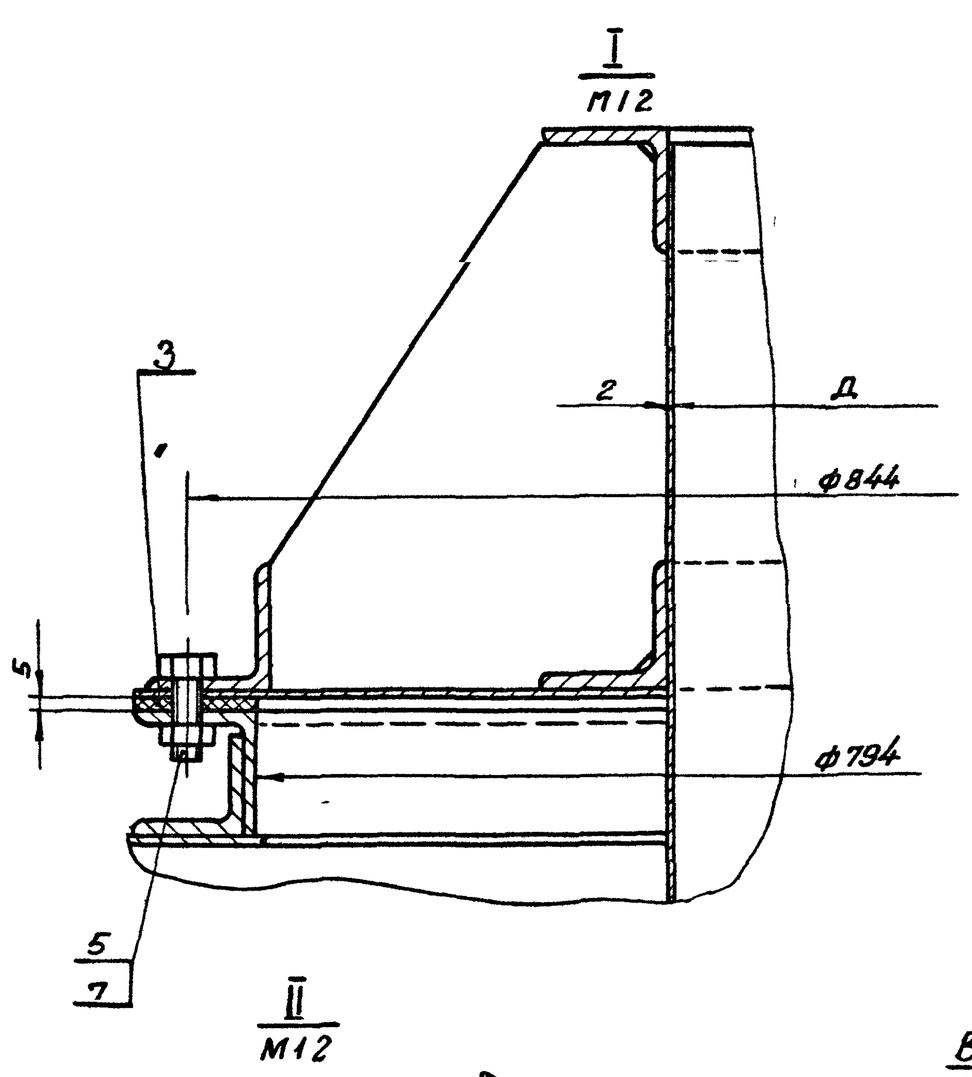

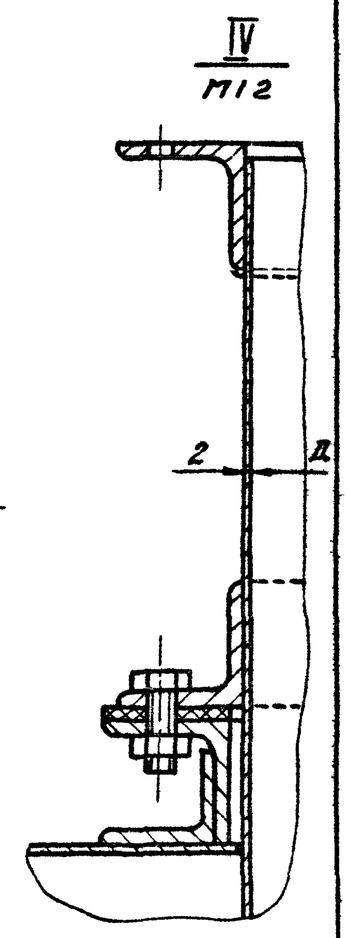

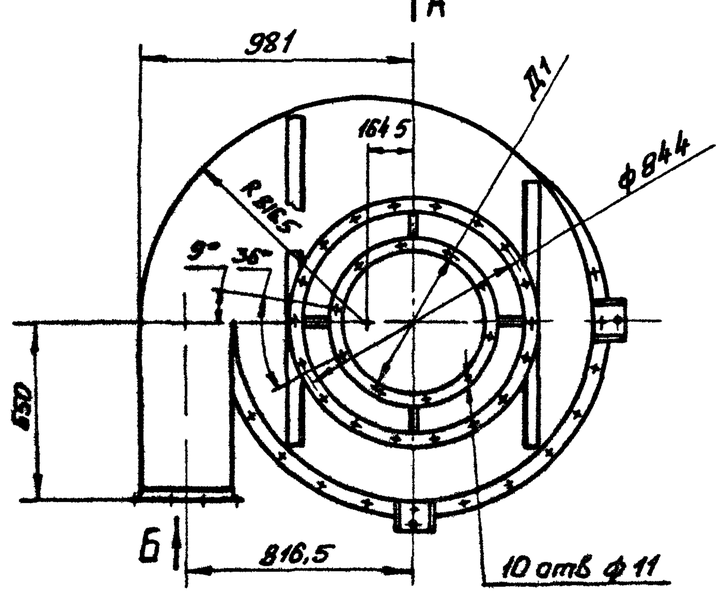

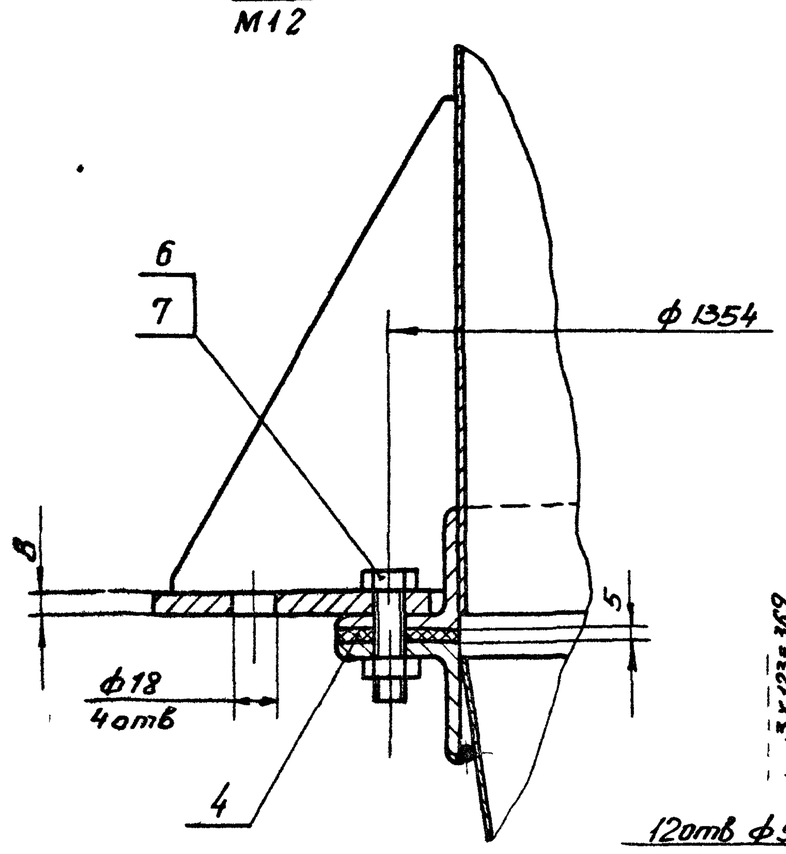

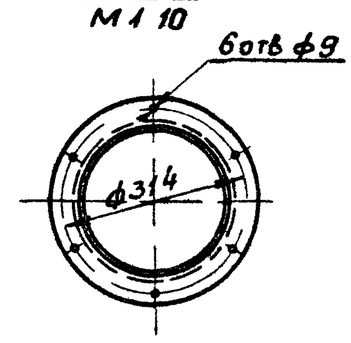

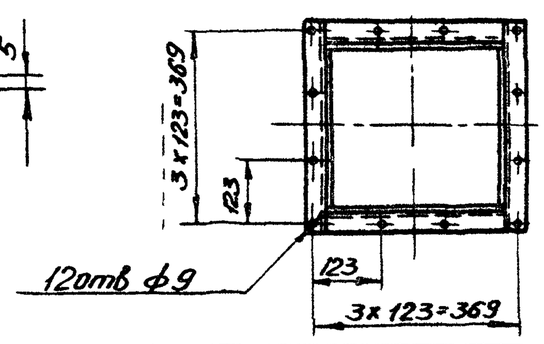

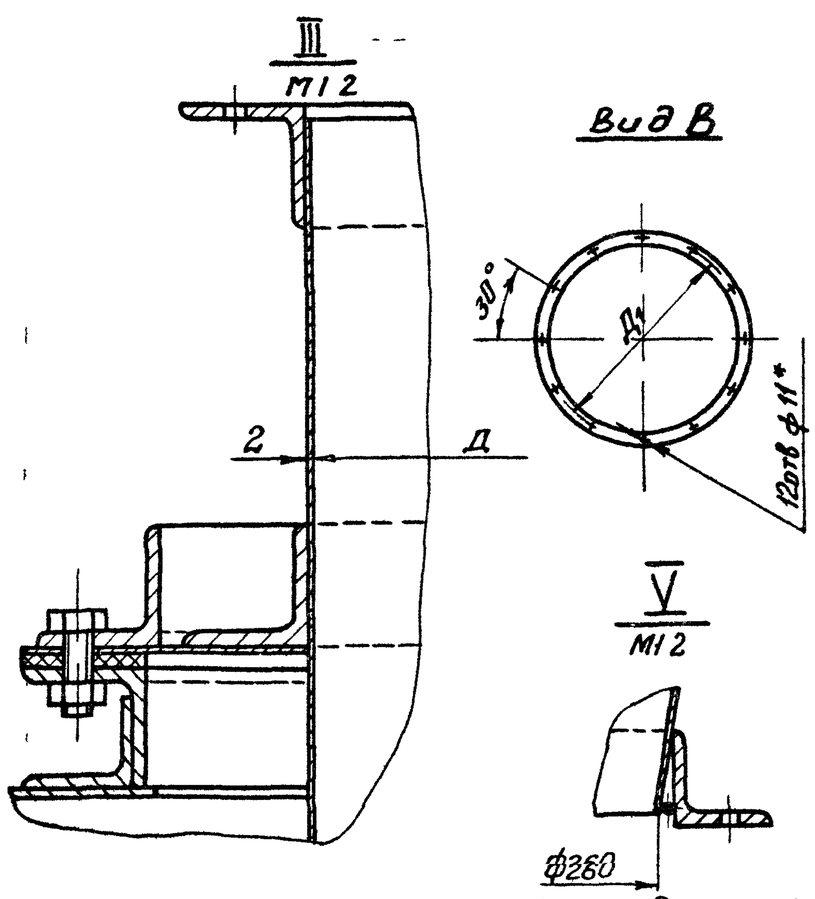

Шифр	Обозначение	Рис	Размеры, мм Д	Размеры, мм Д1	Масса, кг
УЦ 1300 1	УЦ 1300 00 00 00	1	494	548	368
УЦ 1300 2	-01		585	639	372
УЦ 1300-3	-02	2	683	737	375
УЦ 1300-4	-03	3	780	834	369

3

20960 03

1. Указания по подбору циклонов см выпуск 1-0
2. Предельные отклонения размеров $\pm\frac{IT15}{2}$

Изм	Лист	№ докум	Подпись	Дата	УЦ 1300 00 00 00СБ
Разраб	Шинакова			XII 84	Циклон УЦ 1300
Пров	Добровский			12 84	Сборочный чертеж
Зам нач	Добровский			12 84	
Н контр	Баскин			12 84	
Утв	Вайсенберг			12 84	

Лит: И | Масса: см табл | Масшт: —

Лист | Листов 1

ГИПРОДРЕВПРОМ г Москва

Копировал Акишина Формат А2

Инв № подл | Подпись и дата | Взам инв № | Инв № дубл | Подпись и дата

УЦ 1300 00 00.01

Серия 7.411-1 Выпуск 1-5

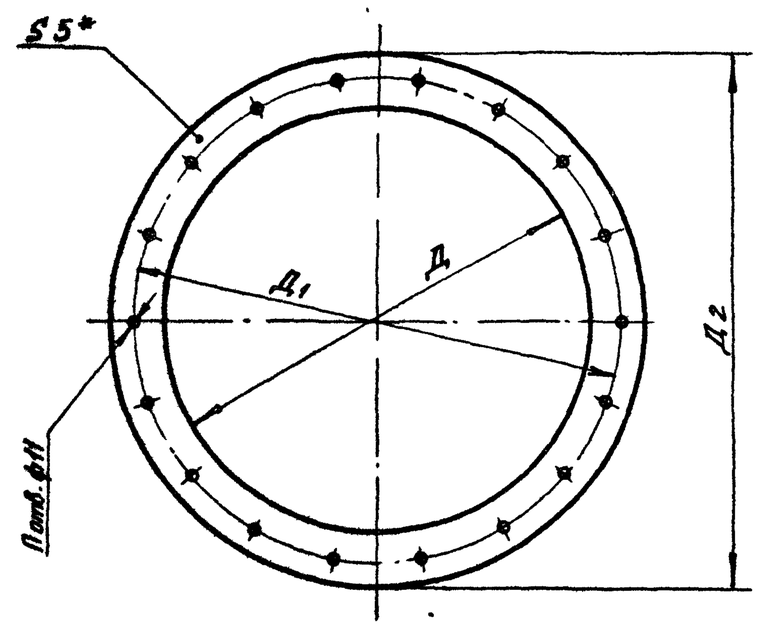

Обозначение	Размеры, мм			П отв.	Масса, кг
	Д	Д1	Д2		
УЦ 1300 00 00.01	794	844	880	18	0.68
-01	1304	1354	1394	24	1,3

* Размер для справок

УЦ 1300 00 00.01

Изм	Лист	№ докум	Подп	Дата
Разраб		Шинакова		XII 84
Провер.		Дубровский		XI 84
Н контр.		Баскин		12 84
Утв		Дубровский		XI 84

Прокладка

Пластина I лист ТМКЩ-С1-5 ГОСТ 7338-77

Лит	Масса	Масшт
И	см. табл.	—
Лист	Листов 1	

ГИПРОДРЕВПРОМ г Москва

Формат А4

Формат	Зона	Поз	Обозначение	Наименование	Кол	Примечание
				Документация		
А2			УЦ 1300.01 00 00 СБ	Сборочный чертеж		
				Детали		
А3		1	УЦ 1300 01 00.01	Конус	1	
А3		2	УЦ 1300.01 00 02	Фланец	1	
		3	УЦ 1300 01 00 02-10	Фланец	1	
БУ		4	УЦ 1300.01 00 03	Кольцо		
				Проволока 5-I		
				ГОСТ 3282-74		
				ℓ=845±1мм	1	0,13кг
БУ		5	УЦ 1300.01 00.04	Кольцо		
				Проволока 5-I		
				ГОСТ 3282-74		
				ℓ=4079±1мм	1	0,63кг

УЦ 1300 01 00.00

Изм	Лист	N докум	Подпись	Дата
Разраб		Шинакова		XII 84
Пров		Дубровский		12 84
Н контр		Баскин		12 84
Утв		Дубровский		12 84

Конус в сборе

Лит	Лист	Листов
И		1

ГИПРОДРЕВПРОМ г Москва

Формат А4

УЦ 1300 01 00.01

√(V)

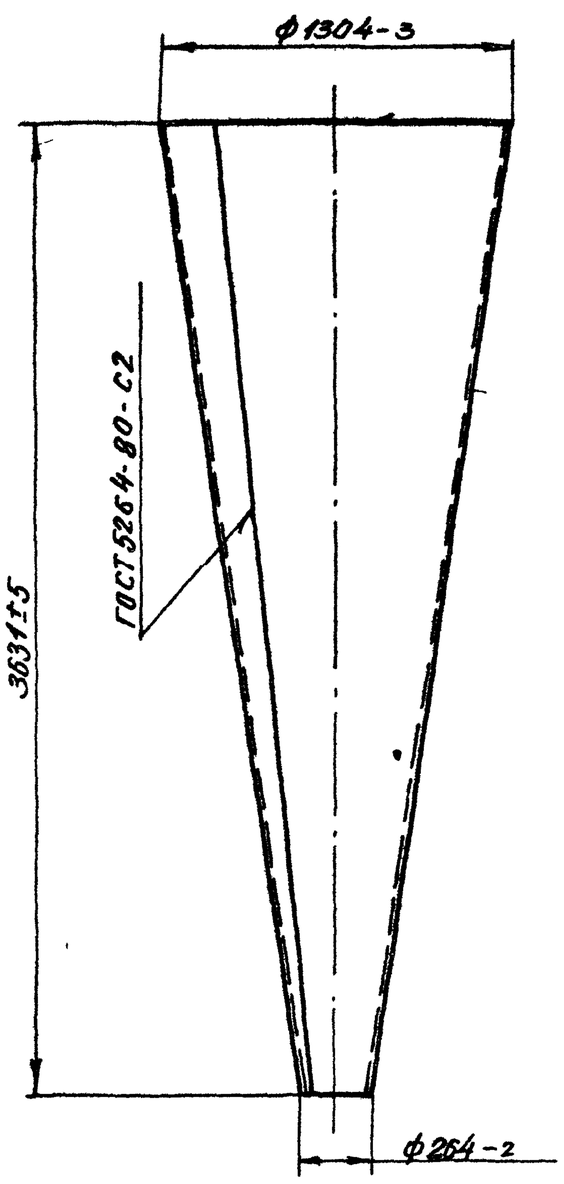

Развертка
М 1:50

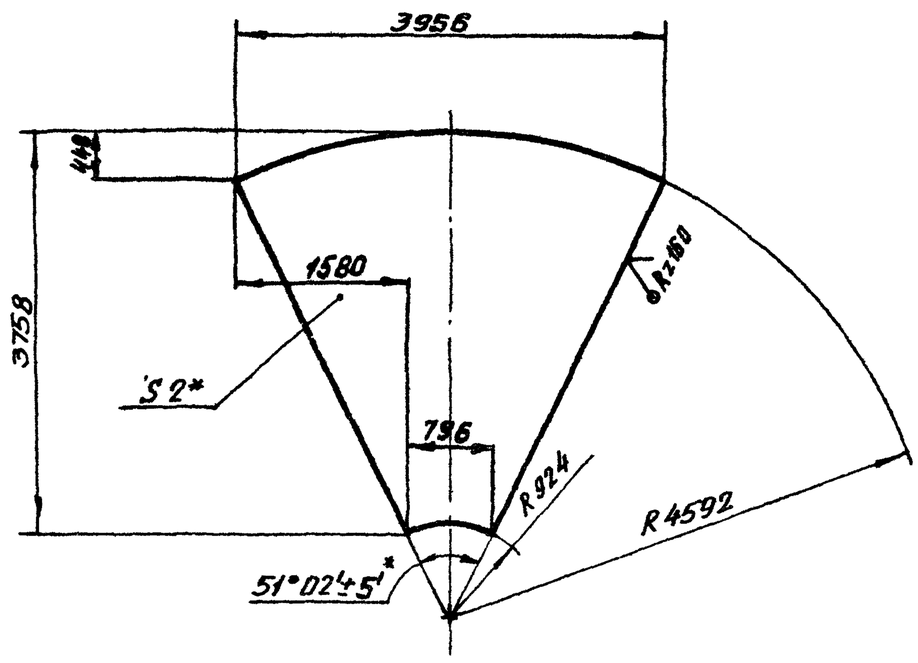

1. Электрод Э42 ГОСТ 9467-75
2. Неуказанные предельные отклонения размеров $\pm\frac{IT15}{2}$
3. * Размер для справок

4

20960-03

УЦ 1300.01 00.01

Изм	Лист	N докум	Подпись	Дата
Разраб		Шинакова		XII 84
Пров		Дубровский		12 84
Н.контр		Баскин		12 84
Утв		Дубровский		12 84

Конус

Лист Б-ПН-2 ГОСТ 19903-74 / 4 ВГ-Вст3пс5 ГОСТ 16523-70

Лит	Масса	Масшт
И	141,4	1:20
Лист	Листов 1	

ГИПРОДРЕВПРОМ г Москва

Копировал Акишина

Формат А3

Серия 7.411-1 Выпуск 1-5

УЦ 1300 01 00 00СБ

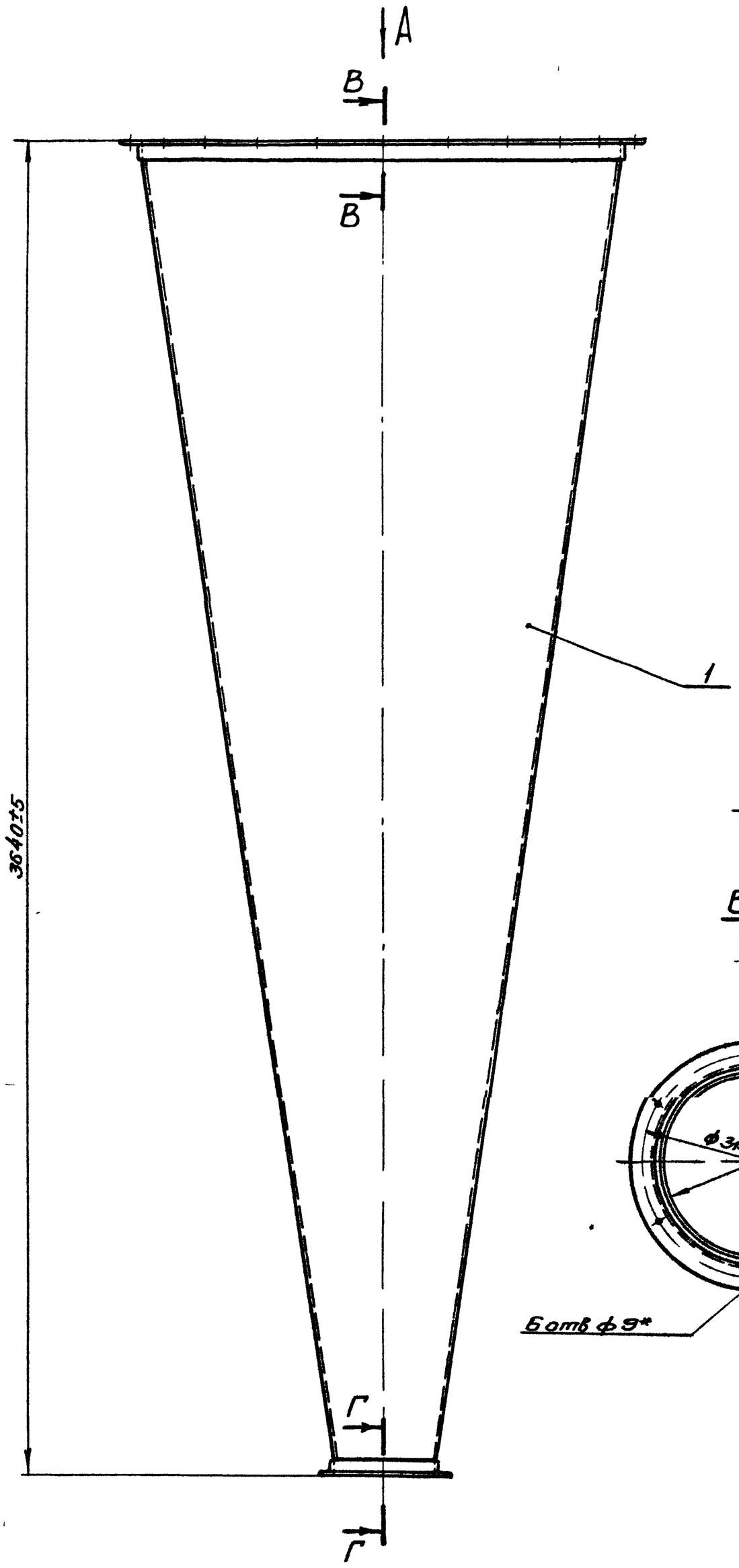

Вид А

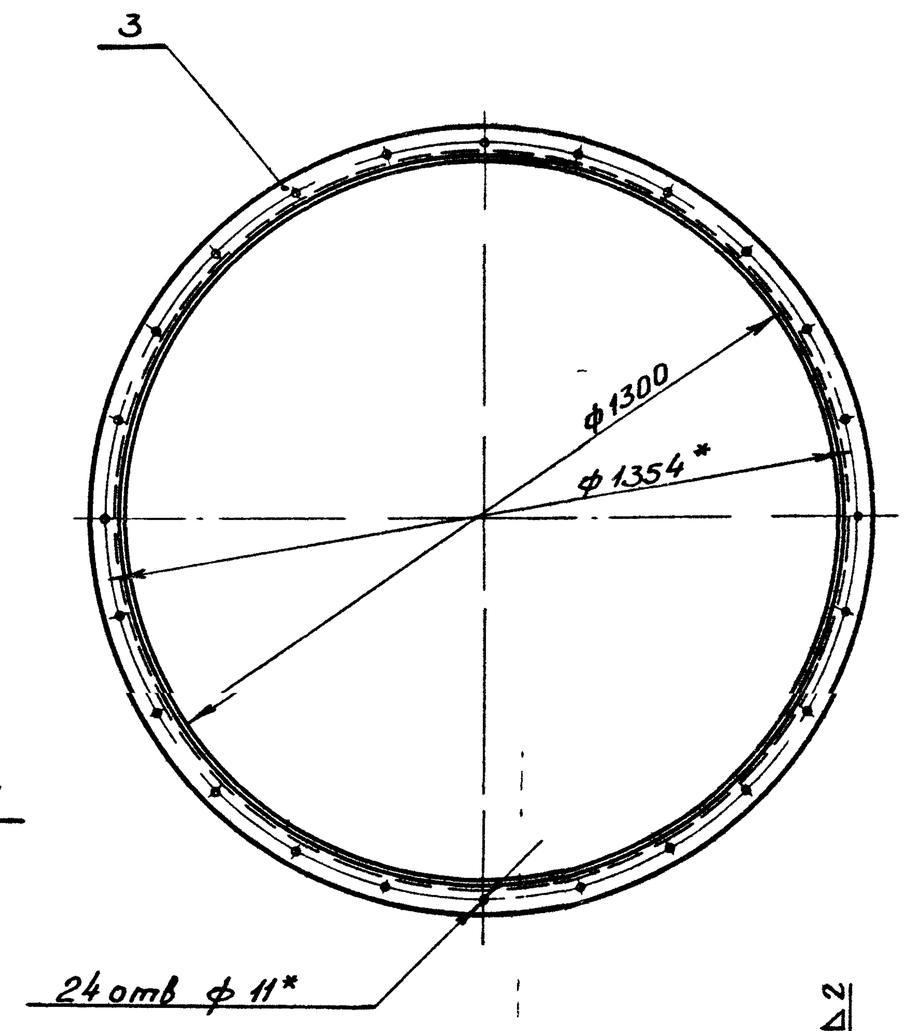

Вид Б
М1:5

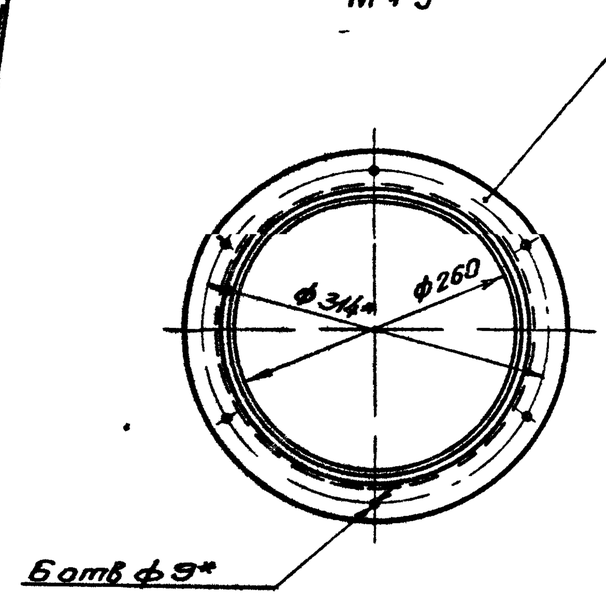

Г-Г
М1:1

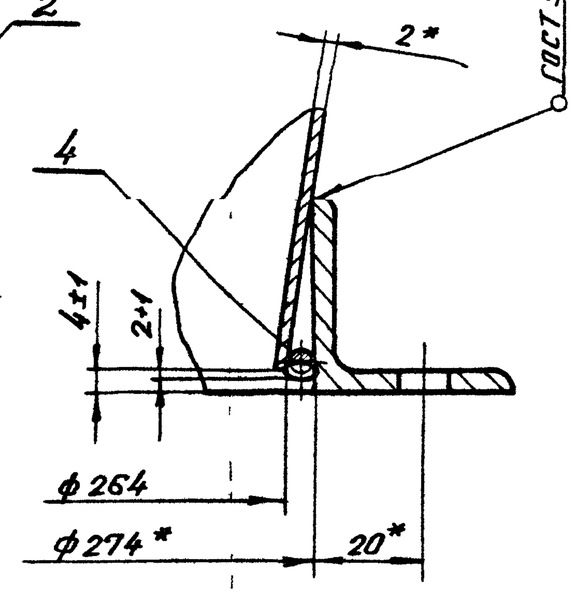

В-В
М1:1

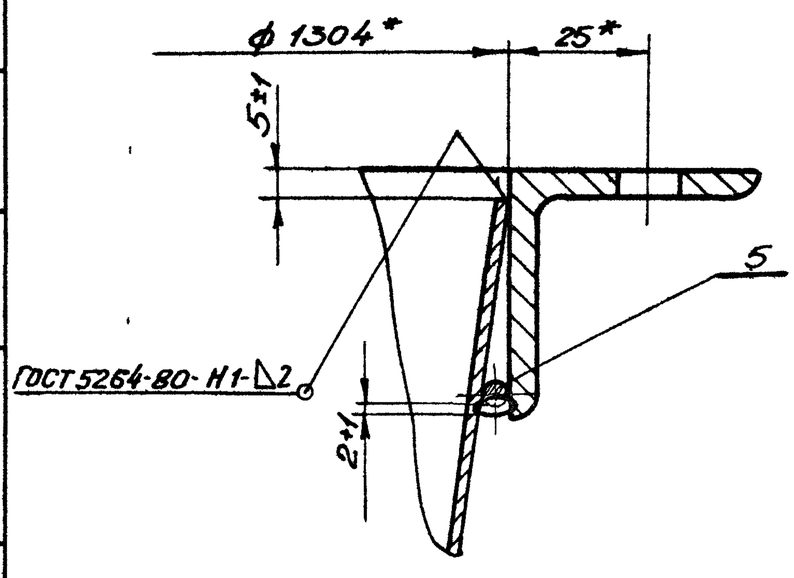

1. Сварка ручная электродуговая
Электрод Э42 ГОСТ 9467-75
2. *Размеры для справок

5

20960-03

					УЦ 1300 01 00 00СБ			
Изм	Лист	N° докум	Подпись	Дата	Конус в сборе	Лит	Масса	Масшт
Разраб.		Шинакова		XII 84		И	458.2	1:10
Пров		Дубровский		12.84	Сборочный чертеж	Лист	Листов 1	
Н контр		Баскин		XII 84		ГИПРОДРЕВПРОМ г Москва		
Утв		Дубровский		12.84				

Копировал Акишина Формат А2

Инв № подл | Подпись и дата | Взам инв № | Инв № дубл | Подпись и дата

УЦ 1300 01.00 02

Серия 7.411-1 Выпуск 1-5

Рис 1

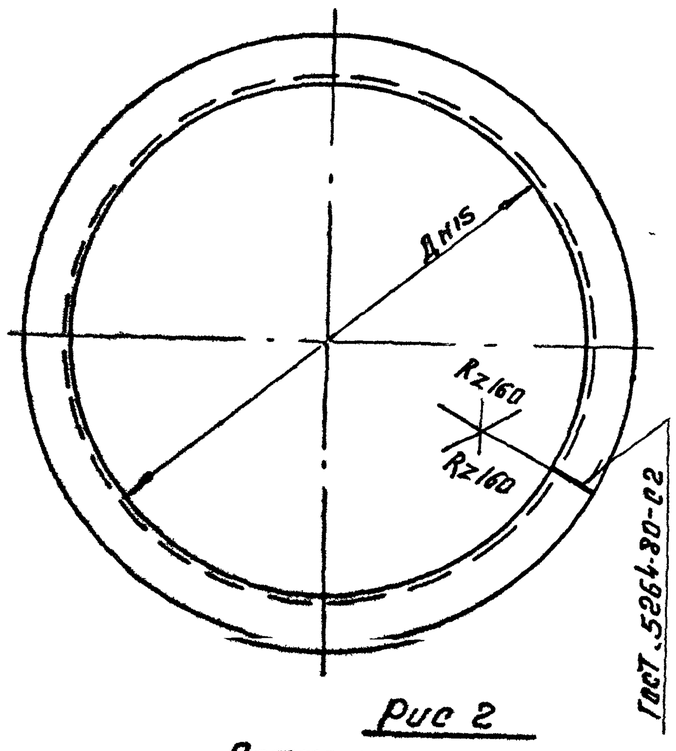

Рис 2

Остальное – см рис 1

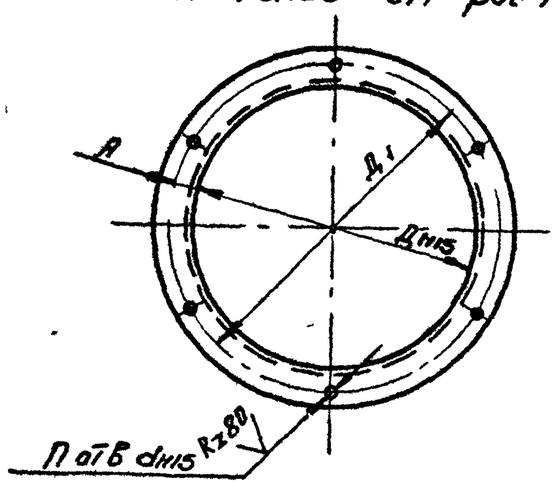

Обозначение	Рис	Размеры, мм Д	Д	Д1	d	n отв	Материал	Развер длина, мм	Масса, кг
УЦ 1300 01 00 02	2	274	20	314	9	6	Уголок Б-36х36х4 ГОСТ 8509-72 / ВСт3пс5 ГОСТ 535-79	926	2,0
-01	1	498	—	—	—	—	Уголок Б-45х45х5 ГОСТ 8509-72 / ВСт3пс5-II ГОСТ 535-79	1645	5,54
-02	2		25	548	11	10			
-03	1	589	—	—	—	—		1931	6,51
-04	2		25	639	11	10			
-05	1	687	—	—	—	—		2239	7,55
-06	2		25	737	11	12			
-07		784		834				2543	8,57
-08			30	844		18			
-09		794	25					2575	8,68
10		1304		1354		24		4176	14,07

1 Электрод Э42 ГОСТ 9467-75

2 Предельные отклонения размеров $\pm\frac{IT15}{2}$

Изм	Лист	Nдокум	Подп	Дата	УЦ 1300 01.00 02
Разраб		Шинкова		XII 84	Фланец
Пров		Дубровский		К 84	
Н контр		Баскин		12 84	см табл
Утв		Дубровский		К 84	

Лит: И; Масса: см табл; Масшт: —; Лист; Листов 1

Гипродревпром г Москва

Копировал Щетова Формат А3

Инв N подл | Подп и дата | Взам инв N | Инв N дубл | Подп и дата

УЦ 1300 02 00 00 СБ

Формат	Зона	Поз	Обозначение	Наименование	Кол	Примечание
				Документация		
А2			УЦ 1300 02 00 00 СБ	Сборочный чертеж		
				Сборочные единицы		
		1	УЦ 1300 02 01 00	Фланец	1	
				Детали		
		2	УЦ 1300 02.00 01-08	Цилиндр	1	
		3	УЦ 1300 01 00 02-09	Фланец	1	
А3		4	УЦ1300 02 00 02	Лист верхний	1	
А4		5	УЦ 1300 02 00 03	Связь	1	
		6	УЦ 1300 02 00 03-01	Связь	1	
А4		7	УЦ 1300 02 00 04	Сектор	1	
		8	УЦ 1300 01 00 02-10	Фланец	1	
А3		9	УЦ 1300 02 00 05	Ребро	8	
Б4		10	УЦ 1300 02 00 06	Платик		
				Лист Б-ПН-8 ГОСТ 19903-74 / ВСт3пс5 ГОСТ 14637-79		
				140±1 x 100±1 мм	4	0,88 кг
А4		11	УЦ 1300 02 00 07	Стенка боковая	1	
Б4		12	УЦ 1300 02 00 08	Стенка боковая		
				Лист Б-ПН-2 ГОСТ 19903-74 / 4-II ВСт3пс5 ГОСТ 16523-70		
				647-1 x 325-1 мм	1	3,3 кг

Изм	Лист	Nдокум	Подп	Дата	УЦ 1300 02 00 00
Разраб		Шинкова		XII 84	Цилиндр внешний
Пров		Дубровский		К 84	
Н контр		Баскин		12 84	
Утв		Дубровский		К 84	

Лит: И; Лист; Листов 1

Гипродревпром г Москва

Формат А4

УЦ 1300 02 00 03

Рис 1

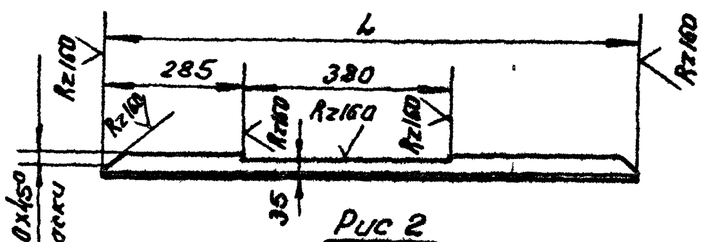

Рис 2

Остальное – см рис 1

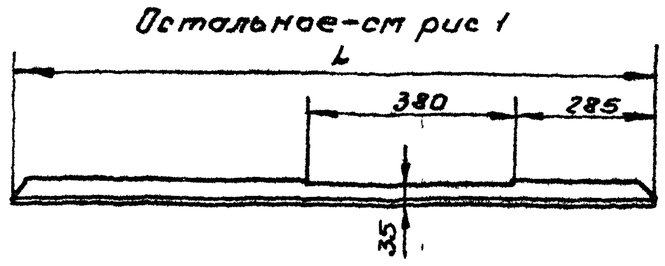

Обозначение	Рис	L, мм	Масса, кг
УЦ 1300 02 00 03	1	1015	2,46
-01	2	1235	2,99

Предельные отклонения размеров $\pm\frac{IT15}{2}$

6

20960-03

Изм	Лист	Nдокум	Подп	Дата	УЦ 1300 02 00 03
Разраб		Шинкова		XII 84	Связь
Пров		Дубровский		К 84	
Н контр		Баскин		12 84	Уголок Б-40х40х4 ГОСТ 8509-72 / ВСт3пс5-II ГОСТ 535-79
Утв		Дубровский		К 84	

Лит: И; Масса: см табл; Масшт: —; Лист; Листов 1

Гипродревпром г Москва

Копировал Щетова Формат А4

Серия 7.411-1 Выпуск 1-5

УЦ 1300 02 00 00 СБ

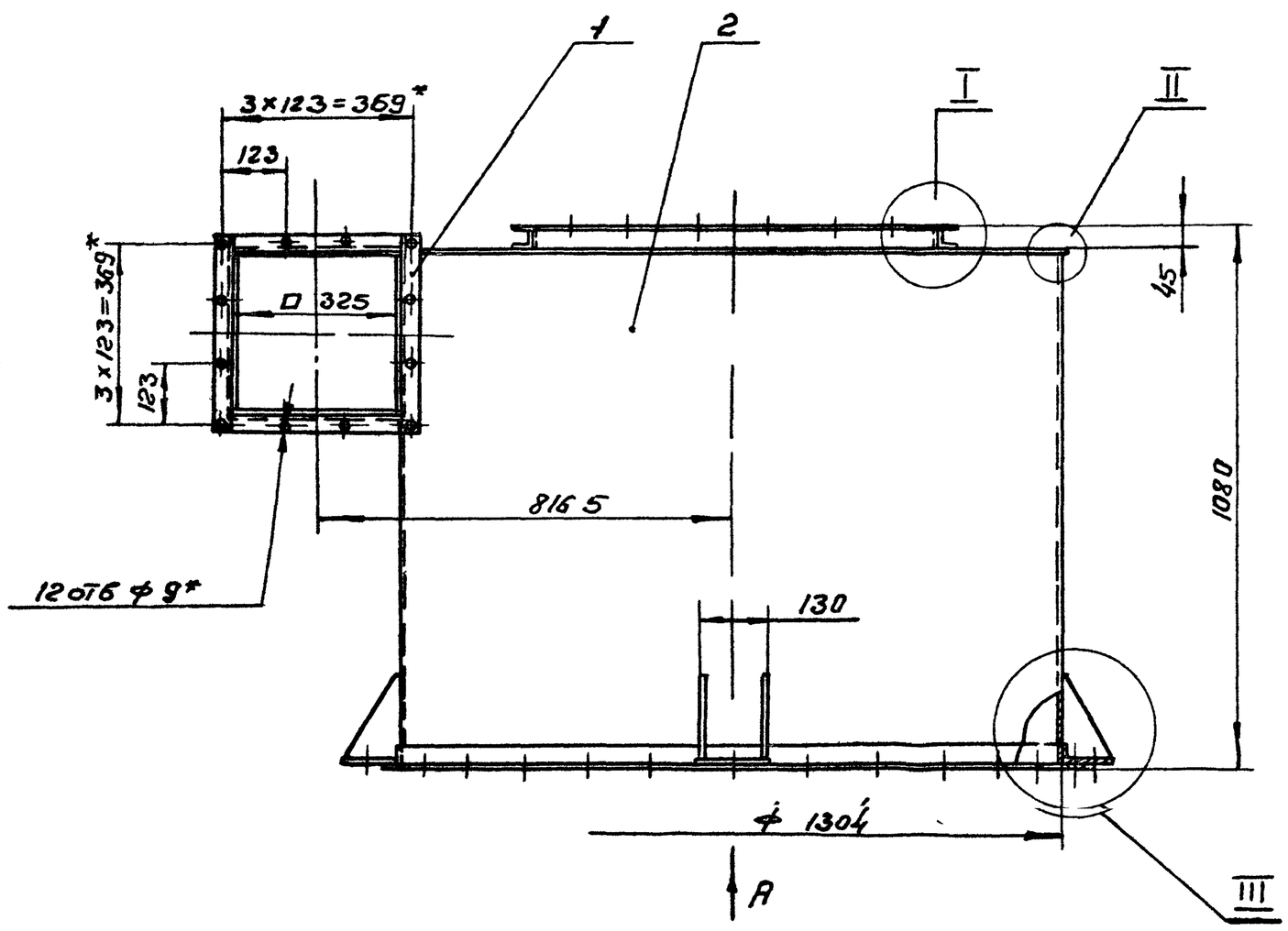

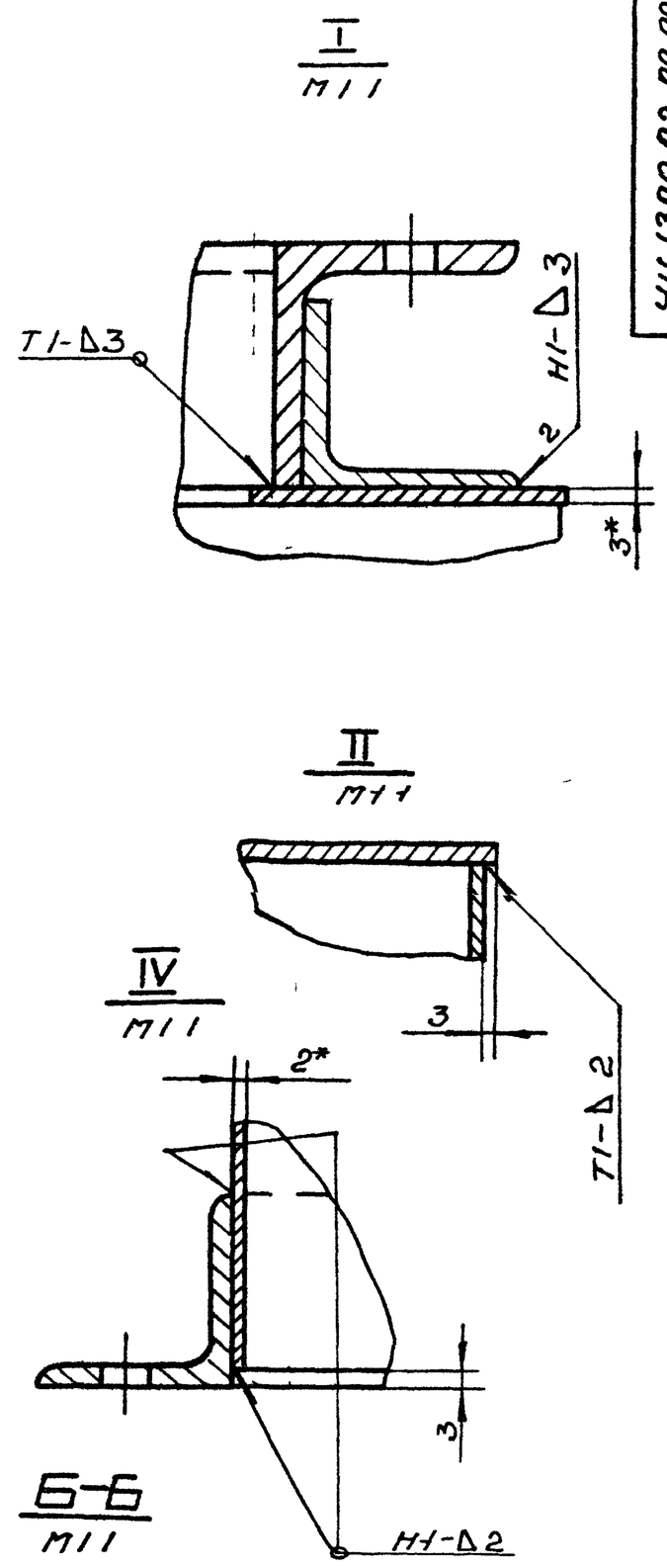

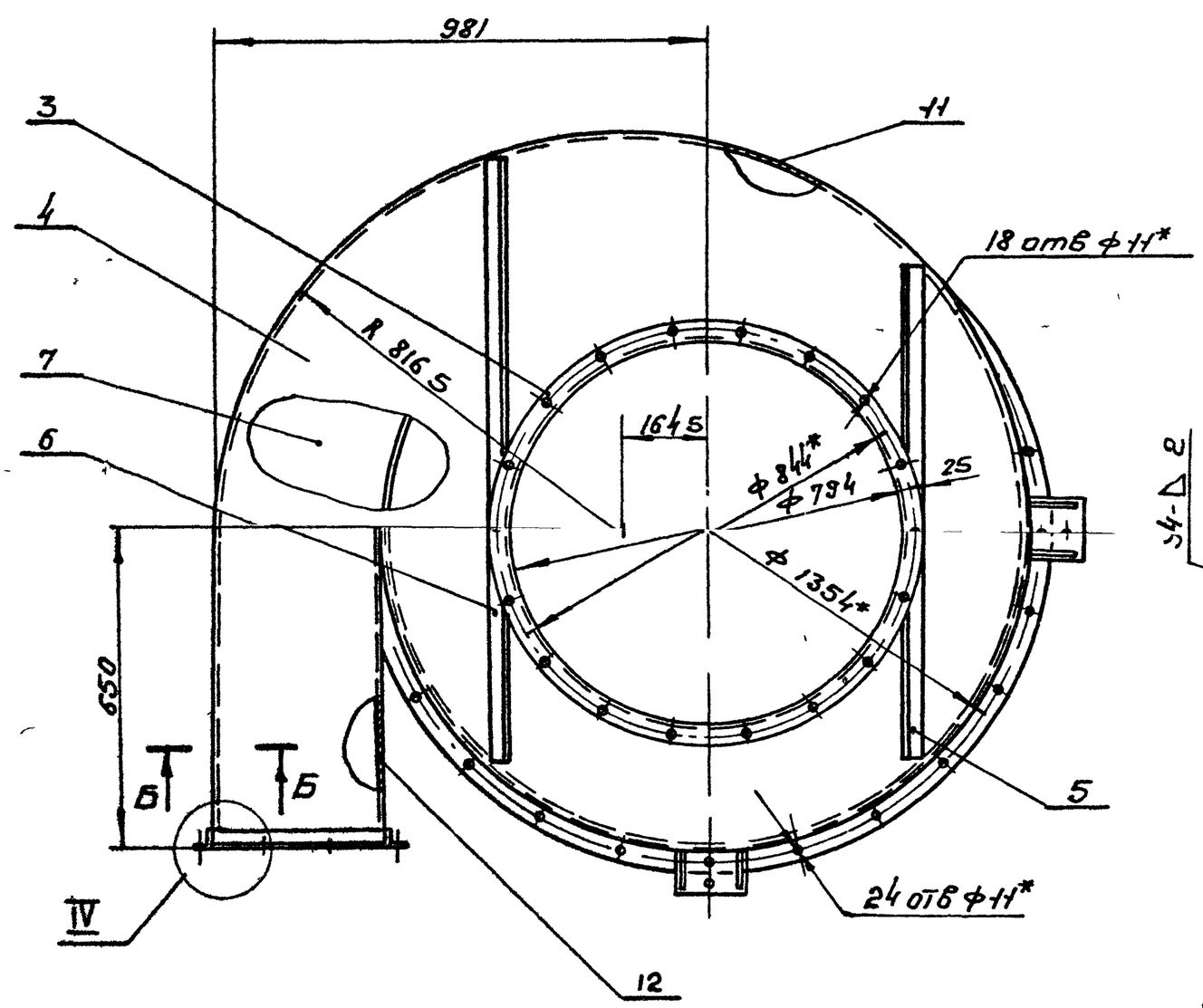

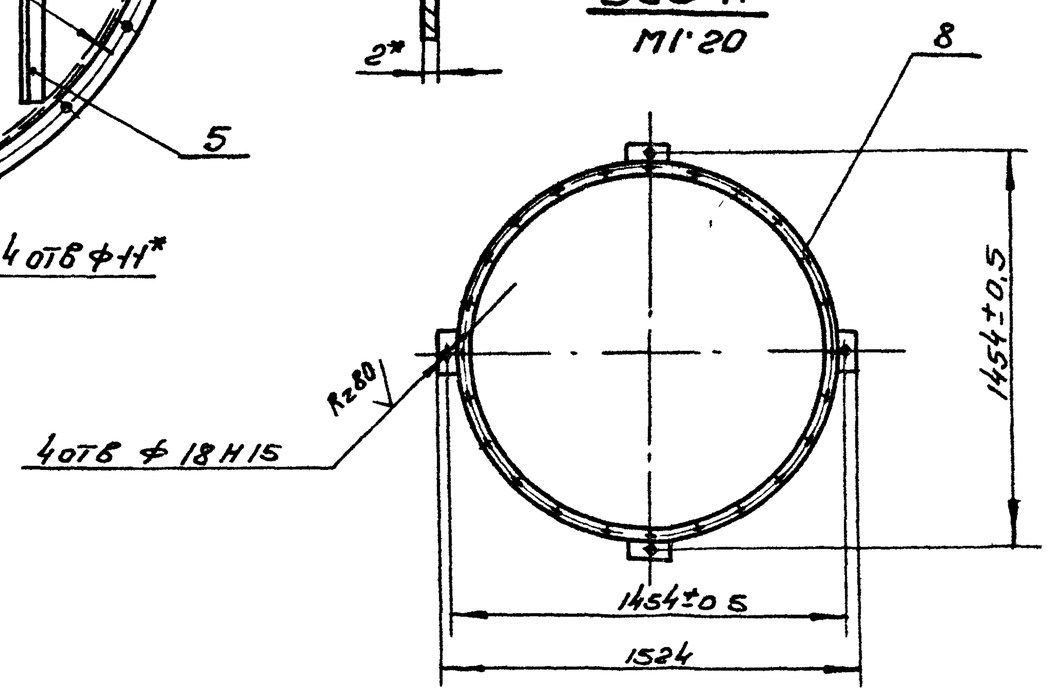

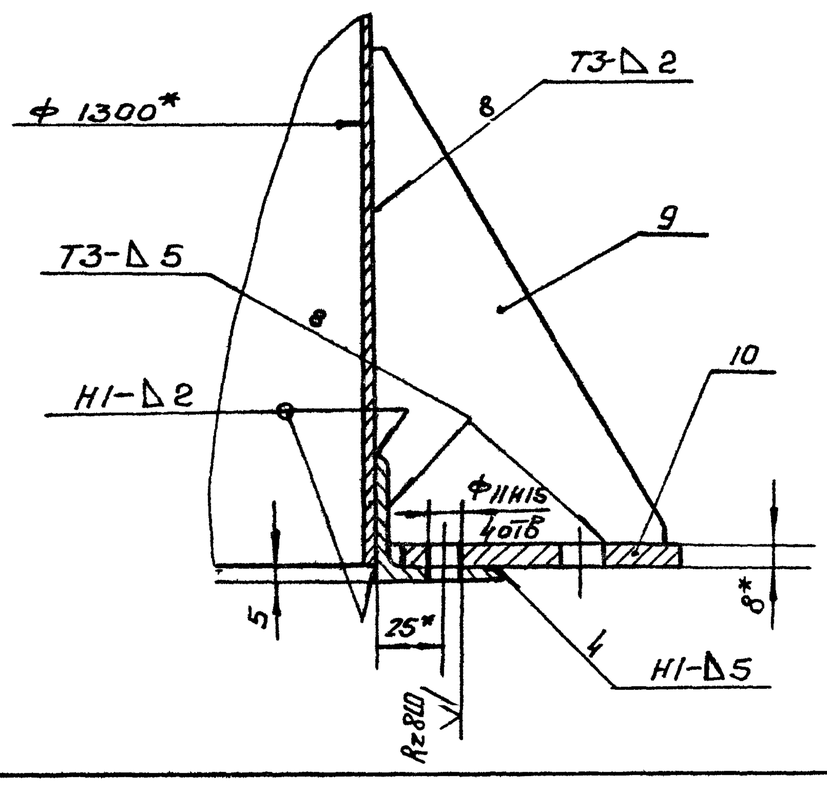

1 Сварные швы по ГОСТ 5264-80 Электрод Э 42 ГОСТ 9467-75

2 Неуказанные предельные отклонения размеров $\pm\frac{IT15}{2}$

3 *Размеры для справок

7

20960-03

					УЦ 1300 02 00 00 СБ			
Изм	Лист	N докум	Подп	Дата	Цилиндр внешний сборочный чертеж	Лит	Масса	Масшт
Разраб		Шинкарева		XII 84		У	156.6	1:10
Пров		Дубравский		12.84		Лист	Листов 1	
Н. контр.		Баскин		12.84		Гипродревпрам г. Москва		
Утв		Дубравский		12.84				

Копиров. Щетова Формат А2

Инв. N подл. | Подп. и дата | Взам. инв. N | Инв. N дубл. | Подп. и дата

УЦ 1300 02 00 01

Серия 7 411-1 Выпуск 1-5

Рис 1
М 1 10

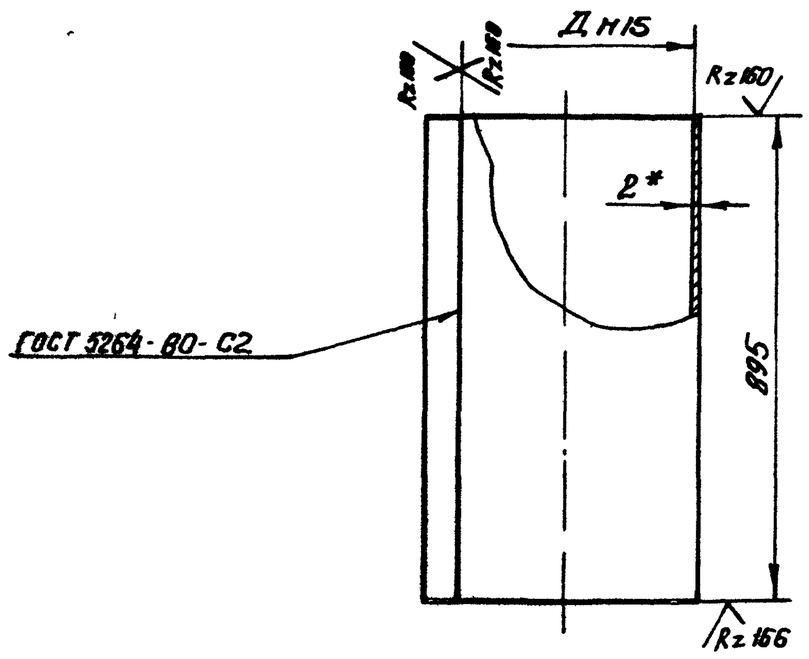

Рис 2
М 1 10
Остальное см. рис 1

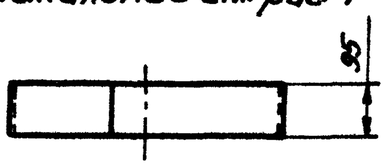

Обозначение	Рис	Д, мм	Развернутая длина, мм	Масса, кг
УЦ 1300 02 00 01	1	494	1557	21 88
-01	2			2,32
-02	1	585	1843	25,9
-03	2			2.75
-04	1	683	2151	30.22
-05	2			3,21
-06	1	780	2455	34.5
-07	2			3,66
-08	3	1300	4088	55,49

1 Электрод Э-42 ГОСТ 9467-75

2. Предельные отклонения размеров $\pm\frac{IT15}{2}$

3. *Размер для справок

Рис 3
М 1 20
Остальное - см рис 1

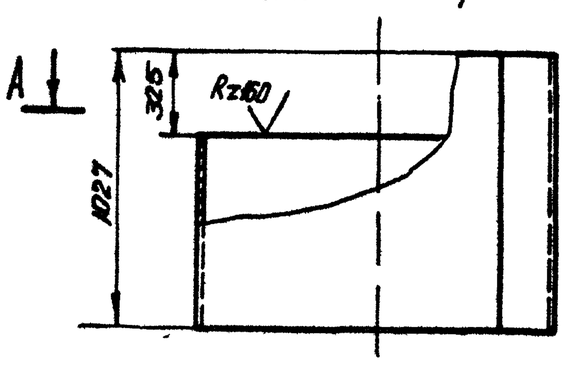

А-А

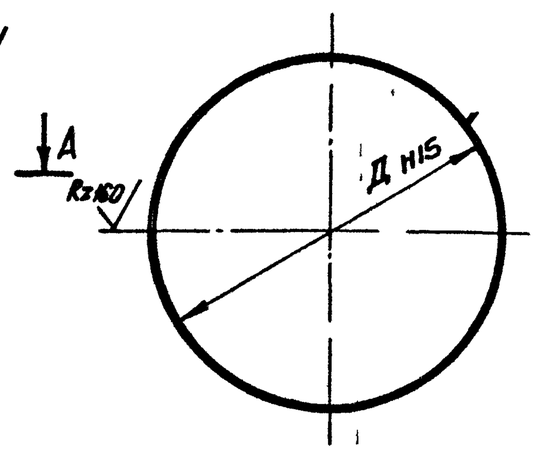

Изм	Лист	N докум	Подп	Дата	УЦ 1300 02 00 01			
Разраб		Шинакова		XII 84	Цилиндр	Лит	Масса	Масшт
Пров		Дубровский		12.84		И	см табл	—
						Лист	Листов 1	
Н контр		Дубровский		12.84	Лист Б-ПН-2 ГОСТ 19903-74 / 4-IV Вст3пс5 ГОСТ 16523-70	ГИПРОДРЕВПРОМ г Москва		
Утв		Дубровский		12.84				

Формат А3

УЦ 1300 02 00 02

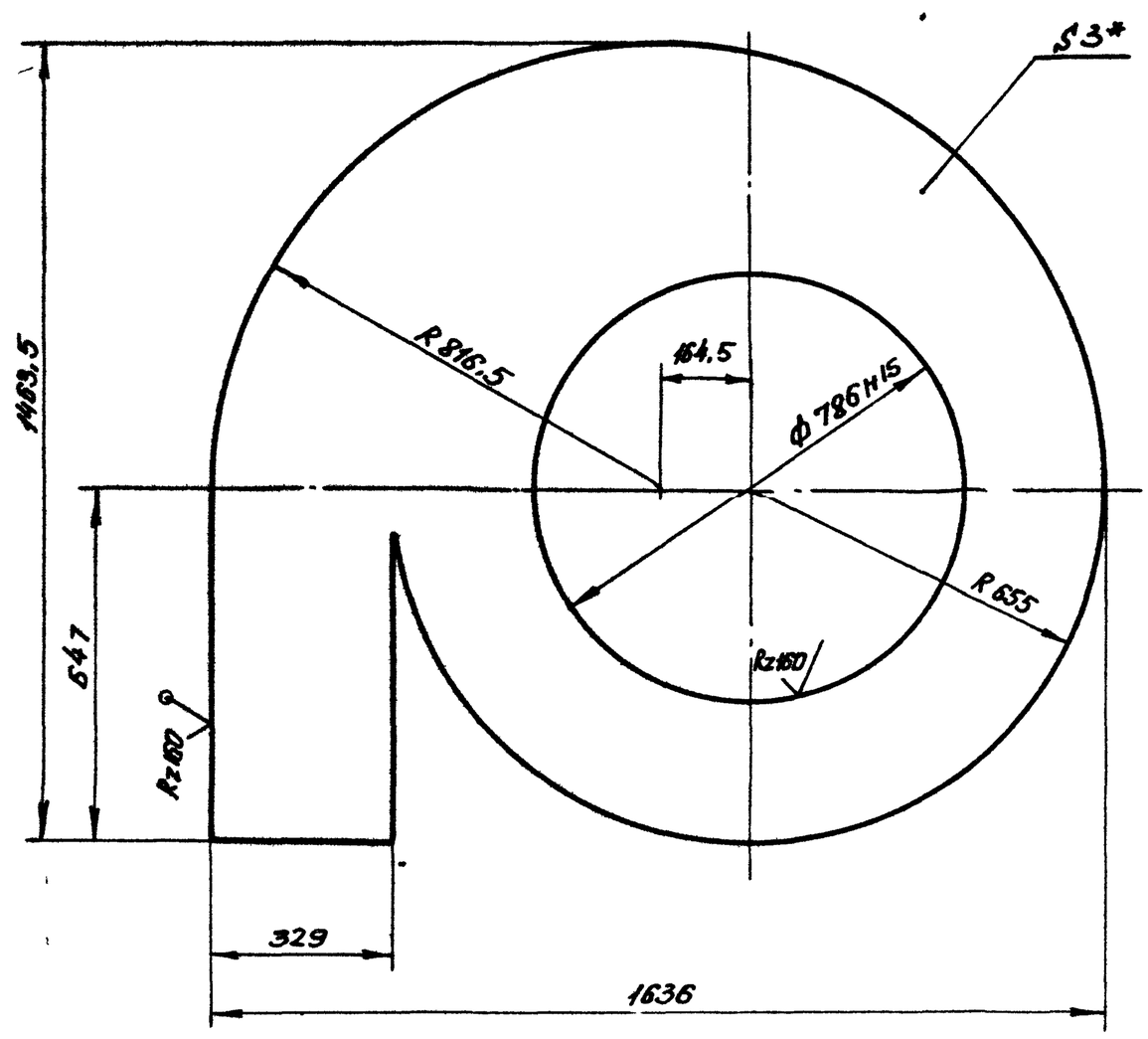

1 Предельные отклонения размеров $\pm\frac{IT15}{2}$

2 * Размер для справок

8

20960-03

Изм	Лист	N докум	Подпись	Дата	УЦ 1300 02 00 02			
Разраб		Шинакова		XII 84	Лист верхний	Лит	Масса	Масшт
Пров		Дубровский		12.84		И	33,87	1:10
						Лист	Листов 1	
Н контр		Дубровский		12.84	Лист Б-ПН 3 ГОСТ 19903-74 / 4-IV Вст3пс5 ГОСТ 16523-70	ГИПРОДРЕВПРОМ г Москва		
Утв		Дубровский		12.84				

Копировал Акишина

Формат А3

УЦ 1300.02.00.05

Серия 7.411-1 Выпуск 1-5

Рис 1

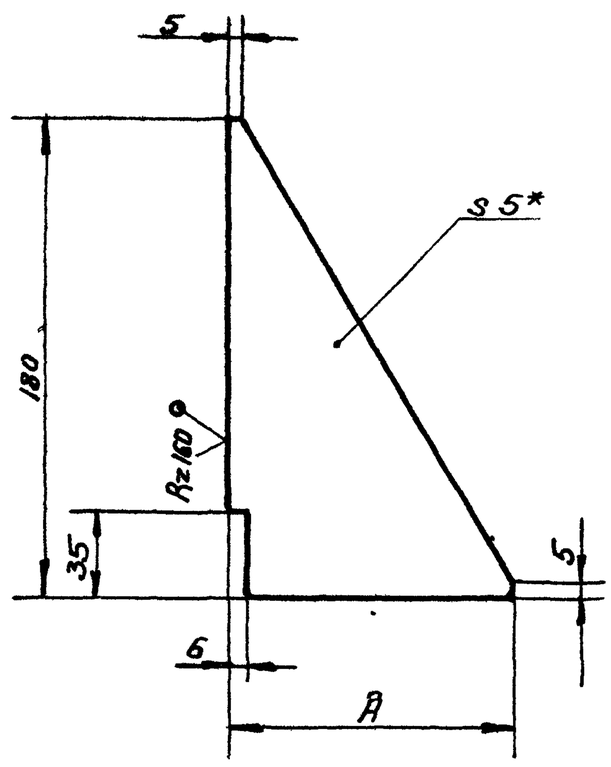

Рис. 2
Остальное-см. рис 1

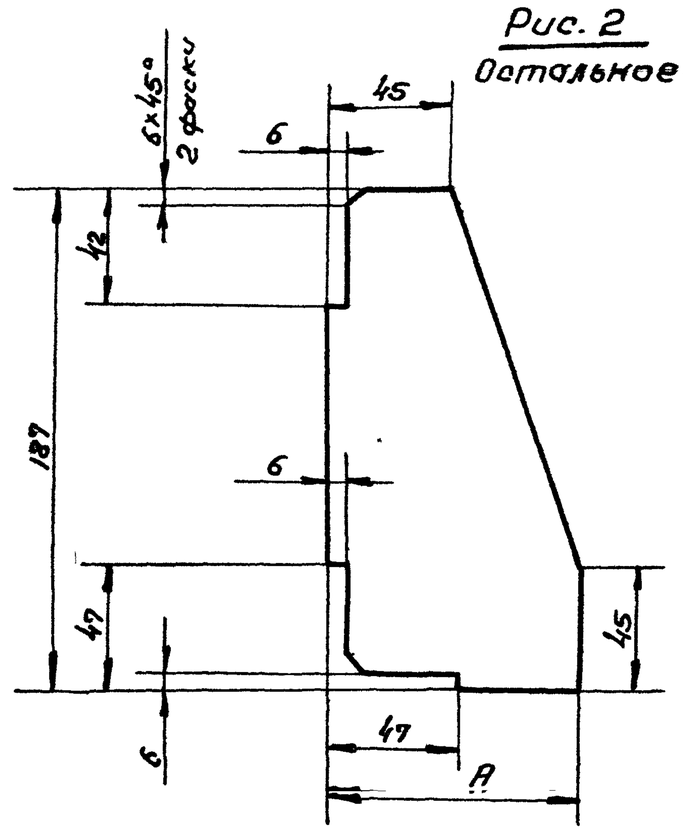

Рис 3
Остальное-см. рис.1

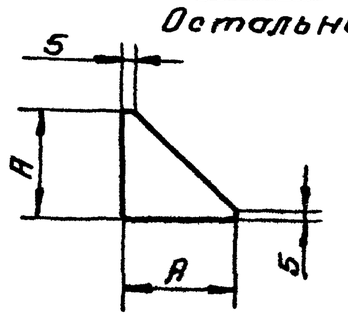

Обозначение	Рис.	A, мм	Масса, кг
УЦ 1300.02.00.05	1	105	0.39
-01	2	96	0.53
-02		142	0.74
-03	3	40	0.04

1. Предельные отклонения размеров $\pm\frac{IT15}{2}$
2.* Размер для справок.

Изм	Лист	№ докум	Подп	Дата	УЦ 1300.02.00.05			
Разраб		Шинкарёв		XII.84	Ребро	Лит	Масса	Масшт
Провер		Дубровский		12.84		У	см. табл	—
						Лист	Листов 1	
Н. контр		Баскин		XII.84	Лист Б-ПН-5 ГОСТ 19903-74 / В Ст 3 пс5 ГОСТ 14637-79	Гипродревпром г. Москва		
Утв		Дубровский		12.84				

Инв. N подл | Подп. и дата | Взам. инв. N | Инв. N дубл. | Подп. и дата

УЦ 1300.02.00.04

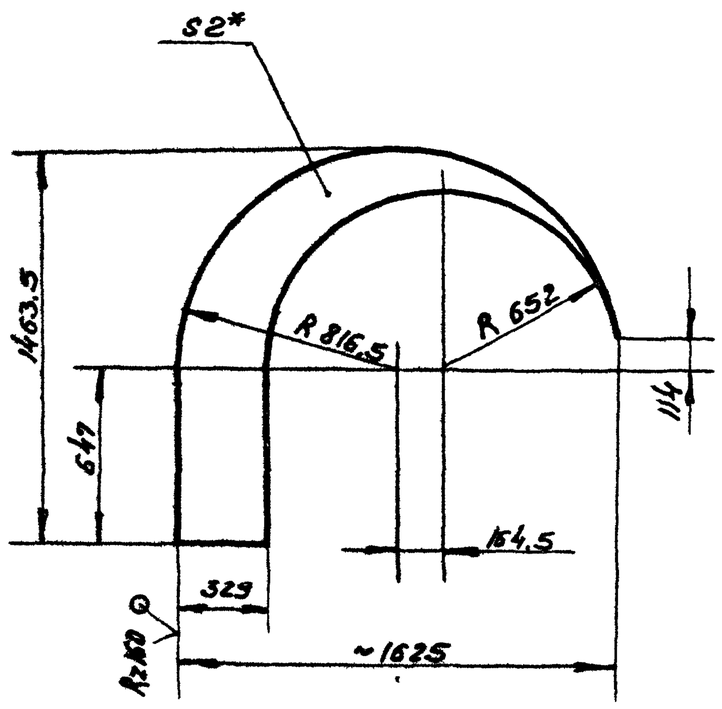

1. Предельные отклонения размеров $\pm\frac{IT15}{2}$
2* Размер для справок

Изм	Лист	№ докум	Подп	Дата	УЦ 1300.02.00.04			
Разраб		Шинкарёв		XII.84	Сектор	Лит	Масса	Масшт
Пров		Дубровский		12.84		У	9.3	1:20
						Лист	Листов 1	
Н. контр		Баскин		XII.84	Лист Б-ПН-2 ГОСТ 19903-74 / 4-IV-В Ст3пс5 ГОСТ 16523-70	Гипродревпром г. Москва		
Утв		Дубровский		12.84				

Формат А4

УЦ 1300.02.00.07

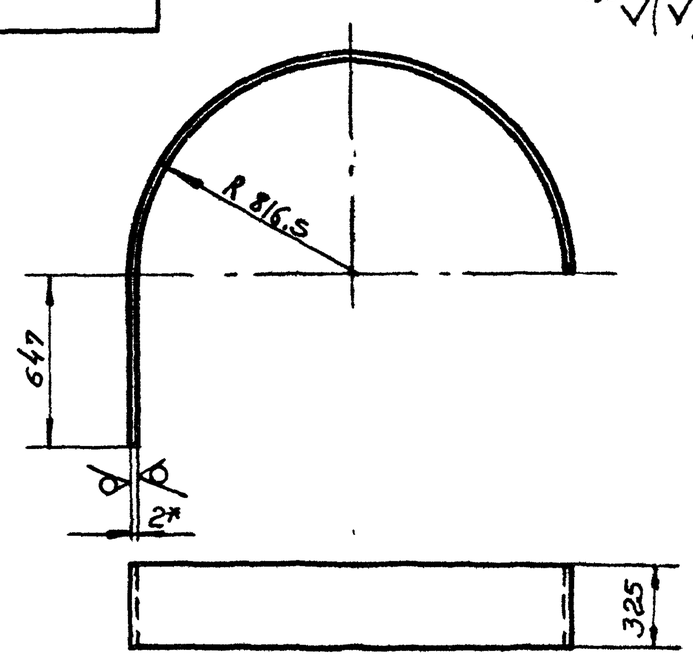

1. Развернутая длина - 3208 мм
2. Предельные отклонения размеров $\pm\frac{IT15}{2}$
3.* Размер для справок

9
20960-03

Изм	Лист	№ докум	Подп	Дата	УЦ 1300.02.00.07			
Разраб		Шинкарёв		XII.84	Стенка боковая	Лит	Масса	Масшт
Пров		Дубровский		12.84		У	16.39	1:20
						Лист	Листов 1	
Н. контр		Баскин		XII.84	Лист Б-ПН-2 ГОСТ 19903-74 / 4-IV-В Ст3пс5 ГОСТ 16523-70	Гипродревпром г. Москва		
Утв		Дубровский		12.84				

Формат А4

Формат	Зона	Поз	Обозначение	Наименование	Кол	Примечание
				Документация		
А3			УЦ1300.02.01.00СБ	Сборочный чертеж		
				Переменные данные для исполнений:		
				УЦ1300.02.01.00		
				Детали		
Б4		1	УЦ1300.02.01.01	Планка		
				Уголок Б-36х36х4 ГОСТ 8509-72		
				В Ст3пс5-II ГОСТ 535-79		
				ℓ=329±1мм	2	0,71кг
Б4		2	УЦ1300.02.01.02	Планка		
				Уголок Б-36х36х4 ГОСТ 8509-72		
				В Ст3пс5-II ГОСТ 535-79		
				ℓ=402±1мм	2	0,87кг
				УЦ1300.02.01.00-01		
				Детали		
Б4		1	УЦ1300.02.01.03	Планка		
				Уголок Б-45х45х5 ГОСТ 8509-72		
				В Ст3пс5-II ГОСТ 535-79		
				ℓ=728±1мм	2	2,45кг

Изм | Лист | №докум | Подп | Дата

Разраб. Шинакова | Пров. Дубровский | Н.контр. Баскин | Утв. Дубровский

УЦ1300.02.01.00

Фланец

Лит | Лист 1 | Листов 3

ГИПРОДРЕВПРОМ г. Москва

Формат А4

Формат	Зона	Поз	Обозначение	Наименование	Кол	Примечание
Б4		2	УЦ1300.02.01.04	Планка		
				Уголок Б-45х45х5 ГОСТ 8509-72		
				В Ст3пс5-II ГОСТ 535-79		
				ℓ=246±1мм	2	0,83кг
				УЦ1300.02.01.00-02		
				Детали		
Б4		1	УЦ1300.02.01.05	Планка		
				Уголок Б-45х45х5 ГОСТ 8509-72		
				В Ст3пс5-II ГОСТ 535-79		
				ℓ=728±1мм	2	2,45кг
Б4		2	УЦ1300.02.01.06	Планка		
				Уголок Б-45х45х5 ГОСТ 8509-72		
				В Ст3пс5-II ГОСТ 535-79		
				ℓ=343±1мм	2	1,16кг
				УЦ1300.02.01.00-03		
				Детали		
Б4		1	УЦ1300.02.01.07	Планка		
				Уголок Б-45х45х5 ГОСТ 8509-72		
				В Ст3пс5-II ГОСТ 535-79		
				ℓ=728±1мм	2	2,45кг
Б4		2	УЦ1300.02.01.08	Планка		
				Уголок Б-45х45х5 ГОСТ 8509-72		
				В Ст3пс5-II ГОСТ 535-79		
				ℓ=466±1мм	1	1,67кг

Изм | Лист | №докум | Подп | Дата

УЦ1300.02.01.00

Лист 2

Формат А4

Формат	Зона	Поз	Обозначение	Наименование	Кол	Примечание
				УЦ1300.02.01.00-04		
				Детали		
Б4			УЦ1300.02.01.09	Планка		
				Уголок Б-45х45х5 ГОСТ 8509-72		
				В Ст3пс5-II ГОСТ 535-79		
				ℓ=728±1мм	2	2,45кг
Б4		2	УЦ1300.02.01.10	Планка		
				Уголок Б-45х45х5 ГОСТ 8509-72		
				В Ст3пс5-II ГОСТ 535-79		
				ℓ=605±1мм	2	2,04кг

Изм | Лист | №докум | Подп | Дата

УЦ1300.02.01.00

Лист 3

Формат А4

УЦ1300.03.00.01

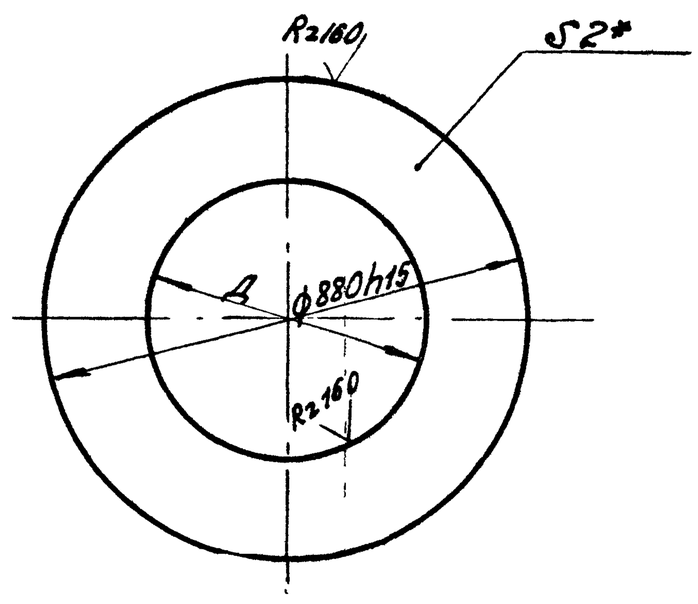

Обозначение	Д, мм	Масса, кг
УЦ1300.03.00.01	510±1	6,34
-01	601±1	5,09
-02	699±1	3,52

*Размер для справок

10

20960-03

УЦ1300.03.00.01

Изм | Лист | №докум | Подп | Дата

Разраб. Шинакова | Пров. Дубровский | Н.контр. Баскин | Утв. Дубровский

Лист нижний

Лит | Масса: см табл | Масш. —

Лист | Листов 1

Лист 5-ПН2 ГОСТ 19903-74 / IV В Ст3пс5 ГОСТ 16523-70

ГИПРОДРЕВПРОМ г. Москва

Формат А4

УЦ 1300 02 01 00 СБ

Серия 7.411-1 Выпуск 1-5

Рис 1

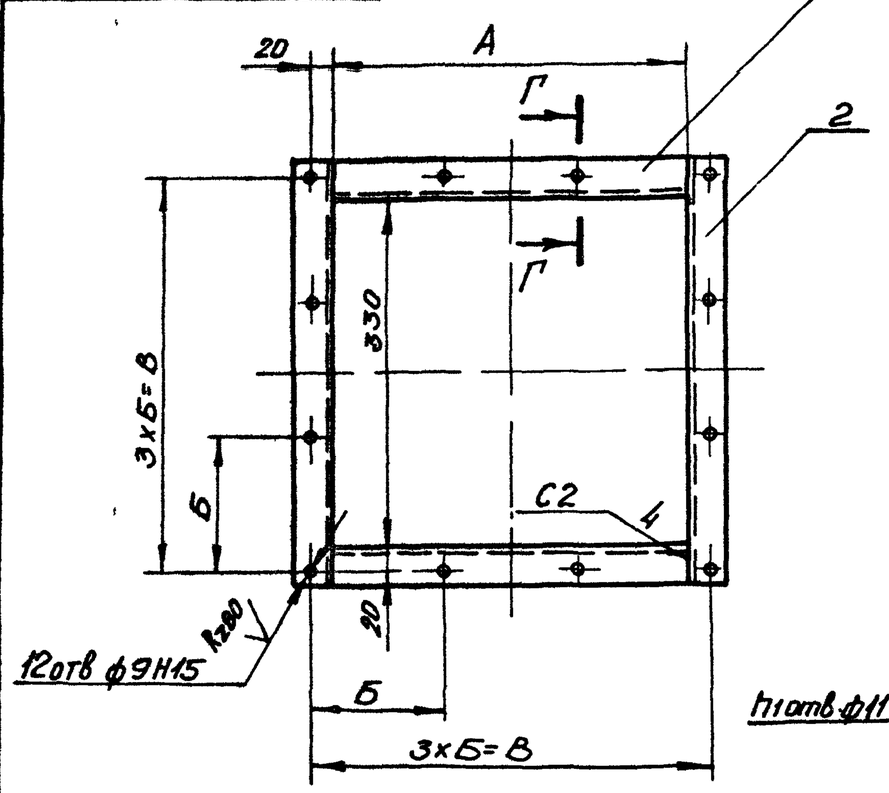

Рис 2

Остальное - см рис 1

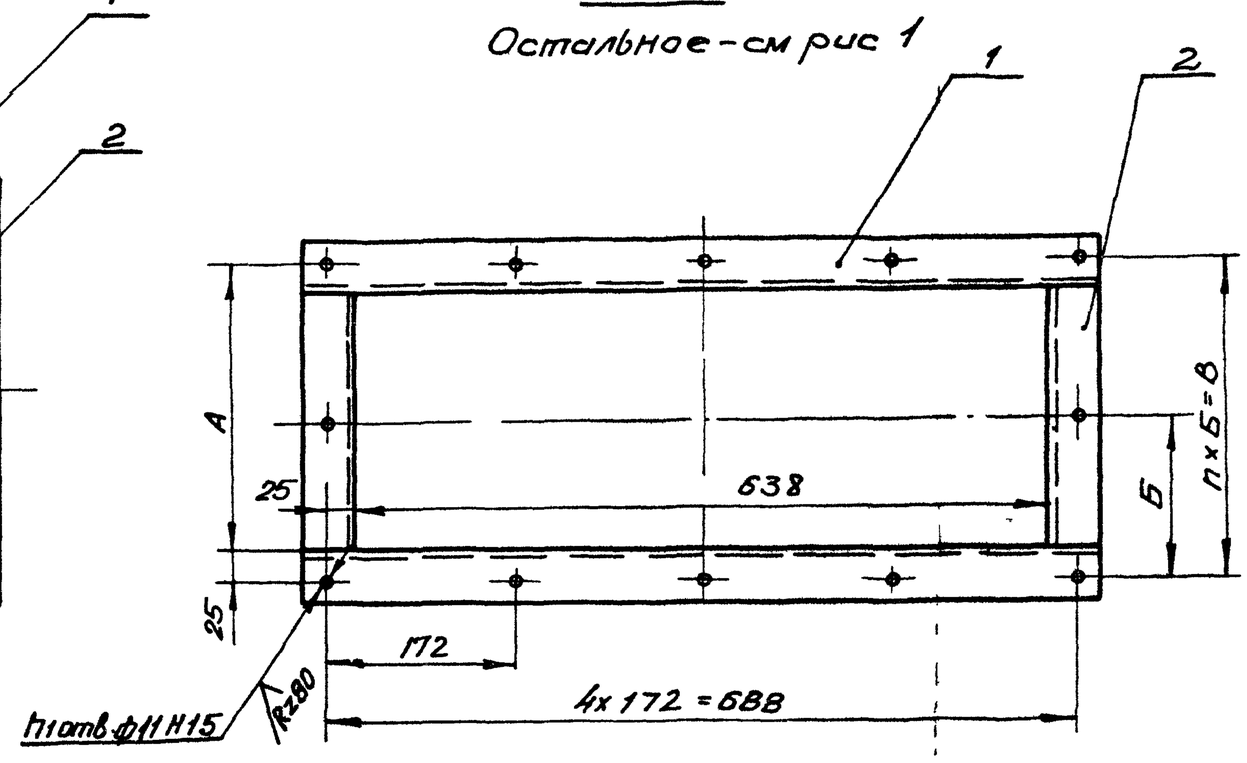

Г-Г

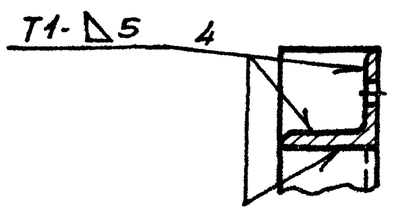

Обозначение	Рис	Размеры, мм А	Б	В	n	n_1 отв	Масса, кг
УЦ 1300 02 01 00	1	329	123	369	—	—	3,16
-01	2	246	148	296	2	12	6,56
-02		343	131	393	3	14	7,22
-03		466	129	516	4	16	8,04
-04		605	131	655	5	18	8,98

1. Сварные швы по ГОСТ 5264-80
   Электрод Э42 ГОСТ 9467-75
2. Предельные отклонения размеров $\pm\frac{IT15}{2}$

Изм	Лист	N°докум	Подп.	Дата	УЦ 1300.02 01 00СБ		
Разраб		Шинкова		12.84	Фланец	Лит	Масса	Масшт
Пров		Дубровский		12.84	Сборочный чертеж	И	см табл	—
Н.контр		Баскин		12.84		Лист	Листов 1	
Утв		Дубровский		12.84		ГИПРОДРЕВПРОМ г. Москва		

Формат А3

Инв N°подл | Подп и дата | Взам инв N° | Инв N°дубл | Подп и дата

Формат	Зона	Поз	Обозначение	Наименование	Кол	Примечание
				Документация		
А2			УЦ 1300 03 00.00 СБ	Сборочный чертеж		
				Детали		
		1	УЦ 1300 01 00.02-08	Фланец	1	
			Переменные данные для исполнений			
				УЦ 1300 03 00 00		
				Детали		
А3		2	УЦ 1300 02 00 01	Цилиндр	1	
		3	УЦ 1300 01 00 02-01	Фланец	1	
		4	УЦ 1300 01 00 02-02	Фланец	1	
А4		5	УЦ 1300 03 00 01	Лист нижний	1	
		6	УЦ 1300 02 00 05-02	Ребро	4	
				УЦ 1300 03 00 00-01		
				Детали		
		2	УЦ 1300 02 00 01-02	Цилиндр	1	
		3	УЦ 1300 01 00 02-03	Фланец	1	
		4	УЦ 1300 01 00 02-04	Фланец	1	

Изм	Лист	N°докум	Подп	Дата	УЦ 1300 03 00 00			
Разраб		Шинкова		12.84	Цилиндр внутренний	Лит	Лист	Листов
Пров		Дубровский		12.84		И	1	2
Н.контр		Баскин		12.84		ГИПРОДРЕВПРОМ г. Москва		
Утв		Дубровский		12.84				

Формат А4

Формат	Зона	Поз	Обозначение	Наименование	Кол	Примечание
		5	УЦ 1300 03.00 01-01	Лист нижний	1	
		6	УЦ 1300.02 00 05-01	Ребро	4	
				УЦ 1300 03 00.00-02		
				Детали		
		2	УЦ 1300 02 00.01-04	Цилиндр	1	
		3	УЦ 1300 01 00 02-05	Фланец	1	
		4	УЦ 1300 01.00 02-06	Фланец	1	
		5	УЦ 1300 03 00 01-02	Лист нижний	1	
				УЦ 1300 03 00 00-03		
				Детали		
		2	УЦ 1300 02 00.01-06	Цилиндр	1	
		3	УЦ 1300 01 00.02-07	Фланец	1	

11

20960-03

Изм	Лист	N°докум	Подп	Дата	УЦ 1300 03 00 00	Лист 2

Копировал Акишина

Формат А4

Серия 7.411-1 Выпуск 1-5

УЦ 1300.03.00.00СБ

Рис. 1

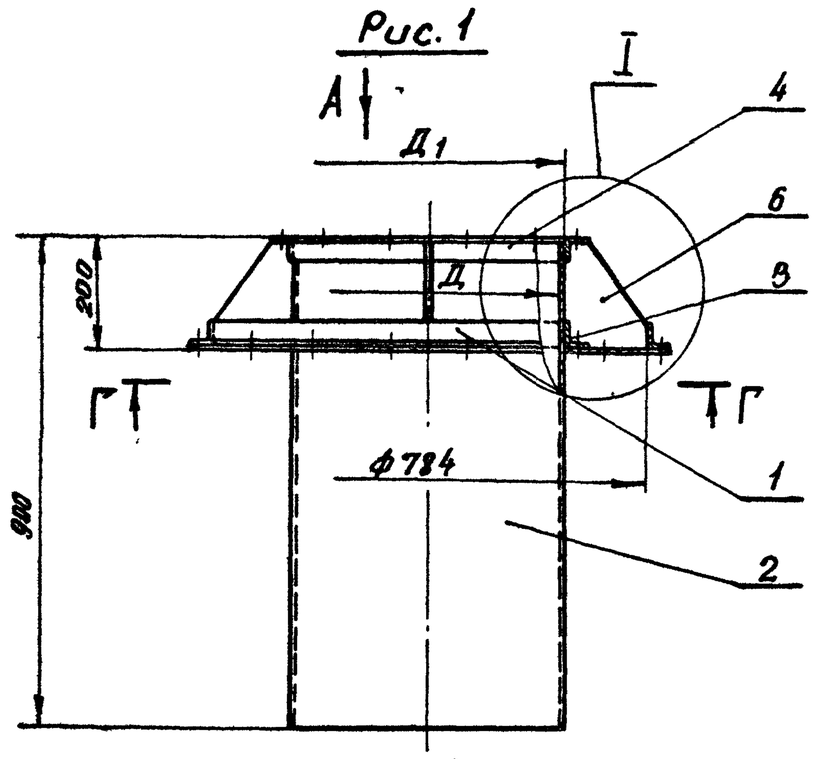

Вид А

Рис. 2

Остальное - см. рис 1

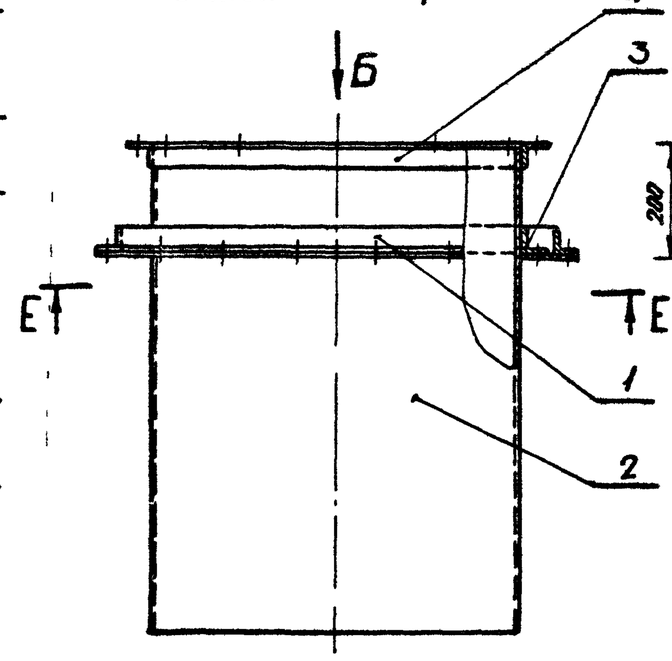

Е-Е

Рис. 3

Остальное - см рис 1

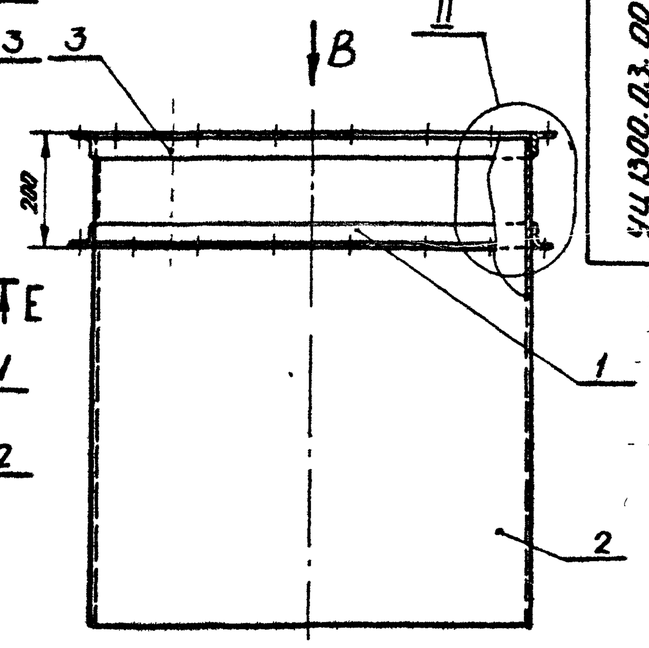

Г-Г

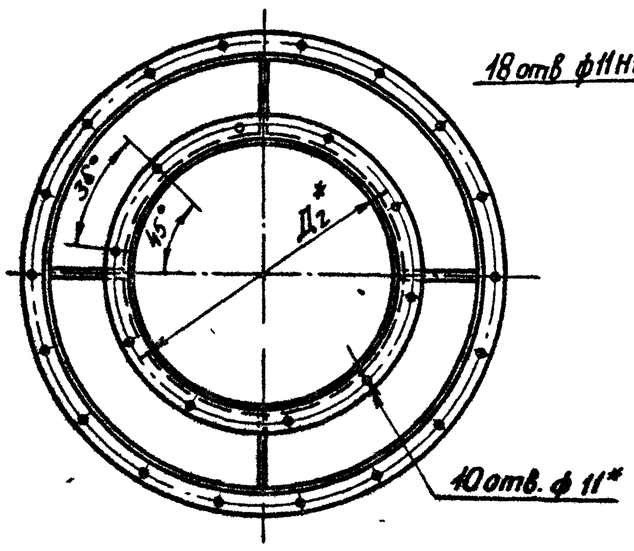

Вид Б

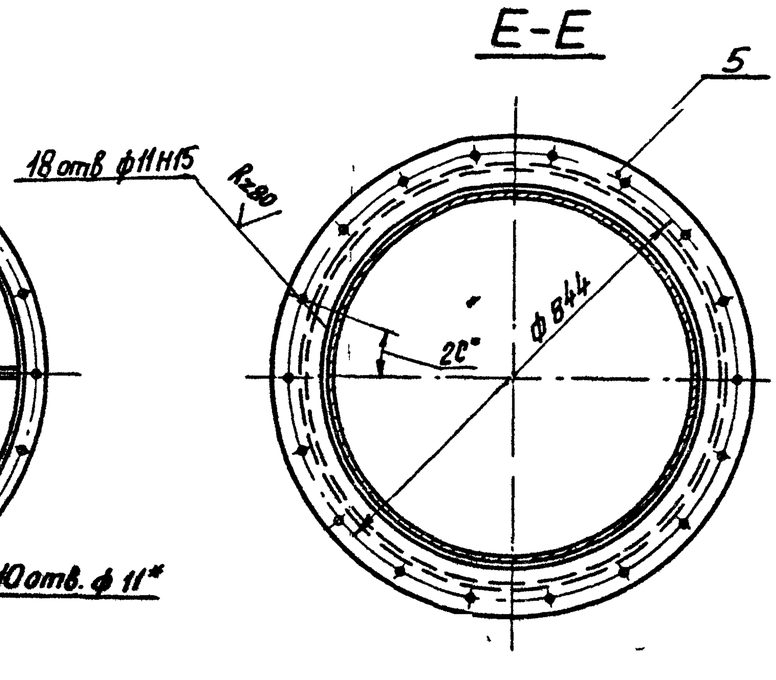

I

М 1:2

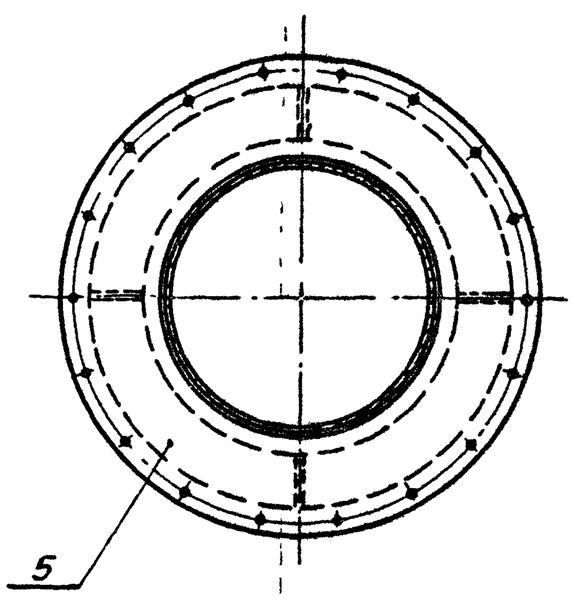

II

М 1:2

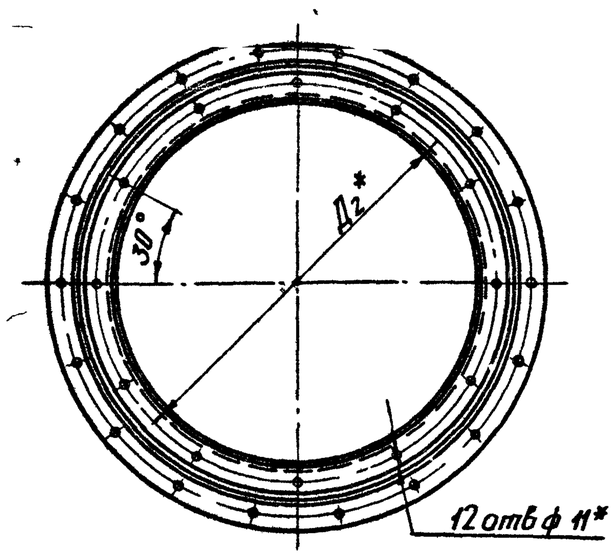

Вид В

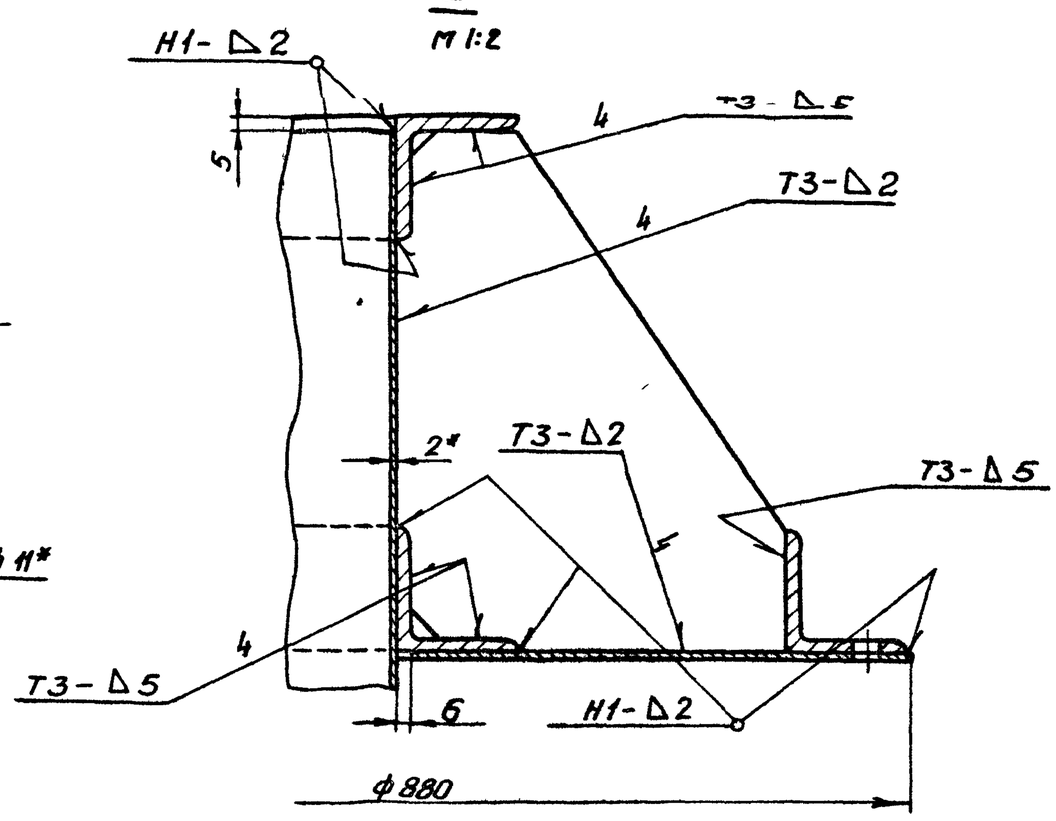

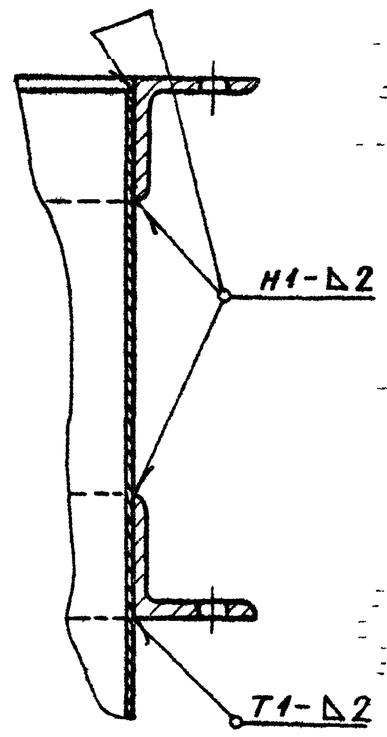

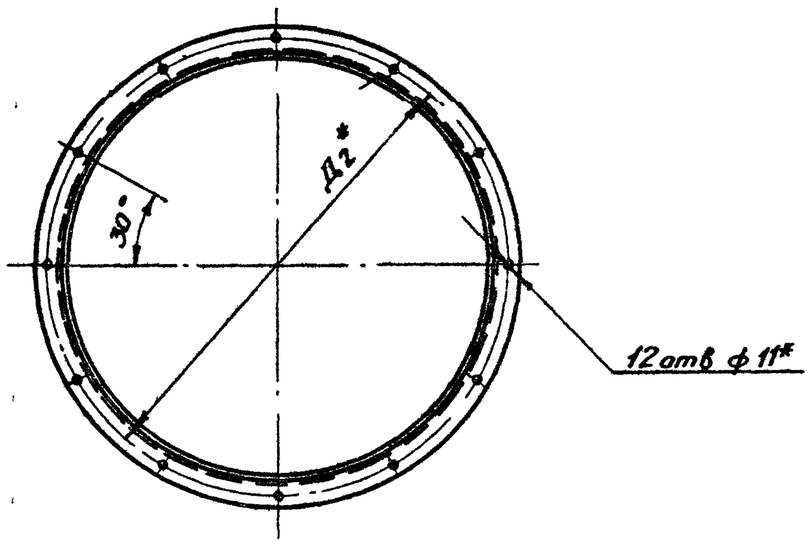

1 Сварные швы по ГОСТ 5264-80
Электрод Э42 ГОСТ 9467-75
2 Предельные отклонения размеров $\pm \frac{IT15}{2}$
3 * Размеры для справок

Обозначение	Рис.	Размеры, мм			Масса, кг
		Д	Д1	Д2	
УЦ 1300 03 00.00	1	494	498	548	50,9
-01		585	589	639	54,7
-02	2	683	687	737	57,4
-03	3	780	784	834	51,7

12

20960-03

Изм.	Лист	№ докум	Подпись	Дата	УЦ 1300.03 00.00СБ			
Разраб		Шинакова		XII 84	Цилиндр внутренний	Лит	Масса	Масшт.
Пров		Дубровский		12.84	Сборочный чертеж	И	см табл	—
						Лист	Листов 1	
Н. контр		Баскин		12.84		ГИПРОДРЕВПРОМ г Москва		
Утв		Дубровский		12.84				

Копировал Акишина

Формат А2

Инв. № подл. | Подпись и дата | Взам. инв. № | Инв. № дубл. | Подпись и дата

Серия 7.411-1 Выпуск 1-5

Формат	Зона	Поз	Обозначение	Наименование	Кол	Примечание
				Документация		
А2			У1300 00.00.00СБ	Сборочный чертеж		
			Серия 7.411-1	Циклоны Указания		Выпуск
				по изготовлению и		1-0
				подбору, материалы		
				для проектирования		
				Сборочные единицы		
А4		1	У 1300 01.00.00	Клапан противо-		
				взрывной	1	
			Переменные данные для исполнений			
				У1300.00 00 00		
				Сборочные единицы		
А4		2	У 1300.02.00.00	Улитка	1	
				У1300 00 00.00-01		
				Сборочные единицы		
		2	У 1300 02 00 00 – 01	Улитка	1	
				У1300 00 00.00-02		
				Сборочные единицы		
		2	У 1300 02.00.00 - 02	Улитка	1	

Изм.	Лист	№ докум	Подпись	Дата	У 1300 00 00.00			
Разраб		Шинакова		XII.84	Улитка с клапаном	Лит	Лист	Листов
Пров.		Дубровский		12.84		И	1	2
Зам.нач		Дубровский		12.84		ГИПРОДРЕВПРОМ г Москва		
Н.контр		Баскин		12.84				
Утв		Вайсенберг		12.84				

Формат А4

Формат	Зона	Поз	Обозначение	Наименование	Кол	Примечание
				У1300 00 00 00-03		
				Сборочные единицы		
		2	У1300.02 00 00-03	Улитка	1	

Изм.	Лист.	№ докум	Подпись	Дата	У 1300 00 00 00	Лист 2

Формат А4

Формат	Зона	Поз	Обозначение	Наименование	Кол	Примечание
				Документация		
А3			У1300.01.00.00СБ	Сборочный чертеж		
				Детали		
А4		1	У 1300.01.00.01	Скоба	1	
А3		2	У 1300 01.00.02	Петля левая	2	
А3		3	У 1300 01 00.03	Петля правая	2	
А4		4	У 1300.01.00.04	Платик	2	
А4		5	У1300 01.00.05	Стержень	2	
А4		6	У 1300.01.00.06	Шайба	2	
А4		7	У 1300.01.00.07	Стенка	3	
		8	У1300.01.00.07-01	Стенка	1	
А4		9	У1300 01.00.08	Шифер	1	
А4		10	У1300.01.00.09	Прокладка	4	
				Стандартные изделия		
				Заклепки ГОСТ10299-80		
		11		6х12	6	
		12		6х20	6	

Изм.	Лист	№ докум	Подпись	Дата	У 1300 01.00 00			
Разраб		Шинакова		XII.84	Клапан противовзрывной	Лит	Лист	Листов
Пров		Дубровский		12.84		И		1
Н.контр		Баскин		12.84		ГИПРОДРЕВПРОМ г Москва		
Утв		Дубровский		12.84				

Формат А4

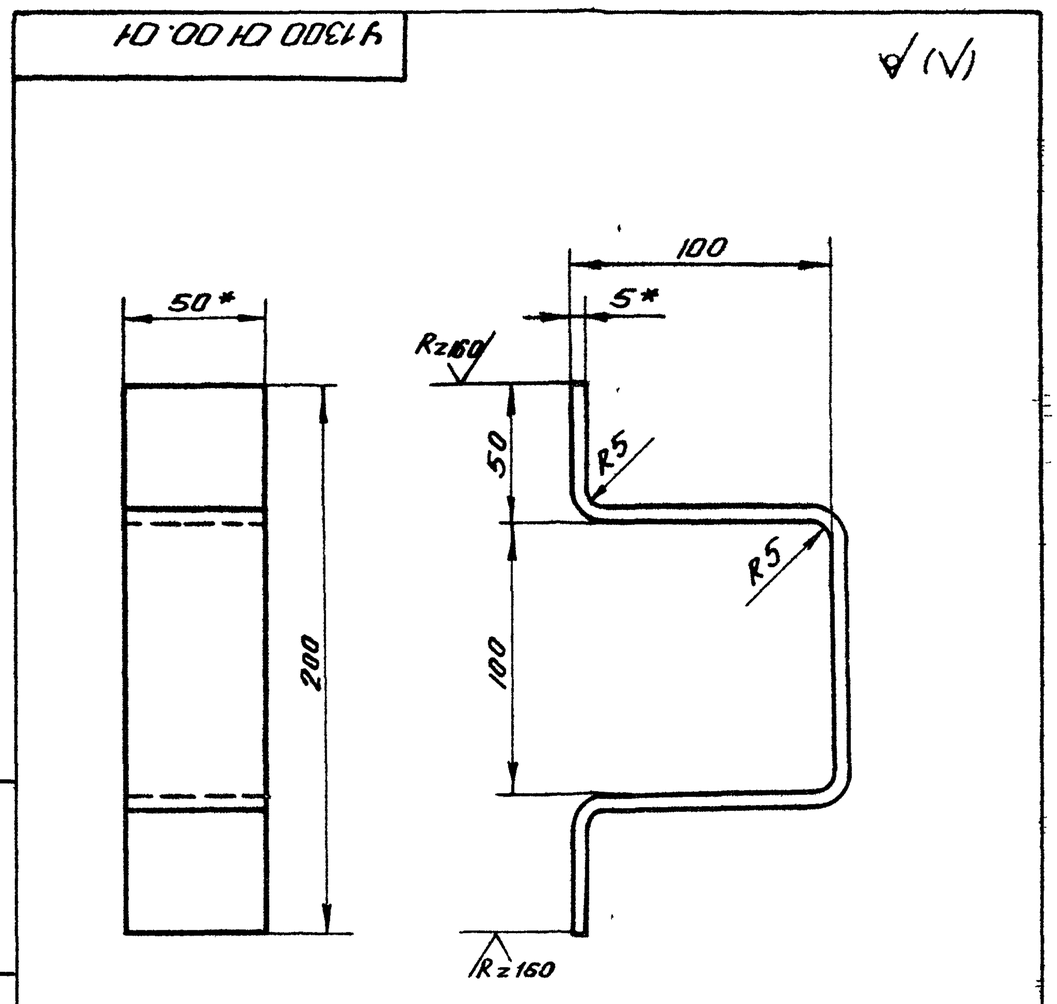

1 Развернутая длина – 387мм

2 Предельные отклонения размеров $\pm \frac{IT15}{2}$

3 * Размеры для справок

13

20960-03

Изм.	Лист	N докум	Подпись	Дата	У 1300 01 00-01			
Разраб		Шинакова		XII.84	Скоба	Лит	Масса	Масшт
Пров		Дубровский		12.84		И	0.86	1:2
						Лист	Листов 1	
Н контр		Баскин		12.84	Полоса Б-2-5х50 ГОСТ 103-76 / Вст3пс5-II ГОСТ 535-79	ГИПРОДРЕВПРОМ г Москва		
Утв		Дубровский		12.84				

Копировал Акишина

Формат А4

У1300 00 00 ОСБ

Выпуск 1-5

Серия 7411-1

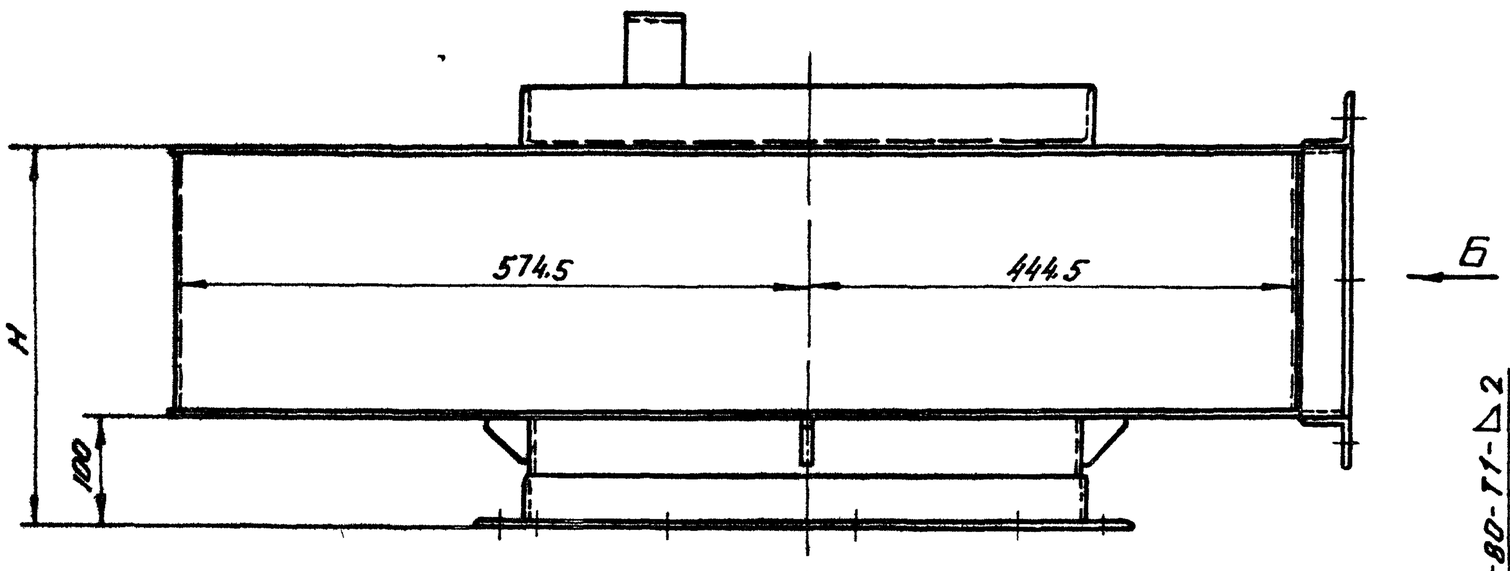

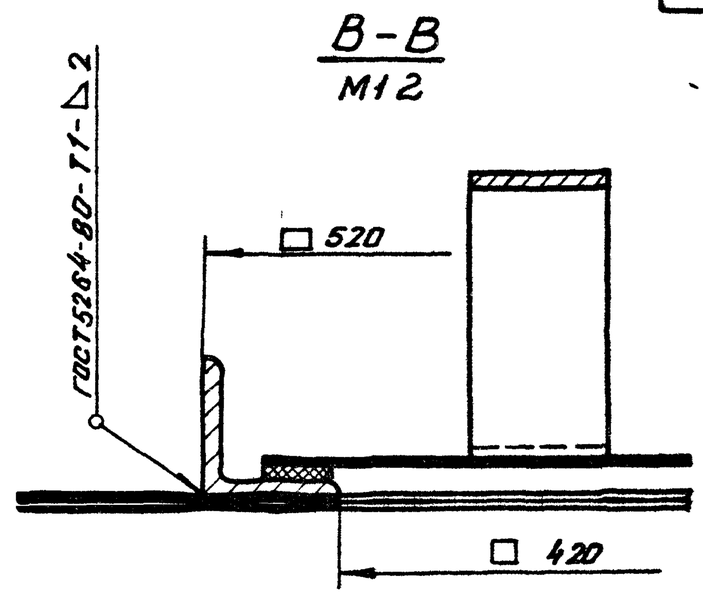

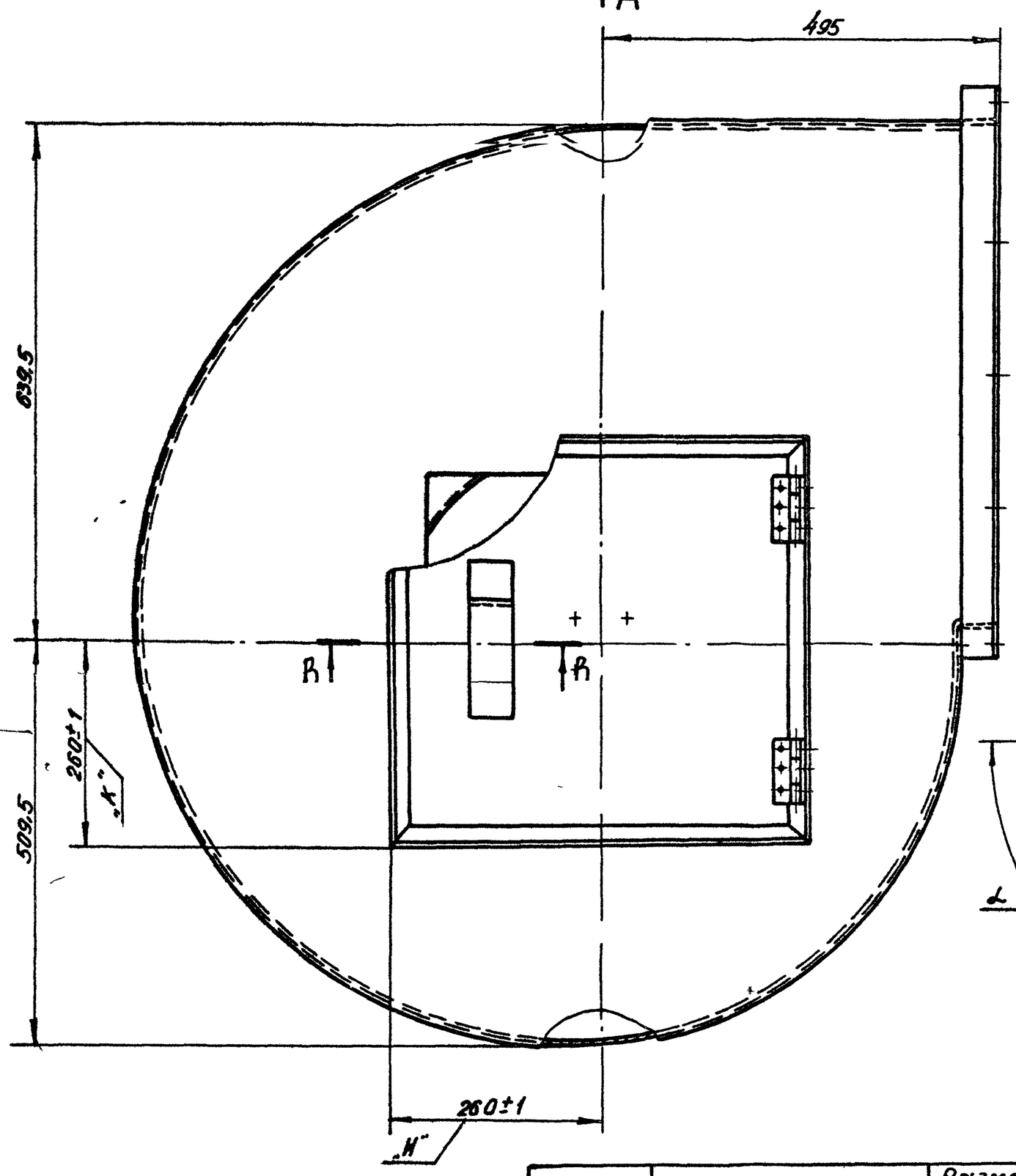

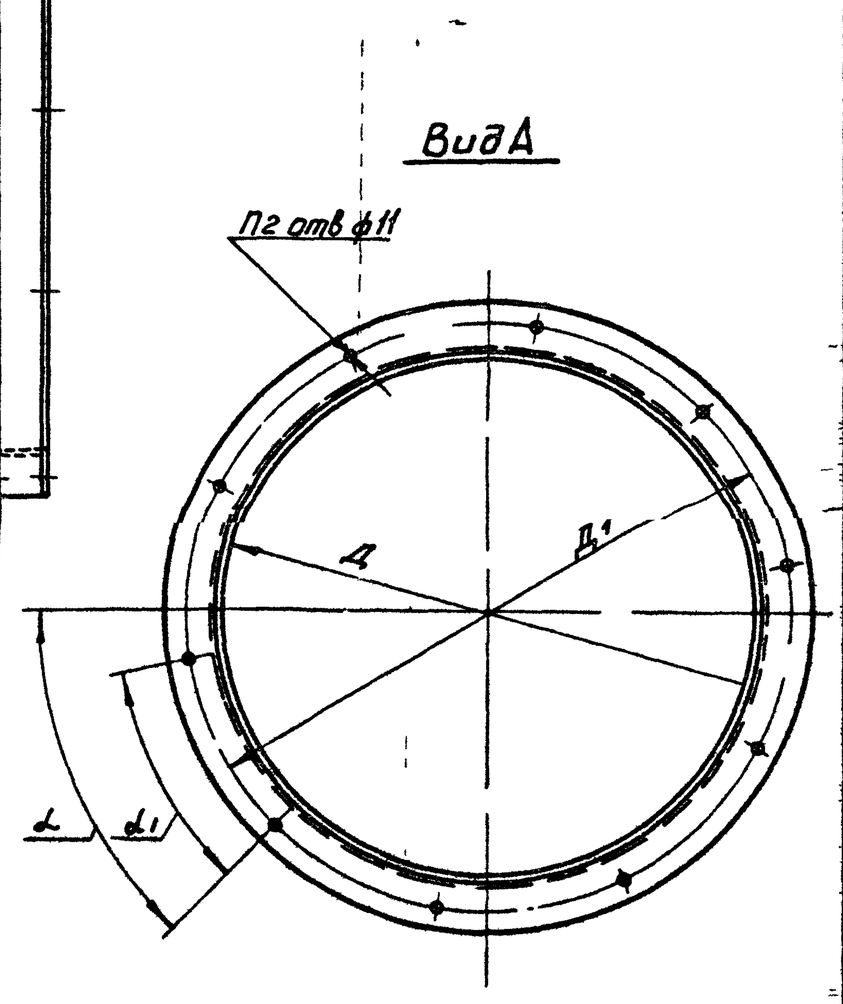

Шифр	Обозначение	Размеры, мм						П	П1 отв	П2 отв	Угол, °		Масса, кг
		Н	Д	Д1	Г	Е	Ж				α	α1	
У1300-1	У1300 00 00 00	346	494	548	242	148	296	2	12	10	45	36	55,5
У1300-2	-01	443	585	639	339	131	393	3	14				71,1
У1300-3	-02	566	683	737	462	129	516	4	16	12	30	30	77,8
У1300-4	-03	705	780	834	601	131	655	5	18				85,2

Вид Б
М1:10

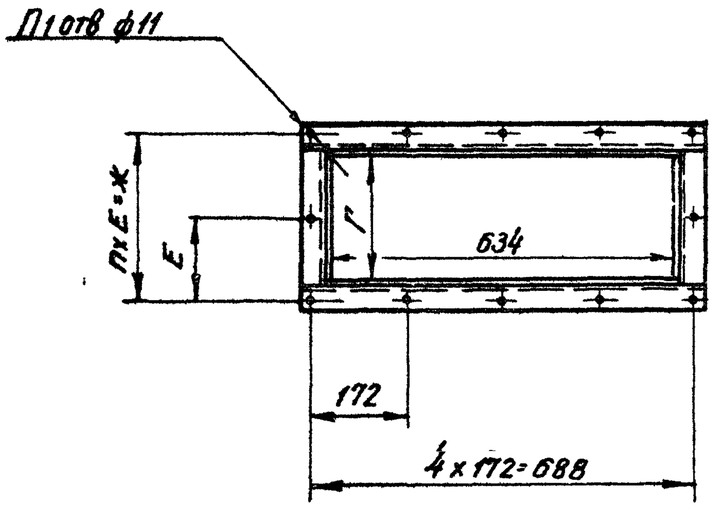

1 Электрод Э42 ГОСТ 9467-75

2 Указания по подбору улиток с клапаном см выпуск 1-0

3 Размеры для справок, кроме размеров „Н" и К

14

20960-03

Изм	Лист	N° докум	Подп	Дата	У1300 00 00 00СБ				
Разраб		Шипакова		XII 84	Улитка с клапаном	Лит	Масса	Масшт.	
Пров		Дубравский		XI 84		И	см табл	—	
Т контр					Сборочный чертеж	Лист	Листов 1		
Н контр		Баскин		12.84		ГИПРОДРЕВПРОМ г Москва			
Утв		Вайсенберг		12.84					

Копировал: Акишина

Формат А2

Инв. N подл. | Подп. и дата | Взам. инв. N | Инв. N дубл. | Подп. и дата

У1300.01.00.00 СБ

Серия 7.411-1 Выпуск 1-5

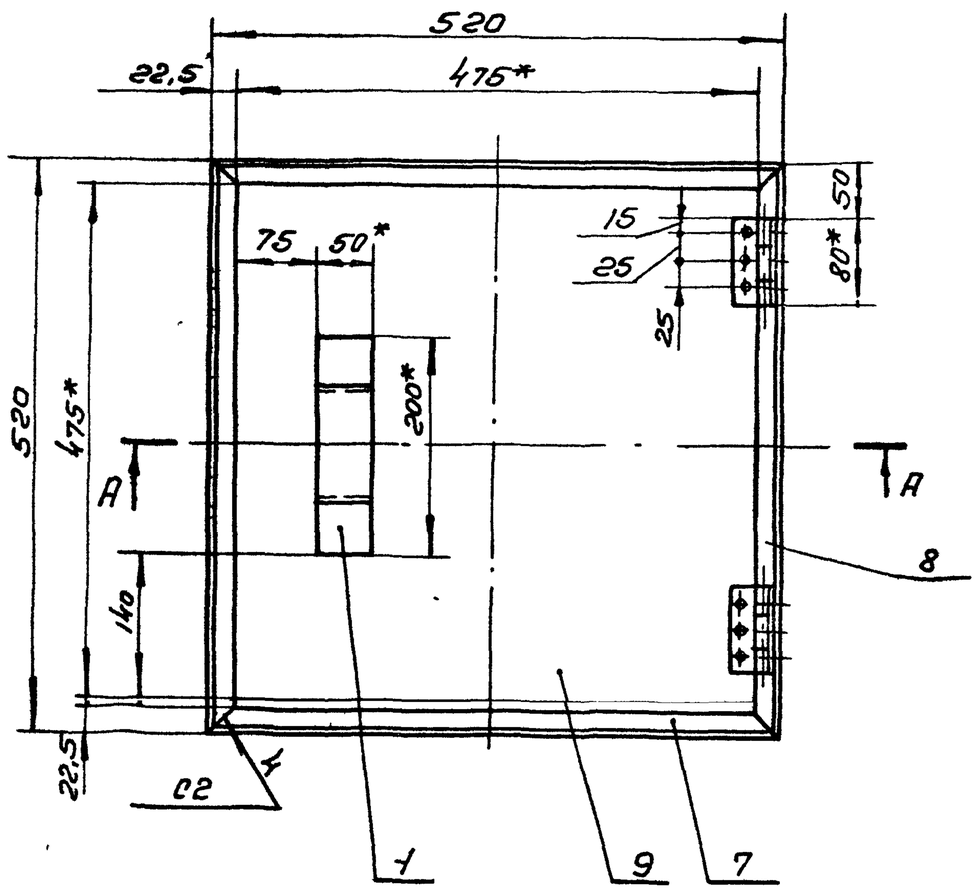

А-А

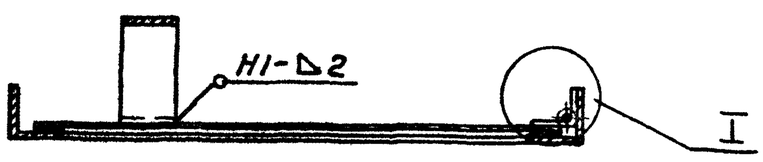

I
М1:1

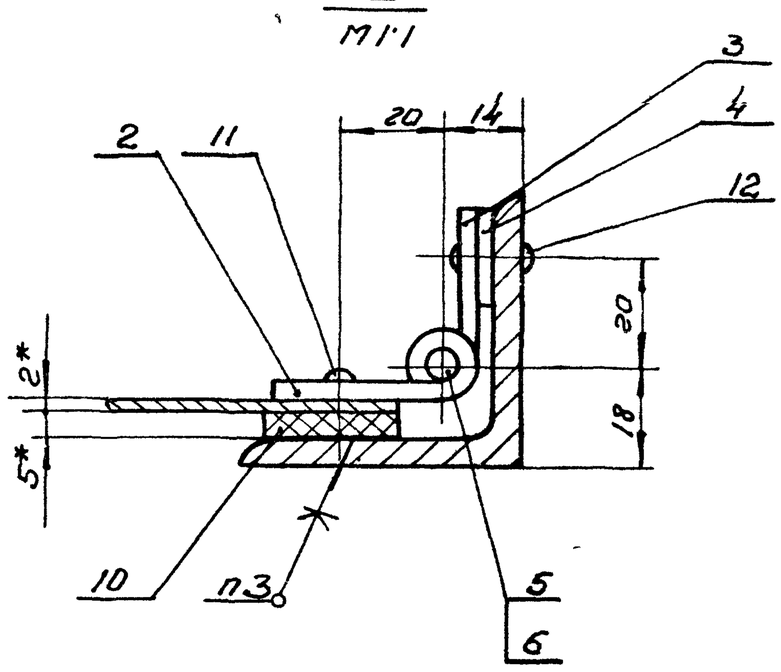

1 Сварные швы по ГОСТ 5264-80
Электрод Э-42 ГОСТ 9467-75
2 Предельные отклонения размеров $\pm\frac{IT15}{2}$
3 Клей 88-СА ТУ38 105926-75
4. * Размеры для справок

					У1300.01.00 00 СБ			
Изм	Лист	Nдокум	Подп	Дата	Клапан противовзрывной Сборочный чертеж	Лит	Масса	Масшт
Разраб		Шинакова		XII.84		У	13.0	1:5
Пров		Дубровский		К.84		Лист	Листов 1	
Т. контр						Гипродревпром г Москва		
Н. контр		Баскин		XII.84				
Утв		Дубровский		К.84				

Формат А3

У1300.01.00.02

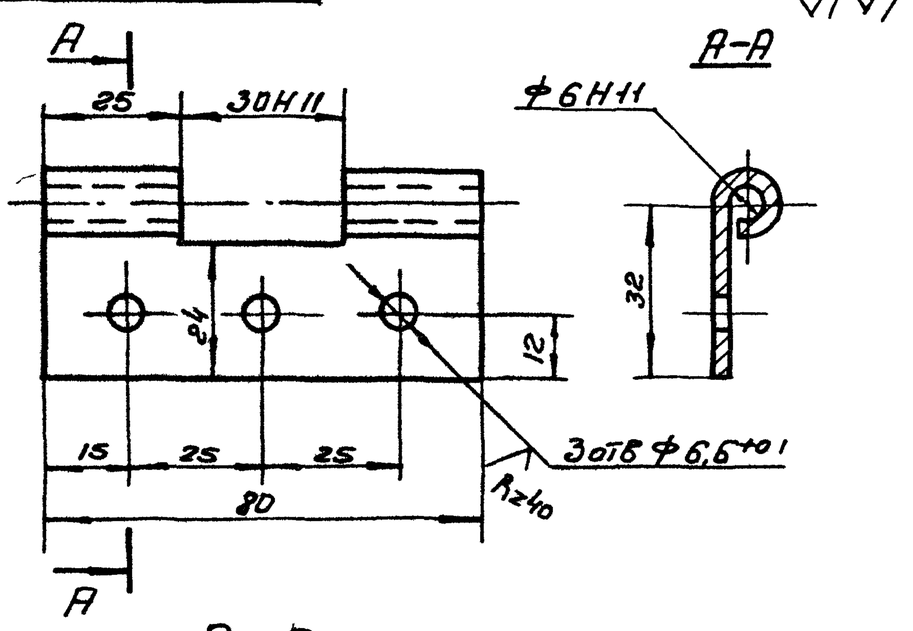

Развертка
М1:2

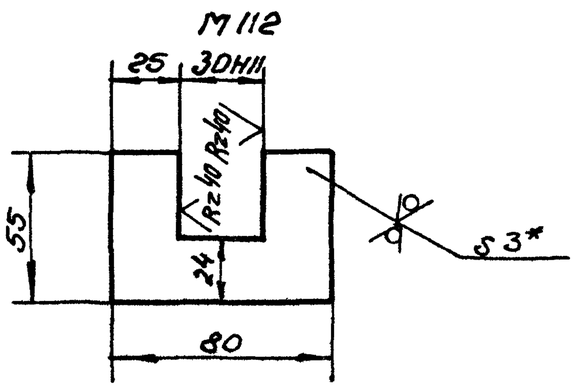

1 Неуказанные предельные отклонения размеров $\pm\frac{IT16}{2}$
2.* Размер для справок

					У1300.01.00.02			
Изм	Лист	Nдокум	Подп	Дата	Петля левая	Лит	Масса	Масшт
Разраб		Шинакова		XII.84		У	0,082	1:1
Пров		Дубровский		К.84		Лист	Листов 1	
Н. контр		Баскин		XII.84	Лист Б-ПН-3 ГОСТ 19903-74 Вст3пс5 ГОСТ 16523-70	Гипродревпром г Москва		
Утв.		Дубровский		К.84				

Формат А4

У1300.01.00.03

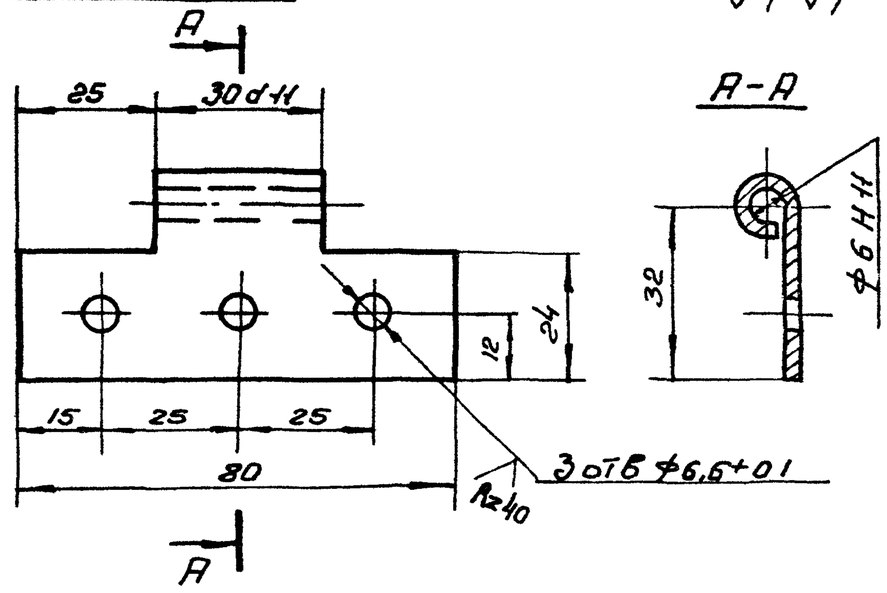

Развертка
М1:2

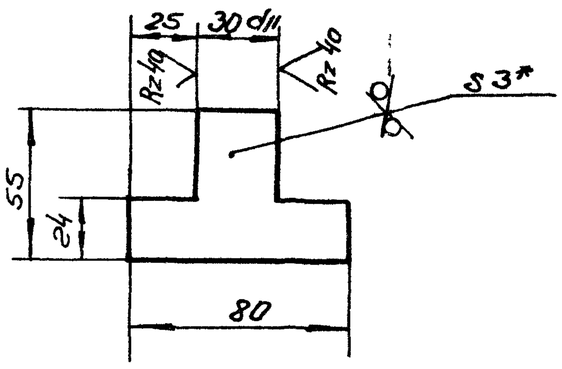

1. Неуказанные предельные отклонения размеров $\pm\frac{IT15}{2}$
2. * Размер для справок

20960-03 15

					У1300.01.00.03			
Изм	Лист	Nдокум.	Подп	Дата	Петля правая	Лит	Масса	Масшт
Разраб		Шинакова		XII.84		У	0,068	1:1
Пров		Дубровский		К.84		Лист	Листов 1	
Н. контр		Баскин		XII.84	Лист Б-ПН-3 ГОСТ 19903-74 Вст3пс5 ГОСТ 16523-70	Гипродревпром г Москва		
УТВ		Дубровский		К.84				

Копиров. Щеглова Формат А4

У 1300 01 00 04

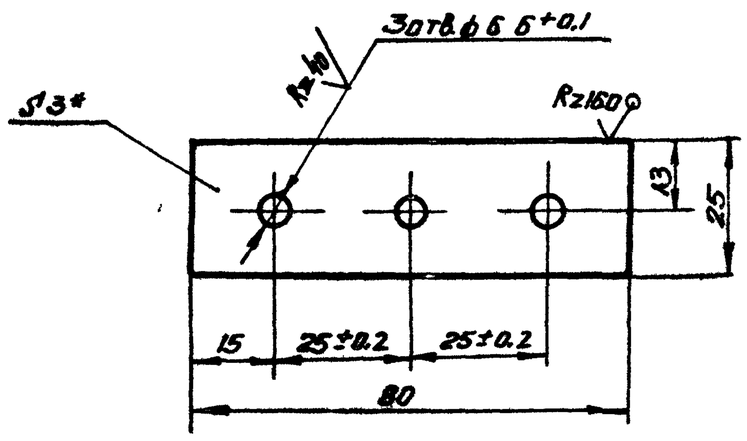

1. Неуказанные предельные отклонения размеров ± JT15/2
2 *Размер для справок

Изм	Лист	N докум	Подп	Дата	У 1300.01.00.04		
Разраб	Шинакова			12.84	Платик	Лит	Масса	Масшт
Пров	Дубровский			12.84		И	0,045	1:1
						Лист	Листов 1
Н.контр	Баскин			12.84	Лист Б-ПН-3 ГОСТ 19903-74 / Вст3пс5 ГОСТ 16523-70	ГИПРОДРЕВПРОМ г Москва	
Утв	Дубровский			12.84			

Формат А4

У 1300 01 00 05

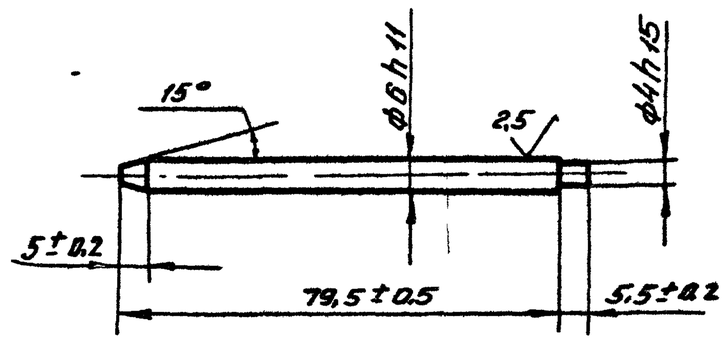

Изм	Лист	N докум	Подп	Дата	У 1300.01.00.05		
Разраб	Шинакова			12.84	Стержень	Лит	Масса	Масшт
Пров	Дубровский			12.84		И	0,017	1:1
						Лист	Листов 1
Н.контр	Баскин			12.84	Сталь 35 ГОСТ 1050-74	ГИПРОДРЕВПРОМ г Москва	
Утв	Дубровский			12.84			

Формат А4

У 1300.01.00.06

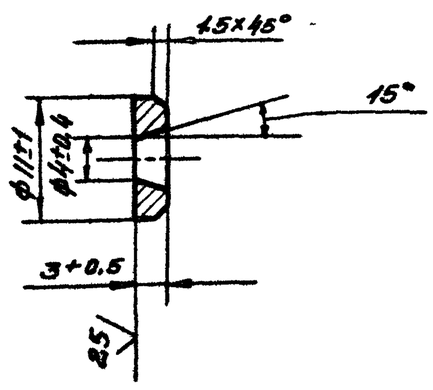

Изм	Лист	N докум	Подп	Дата	У 1300 01 00 06		
Разраб	Шинакова			12.84	Шайба	Лит	Масса	Масшт
Пров	Дубровский			12.84		И	0,002	2:1
						Лист	Листов 1
Н.контр	Баскин			12.84	Ст3 ГОСТ 380-71	ГИПРОДРЕВПРОМ г Москва	
Утв	Дубровский			12.84			

Формат А4

У 1300 01 00 07

Рис 1

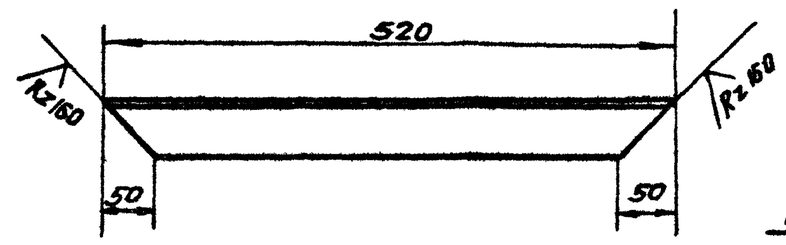

Рис 2
Остальное-см рис 1

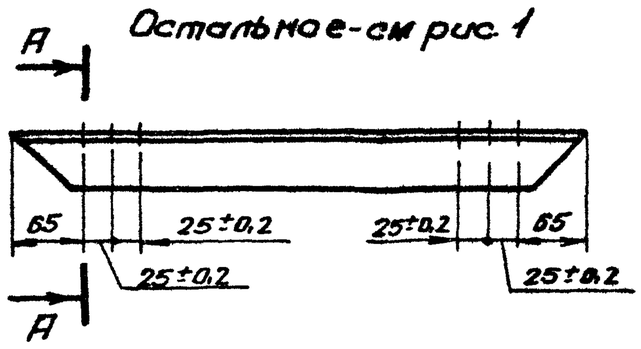

А-А
М 1:2

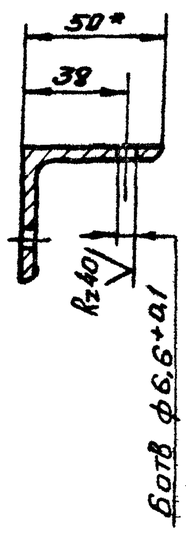

Обозначение	Рис
У 1300 01 00 07	1
-01	2

1. Неуказанные предельные отклонения размеров ± JT15/2
2 * Размер для справок

16

20960 03

Изм	Лист	N докум	Подп	Дата	У 1300 01 00 07		
Разраб	Шинакова			12.84	Стенка	Лит	Масса	Масшт
Пров	Дубровский			12.84		И	1,96	1:5
						Лист	Листов 1
Н.контр	Баскин			12.84	Уголок Б-50х50х5 ГОСТ 8509-72 / ВСт3пс5-II ГОСТ 535-79	ГИПРОДРЕВПРОМ г Москва	
Утв	Дубровский			12.84			

Копировал Акишина

Формат А4

У 1300 01 00 08

Серия 7 411-1 Выпуск 1-5

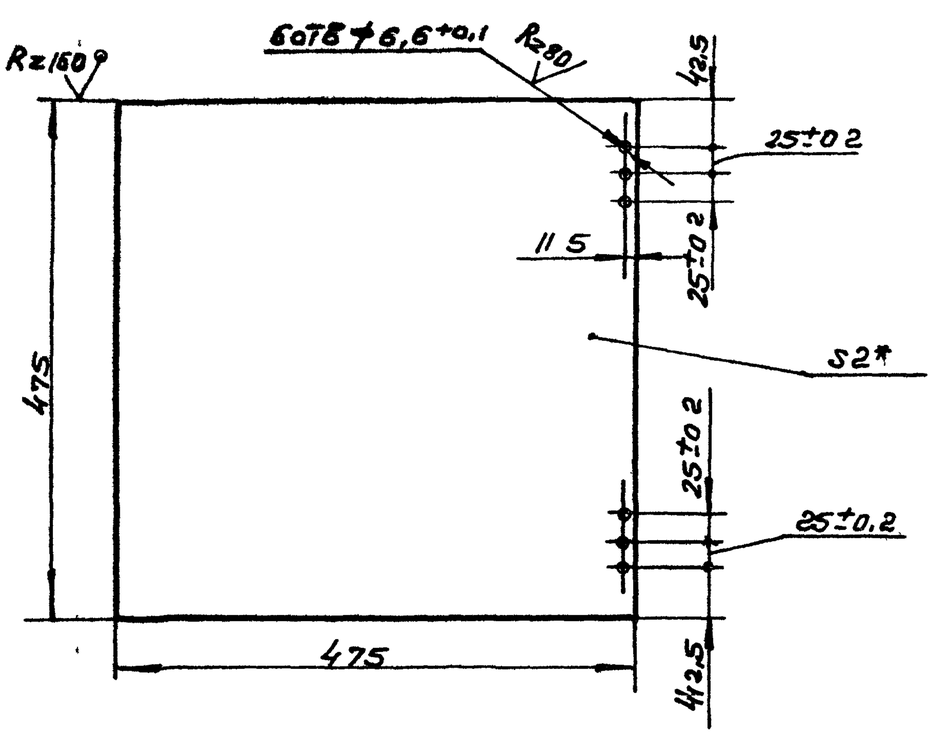

1 Неуказанные предельные отклонения размеров $\pm\frac{IT15}{2}$

2.* Размер для справок

					У 1300.01 00.08			
Изм	Лист	N докум	Подп	Дата	Шибер	Лит	Масса	Масшт
Разраб		Шинакова		XII.84		У	3,54	1:5
Пров		Дубровский		12.84		Лист	Листов 1	
Н контр.		Баскин		12.84	Лист Б-ПН-2 ГОСТ 19903-74 / 4 IV Вст 3пс5 ГОСТ 16523-70	Гипродревпром г Москва		
Утв		Дубровский		12.84				

Формат А4

У 1300 01 00 09

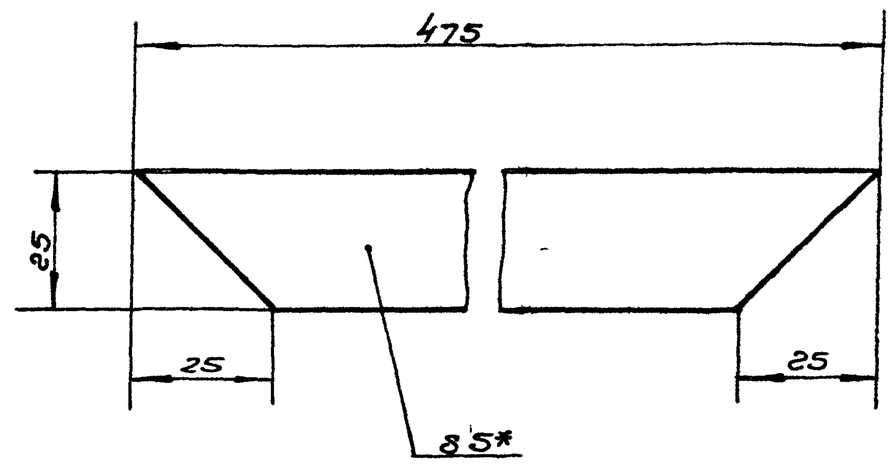

* Размер для справок

					У 1300 01 00 09			
Изм	Лист	N докум	Подп	Дата	Прокладка	Лит	Масса	Масшт
Разраб		Шинакова		XII.84		У	0,065	1:1
Пров		Дубровский		12.84		Лист	Листов 1	
Н контр.		Баскин		12.84	Пластина I лист ТМКЦ-С.-5 ГОСТ 7338-77	Гипродревпром г Москва		
Утв		Дубровский		12.84				

Формат А4

У 1300 02 00 01

Рис.1

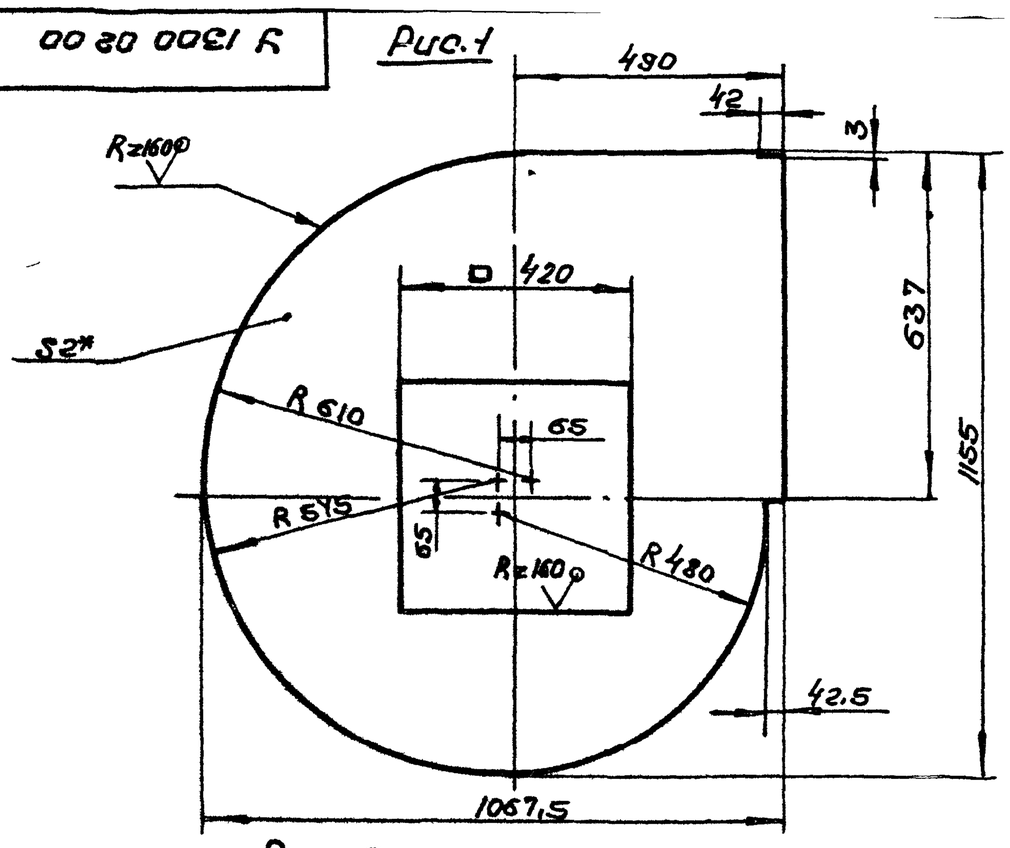

Рис 2

Остальное-см рис 1

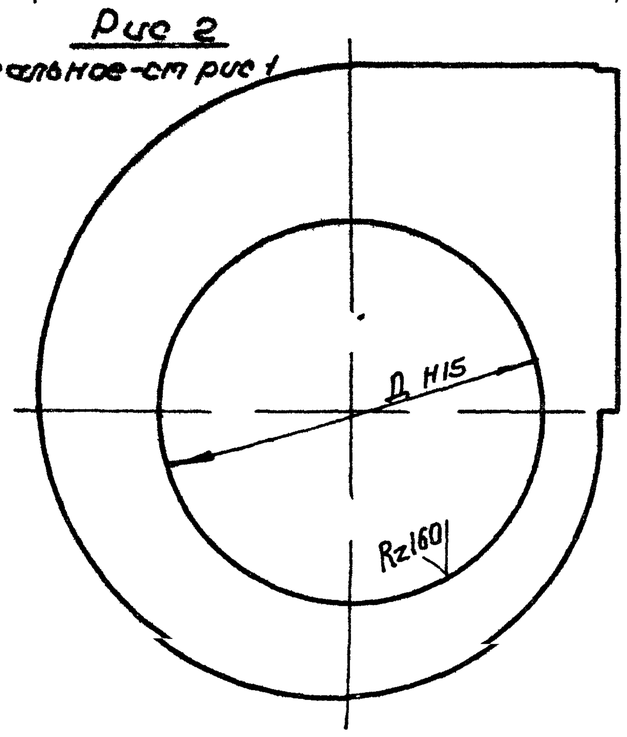

Обозначение	Рис.	Д,мм	Масса,кг
У 1300 02 00 01	1	—	13,2
-01	2	494	12,97
-02		585	11,76
-03		683	10,22
-04		780	8,48

1 Предельные отклонения размеров $\pm\frac{IT15}{2}$

2* Размер для справок

17

20960-03

					У 1300 02 00 01			
Изм	Лист	N докум	Подп	Дата	Стенка	Лит	Масса	Масшт
Разраб		Шинакова		XII.84		У	см табл	1:10
Пров		Дубровский		12.84		Лист	Листов 1	
Т контр.								
Н контр		Баскин		12.84	Б-ПН 2 ГОСТ 19903-74 / Лист 4 IV Вст 3пс5 ГОСТ 16523-70	Гипродревпром г Москва		
Утв		Дубровский		12.84				

Копировал Щеглова Формат А3

Формат	Зона	Поз	Обозначение	Наименование	Кол	Примечание
				Документация		
А2			У1300 02 00 00 СБ	Сборочный чертеж		
				Детали		
		1	УЦ 1300.02 00 05-03	Ребро	4	
А3		2	У1300 02 00 01	Стенка	1	
			Переменные данные для исполнений:			
				У1300 02 00 00		
				Сборочные единицы		
		3	УЦ 1300.02 01 00-01	Фланец	1	
				Детали		
		4	У1300 02 00 01-01	Стенка	1	
		5	УЦ1300 02 00 01-01	Цилиндр	1	
А4		6	У1300.02 00 02	Стенка боковая	1	
		7	УЦ 1300 01 00 02-02	Фланец	1	

Подп. и дата | Инв. № дубл. | Взам. инв. № | Подп. и дата | Инв. № подл.

Изм	Лист	№ докум	Подп	Дата	У1300.02 00 00			
Разраб		Шинакова		12.84	Улитка	Лит	Лист	Листов
Пров		Дубровский		12.84		Н	1	3
Н.контр.		Баскин		12.84		ГИПРОДРЕВПРОМ г. Москва		
Утв		Дубровский		12.84				

Формат А4

Формат	Зона	Поз	Обозначение	Наименование	Кол.	Примечание
				У1300 02 00 00-01		
				Сборочные единицы		
		3	УЦ 1300 02 01 00-02	Фланец	1	
				Детали		
		4	У1300 02 00 01-02	Стенка	1	
		5	УЦ 1300.02 00 01-03	Цилиндр	1	
		6	У1300 02 00.02-01	Стенка боковая	1	
		7	УЦ 1300 01.00 02-04	Фланец	1	
				У1300 02.00 00-02		
				Сборочные единицы		
		3	УЦ 1300 02 01 00-03	Фланец	1	
				Детали		
		4	У1300 02 00 01-03	Стенка	1	
		5	УЦ 1300.02 00 01-05	Цилиндр	1	
		6	У1300 02 00 02-02	Стенка боковая	1	
		7	УЦ 1300.01.00 02-06	Фланец	1	
				У1300 02 00 00-03		
				Сборочные единицы		
		3	УЦ 1300 02 01 00-04	Фланец	1	

Подп. и дата | Инв. № дубл. | Взам. инв. № | Подп. и дата | Инв. № подл.

Изм	Лист	№ докум	Подп	Дата	У1300.02 00 00	Лист 2

Формат А4

Формат	Зона	Поз.	Обозначение	Наименование	Кол	Примечание
				Детали		
		4	У1300.02 00 01-04	Стенка	1	
		5	УЦ1300 02 00 01-07	Цилиндр	1	
		6	У1300.02 00 02-03	Стенка боковая	1	
		7	УЦ1300.01.00 02-07	Фланец	1	

Подп. и дата | Инв. № дубл. | Взам. инв. № | Подп. и дата | Инв. № подл.

Изм	Лист	№ докум	Подп	Дата	У1300 02 00 00	Лист 3

Формат А4

У1300 02 00 02

Rz160 √(√)

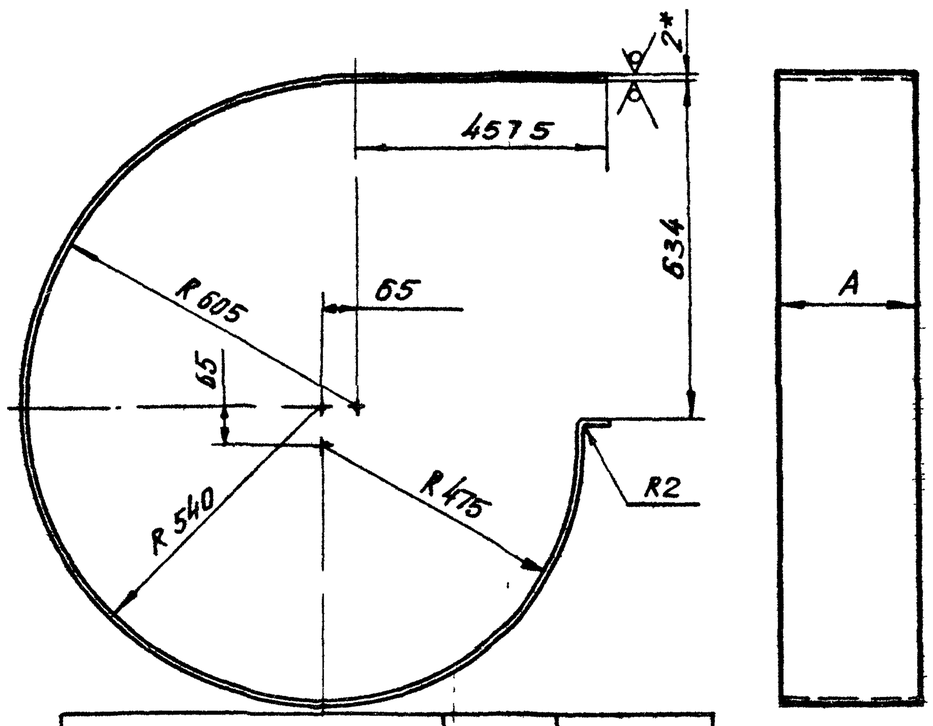

Обозначение	A, мм	Масса, кг
У1300 02 00 02	242	11,92
-01	339	16,42
-02	462	22,38
-03	601	29,12

1 Развернутая длина — 3086 мм

2 *Размер для справок

3 Предельные отклонения размеров $\pm\frac{IT15}{2}$

18

20960-05

Подп. и дата | Инв. № дубл. | Взам. инв. № | Подп. и дата | Инв. № подл.

Изм	Лист	N докум	Подп	Дата	У1300.02 00 02			
Разраб		Шинакова		12.84	Стенка боковая	Лит	Масса	Масшт.
Пров		Дубровский		12.84		Н	см табл	—
						Лист	Листов 1	
Н контр		Баскин		12.84	Лист Б-ПН-2 ГОСТ 19903-74 / 4-IV-Вст 3пс 516523-70	ГИПРОДРЕВПРОМ г. Москва		
Утв		Дубровский		12.84				

Копировал Акашина

Формат А4

У13000.02.00.00 СБ

Серия 7.411-1 Выпуск 1-5

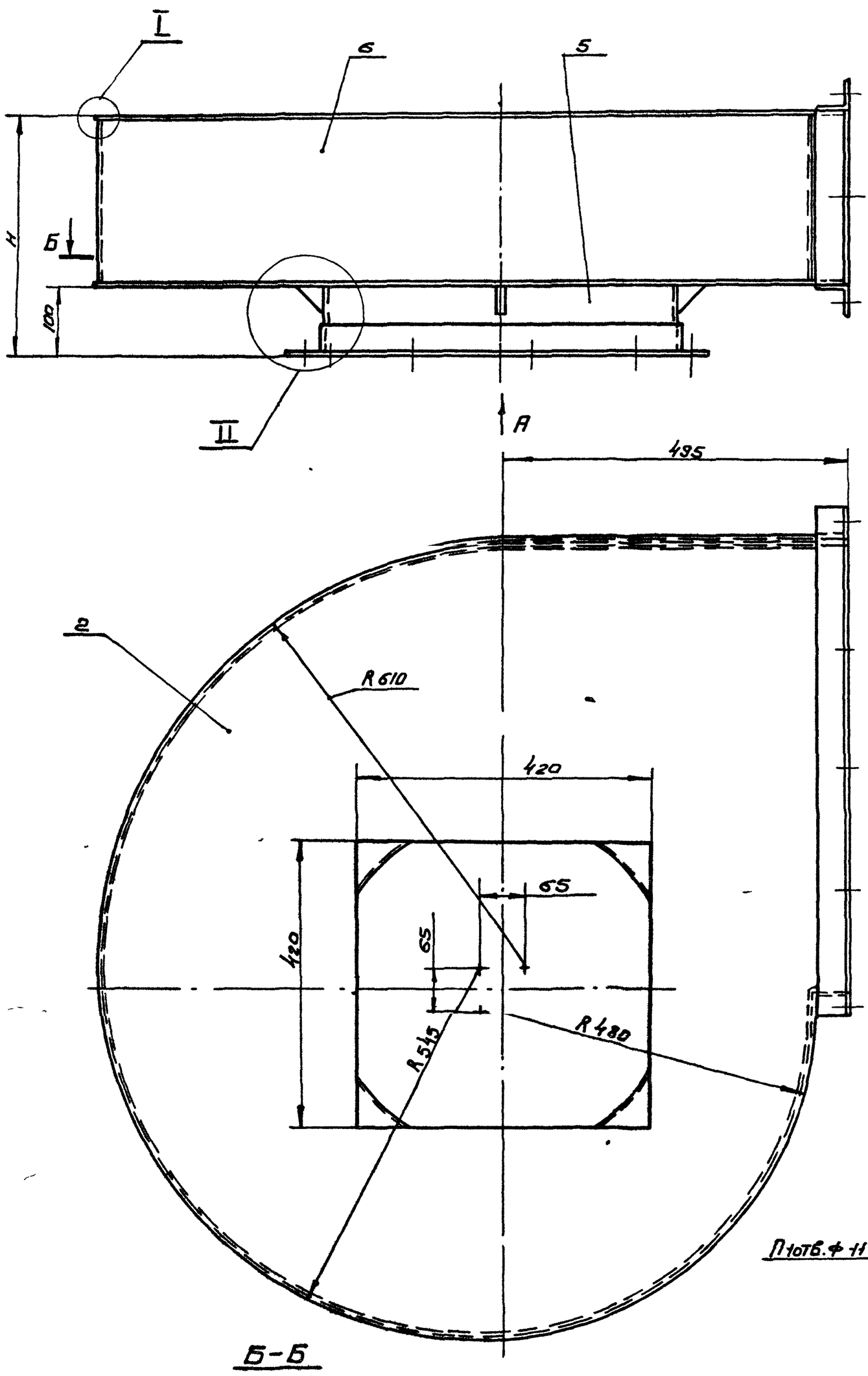

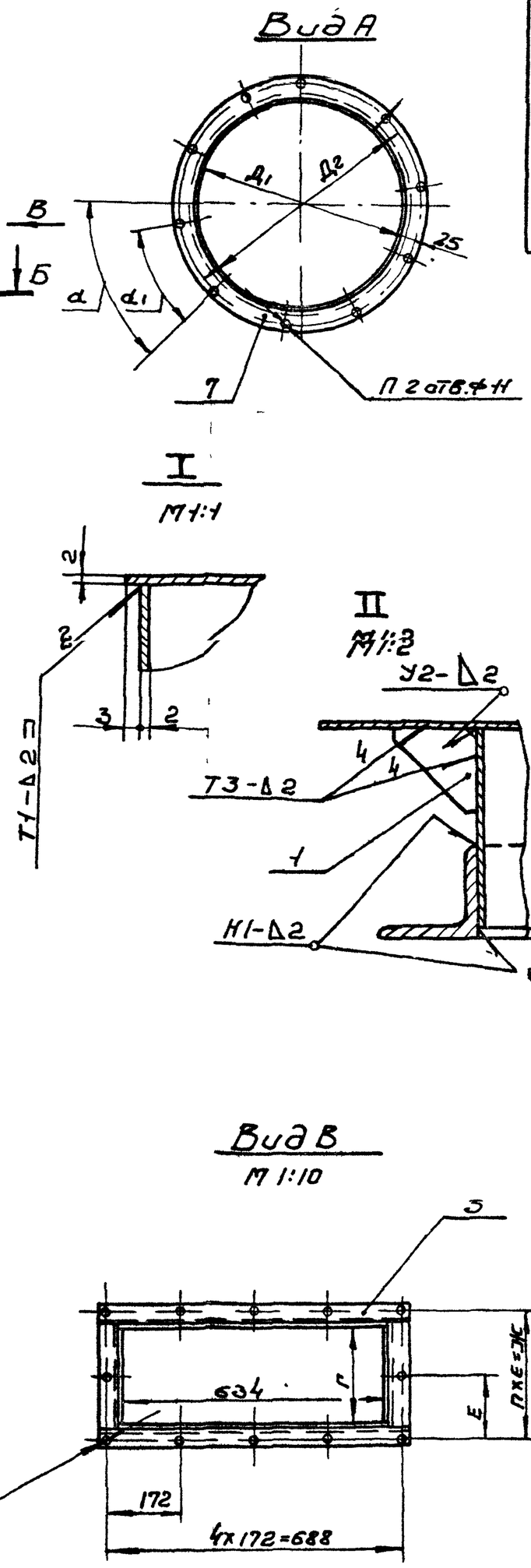

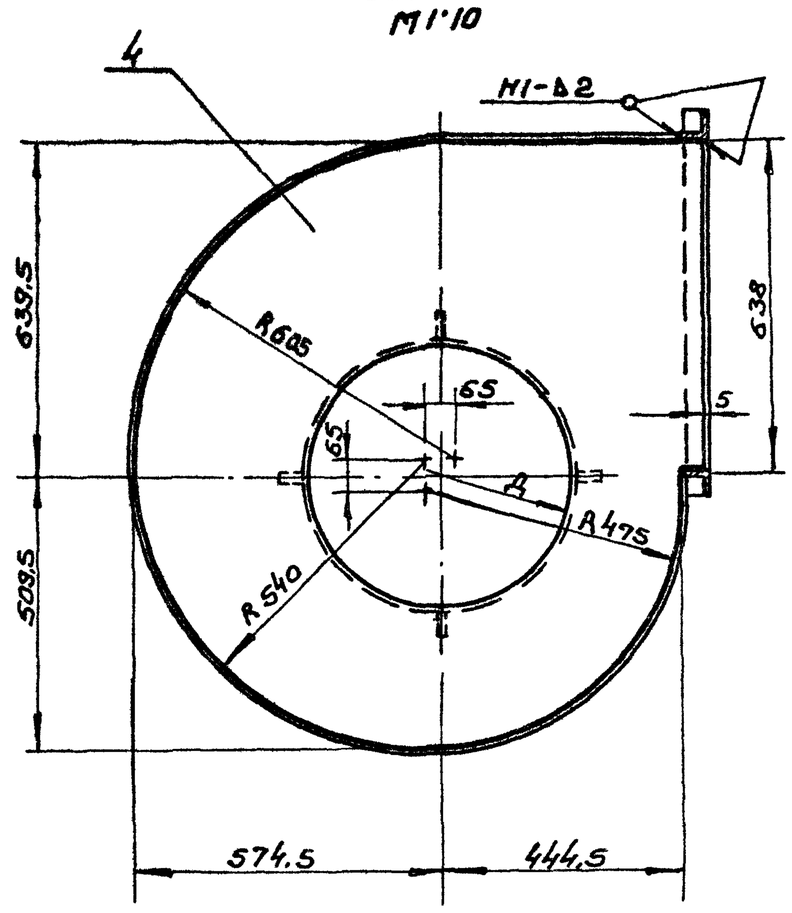

Обозначение	Размеры, мм							П	П1 отв.	П2 отв	Угол, °		Масса, кг
	Н	Д	Д1	Д2	Г	Е	Ж				α	α1	
У 13000.02 00.00	346	494	498	548	242	148	296	2	12	10	45	36	52.5
-01	443	585	589	639	339	131	393	3	14				58 1
-02	566	683	687	737	462	129	516	4	16	12	30	30	64.8
-03	705	780	784	834	601	131	655	5	18				72.2

1. Сварные швы по ГОСТ 5264-80
   электрод Э42 ГОСТ 9467-75
2. Предельные отклонения размеров $\pm \frac{IT15}{2}$

19

20960-03

Изм.	Лист	N докум.	Подп.	Дата	
Разраб.		Шитакова		12.84	
Пров.		Дубровский		12.84	
Т.контр.					
Н.контр.		Баскин		12.84	
Утв.		Дубровский		12.84	

У 13000.02 00 00 СБ

Улитка

Сборочный чертеж

Лит.	Масса	Масшт.
и	кг / табл.	—

Лист | Листов 1

Гипродрепром г. Москва

Копиров. Щеглова

Формат А2

Инв. N подл. | Подп. и дата | Взам. инв. N | Инв. N дубл. | Подп. и дата

Формат	Зона	Поз.	Обозначение	Наименование	Кол.	Примечание
				Документация		
А3			3Т 1300.00.00.00 СБ	Сборочный чертеж		
			Серия 7.411-1	Циклоны Указания по изготовлению и подбору материалы для проект.		
			Переменные данные для исполнений			
				3Т 1300.00 00 00		
				Детали		
А3		1	3Т 1300.00.00.01	Колпак	1	
А4		2	3Т 1300.00.00.02	Лапа	4	
		3	УЦ 1300.01.00.02-02	Фланец	1	
				3Т 1300 00.00 00-01		
				Детали		
		1	3Т 1300.00.00.01-01	Колпак	1	
		2	3Т 1300.00.00.02-01	Лапа	4	
		3	УЦ 1300.01.00.02-04	Фланец	1	
				3Т 1300.00.00.00-02		
				Детали		
		1	3Т 1300.00.00.01-02	Колпак	1	

Выпуск 1-5 Серия 7.411-1

Инв. N подл. | Подп. и дата | Взам. инв. N | Инв. N дубл. | Подп. и дата

Изм.	Лист	№ докум.	Подп.	Дата
Разраб.		Шинкова		XII 84
Пров.		Дубровский		XII 84
Зам. нач.		Дубровский		XII 84
Н. контр.		Баскин		XII 84
УТВ.		Вайсенберг		XII 84

3Т 1300.00.00.00

Зонт

Лит.	Лист	Листов
У	1	2

Гипродревпром г. Москва

Формат А4

Формат	Зона	Поз.	Обозначение	Наименование	Кол.	Примечание
		2	3Т 1300.00.00 02-02	Лапа	4	
		3	УЦ 1300.01.00.02-06	Фланец	1	
				3Т 1300.00 00 00-03		
				Детали		
		1	3Т 1300.00.00.01-03	Колпак	1	
		2	3Т 1300.00.00.02-03	Лапа	4	
		3	УЦ 1300.01.00.02-07	Фланец	1	

Инв. N подл. | Подп. и дата | Взам. инв. N | Инв. N дубл. | Подп. и дата

Изм.	Лист	№ докум.	Подп.	Дата

3Т 1300.00.00.00

Лист 2

Формат А4

3Т 1300 00 00 00.СБ

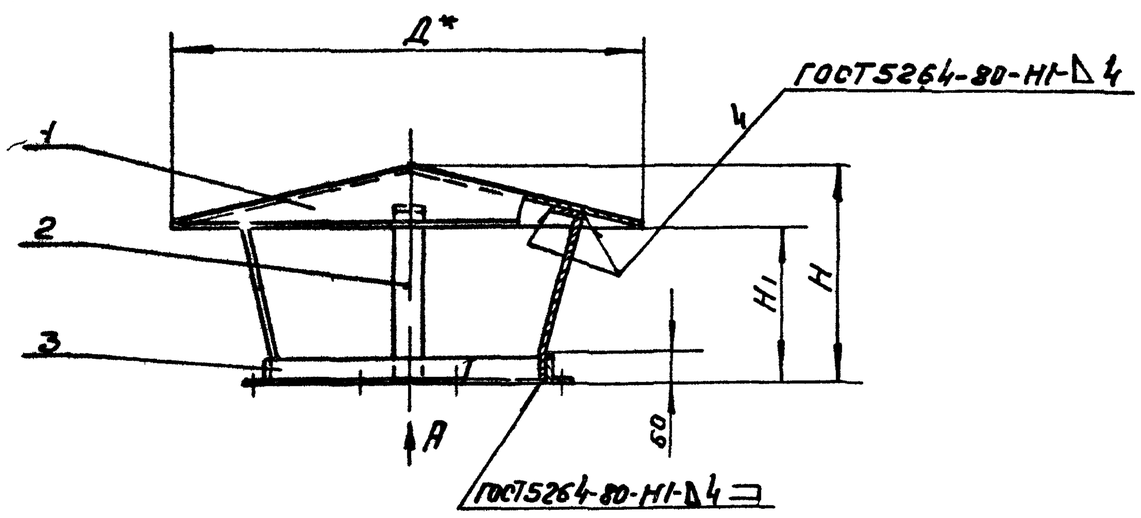

Вид А

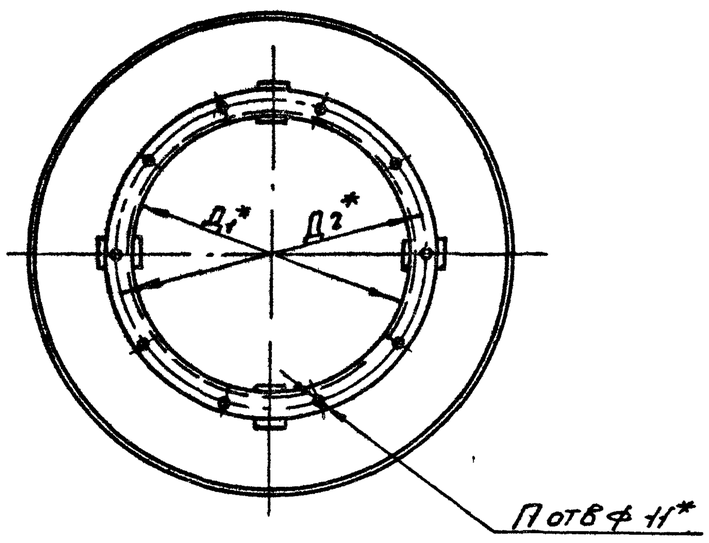

Шифр	Обозначение	Размеры, мм Д	Д1	Д2	Н	Н1	Пов.	Масса, кг.
3Т 1300-1	3Т 1300.00.00.00	890	498	548	370	250	10	18,0
3Т 1300-2	-01	1050	589	639	430	290		23,5
3Т 1300-3	-02	1230	687	737	505	340	12	30,2
3Т 1300-4	-03	1400	784	834	580	390		37,4

1 Указания по подбору зонтов см выпуск 1-0
2 Электрод Э42 ГОСТ 9467-75
3.* Размеры для справок
4 Предельные отклонения размеров $\pm\frac{IT15}{2}$

20

20960-03

Инв. N подл. | Подп. и дата | Взам. инв. N | Инв. N дубл. | Подп. и дата

Изм.	Лист	№ докум.	Подп.	Дата
Разраб.		Шинкова		XII 84
Пров.		Дубровский		XII 84
Зам. нач.		Дубровский		XII 84
Н. контр.		Баскин		XII 84
УТВ.		Вайсенберг		XII 84

3Т 1300.00 00 00 СБ

Зонт
Сборочный чертеж

Лит.	Масса	Масшт.
У	см табл.	—

Лист | Листов 1

Гипродревпром г. Москва

Копиров. Щеглова

Формат А3

ЗТ 1300 00 00 01

Выпуск 1-5

Серия 7.411-1

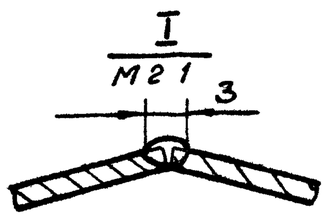

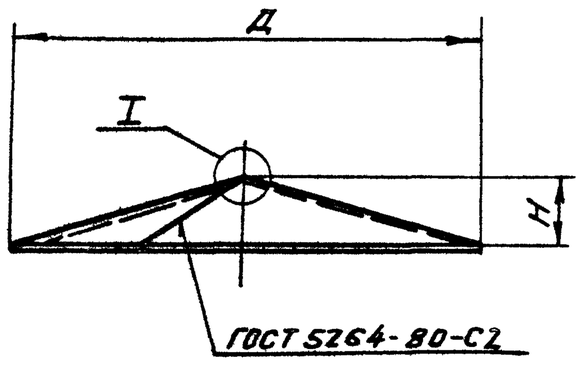

Обозначение	Размеры, мм					Масса, кг
	Д	Н	R	А	Б	
ЗТ 1300 00 00 01	890	120	460	98	11	10,03
-01	1050	140	542	116	13	13,99
-02	1230	165	636	136	15	19,26
-03	1400	190	724	155	17	24,96

Развертка

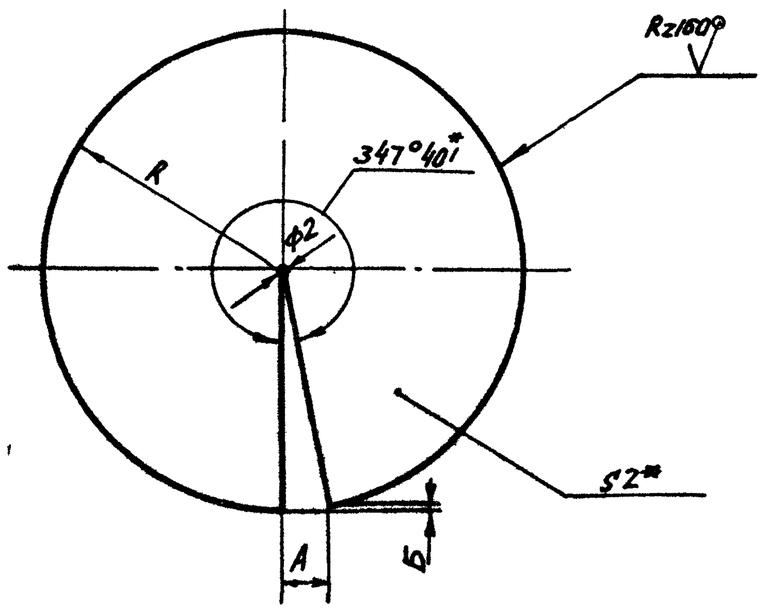

1 Сварка ручная электродуговая
Электрод Э42 ГОСТ 9467-75

2 Предельные отклонения размеров $\pm \frac{IT15}{2}$

3 *Размеры для справок

					ЗТ 1300 00 00 01			
Изм.	Лист	N докум.	Подп.	Дата	Колпак	Лит.	Масса	Масшт.
Разраб.		Шинакова		12.84		И	см. табл.	—
Пров.		Дубровский		12.84		Лист	Листов 1	
Н.контр.		Баскин		12.84	Лист Б-ПН-2 ГОСТ 19903-74 / 4-IV-В Ст3пс5 ГОСТ 16523-70	ГИПРОДРЕВПРОМ г. Москва		
Утв.		Дубровский		12.84				

Формат А3

Взам. инв. № | Подп. и дата | Инв. № подл.

ЗТ 1300 00 00 02

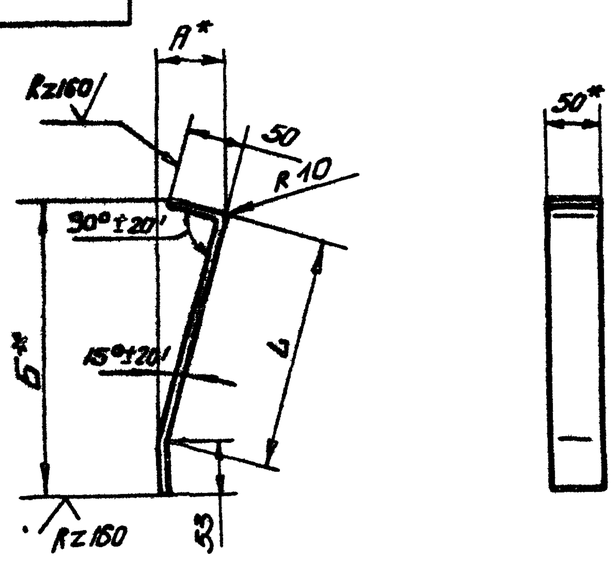

Обозначение	Размеры, мм			Развернутая длина, мм	Масса, кг
	L	А	Б		
ЗТ 1300 00 00.02	213	62	292	308	0,6
-01	279	74	336	374	0,73
-02	339	89	396	434	0,85
-03	398	104	452	493	0,97

1 Предельные отклонения размеров $\pm \frac{IT15}{2}$

2 *Размеры для справок

					ЗТ 1300 00 00 02			
Изм.	Лист	N докум.	Подп.	Дата	Лапа	Лит.	Масса	Масшт.
Разраб.		Шинакова		12.84		И	см. табл.	—
Пров.		Дубровский		12.84		Лист	Листов 1	
Н.контр.		Баскин		12.84	Полоса Б-2-4х50 ГОСТ 103-76 / В Ст3пс5-II ГОСТ 535-79	ГИПРОДРЕВПРОМ г. Москва		
Утв.		Дубровский		12.84				

Копировал Акишина Формат А4

21

20960-03