ТИПОВАЯ ДОКУМЕНТАЦИЯ НА КОНСТРУКЦИИ, ИЗДЕЛИЯ И УЗЛЫ ЗДАНИЙ И СООРУЖЕНИЙ

СЕРИЯ 7.411-1

ИЗДЕЛИЯ И УЗЛЫ ИНЖЕНЕРНОГО ОБОРУДОВАНИЯ ПЫЛЕУЛАВЛИВАЮЩИХ СООРУЖЕНИЙ ДЕРЕВООБРАБАТЫВАЮЩИХ ПРОИЗВОДСТВ

ВЫПУСК 1-2

ЦИКЛОНЫ УЦ- 1000

РАБОЧИЕ ЧЕРТЕЖИ

Н1ъ ~~1-82~~ 3-64

КФ ЦИТП ИНВ № 21581-02

ТИПОВАЯ ДОКУМЕНТАЦИЯ НА КОНСТРУКЦИИ, ИЗДЕЛИЯ И УЗЛЫ ЗДАНИЙ И СООРУЖЕНИЙ

СЕРИЯ 7.411-1

ИЗДЕЛИЯ И УЗЛЫ ИНЖЕНЕРНОГО ОБОРУДОВАНИЯ ПЫЛЕУЛАВЛИВАЮЩИХ СООРУЖЕНИЙ ДЕРЕВООБРАБАТЫВАЮЩИХ ПРОИЗВОДСТВ

ВЫПУСК 1-2

ЦИКЛОНЫ ЦЦ-1000

РАБОЧИЕ ЧЕРТЕЖИ

РАЗРАБОТАНЫ
ПРОЕКТНЫМ ИНСТИТУТОМ
„ГИПРОДРЕВПРОМ"
ГЛАВНЫЙ ИНЖЕНЕР ИНСТИТУТА
В И ПАХОМОВ
ГЛАВНЫЙ ИНЖЕНЕР ПРОЕКТА
А Н АЛЕКСАНДРОВ

УТВЕРЖДЕНЫ
МИНЛЕСБУМПРОМОМ СССР
ПРОТОКОЛ ОТ 15 ИЮЛЯ 1986 г
ВВЕДЕНЫ В ДЕЙСТВИЕ
„ГИПРОДРЕВПРОМОМ"
ПРИКАЗ N 90 ОТ 31 ИЮЛЯ 1986 г

© ГОССТРОЙ СССР 1988 г

КФ ЦИТП инв № 21581-02

Серия 7411-1 Выпуск 1-2

Содержание

Обозначение	Наименование	Стр
	Содержание	
УЦ 1000 00 00 00	Циклон УЦ 1000	2
УЦ 1000 00 00 00СБ	Циклон УЦ 1000 Сборочный чертеж	3
УЦ 1000 00 00 01	Прокладка	
УЦ 1000 01 00 00	Конус в сборе	
УЦ 1000 01 00 01	Конус	4
УЦ 1000 01 00 00СБ	Конус в сборе Сборочный чертеж	5
УЦ 1000 01 00 02	Фланец	
УЦ 1000 01 00 03	Ребро	
УЦ 1000 01 00 04	Платик	6
УЦ 1000 02 00 01	Цилиндр	
УЦ 1000 02 00 05	Связь	
УЦ 1000 02 00 00	Цилиндр внешний	7
УЦ 1000 02 00 00СБ	Цилиндр внешний Сборочный чертеж	8
УЦ 1000 02 00 02	Лист верхний	
УЦ 1000 02 00 03	Сектор	
УЦ 1000 02 00 06	Стенка наружная	9
УЦ 1000 03 00 01	Лист нижний	
УЦ 1000 03 00 02	Ребро	
УЦ 1000 03 00 00	Цилиндр внутренний	10
УЦ 1000 03 00 00СБ	Цилиндр внутренний Сборочный чертеж	11
У1000 02 00 02	Ребро	
У1000 01 00 00	Клапан противовзрывной	12
У1000 00 00 00	Улитка с клапаном	
У1000 00 00 00СБ	Улитка с клапаном Сборочный чертеж	13
У1000 01 00 02	Петля левая	
У1000 01 00 03	Петля правая	14
У1000 01 00 00СБ	Клапан противовзрывной Сборочный чертеж	
У1000 01 00 01	Скоба	
У1000 01 00 04	Платик	
У1000 01 00 05	Стержень	15
У1000 01 00 06	Шайба	
У1000 01 00 07	Стенка	
У1000 01 00 08	Шибер	16
У1000 01 00 09	Прокладка	
У1000 02 00 00	Улитка	
УЦ 1000 02 01 00СБ	Фланец	17
У1000 02 00 00СБ	Улитка Сборочный чертеж	18
У1000 02 00 01	Стенка	
У1000 02 00 03	Стенка боковая	19
У1000 02 01 00	Фланец	
У1000 02 01 00СБ	Фланец Сборочный чертеж	20
ЗТ1000 00 00 00	Зонт	
ЗТ1000 00 00 00СБ	Зонт Сборочный чертеж	21
ЗТ1000 00 00 01	Колпак	
ЗТ1000 00 00 02	Лапа	22

Формат А3

Формат	Зона	Поз	Обозначение	Наименование	Кол	Примечание
				Документация		
А2			УЦ 1000 00 00 00 СБ Серия 7411-1	Сборочный чертеж Циклоны Указания по изготовлению и подбору материалы для проектирования		Выпуск 1 0
				Сборочные единицы		
А4		1	УЦ 1000 01 00 00	Конус в сборе	1	
А4		2	УЦ 1000 02 00 00	Цилиндр внешний	1	
				Детали		
А4		3	УЦ 1000 00 00 01	Прокладка	1	
		4	-01	Прокладка	1	
				Стандартные изделия		
		5		Болт М10х30 5б.019 ГОСТ 7798-70	30	
		6		Гайка М10 5б 019 ГОСТ 5915-70	30	
		7		Шайба 10 02 019 ГОСТ 11371-78	30	

Подп и дата | Взам инв № | Инв № подл | Подп и дата

Изм	Лист	№ докум	Подп	Дата	УЦ 1000 00 00 00			
Разраб		Мазина		VII 86	Циклон УЦ 1000	Лит	Лист	Листов
Пров		Федоров		VII 86		Ц	1	2
Н.контр		Баскин				Зипродревпром г. Москва		

Формат	Зона	Поз	Обозначение	Наименование	Кол	Примечание
				Переменные данные для исполнений		
				УЦ 1000 00 00 00		
				Сборочные единицы		
А4		8	УЦ 1000 03 00 00	Цилиндр внутренний	1	
				УЦ 1000 00 00 00 01		
				Сборочные единицы		
		8	УЦ 1000 03 00 00-01	Цилиндр внутренний	1	
				УЦ 1000 00 00 00 02		
				Сборочные единицы		
		8	УЦ 1000 03 00 00-02	Цилиндр внутренний	1	
				УЦ 1000 00 00 00-03		
				Сборочные единицы		
		8	УЦ 1000 03 00 00-03	Цилиндр внутренний	1	

Подп и дата | Взам инв № | Инв № подл | Подп и дата

Изм	Лист	№ докум	Подп	Дата	УЦ 1000 00 00 00	Лист 2

21581 02

Формат А4

Рис 1

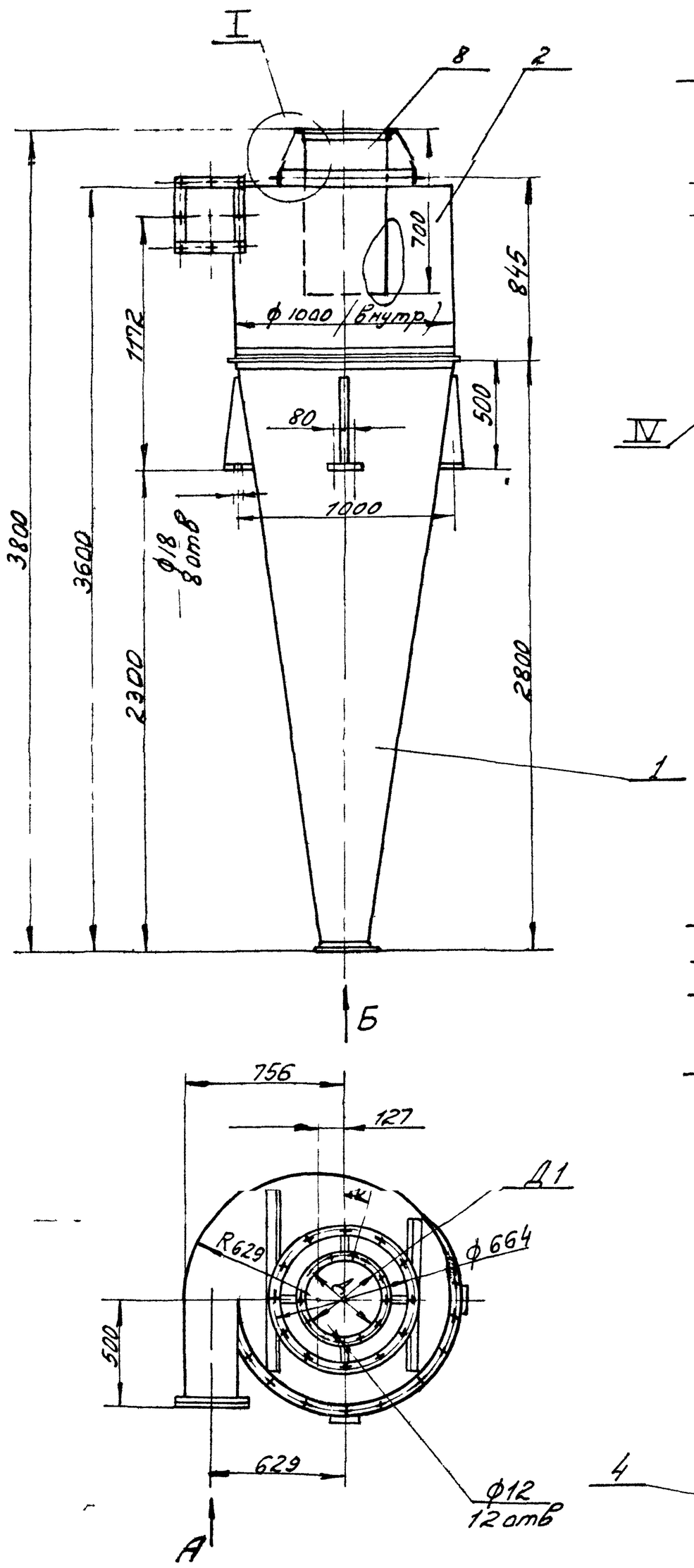

Рис 2

Остальное см рис 1

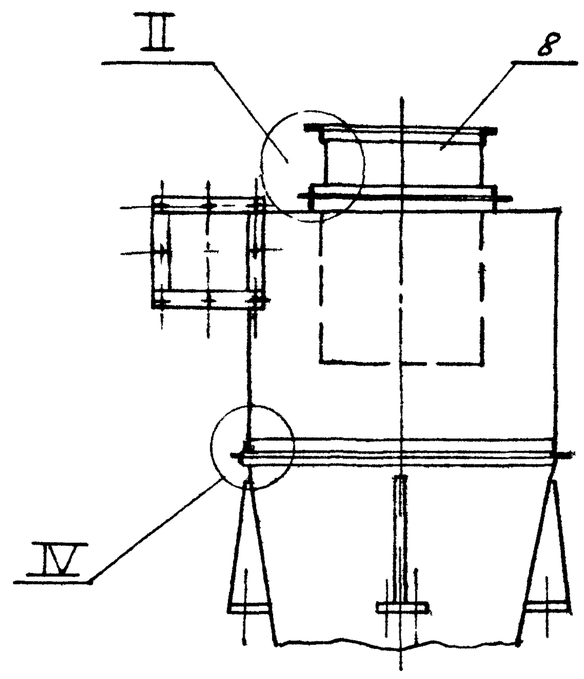

Рис 3

Остальное см рис 1

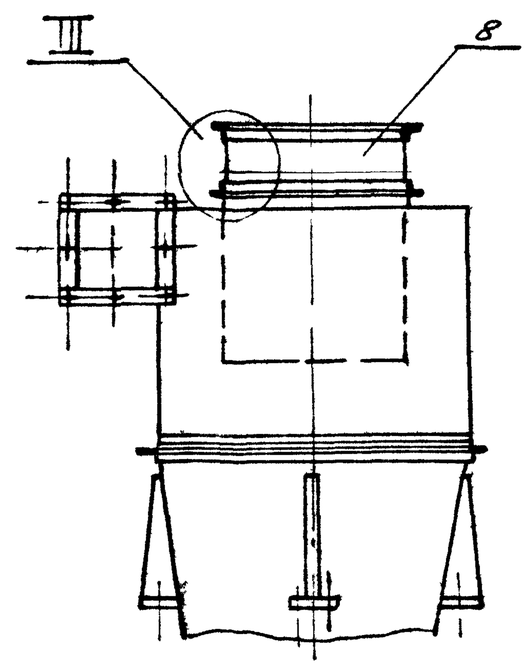

I
М1 2

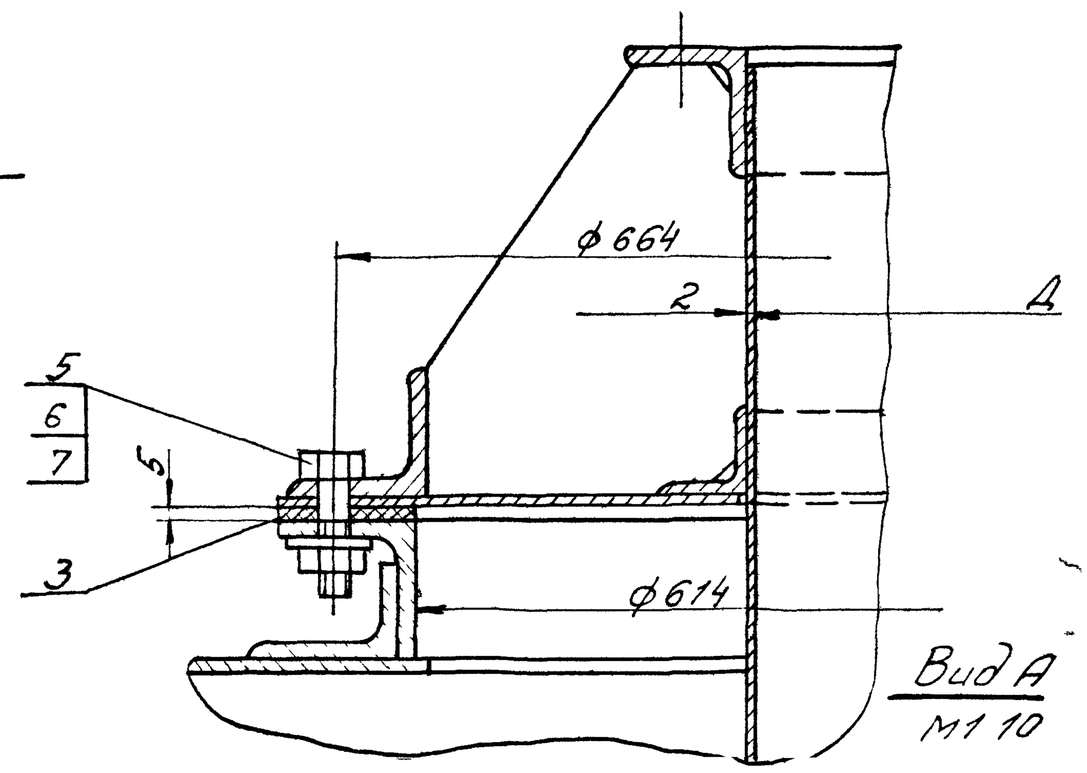

Вид А
М1 10

IV
М1 2

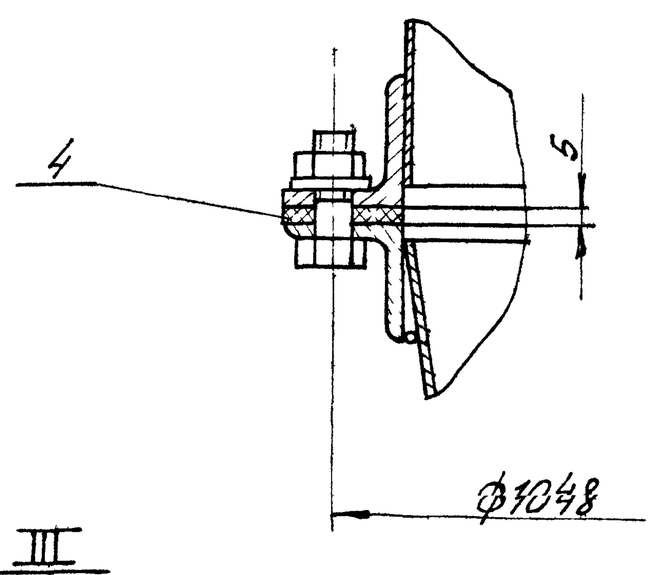

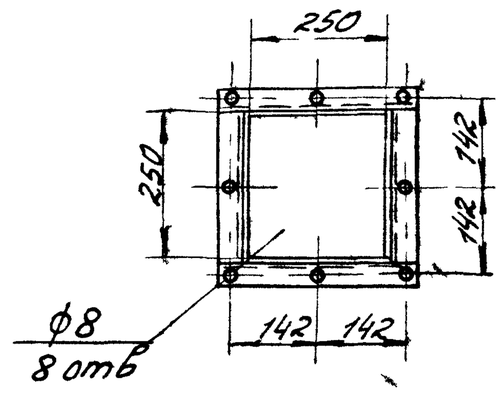

Вид Б
М1 10

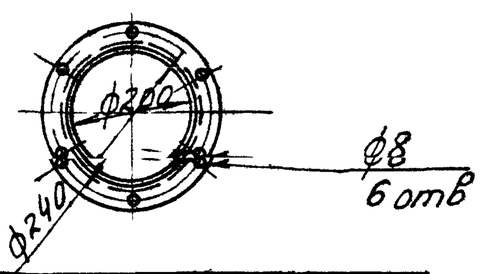

II
М1 2

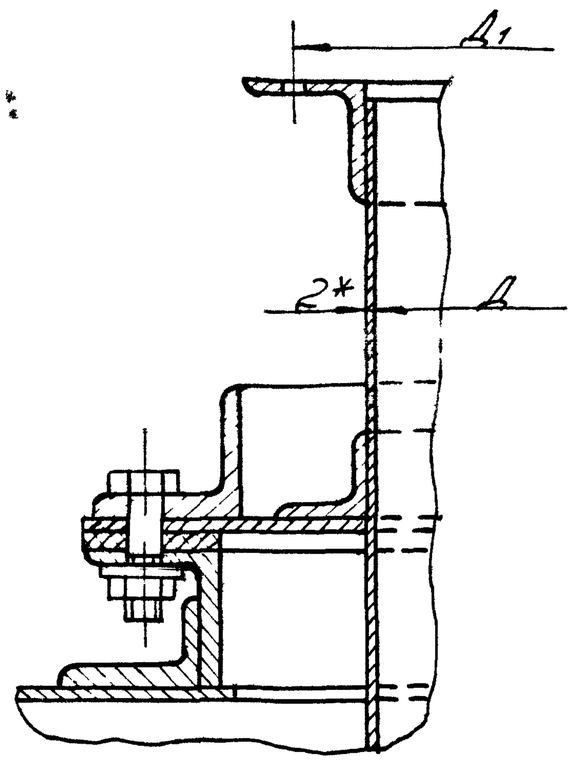

III
М1 2

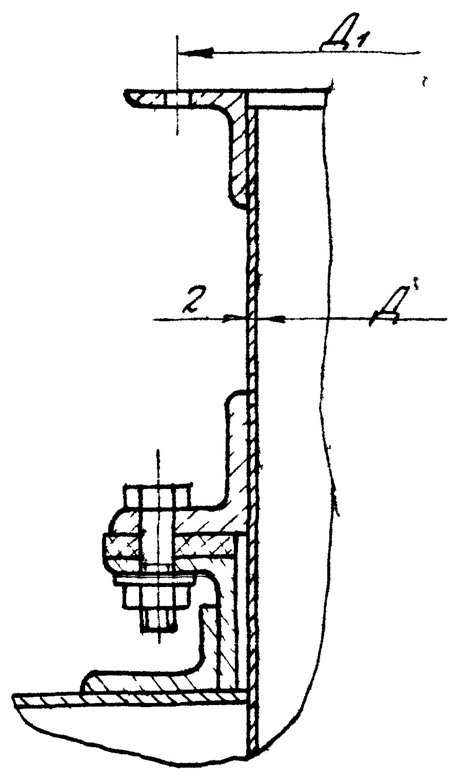

Обозначение	Шифр	Рис	Размеры, мм Д	Размеры, мм Д1	Масса, кг
УЦ1000 00 00 00	УЦ1000 1	1	380	428	225
-01	УЦ1000 2		450	498	227
-02	УЦ1000 3	2	525	573	228
-03	УЦ1000 4	3	600	648	227

1 Указания по подбору циклонов см выпуск 10
2 ± t3/2
3 *Размеры для справок

21581 02 3

Изм	Лист	№ докум	Подп.	Дата	УЦ1000 00 00 00 СБ		
Разраб		Мазина		11 8	Циклон УЦ 1000	Лит	Масса	Масш
Пров		Федоров		VII 86		У	см табл	—
					Сборочный чертеж	Лист	Листов 1	
Н.контр.		Баскин		VII 8		Гипродревпром г Москва	
Утв		Вайсенборг					

Формат А2

Инв. № подл. | Подпись и дата | Взам. инв. №

Серия 7411-1 Выпуск 1-2

УЦ1000 00 00 0001 ЧК

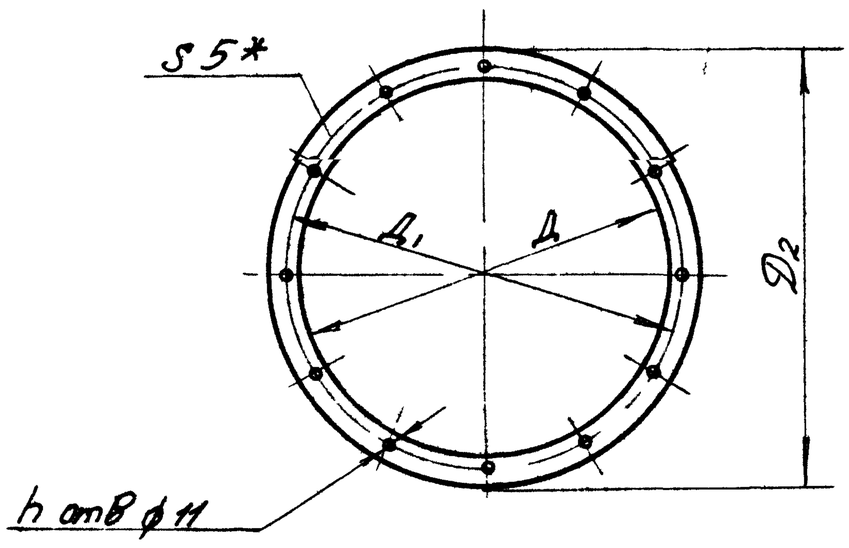

Обозначение	Размеры, мм			h отв.	Масса, кг
	Д	Д1	Д2		
УЦ100 00 00 01	614	664	700	12	0,5
-01	1004	1048	1084	18	0,85

*Размер для справок

Изм	Лист	№ докум	Подп.	Дата
Разраб.		Мазина		VII 86
Пров.		Федоров		VII 86
Н. контр.		Федоров		VII 86
Утв.		Федоров		VII 86

УЦ1000 00 00 01

Прокладка

Лит. | Масса | Масш.
У | см табл | —

Лист | Листов 1

Пластина I лист ТМКЩ-С1-5 ГОСТ 7338 77

ГИПРОДРЕВПРОМ г Москва

Копировал | Формат А4

Формат	Зона	Поз	Обозначение	Наименование	Кол	Примечание
				Документация		
А2			УЦ1000 01 00 00СБ	Сборочный чертеж		
				Детали		
А3		1	УЦ1000 01 00.01	Конус	1	
А3		2	УЦ1000 01 00 02	Фланец	1	
		3	-10	Фланец	1	
А4		4	УЦ1000 01 00 03	Ребро	4	
А4		5	УЦ1000 01 00 04	Пята	4	
Б4		6	УЦ1000 01 00 05	Кольцо		
				Проволока 3-I		
				ГОСТ 3282-74		
				ℓ=1650±10 мм	1	0,04кг
Б4		7	УЦ1000 01 00 06	Кольцо		
				Проволока 5-I		
				ГОСТ 3282-74		
				ℓ=(3140±2) мм	1	0,5кг

Подп. и дата | Инв. № дубл. | Взам. инв. № | Подп. и дата | Инв. № подл.

Изм	Лист	№ докум	Подп.	Дата
Разраб.		Мазина		VII 86
Пров.		Федоров		VII 86
Н. контр.		Федоров		VII 86
Утв.		Баскин		VII 86

УЦ1000 01 00 00

Конус в сборе

Лит. | Лист | Листов
У | | 1

ГИПРОДРЕВПРОМ г Москва

УЦ1000 01 00 01

Развертка

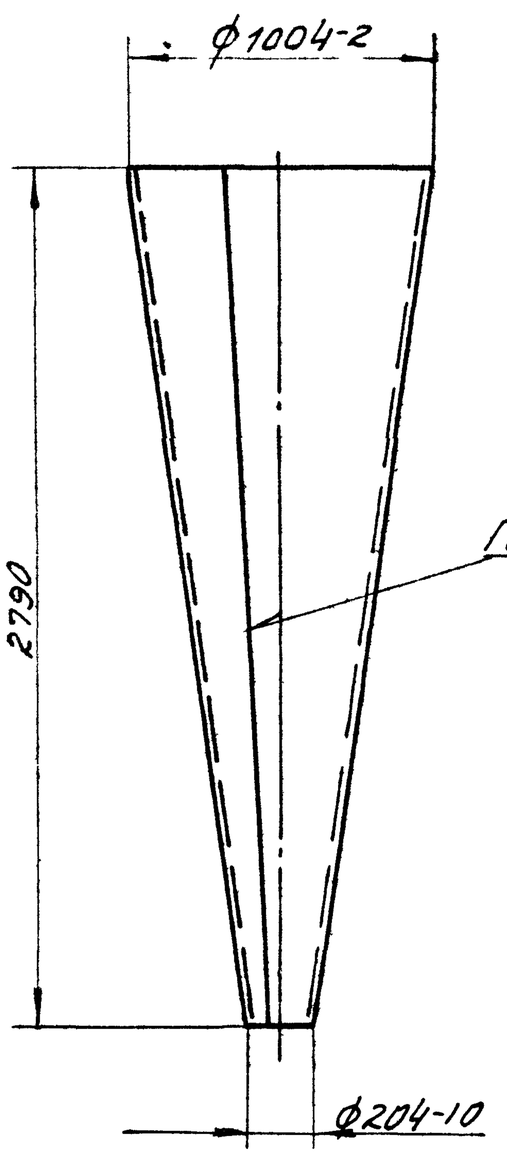

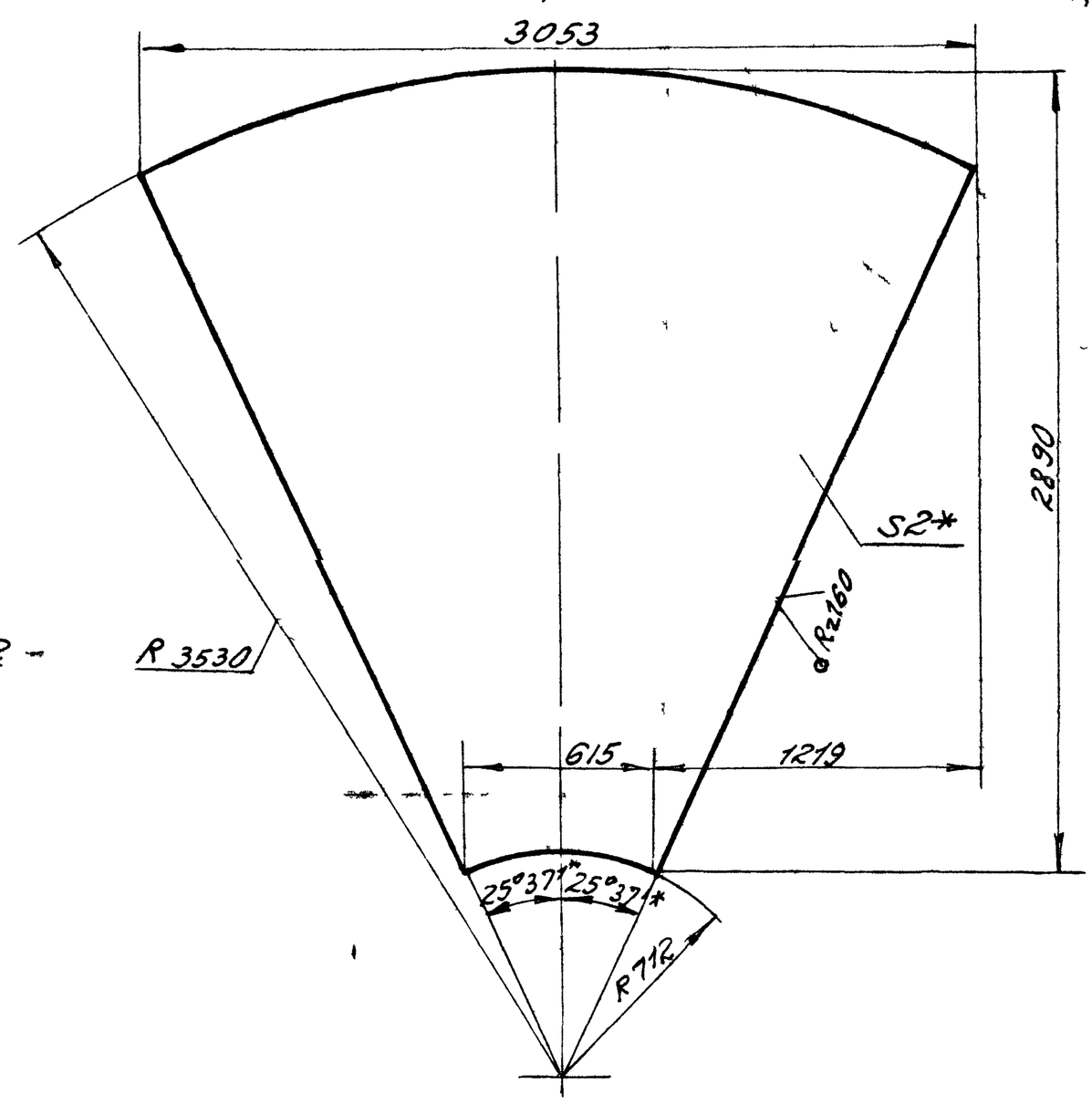

1 Электрод Э42 ГОСТ 9467-75
2 ± t2/2
3 *Размер для справок

21581 02 4

Изм	Лист	№ докум	Подп.	Дата
Разраб.		Мазина		VII 86
Пров.		Федоров		VII 86
Н. контр.		Федоров		VII 86
Утв.		Федоров		VII 86

УЦ1000 01 00 01

Конус

Лит. | Масса | Масш.
У | 86,5 | 1:20

Лист | Листов 1

Лист Б-ПН 2,0 ГОСТ 19903-74 / 4 IV СТ3пс5 ГОСТ 16523-70

ГИПРОДРЕВПРОМ г Москва

Серия 7411 1 Выпуск 11-2

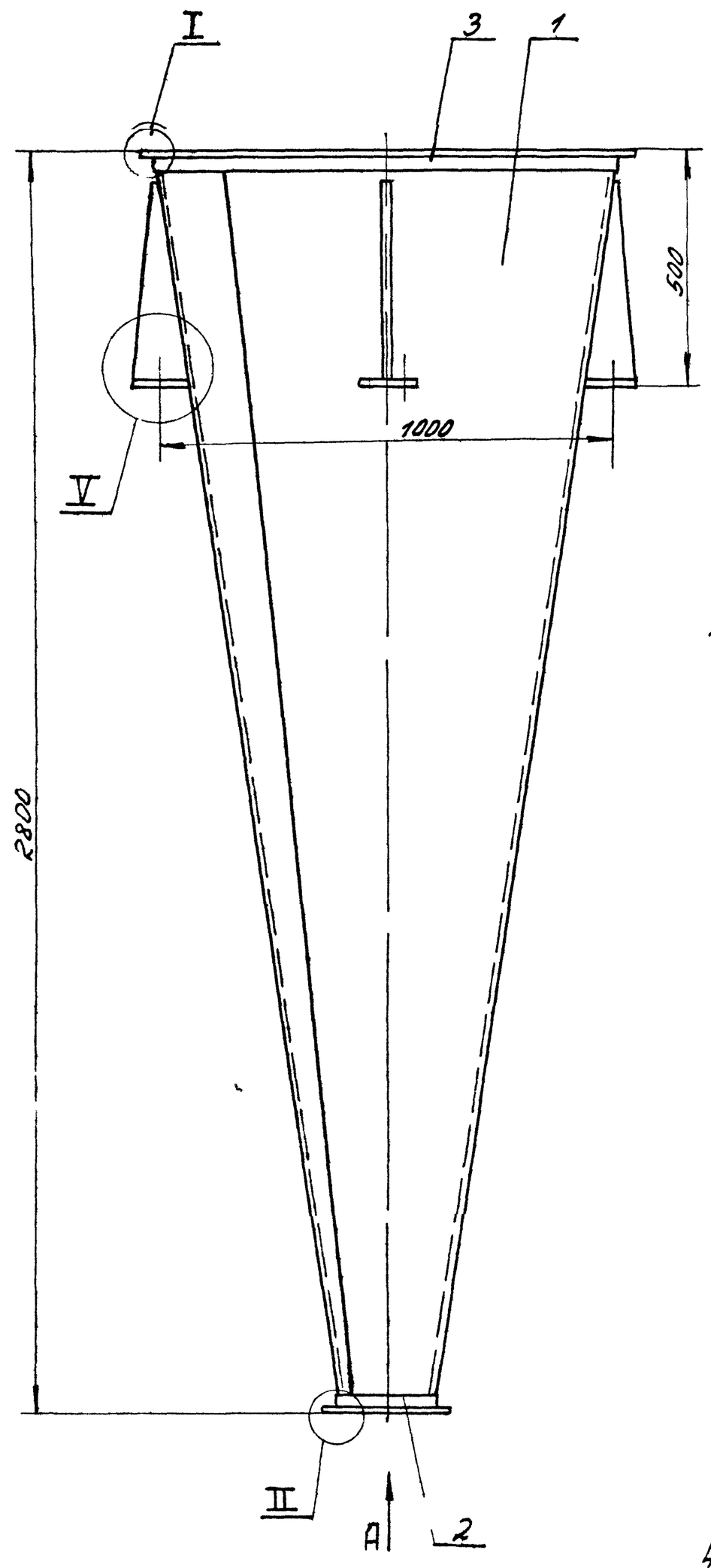

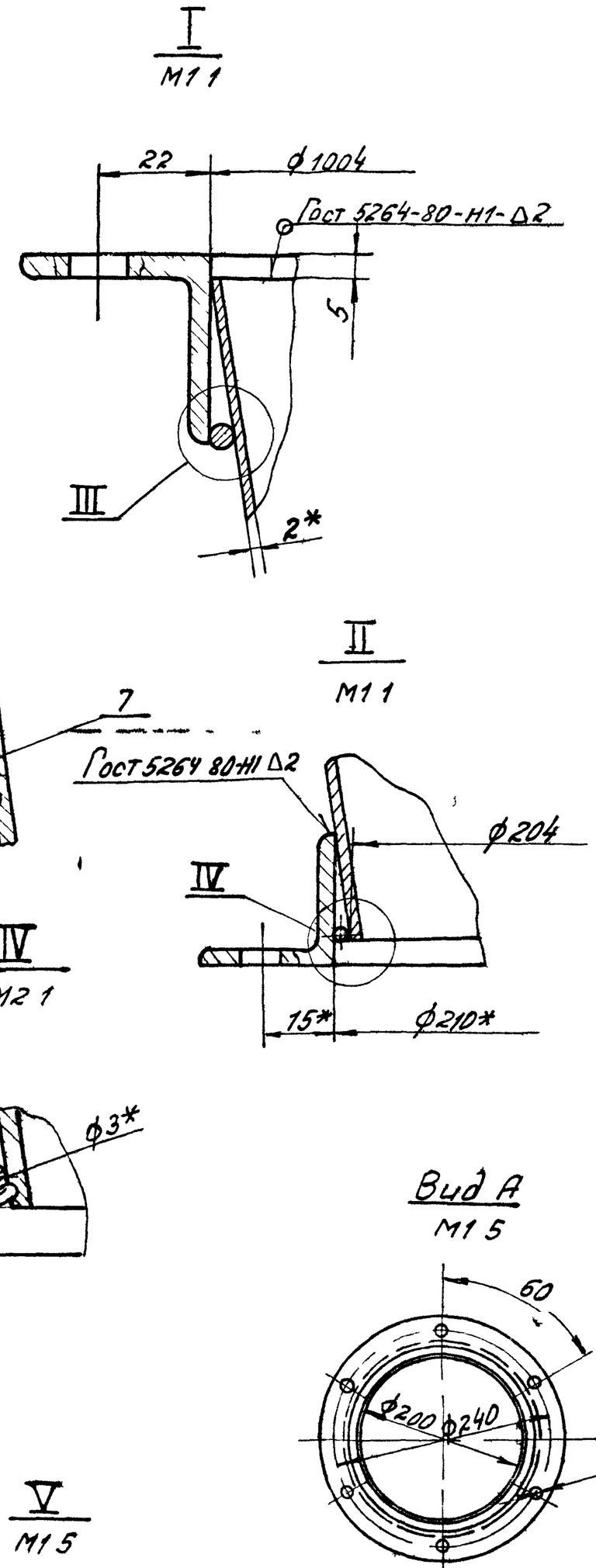

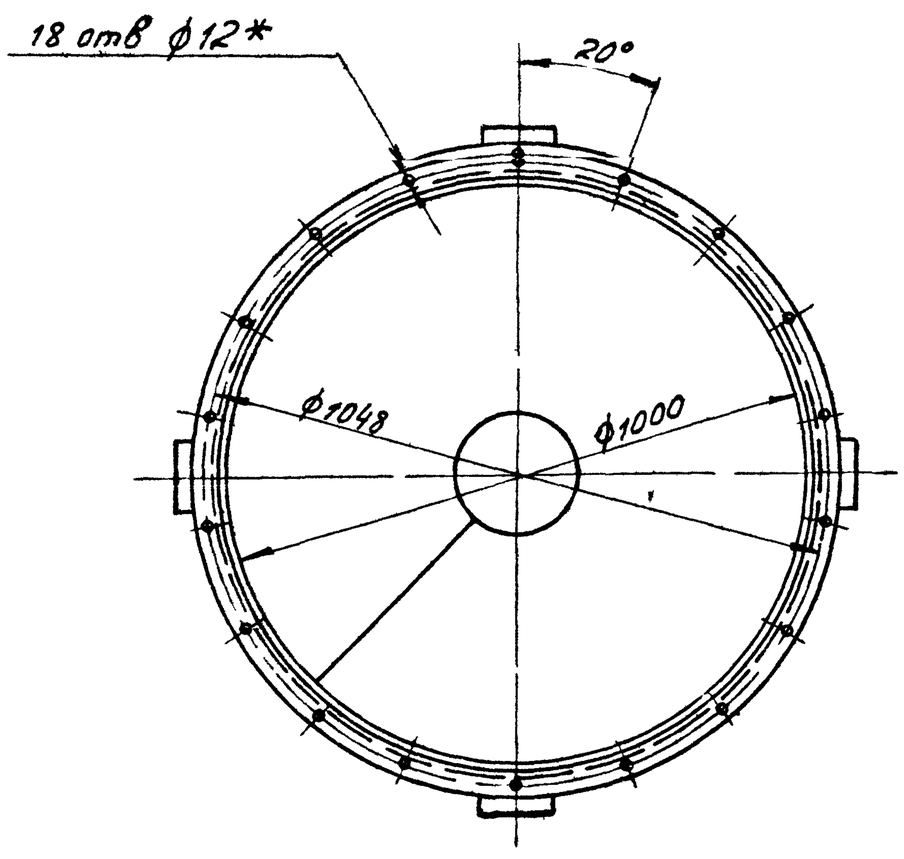

1 Сварка ручная электродуговая
Электрод Э-42 Гост 9467 75

2 $\pm \frac{t_3}{2}$

3 * Размеры для справок

21581 02 5

Изм	Лист	N докум	Подп	Дата	УЦ 1000 01 00 00 СБ		
Разраб.	Мазина			VII 86	Конус в сборе	Лит	Масса	Масш
Пров	Федоров			VII 86		Ц	101 75	1:10
					Сборочный чертеж	Лист	Листов 1	
Н. контр	Федоров			VII 86		ГИПРОДРЕВПРОМ г Москва		
Утв	Баскин			VII 86				

Инв. N подл. | Подп. и дата | Взам. инв. N | Инв. N дубл. | Подп. и дата

УЦ1000 01 00 03

Серия 7411-1 Выпуск 1-2

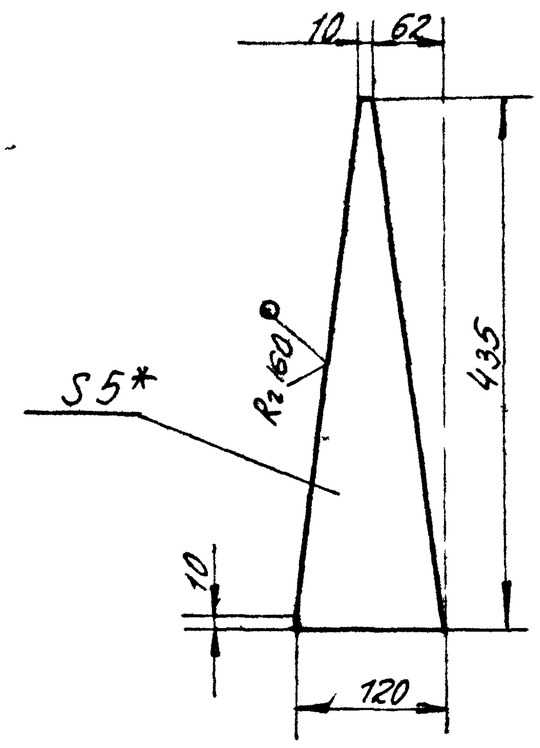

1 $\pm \frac{t_2}{2}$

2 * Размер для справок

Из.	Лист	N докум.	Подп.	Дата
Разраб.		Мазина		VII 86
Пров.		Федоров		VII 86
Н. контр.		Федоров		VII 86
Утв.		Федоров		VII 86

УЦ1000 01 00 03

Ребро

Лит	Масса	Мас б
Ц	10	15

Лист | Листов 1

Б ПН 5,0 Гост 19903-74 / Вст3пс5 Гост 14637-79

ГИПРОДРЕВПРОМ г Москва

Формат А4

УЦ1000 01 00 04

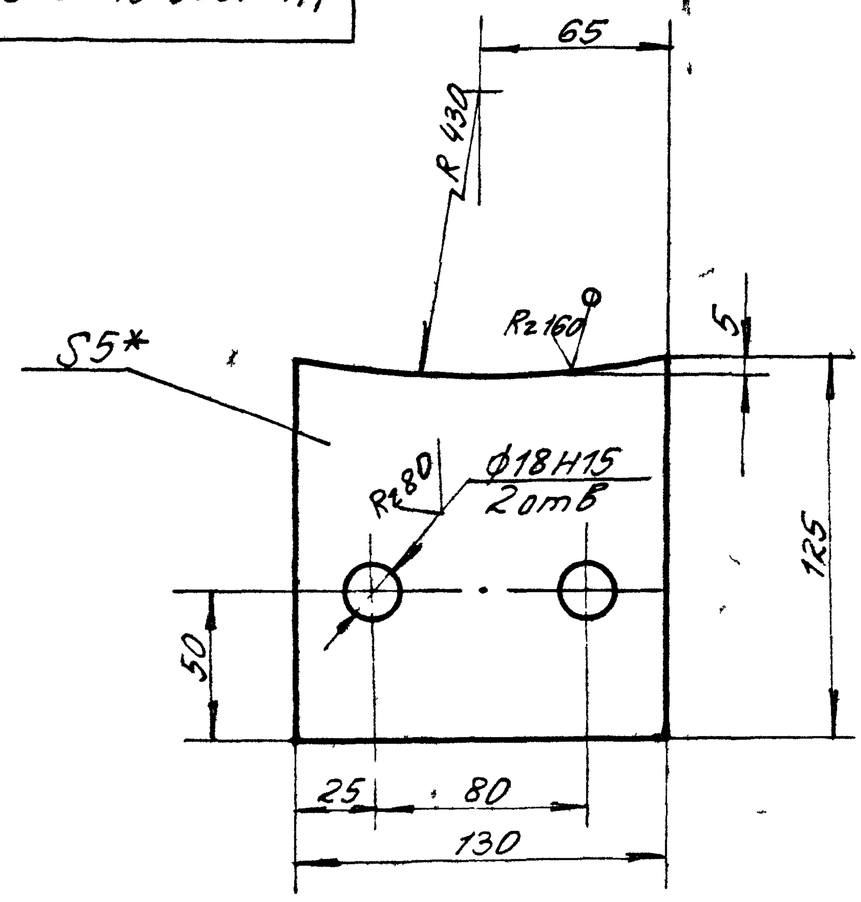

1 $\pm \frac{t_2}{2}$

2 * Размер для справок

Из.	Лист	N докум.	Подп.	Дата
Разраб.		Мазина		VII 86
Пров.		Федоров		VII 86
Н. контр.		Федоров		VII 86
Утв.		Федоров		VII 86

УЦ1000 01 00 04

Платик

Лит.	Масса	Мас б
Ц	0,5	1,2

Лист | Листов 1

Б ПН-5,0 Гост 19903-74 / Вст3пс5 Гост 14637-79

ГИПРОДРЕВПРОМ г Москва

Формат А4

УЦ1000 01 00 02

Рис 1

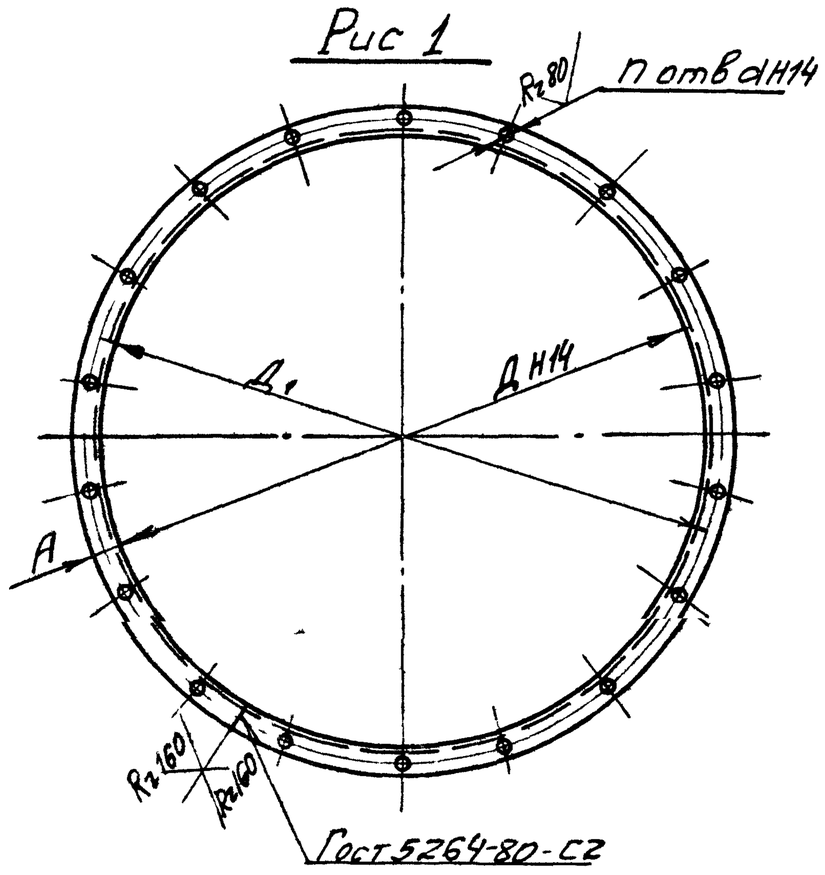

Обозначение	Рис	Размеры, мм Д	А	Д1	d	n отв	Материал	Развернутая длина, мм	Масса, кг
УЦ1000 01 00 02	1	210	15	240	8	6	Уголок 28x28x3 Б Гост 8509-72 / Вст3пс5 Гост 535-79	710	0,9
-01	2	384	—	—	—	—	Уголок 28x28x3 Б Гост 8509-72 / Вст3пс5 Гост 535-79	1256	1,6
-02	1		22	428	12	12	Уголок 40x40x4 Б Гост 8509-72 / Вст3пс5 Гост 535-79	1275	3,08
-03	2	454	—	—	—	—	Уголок 28x28x3 Б Гост 8509-72 / 3Ст3пс5 Гост 535-79	1476	1,85
-04	1		22	498	12	12	Уголок 40x40x4-Б Гост 8509-72 / Вст3пс5 Гост 535-79	1495	3,6
-05	2	529	—	—	—	—	Уголок 28x28x3 Б Гост 8509-72 / Вст3пс5 Гост 535-79	1711	2,2
-06	1		22	573	12	12	Уголок 40x40x4 Б Гост 8509-72 / Вст3пс5 Гост 535-79	1730	4,2
-07		604	22	648			Уголок 40x40x4 Б Гост 8509-72 / Вст3пс5 Гост 535-79	1965	4,75
-08			30	664			Уголок 45x45x5 Б Гост 8509-72 / Вст3пс5 Гост 535-79	1978	6,7
-09		614	25	664			Уголок 45x45x5 Б Гост 8509-72 / Вст3пс5 Гост 535-79	2010	6,8
-10		1004	22	1048		18	Уголок 40x40x4 Б Гост 8509-72 / Вст3пс5 Гост 535-79	3222	7,8

Рис 2

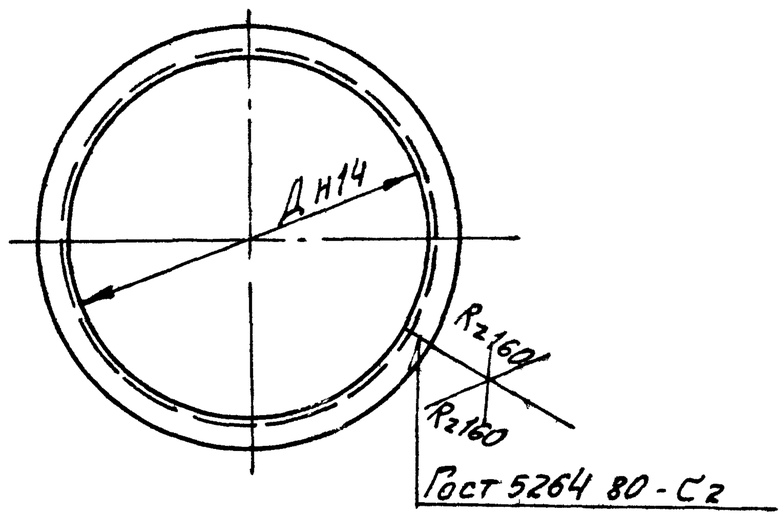

1 Электрод Э42 Гост 9467-75

2 $\pm \frac{t_2}{2}$

21581 02 6

Из.	Лист	N докум.	Подп.	Дата
Разраб.		Мазина		VI 86
Пров.		Федоров		VII 86
Н. контр.		Федоров		VII 86
Утв.		Федоров		VII 86

УЦ1000 01 00 02

Фланец

См табл

Лит	Масса	Мас б
Ц	см табл	—

Лист | Листов 1

ГИПРОДРЕВПРОМ г Москва

Формат А3

УЦ 1000 02 00 01

Серия 7.411-1 Выпуск 1-2

Рис 1

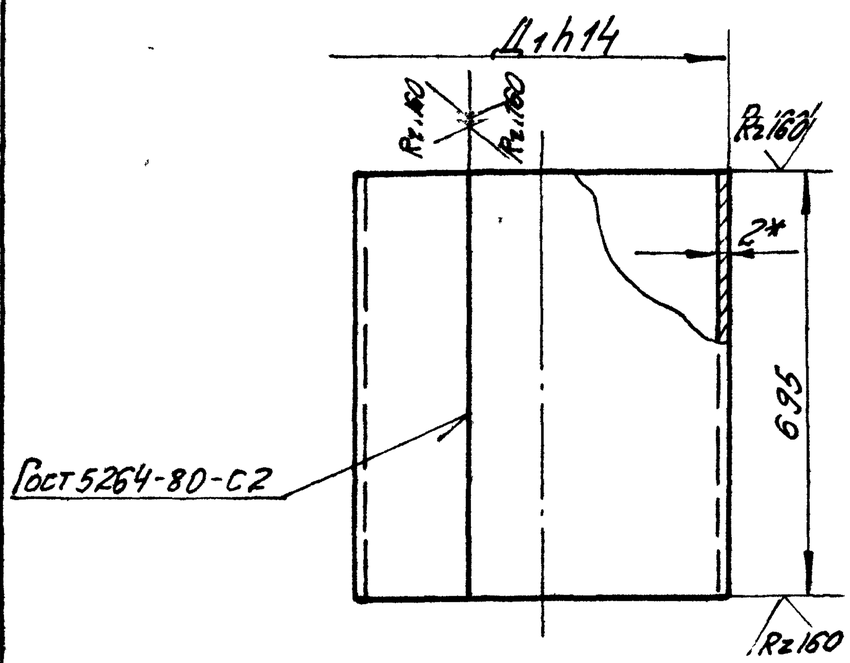

Рис 2

Остальное - см рис 1

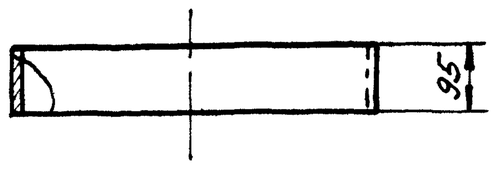

Обозначение	Рис	Д1 мм	Разверн длина, мм	Масса, кг
УЦ 1000 02 00 01	3	1004	3146	32,6
-01	2	384	1200	18
-02	1			13,1
-03	2	454	1420	21
-04	1			15,4
-05	2	529	1655	2,4
-06	1			17,9
-07	2	604	1890	2,8
-08	1			20,5

Рис 3

Остальное - см рис. 1

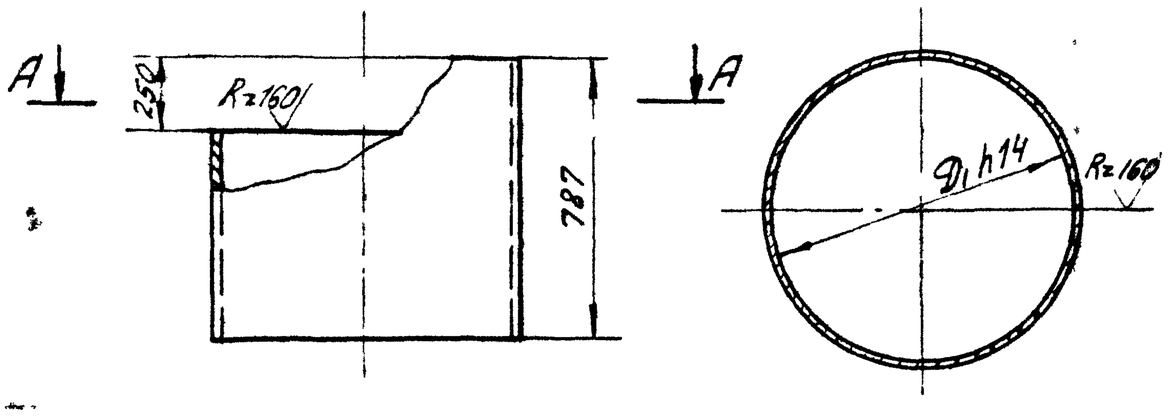

1 Электрод Э-42 ГОСТ 9467-75

2 $\pm \frac{t_2}{2}$

3 * Размер для справок.

Изм	Лист	N докум	Подп	Дата	УЦ 1000 02. 00. 01			
Разраб	Мазина				Цилиндр	Лит	Масса	Мас б
Пров	Федоров			VII 86		У	см табл	—
						Лист	Листов 1	
Н.контр.	Федоров			VII 86	Лист Б-ПН-2,0 ГОСТ 19903-74 4-IV Вст3пс5 ГОСТ 16523-70	ГИПРОДРЕВПРОМ г Москва		
Утв	Федоров			VII 86				

Формат А3

УЦ 1000 02 00 05

Рис 4

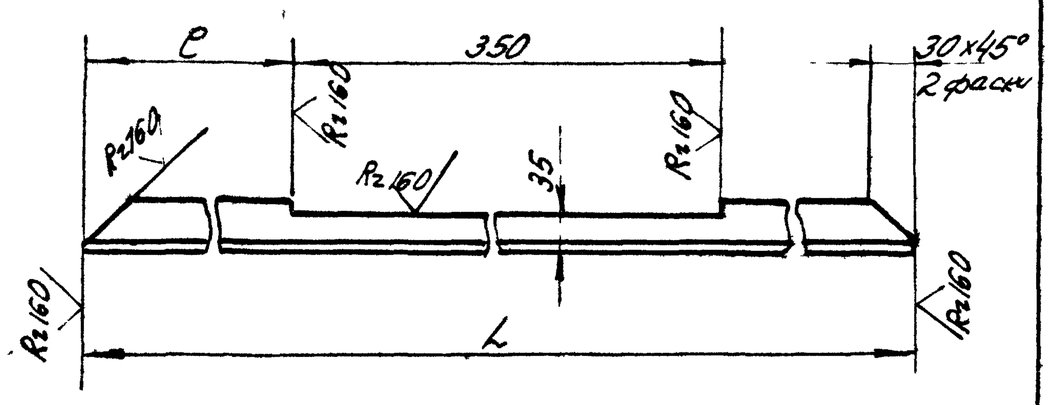

Обозначение	L, мм	С, мм	Масса, кг
УЦ 1000 02 00 05	700	150	1,68
-01	900	400	2,15

$\pm \frac{t_2}{2}$

Изм	Лист	N докум	Подп	Дата	УЦ 1000. 02. 00 05			
Разраб	Мазина				Связь	Лит	Масса	Мас-б
Пров	Федоров			VII 86		У	см табл	—
						Лист	Листов 1	
Н.контр.	Федоров			VII 86	Уголок 40х40х4-Б ГОСТ 8509-72 / В ст3пс5 ГОСТ 535-79	ГИПРОДРЕВПРОМ г Москва		
Утв	Федоров			VII 86				

Форм Зона	Поз	Обозначение	Наименование	Кол	Примечание
			Документация		
А2		УЦ 1000 02 00 00 СБ	Сборочный чертеж		
			Сборочные единицы		
А4	1	УЦ 1000. 02 01 00	Фланец	1	
			Детали		
А3	2	УЦ 1000 02. 00 01	Цилиндр	1	
А3	3	УЦ 1000 02. 00 02	Лист верхний	1	
А4	4	УЦ 1000. 02. 00 03	Сектор	1	
Б4	5	УЦ 1000 02 00 04	Стенка боковая	1	
			Лист Б-ПН-2,0 ГОСТ 19903-74 4-IV Ст3пс5 ГОСТ 16523-70 (497-10х250-10) мм	1	1,9 кг
А4	6	УЦ 1000 02. 00 05	Связь	1	
	7	-01	Связь	1	
А4	8	УЦ 1000 02 00 06	Стенка наружная	1	
	9	УЦ 1000 01. 00 02-09	Фланец	1	
	10	-10	Фланец	1	

7

21581-02

Изм	Лист	N докум	Подп	Дата	УЦ 1000. 02. 00. 00			
Разраб	Мазина			VII 86	Цилиндр внешний	Лит.	Лист	Листов
Пров	Федоров			VII 86		У		1
Н.контр.	Федоров			VII 86		Гипродревпром г Москва		
Утв	Баскин			VII 86				

Инв N подл | Подп и дата | Взам инв N | Инв N дубл | Подп и дата

Выпуск 1-2

Серия 7411-1

УЦ1000 02 00 00 СБ

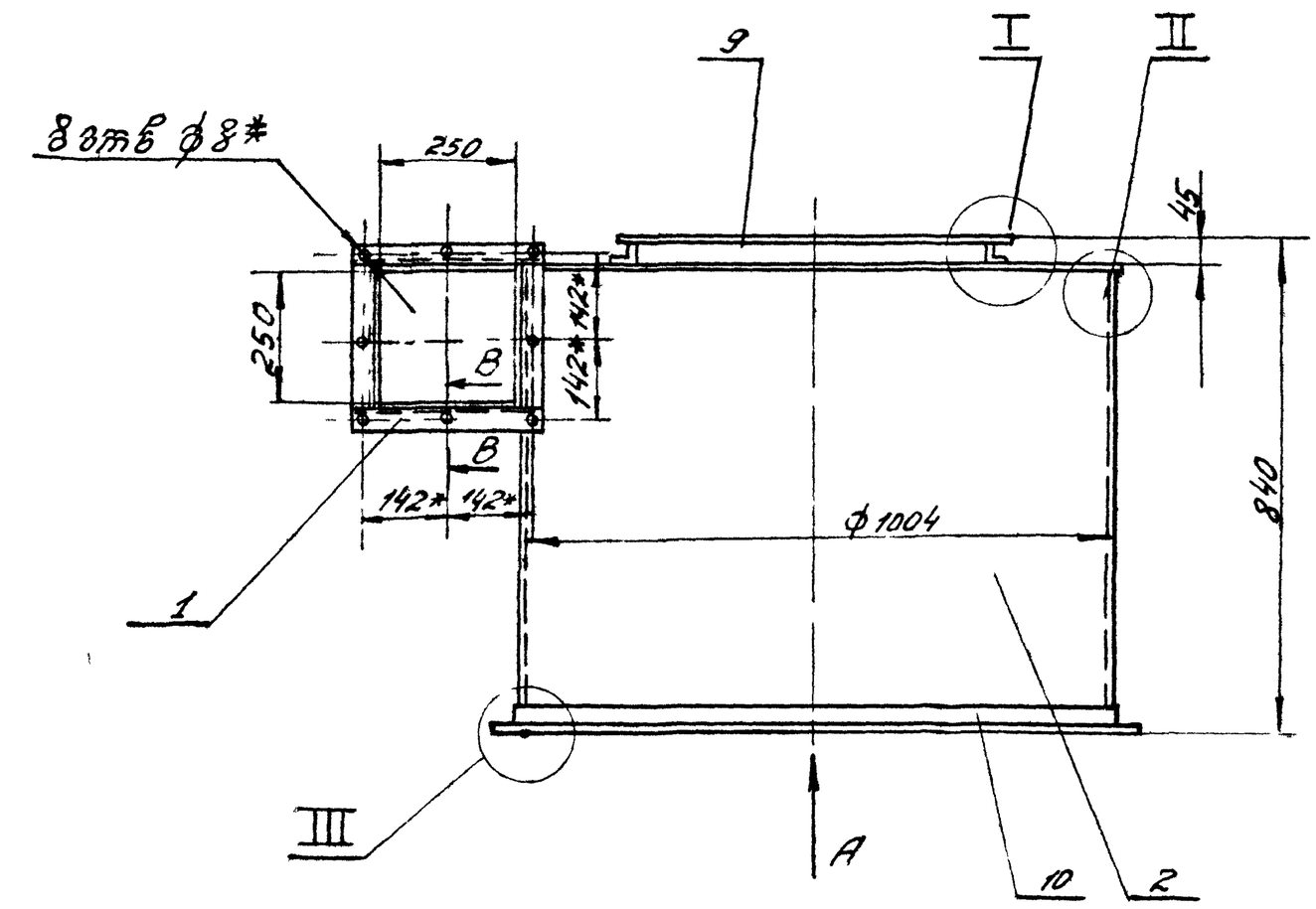

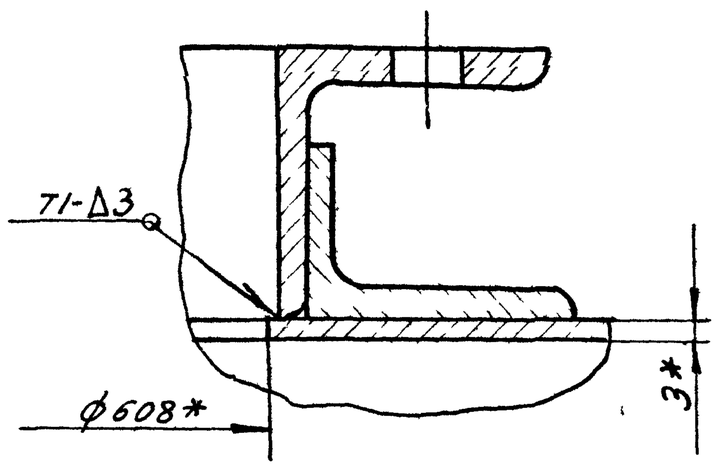

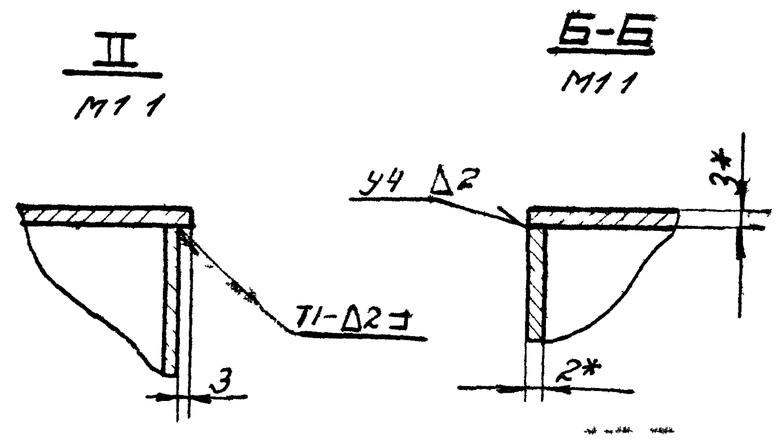

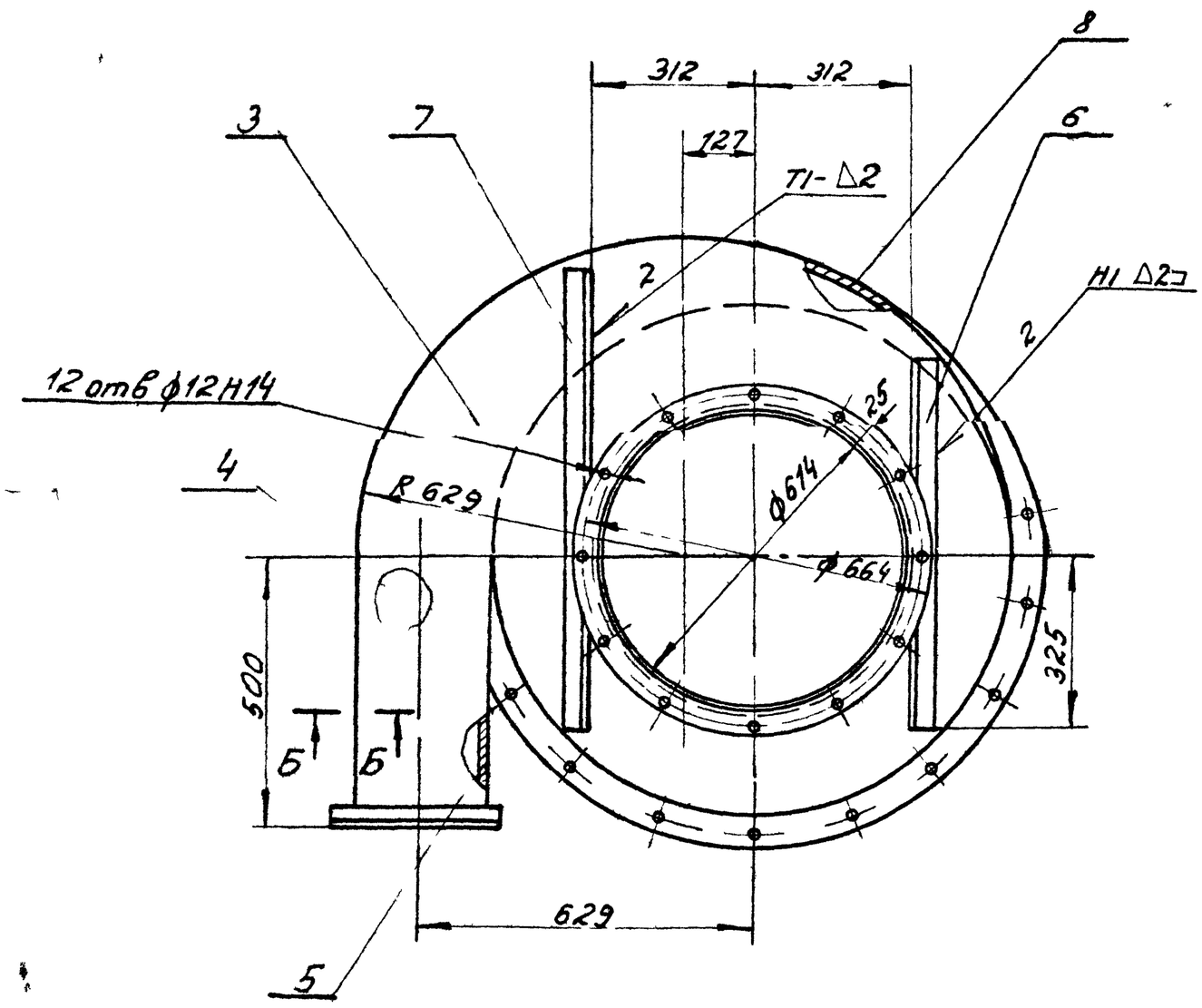

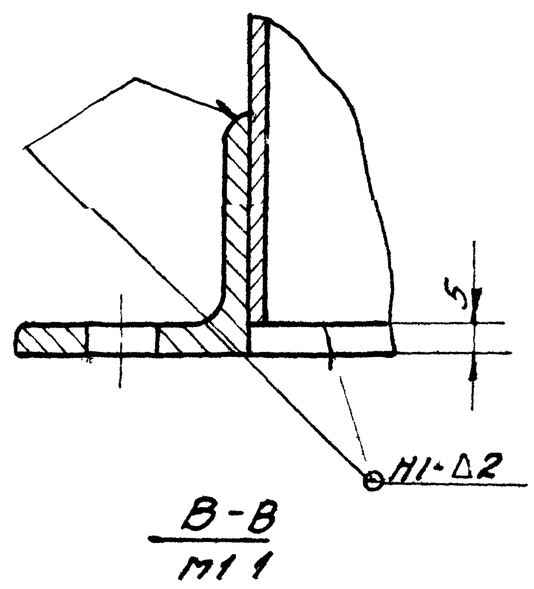

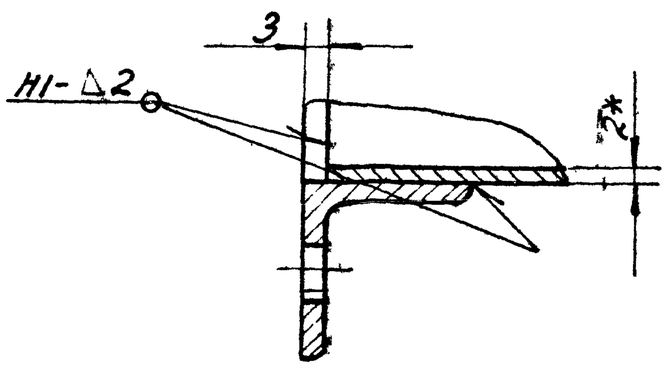

Вид А

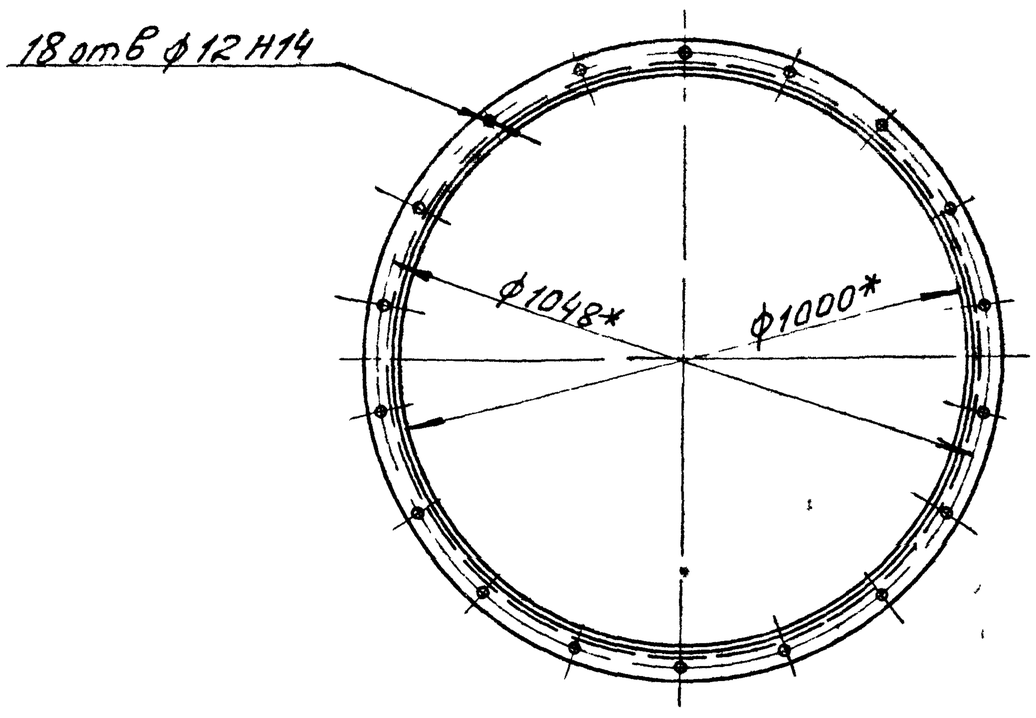

1 Сварные швы по Гост 5264-80

Электрод Э-42 Гост 9467-75

2 ± t3/2

3* Размеры для справок

21581-02 8

Изм	Лист	№ докум	Подп	Дата	УЦ1000 02 00 00 СБ			
Разраб.		Мазина		VII 86	Цилиндр внешний	Лит	Масса	Масш
Пров		Федоров		VII 86		Ц	90,5	1:10
Н.контр		Федоров		VII 86	Сборочный чертеж	Лист	Листов 1	
Утв		Баскин		VII 86		Гипродревпром г. Москва		

Инв. № подл. | Подп. и дата | Взам. инв. № | Инв. № дубл. | Подп. и дата

УЦ1000 02 00 02

Серия 7.411-1 Выпуск 1-2

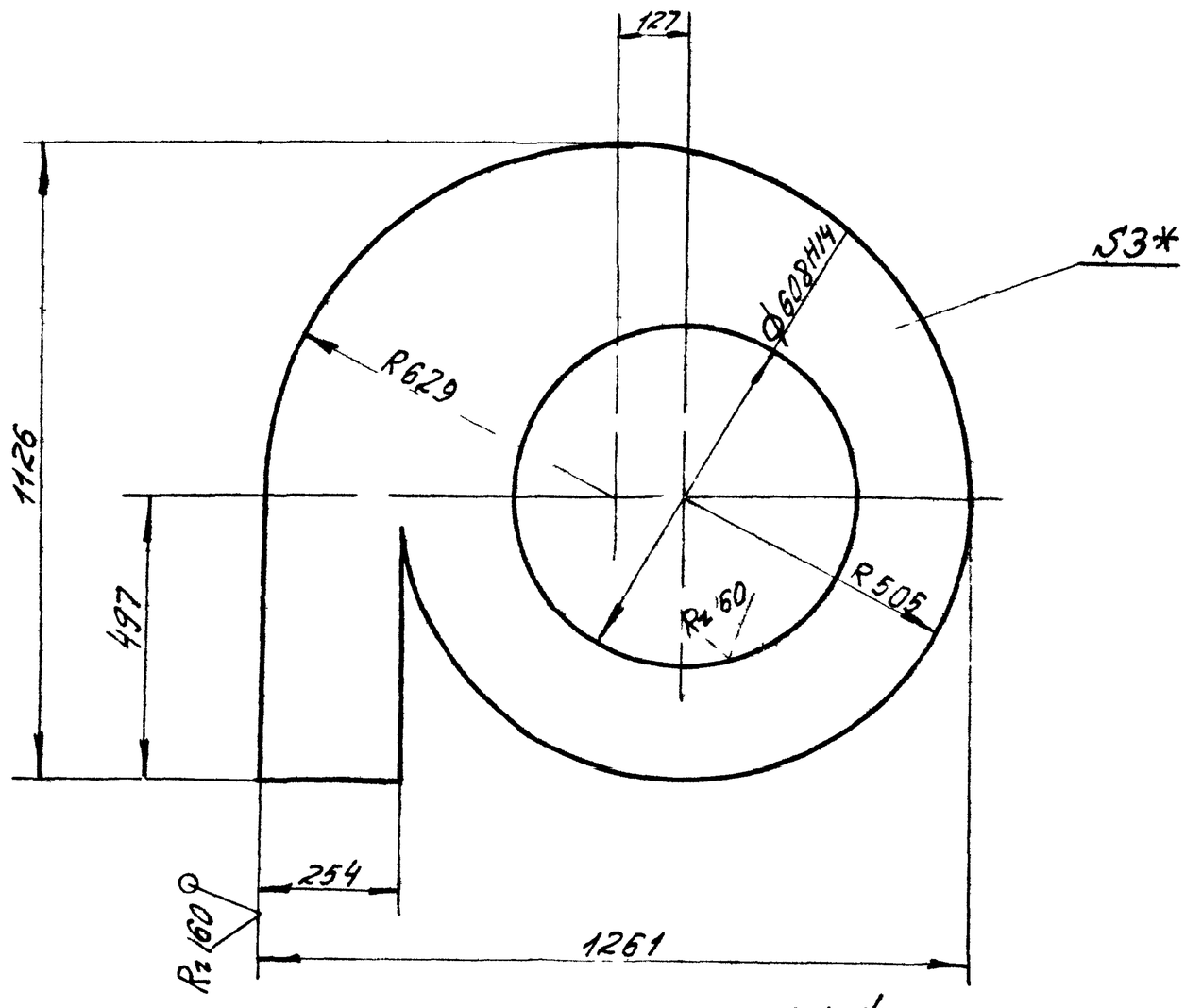

1 ± t_2

2 * Размер для справок

Изм	Лист	№ докум	Подп	Дата	УЦ1000 02 00 02			
Разраб		Мазина		VII 86	Лист верхний	Лит	Масса	Масса
Пров		Федоров		VII 86		Ц	205	1 10
						Лист	Листов 1	
Н.контр		Федоров		VII 86	Лист Б ПН 30 ГОСТ 19903-74 / 4-IV Вст3пс5 ГОСТ 16523-70	Гипродревпром г Москва		
Утв		Федоров		VII 86				

Формат А3

УЦ1000 02 00 03

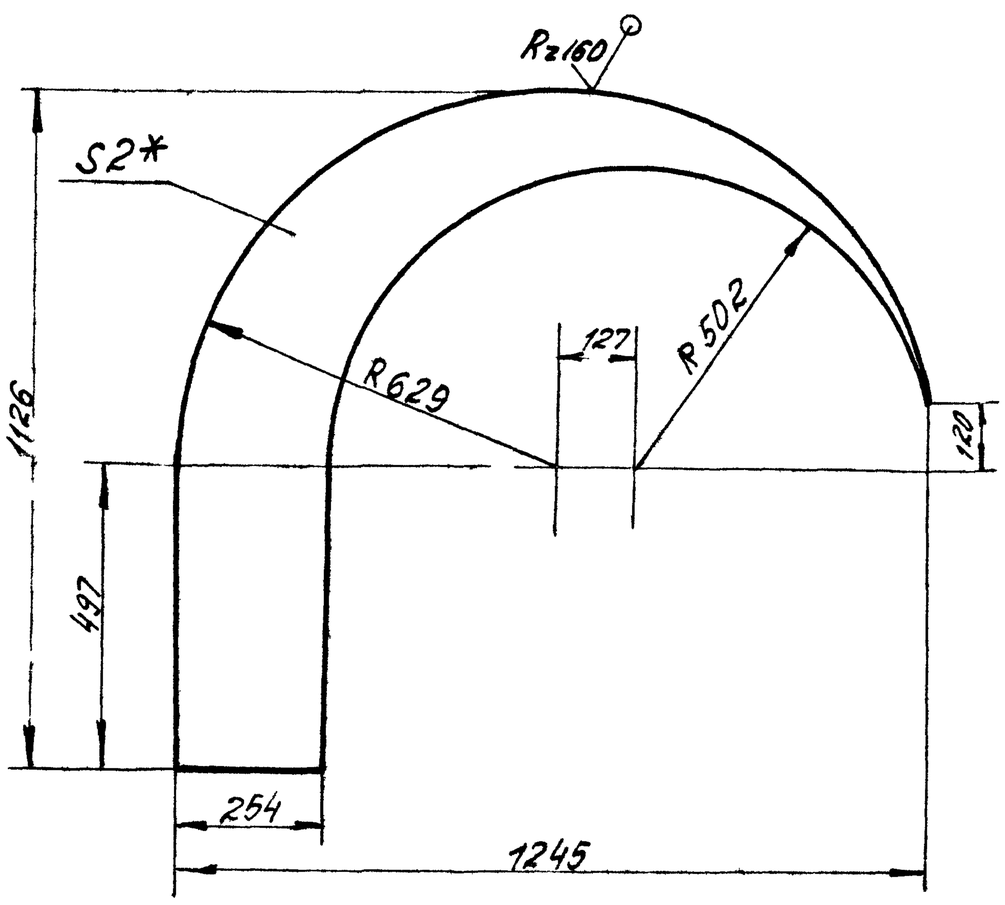

1 ± $t_2/2$

2 * Размер для справок

Изм	Лист	№ докум	Подп	Дата	УЦ1000 02 00 03			
Разраб		Мазина		VII 86	Сектор	Лит	Масса	Мас-б
Пров		Федоров		VII 86		Ц	5,4	1 10
						Лист	Листов 1	
Н.контр		Федоров		VII 86	Лист Б ПН 2,0 ГОСТ 19903-74 / 4-IV Ст3пс5 ГОСТ 16523-70	Гипродревпром г Москва		
Утв		Федоров		VII 86				

УЦ1000 02 00 06

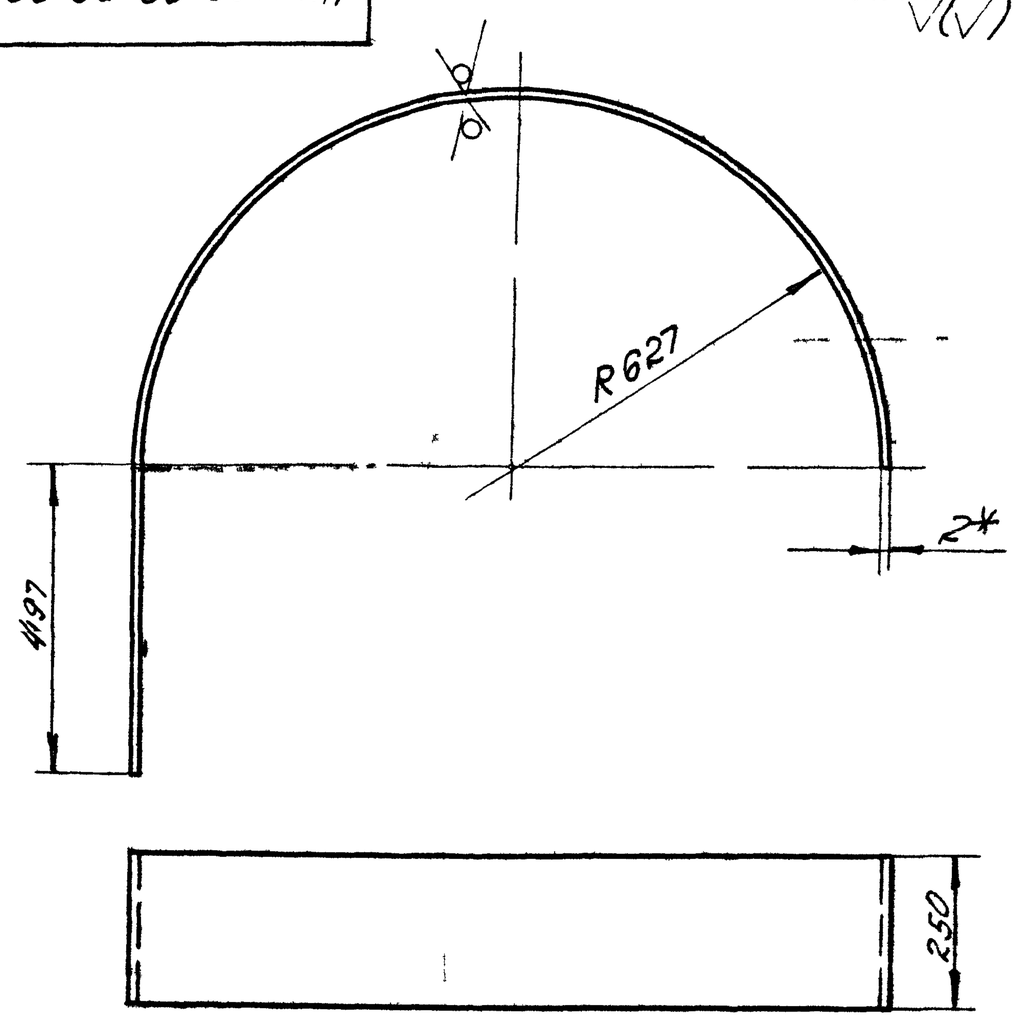

1 Развернутая длина - 2469 мм

2 ± $t_2/2$

3 * Размер для справок

21581 02 9

Изм	Лист	№ докум	Подпись	Дата	УЦ1000 02 00 06			
Разраб		Мазина		VII 86	Стенка наружная	Лит	Масса	М б
Пров		Федоров		VII 86		Ц	9,6	1 10
						Лист	Листов 1	
Н.контр		Федоров		VII 86	Лист Б-ПН-2,0 ГОСТ 19903-74 / 4-IV Ст3пс5 ГОСТ 16523-70	Гипродревпром г Москва		
Утв		Федоров		VII 86				

УЦ1000 03 00 01

Серия 7411-1 Выпуск 1 2

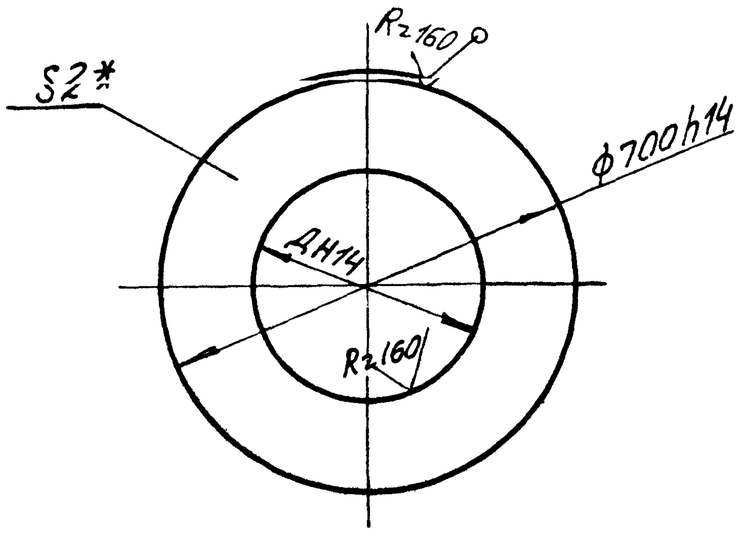

Обозначение	Д мм	Масса, кг
УЦ1000 03 00 01	396±1	405
-01	466±1	34
-02	541±1	24

*Размер для справок

Изм	Лист	№ докум	Подп	Дата	УЦ 1000 03 00 01	
Разраб	Мазина				Лист нижний	Лит / Масса / Мас-б: — / см табл
Пров	Федоров			VI 86		Лист / Листов 1
Н контр	Федоров			VI 86	Б ПН 20 ГОСТ 19903-74 / Лист 4 IV Вст3пс5 ГОСТ 16523-70	Гипродревпром г Москва
Утв	Федоров			VII 86		

Формат А4

УЦ1000 03 00 02

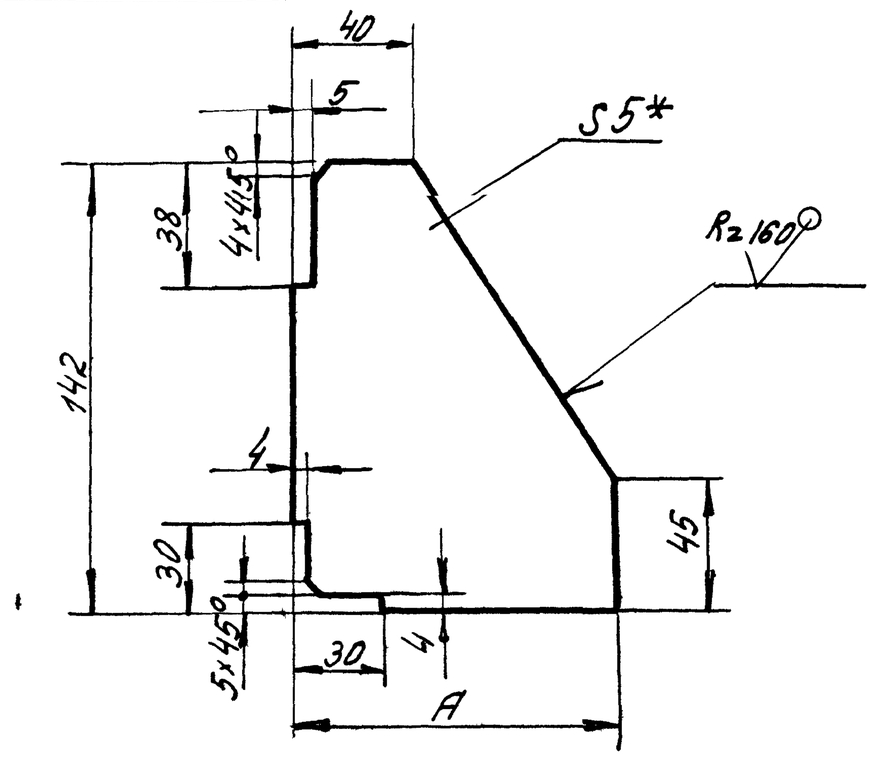

Обозначение	А, мм	Масса, кг
УЦ1000 03 00 02	110	0,45
-01	75	0,3

$1 \pm t_2/2$

2 *Размер для справок

Изм	Лист	№ докум	Подп	Дата	УЦ 1000 03 00 02	
Разраб	Мазина				Ребро	Лит / Масса / Мас-б: — / см табл
Пров	Федоров			VII 86		Лист / Листов 1
Н контр	Федоров			VII 86	Б-ПН 50 ГОСТ 19903-74 / Лист Вст3пс5 ГОСТ 14637-79	Гипродревпром г Москва
Утв	Федоров			VII 86		

Формат А4

Формат	Зона	Поз.	Обозначение	Наименование	Кол.	Примечание
				Документация		
А2			УЦ1000 03 00 00СБ	Сборочный чертеж		
				Переменные данные для исполнений		
				УЦ1000 03 00 00		
				Детали		
		1	УЦ1000 01 00 02-08	Фланец	1	
		2	УЦ1000 02 00 01 02	Цилиндр	1	
		3	УЦ1000 01 00 02 01	Фланец	1	
		4	-02	Фланец	1	
А4		5	УЦ1000 03 00 01	Лист нижний	1	
А4		6	УЦ1000 03 00 02	Ребро	4	
				УЦ1000 03 00 00-01		
				Детали		
		1	УЦ1000 01 00 02-08	Фланец	1	
		2	УЦ1000 02 00 01 04	Цилиндр	1	
		3	УЦ1000 01 00 02 03	Фланец	1	
		4	-04	Фланец	1	
		5	УЦ1000 03 00 01 01	Лист нижний	1	
		6	УЦ1000 03 00 02 01	Ребро	4	

Изм	Лист	№ докум	Подп	Дата	УЦ 1000 03 00 00	
Разраб	Мазина				Цилиндр внутренний	Лит / Лист 1 / Листов 2
Пров	Федоров			VI 86		
Н контр	Федоров			VI 86		Гипродревпром г Москва
Утв	Басин					

Формат А4

Формат	Зона	Поз.	Обозначение	Наименование	Кол.	Примечание
				УЦ1000 03 00 00 02		
				Детали		
		1	УЦ1000 02 00 01 06	Цилиндр	1	
		2	УЦ1000 01 00 02 05	Фланец	1	
		3	-06	Фланец	1	
		4	УЦ1000 03 00 01-02	Лист нижний	1	
				УЦ1000 03 00 00 03		
				Детали		
		1	УЦ1000 01 00 02-08	Фланец	1	
		2	УЦ1000 02 00 01 08	Цилиндр	1	
		3	УЦ1000 01 00 02-07	Фланец	1	

21581 02

Изм	Лист	№ докум	Подп	Дата	УЦ 1000 03 00 00	Лист 2

Рис 1

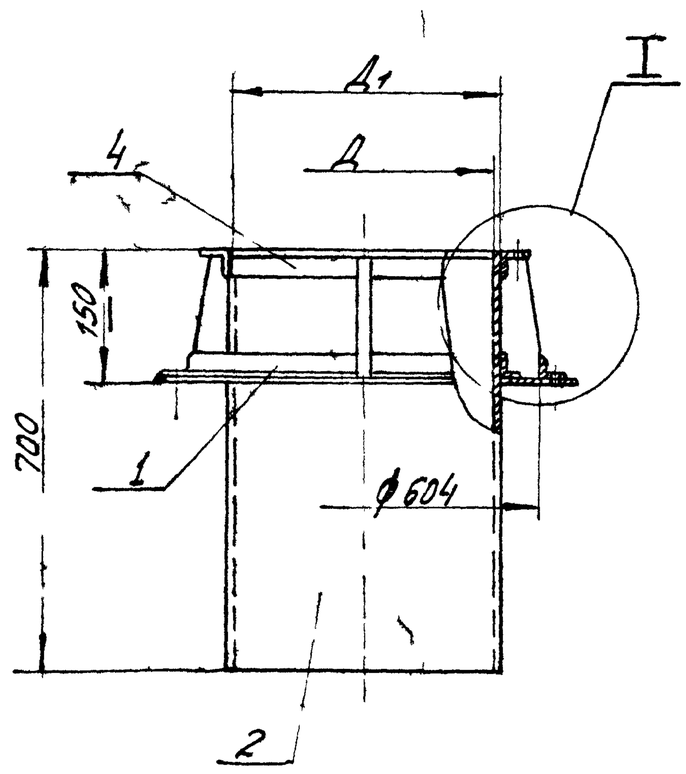

Рис 2

Остальное см рис 1

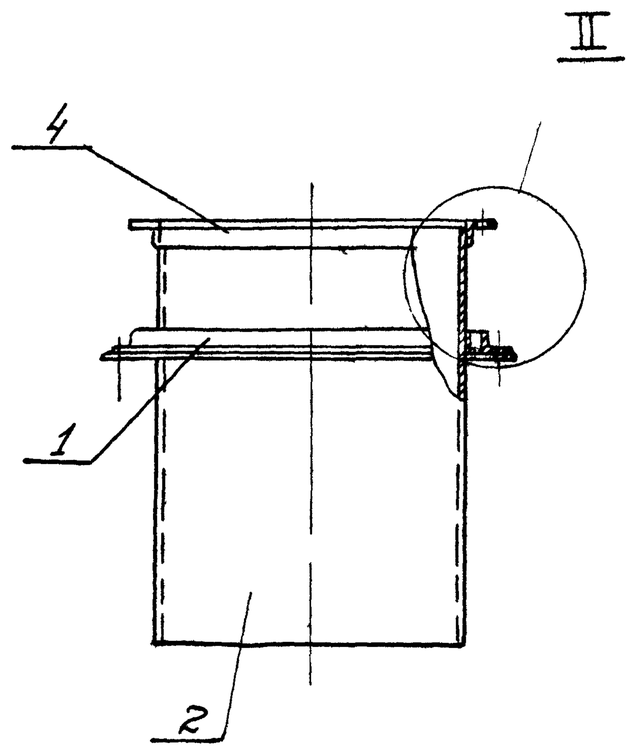

Рис 3

Остальное см рис 1

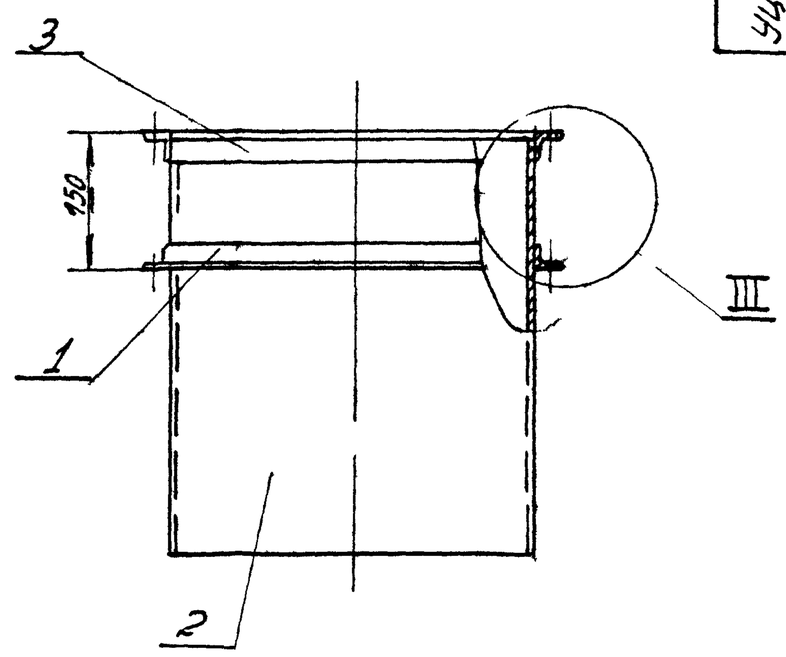

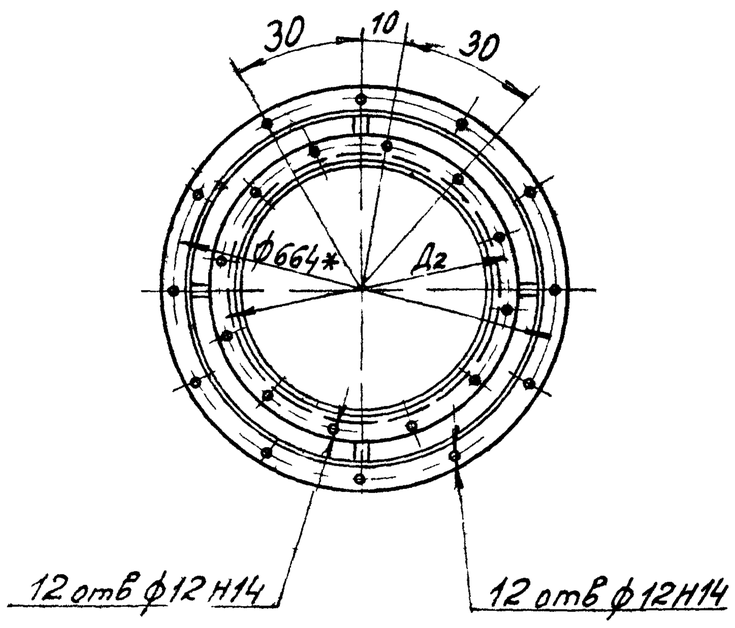

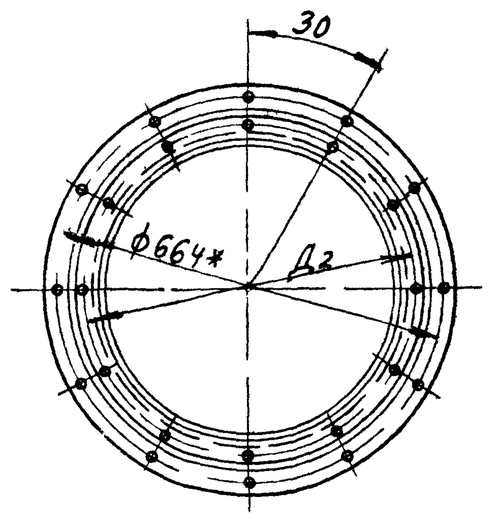

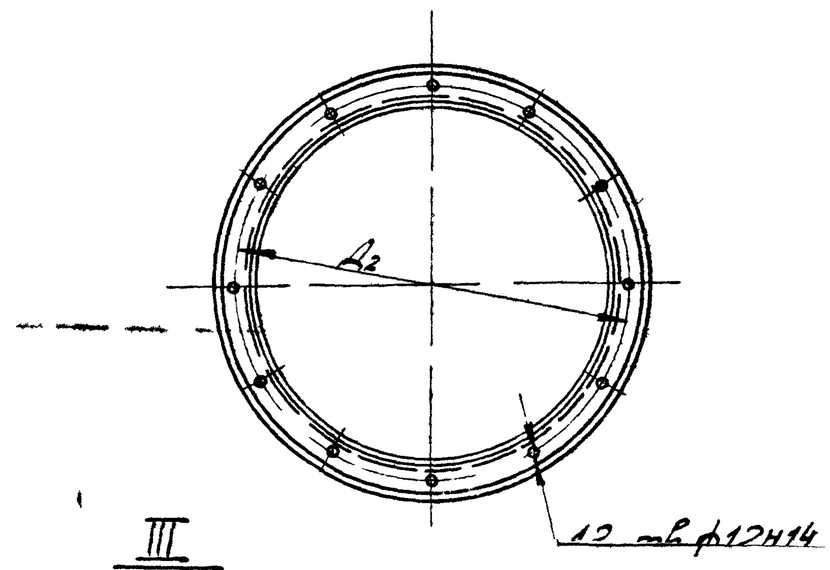

II
М1 2

III
М1 2

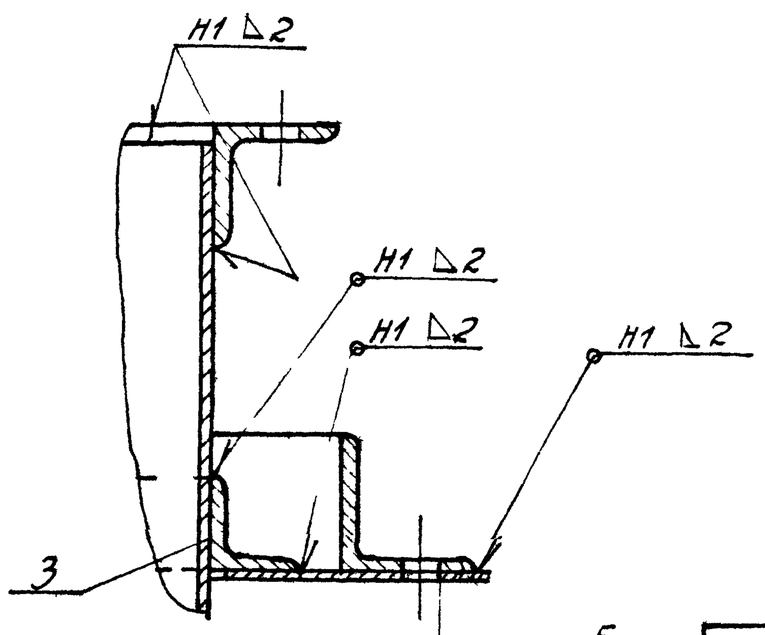

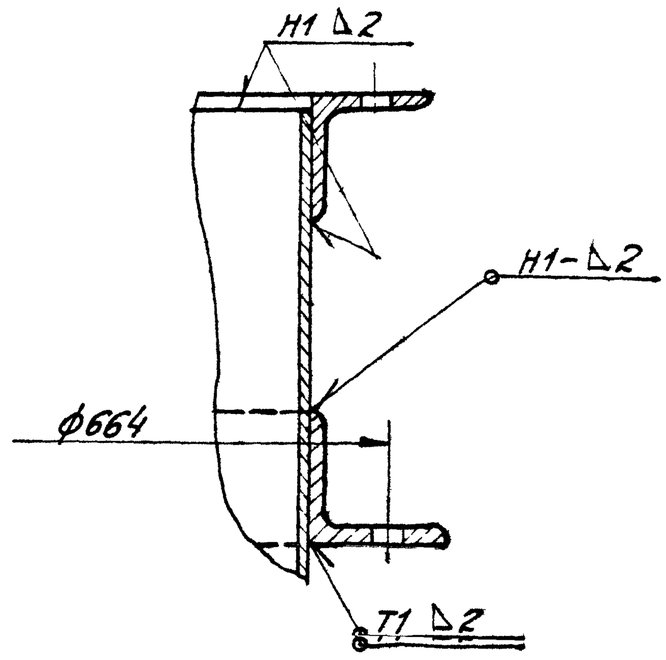

I
М1 2

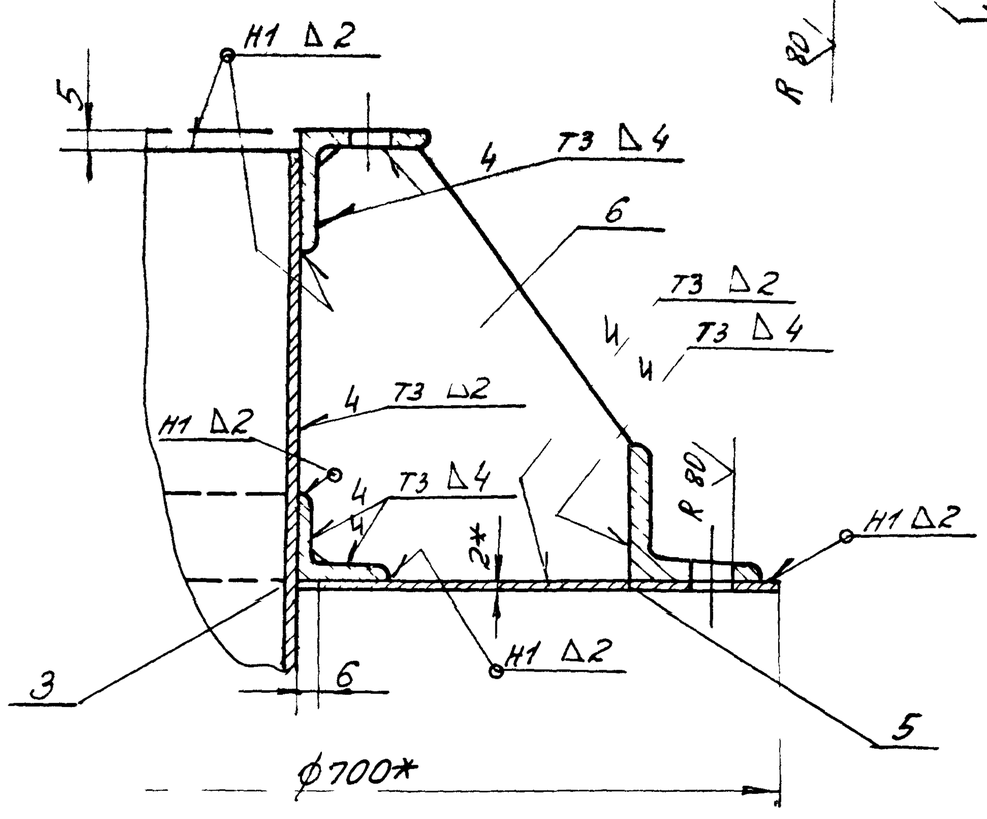

Обозначение	Рис	Размеры, мм			Масса кг
		Д	Д	Д2	
УЦ 1000 03 00 00	1	380	384	428	303
-01		450	454	498	3215
02	2	525	529	573	334
03	3	600	604	648	3195

1 Сварные швы по Гост 5264 80
Электрод Э 42 Гост 9467 75
2 ± $t_3/2$
3 * Размеры для справок

21581 02 11

Изм Л	N докум	Подп	Дата	УЦ 1000 03 00 00 СБ	
Разраб	Мазина			Цилиндр внутренний	Лит: Ц; Масса: см маб; Масштаб: —
Пр в	Федор в			Сборочный чертеж	Лист 11 Листов
Н контр	Федоров				ГИПРОДРЕВПРОМ г Москва
Утв	Бат к				

Серия 1477 1

Инв N подл | Подп и дата | Взам инв N | Инв N дубл | Подп и дата

Серия 7.411-1 Выпуск 1-2

20 00 20 0001 Б

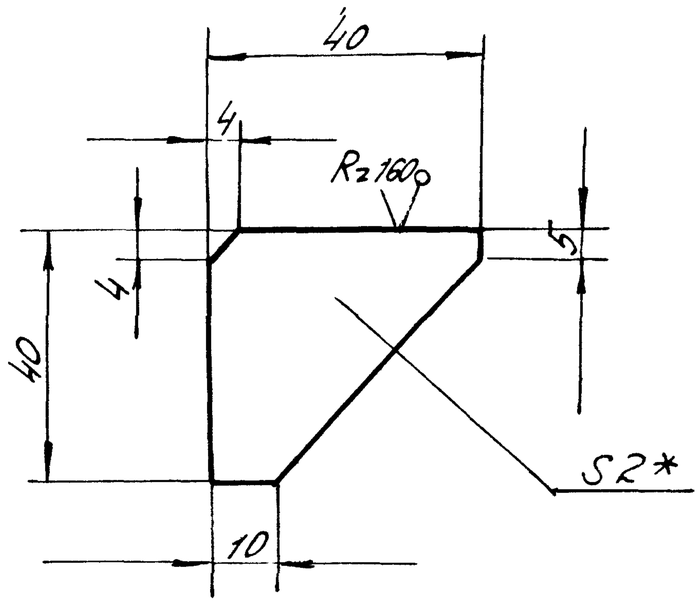

1 ± $t_2/2$

2 * Размер для справок

Изм	Лист	№ докум	Подп	Дата	У1000 02 00 02		
Разраб.	Бух			VII 86	Ребро	Лит	Масса	Масш.
Пров	Федоров			VII 86		У	0,02	1:1
Н. контр.	Федоров			VII 86	Лист 6-ПН-2 ГОСТ 19903-74 / 4-IV ВСТ3пс5 ГОСТ 16523-70	Лист	Листов 1
Утв.	Федоров			VII 86		Гипродревпром г. Москва	

Формат А4

Поз.	Обозначение	Наименование	Кол.	Примечание
		Документация		
А3	У1000 01 00 00 СБ	Сборочный чертеж		
		Детали		
А4	1 У1000 01 00 01	Скоба	1	
А4	2 У1000 01 00 02	Петля левая	2	
А4	3 У1000 01 00 03	Петля правая	2	
А4	4 У1000 01 00 04	Платик	2	
А4	5 У1000 01 00 05	Стержень	2	
А4	6 У1000 01 00 06	Шайба	2	
А3	7 У1000 01 00 07	Стенка	1	
	8 -01	Стенка	3	
А4	9 У1000 01 00 08	Шибер	1	
А4	10 У1000 01 0009	Прокладка	3	
	11 -01	Прокладка	1	
		Стандартные изделия		
		Заклепки ГОСТ 10299-80		
	12	6×10	6	
	13	6×16	6	

Изм	Лист	№ докум	Подп	Дата	У1000 01 00 00			
Разраб.	Бух			VII 86	Клапан противовзрывной	Лит	Лист	Листов
Пров	Федоров			VII 86		У		1
Н. контр.	Федоров			VII 86		Гипродревпром г. Москва		
Утв.	Баскин			VII 86				

Формат А4

Поз.	Обозначение	Наименование	Кол.	Примечание
		Документация		
12	У1000 00 00 00 СБ Серия 7.411-1	Сборочный чертеж Циклоны Указания по изготовлению и подбору материалы для проектирования		Выпуск 1-0
		Сборочные единицы		
А4	1 У1000 01 00 00	Клапан противовзрывной	1	
		Переменные данные для исполнений		
		У1000 00 00 00		
		Сборочные единицы		
А4	2 У1000 02 00 00	Улитка	1	
		У1000 00 00 01-01		
		Сборочные единицы		
	2 У1000 02 00 00-01	Улитка	1	

Изм	Лист	№ докум	Подп	Дата	У1000 00 00 00			
Разраб.	Бух			VII 86	Улитка с клапаном	Лит	Лист	Листов
Пров	Федоров			VII 86		У		1
Н. контр.	Баскин			VII 86		Гипродревпром г. Москва		
Утв.	Вайсенберг			VII 86				

Формат А4

Поз.	Обозначение	Наименование	Кол.	Примечание
		У1000 00 00 00-02		
		Сборочные единицы		
	2 У1000 02 00 00-02	Улитка	1	
		У1000 00 00 00-03		
		Сборочные единицы		
	2 У1000 02 00 00-03	Улитка	1	

21581

Изм	Лист	№ докум	Подп	Дата	У1000 00 00 00	Лист 2

Формат А4

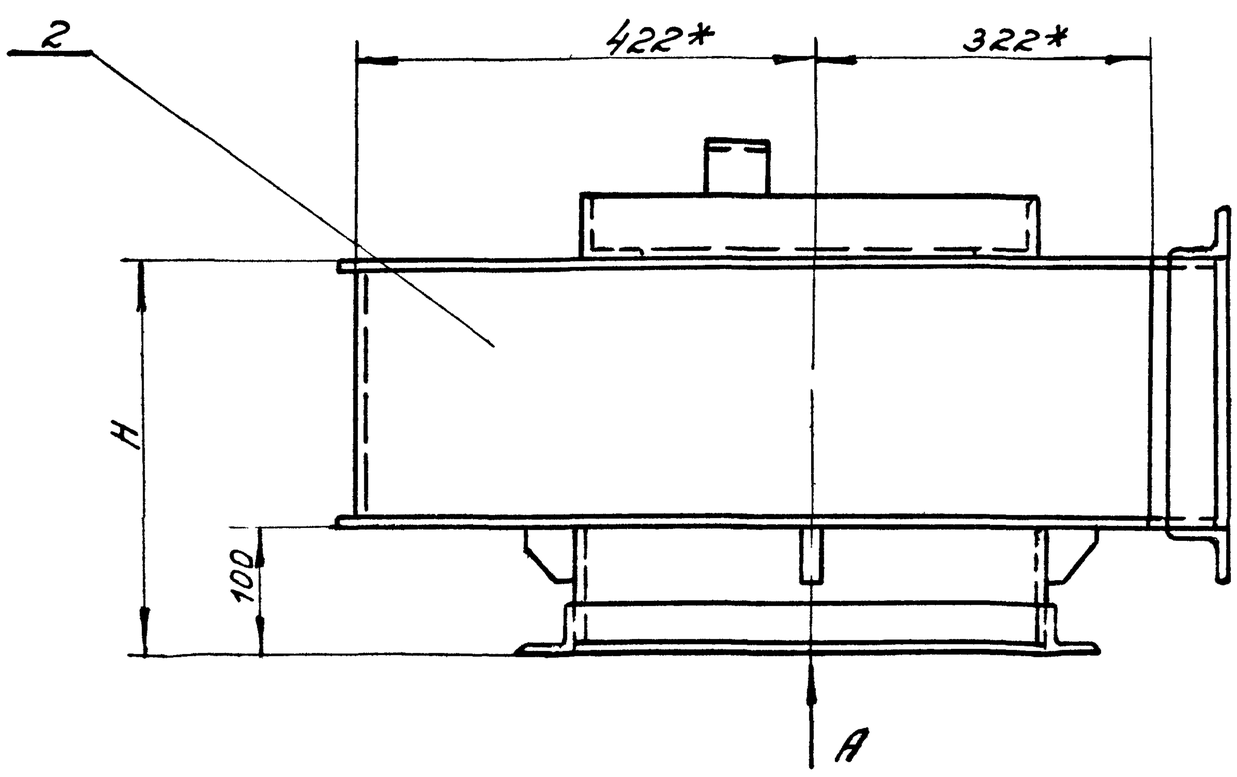

Вид А

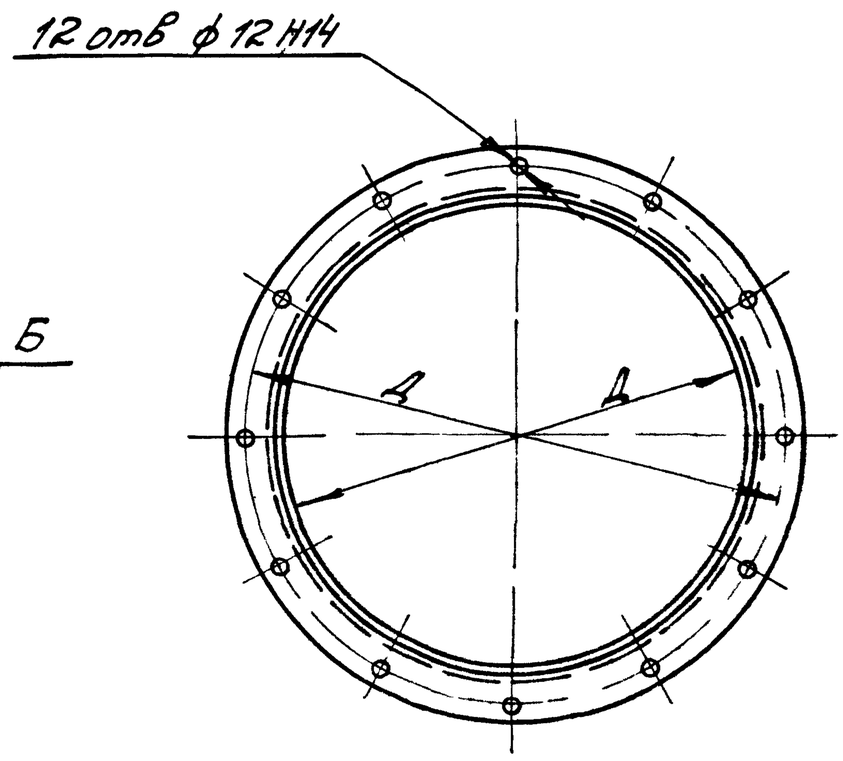

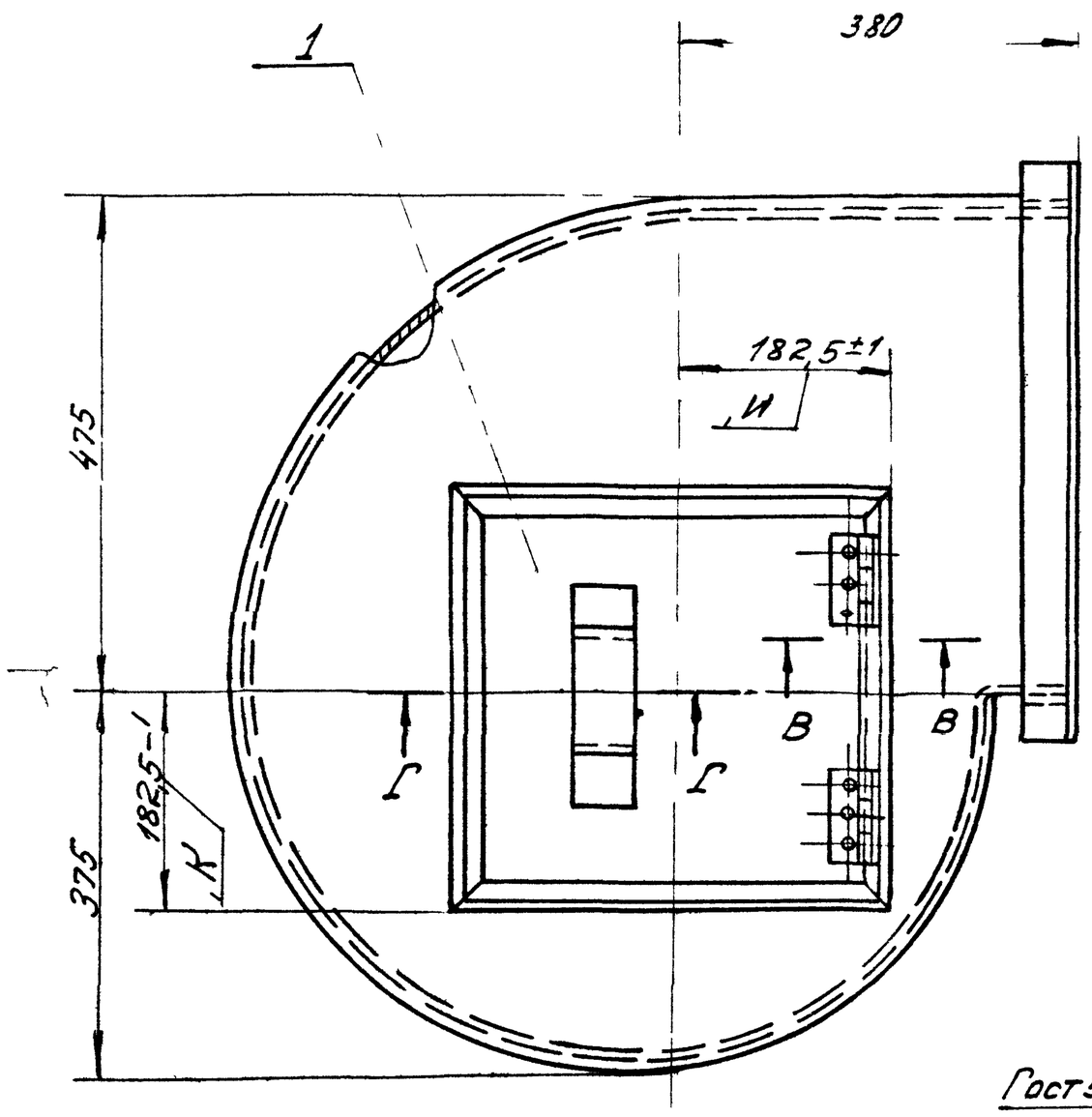

Вид Б

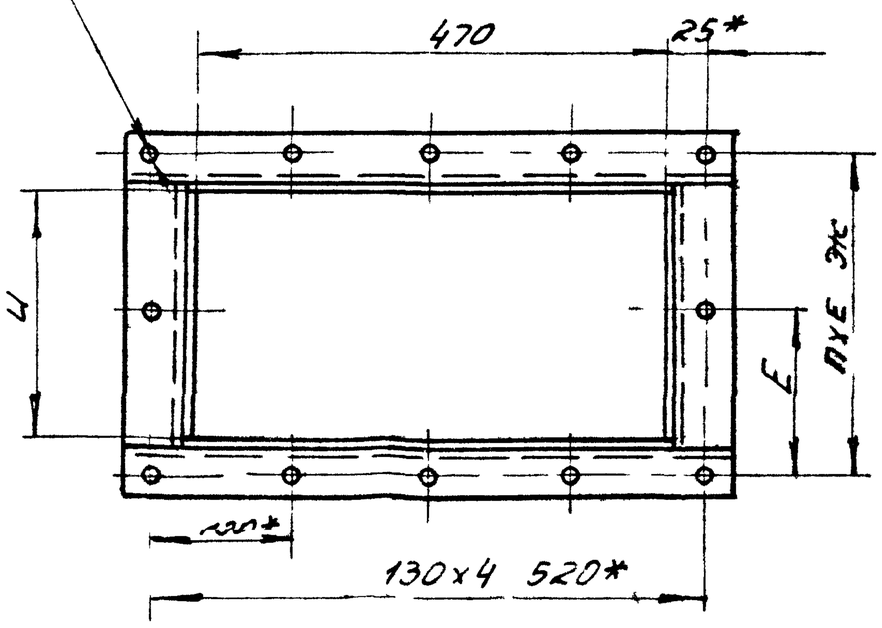

Г-Г
М1:2

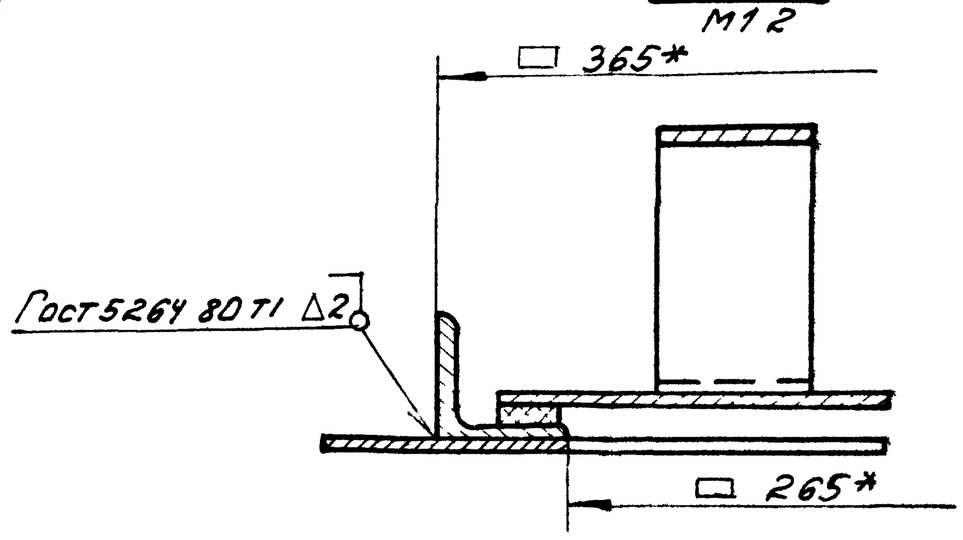

В-В
М1:2

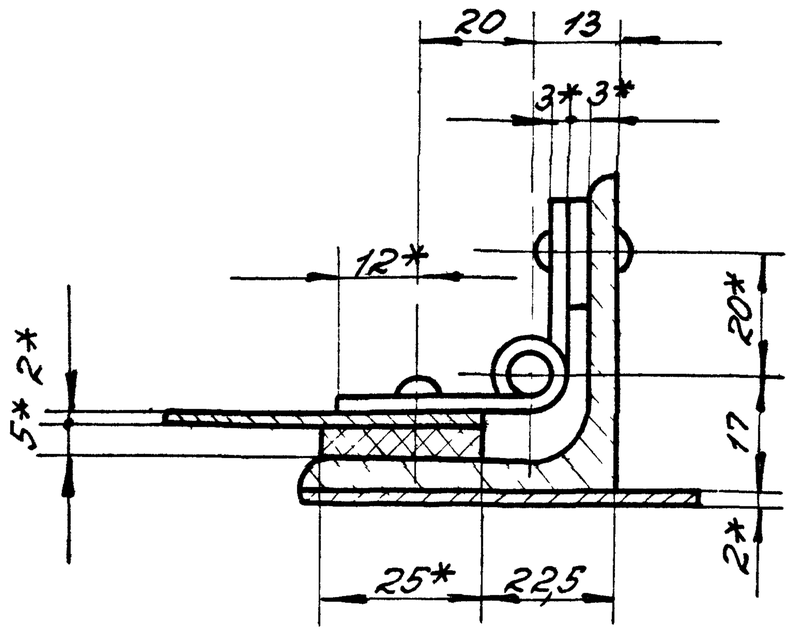

Обозначение	Шифр	Размеры, мм						П	П ов	Масса кг
		Н	Д	Д	И	Е	Ж			
У1000 00 00 00	У1000 1	296	380	428	192	120	240	2	12	37,5
-01	-2	374	450	498	270	106	318	3	14	40,9
-02	-3	472	525	573	368	104	416	4	16	45,1
-03	-4	584	600	648	480	132	528			49,6

1 Указания по подбору улиток с клапаном см выпуск 10
2 Электрод Э42 ГОСТ 9467 75
3* Размеры для справок кроме размеровК и И

21581 02 13

Изм	Лист	N док	Подп	Дата	У1000 00 00 00 СБ			
Разраб	Бух			VII 86	Улитка с клапаном Сборочный чертеж	Лит	Масса	Масштаб
Пров	Федоров			86		И	см табл	—
Рук гр.	Федоров			86		Лист	Листов 1	
Н.контр.	Баскин			86		Гипродревпром г Москва		
Утв	Вансенберг							

Подп и дата | Инв N дубл | Взам инв N | Подп и дата | Инв N подл

Серия 7.411-1 Выпуск-1-2

У1000 01 00 02

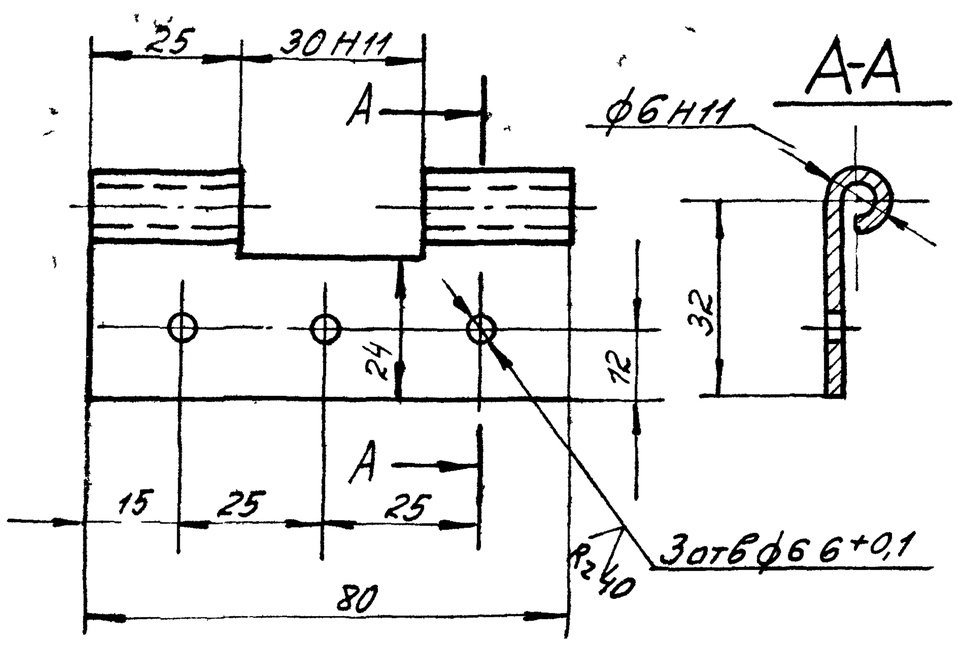

Развертка
М1:2

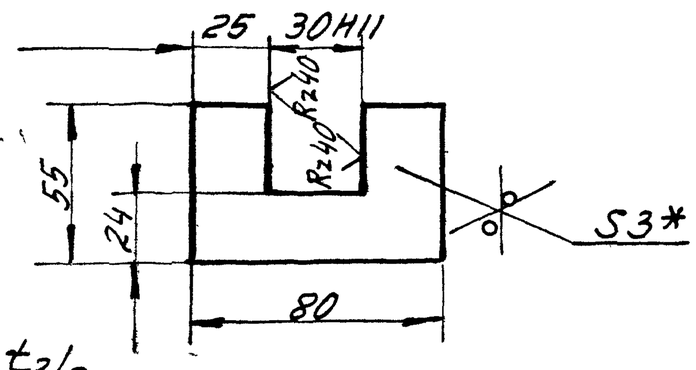

1 ± $t_2/2$

2* Размер для справок

Изм	Лист	№докум	Подп	Дата	У-1000 01 00 02			
Разраб		Капелькина			Петля левая	Лит	Масса	Мас-б
Пров		Федоров				У	0,082	1:1
						Лист	Листов 1	
Н.контр.		Федоров		VII 86	Лист Б-ПН 3.0 ГОСТ 19903-74	ГИПРОДРЕВПРОМ г. Москва		
Утв.		Федоров		VII 86				

Формат А4

У1000 01 00 03

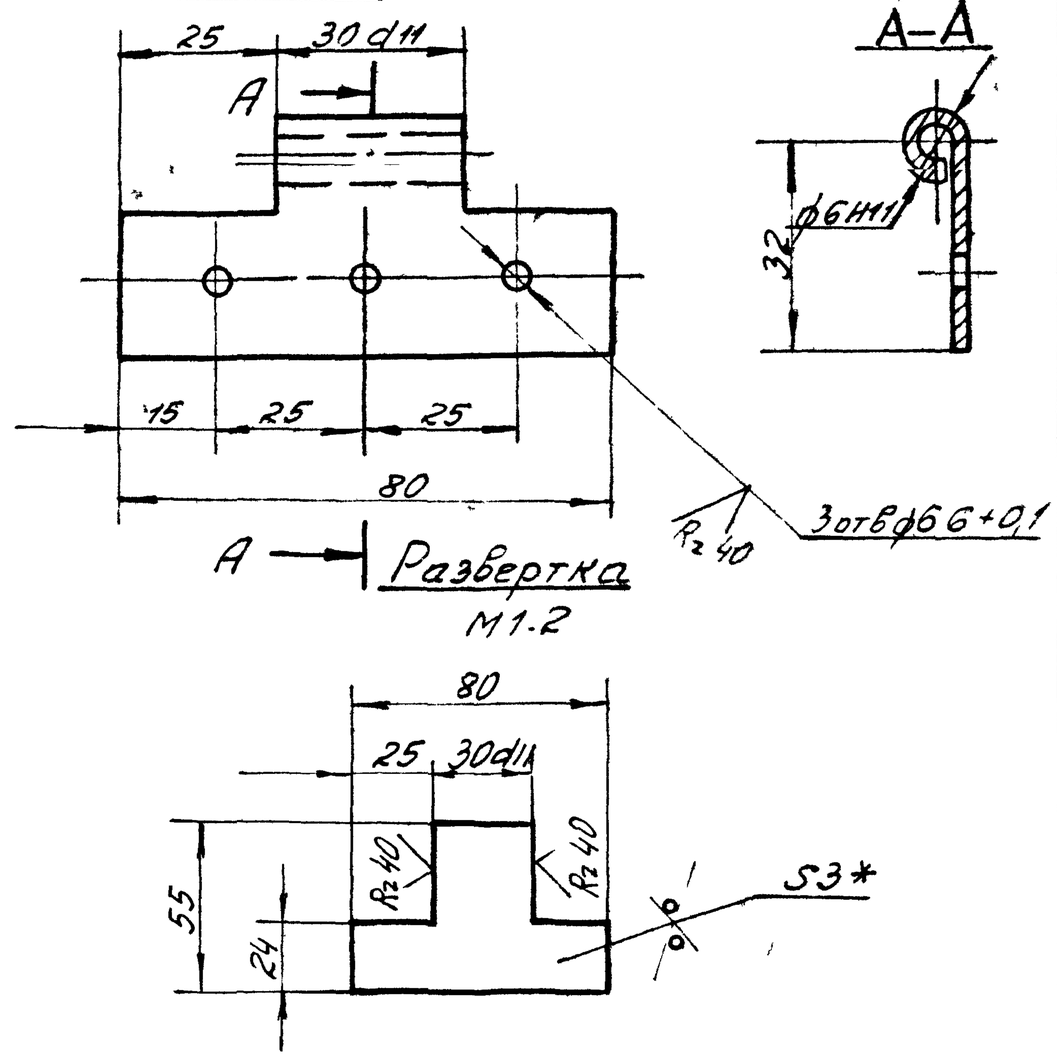

Развертка
М1:2

1 ± $t_2/2$

2* Размер для справок

Изм	Лист	№докум	Подп	Дата	У1000 01 00 03			
Разраб		Капелькина		VII 86	Петля правая	Лит	Масса	Мас-б
Пров		Федоров		VII 86		У	0,063	1:1
						Лист	Листов 1	
Н.контр.		Федоров		VII 86	Лист Б-ПН-3 ГОСТ 19903-74 Вст3пс5 ГОСТ 16523-70	ГИПРОДРЕВПРОМ г. Москва		
Утв.				VII 86				

Формат А4

У1000 01 00 00 СБ

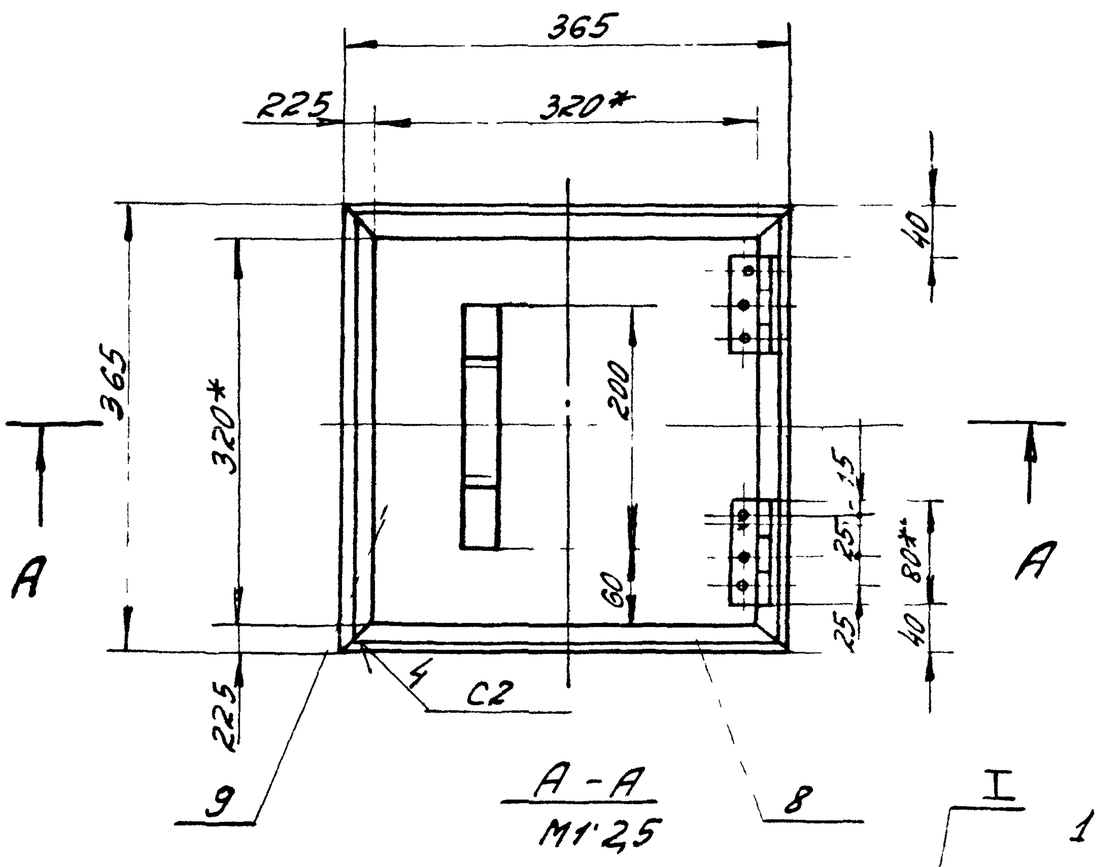

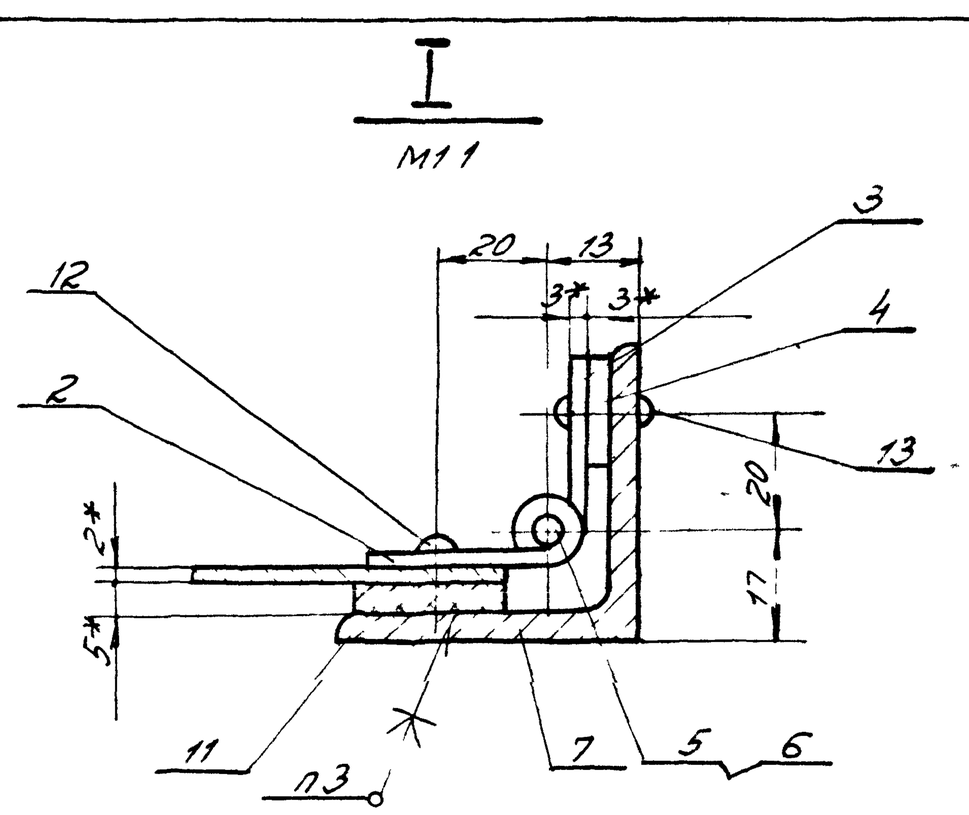

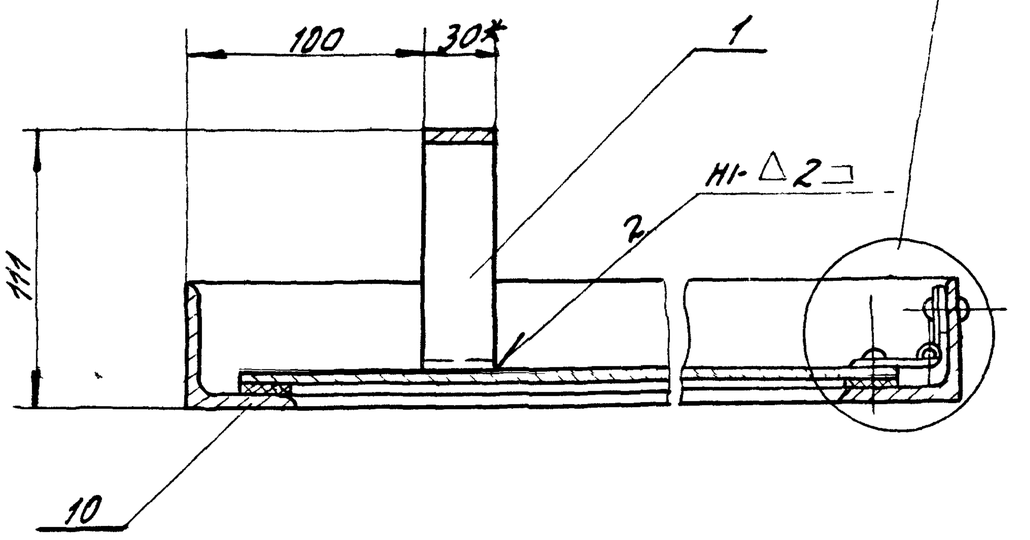

1 Сварные швы по ГОСТ 5264-80
Электрод Э-42 ГОСТ 9467-75

2 ± $t_3/2$

3 Клей 88-СА ТУ38-105926-75

4* Размеры для справок

№1581-02 14

Изм	Лист	№докум	Подп	Дата	У1000 01 00 00 СБ			
Разраб		Капелькина		VII 86	Клапан противовзрывной	Лит	Масса	Мас-б
Пров		Федоров		VII 86	Сборочный чертеж	У	7,5	1:5
						Лист	Листов 1	
Н.контр.		Федоров		VII 86		ГИПРОДРЕВПРОМ г. Москва		

Инв.№ подл | Подп. и дата | Взам. инв.№ | Инв.№ дубл. | Подп. и дата

Серия 7.411-1 Выпуск 1-2

10 00 10 0001Б

Rz80 (√)

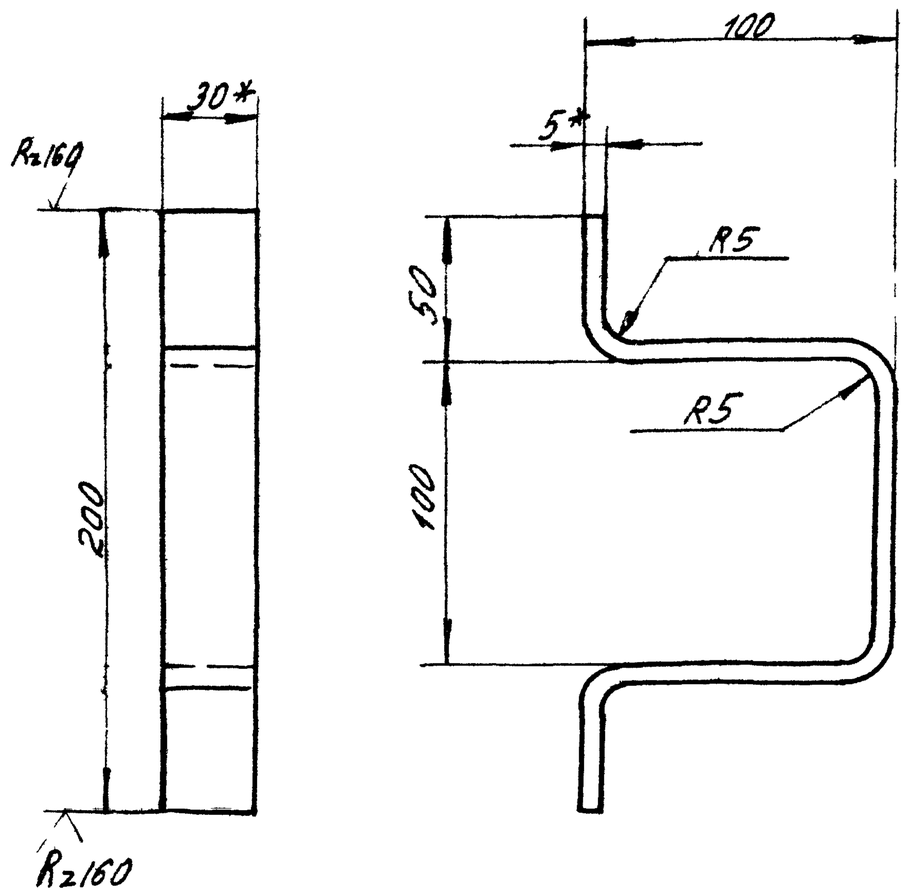

1 Развернутая длина - 387мм

2 $\pm t_2/2$

3* Размеры для справок

					У1000 01 00 01		
Изм	Лист	N докум	Подп	Дата	Скоба	Лит	Масса	Мас б
Разраб		Копецкина		VII 86		Ч	0,086	12
Пров		Федоров		VII 86		Лист	Листов 1
Н.контр.		Федоров		VII 86	Полоса 5×50-Б2 ГОСТ 103-76 Ст3пс5 II ГОСТ 535-79	ГИПРОДРЕВПРОМ г Москва	
Утв		Федоров		VII 86			

Формат А4

40 00 10 0001Б

Rz80 (√)

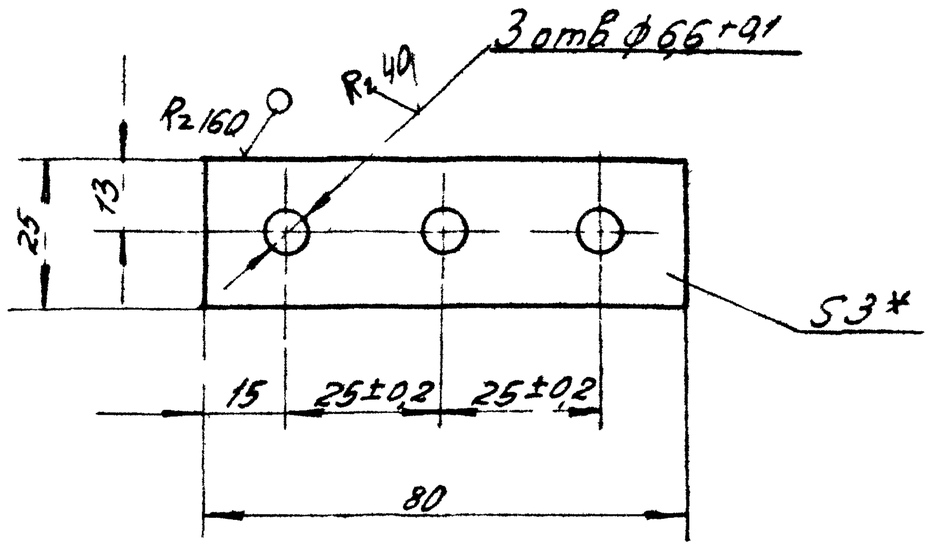

$1 \pm \frac{t_2}{2}$

2* Размер для справок

					У1000 01 00 04		
Изм	Лист	N докум	Подп	Дата	Платик	Лит	Масса	Мас б
Разраб		Копецкина		VII 86		Ч	0,045	11
Пров		Федоров		VII 86		Лист	Листов 1
Н.контр.		Федоров		VII 86	Лист Б ПН 3 ГОСТ 19903-74 Ст3пс5 ГОСТ 6523-70	ГИПРОДРЕВПРОМ г Москва	
Утв.		Федоров		VII 86			

Формат А4

90 00 10 0001Б

Rz80 (√)

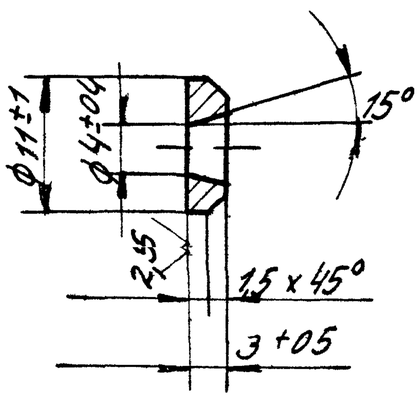

					У1000 01 00 06		
Изм	Лист	N докум	Подп	Дата	Шайба	Лит	Масса	Мас б
Разраб		Копецкина		VII 86			0,002	11
Пров		Федоров		VII 86		Лист	Листов 1
Н.контр.		Федоров		VII 86	Ст3 ГОСТ 380-71	ГИПРОДРЕВПРОМ г Москва	
Утв		Федоров		VII 86			

Формат А4

50 00 10 0001Б

Rz80 (√)

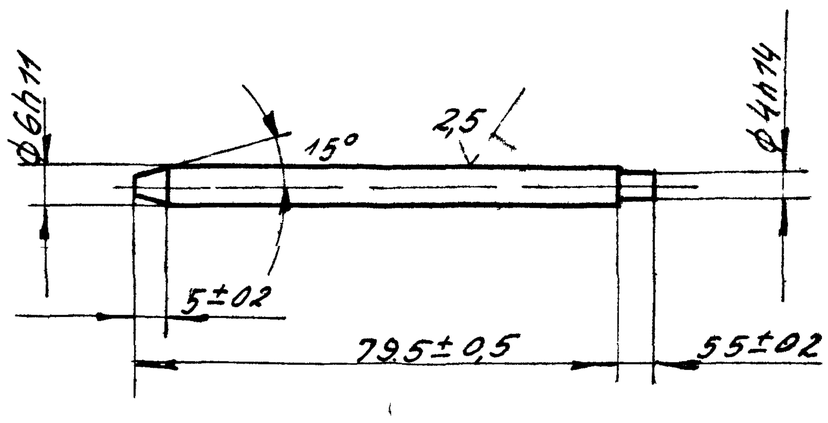

21581 02 15

					У1000 01 00 05		
Изм	Лист	N докум	Подп	Дата	Стержень	Лит.	Масса	Мас б
Разраб		Копецкина		VII 86		Ч	0,017	11
Пров		Федоров		VII 86		Лист	Листов 1
Н.контр		Федоров		VII 86	Сталь 35 ГОСТ 1050-74	ГИПРОДРЕВПРОМ г Москва	
Утв		Федоров		VII 86			

Формат А4

Инв. N подл. | Подп. и дата | Взам. инв. N | Инв. N дубл. | Подп. и дата

Серия 7411-1 Выпуск 1-2

У1000 01 00 01А

Рис 1

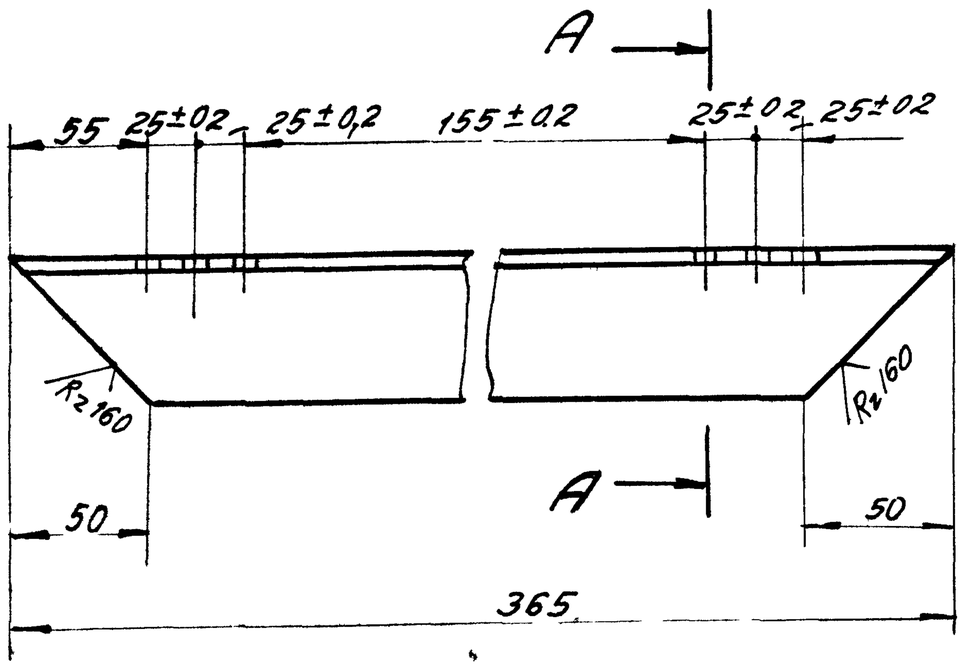

А-А

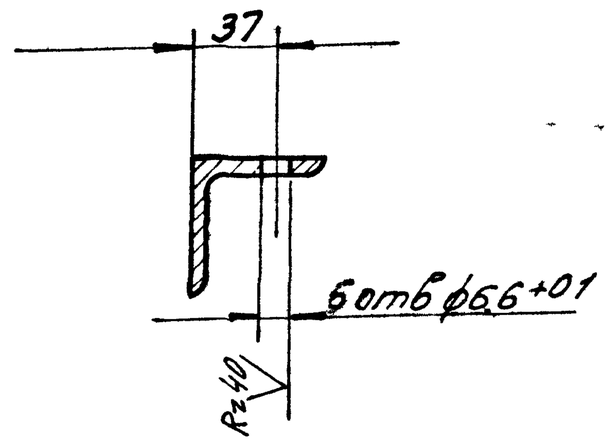

Рис 2

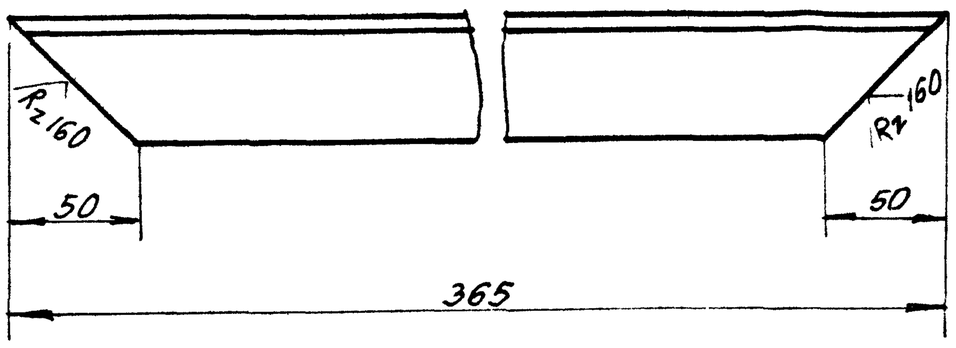

Обозначение	Рис
У1000 01 00 07	1
-01	2

$\pm t_2/2$

Изм	Лист	№ докум	Подп	Дата	У1000 01 00 07			
Разраб	Копеикина	Коп-		1.11.86	Стенка	Лит	Масса	Масс б
Пров	Федоров			VII.86		4	1,37	1,25
						Лист	Листов 1	
Н.контр	Федоров			VII.86	Уголок 50х50х4 Б ГОСТ 8509-72 / ВСТ3пс5 II ГОСТ 535-79	ГИПРОДРЕВПРОМ г. Москва		
Утв	Федоров			VII.86				

Формат А3

60 00 10 0001А

Рис 1

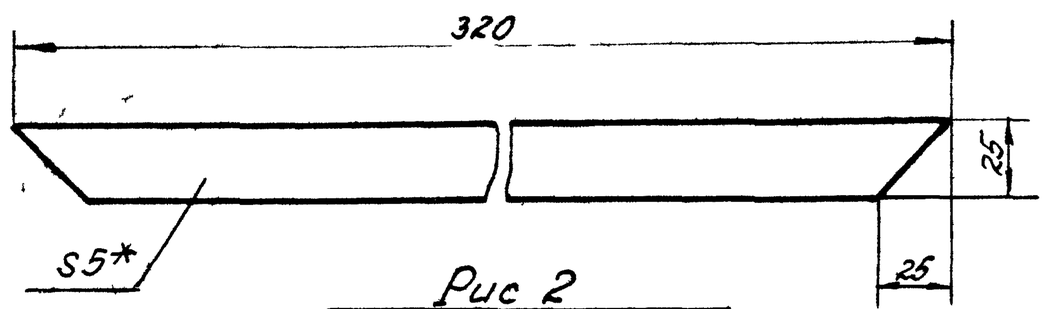

Рис 2
Остальное - см рис 1

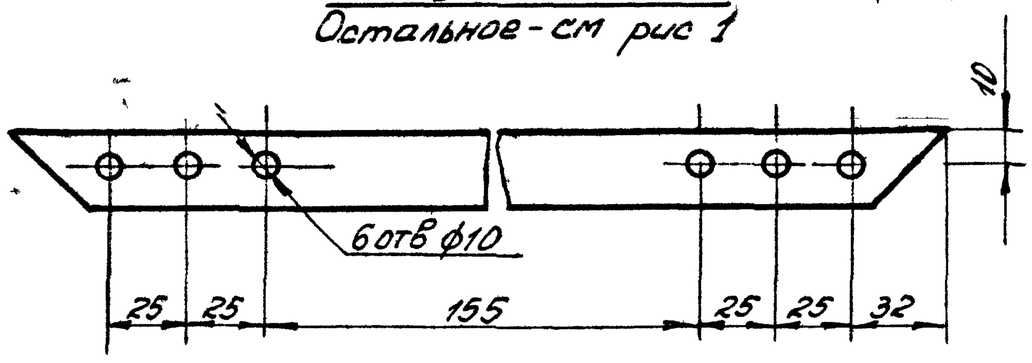

Обозначение	Рис
У1000 01 00 09	1
-01	2

* Размер для справок

Изм	Лист	№ докум	Подп	Дата	У1000 01 00 09			
Разраб	Копеикина	Коп-		1.11.86	Прокладка	Лит	Масса	Масс б
Пров	Федоров			VII.86		4	0,06	1,2
						Лист	Листов 1	
Н.контр	Федоров			VII.86	Пластина I, лист ТМКЦ-С,-5 ГОСТ 7338-77	ГИПРОДРЕВПРОМ г. Москва		
Утв	Федоров			VII.86				

80 00 10 0001А

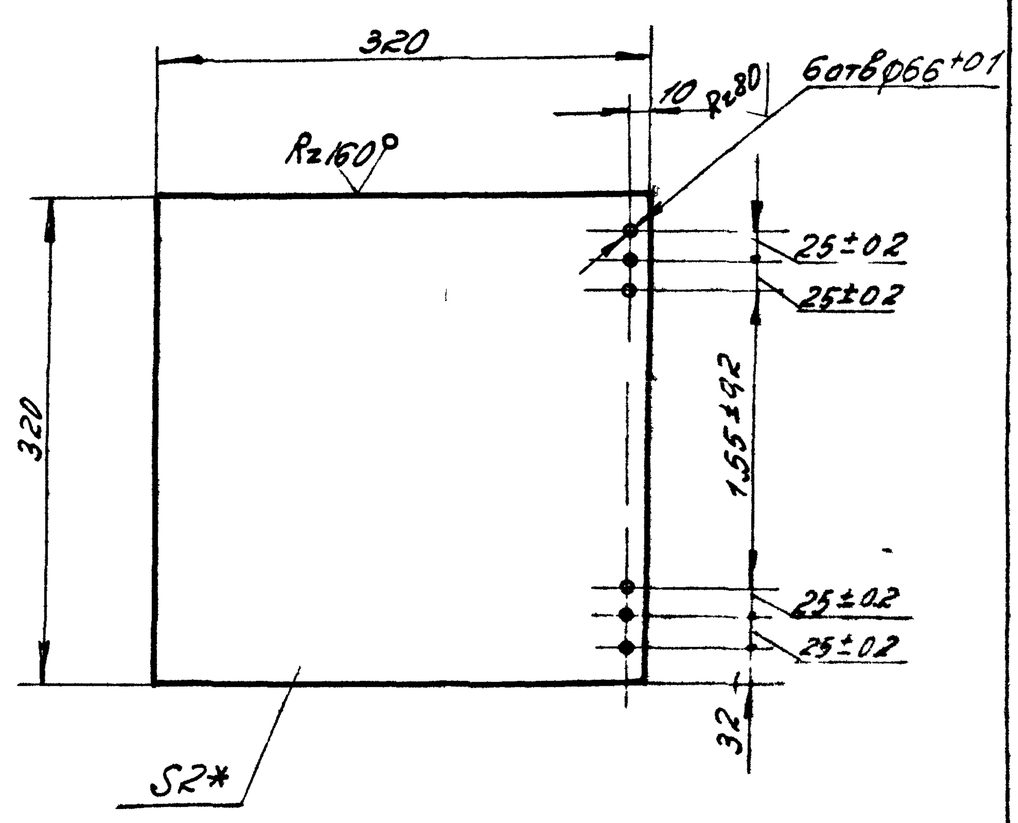

$1 \pm \frac{t_2}{2}$

2 * Размер для справок

21581 02 16

Изм	Лист	№ докум	Подп	Дата	У1000 01 00 08			
Разраб	Копеикина	Коп-		VII.86	Шибер	Лит	Масса	Масс б
Пров	Федоров			VII.86		4	1,6	1,5
Т.контр						Лист	Листов 1	
Н.контр	Федоров			VII.86	Лист 6 ПН-20 ГОСТ 19903-74 / 4 IV ВСТ3пс5 ГОСТ 16523-70	ГИПРОДРЕВПРОМ г. Москва		
Утв	Федоров			VII.86				

Серия 7.411-1 Выпуск 1-2

Форм	Зона	Поз	Обозначение	Наименование	Кол.	Примечание
				Документация		
А2			У1000.02.00.00.СБ	Сборочный чертеж		
				Детали		
А3		1	У1000.02.00.01	Стенка	1	
А4		2	У1000.02.00.02	Ребро	4	
			Переменные данные для исполнений			
				У1000.02.00.00		
				Сборочные единицы		
А4		3	У1000.02.01.00	Фланец	1	
				Детали		
		4	УЦ1000.02.00.01-01	Цилиндр	1	
		5	УЦ1000.01.00.02-02	Фланец	1	
		6	У1000-02.00.01-01	Стенка	1	
А3		7	У1000.02.00.03	Стенка боковая	1	

Подп. и дата | Инв. № дубл. | Взам. инв. № | Подп. и дата | Инв. № подл.

Изм	Лист	№ докум.	Подп.	Дата
Разраб.		Корейкина		VII 86
Пров.		Федоров		VII 86
Н. контр.		Федоров		VII 86
Утв.		Баскин		VII 86

У1000.02.00.00

Улитка

Лит.	Лист	Листов
И	1	3

ГИПРОДРЕВПРОМ г. Москва

Формат А4

Форм	Зона	Поз	Обозначение	Наименование	Кол.	Примечание
				У900.02.00.00.01		
				Сборочные единицы		
А4		3	У1000.02.01.00-01	Фланец	1	
				Детали		
		4	УЦ1000.02.00.01-03	Цилиндр	1	
		5	УЦ1000.01.00.02-04	Фланец	1	
		6	У1000.02.00.01-02	Стенка	1	
		7	У1000.02.00.03-01	Стенка боковая	1	
				У900.02.00.00-02		
				Сборочные единицы		
		3	У1000.02.01.00-02	Фланец	1	
				Детали		
		4	УЦ.1000.02.00.01-05	Цилиндр	1	
		5	УЦ1000.01.00.02-06	Фланец	1	
		6	У1000.02.00.01-03	Стенка	1	
		7	У1000.02.00.03-02	Стенка боковая	1	
				У900.02.00.00-03		
				Сборочные единицы		
			У1000.02.01.00-03	Фланец	1	

Подп. и дата | Инв. № дубл. | Взам. инв. № | Подп. и дата | Инв. № подл.

Изм	Лист	№ докум.	Подп.	Дата

У1000.02.00.00

Лист 2

Формат А4

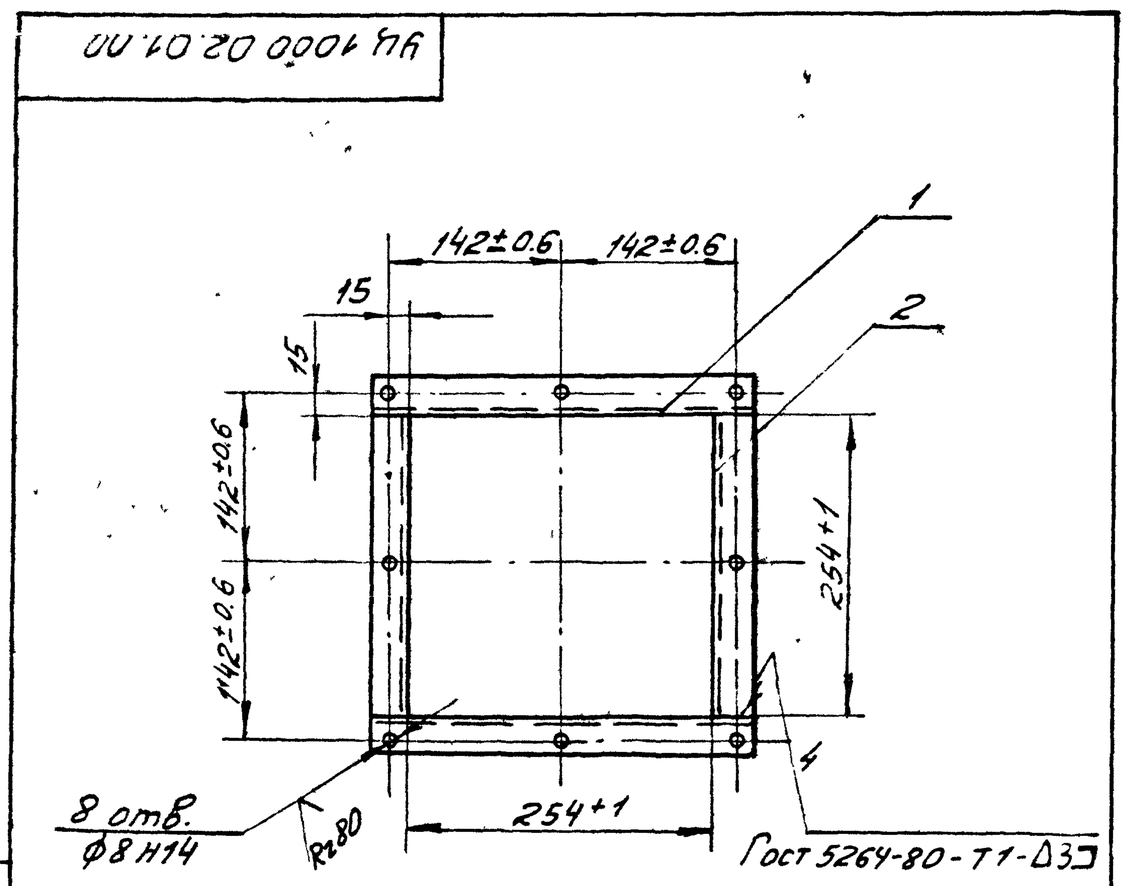

Форм	Зона	Поз	Обозначение	Наименование	Кол	Примечание
Б.4		1	УЦ1000.02.01.01	Поперечина		
				Уголок 28×28×3-Б ГОСТ 8509-72		
				ВСт3пс5-II ГОСТ 535-79		
				ℓ=(310±1.0) мм	2	0,4 кг
Б.4		2	УЦ1000.02.01.02	Связь		
				Уголок 28×28×3-Б ГОСТ 8509-72		
				ВСт3пс5-II ГОСТ 535-79		
				ℓ=(254+1.0) мм	2	0,3 кг

Подп. и дата | Инв. № дубл. | Взам. инв. № | Подп. и дата | Инв. № подл.

Изм	Лист	№ докум.	Подп.	Дата
Разраб.		Мазина		
Пров.		Федоров		VII 86
Н. контр.		Федоров		VII 86
Утв.		Баскин		VII 86

УЦ1000.02.00.00

Фланец

Лит	Масса	Мас-б
И	1,4	1:5

Лист | Листов: 1

Гипродревпром г. Москва

Форм	Зона	Поз	Обозначение	Наименование	Кол.	Примечание
				Детали		
		4	УЦ1000.02.00.01-07	Цилиндр	1	
		5	УЦ1000.01.00.02-07	Фланец	1	
		6	У1000.02.00.01-04	Стенка	1	
		7	У1000.02.00.03-03	Стенка боковая	1	

Подп. и дата | Инв. № дубл. | Взам. инв. № | Подп. и дата | Инв. № подл.

Изм	Лист	№ докум.	Подп.	Дата

У1000.02.00.00

21581

У1000 02 00 00СБ

Серия 7411-1 Выпуск 1-12

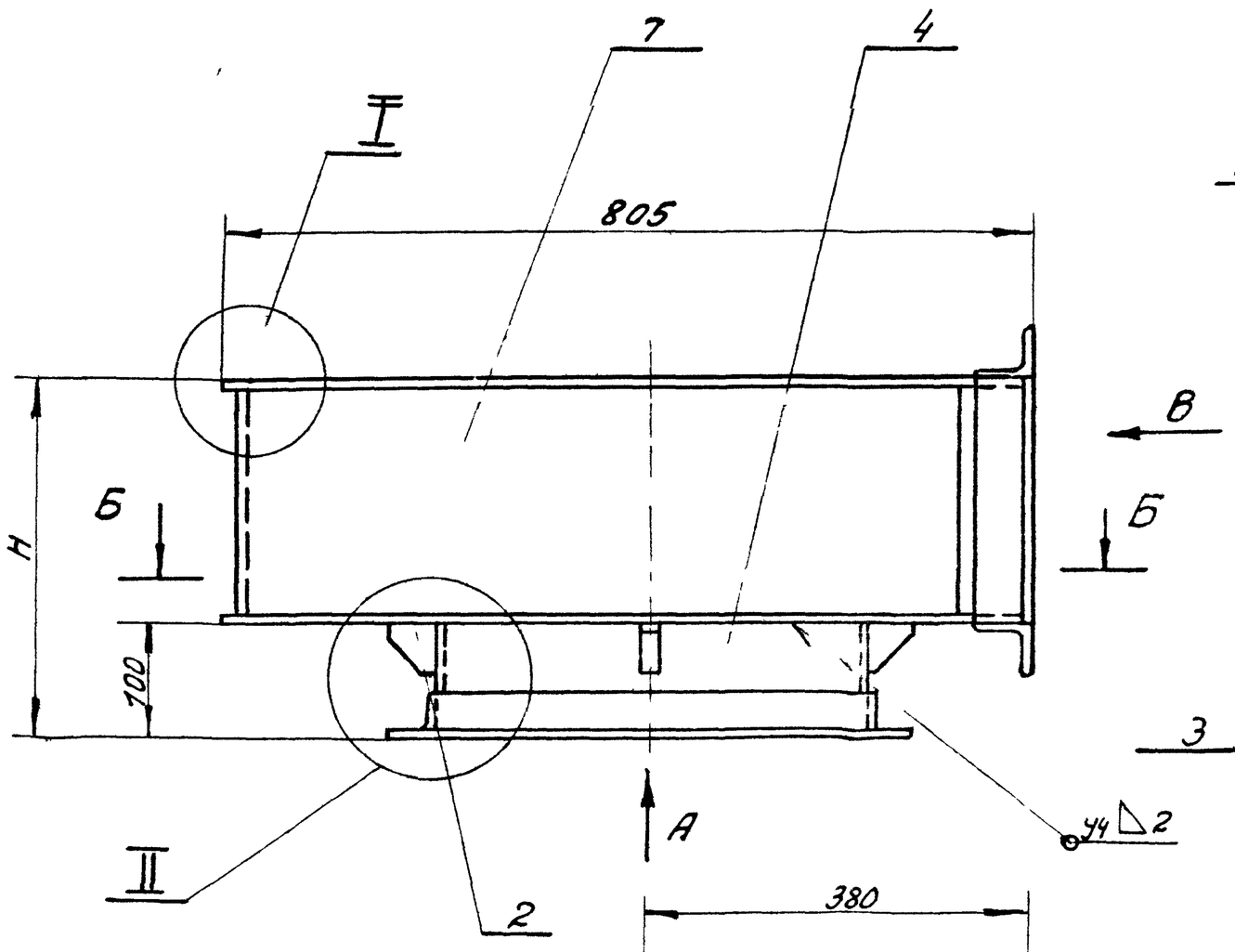

Вид А

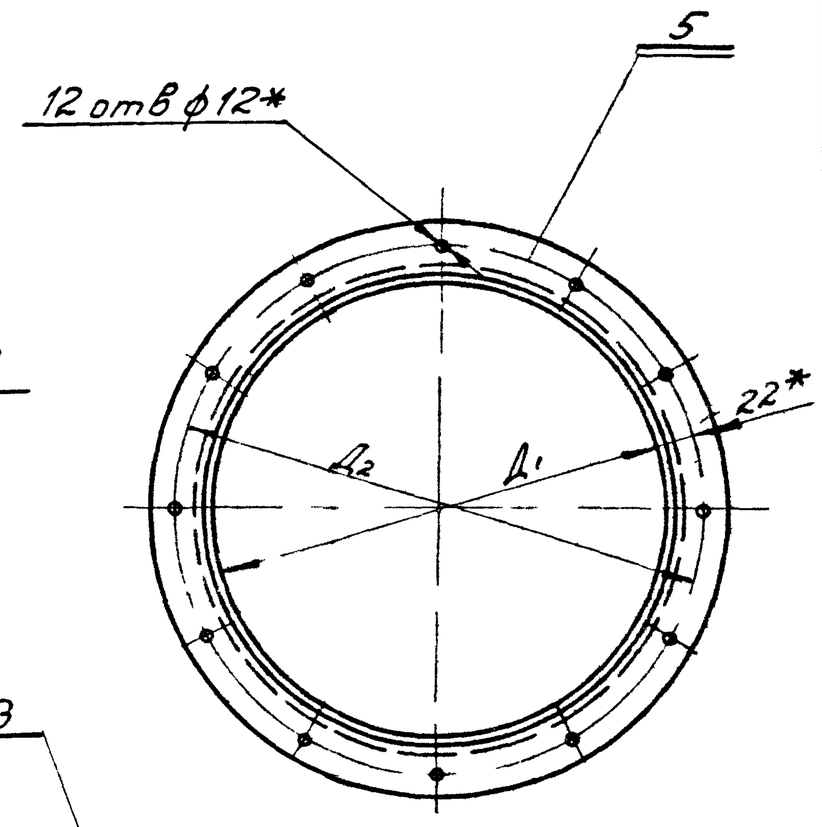

Вид В

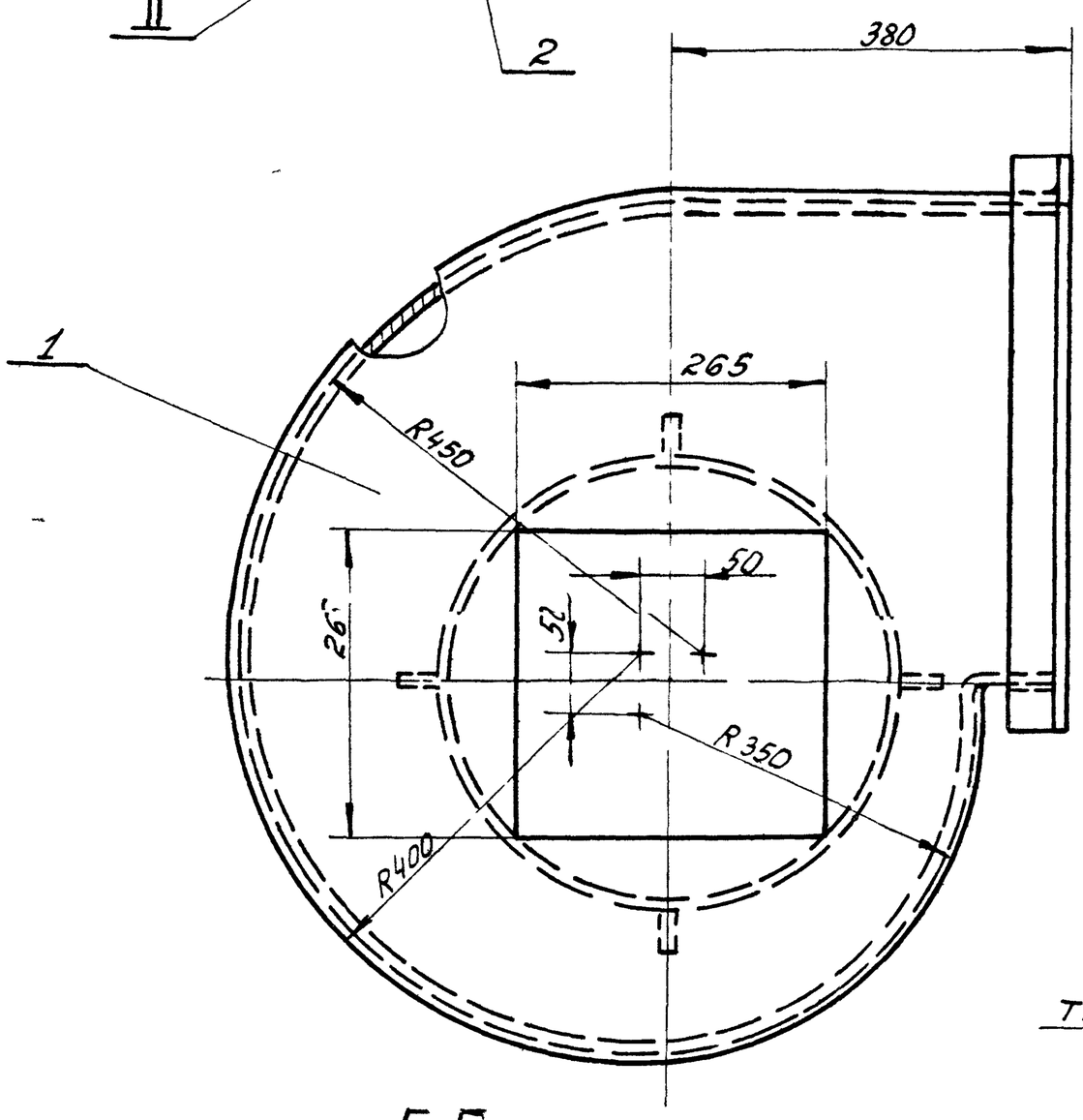

Б-Б

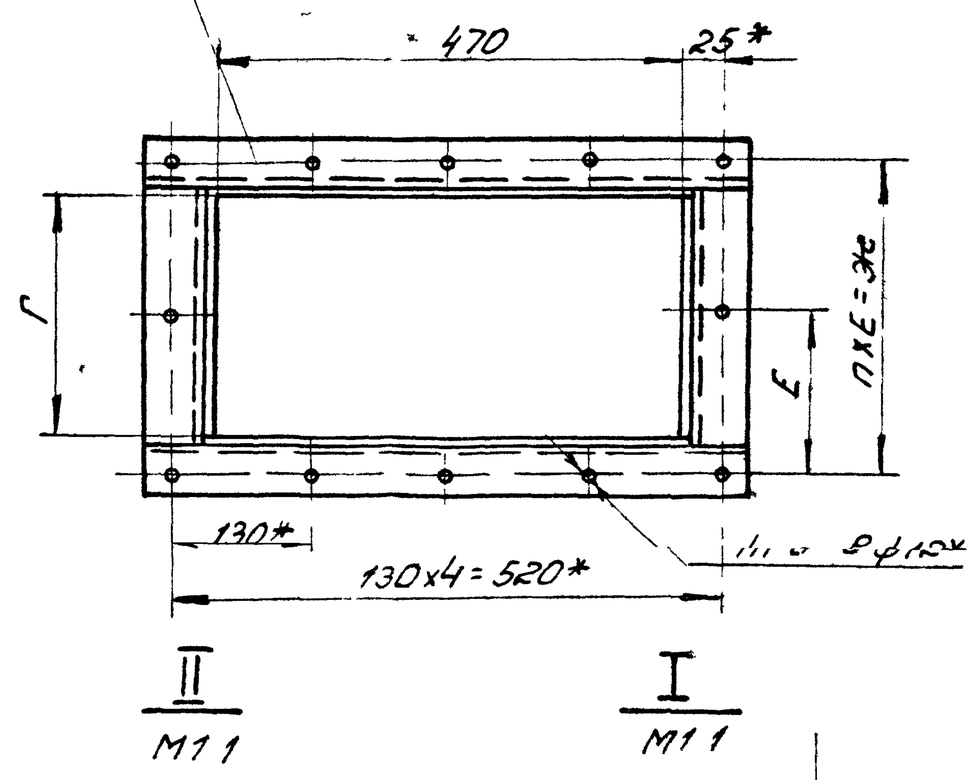

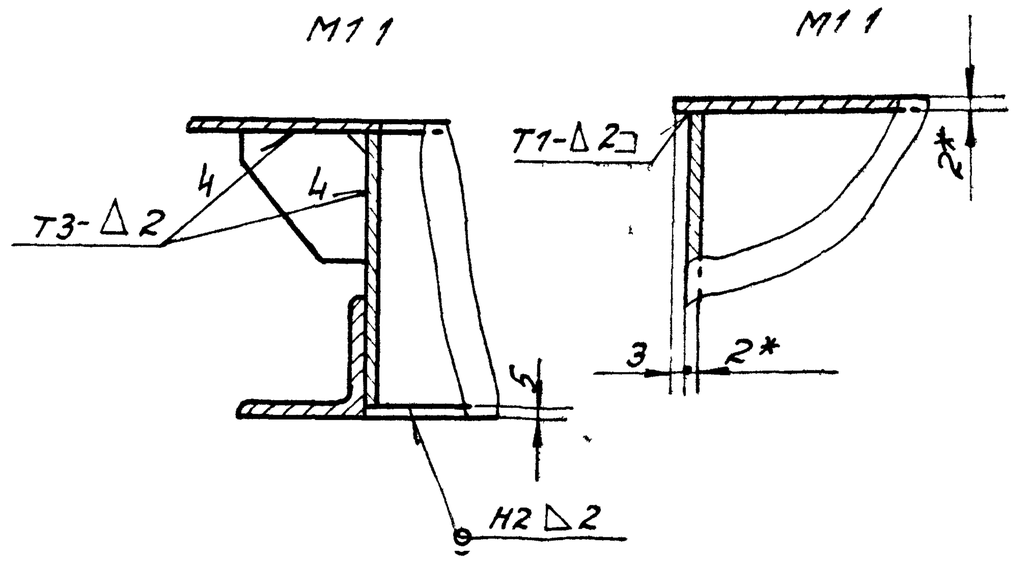

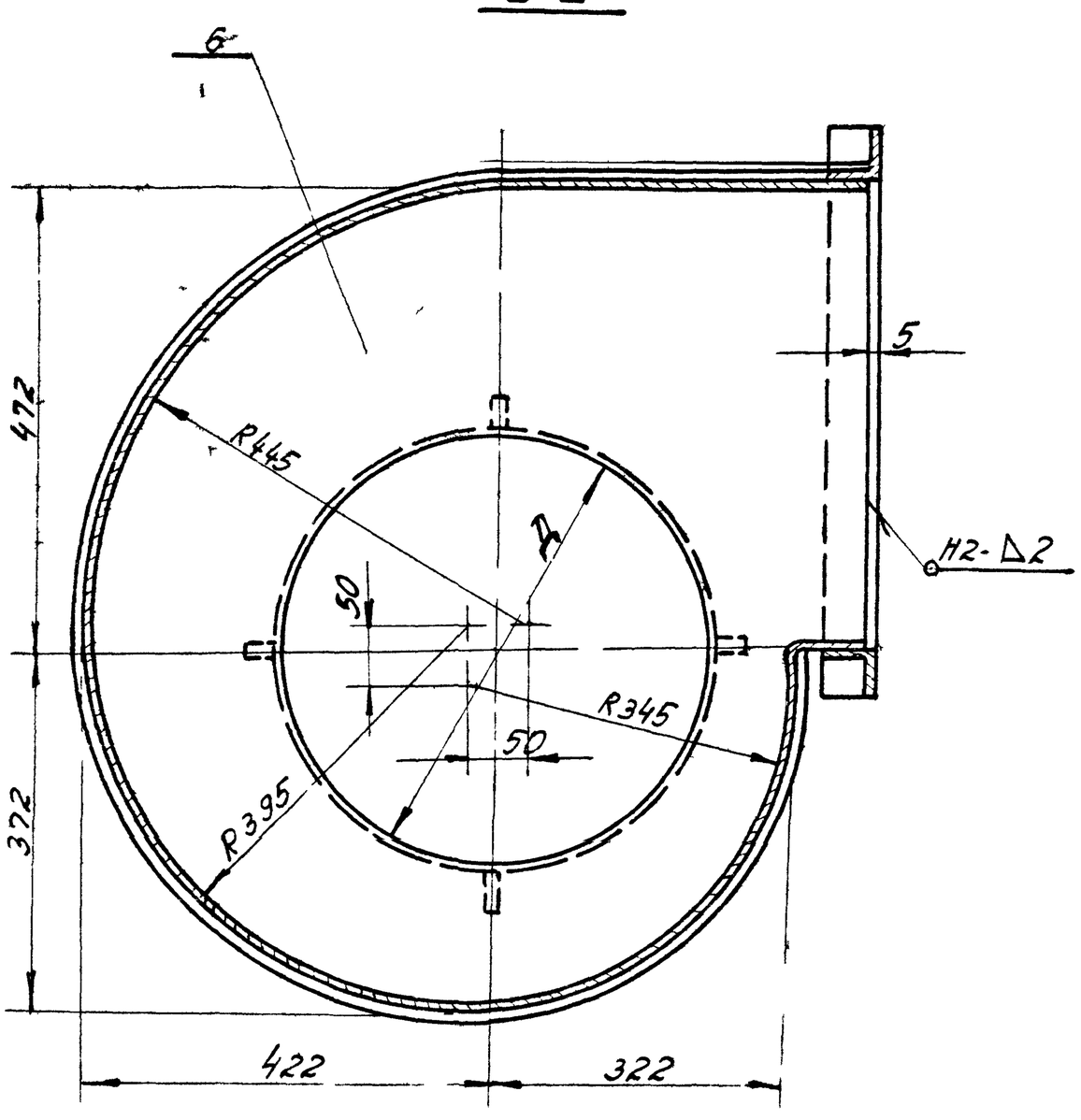

Обозначение	Размеры, мм							h	h_1 отв	Масса, кг
	Н	Д	$Д_1$	$Д_2$	Г	Е	Ж			
У1000 02 00 00	296	380	384	428	192	120	240	2	12	30 06
-01	374	450	454	498	270	106	318	3	14	33 4
-02	472	525	529	573	368	104	416	4	16	37 6
-03	584	600	604	648	480	132	528			42 1

1 Сварные швы по Гост 5264-80
Электрод Э-42 Гост 9467-80
2 ± $t_з/2$
3 * Размеры для справок

21581 02 18

У1000 02 00 00СБ

Изм.	Лист	№ докум.	Подп.	Дата	Улитка	Лит.	Масса	Масш.
Разраб.		Бух		VII 86	Сборочный чертеж	И	см табл	—
Пров.		Федоров		VII 86		Лист	Листов	
Т.контр.						ГИПРОДРЕВПРОМ г. Москва		
Н.контр.		Федоров		VII 86				
Утв.		Баскин						

Инв. № подл. | Подп. и дата | Взам. инв. № | Инв. № дубл. | Подп. и дата

У1000 02 00 03

Rz 160

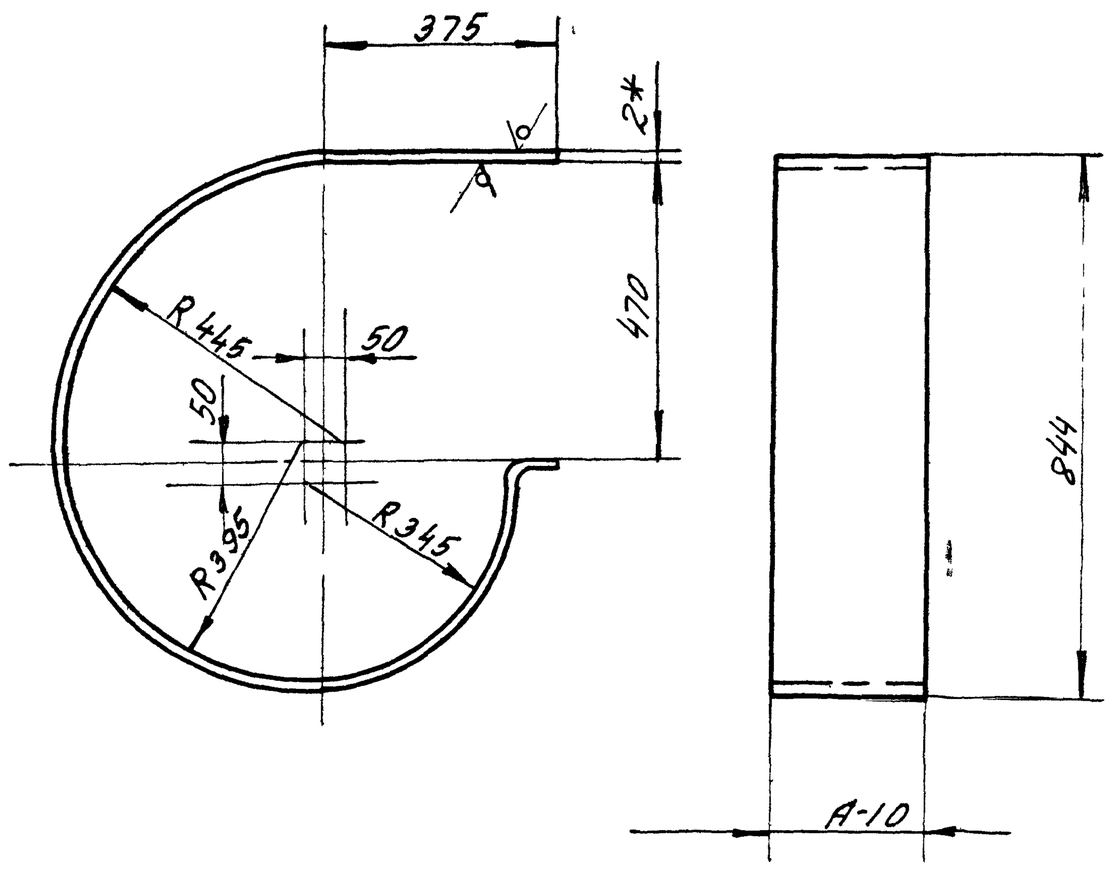

Обозначение	А, мм	Масса, кг
У1000 02 00.03	192	6,6
-01	270	9,3
-02	368	12,7
-03	480	16,6

1 Развернутая длина 2290 мм

2 $\pm t_{2/2}$

3* Размер для справок

Изм	Лист	№ докум	Подпись	Дата	У1000 02 00 03			
Разраб		Капецкина		VIII86	Стенка боковая	Лит	Масса	Мас-б
Пров		Федоров		VIII86		Ц	см табл	—
						Лист	Листов 1	
Н.контр		Федоров		VIII86	Лист Б-ПН-2 ГОСТ 19903-74 / 4-IV ВСТ3пс5 ГОСТ 16523-70	ГИПРОДРЕВПРОМ г Москва		
Утв		Федоров		VIII86				

Формат А3

10 00 20 0001 А

Рис 1

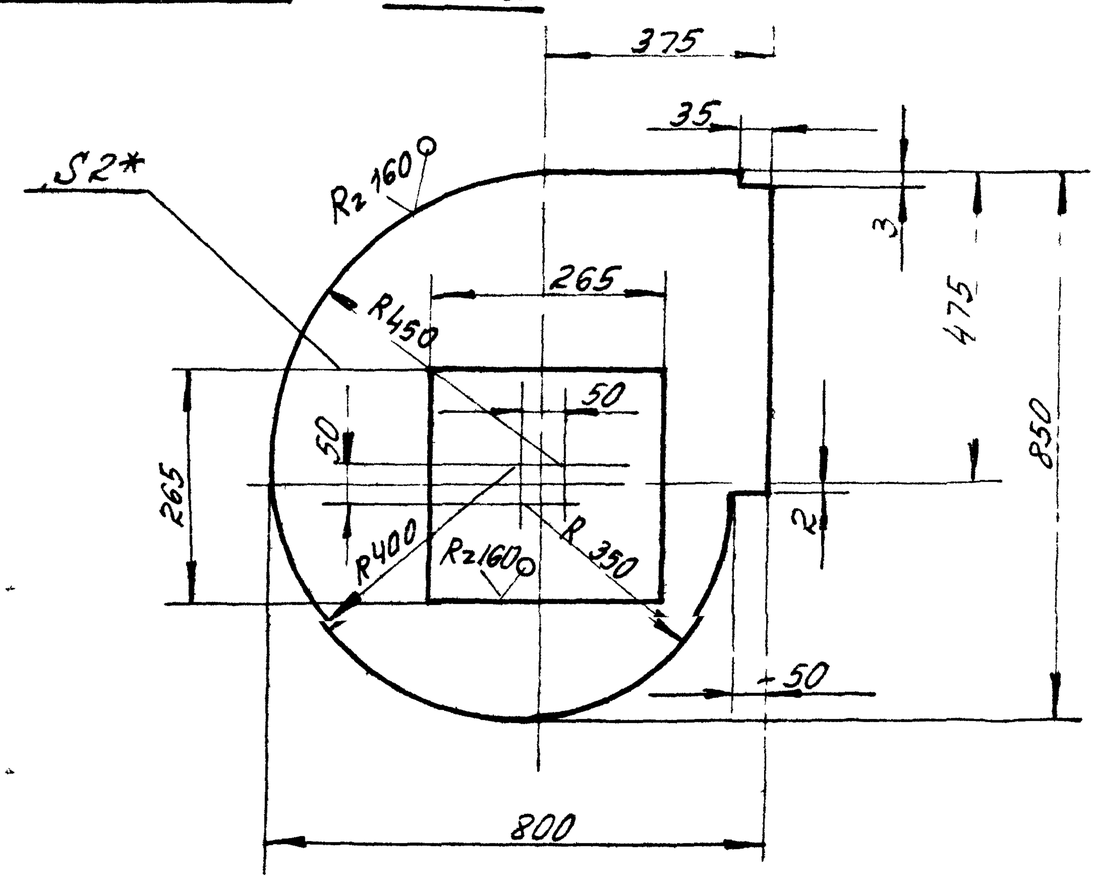

Рис 2

Остальное-см Рис 1

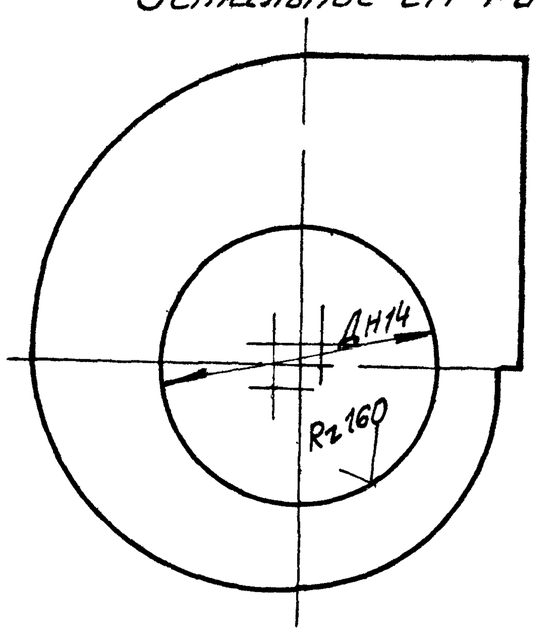

Обозначение	Рис	Д мм	Масса, кг
У 1000 02 00 01	1	—	7,1
-01	2	380	6,5
-02		450	5,8
-03		525	4,9
-04		600	3,8

$1 \pm \frac{t_2}{2}$

2* Размер для справок

21581-02 19

Изм	Лист	№ докум	Подп.	Дата	У 1000 02 00 01			
Разраб		Капецкина		VIII86	Стенка	Лит	Масса	Мас б
Пров		Федоров		VIII86		Ц	7,1	1 5
						Лист	Листов 1	
Н.контр		Федоров		VIII86	Лист Б-ПН 2,0 ГОСТ 19903-74 / 4-IV СТ3пс5 ГОСТ 16523-70	ГИПРОДРЕВПРОМ г Москва		
Утв		Федоров		VIII86				

Серия 7.411-1 Выпуск 1-2

Формат	Зона	Поз	Обозначение	Наименование	Кол	Примечание
				Документация		
А3			У1000 02 01 00 СБ	Сборочный чертеж		
				Детали		
Б4		1	У1000 02 01 01	Поперечина Уголок 40х40х4-Б ГОСТ 8509-72 Вст3пс5-II ГОСТ 535-79 ℓ=554±1мм	2	1,7кг
				Переменные данные для исполнений		
				У1000 02 01 00		
				Детали		
Б4		2	У1000.02.01 02	Связь Уголок 40х40х4-Б ГОСТ 8509-72 Вст3пс5-II ГОСТ 535-79 ℓ=196+1мм	2	0,74кг
				У1000 02 01 00-01		
				Детали		
Б4		2	У1000 02.01.03	Связь Уголок 40х40х4-Б ГОСТ 8509-72 Вст3пс-II ГОСТ 535-79 ℓ=274+1мм	2	1,0кг

Изм	Лист	№ докум	Подп	Дата	У1000.02 01 00		
Разраб		Капейкина		VII 86	Фланец	Лит	Лист	Листов
Пров		Федоров		VII 86		и	1	2
Н.контр.		Федоров		VII 86		ГИПРОДРЕВПРОМ г Москва	
Утв		Баскин		VI 86			

Подп. и дата | Инв. № дубл. | Взам. инв. № | Подп. и дата | Инв. № подл.

Формат	Зона	Поз	Обозначение	Наименование	Кол	Примечание
				У1000 02 01 00-02		
				Детали		
Б4		2	У1000.02.01 04	Связь Уголок 40х40х4-Б ГОСТ 8509-72 Ст3пс5-II ГОСТ 535-79 ℓ=372+1мм	2	1,4кг
				У1000 02.01 00-03		
				Детали		
Б4		2	У1000 02.01 05	Связь Уголок 40х40х4-Б ГОСТ 8509-72 Ст3пс5-II ГОСТ 535-79 ℓ=484+1мм	2	1,8кг

Подп. и дата | Инв. № дубл. | Взам. инв. № | Подп. и дата | Инв. № подл.

Изм	Лист	№ докум	Подп	Дата	У1000.02.01.00	Лист 2

Формат А4

У1000 02 01 00 СБ

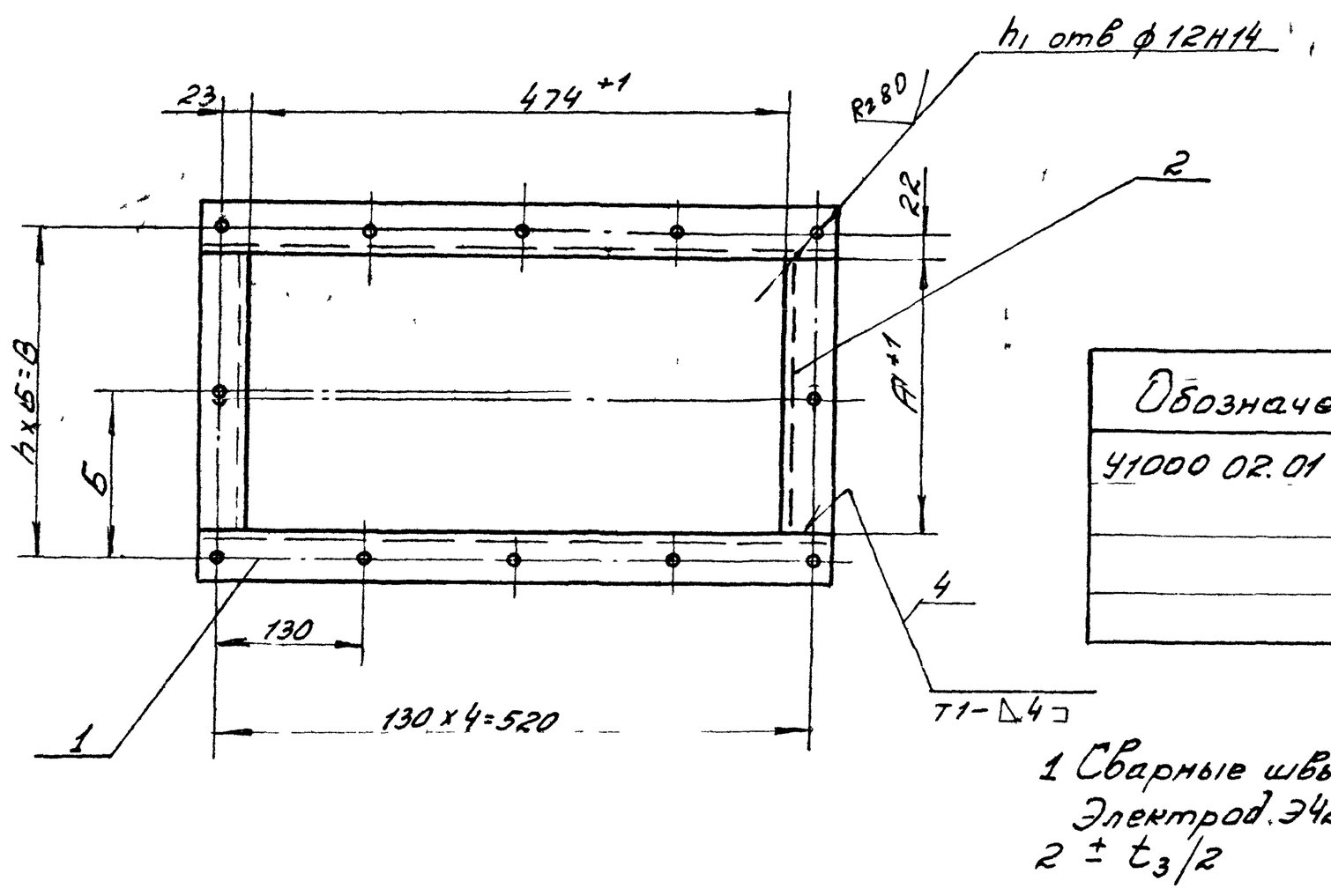

Обозначение	Размеры, мм А	Б	В	h	h1 отв	Масса кг
У1000 02.01 00	196	120	240	2	12	4,9
-01	274	106	318	3	14	5,4
-02	372	104	416	4	16	6,2
-03	484	132	528			7,0

1 Сварные швы по ГОСТ 5264-80
Электрод Э42 ГОСТ 9467-75
2 ± $t_3/2$

21581 02 20

Изм	Лист	№ докум	Подп	Дата	У1000.02 01 00 СБ			
Разраб		Капейкина		VII 86	Фланец Сборочный чертеж	Лит.	Масса	Масш.
Пров.		Федоров		VII 86		и	см. табл.	—
Т.контр.						Лист	Листов 1	
Н.контр.		Федоров		VII 86		ГИПРОДРЕВПРОМ г Москва		
Утв		Баскин		VI 86				

Подп. и дата | Инв. № дубл. | Взам. инв. № | Подп. и дата | Инв. № подл.

Форм	Зона	Поз	Обозначение	Наименование	Кол	Примечан
				Документация		
А3			3Т1000 00 00 00 СБ	Сборочный чертеж		
			Серия 7.411-1	Циклоны Указания по изготовлению и по подбору материалы для проектирования		Выпуск 1-0
				Переменные данные для исполнений		
				3Т1000 00 00 00		
				Детали		
А3		1	3Т1000 00 00 01	Колпак	1	
А4		2	3Т1000 00 00 02	Лапа	4	
		3	УЦ 1000 01 00 02-02	Фланец	1	
				3Т1000 00 00 00-01		
				Детали		
		1	3Т1000 00 00 01-01	Колпак	1	
		2	3Т1000 00 00 02-01	Лапа	4	
		3	УЦ 1000 01 00 02-04	Фланец	1	

Изм	Лист	№ докум	Подп	Дата	3Т1000 00 00 00		
Разраб		Копейкина	Коп	VII 86	Зонт	Лит	Лист	Листов
Пров		Федоров		VII 86			1	2
Н.контр		Федоров		VII 86		Гипродревпром г Москва		
Утв		Баскин						

Инв № подл | Подп и дата | Взам инв № | Инв № дубл | Подп и дата

Формат А4

Форм	Зона	Поз	Обозначение	Наименование	Кол	Примечание
				3Т1000 00 00 00-02		
				Детали		
		1	3Т1000 00 00 01-02	Колпак	1	
		2	3Т1000 00 00 02-02	Лапа	4	
		3	УЦ 1000 01 00 02-06	Фланец	1	
				3Т1000 00 00 00-03		
				Детали		
		1	3Т1000 00 00 01-03	Колпак	1	
		2	3Т1000 00 00 02-03	Лапа	4	
		3	УЦ 1000 01 00 02-07	Фланец	1	

Инв № подл | Подп и дата | Взам инв № | Инв № дубл | Подп и дата

3Т1000 00 00 00

Изм | Лист | № докум | Подп | Дата | Лист 2

Формат А4

3Т1000 00 00 00 СБ

1

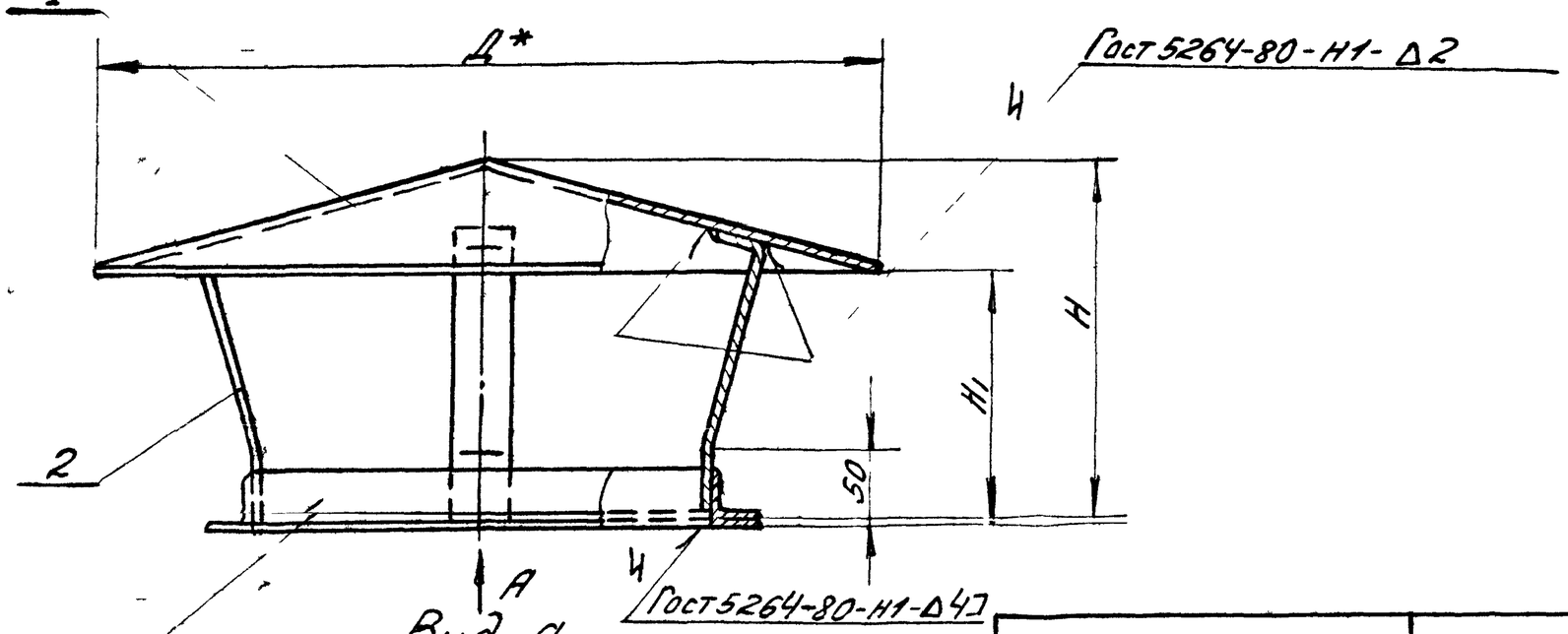

Вид А

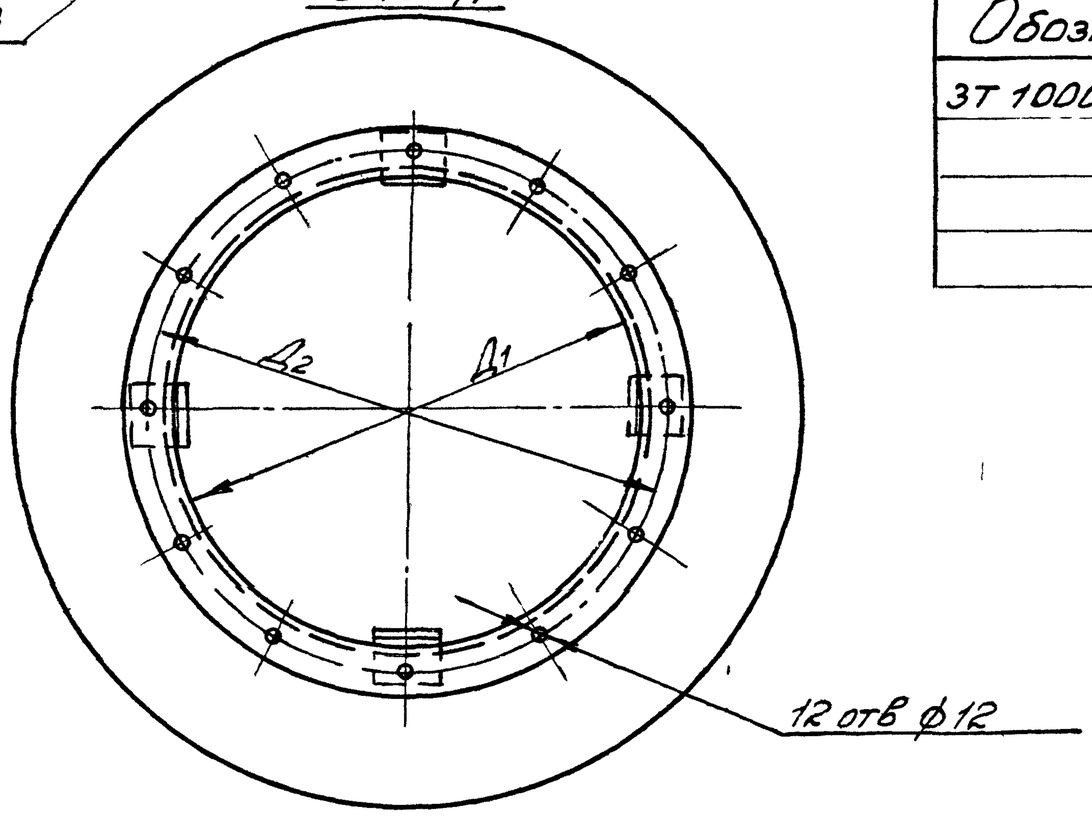

Обозначение	Шифр	Размеры, мм Д	Д1	Д2	Н	Н1	Масса, кг
3Т1000 00 00 00	3Т1000-1	640	384	428	300	215	11,08
-01	-2	740	454	498	385	285	13,3
-02	-3	820	529	573	465	355	15,8
-03	-4	1040	604	648	542	400	19,55

1 Указания по подбору зонтов см выпуск 1-0
2 Электрод Э-42
3* Размеры для справок
4 $\pm t_3/2$

21581 02 21

Изм	Лист	№ докум	Подп	Дата	3Т1000 00 00 00 СБ			
Разраб		Копейкина	Коп	VII.86	Зонт Сборочный чертеж	Лит	Масса	Масш
Пров		Федоров		VII 86			см. табл	—
Н.контр		Федоров		VII 86		Лист	Листов 1	
Утв		Баскин				Гипродревпром г Москва		

Инв № подл | Подп и дата | Взам инв № | Инв № дубл | Подп и дата

Формат А3

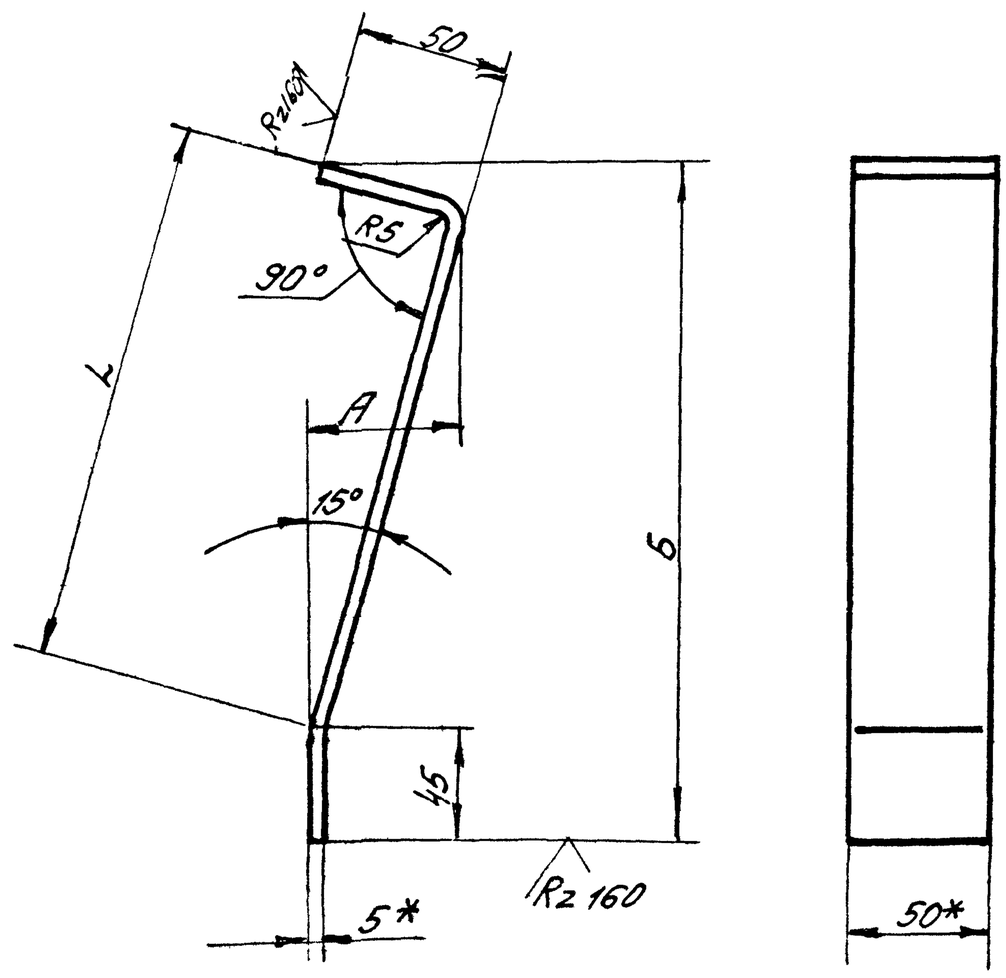

Обозначение	Размеры, мм			Развертка длина, мм	Масса, кг
	L	А	Б		
3Т1000 00 00 02	195	54	245	283	0,55
-01	265	72	310	350	0,68
-02	330	90	380	418	0,8
-03	397	105	440	485	0,95

1 ± t2/2

2 * Размеры для справок

Изм	Лист	№ докум.	Подп.	Дата	3Т1000 00 00 02
Разраб.		Копейкина		VII.86	Лапа
Пров.		Федоров			Лит. И; Масса см табл; Масш. —
Н. контр.		Федоров		VII.86	Полоса 5×50 Б2 Гост 103-76 / Вст3пс5 Гост 535-79
Утв.		Федоров		VII.86	Лист; Листов; ГИПРОДРЕВПРОМ г. Москва

Форма № А3

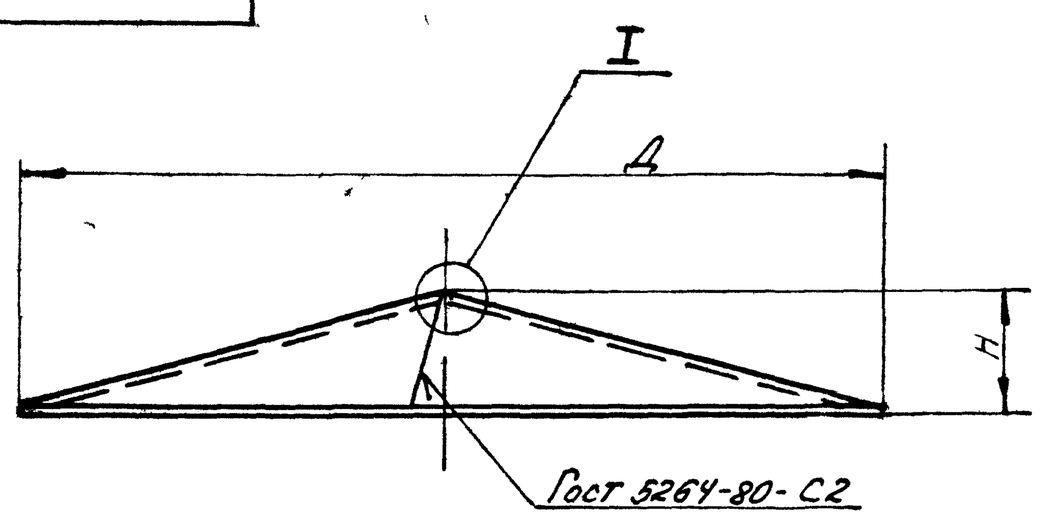

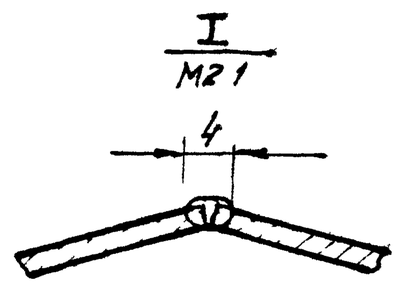

Развертка

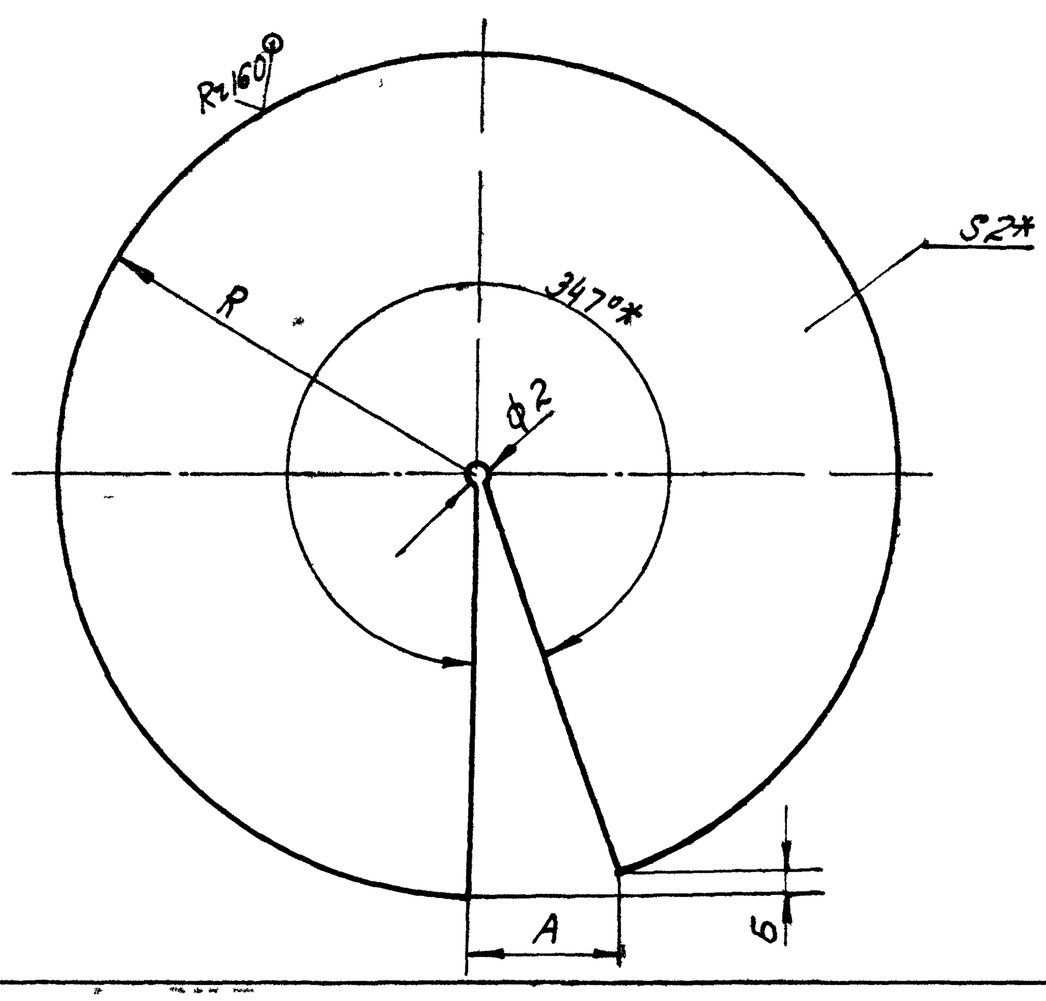

Обозначение	Размеры, мм					Масса, кг
	Д	Н	R	А	Б	
3Т1000 00 00 01	640	85	331	73	9	5,8
-01	740	100	383	85	10	7
-02	820	110	424	94	11	8,4
-03	1040	142	539	120	14	11

1 Сварка ручная электродуговая
Электрод Э42 Гост 9467-75

2 ± t2/2

3 * Размеры для справок

21581 02

(22)

Изм	Лист	№ докум.	Подп.	Дата	3Т1000 00 00 01
Разраб.		Копейкина		VII.86	Колпак
Пров.		Федоров		VII.86	Лит. И; Масса см табл; Масш. —
Н. контр.		Федоров		VII.86	Лист 4-II Б-ПН2 Гост 19903-74 / Вст3пс5 Гост 16523-70
Утв.		Баскин		VII.86	Листов 1; ГИПРОДРЕВПРОМ г. Москва