ЦНИИЭП ЖИЛИЩА

ОТКРЫТОЕ АКЦИОНЕРНОЕ ОБЩЕСТВО
ЦЕНТРАЛЬНЫЙ НАУЧНО - ИССЛЕДОВАТЕЛЬСКИЙ И ПРОЕКТНЫЙ ИНСТИТУТ ЖИЛЫХ И ОБЩЕСТВЕННЫХ ЗДАНИЙ

TSNIIEP ZHILISCHA

JOINT STOCK COMPANY
CENTRAL RESEARCH AND DESIGN INSTITUTE FOR RESIDENTIAL AND PUBLIC BUILDINGS

МОСКВА

ОАО Центральный научно-исследовательский и проектный институт жилых и общественных зданий ЦНИИЭП жилища

Система крупнопанельного домостроения ГМС-2001 для применения в г. Москве и Московской области

ИНДУСТРИАЛЬНЫЕ ЖЕЛЕЗОБЕТОННЫЕ ИЗДЕЛИЯ

Рабочая документация

Опалубочные чертежи изделий

Элементы лоджий

Москва
2002 г.

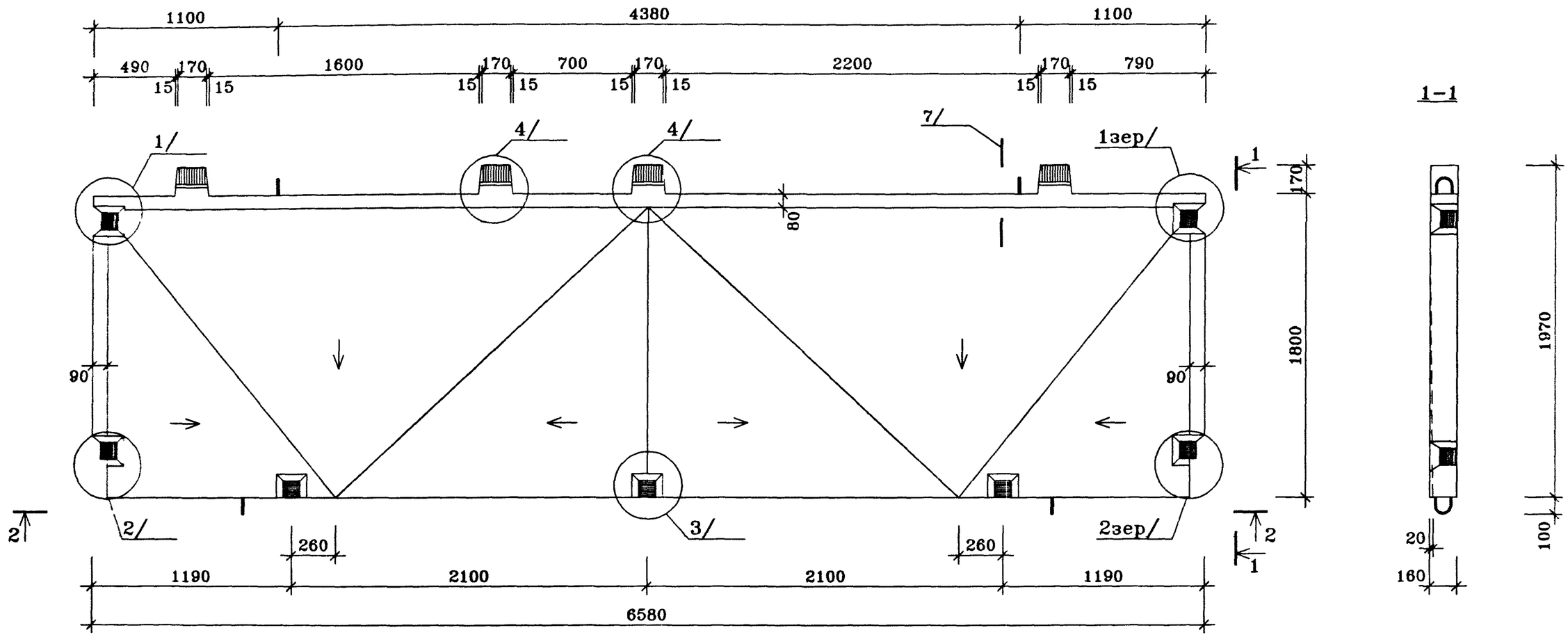

1-1

2-2

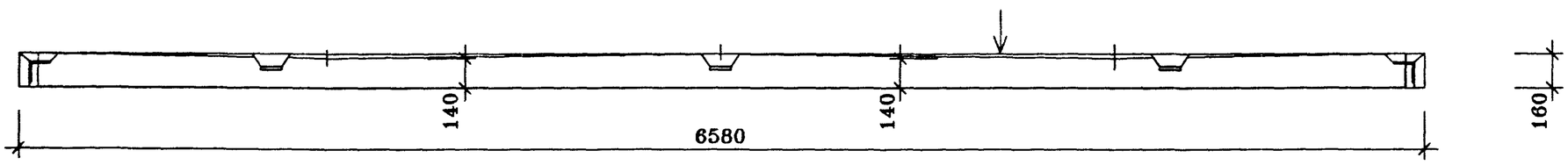

техническое описание см. ИЖ 4.1-1-ТО

↓- лицевая поверхность

морозостойкость бетона F100

водонепроницаемость W2

ПОЗ.	НАИМЕНОВАНИЕ	КОЛ-ВО	ОБОЗНАЧЕНИЕ ДОКУМЕНТА
1	Бетон тяжелый класса В22.5, куб.м	1.89	
	Масса стали кг		
	Масса изделия кг	4725	

Нач.ПК01	Пальцева		01.02
ГИП	Кузнецов		01.02
Разраб.	Карасев		01.02
Проверил	Айнетдинова		01.02

ГМС-2001 ИЖ 4.1-1-

ПЛИТА ЛОДЖИЙ ПЛ-1

СТАДИЯ	ЛИСТ	ЛИСТОВ
Р		1

ОАО ЦНИИЭП жилых и общественных зданий

pl-1
14/01/02

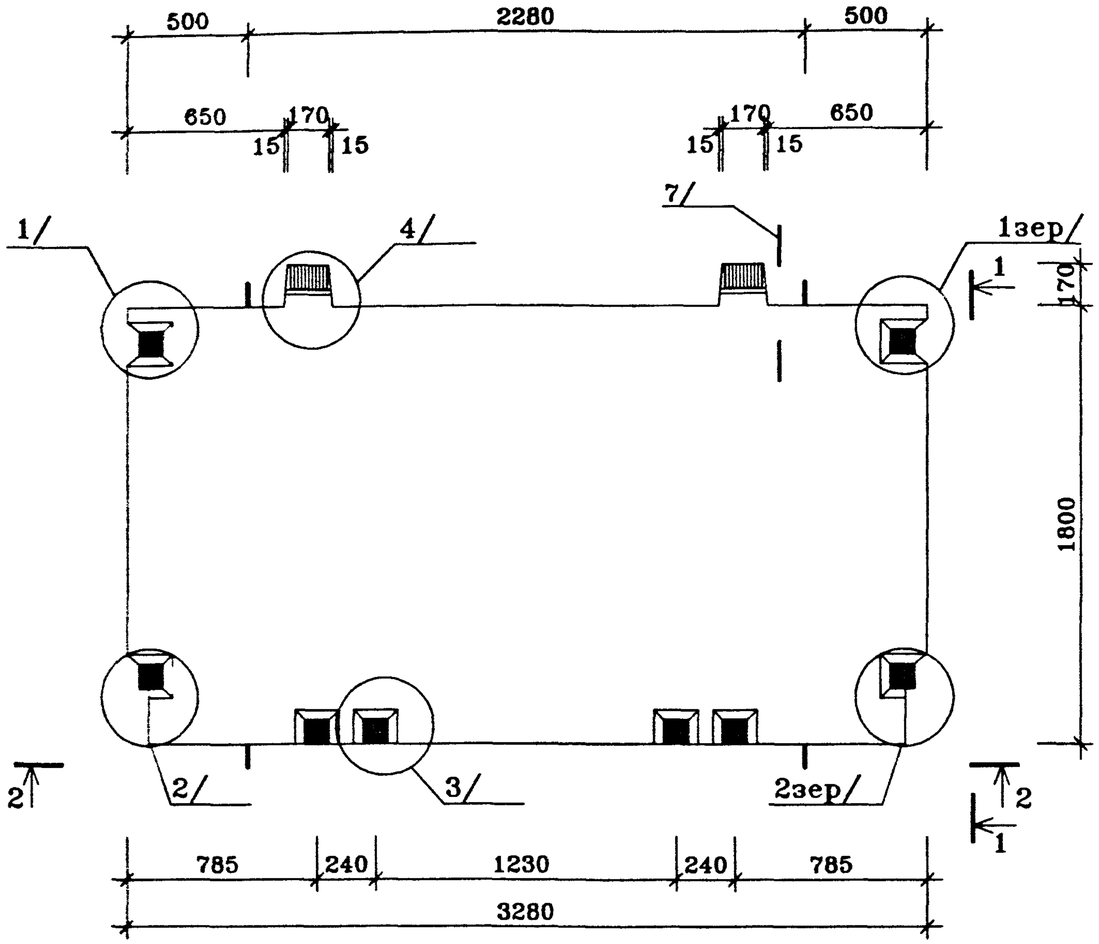

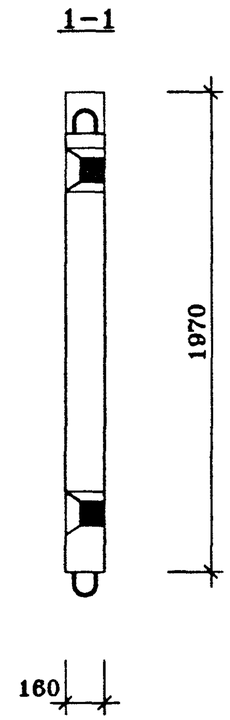

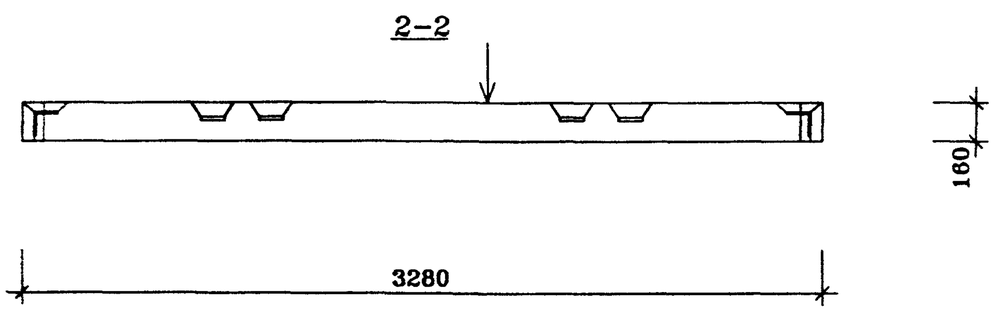

ПОЗ.	НАИМЕНОВАНИЕ	КОЛ-ВО	ОБОЗНАЧЕНИЕ ДОКУМЕНТА
1	Бетон тяжелый класса В22.5, куб.м	0.94	
	Масса стали кг		
	Масса изделия кг	2350	

техническое описание см. ИЖ 4.1-1-ТО

↓– лицевая поверхность

морозостойкость бетона F100

водонепроницаемость не регламентируется

				ГМС-2001	ИЖ 4.1-1-	
Нач.ПК01	Пальцева		01.02			
ГИП	Кузнецов		01.02	ПЛИТА ЛОДЖИЙ ПЛ-2	СТАДИЯ	ЛИСТ	ЛИСТОВ
Разраб.	Карасев		01.02		Р		1
Проверил	Айнетдинова		01.02		ЦНИИЭП жилых и общественных зданий		

pl-2
14/01/02

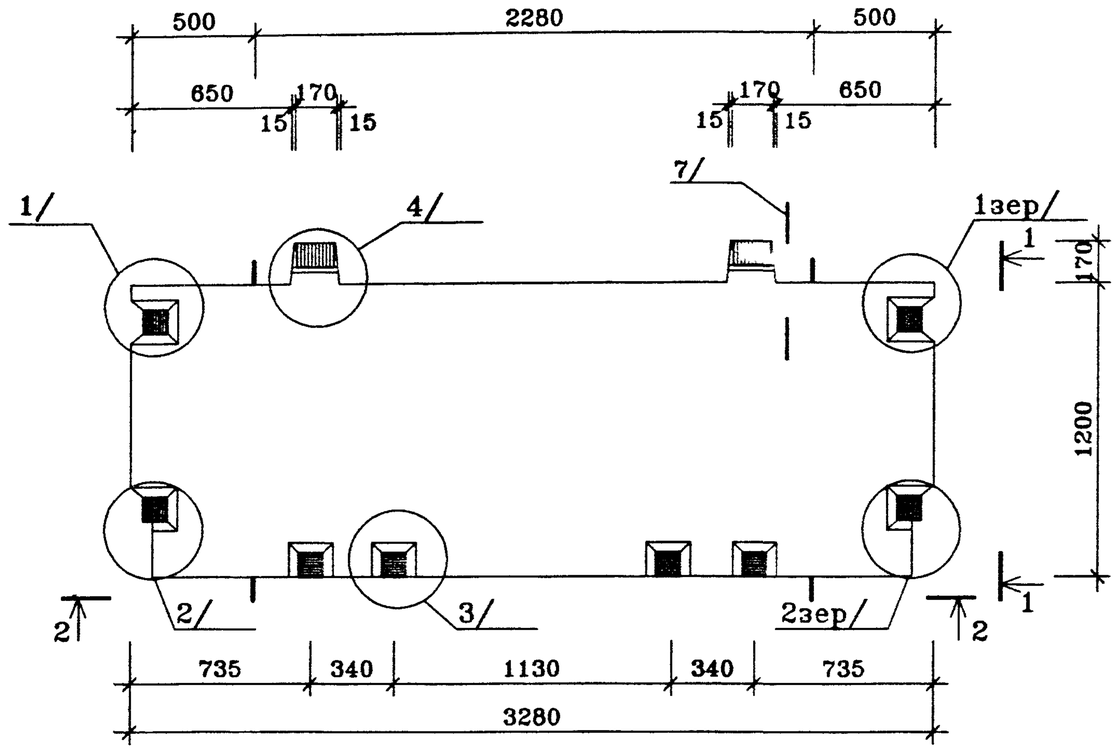

1–1

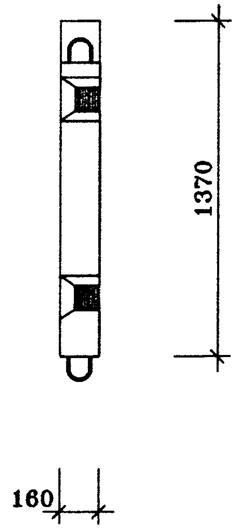

2–2

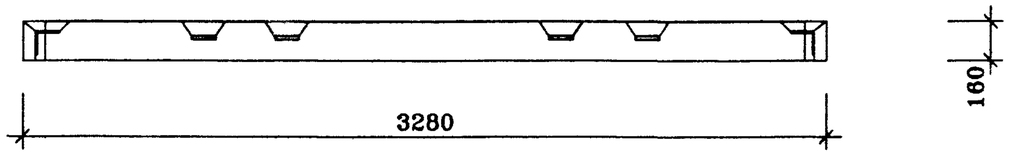

ПОЗ.	НАИМЕНОВАНИЕ	КОЛ-ВО	ОБОЗНАЧЕНИЕ ДОКУМЕНТА
1	Бетон тяжелый класса В22.5, куб.м	0.63	
	Масса стали кг		
	Масса изделия кг	1575	

техническое описание см. ИЖ 4.1-1-ТО

				ГМС-2001	ИЖ 4.1-1-	
Нач.ПК01	Пальцева		01.02			
ГИП	Кузнецов		01.02	ПЛИТА ЛОДЖИЙ ПЛ-3	СТАДИЯ / ЛИСТ / ЛИСТОВ	
Разраб.	Карасев		01.02		Р / 1	
Проверил	Айнетдинова		01.02		ЦНИИЭП жилых и общественных зданий	

pl-3
14/01/02

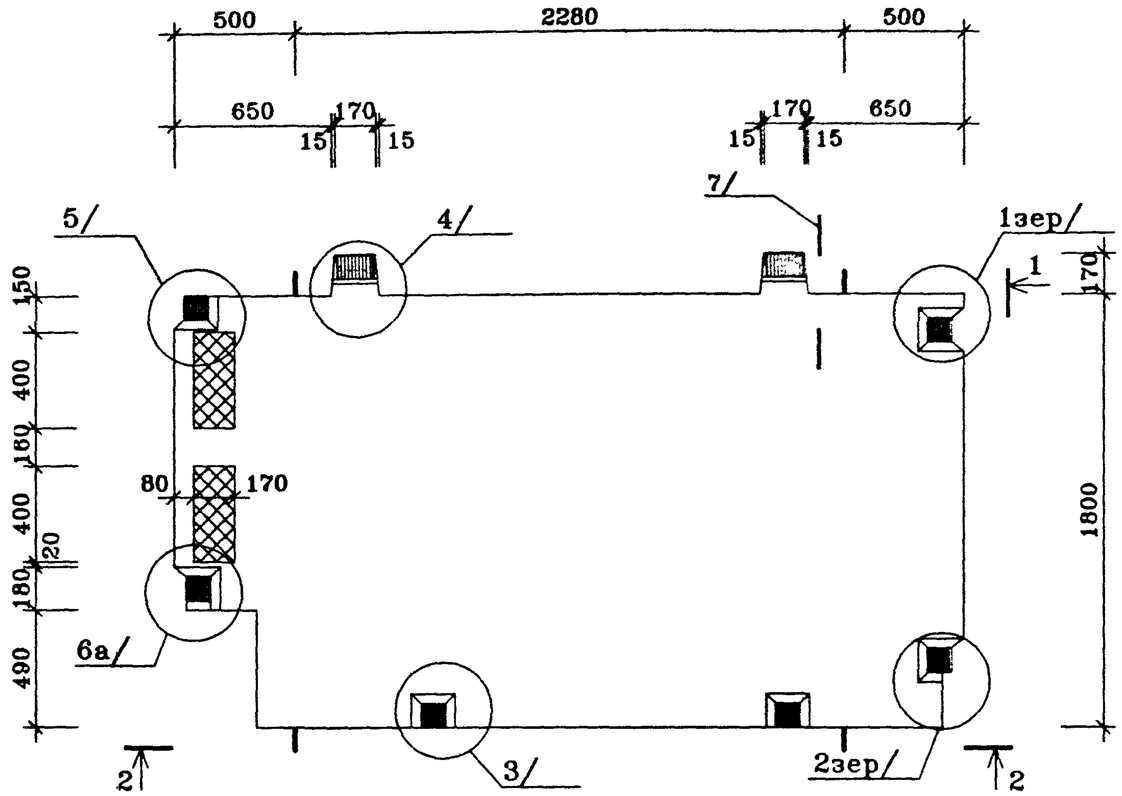

1–1

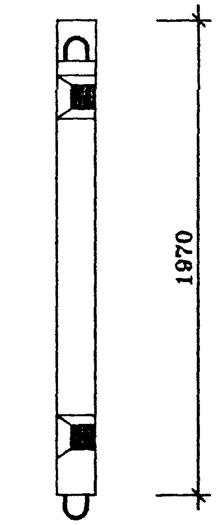

2–2

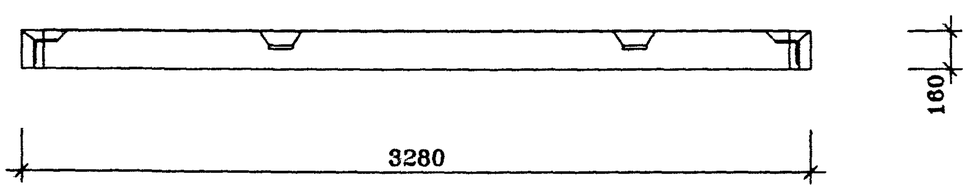

ПОЗ.	НАИМЕНОВАНИЕ	КОЛ-ВО	ОБОЗНАЧЕНИЕ ДОКУМЕНТА
1	Бетон тяжелый класса В22.5, куб.м	0.90	
2	Пенополистирол ПСБ-С		
	γ=40 кг/куб.м, куб.м	0.02	
	Масса стали кг		
	Масса изделия кг	2250	

техническое описание см. ИЖ 4.1-1-ТО

Плита ПЛ2-1л зеркальное отражение плиты ПЛ2-1

				ГМС-2001	ИЖ 4.1-1-	
Нач.ПК01	Пальцева		01.02			
ГИП	Кузнецов		01.02	ПЛИТА ЛОДЖИЙ ПЛ2-1,ПЛ2-1л	СТАДИЯ	ЛИСТ	ЛИСТОВ
Разраб.	Карасев		01.02		Р		1
Проверил	Айнетдинова		01.02		ЦНИИЭП жилых и общественных зданий		

pl2-1
14/01/02

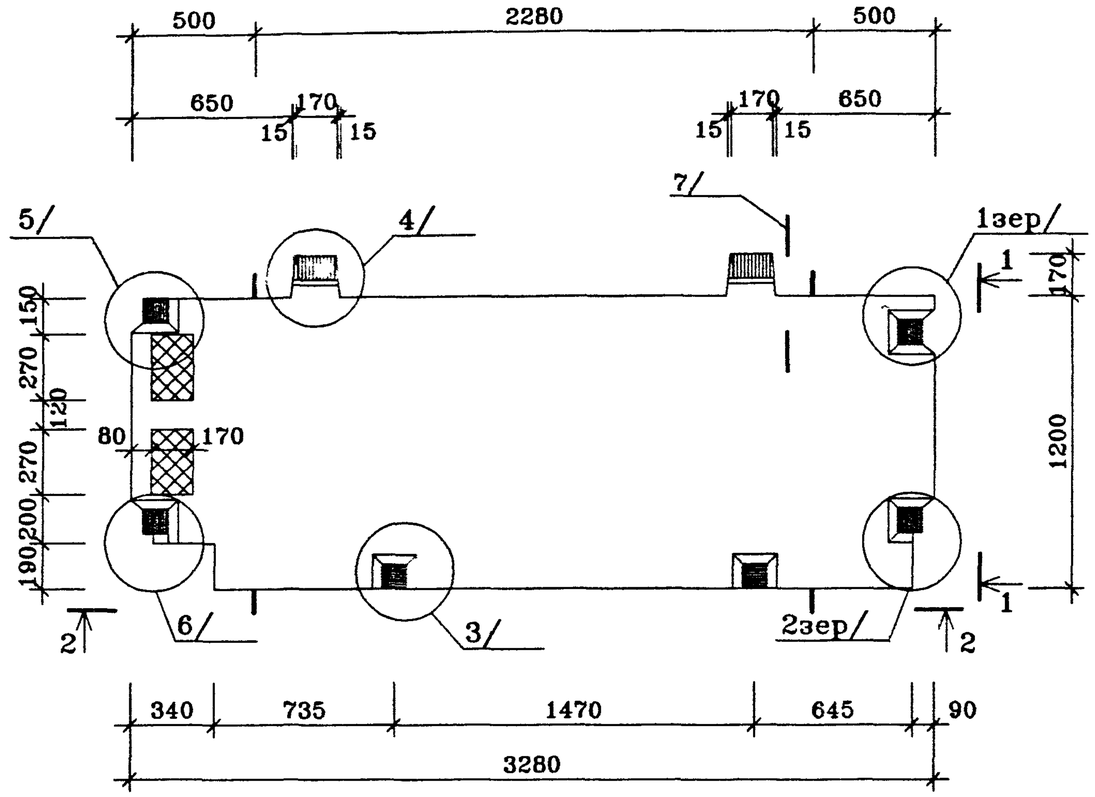

1-1

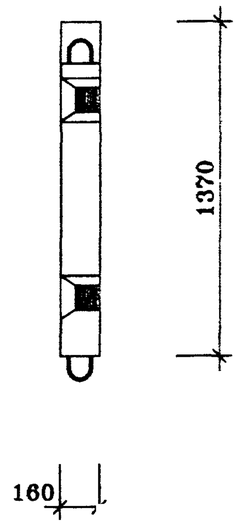

2-2

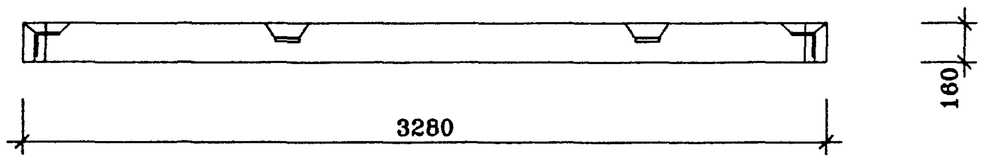

ПОЗ.	НАИМЕНОВАНИЕ	КОЛ-ВО	ОБОЗНАЧЕНИЕ ДОКУМЕНТА
1	Бетон тяжелый класса В22.5, куб.м	0.61	
2	Пенополистирол ПСБ-С		
	γ=40 кг/куб.м, куб.м	0.01	
	Масса стали кг		
	Масса изделия кг	1525	

техническое описание см. ИЖ 4.1-1-ТО

Плита ПЛ3-1л зеркальное отражение плите ПЛ3-1

				ГМС-2001	ИЖ 4.1-1-		
Нач.ПК01	Пальцева		01.02				
ГИП	Кузнецов		01.02	ПЛИТА ЛОДЖИЙ ПЛ3-1,ПЛ3-1л	СТАДИЯ	ЛИСТ	ЛИСТОВ
Разраб.	Карасев		01.02		Р		1
Проверил	Айнетдинова		01.02		ЦНИИЭП жилых и общественных зданий		

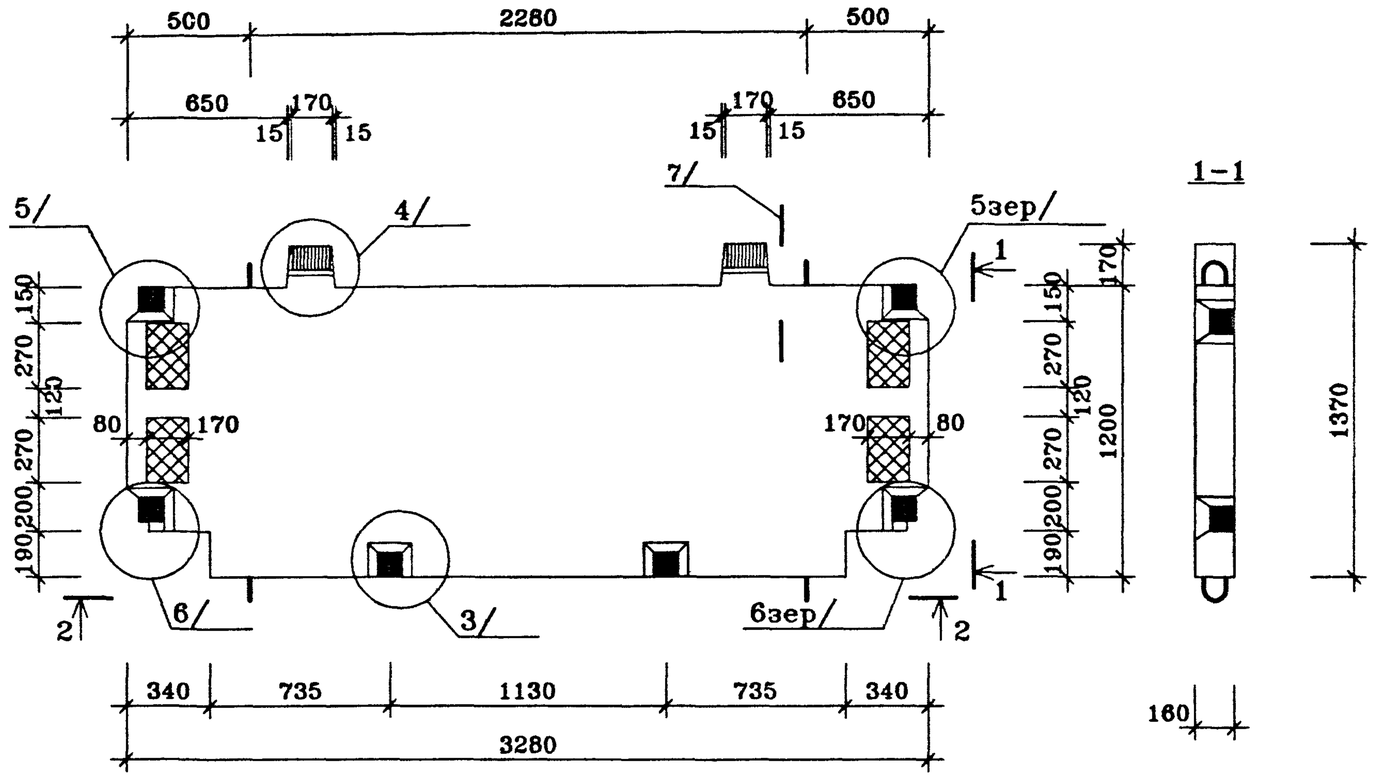

1-1

2-2

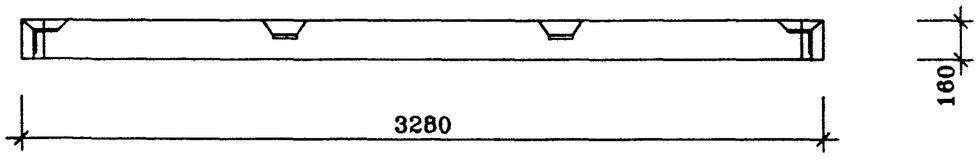

ПОЗ.	НАИМЕНОВАНИЕ	КОЛ-ВО	ОБОЗНАЧЕНИЕ ДОКУМЕНТА
1	Бетон тяжелый класса В22.5, куб.м	0.60	
2	Пенополистирол ПСБ-С		
	γ=40 кг/куб.м, куб.м	0.02	
	Масса стали кг		
	Масса изделия кг	1500	

техническое описание см. ИЖ 4.1-1-ТО

				ГМС-2001	ИЖ 4.1-1-	
Нач.ПК01	Пальцева		02.02			
ГИП	Кузнецов		02.02	ПЛИТА ЛОДЖИЙ ПЛ3-2	СТАДИЯ	ЛИСТ	ЛИСТОВ
Разраб.	Карасев		02.02		Р		1
Проверил	Айнетдинова		02.02		ЦНИИЭП жилых и общественных зданий		

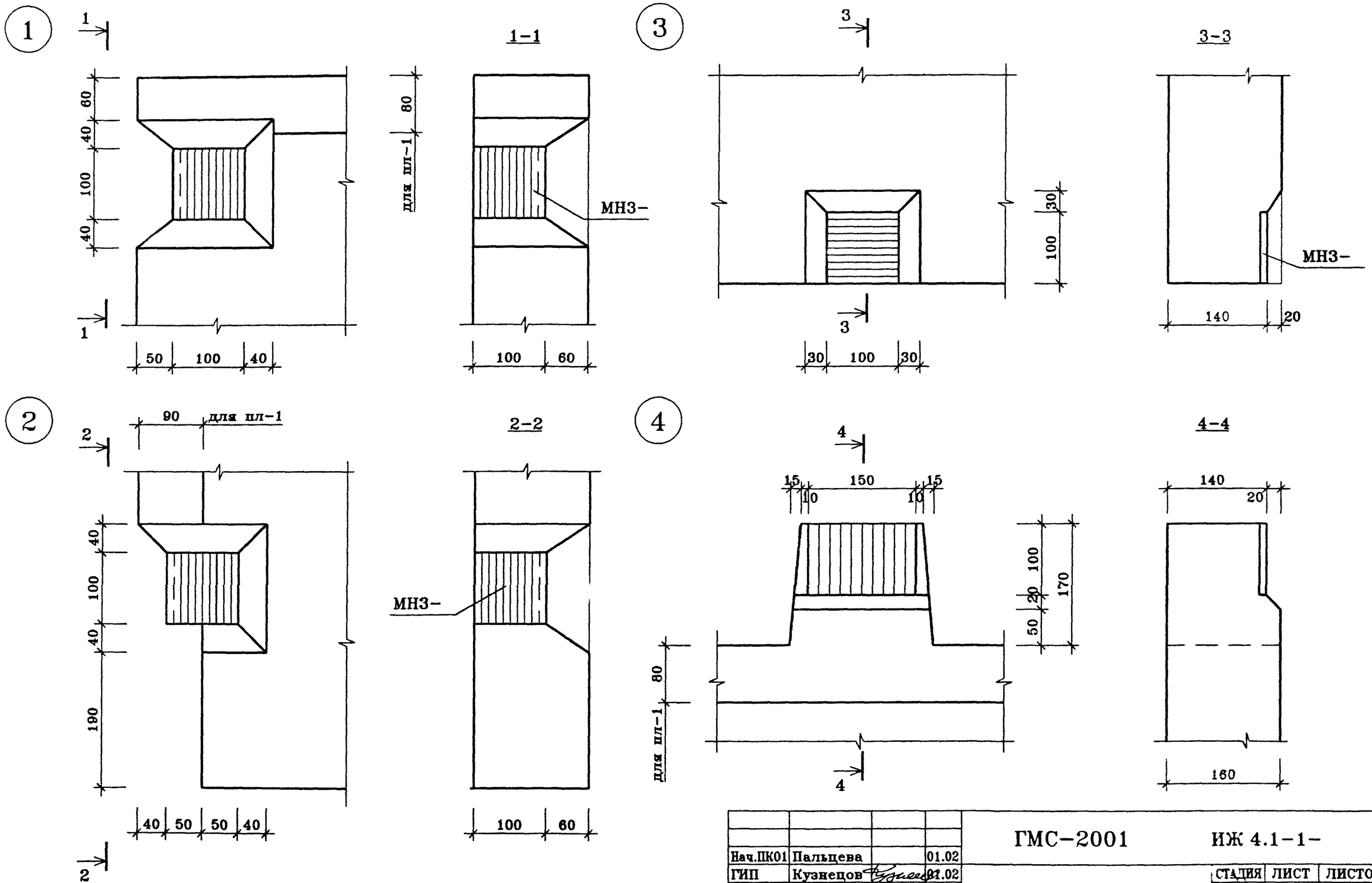

Нач.ПК01	Пальцева		01.02	ГМС-2001	ИЖ 4.1-1-	
ГИП	Кузнецов		01.02	ПЛИТЫ ЛОДЖИЙ	СТАДИЯ	ЛИСТ	ЛИСТОВ
Разраб.	Карасев		01.02	УЗЛЫ 1÷4	Р		1
Проверил	Айнетдинова		01.02		ЦНИИЭП жилых и общественных зданий		

UZ-1
14/01/02

5

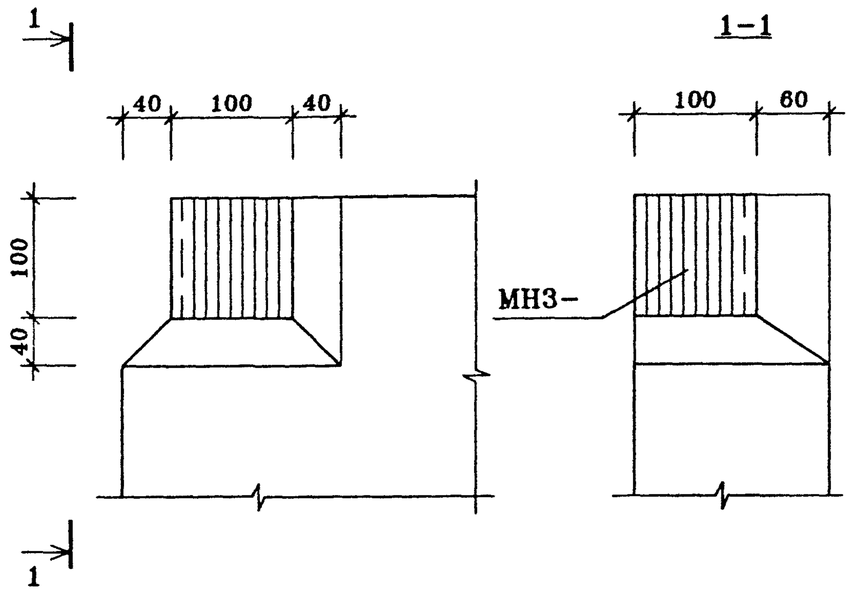

6 6а

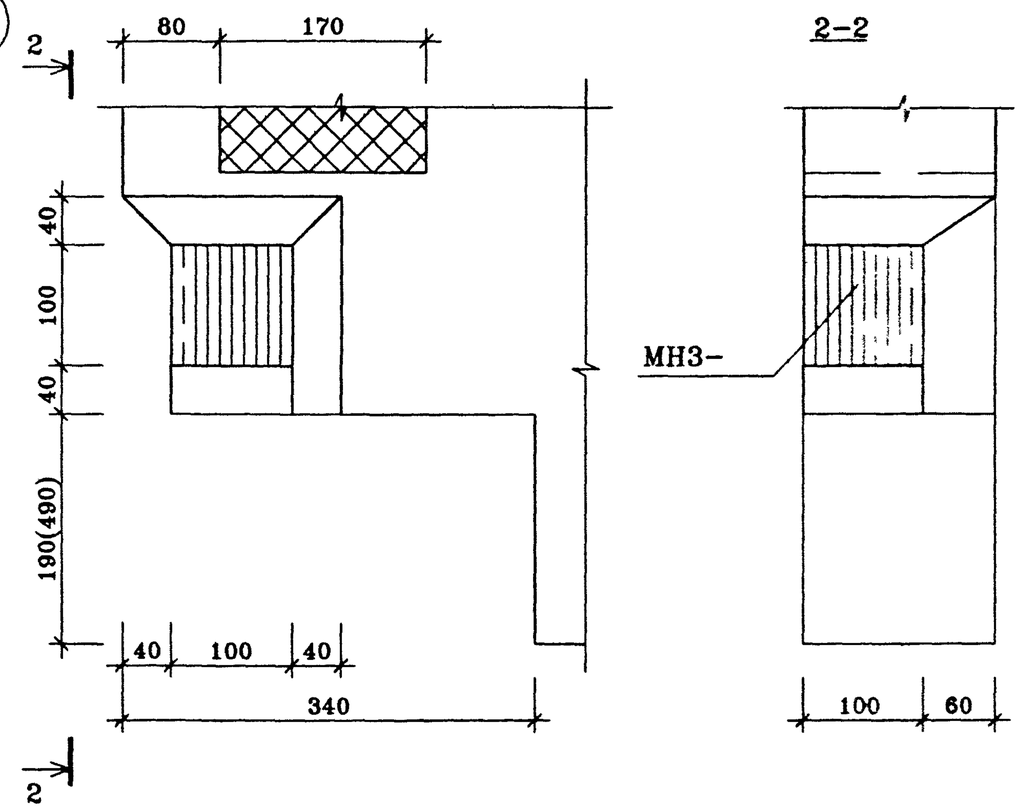

7

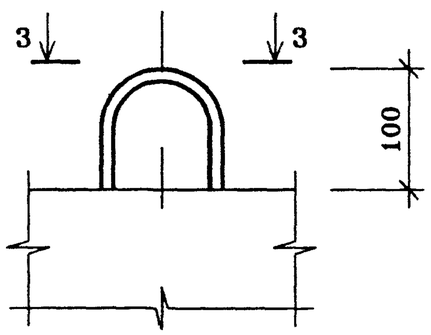

3-3

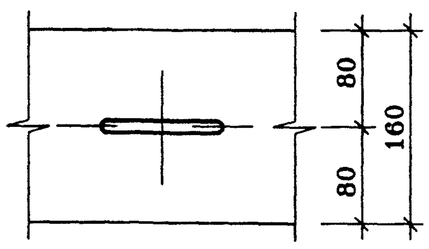

Размер в скобках для узла "6а"

				ГМС-2001	ИЖ 4.1-1-		
Нач.ПК01	Пальцева		01.02				
ГИП	Кузнецов		01.02	ПЛИТЫ ЛОДЖИЙ	СТАДИЯ	ЛИСТ	ЛИСТОВ
Разраб.	Карасев		01.02		Р		1
Проверил	Айнетдинова		01.02	УЗЛЫ 5,6,6а,7	ЦНИИЭП жилых и общественных зданий		

СЛ-1

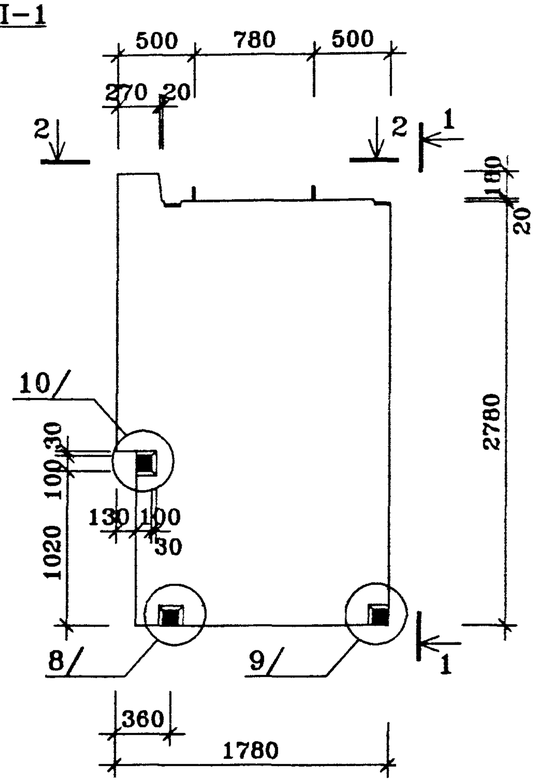

СЛ-2

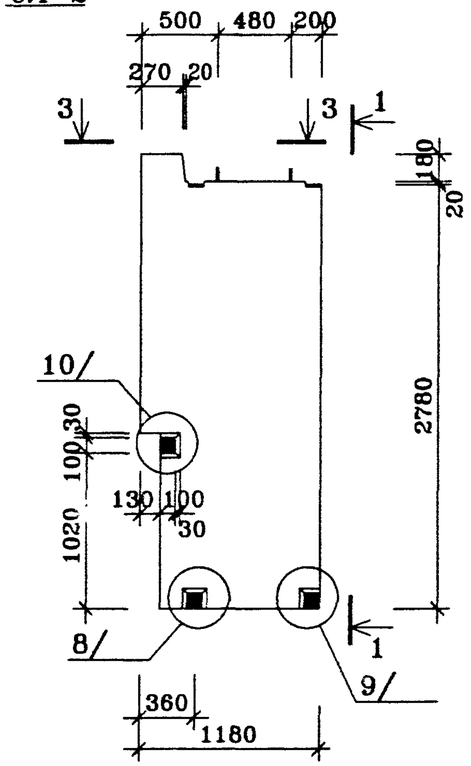

1-1

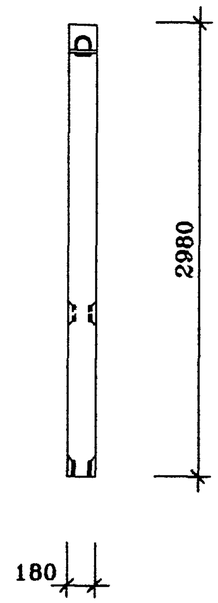

ПОЗ.	НАИМЕНОВАНИЕ	КОЛ-ВО		ОБОЗНАЧЕНИЕ ДОКУМЕНТА
		СЛ-1	СЛ-2	
1	Бетон тяжелый класса В22.5, куб.м	0.87	0.57	
	Масса стали кг			
	Масса изделия кг	2175	1425	

2-2

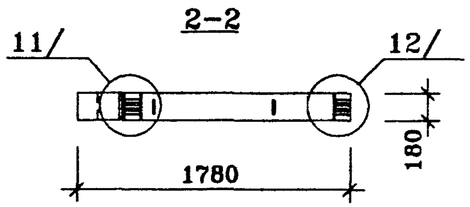

3-3

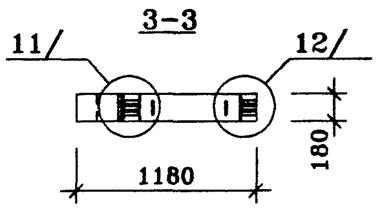

техническое описание см. ИЖ 4.1-1-ТО

				ГМС-2001	ИЖ 4.1-1-		
Нач.ПК01	Пальцева		01.02				
ГИП	Кузнецов		01.02	СТЕНЫ ЛОДЖИИ СЛ-1, СЛ-2	СТАДИЯ	ЛИСТ	ЛИСТОВ
Разраб.	Карасев		01.02		Р		1
Проверил	Айнетдинова		01.02		ЦНИИЭП жилых и общественных зданий		

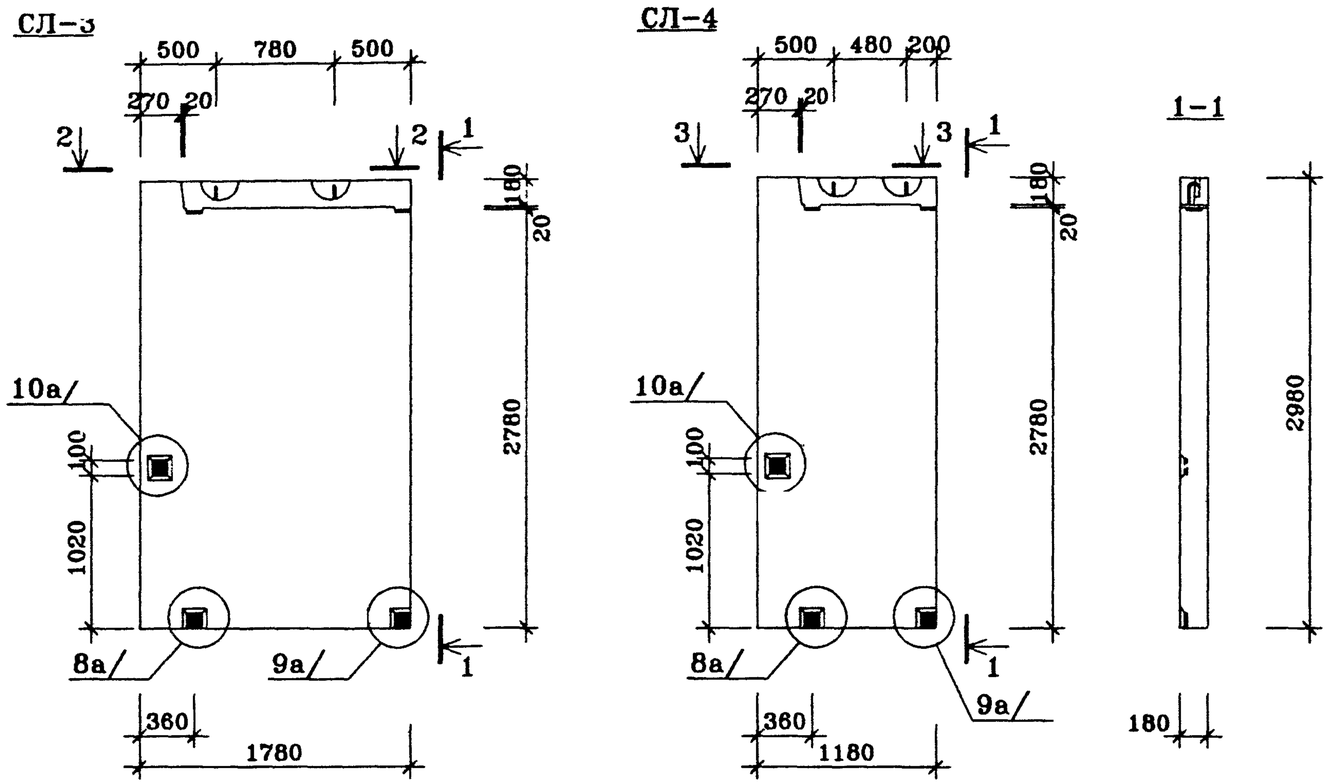

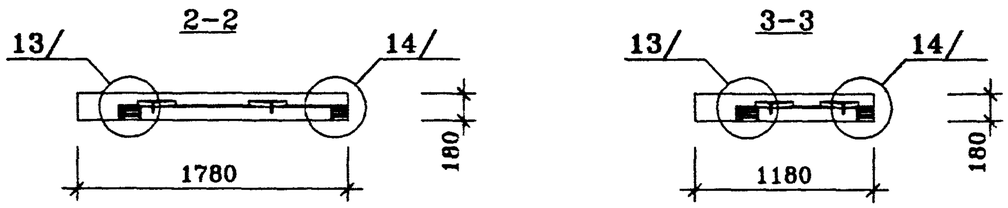

ПОЗ.	НАИМЕНОВАНИЕ	КОЛ-ВО		ОБОЗНАЧЕНИЕ ДОКУМЕНТА
		СЛ-3	СЛ-4	
1	Бетон тяжелый класса В22.5, куб.м	0.92	0.62	
	Масса стали кг			
	Масса изделия кг	2300	1550	

техническое описание см. ИЖ 4.1-1-ТО

Стены лоджий СЛ-3л,СЛ-4л - зеркальное отображение СЛ-3,СЛ-4

				ГМС-2001	ИЖ 4.1-1-	
Нач.ПК01	Пальцева		01.02			
ГИП	Кузнецов		01.02	СТЕНЫ ЛОДЖИЙ СЛ-3, СЛ-3л, СЛ-4, СЛ-4л	СТАДИЯ	ЛИСТ	ЛИСТОВ
Разраб.	Карасев		01.02		Р		1
Проверил	Айнетдинова		01.02		ЦНИИЭП жилых и общественных зданий		

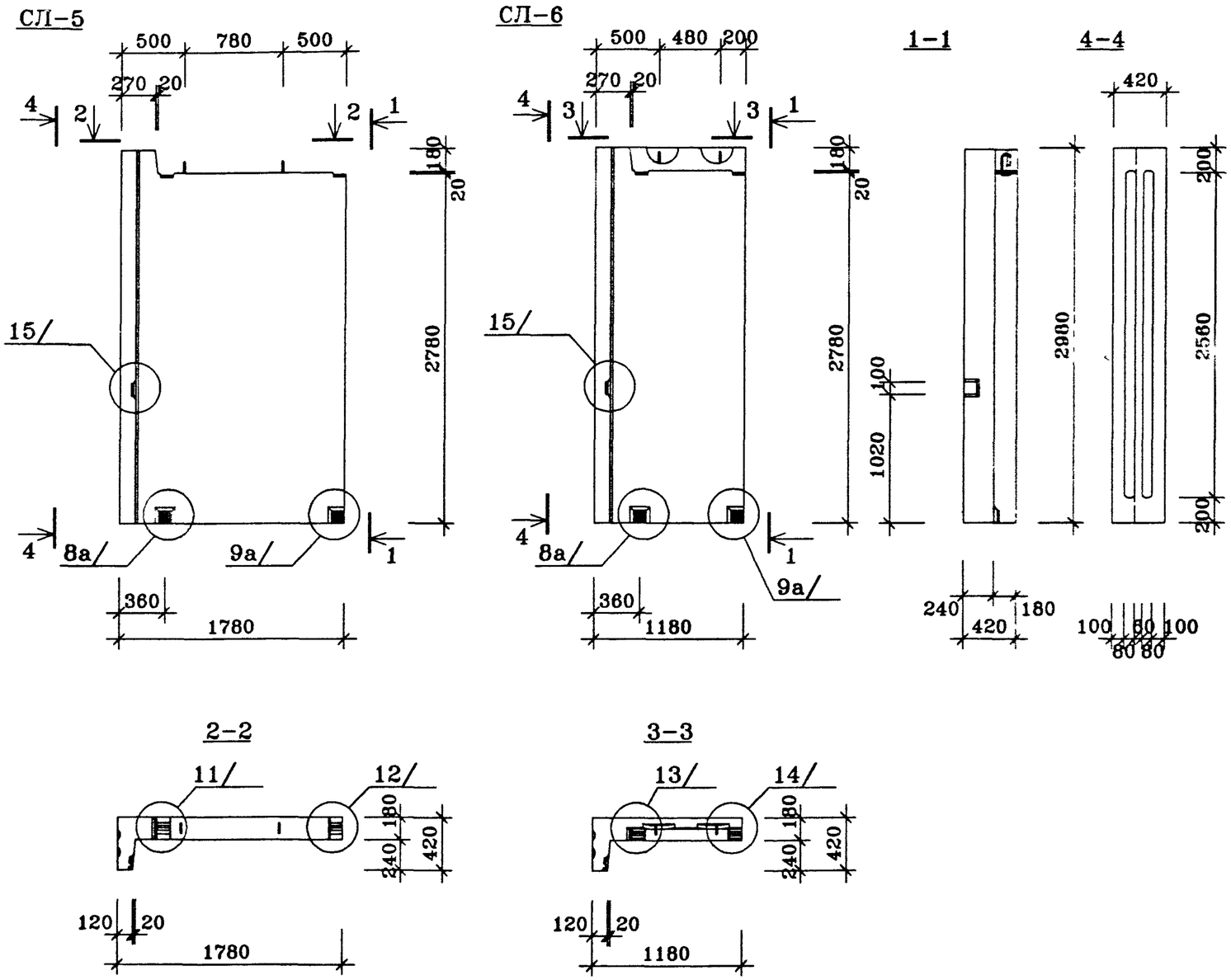

ПОЗ.	НАИМЕНОВАНИЕ	КОЛ-ВО		ОБОЗНАЧЕНИЕ ДОКУМЕНТА
		СЛ-5	СЛ-6	
1	Бетон тяжелый класса В22.5, куб.м	1.00	0.71	
	Масса стали кг			
	Масса изделия кг	2500	1775	

техническое описание см. ИЖ 4.1-1-ТО

Стены лоджий СЛ5-л,СЛ-6л - зеркальное отображение СЛ-5,СЛ-6

				ГМС-2001	ИЖ 4.1-1-	
Нач.ПК01	Пальцева		02.02			
ГИП	Кузнецов		02.02	СТЕНЫ ЛОДЖИЙ СЛ-5, СЛ-5л, СЛ-6, СЛ-6л	СТАДИЯ	ЛИСТ	ЛИСТОВ
Разраб.	Карасев		02.02		Р		1
Проверил	Айнетдинова		02.02		ЦНИИЭП жилых и общественных зданий		

cl-5
14/02/02

8 8а

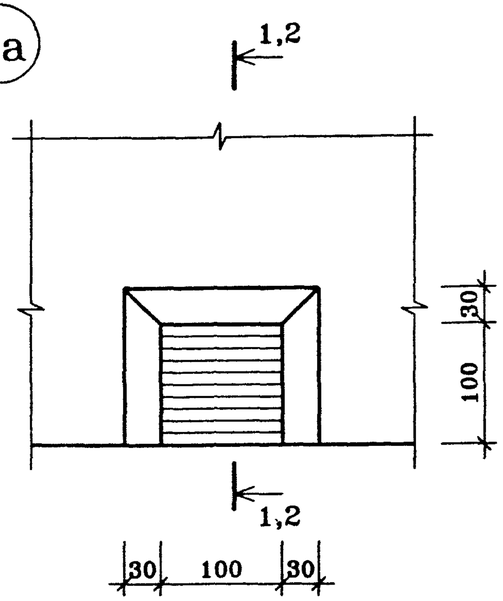

9 9а

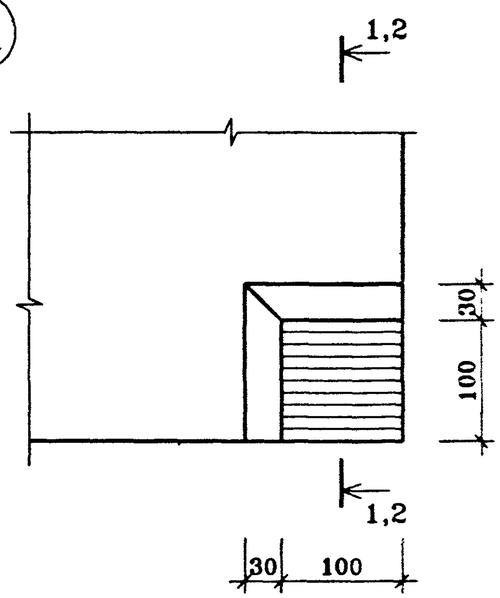

1–1
(для узла 8,9)

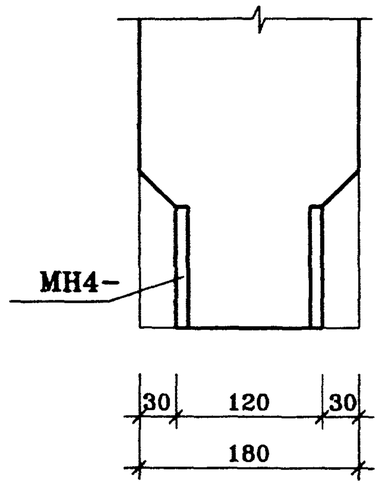

2–2
(для узла 8а,9а)

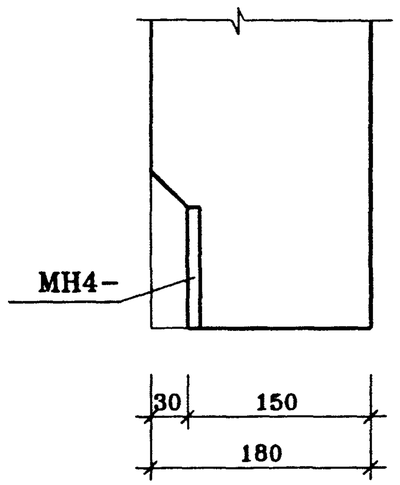

10 10а

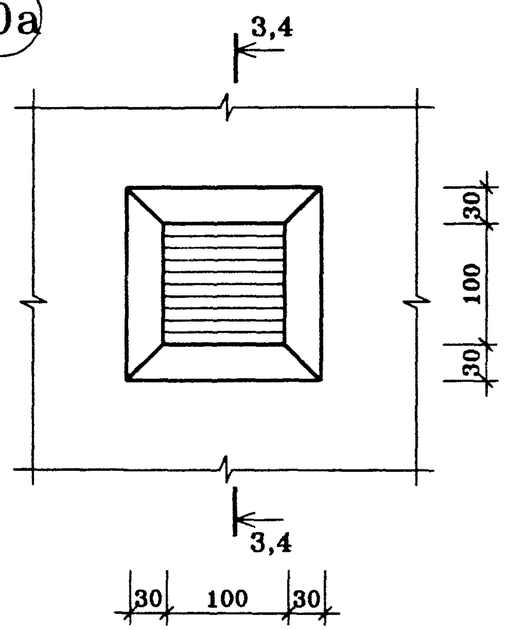

3–3
(для узла 10)

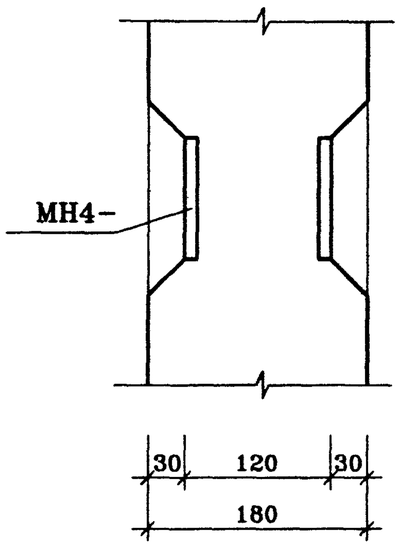

4–4
(для узла 10а)

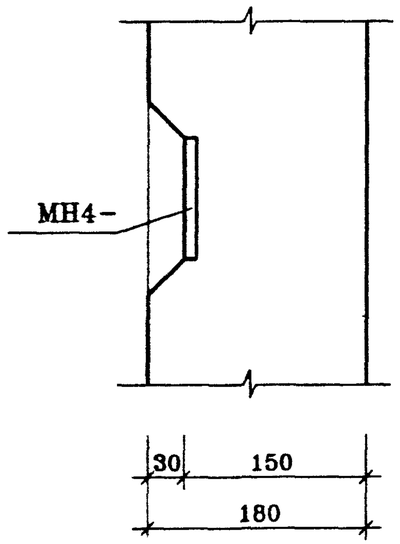

				ГМС–2001	ИЖ 4.1–1–	
Нач.ПК01	Пальцева		01.02			
ГИП	Кузнецов		01.02	СТЕНЫ ЛОДЖИЙ	СТАДИЯ	ЛИСТ	ЛИСТОВ
Разраб.	Карасев		01.02		Р		1
Проверил	Айнетдинова		01.02	УЗЛЫ 8,8а,9,9а,10,10а	ЦНИИЭП жилых и общественных зданий	

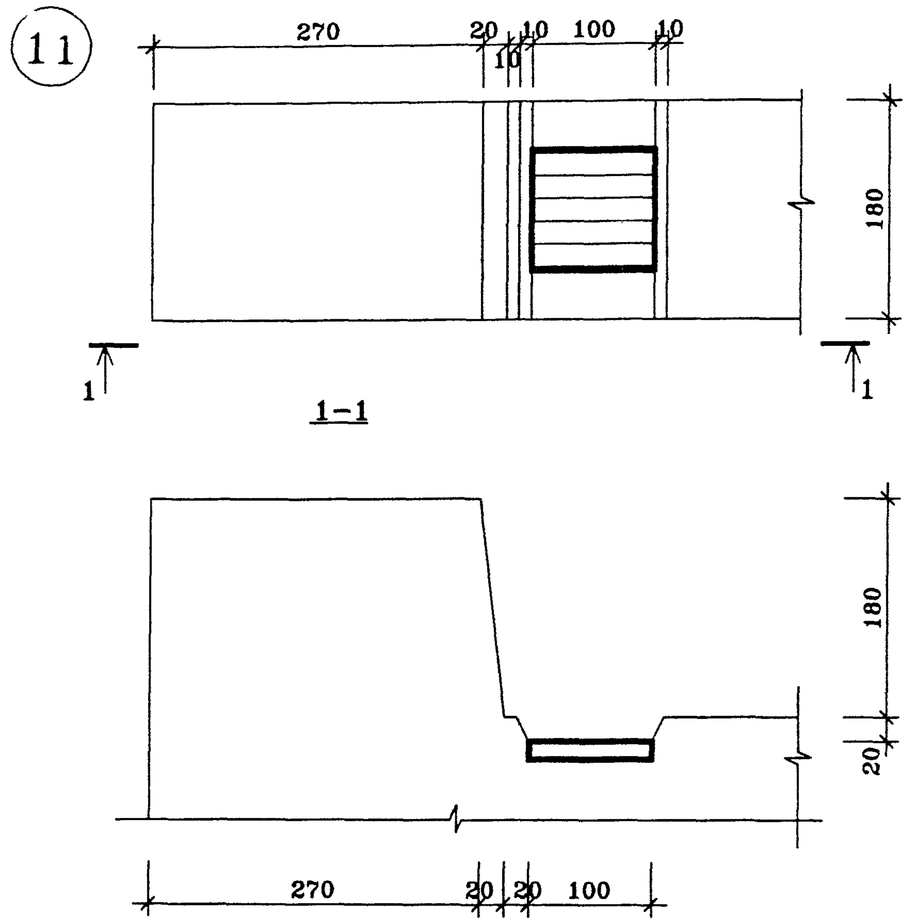

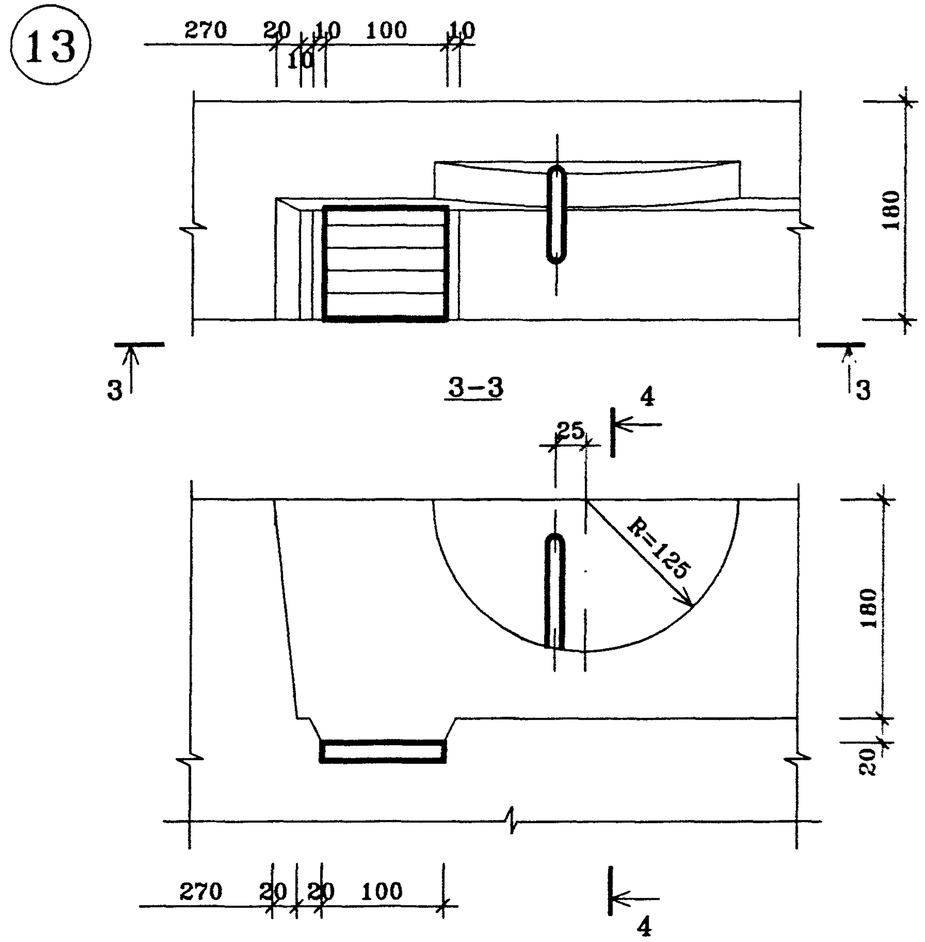

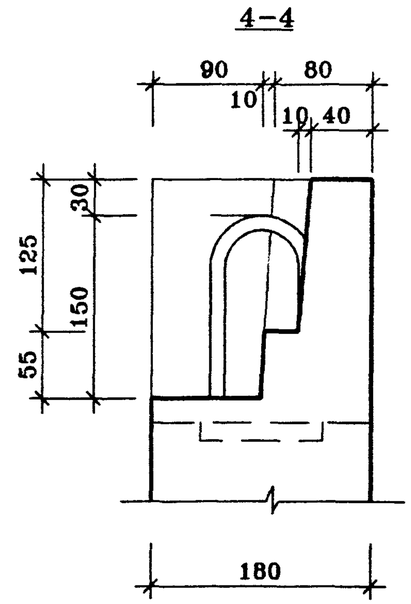

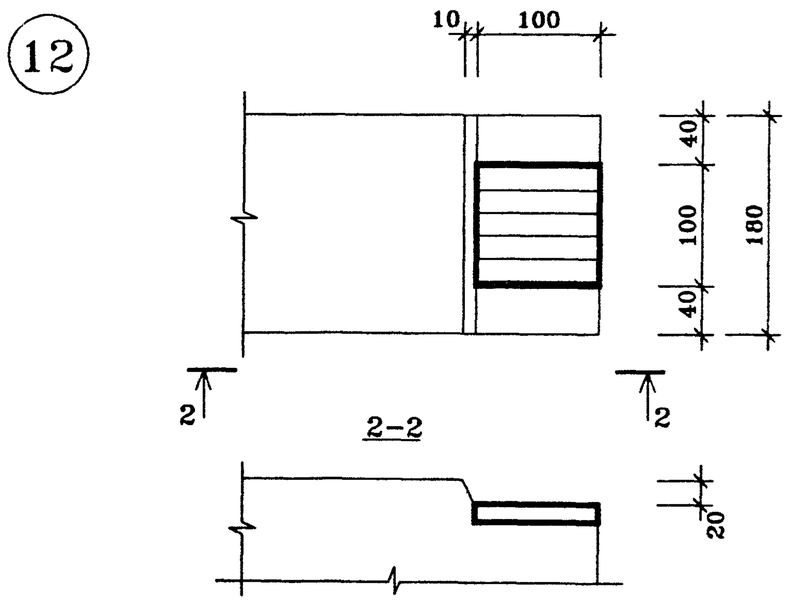

				ГМС-2001	ИЖ 4.1-1-	
Нач.ПК01	Пальцева		01.02			
ГИП	Кузнецов		01.02	СТЕНЫ ЛОДЖИЙ	СТАДИЯ	ЛИСТ	ЛИСТОВ
Разраб.	Карасев		01.02		Р		1
Проверил	Айнетдинова		01.02	УЗЛЫ 11÷13	ЦНИИЭП жилых и общественных зданий	

UZ-4
14/01/02

14

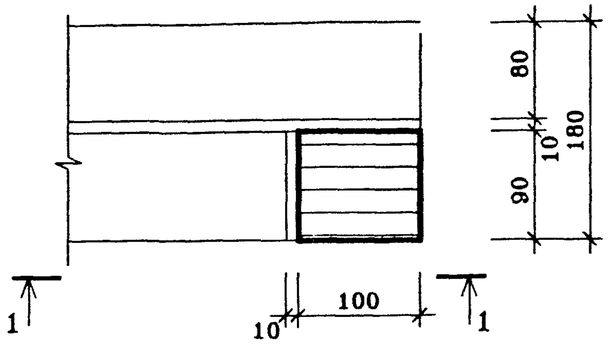

1-1

15

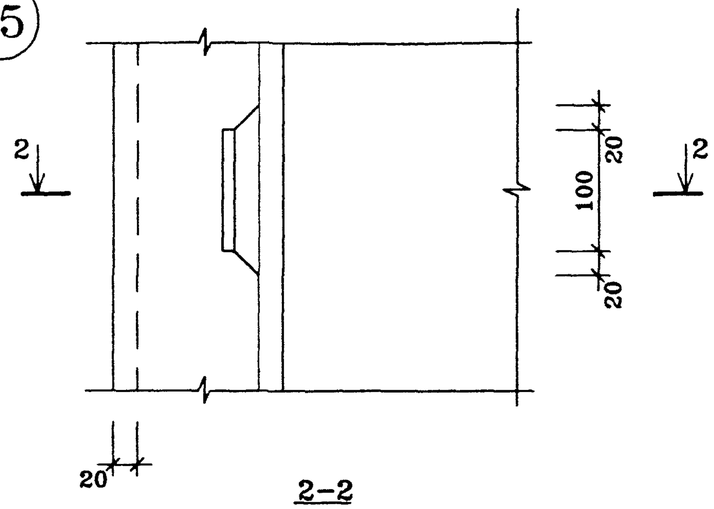

2-2

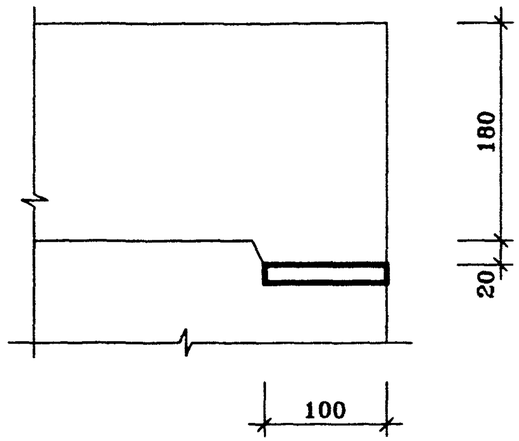

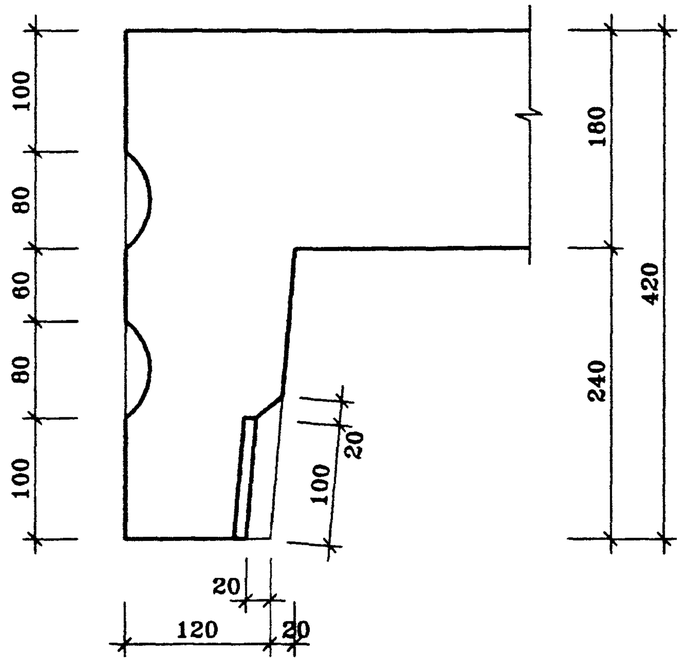

				ГМС-2001	ИЖ 4.1-1-	
Нач.ПК01	Пальцева		01.02			
ГИП	Кузнецов		01.02	СТЕНЫ ЛОДЖИЙ	СТАДИЯ / ЛИСТ / ЛИСТОВ	
Разраб.	Карасев		01.02		Р /	1
Проверил	Айнетдинова		01.02	УЗЛЫ 14,15	ЦНИИЭП жилых и общественных зданий	

ОЛ-1 ВИД С НАРУЖНОЙ СТОРОНЫ

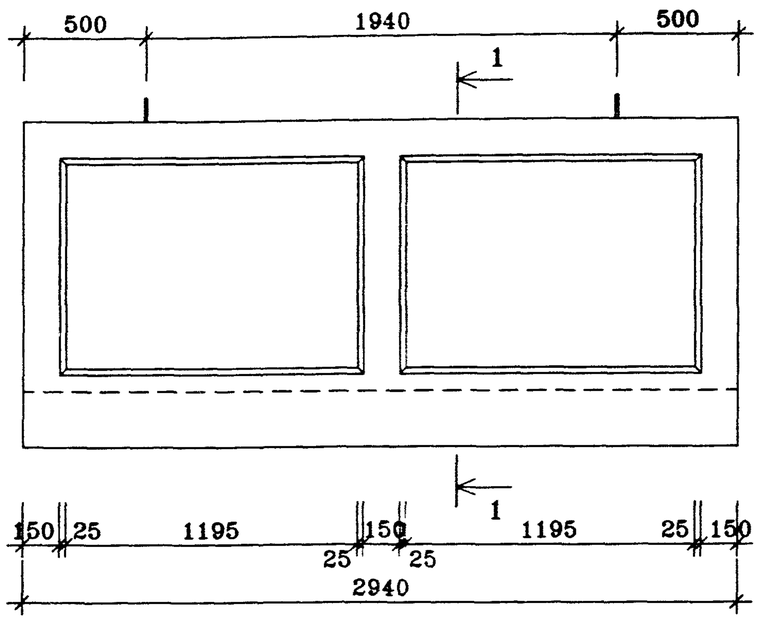

1-1

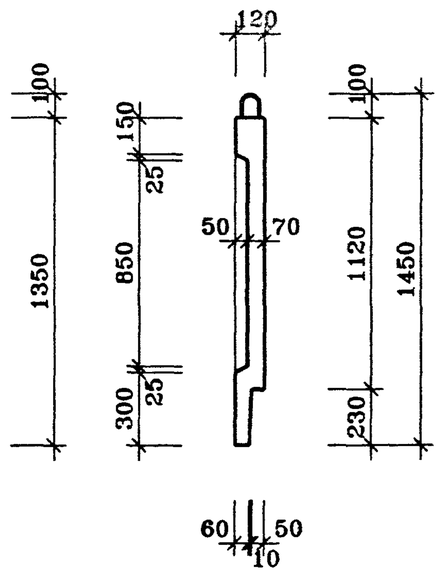

ПОЗ.	НАИМЕНОВАНИЕ	КОЛ-ВО	ОБОЗНАЧЕНИЕ ДОКУМЕНТА
1	Бетон тяжелый класса В22.5, куб.м	0.33	
	Масса стали кг		
	Масса изделия кг	825	

ВИД С ВНУТРЕННЕЙ СТОРОНЫ

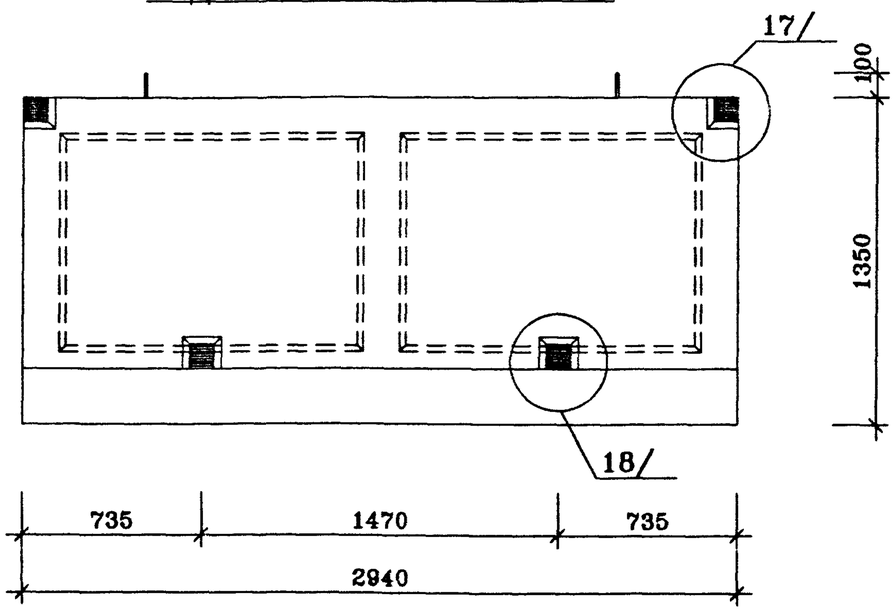

техническое описание см. ИЖ 4.1-1-ТО

				ГМС-2001	ИЖ 4.1-1-	
Нач.ПК01	Пальцева		01.02			
ГИП	Кузнецов		01.02	ОГРАЖДЕНИЕ ЛОДЖИИ ОЛ-1	СТАДИЯ	ЛИСТ	ЛИСТОВ
Разраб.	Карасев		01.02		Р		1
Проверил	Айнетдинова		01.02		ЦНИИЭП жилых и общественных зданий		

ВИД С НАРУЖНОЙ СТОРОНЫ

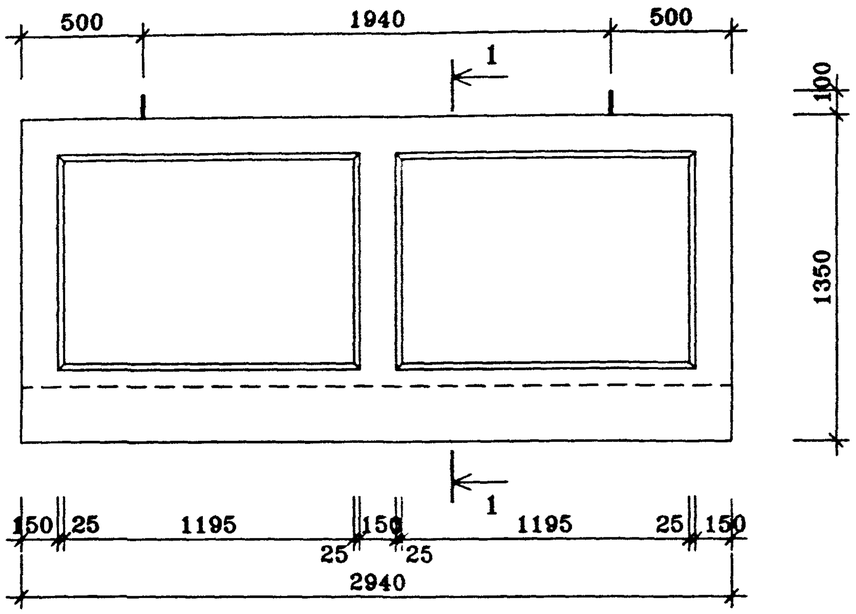

1-1

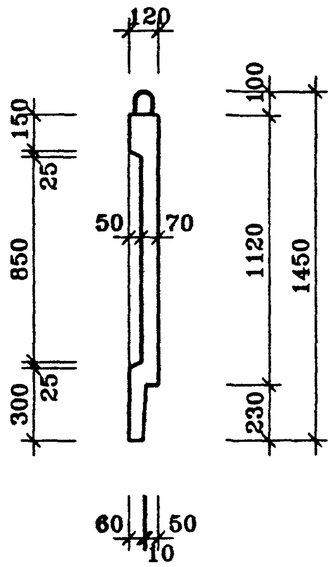

ПОЗ.	НАИМЕНОВАНИЕ	КОЛ-ВО	ОБОЗНАЧЕНИЕ ДОКУМЕНТА
1	Бетон тяжелый класса В22.5, куб.м	0.33	
	Масса стали кг		
	Масса изделия кг	825	

ВИД С ВНУТРЕННЕЙ СТОРОНЫ

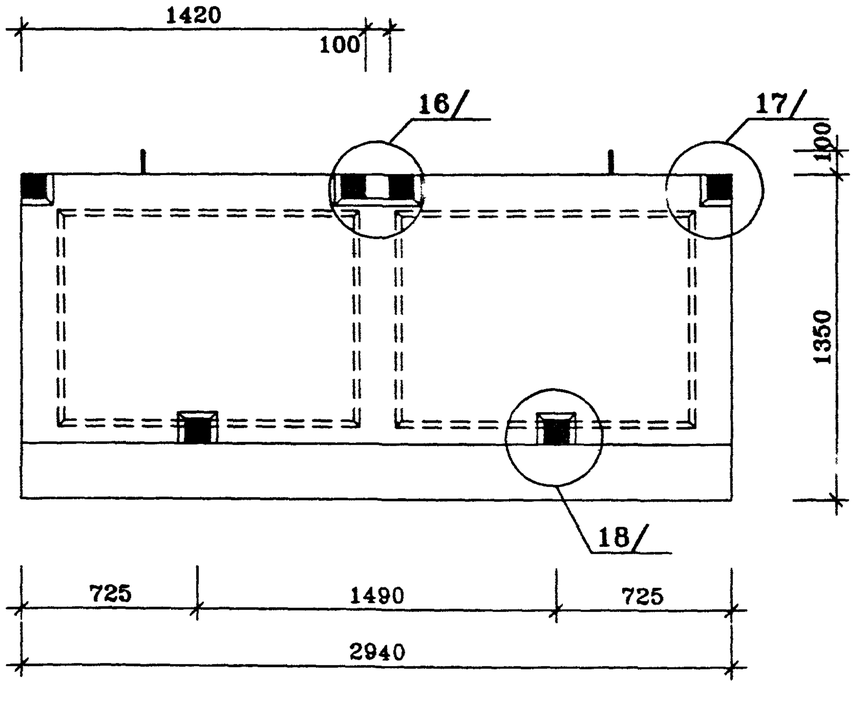

техническое описание см. ИЖ 4.1-1-ТО

Нач.ПК01	Пальцева		01.02	ГМС-2001	ИЖ 4.1-1-	
ГИП	Кузнецов		01.02	ОГРАЖДЕНИЕ ЛОДЖИИ ОЛ1-1	СТАДИЯ Р	ЛИСТ	ЛИСТОВ 1
Разраб.	Карасев		01.02		ЦНИИЭП жилых и общественных зданий	
Проверил	Айнетдинова		01.02			

ОЛ1-2,ОЛ1-2л ВИД С НАРУЖНОЙ СТОРОНЫ

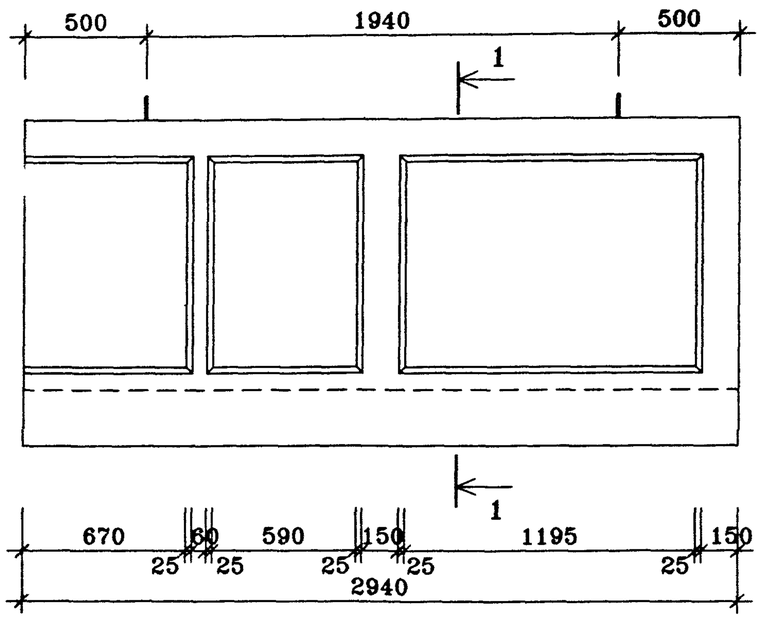

1-1

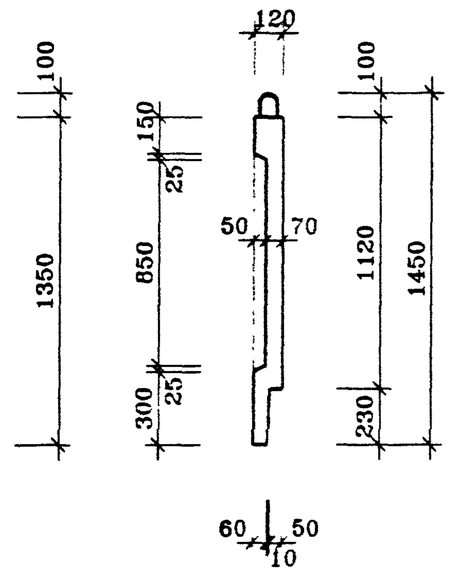

ПОЗ.	НАИМЕНОВАНИЕ	КОЛ-ВО	ОБОЗНАЧЕНИЕ ДОКУМЕНТА
1	Бетон тяжелый класса В22.5, куб.м	0.33	
	Масса стали кг		
	Масса изделия кг	825	

ВИД С ВНУТРЕННЕЙ СТОРОНЫ

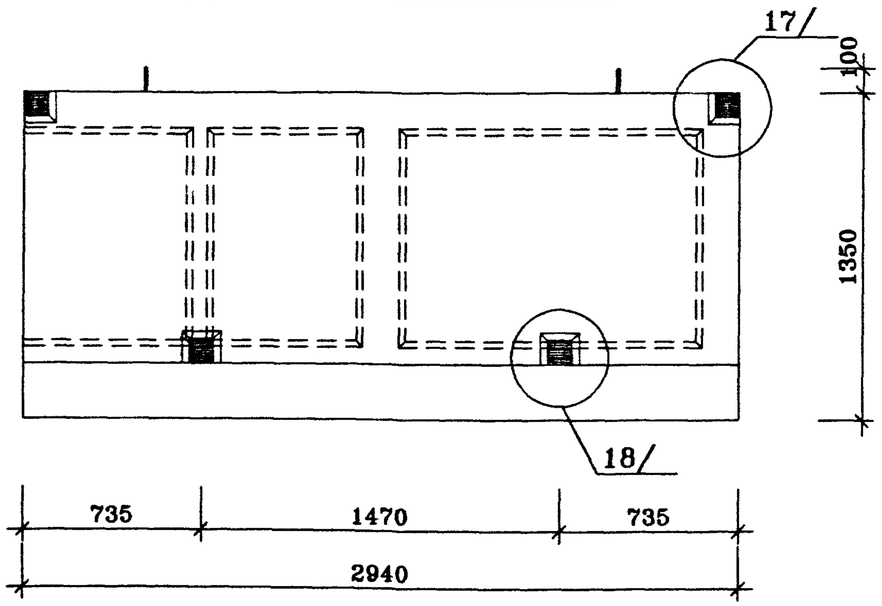

техническое описание см. ИЖ 4.1-1-ТО

Ограждение лоджии ОЛ1-2л зеркальное отображение ОЛ1-2

				ГМС-2001	ИЖ 4.1-1-	
Нач.ПК01	Пальцева		01.02			
ГИП	Кузнецов		01.02	ОГРАЖДЕНИЕ ЛОДЖИИ ОЛ1-2,ОЛ1-2л	СТАДИЯ	ЛИСТ	ЛИСТОВ
Разраб.	Карасев		01.02		Р		1
Проверил	Айнетдинова		01.02		ЦНИИЭП жилых и общественных зданий		

ВИД С НАРУЖНОЙ СТОРОНЫ

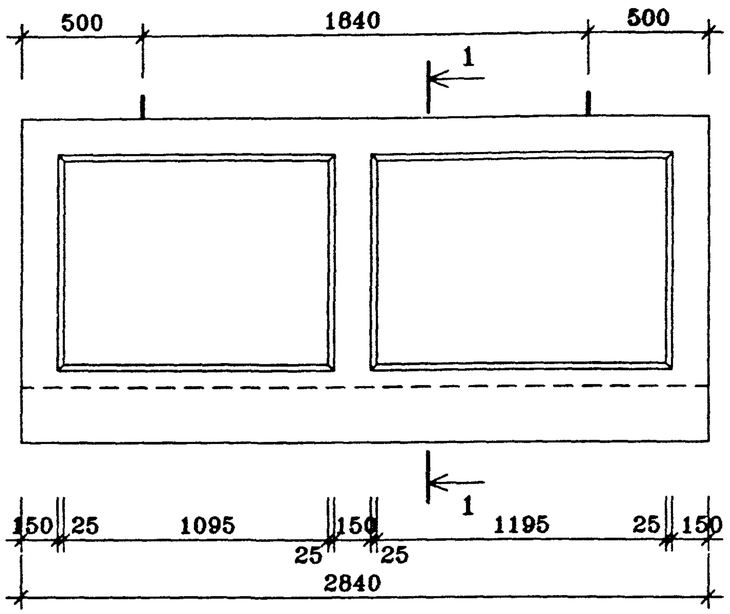

1–1

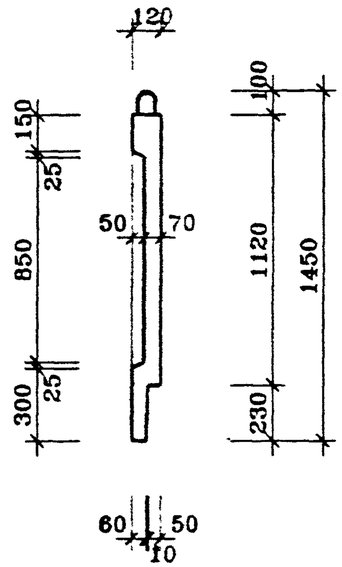

ПОЗ.	НАИМЕНОВАНИЕ	КОЛ-ВО	ОБОЗНАЧЕНИЕ ДОКУМЕНТА
1	Бетон тяжелый класса В22.5, куб.м	0.31	
	Масса стали кг		
	Масса изделия кг	775	

ВИД С ВНУТРЕННЕЙ СТОРОНЫ

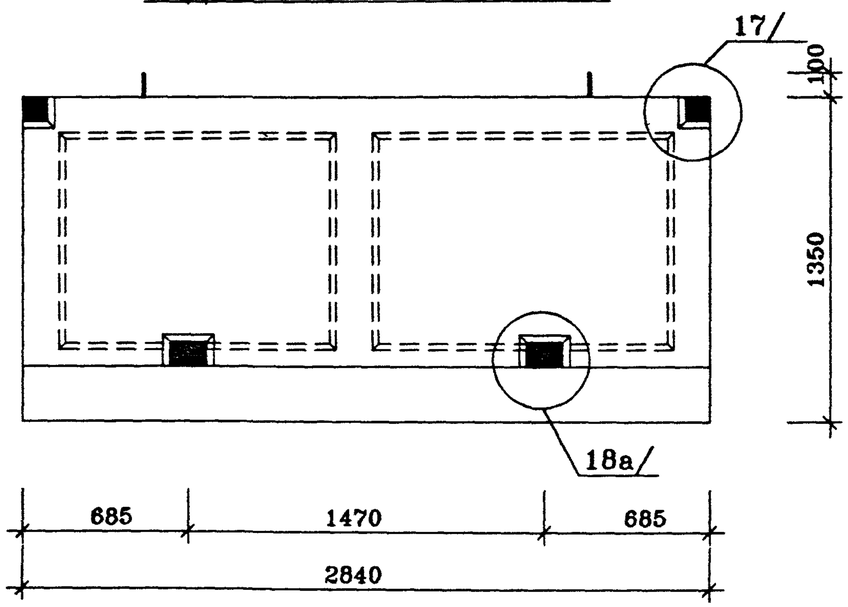

техническое описание см. ИЖ 4.1-1-ТО

Нач.ПК01	Пальцева		01.02	ГМС-2001	ИЖ 4.1-1-	
ГИП	Кузнецов		01.02	ОГРАЖДЕНИЕ ЛОДЖИИ ОЛ-2	СТАДИЯ: Р	ЛИСТ:	ЛИСТОВ: 1
Разраб.	Карасев		01.02		ЦНИИЭП жилых и общественных зданий		
Гл.спец.	Субботовская		01.02				
Проверил	Айнетдинова		01.02				

ВИД С НАРУЖНОЙ СТОРОНЫ

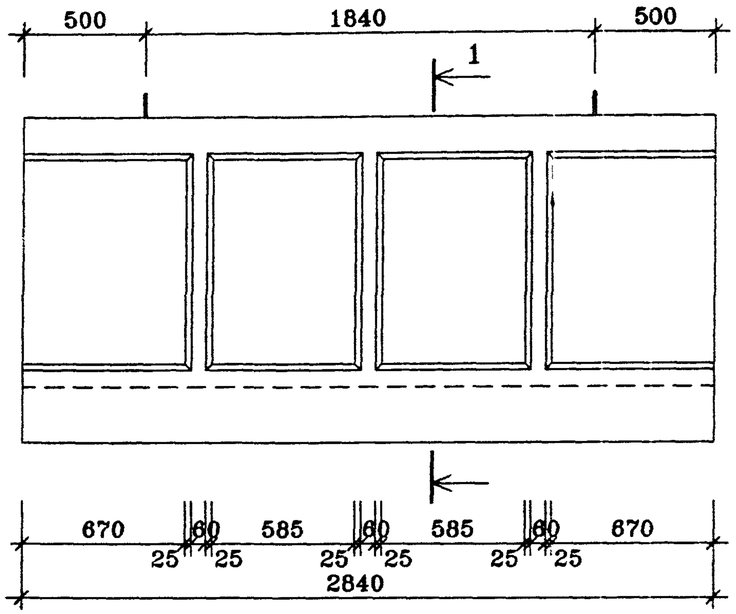

1-1

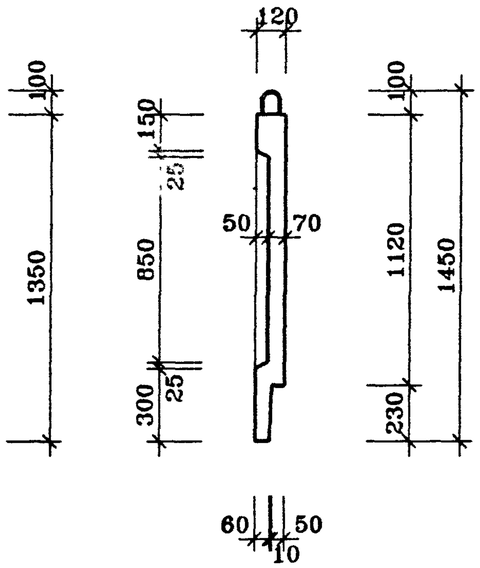

ПОЗ.	НАИМЕНОВАНИЕ	КОЛ-ВО	ОБОЗНАЧЕНИЕ ДОКУМЕНТА
1	Бетон тяжелый класса В22.5, куб.м	0.31	
	Масса стали кг		
	Масса изделия кг	775	

ВИД С ВНУТРЕННЕЙ СТОРОНЫ

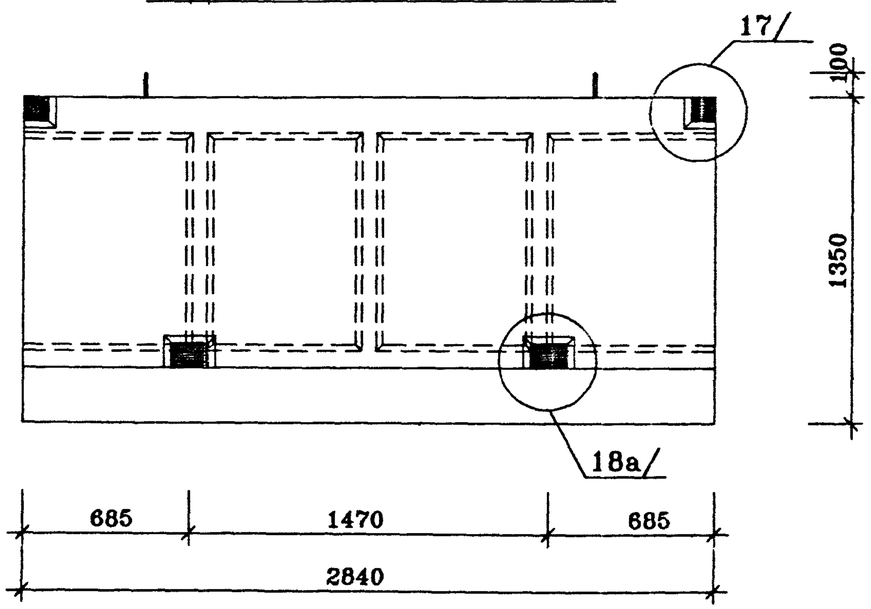

техническое описание см. ИЖ 4.1-1-ТО

Нач.ПК01	Пальцева		01.02	ГМС-2001	ИЖ 4.1-1-	
ГИП	Кузнецов		01.02	ОГРАЖДЕНИЕ ЛОДЖИИ ОЛ2-1	СТАДИЯ	ЛИСТ	ЛИСТОВ
Разраб.	Карасев		01.02		Р		1
Проверил	Айнетдинова		01.02		ЦНИИЭП жилых и общественных зданий		

ОЛ-3

ВИД С НАРУЖНОЙ СТОРОНЫ

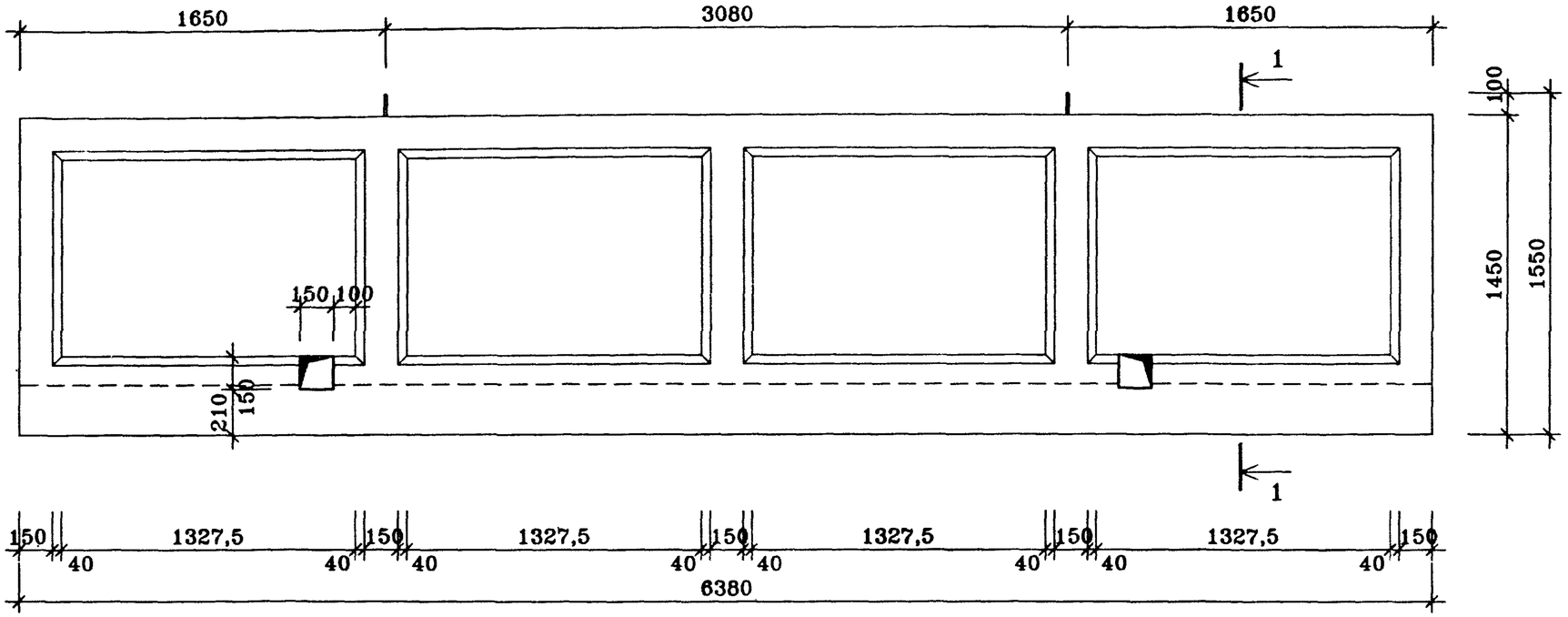

1-1

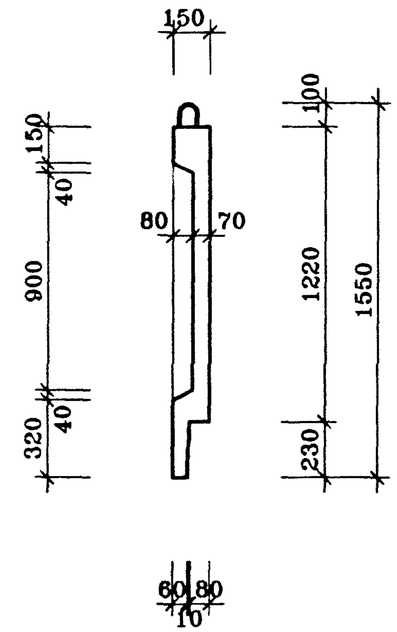

ВИД С ВНУТРЕННЕЙ СТОРОНЫ

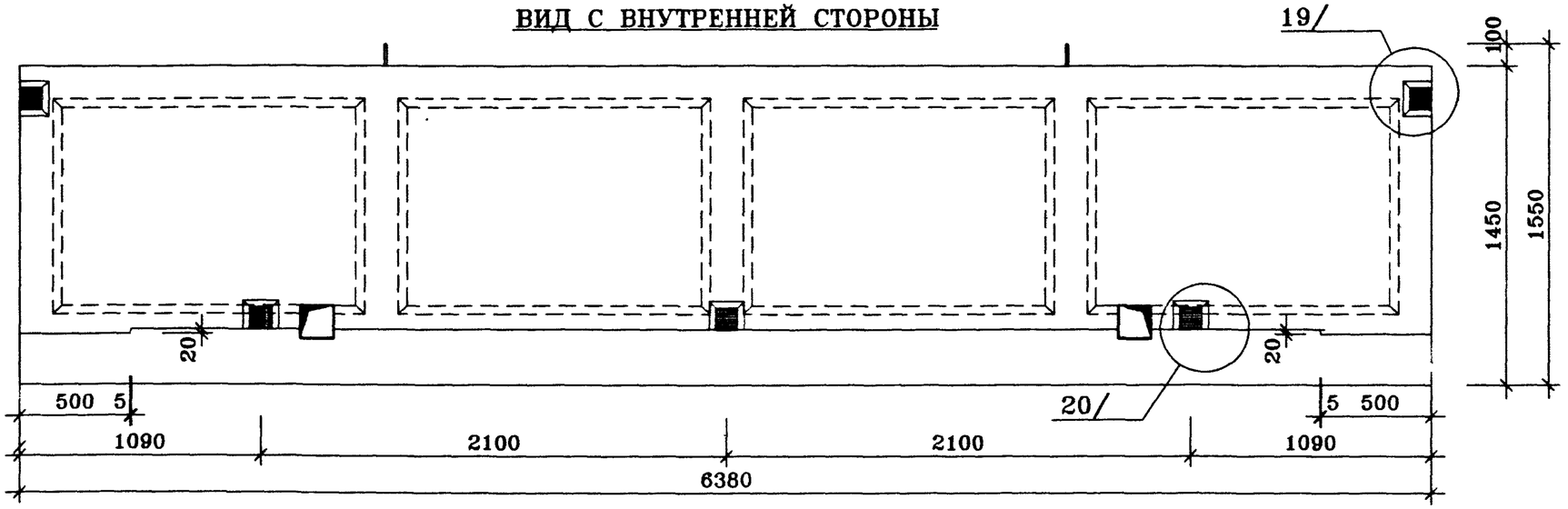

ПОЗ.	НАИМЕНОВАНИЕ	КОЛ-ВО	ОБОЗНАЧЕНИЕ ДОКУМЕНТА
1	*Бетон тяжелый класса В22.5, куб.м*	0.84	
	Масса стали кг		
	Масса изделия кг	2100	

техническое описание см. ИЖ 4.1-1-ТО

Нач.ПК01	Пальцева		01.02
ГИП	Кузнецов		01.02
Разраб.	Карасев		01.02
Гл.спец.	Субботовская		01.02
Проверил	Айнетдинова		01.02

ГМС-2001 ИЖ 4.1-1-

ОГРАЖДЕНИЕ ЛОДЖИИ ОЛ-3

СТАДИЯ	ЛИСТ	ЛИСТОВ
Р		1

ЦНИИЭП жилых и общественных зданий

ol-3
14/01/02

ОЛ-4 ВИД С НАРУЖНОЙ СТОРОНЫ

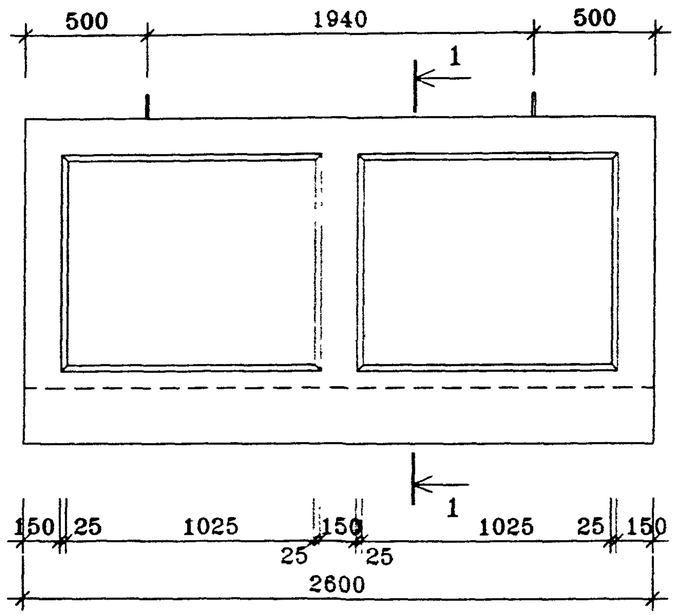

1-1

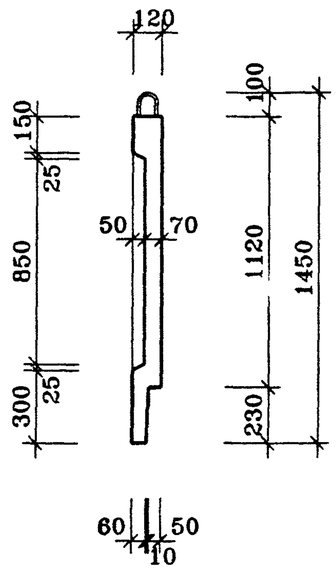

ПОЗ.	НАИМЕНОВАНИЕ	КОЛ-ВО	ОБОЗНАЧЕНИЕ ДОКУМЕНТА
1	Бетон тяжелый класса В22.5, куб.м	0.29	
	Масса стали кг		
	Масса изделия кг	725	

ВИД С ВНУТРЕННЕЙ СТОРОНЫ

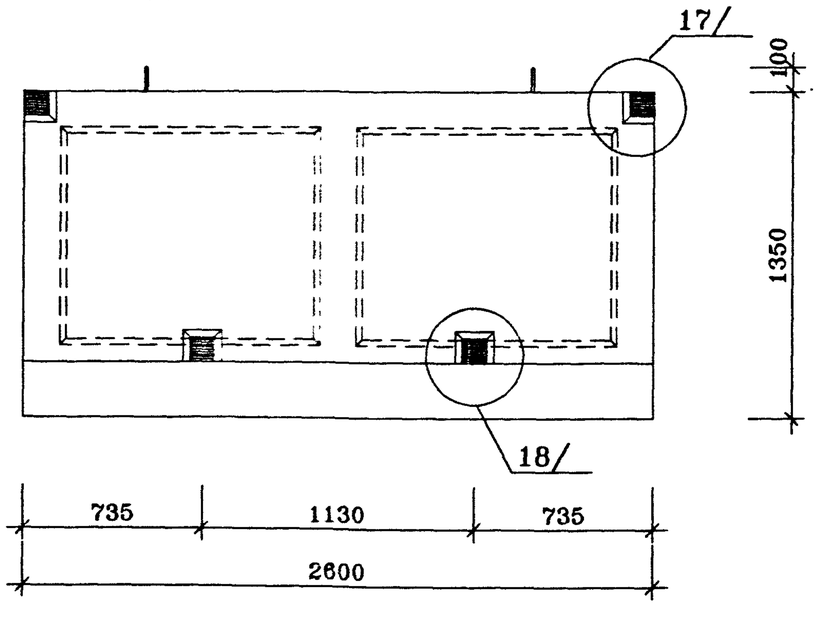

техническое описание см. ИЖ 4.1-1-ТО

Нач.ПК01	Пальцева		01.02	ГМС-2001	ИЖ 4.1-1-		
ГИП	Кузнецов		01.02	ОГРАЖДЕНИЕ ЛОДЖИИ ОЛ-4	СТАДИЯ	ЛИСТ	ЛИСТОВ
Разраб.	Карасев		01.02		Р		1
Гл.спец.	Субботовская		01.02		ЦНИИЭП жилых и общественных зданий		
Проверил	Айнетдинова		01.02				

ОЛ-5 ВИД С НАРУЖНОЙ СТОРОНЫ

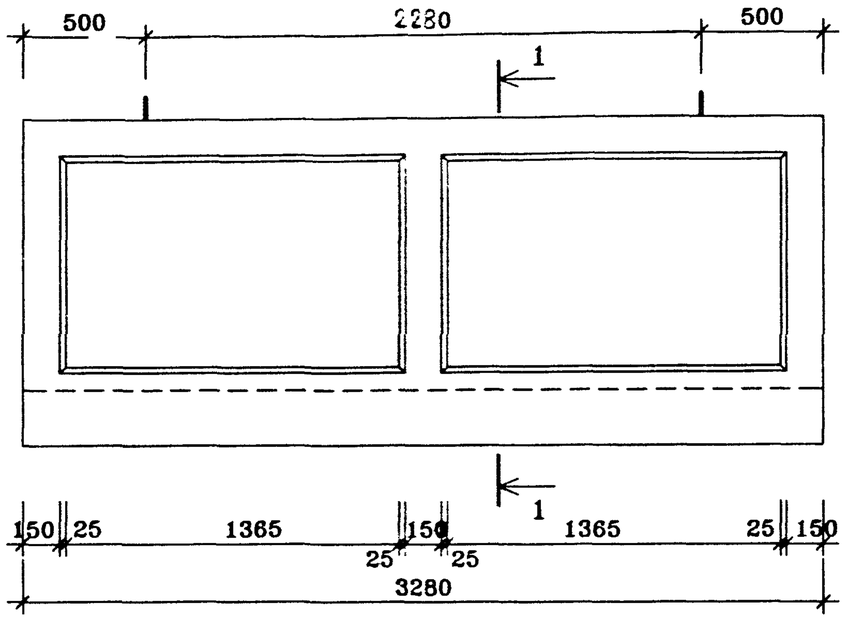

1-1

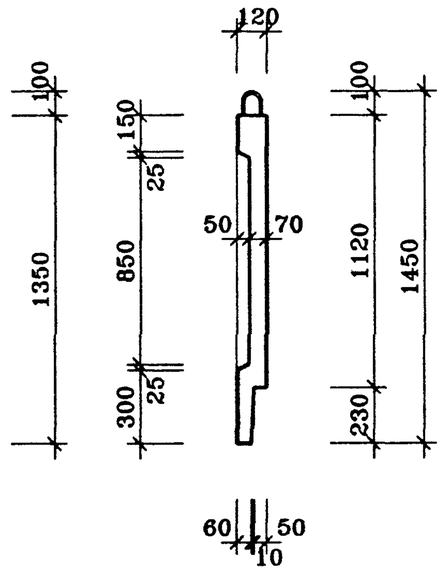

ПОЗ.	НАИМЕНОВАНИЕ	КОЛ-ВО	ОБОЗНАЧЕНИЕ ДОКУМЕНТА
1	Бетон тяжелый класса В22.5, куб.м	0.36	
	Масса стали кг		
	Масса изделия кг	900	

ВИД С ВНУТРЕННЕЙ СТОРОНЫ

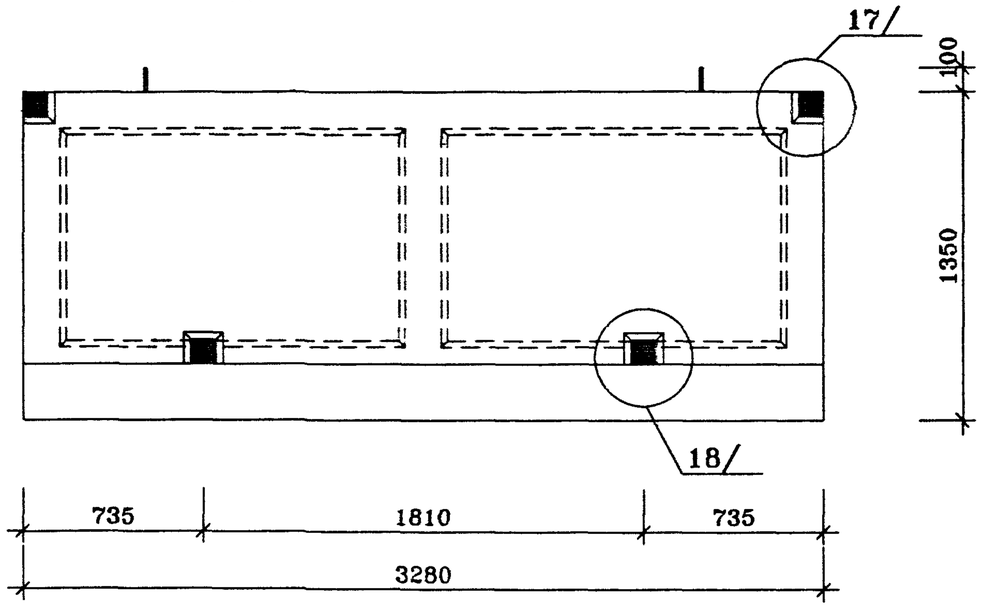

техническое описание см. ИЖ 4.1-1-ТО

Нач.ПК01	Пальцева		02.02	ГМС-2001	ИЖ 4.1-1-	
ГИП	Кузнецов		02.02	ОГРАЖДЕНИЕ ЛОДЖИИ ОЛ-5	СТАДИЯ	ЛИСТ	ЛИСТОВ
Разраб.	Карасев		02.02		Р		1
Проверил	Айнетдинова		02.02		ЦНИИЭП жилых и общественных зданий		

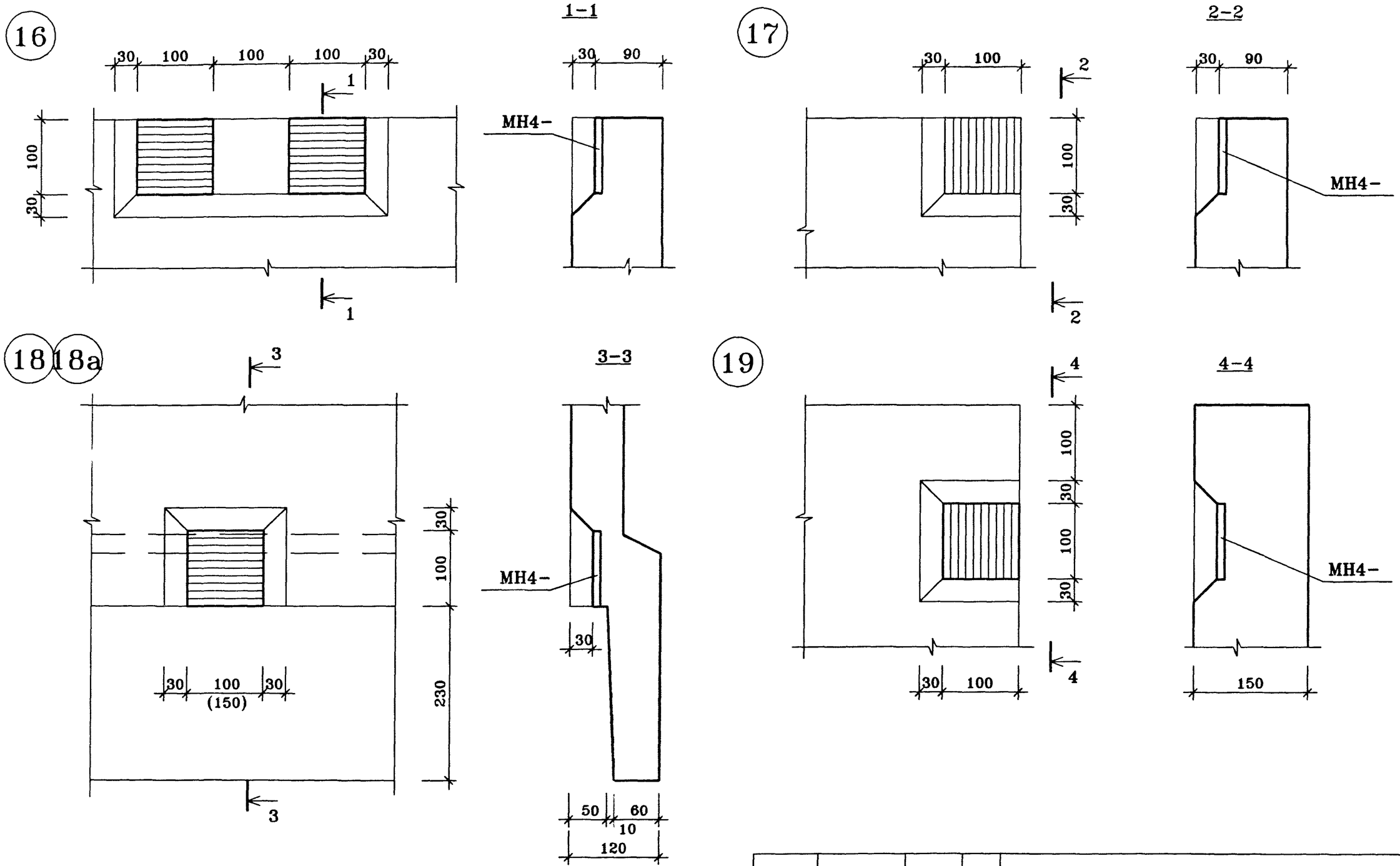

Размер в скобках для узла "18а"

				ГМС-2001	ИЖ 4.1-1-	
Нач.ПК01	Пальцева		01.02			
ГИП	Кузнецов		01.02	ОГРАЖДЕНИЕ ЛОДЖИЙ	СТАДИЯ	ЛИСТ	ЛИСТОВ
Разраб.	Карасев		01.02		Р		1
Проверил	Айнетдинова		01.02	УЗЛЫ 16÷19	ЦНИИЭП жилых и общественных зданий	

UZ-6
14/01/02

20

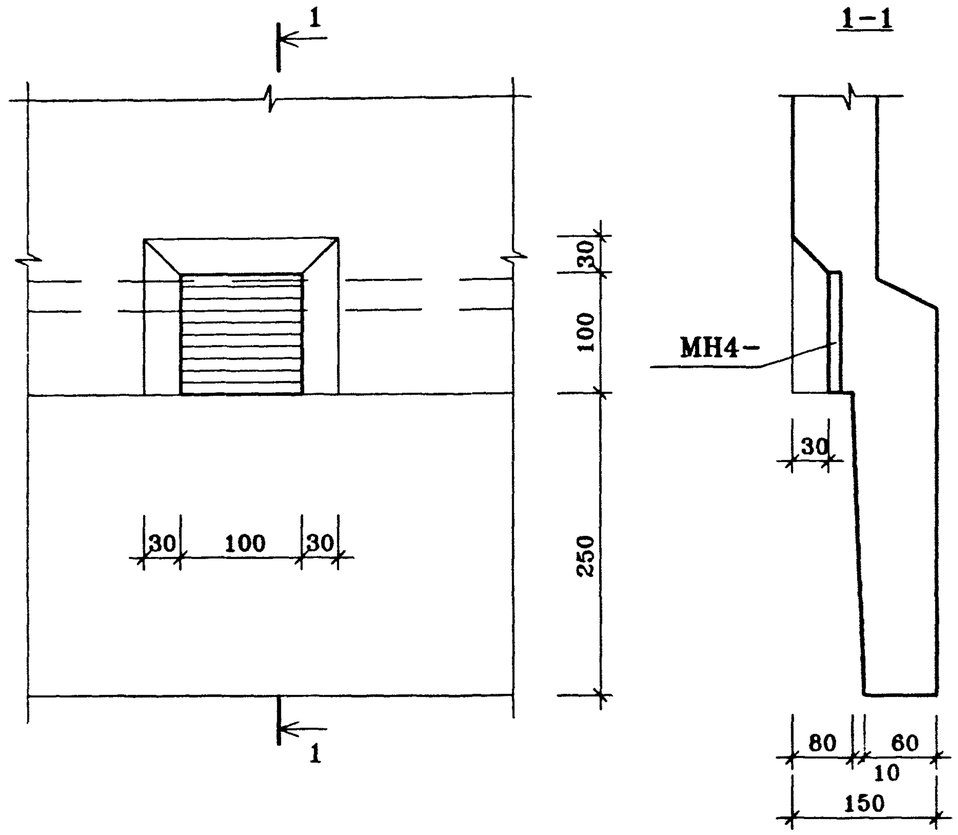

				ГМС-2001	ИЖ 4.1-1-
Нач.ПК01	Пальцева		03.02		
ГИП	Кузнецов		03.02	ОГРАЖДЕНИЕ ЛОДЖИЙ	СТАДИЯ / ЛИСТ / ЛИСТОВ
Разраб.	Карасев		03.02		Р / 1
Проверил	Айнетдинова		03.02	УЗЕЛ 20	ЦНИИЭП жилых и общественных зданий