ОТКРЫТОЕ АКЦИОНЕРНОЕ ОБЩЕСТВО
ЦЕНТРАЛЬНЫЙ НАУЧНО - ИССЛЕДОВАТЕЛЬСКИЙ И ПРОЕКТНЫЙ ИНСТИТУТ ЖИЛЫХ И ОБЩЕСТВЕННЫХ ЗДАНИЙ

TSNIIEP ZHILISCHA

JOINT - STOCK COMPANY
CENTRAL RESEARCH AND DESIGN INSTITUTE FOR RESIDENTIAL AND PUBLIC BUILDINGS

МОСКВА

ОАО Центральный научно-исследовательский и
проектный институт жилых и общественных зданий
ЦНИИЭП жилища

Система крупнопанельного домостроения ГМС-2001 для применения в г. Москве и Московской области

ИНДУСТРИАЛЬНЫЕ ЖЕЛЕЗОБЕТОННЫЕ ИЗДЕЛИЯ

Рабочая документация

Опалубочные чертежи изделий

Плиты перекрытия

Москва
2002 г.

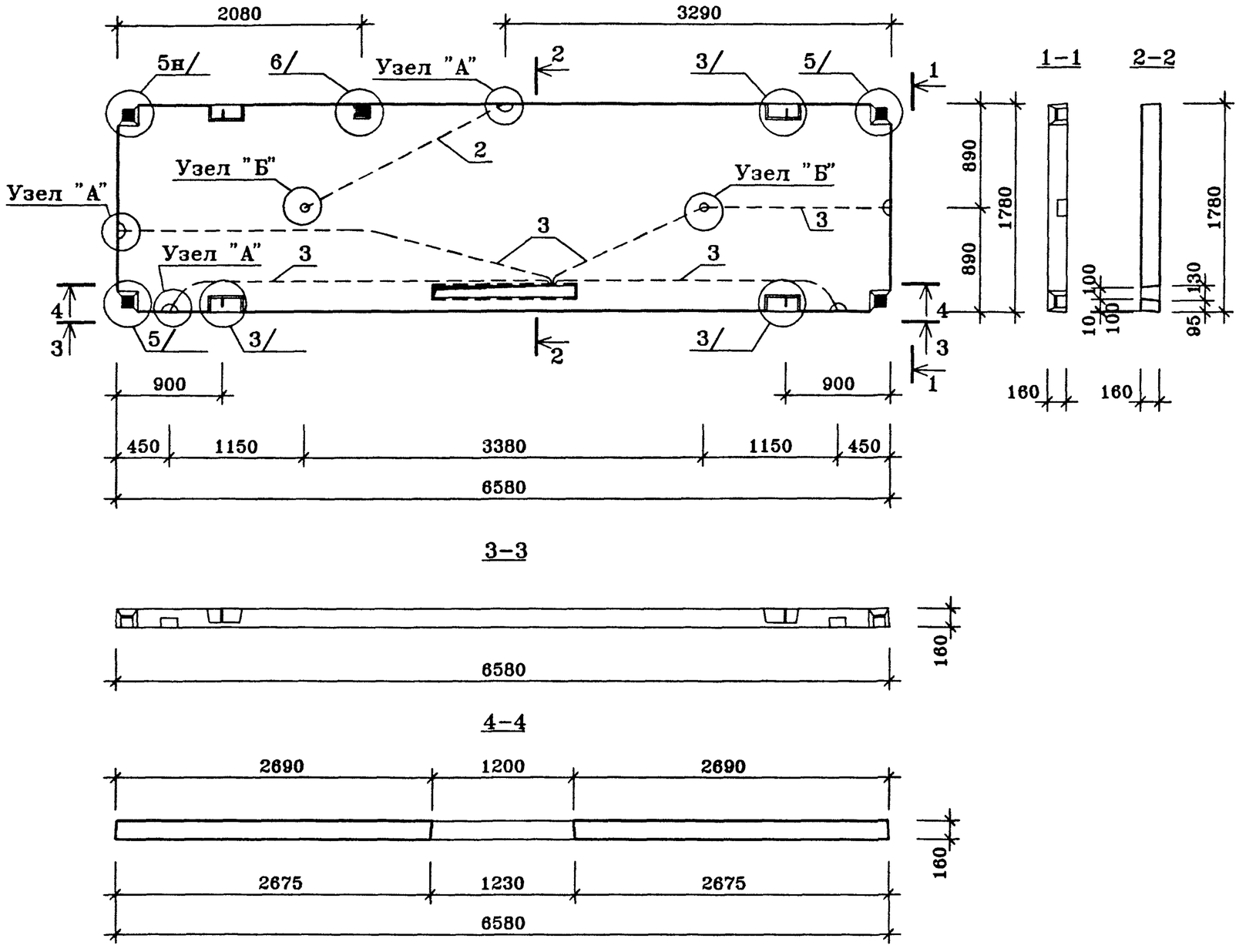

ПОЗ.	НАИМЕНОВАНИЕ	КОЛ-ВО	ОБОЗНАЧЕНИЕ ДОКУМЕНТА
1	Бетон тяжелый класса В22.5, куб.м	1.83	
2	ПВХ ø25, п.м.	1.9	
3	ПВХ ø40, п.м.	12.5	
	Масса стали кг		
	Масса изделия кг	4575	

техническое описание см. ИЖ 3.1-1-ТО
2-ая редакция

Нач.ПК01	Пальцева		12.01	ГМС-2001	ИЖ 3.1-1-	
ГИП	Кузнецов		12.01	ПЛИТА П1-1-1	СТАДИЯ / ЛИСТ / ЛИСТОВ	
Разраб.	Карасев		12.01		Р / 1 / 1	
Гл.спец.	Субботовская		12.01		ЦНИИЭП жилых и общественных зданий	
Проверил	Айнетдинова		12.01			

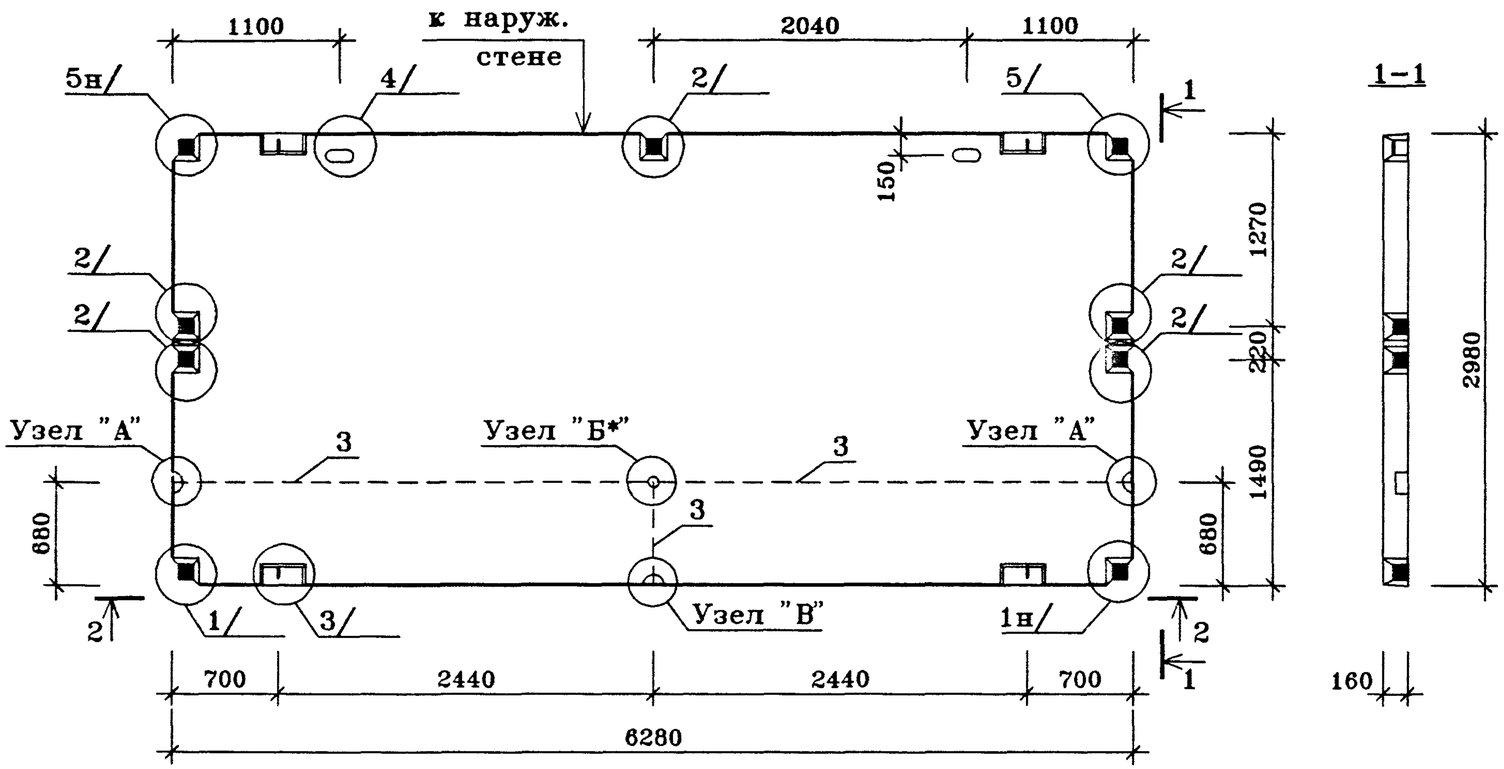

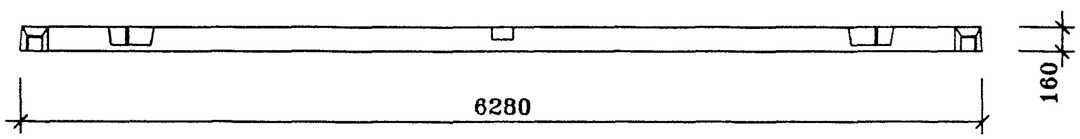

ПОЗ.	НАИМЕНОВАНИЕ	КОЛ-ВО	ОБОЗНАЧЕНИЕ ДОКУМЕНТА
1	Бетон тяжелый класса В22.5, куб.м	2.97	
3	ПВХ трубка ø40, п.м.	7.0	
	Масса стали кг		
	Масса изделия кг	7425	

техническое описание см. ИЖ 3.1-1-ТО
2-ая редакция

				ГМС-2001	ИЖ 3.1-1-		
Нач.ПК01	Пальцева		12.01				
ГИП	Кузнецов		12.01	ПЛИТА П2-1-1	СТАДИЯ	ЛИСТ	ЛИСТОВ
Разраб.	Карасев		12.01		Р	2	1
Гл.спец.	Субботовская		12.01		ЦНИИЭП жилых и общественных зданий		
Проверил	Айнетдинова		12.01				

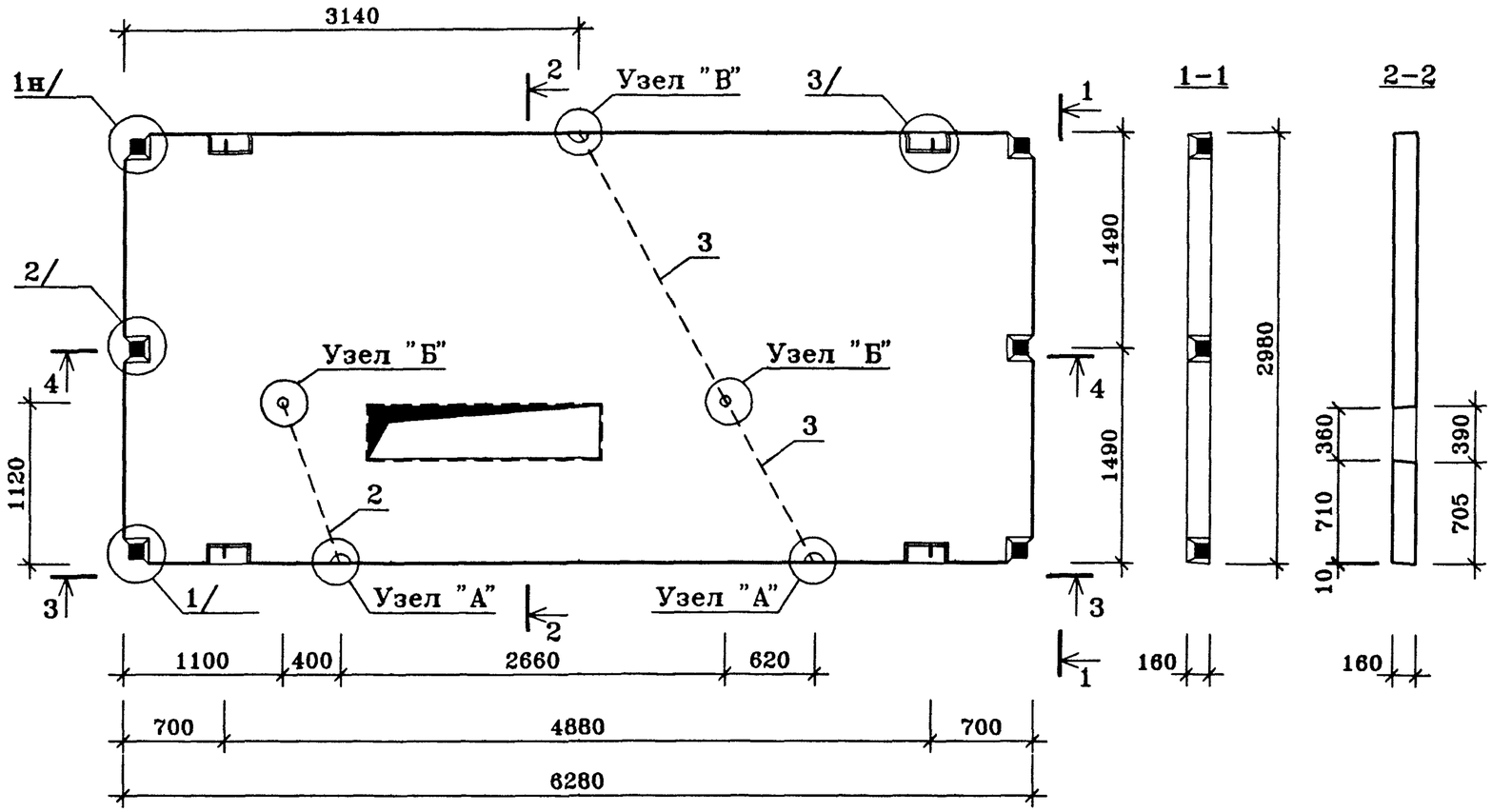

3-3

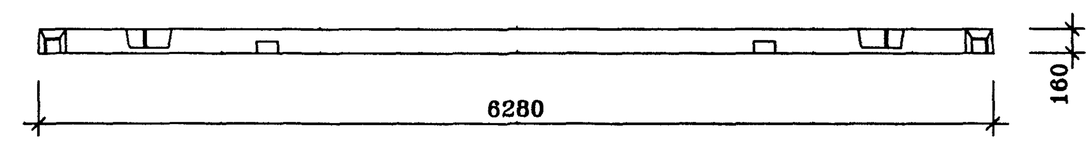

4-4

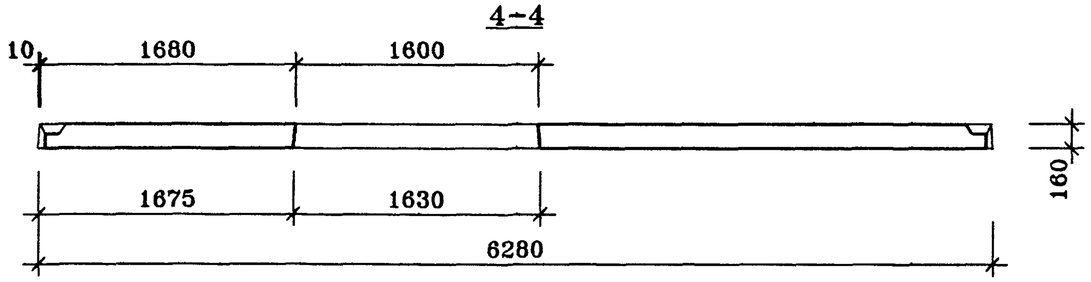

ПОЗ.	НАИМЕНОВАНИЕ	КОЛ-ВО	ОБОЗНАЧЕНИЕ ДОКУМЕНТА
1	Бетон тяжелый класса В22.5, куб.м	2.78	
2	ПВХ трубка ø25, п.м.	1.2	
3	ПВХ трубка ø40, п.м.	3.4	
	Масса стали кг		
	Масса изделия кг	6950	

техническое описание см. ИЖ 3.1-1-ТО
плита П2-2н-1 зеркальна плите П2-2-1

2-ая редакция

Нач.ПК01	Пальцева		12.01	ГМС-2001	ИЖ 3.1-1-	
ГИП	Кузнецов		12.01	ПЛИТА П2-2-1, П2-2н-1	СТАДИЯ / ЛИСТ / ЛИСТОВ	
Разраб.	Карасев		12.01		Р / 5 / 1	
Гл.спец.	Субботовская		12.01		ЦНИИЭП жилых и общественных зданий	
Проверил	Айнетдинова		12.01			

ИНВ.N ПОДЛ | ПОДПИСЬ И ДАТА | ВЗАМ.ИНВ.N

р2-2-1
21/12/01

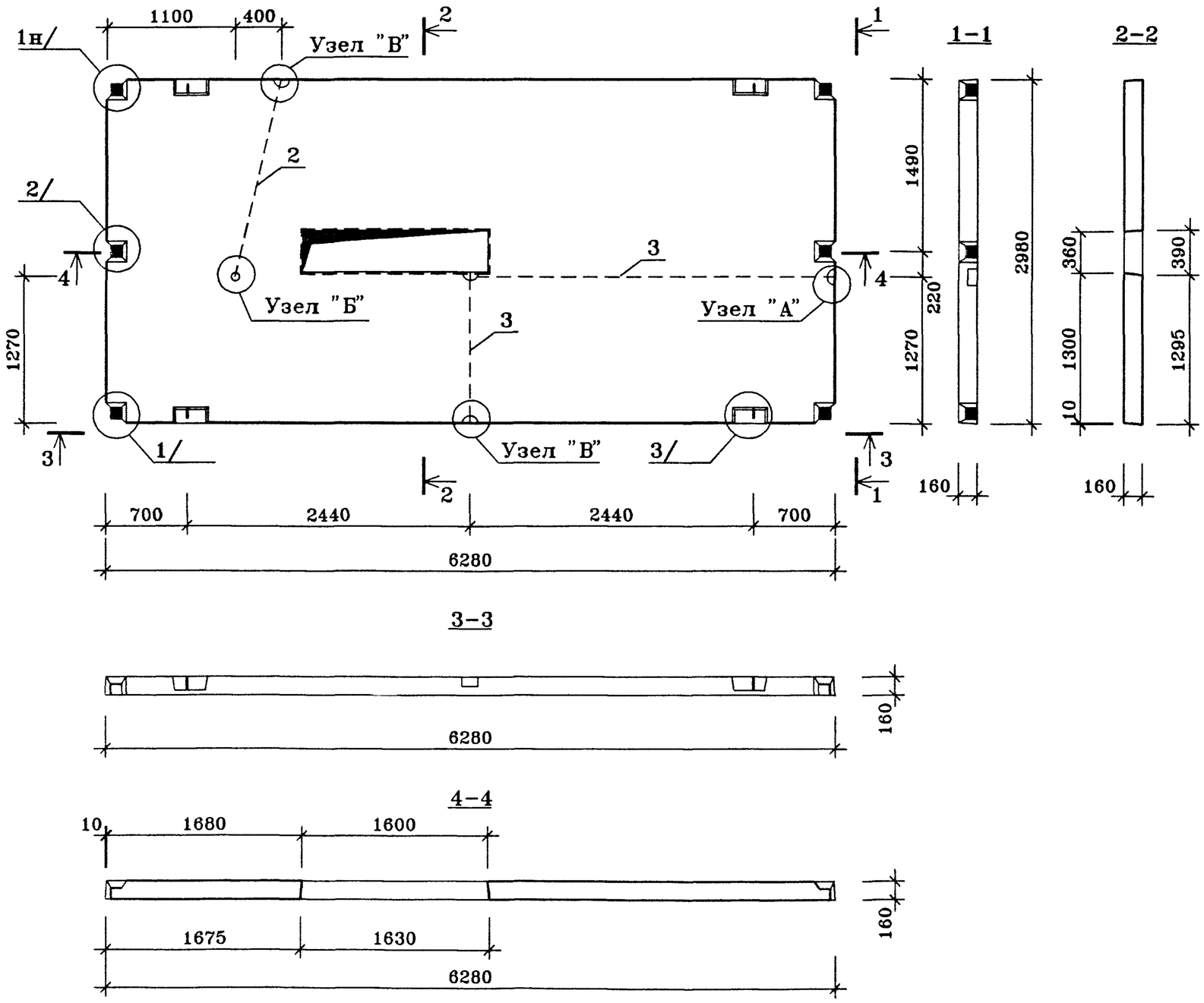

ПОЗ.	НАИМЕНОВАНИЕ	КОЛ-ВО	ОБОЗНАЧЕНИЕ ДОКУМЕНТА
1	Бетон тяжелый класса В22.5, куб.м	2.88	
2	ПВХ трубка ø25, п.м.	1.8	
3	ПВХ трубка ø40, п.м.	4.4	
	Масса стали кг		
	Масса изделия кг	7200	

техническое описание см. ИЖ 3.1-1-ТО
2-ая редакция

Нач.ПК01	Пальцева		12.01	ГМС-2001	ИЖ 3.1-1-	
ГИП	Кузнецов		12.01	ПЛИТА П2-3-1	СТАДИЯ	ЛИСТ	ЛИСТОВ
Разраб.	Карасев		12.01		Р	6	1
Гл.спец.	Субботовская		12.01		ЦНИИЭП жилых и общественных зданий		
Проверил	Айнетдинова		12.01				

ИНВ.N ПОДЛ | ПОДПИСЬ И ДАТА | ВЗАМ.ИНВ.N

р2-3-1
21/12/01

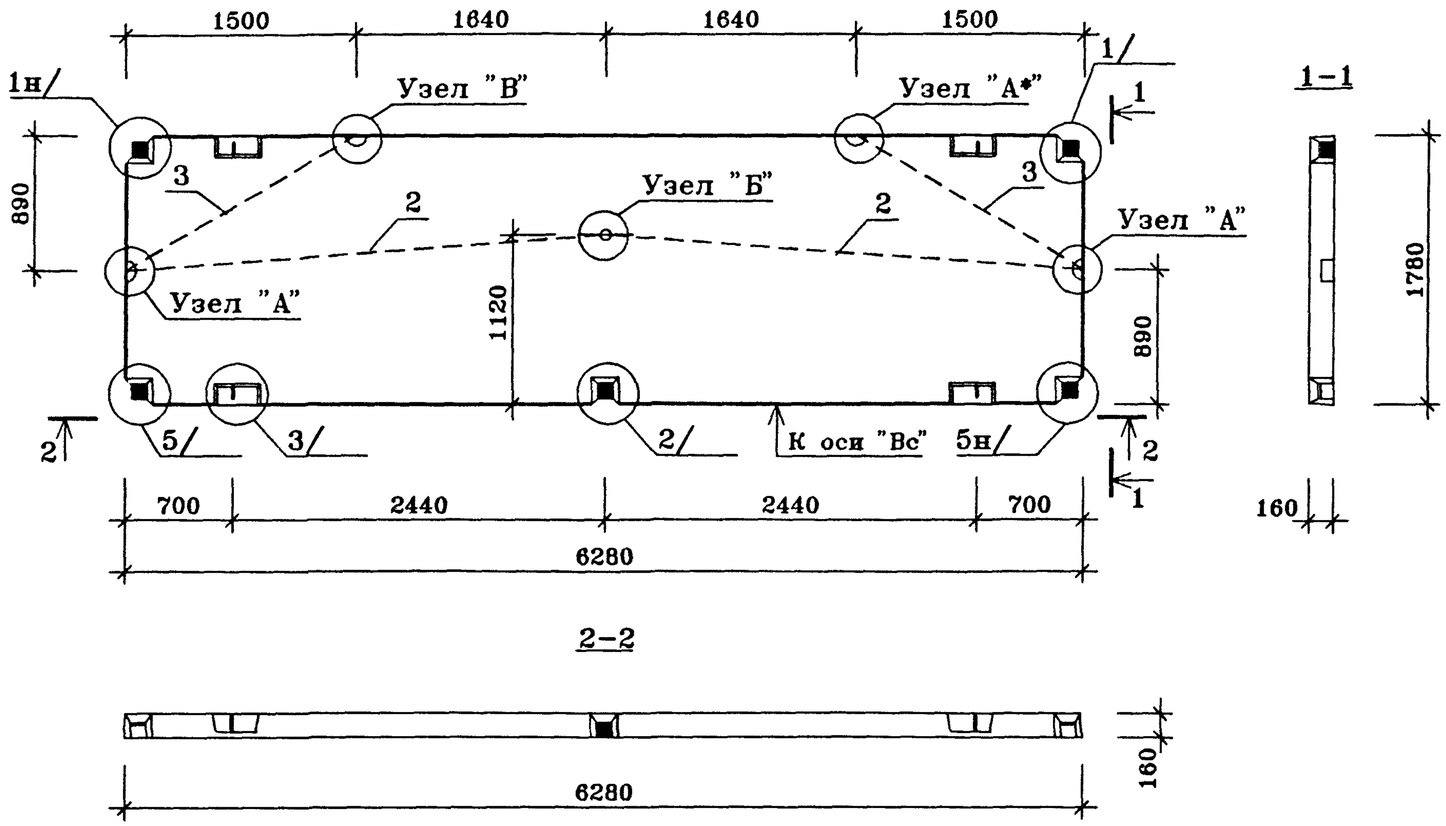

ПОЗ.	НАИМЕНОВАНИЕ	КОЛ-ВО	ОБОЗНАЧЕНИЕ ДОКУМЕНТА
1	Бетон тяжелый класса В22.5, куб.м	1.77	
2	ПВХ трубка ø25, п.м.	6.2	
3	ПВХ трубка ø40, п.м.	3.4	
	Масса стали кг		
	Масса изделия кг	4425	

техническое описание см. ИЖ 3.1-1-ТО
2-ая редакция

				ГМС-2001	ИЖ 3.1-1-		
Нач.ПК01	Пальцева		12.01				
ГИП	Кузнецов		12.01	ПЛИТА П3-1-1	СТАДИЯ	ЛИСТ	ЛИСТОВ
Разраб.	Карасев		12.01		Р	7	1
Гл.спец.	Субботовская		12.01		ЦНИИЭП жилых и общественных зданий		
Проверил	Айнетдинова		12.01				

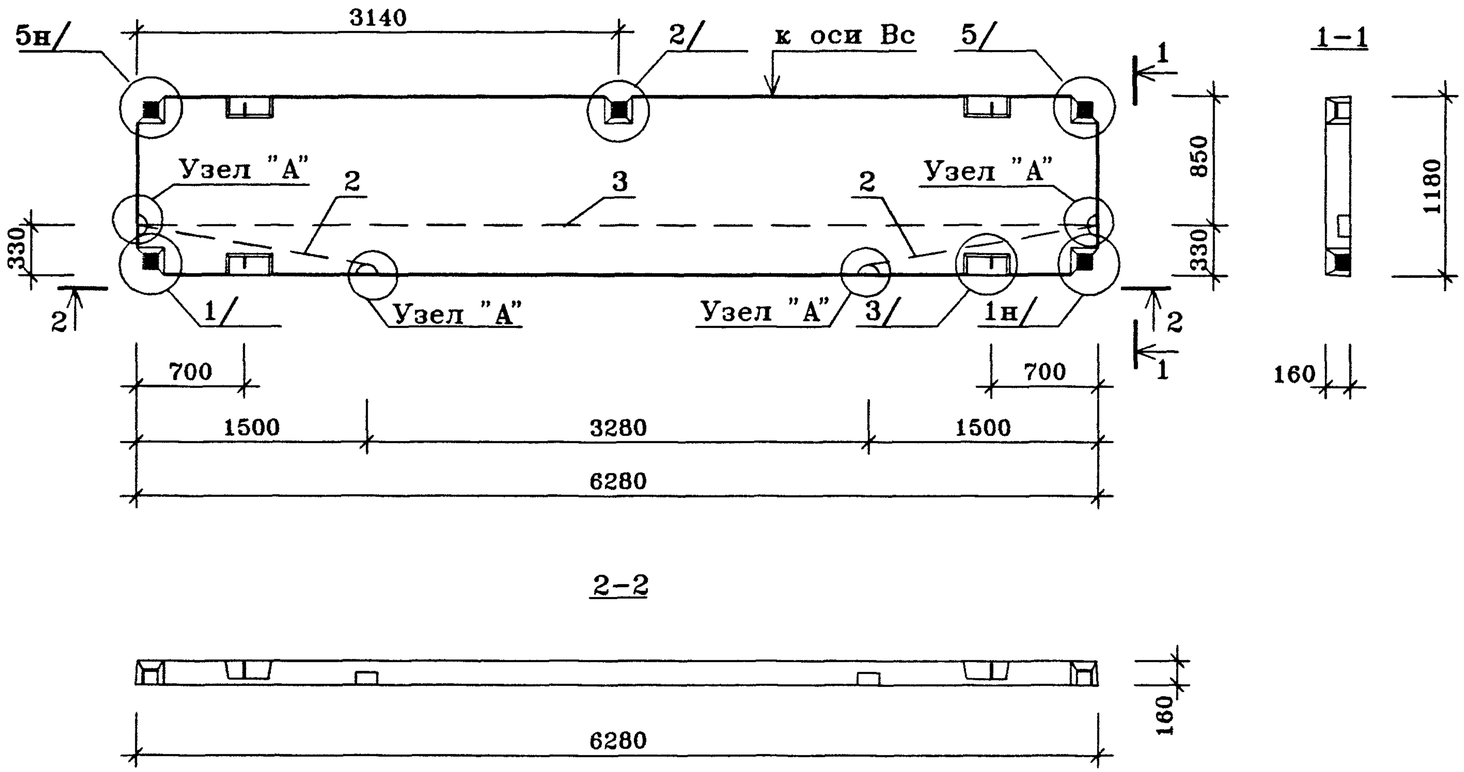

ПОЗ.	НАИМЕНОВАНИЕ	КОЛ-ВО	ОБОЗНАЧЕНИЕ ДОКУМЕНТА
1	Бетон тяжелый класса В22.5, куб.м	1.17	
2	ПВХ трубка ⌀25, п.м.	3.1	
3	ПВХ трубка ⌀40, п.м.	6.3	
	Масса стали кг		
	Масса изделия кг	2925	

техническое описание см. ИЖ 3.1-1-ТО
2-ая редакция

				ГМС-2001	ИЖ 3.1-1-		
Нач.ПК01	Пальцева		12.01				
ГИП	Кузнецов		12.01	ПЛИТА П4-1-1	СТАДИЯ	ЛИСТ	ЛИСТОВ
Разраб.	Карасев		12.01		Р	9	1
Гл.спец.	Субботовская		12.01		ЦНИИЭП жилых и общественных зданий		
Проверил	Айнетдинова		12.01				

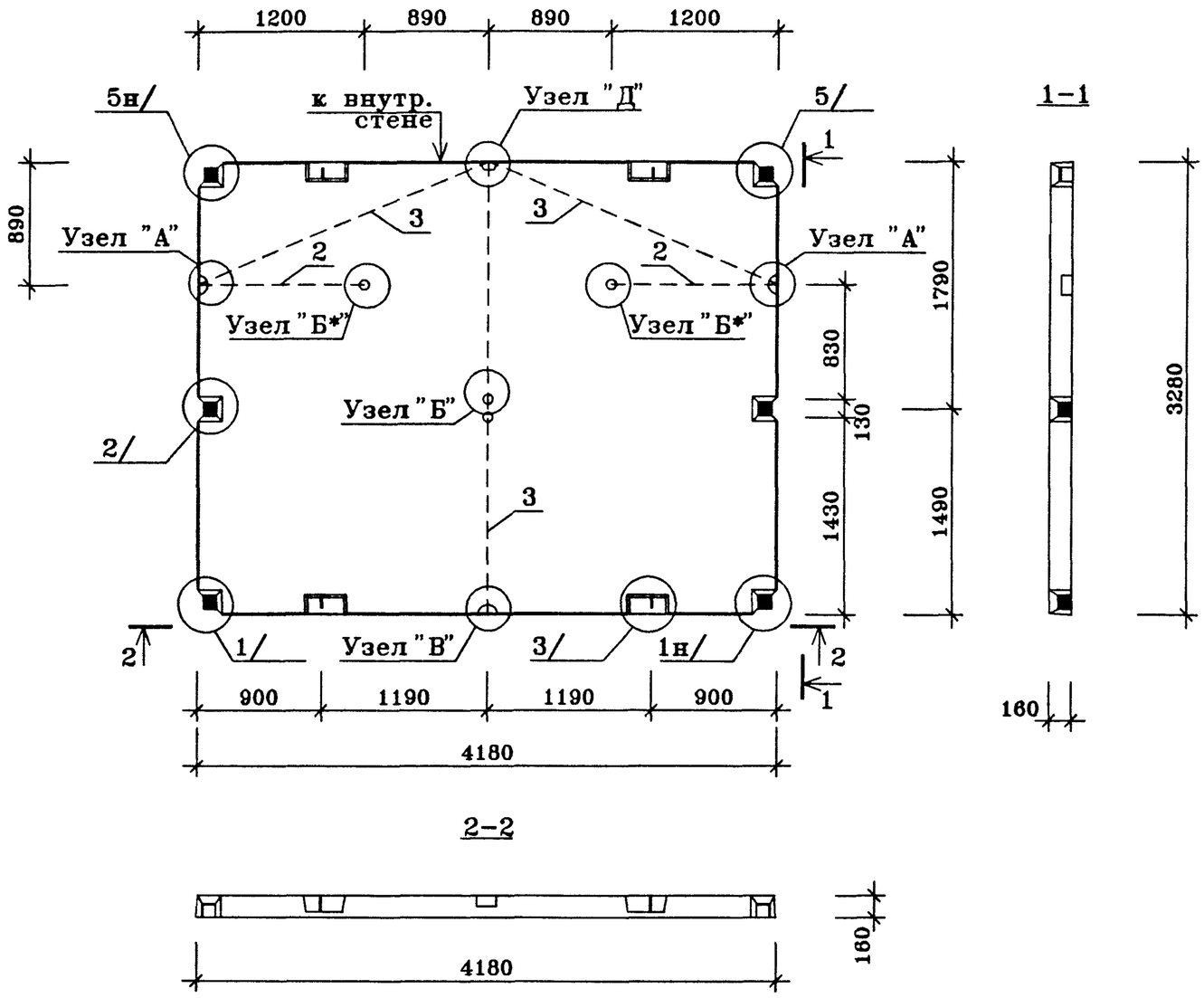

ПОЗ.	НАИМЕНОВАНИЕ	КОЛ-ВО	ОБОЗНАЧЕНИЕ ДОКУМЕНТА
1	Бетон тяжелый класса В22.5, куб.м	2.17	
2	ПВХ трубка ø25, п.м.	2.5	
3	ПВХ трубка ø40, п.м.	5.7	
	Масса стали кг		
	Масса изделия кг	5425	

техническое описание см. ИЖ 3.1-1-ТО
2-ая редакция

Нач.ПК01	Пальцева		12.01	ГМС-2001	ИЖ 3.1-1-	
ГИП	Кузнецов		12.01	ПЛИТА П5-1-1	СТАДИЯ	ЛИСТ	ЛИСТОВ
Разраб.	Карасев		12.01		Р	10	1
Гл.спец.	Субботовская		12.01		ЦНИИЭП жилых и общественных зданий		
Проверил	Айнетдинова		12.01				

ИНВ.N ПОДЛ | ПОДПИСЬ И ДАТА | ВЗАМ.ИНВ.N

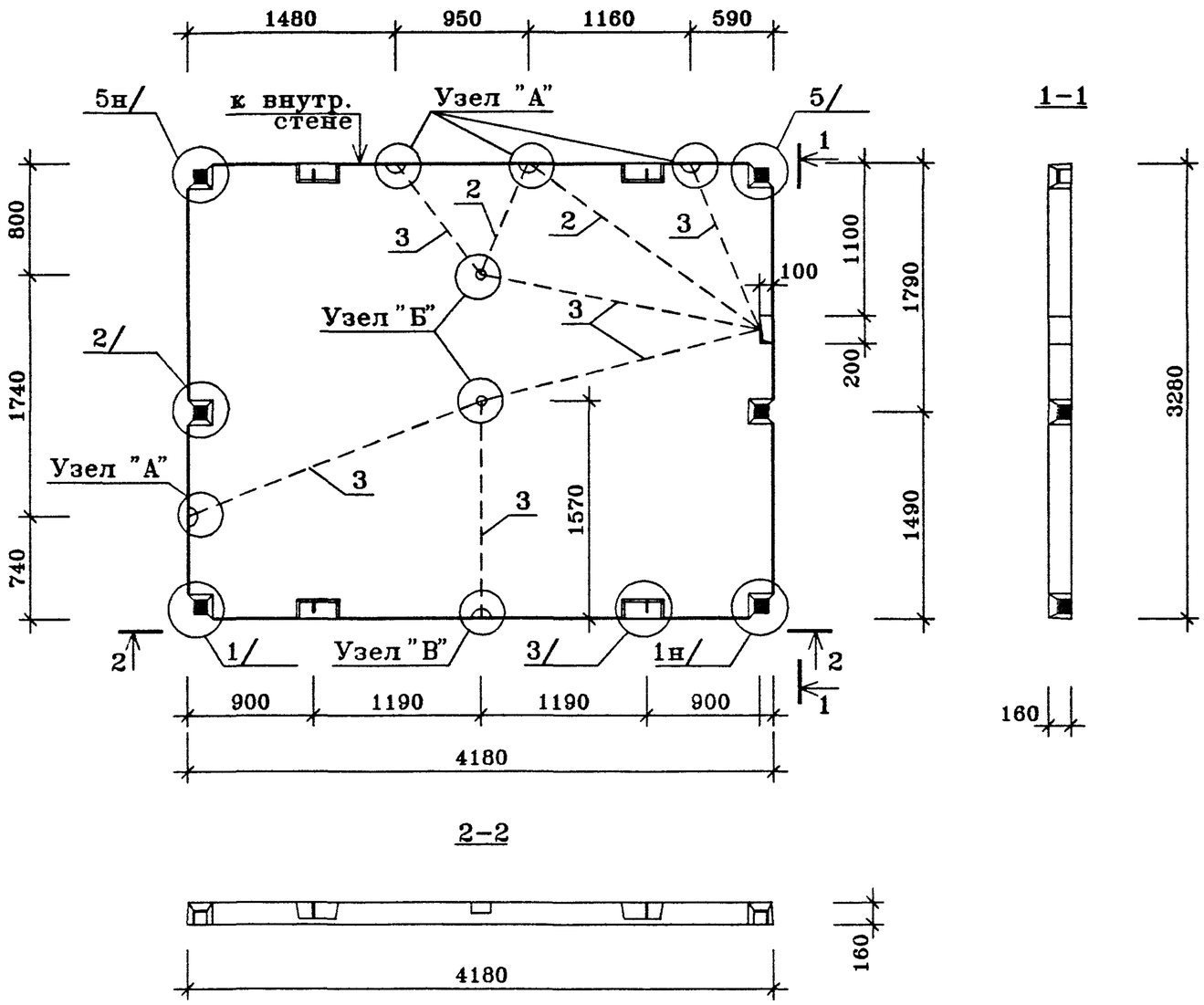

ПОЗ.	НАИМЕНОВАНИЕ	КОЛ-ВО	ОБОЗНАЧЕНИЕ ДОКУМЕНТА
1	Бетон тяжелый класса В22.5, куб.м	2.17	
2	ПВХ трубка ø25, п.м.	2.9	
3	ПВХ трубка ø40, п.м.	10.2	
	Масса стали кг		
	Масса изделия кг	5425	

техническое описание см. ИЖ 3.1-1-ТО

Плита 5-1-2н зеркальна плите 5-1-2

Нач.ПК01	Пальцева		02.02	ГМС-2001	ИЖ 3.1-1-	
ГИП	Кузнецов		02.02	ПЛИТА П5-1-2,П5-1-2н	СТАДИЯ	ЛИСТ	ЛИСТОВ
Разраб.	Карасев		02.02		Р		1
Гл.спец.	Субботовская		02.02		ЦНИИЭП жилых и общественных зданий		
Проверил	Айнетдинова		02.02				

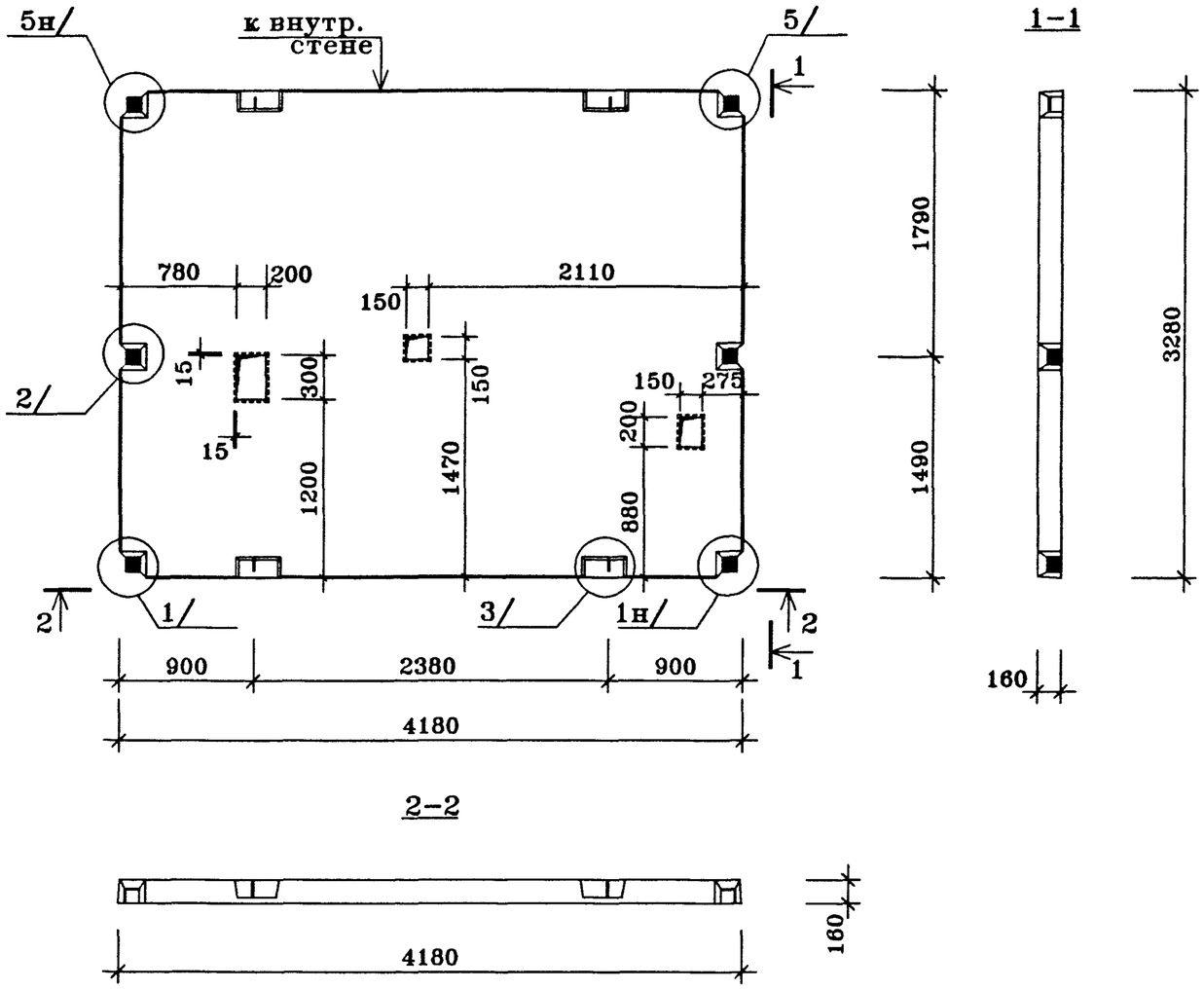

ПОЗ.	НАИМЕНОВАНИЕ	КОЛ-ВО	ОБОЗНАЧЕНИЕ ДОКУМЕНТА
1	Бетон тяжелый класса В22.5, куб.м	2.17	
	Масса стали кг		
	Масса изделия кг	5425	

техническое описание см. ИЖ 3.1-1-ТО
2-ая редакция

				ГМС-2001	ИЖ 3.1-1-		
Нач.ПК01	Пальцева		12.01				
ГИП	Кузнецов		12.01	ПЛИТА П5-3-1	СТАДИЯ	ЛИСТ	ЛИСТОВ
Разраб.	Карасев		12.01		Р	12	1
Гл.спец.	Субботовская		12.01		ЦНИИЭП жилых и общественных зданий		
Проверил	Айнетдинова		12.01				

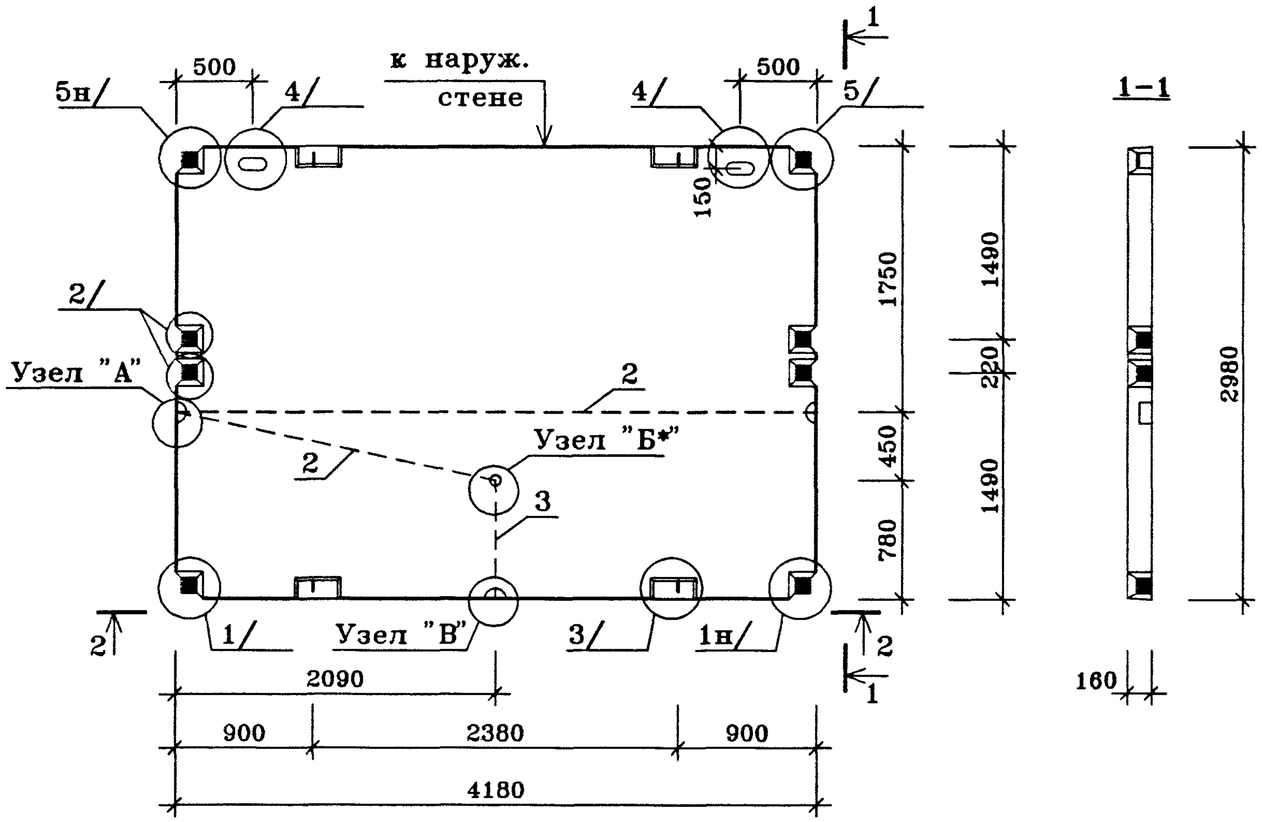

1-1

2-2

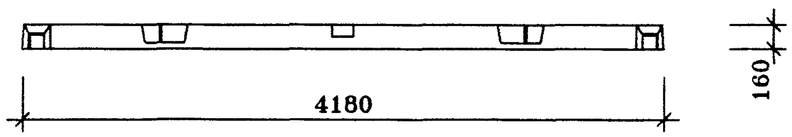

ПОЗ.	НАИМЕНОВАНИЕ	КОЛ-ВО	ОБОЗНАЧЕНИЕ ДОКУМЕНТА
1	Бетон тяжелый класса В22.5, куб.м	1.97	
2	ПВХ трубка ϕ25, п.м.	0.8	
3	ПВХ трубка ϕ40, п.м.	6.3	
	Масса стали кг		
	Масса изделия кг	4925	

техническое описание см. ИЖ 3.1-1-ТО
2-ая редакция

Нач.ПК01	Пальцева		12.01	ГМС-2001	ИЖ 3.1-1-	
ГИП	Кузнецов		12.01	ПЛИТА П6-1-1	СТАДИЯ	ЛИСТ	ЛИСТОВ
Разраб.	Карасев		12.01		Р	13	1
Гл.спец.	Субботовская		12.01		ЦНИИЭП жилых и общественных зданий		
Проверил	Айнетдинова		12.01				

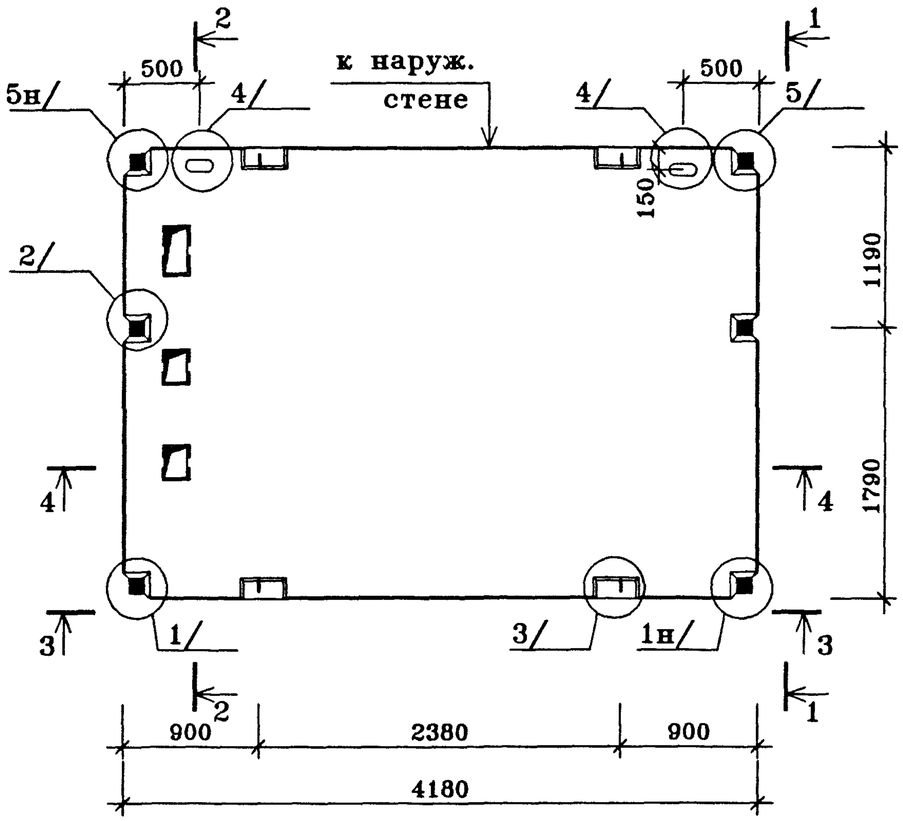

1-1

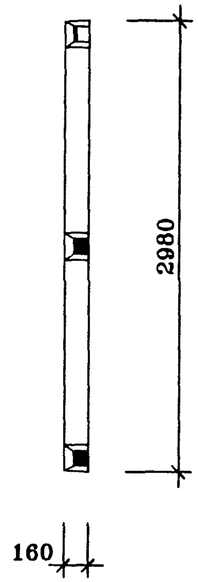

2-2

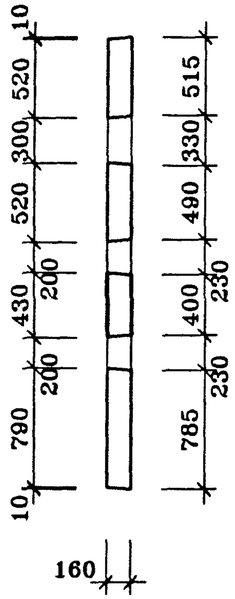

3-3

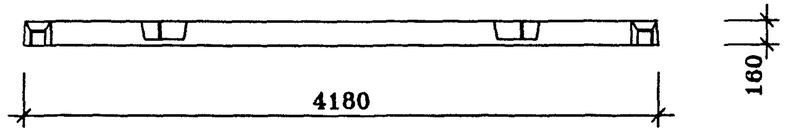

4-4

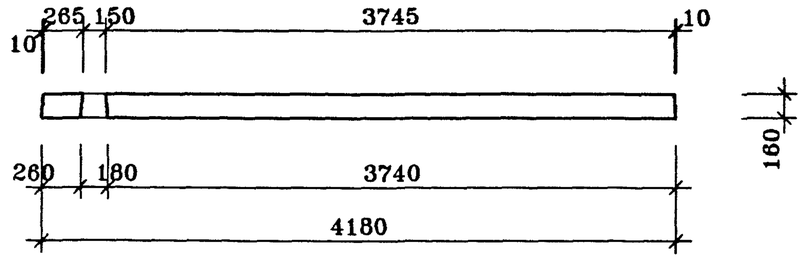

ПОЗ.	НАИМЕНОВАНИЕ	КОЛ-ВО	ОБОЗНАЧЕНИЕ ДОКУМЕНТА
1	Бетон тяжелый класса В22.5, куб.м	1.97	
	Масса стали кг		
	Масса изделия кг	4925	

техническое описание см. ИЖ 3.1-1-ТО
2-ая редакция

				ГМС-2001	ИЖ 3.1-1-	
Нач.ПК01	Пальцева		12.01			
ГИП	Кузнецов		12.01	ПЛИТА П6-3-1	СТАДИЯ / ЛИСТ / ЛИСТОВ	
Разраб.	Карасев		12.01		Р / 15 / 1	
Гл.спец.	Субботовская		12.01		ЦНИИЭП жилых и общественных зданий	
Проверил	Айнетдинова		12.01			

ИНВ.N ПОДЛ | ПОДПИСЬ И ДАТА | ВЗАМ.ИНВ.N

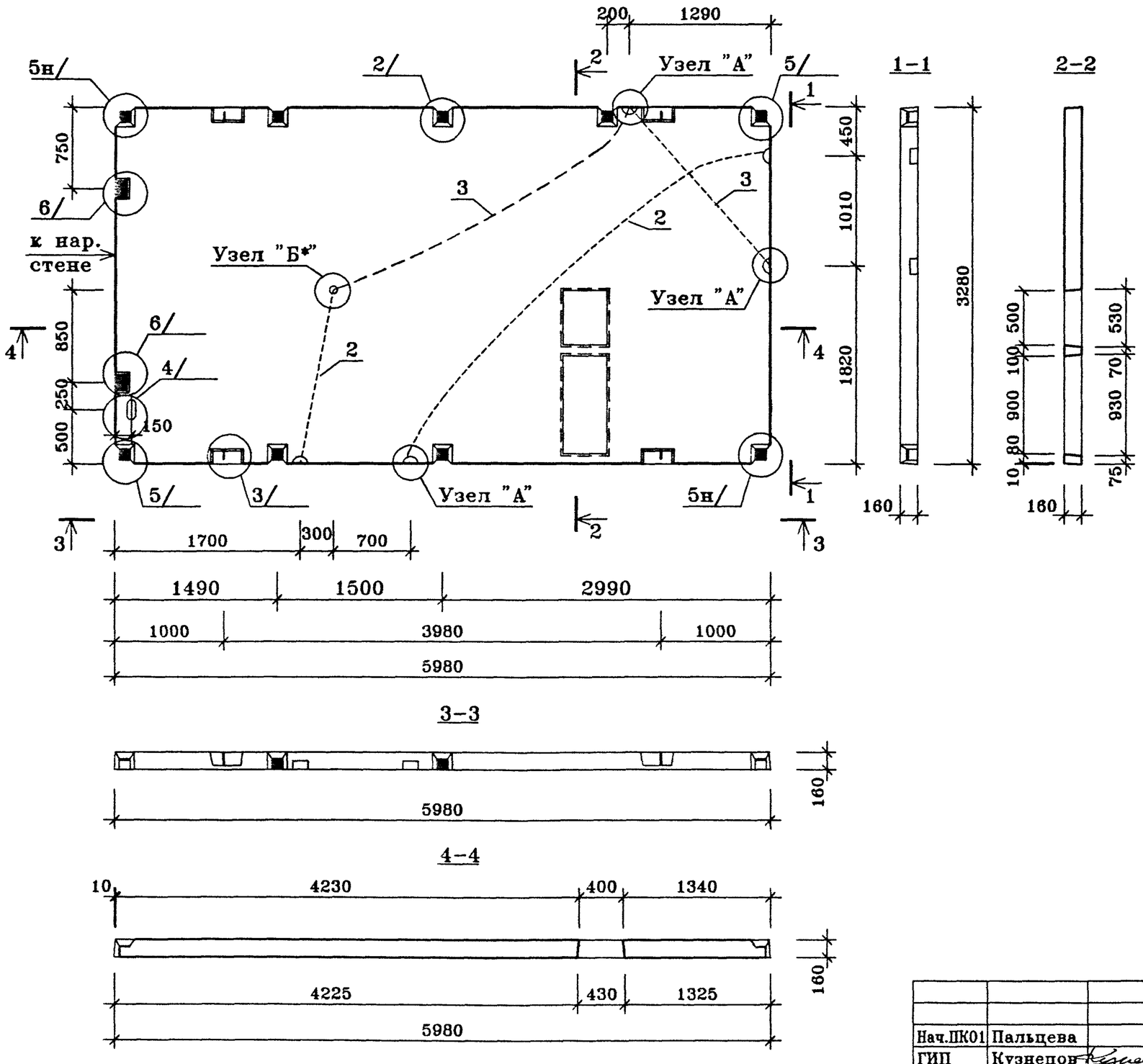

ПОЗ.	НАИМЕНОВАНИЕ	КОЛ-ВО	ОБОЗНАЧЕНИЕ ДОКУМЕНТА
1	Бетон тяжелый класса В22.5, куб.м	3.00	
2	ПВХ трубка ø25, п.м.	6.1	
3	ПВХ трубка ø40, п.м.	5.1	
	Масса стали кг		
	Масса изделия кг	7500	

техническое описание см. ИЖ 3.1-1-ТО
плита П8-1н-1 зеркальна плите П8-1-1

2-ая редакция

Нач.ПК01	Пальцева		12.01	ГМС-2001	ИЖ 3.1-1-	
ГИП	Кузнецов		12.01	ПЛИТЫ П8-1-1, П8-1н-1	СТАДИЯ Р / ЛИСТ 17 / ЛИСТОВ 1	
Разраб.	Карасев		12.01		ЦНИИЭП жилых и общественных зданий	
Гл.спец.	Субботовская		12.01			
Проверил	Айнетдинова		12.01			

ИНВ.N ПОДЛ | ПОДПИСЬ И ДАТА | ВЗАМ.ИНВ.N

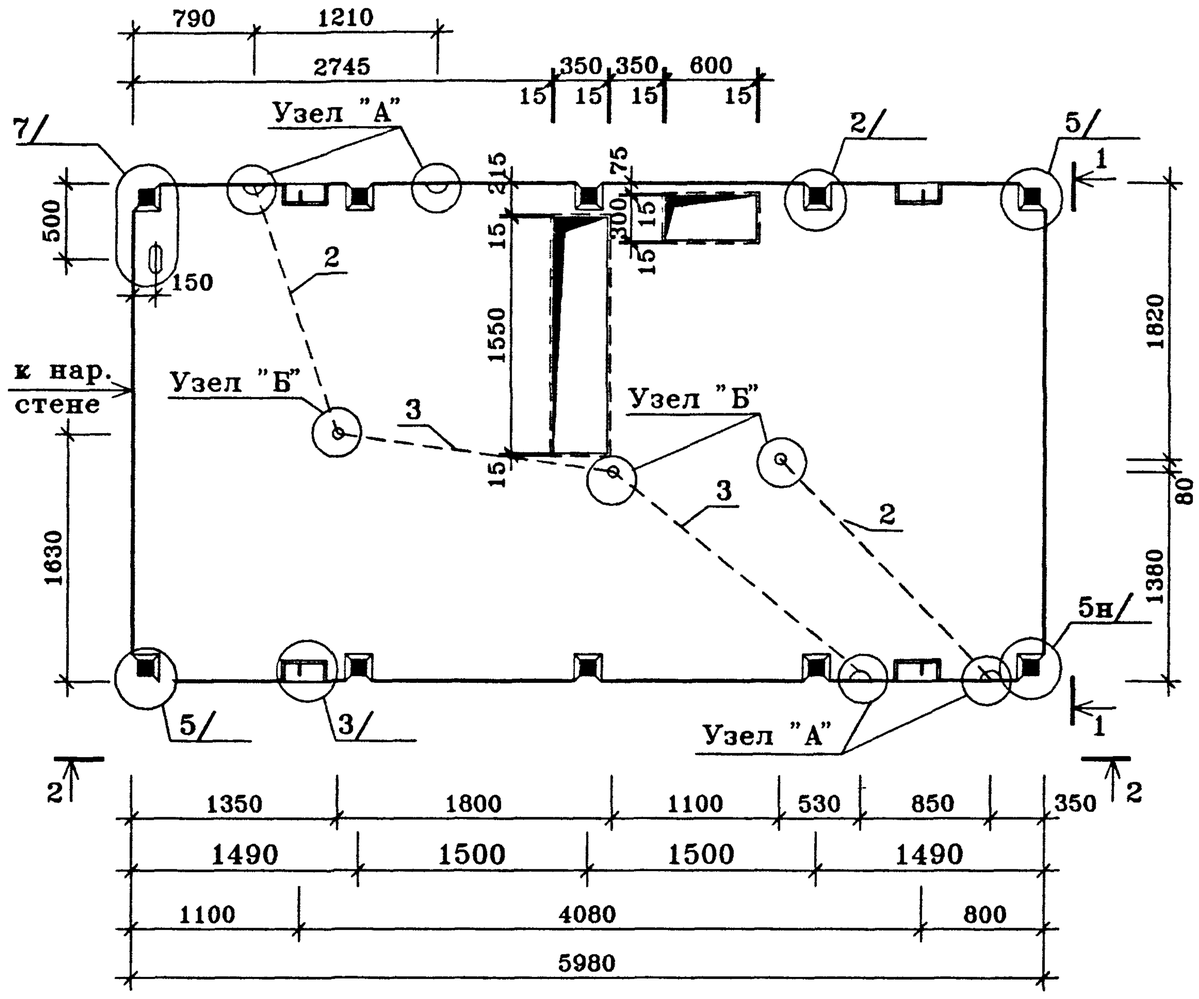

1–1

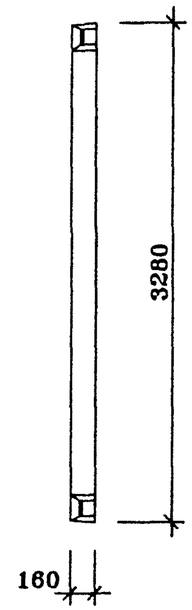

2–2

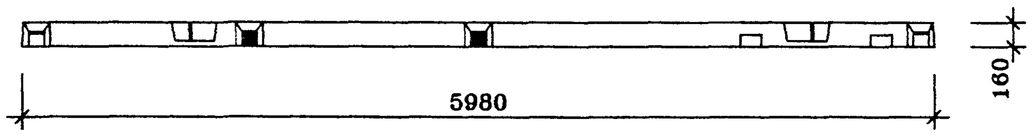

ПОЗ.	НАИМЕНОВАНИЕ	КОЛ-ВО	ОБОЗНАЧЕНИЕ ДОКУМЕНТА
1	Бетон тяжелый класса В22.5, куб.м	3.00	
2	ПВХ трубка ϕ25, п.м.	3.8	
3	ПВХ трубка ϕ40, п.м.	3.9	
	Масса стали кг		
	Масса изделия кг	7500	

техническое описание см. ИЖ 3.1-1-ТО
плита П8-2н-1 зеркальна плите П8-2-1

				ГМС-2001	ИЖ 3.1-1-	
Нач.ПК01	Пальцева		02.02			
ГИП	Кузнецов		02.02	ПЛИТЫ П8-2-1, П8-2н-1	СТАДИЯ	ЛИСТ	ЛИСТОВ
Разраб.	Карасев		02.02		Р		1
Гл.спец.	Субботовская		02.02		ЦНИИЭП жилых и общественных зданий	
Проверил	Айнетдинова		02.02			

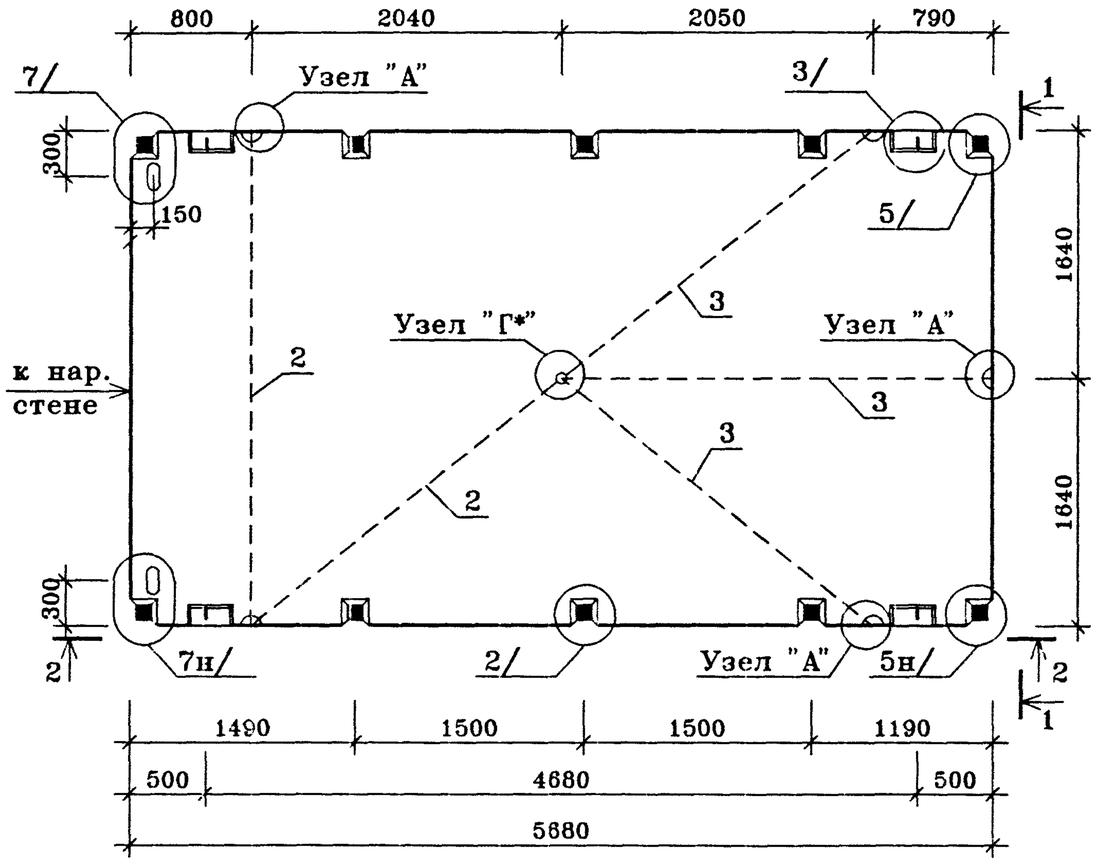

1-1

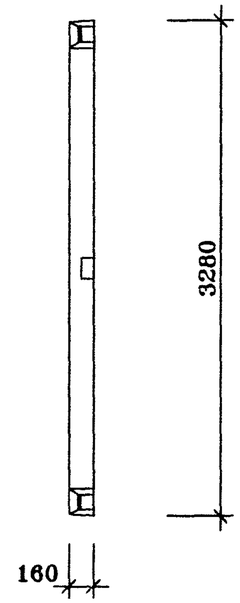

2-2

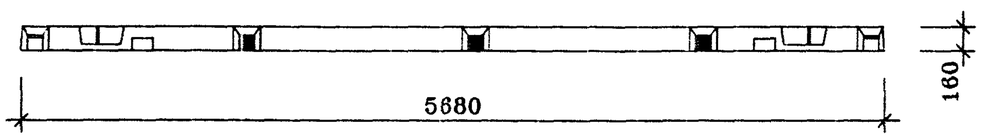

ПОЗ.	НАИМЕНОВАНИЕ	КОЛ-ВО	ОБОЗНАЧЕНИЕ ДОКУМЕНТА
1	Бетон тяжелый класса В22.5, куб.м	2.96	
2	ПВХ трубка ø25, п.м.	5.9	
3	ПВХ трубка ø40, п.м.	8.1	
4	СТАКАН КМ-7-13	1	
	Масса стали кг		
	Масса изделия кг	7400	

техническое описание см. ИЖ 3.1-1-ТО
2-ая редакция

				ГМС-2001	ИЖ 3.1-1-	
Нач.ПК01	Пальцева		12.01			
ГИП	Кузнецов		12.01	ПЛИТА П9-1-1	СТАДИЯ	ЛИСТ	ЛИСТОВ
Разраб.	Карасев		12.01		Р	18	1
Гл.спец.	Субботовская		12.01		ЦНИИЭП жилых и общественных зданий		
Проверил	Айнетдинова		12.01				

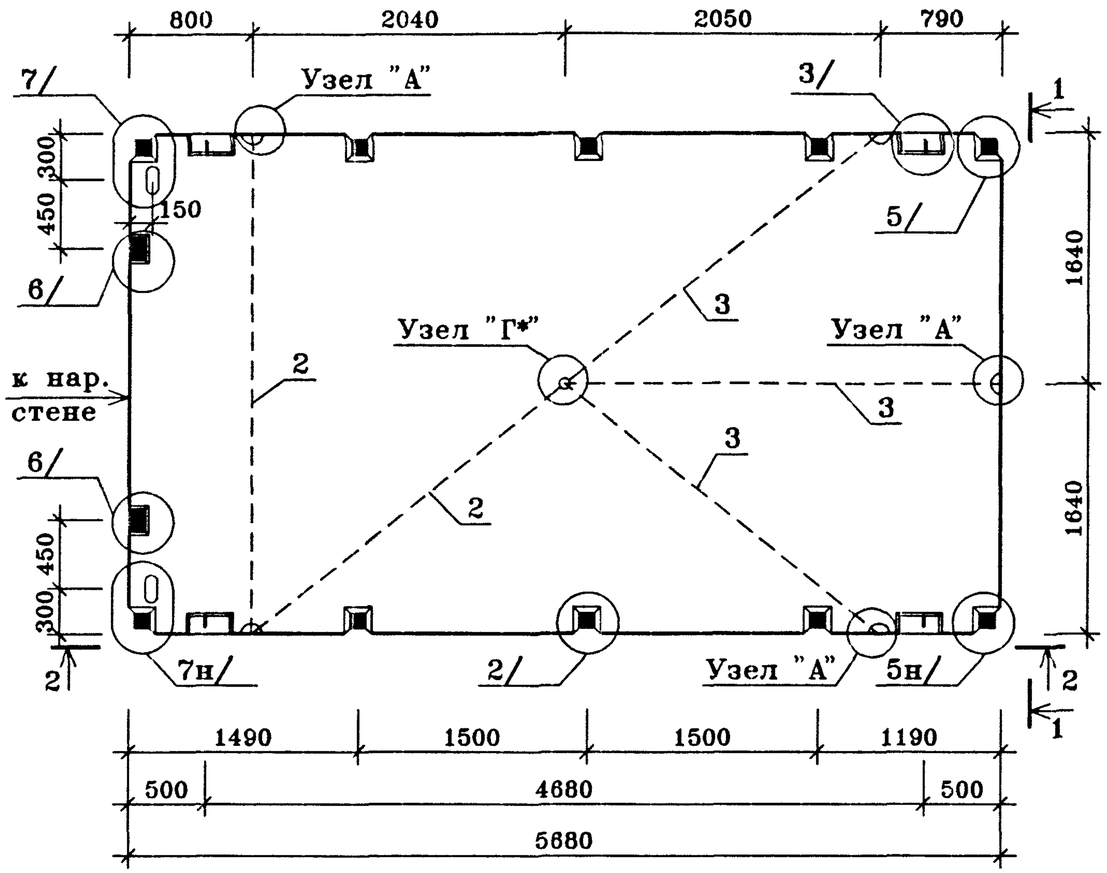

1-1

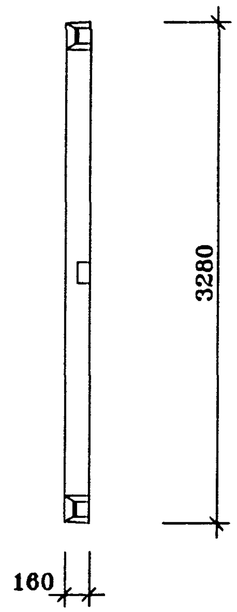

2-2

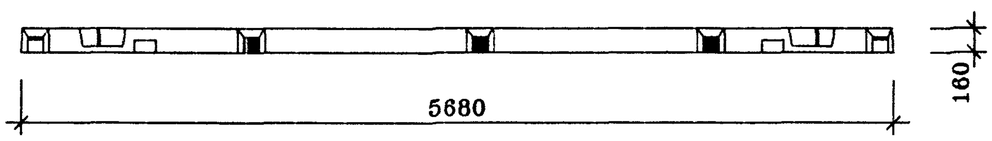

ПОЗ.	НАИМЕНОВАНИЕ	КОЛ-ВО	ОБОЗНАЧЕНИЕ ДОКУМЕНТА
1	Бетон тяжелый класса В22.5, куб.м	2.96	
2	ПВХ трубка ø25, п.м.	5.9	
3	ПВХ трубка ø40, п.м.	8.1	
4	СТАКАН КМ-7-13	1	
	Масса стали кг		
	Масса изделия кг	7400	

техническое описание см. ИЖ 3.1-1-ТО
2-ая редакция

Нач.ПК01	Пальцева		12.01	ГМС-2001	ИЖ 3.1-1-	
ГИП	Кузнецов		12.01	ПЛИТА П9-2-1	СТАДИЯ	ЛИСТ	ЛИСТОВ
Разраб.	Карасев		12.01		Р	19	1
Гл.спец.	Субботовская		12.01		ЦНИИЭП жилых и общественных зданий		
Проверил	Айнетдинова		12.01				

ИНВ.N | ПОДП | ПОДПИСЬ И ДАТА | ВЗАМ.ИНВ.N

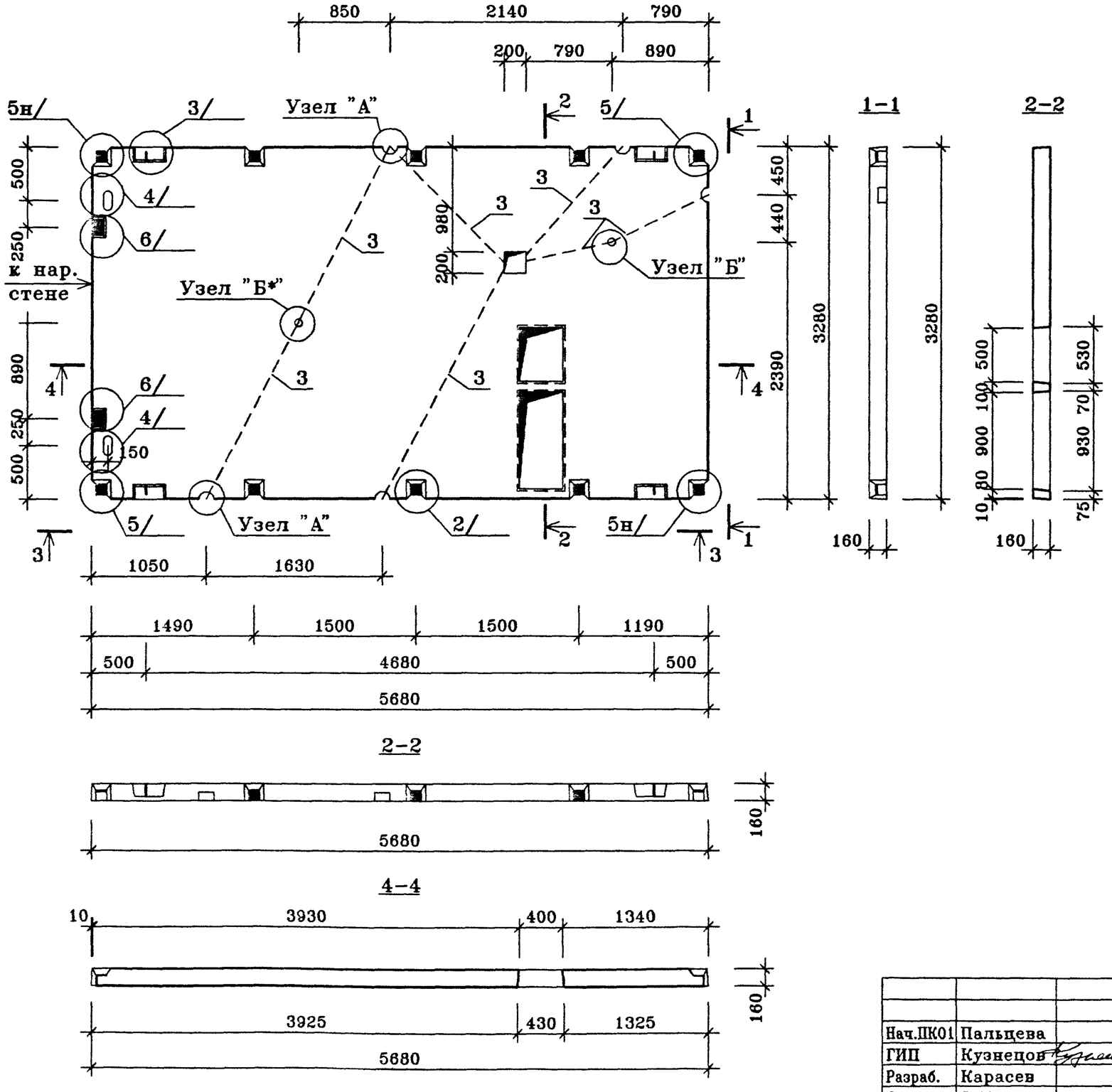

ПОЗ.	НАИМЕНОВАНИЕ	КОЛ-ВО	ОБОЗНАЧЕНИЕ ДОКУМЕНТА
1	Бетон тяжелый класса В22.5, куб.м	2.74	
2	ПВХ ø25, п.м.	4.3	
3	ПВХ ø40, п.м.	6.7	
	Масса стали кг		
	Масса изделия кг	6850	

техническое описание см. ИЖ 3.1-1-ТО
плита П9-3н-1 зеркальна плите П9-3-1

2-ая редакция

				ГМС-2001	ИЖ 3.1-1-	
Нач.ПК01	Пальцева		12.01			
ГИП	Кузнецов		12.01	ПЛИТЫ П9-3-1, П9-3н-1	СТАДИЯ	ЛИСТ	ЛИСТОВ
Разраб.	Карасев		12.01		Р	20	1
Гл.спец.	Субботовская		12.01		ЦНИИЭП жилых и общественных зданий		
Проверил	Айнетдинова		12.01				

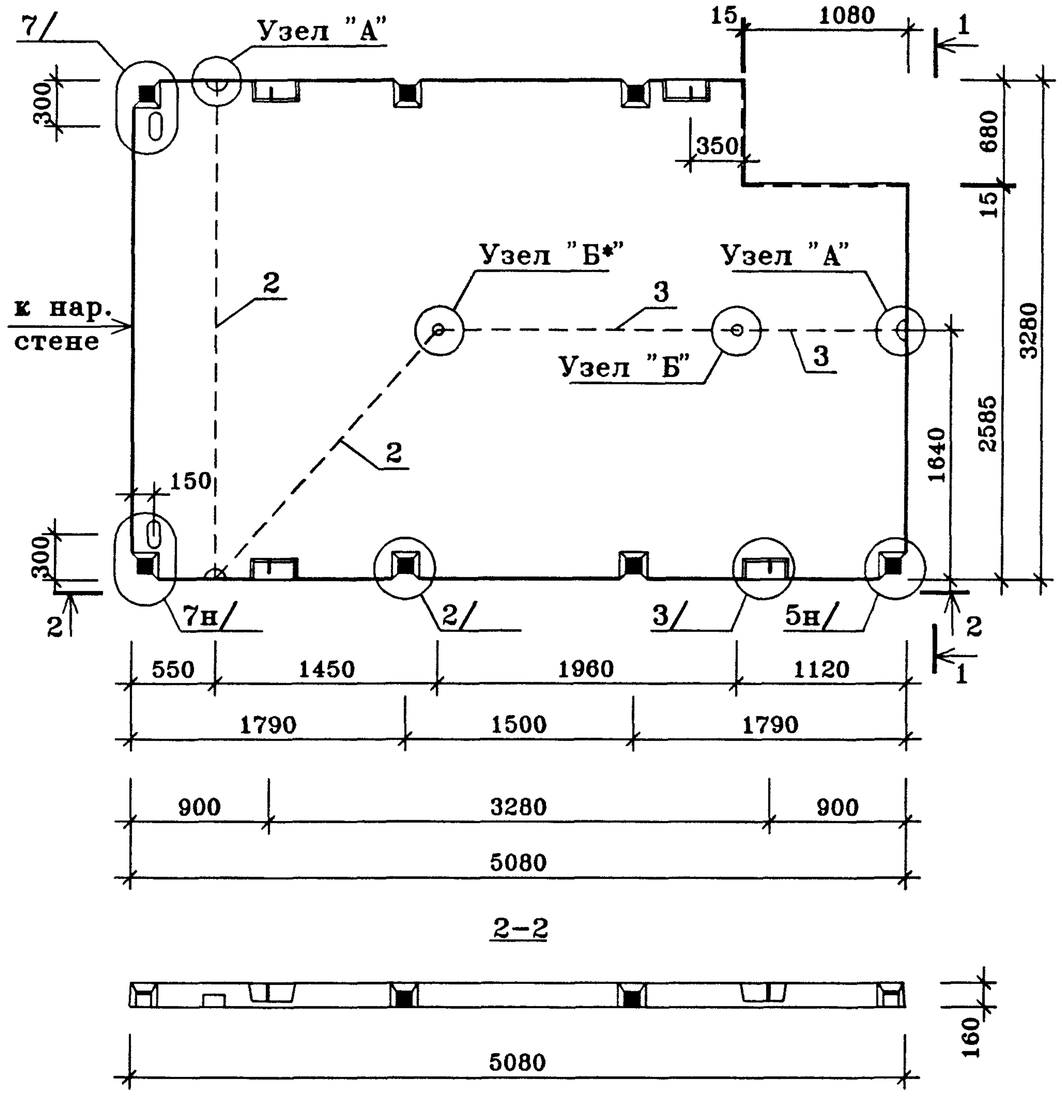

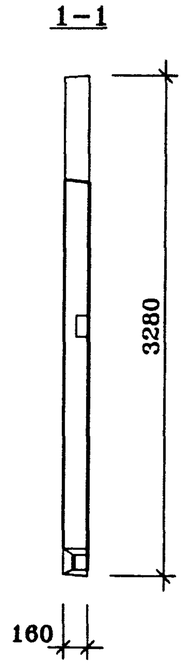

ПОЗ.	НАИМЕНОВАНИЕ	КОЛ-ВО	ОБОЗНАЧЕНИЕ ДОКУМЕНТА
1	Бетон тяжелый класса В22.5, куб.м	2.52	
2	ПВХ трубка ø25, п.м.	5.5	
3	ПВХ трубка ø40, п.м.	3.1	
	Масса стали кг		
	Масса изделия кг	6300	

техническое описание см. ИЖ 3.1-1-ТО
плита П10-1н-1 зеркальна плите П10-1-1
2-ая редакция

Нач.ПК01	Пальцева		12.01	ГМС-2001	ИЖ 3.1-1-	
ГИП	Кузнецов		12.01	ПЛИТЫ П10-1-1, П10-1н-1	СТАДИЯ	ЛИСТ	ЛИСТОВ
Разраб.	Карасев		12.01		Р	22	1
Гл.спец.	Субботовская		12.01		ЦНИИЭП жилых и общественных зданий		
Проверил	Айнетдинова		12.01				

ИНВ.N ПОДЛ | ПОДПИСЬ И ДАТА | ВЗАМ.ИНВ.N

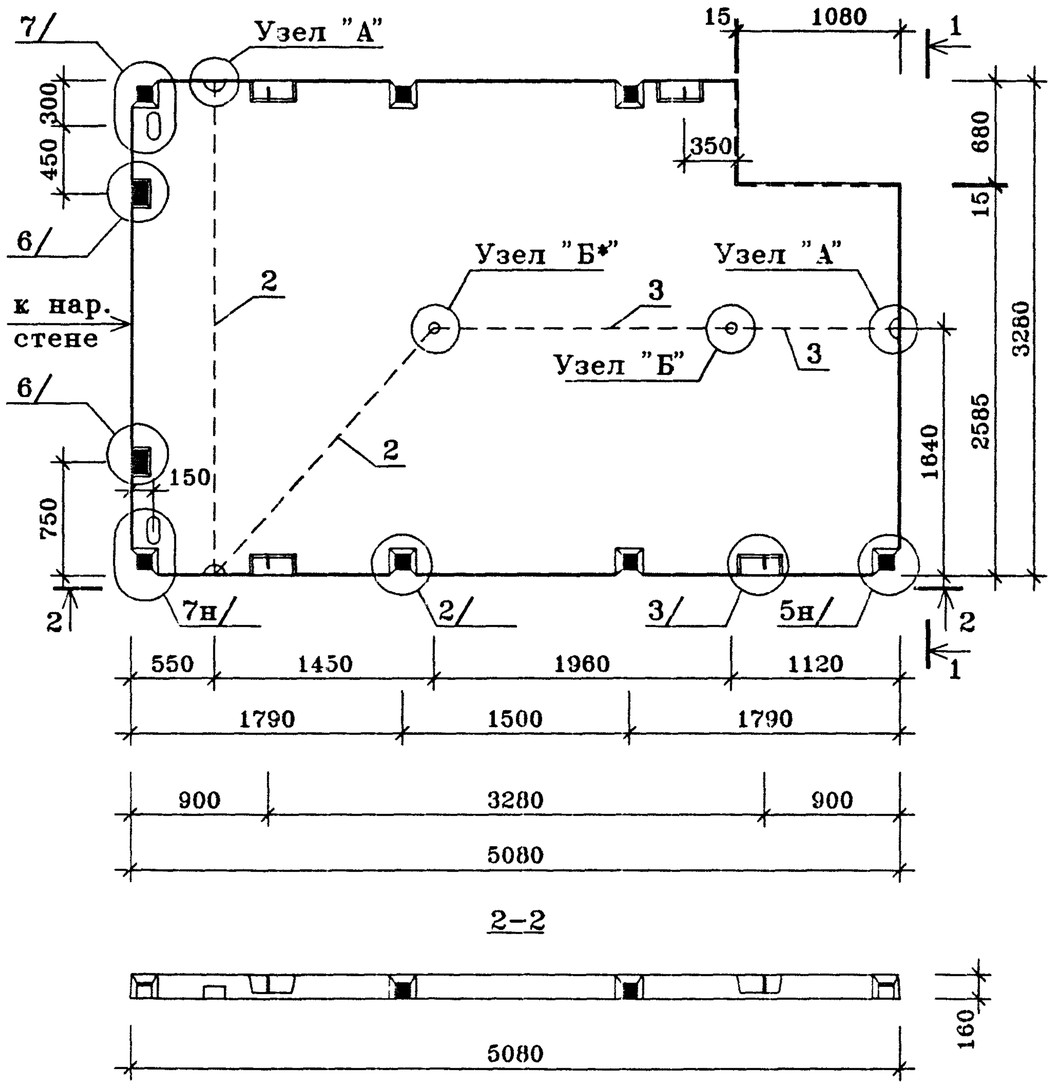

1-1

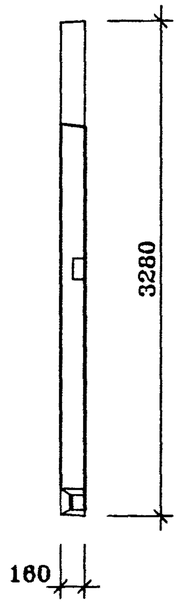

2-2

ПОЗ.	НАИМЕНОВАНИЕ	КОЛ-ВО	ОБОЗНАЧЕНИЕ ДОКУМЕНТА
1	Бетон тяжелый класса В22.5, куб.м	2.52	
2	ПВХ трубка ø25, п.м.	5 5	
3	ПВХ трубка ø40, п.м.	3.1	
	Масса стали кг		
	Масса изделия кг	6300	

техническое описание см. ИЖ 3.1-1-ТО
плита П10-2н-1 зеркальна плите П10-2-1
2-ая редакция

Нач.ПК01	Пальцева		12.01	ГМС-2001	ИЖ 3.1-1-	
ГИП	Кузнецов		12.01	ПЛИТЫ П10-2-1, П10-2н-1	СТАДИЯ / ЛИСТ / ЛИСТОВ	
Разраб.	Карасев		12.01		Р / 23 / 1	
Гл.спец.	Субботовская		12.01		ЦНИИЭП жилых и общественных зданий	
Проверил	Айнетдинова		12.01			

ИНВ.N | ПОДП | ПОДПИСЬ И ДАТА | ВЗАМ.ИНВ.N

p10-2-1
21/12/01

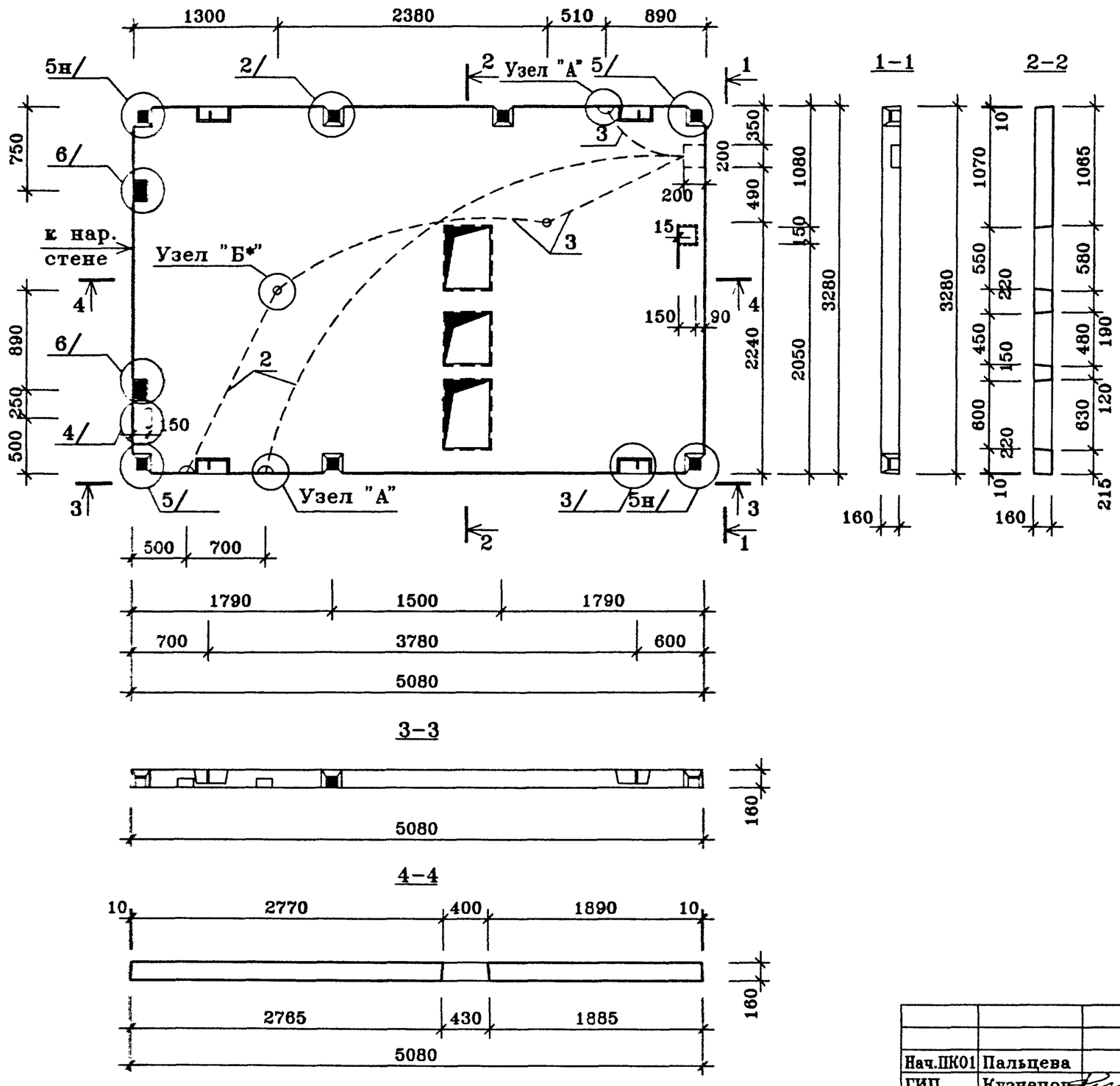

ПОЗ.	НАИМЕНОВАНИЕ	КОЛ-ВО	ОБОЗНАЧЕНИЕ ДОКУМЕНТА
1	Бетон тяжелый класса В22.5, куб.м	2.53	
2	ПВХ трубка ø25, п.м.	6.9	
3	ПВХ трубка ø40, п.м.	4.5	
	Масса стали кг		
	Масса изделия кг	6325	

техническое описание см. ИЖ 3.1-1-ТО
плита П10-3н-1 зеркальна плите П10-3-1

2-ая редакция

				ГМС-2001	ИЖ 3.1-1-	
Нач.ПК01	Пальцева		12.01			
ГИП	Кузнецов		12.01	ПЛИТЫ П10-3-1, П10-3н-1	СТАДИЯ / ЛИСТ / ЛИСТОВ	
Разраб.	Карасев		12.01		Р / 24 / 1	
Гл.спец.	Субботовская		12.01		ЦНИИЭП жилых и общественных зданий	
Проверил	Айнетдинова		12.01			

р10-3-1
21/12/01

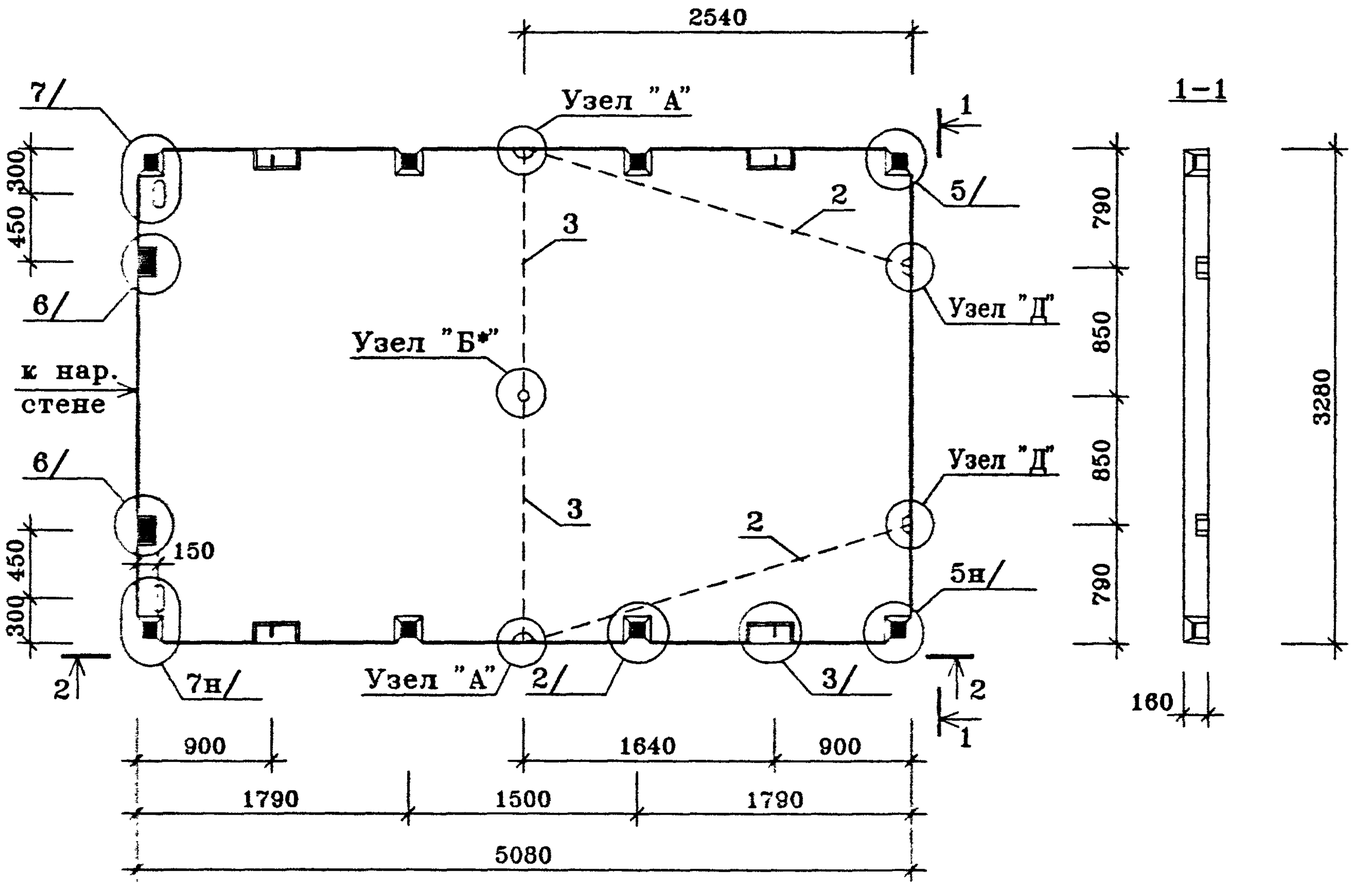

2-2

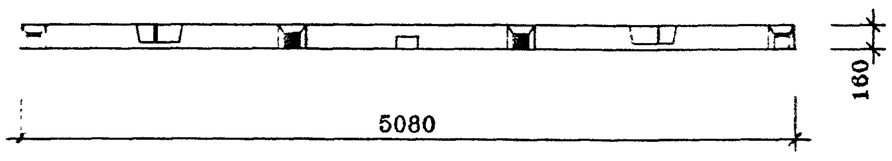

ПОЗ.	НАИМЕНОВАНИЕ	КОЛ-ВО	ОБОЗНАЧЕНИЕ ДОКУМЕНТА
1	Бетон тяжелый класса В22.5, куб.м	2.64	
2	ПВХ трубка ø25, п.м.	5.3	
3	ПВХ трубка ø40, п.м.	3.3	
	Масса стали кг		
	Масса изделия кг	6600	

техническое описание см. ИЖ 3.1-1-ТО

Нач.ПК01	Пальцева		02.02	ГМС-2001	ИЖ 3.1-1-	
ГИП	Кузнецов		02.02	ПЛИТА П10-5-1	СТАДИЯ	ЛИСТ	ЛИСТОВ
Разраб.	Карасев		02.02		Р		1
Гл.спец.	Субботовская		02.02		ЦНИИЭП жилых и общественных зданий		
Проверил	Айнетдинова		02.02				

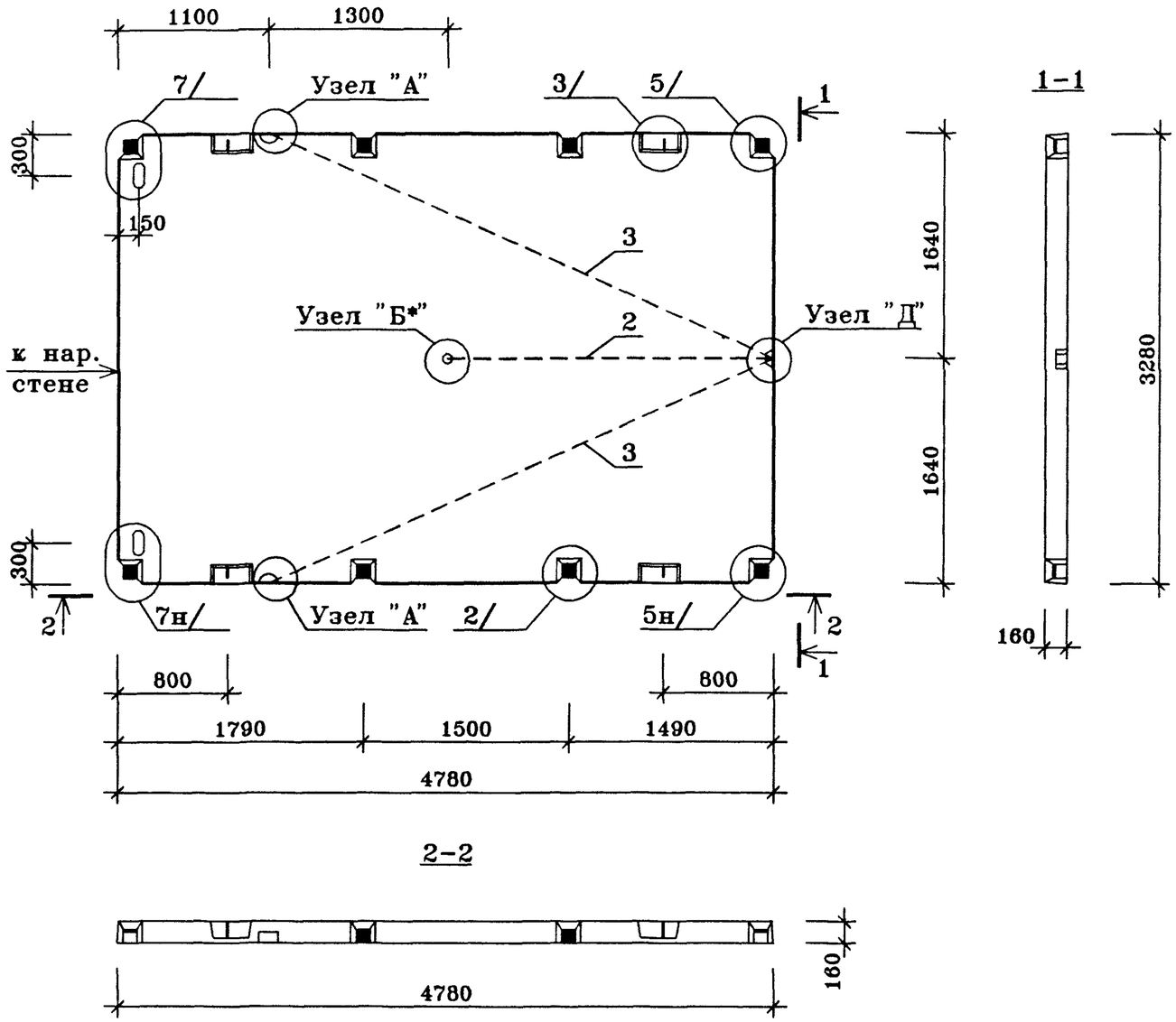

ПОЗ.	НАИМЕНОВАНИЕ	КОЛ-ВО	ОБОЗНАЧЕНИЕ ДОКУМЕНТА
1	Бетон тяжелый класса В22.5, куб.м	2.49	
2	ПВХ трубка ø25, п.м.	2.4	
3	ПВХ трубка ø40, п.м.	8.1	
	Масса стали кг		
	Масса изделия кг	6225	

техническое описание см. ИЖ 3.1-1-ТО
2-ая редакция

Нач.ПК01	Пальцева		12.01	ГМС-2001	ИЖ 3.1-1-	
ГИП	Кузнецов		12.01	ПЛИТА П11-1-1	СТАДИЯ	ЛИСТ	ЛИСТОВ
Разраб.	Карасев		12.01		Р	26	1
Гл.спец.	Субботовская		12.01		ЦНИИЭП жилых и общественных зданий		
Проверил	Айнетдинова		12.01				

ИНВ.N ПОДЛ | ПОДПИСЬ И ДАТА | ВЗАМ.ИНВ.N

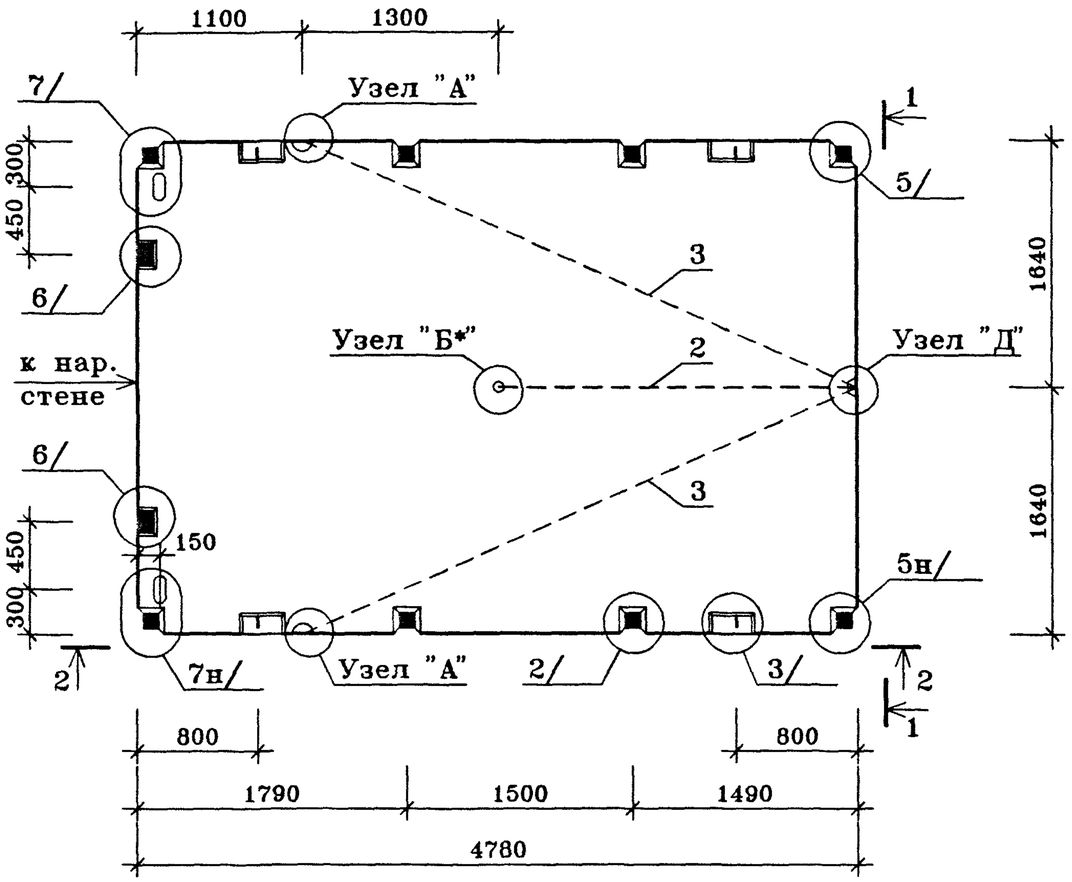

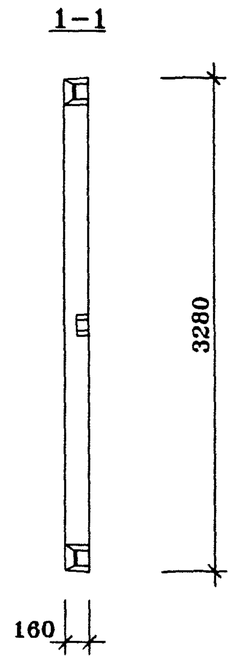

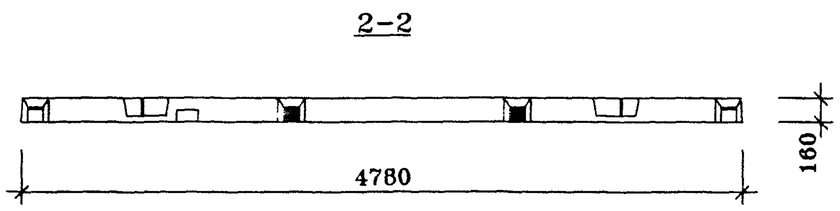

ПОЗ.	НАИМЕНОВАНИЕ	КОЛ-ВО	ОБОЗНАЧЕНИЕ ДОКУМЕНТА
1	Бетон тяжелый класса В22.5, куб.м	2.49	
2	ПВХ трубка ⌀25, п.м.	2.4	
3	ПВХ трубка ⌀40, п.м.	8.1	
	Масса стали кг		
	Масса изделия кг	6225	

техническое описание см. ИЖ 3.1-1-ТО
2-ая редакция

Нач.ПК01	Пальцева		12.01	ГМС-2001	ИЖ 3.1-1-	
ГИП	Кузнецов		12.01	ПЛИТА П11-2-1	СТАДИЯ	ЛИСТ	ЛИСТОВ
Разраб.	Карасев		12.01		Р	27	1
Гл.спец.	Субботовская		12.01		ЦНИИЭП жилых и общественных зданий		
Проверил	Айнетдинова		12.01				

ИНВ.N ПОДЛ | ПОДПИСЬ И ДАТА | ВЗАМ.ИНВ.N

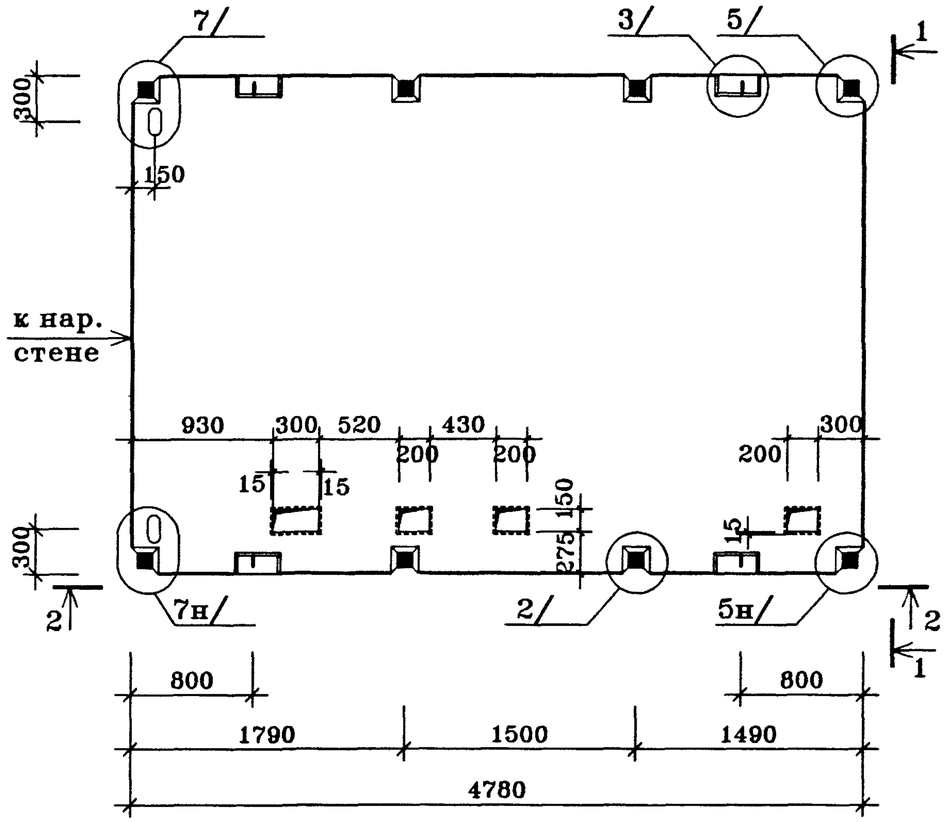

1–1

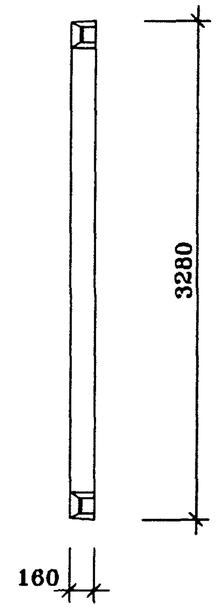

2–2

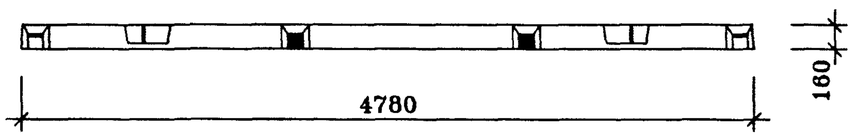

ПОЗ.	НАИМЕНОВАНИЕ	КОЛ-ВО	ОБОЗНАЧЕНИЕ ДОКУМЕНТА
1	Бетон тяжелый класса В22.5, куб.м	2.49	
	Масса стали кг		
	Масса изделия кг	6225	

техническое описание см. ИЖ 3.1-1-ТО
2-ая редакция

				ГМС-2001	ИЖ 3.1-1-		
Нач.ПК01	Пальцева		12.01				
ГИП	Кузнецов		12.01	ПЛИТА П11-3-1	СТАДИЯ	ЛИСТ	ЛИСТОВ
Разраб.	Карасев		12.01		Р	28	1
Гл.спец.	Субботовская		12.01		ЦНИИЭП жилых и общественных зданий		
Проверил	Айнетдинова		12.01				

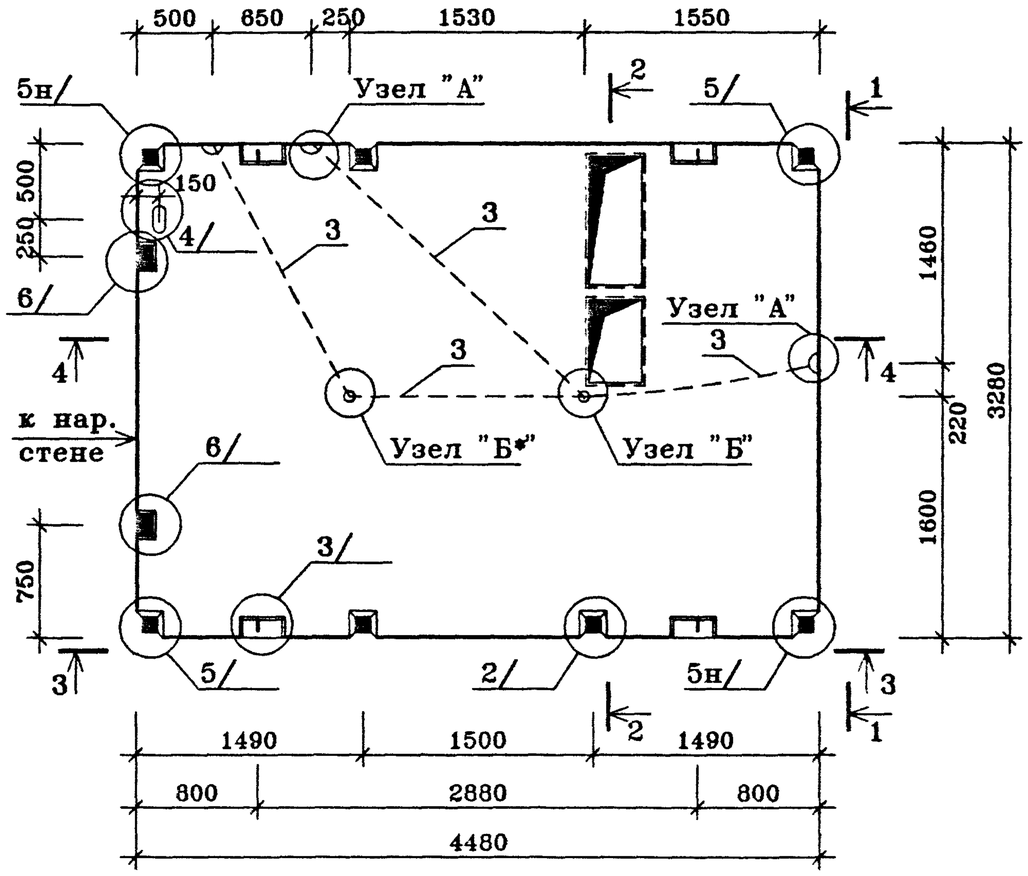

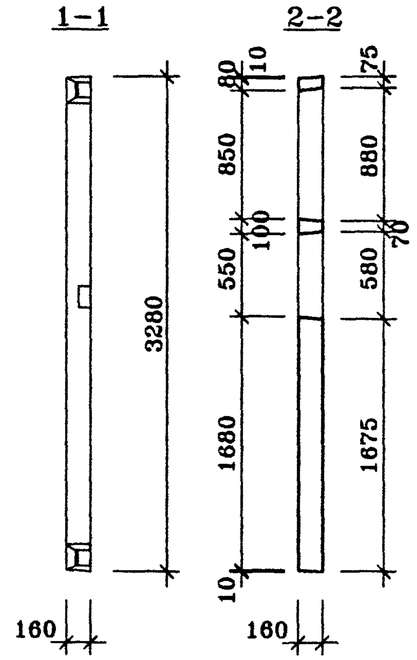

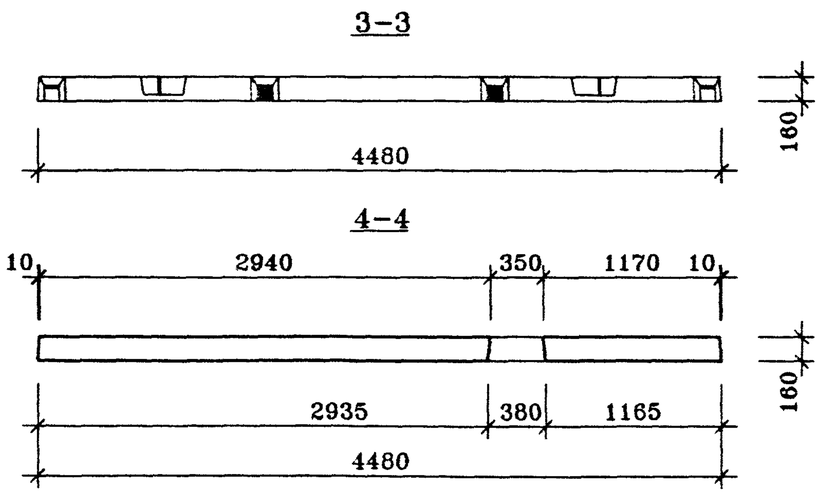

ПОЗ.	НАИМЕНОВАНИЕ	КОЛ-ВО	ОБОЗНАЧЕНИЕ ДОКУМЕНТА
1	Бетон тяжелый класса В22.5, куб.м	1.88	
4	ПВХ трубка ф40, п.м.	7.3	
	Масса стали кг		
	Масса изделия кг	4575	

техническое описание см. ИЖ 3.1-1-ТО
плита П12-1н-1 зеркальна плите П12-1-1
2-ая редакция

				ГМС-2001	ИЖ 3.1-1-	
Нач.ПК01	Пальцева		12.01			
ГИП	Кузнецов		12.01	ПЛИТЫ П12-1-1, П12-1н-1	СТАДИЯ	ЛИСТ	ЛИСТОВ
Разраб.	Карасев		12.01		Р	29	1
Гл.спец.	Субботовская		12.01		ЦНИИЭП жилых и общественных зданий		
Проверил	Айнетдинова		12.01				

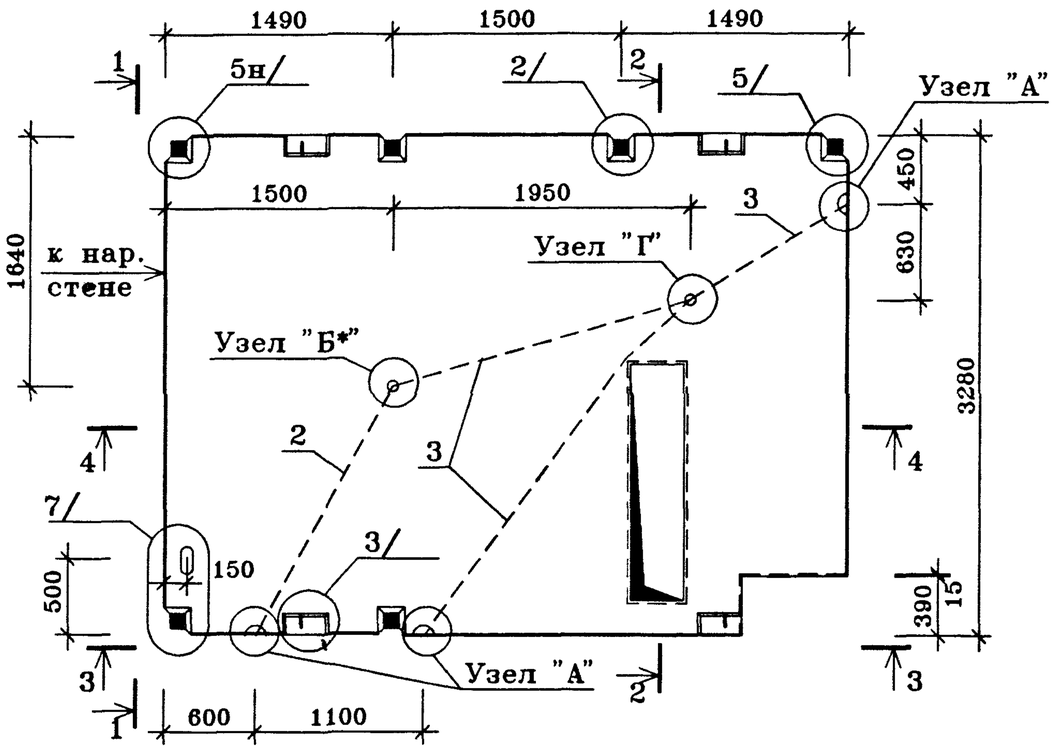

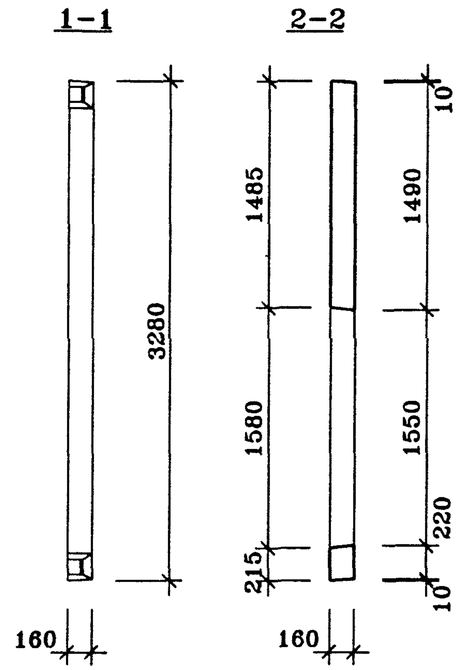

ПОЗ.	НАИМЕНОВАНИЕ	КОЛ-ВО	ОБОЗНАЧЕНИЕ ДОКУМЕНТА
1	Бетон тяжелый класса В22.5, куб.м	2.19	
2	ПВХ трубка ф25, п.м.	1.9	
3	ПВХ трубка ф40, п.м.	6.1	
	Масса стали кг		
	Масса изделия кг	5475	

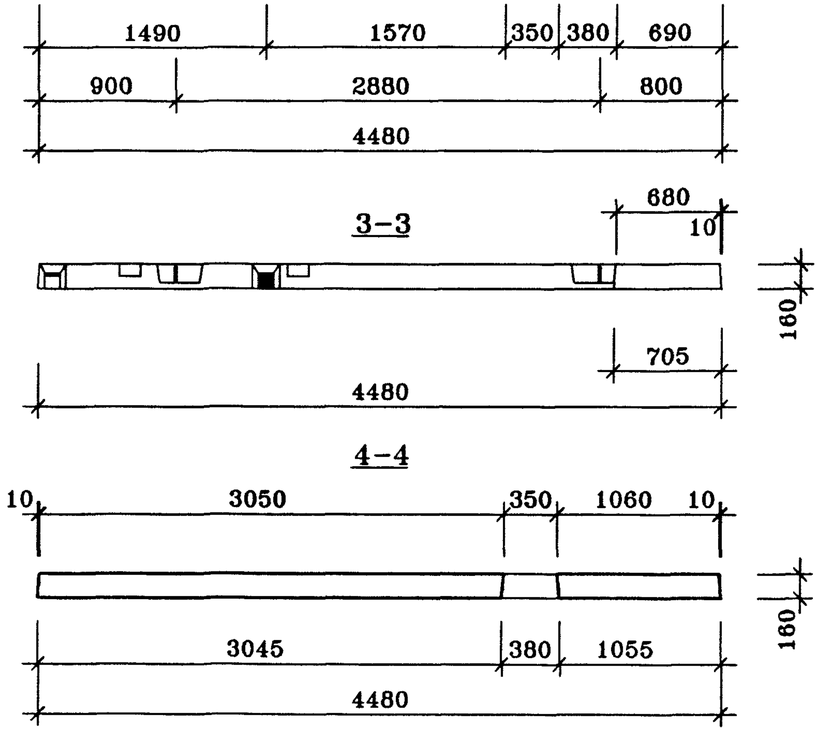

техническое описание см. ИЖ 3.1-1-ТО
плита П12-2н-1 зеркальна плите П12-2-1

Нач.ПК01	Пальцева		12.01
ГИП	Кузнецов		12.01
Разраб.	Карасев		12.01
Гл.спец.	Субботовская		12.01
Проверил	Айнетдинова		12.01

ГМС-2001 ИЖ 3.1-1-

ПЛИТА
П12-2-1, П12-2н-1

СТАДИЯ	ЛИСТ	ЛИСТОВ
Р		1

ЦНИИЭП жилых и общественных зданий

ИНВ.N ПОДЛ | ПОДПИСЬ И ДАТА | ВЗАМ.ИНВ.N

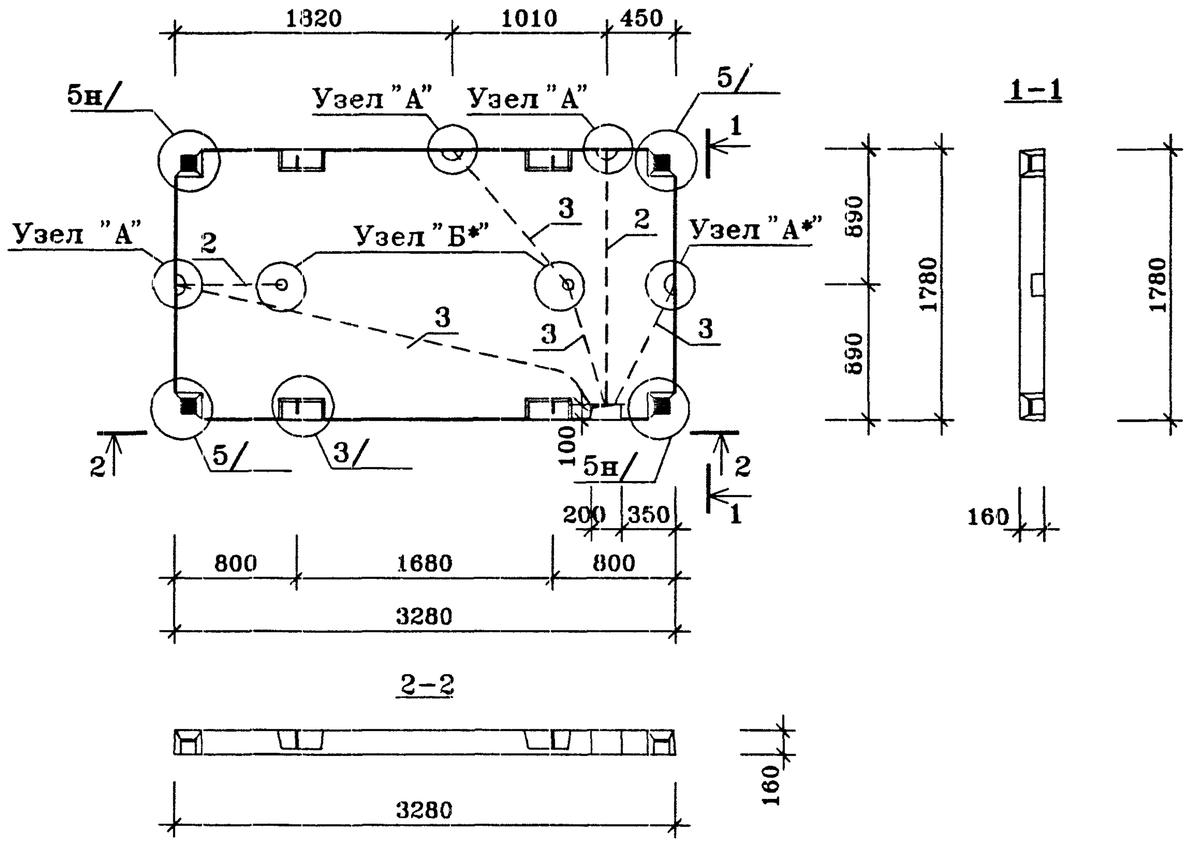

ПОЗ.	НАИМЕНОВАНИЕ	КОЛ-ВО	ОБОЗНАЧЕНИЕ ДОКУМЕНТА
1	Бетон тяжелый класса В22.5, куб.м	0.92	
2	ПВХ трубка ø25, п.м.	2.4	
3	ПВХ трубка ø40, п.м.	5.6	
	Масса стали кг		
	Масса изделия кг	2300	

техническое описание см. ИЖ 3.1-1-ТО
плита П13-1-1н зеркальна плите П13-1-1 по электрике
2-ая редакция

				ГМС-2001	ИЖ 3.1-1-		
Нач.ПК01	Пальцева		12.01				
ГИП	Кузнецов		12.01	ПЛИТЫ П13-1-1,П13-1-1н	СТАДИЯ	ЛИСТ	ЛИСТОВ
Разраб.	Карасев		12.01		Р	31	1
Гл.спец.	Субботовская		12.01		ЦНИИЭП жилых и общественных зданий		
Проверил	Айнетдинова		12.01				

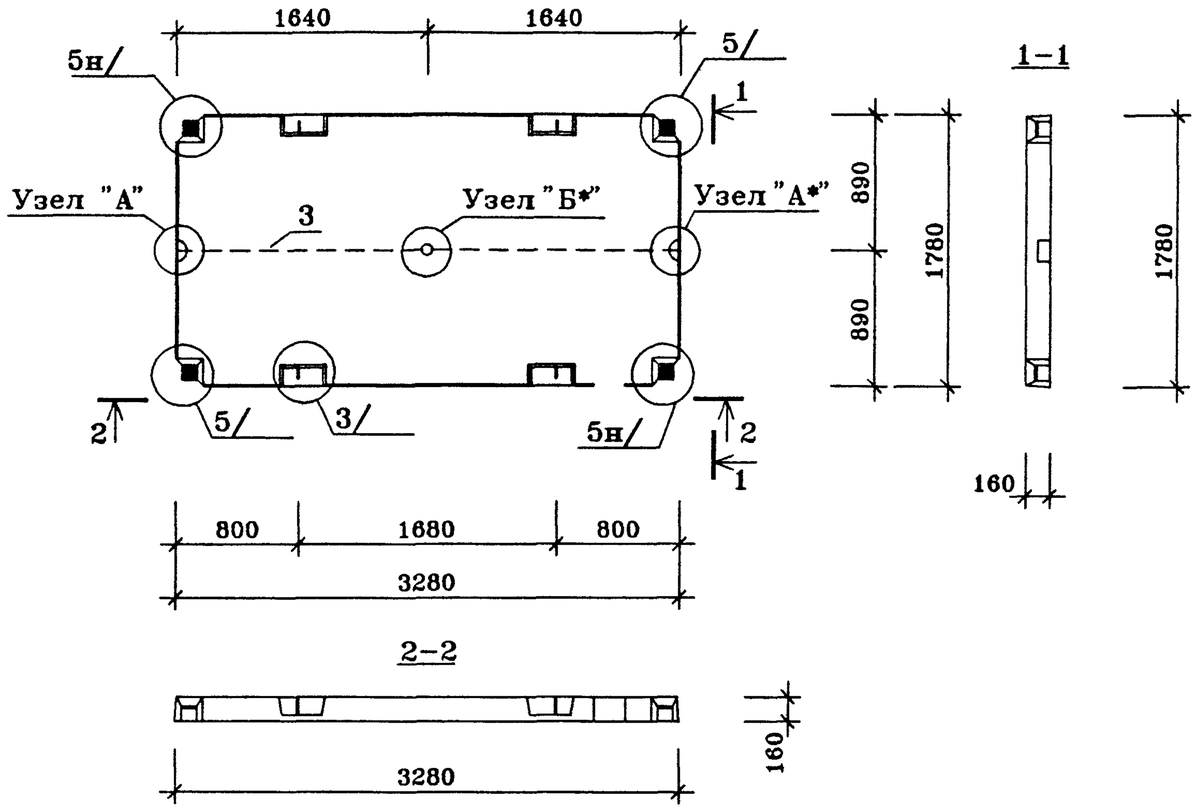

ПОЗ.	НАИМЕНОВАНИЕ	КОЛ-ВО	ОБОЗНАЧЕНИЕ ДОКУМЕНТА
1	Бетон тяжелый класса В22.5, куб.м	0.92	
3	ПВХ трубка ø40, п.м.	3.3	
	Масса стали кг		
	Масса изделия кг	2300	

техническое описание см. ИЖ 3.1-1-ТО

				ГМС-2001	ИЖ 3.1-1-	
Нач.ПК01	Пальцева		02.02			
ГИП	Кузнецов		02.02	ПЛИТЫ П13-1-2	СТАДИЯ	ЛИСТ	ЛИСТОВ
Разраб.	Карасев		02.02		Р		1
Гл.спец.	Субботовская		02.02		ЦНИИЭП жилых и общественных зданий		
Проверил	Айнетдинова		02.02				

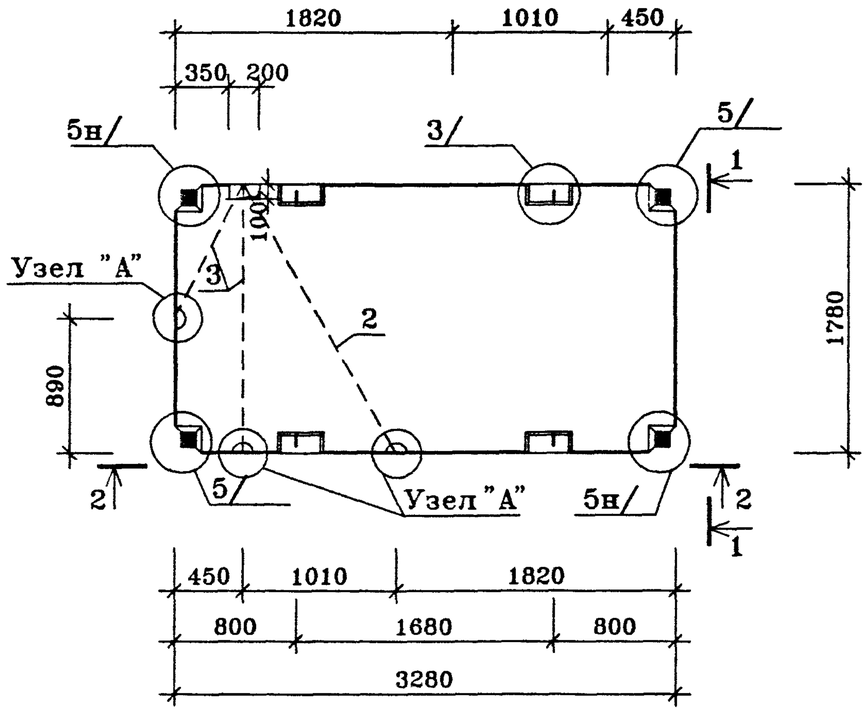

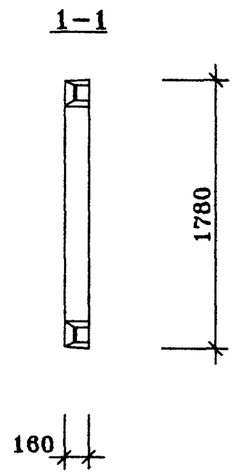

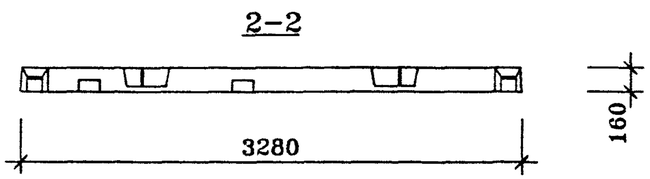

ПОЗ.	НАИМЕНОВАНИЕ	КОЛ-ВО	ОБОЗНАЧЕНИЕ ДОКУМЕНТА
1	Бетон тяжелый класса В22.5, куб.м	0.92	
2	ПВХ трубка ø25, п.м.	2.0	
3	ПВХ трубка ø40, п.м.	2.7	
	Масса стали кг		
	Масса изделия кг	2300	

техническое описание см. ИЖ 3.1-1-ТО

плита П13-1-3н зеркальна плите П13-1-3 по электрике

				ГМС-2001	ИЖ 3.1-1-		
Нач.ПК01	Пальцева		02.02				
ГИП	Кузнецов		02.02	ПЛИТЫ П13-1-3,П13-1-3н	СТАДИЯ	ЛИСТ	ЛИСТОВ
Разраб.	Карасев		02.02		Р		1
Гл.спец.	Субботовская		02.02		ЦНИИЭП жилых и общественных зданий		
Проверил	Айнетдинова		02.02				

р13-1-3
11/02/02

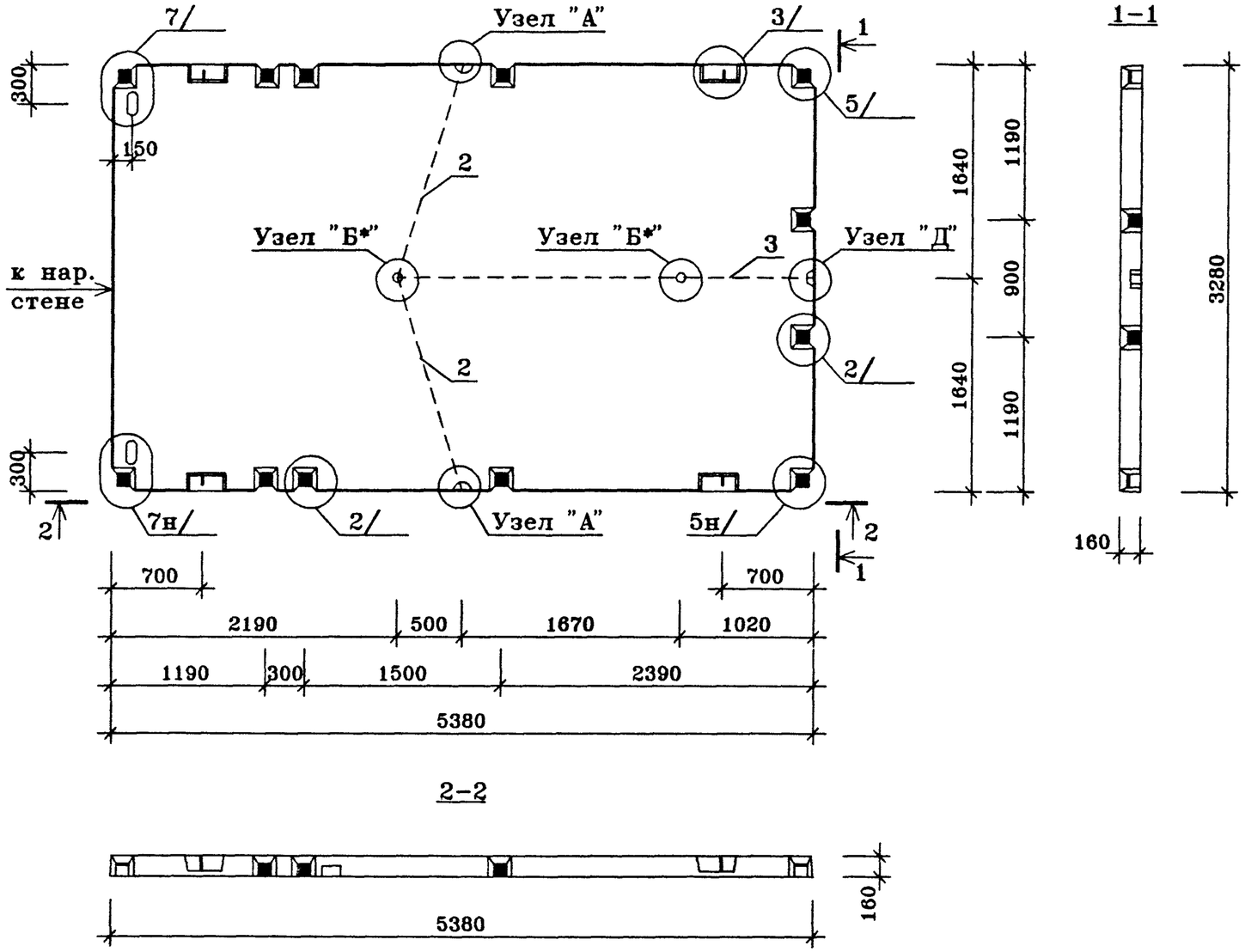

ПОЗ.	НАИМЕНОВАНИЕ	КОЛ-ВО	ОБОЗНАЧЕНИЕ ДОКУМЕНТА
1	Бетон тяжелый класса В22.5, куб.м	2.80	
2	ПВХ трубка ϕ25, п.м.	3.4	
3	ПВХ трубка ϕ40, п.м.	3.2	
	Масса стали кг		
	Масса изделия кг	7000	

техническое описание см. ИЖ 3.1-1-ТО

				ГМС-2001	ИЖ 3.1-1-	
Нач.ПК01	Пальцева		02.02			
ГИП	Кузнецов		02.02	ПЛИТА П14-1-1	СТАДИЯ	ЛИСТ	ЛИСТОВ
Разраб.	Карасев		02.02		Р		1
Гл.спец.	Субботовская		02.02		ЦНИИЭП жилых и общественных зданий		
Проверил	Айнетдинова		02.02				

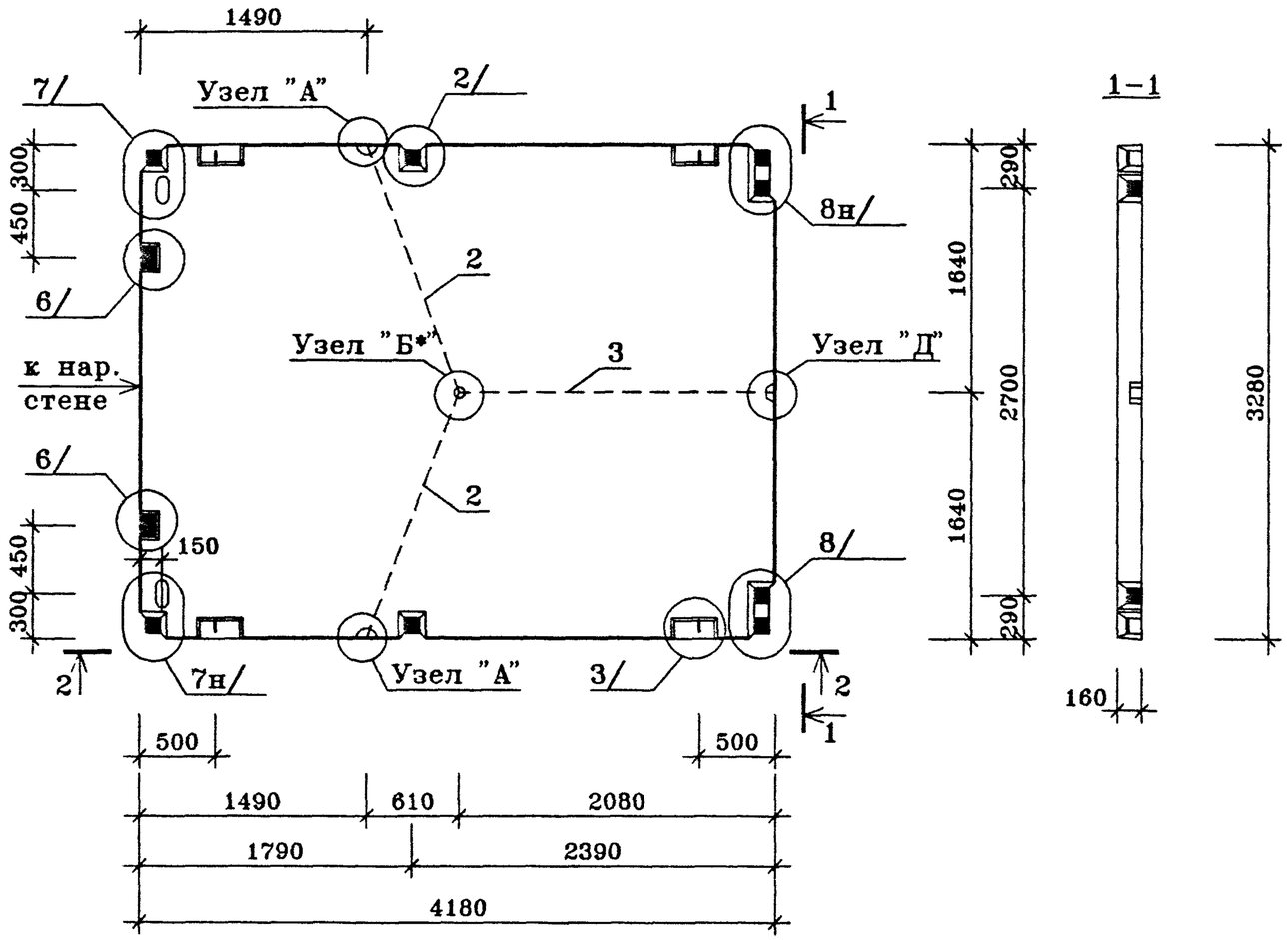

2-2

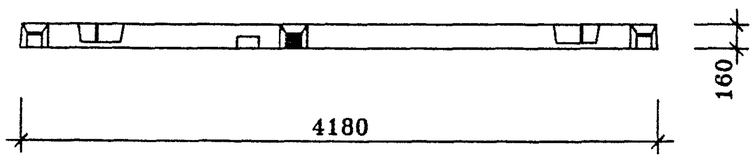

ПОЗ.	НАИМЕНОВАНИЕ	КОЛ-ВО	ОБОЗНАЧЕНИЕ ДОКУМЕНТА
1	Бетон тяжелый класса В22.5, куб.м	2.18	
2	ПВХ трубка ø25, п.м.	2.1	
3	ПВХ трубка ø40, п.м.	3.4	
	Масса стали кг		
	Масса изделия кг	5450	

техническое описание см. ИЖ 3.1-1-ТО

				ГМС-2001	ИЖ 3.1-1-	
Нач.ПК01	Пальцева		02.02			
ГИП	Кузнецов		02.02	ПЛИТА П15-1-1	СТАДИЯ	ЛИСТ	ЛИСТОВ
Разраб.	Карасев		02.02		Р		1
Гл.спец.	Субботовская		02.02		ЦНИИЭП жилых и общественных зданий		
Проверил	Айнетдинова		02.02				

р15-1-1
11/02/02

1

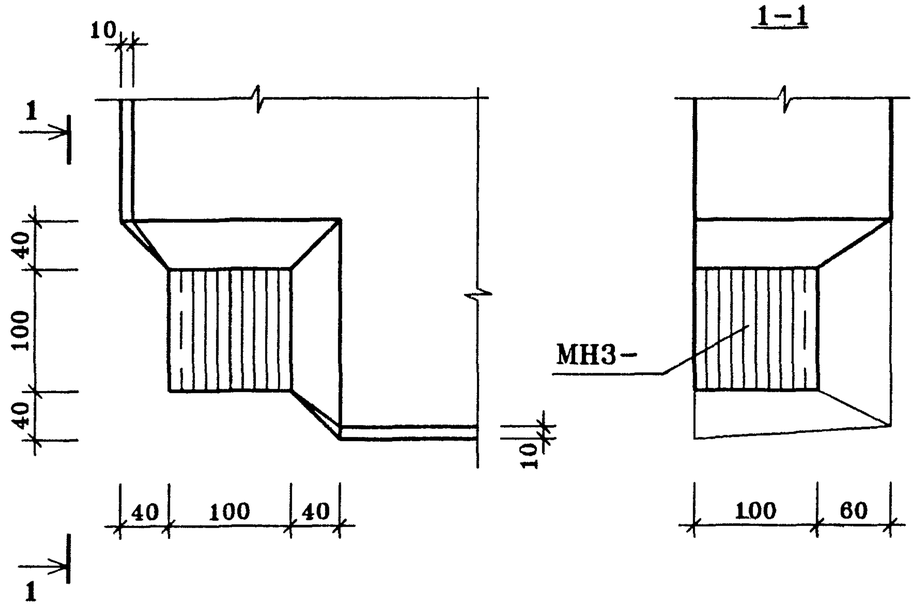

3

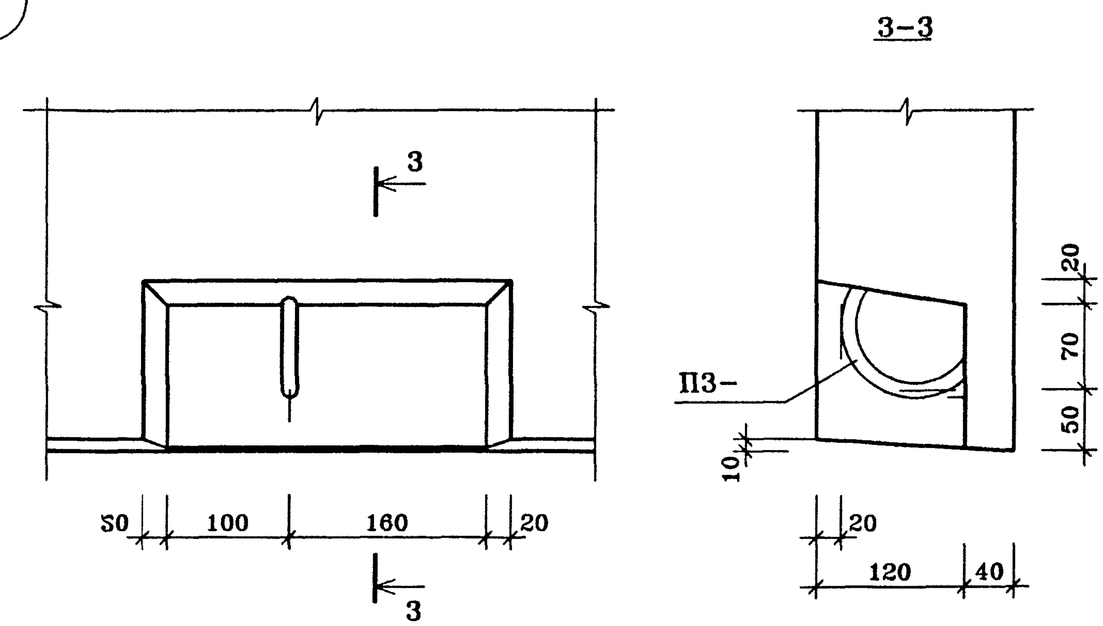

2

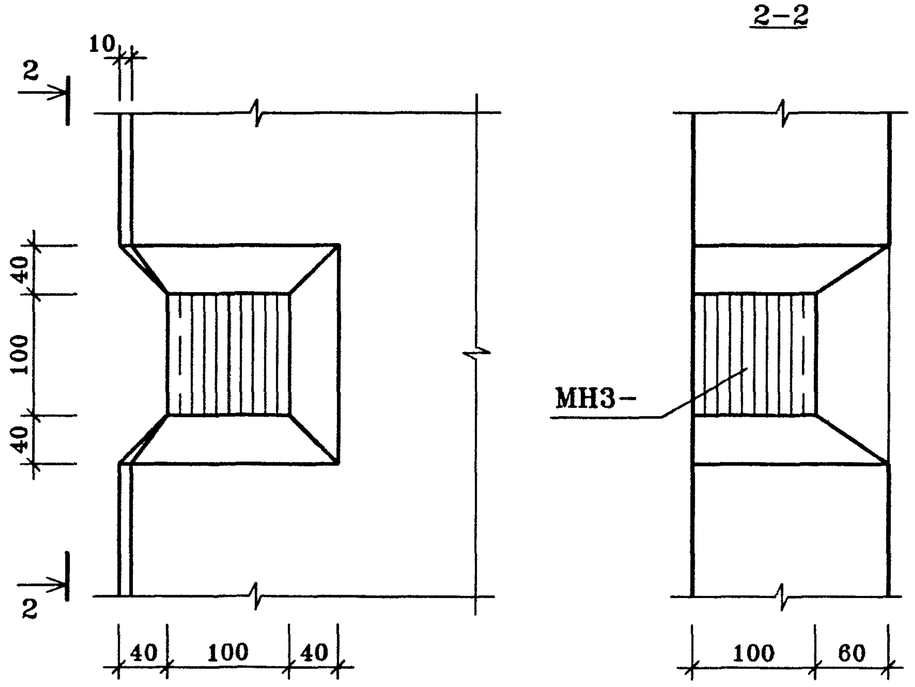

4

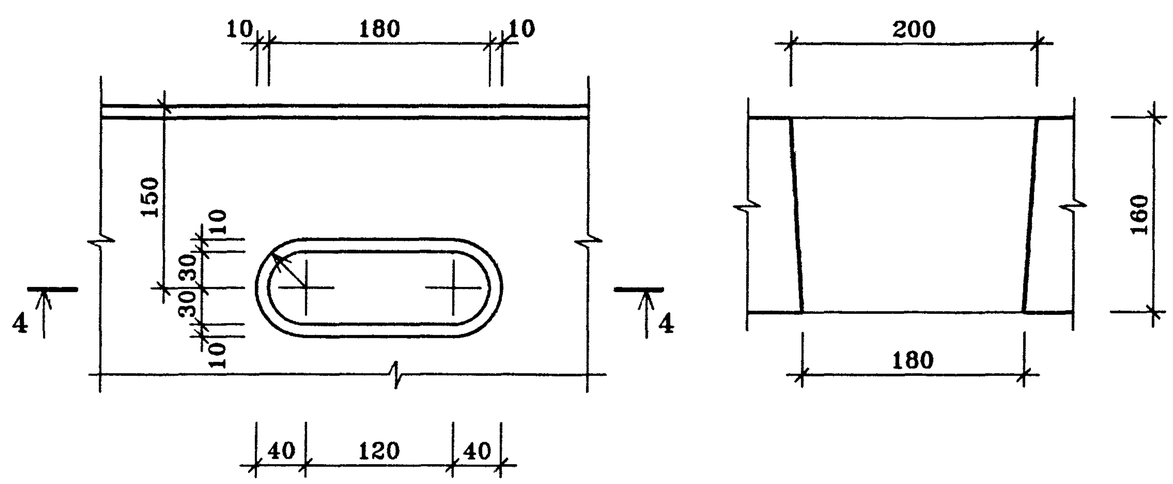

				ГМС–2001	ИЖ 3.1–1–	
Нач.ПК01	Пальцева		12.01			
ГИП	Кузнецов		12.01	ПЛИТЫ ПЕРЕКРЫТИЯ	СТАДИЯ	ЛИСТ	ЛИСТОВ
Разраб.	Карасев		12.01		Р	32	1
Гл.спец.	Субботовская		12.01	УЗЛЫ 1÷4	ЦНИИЭП жилых и общественных зданий	
Проверил	Айнетдинова		12.01			

UZ1
21/12/01

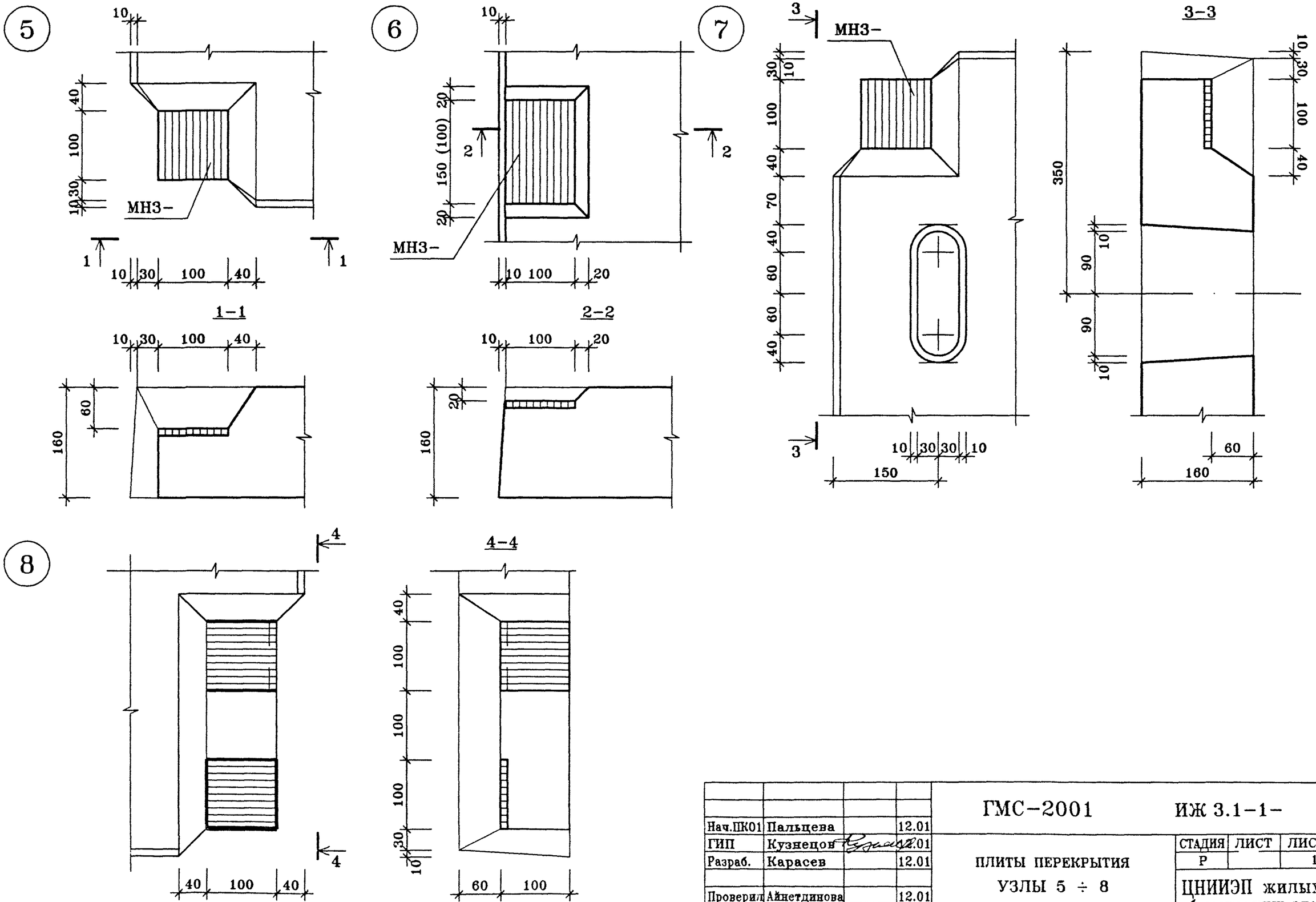

				ГМС-2001	ИЖ 3.1-1-	
Нач.ПК01	Пальцева		12.01			
ГИП	Кузнецов		12.01	ПЛИТЫ ПЕРЕКРЫТИЯ	СТАДИЯ	ЛИСТ	ЛИСТОВ
Разраб.	Карасев		12.01		Р		1
Проверил	Айнетдинова		12.01	УЗЛЫ 5 ÷ 8	ЦНИИЭП жилых и общественных зданий		

UZ2
21/12/01

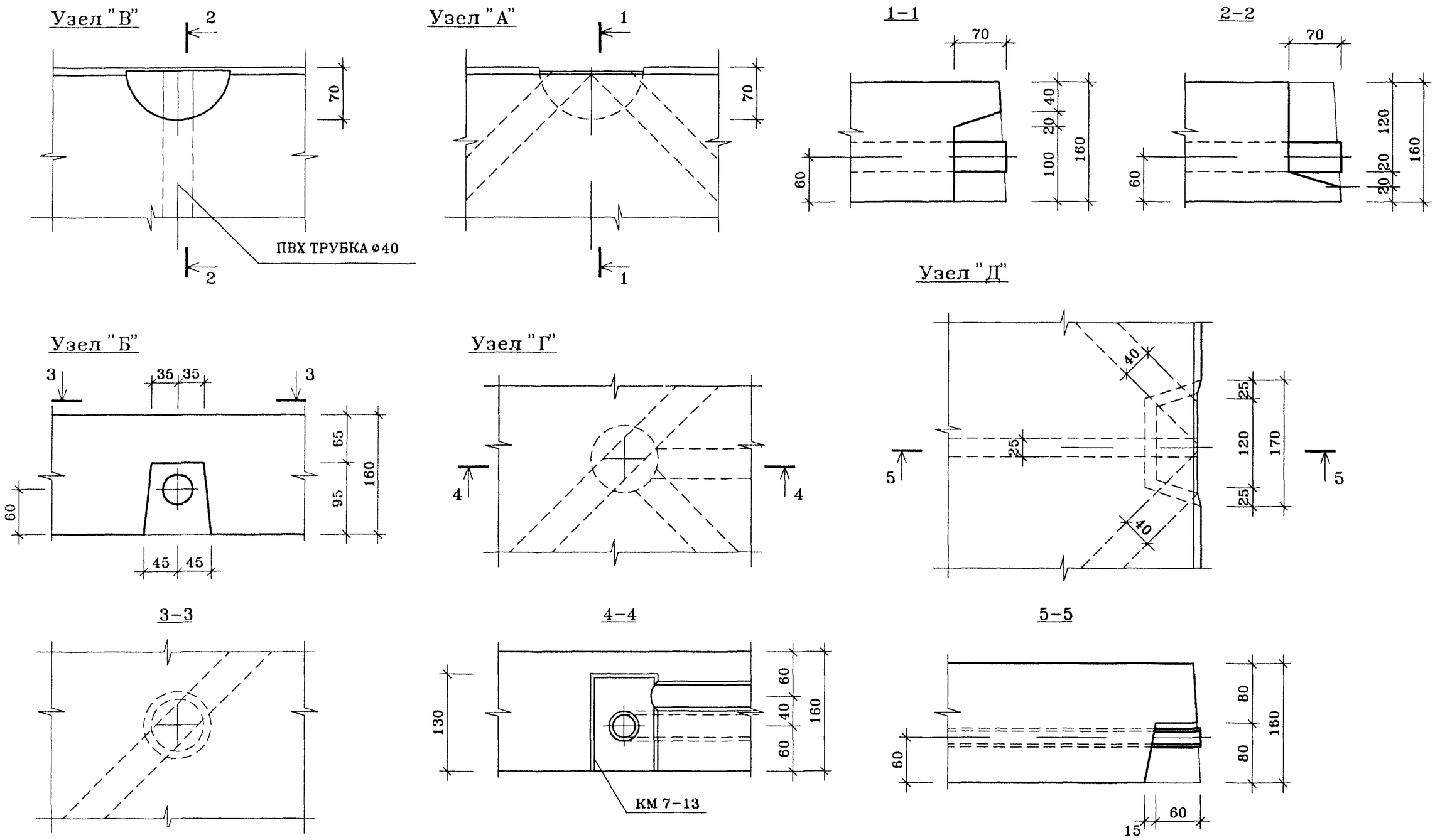

Нач.ПК01	Пальцева		11.01	ГМС-2001	ИЖ 3.1-1-	
ГИП	Кузнецов		11.01		СТАДИЯ	ЛИСТ	ЛИСТОВ
Разраб.	Карасев		11.01		Р	35	1
Гл.спец.	Субботовская		11.01	УЗЛЫ А, Б, В, Г, Д.	ЦНИИЭП жилых и общественных зданий	
Проверил	Айнетдинова		11.01			

ИНВ.N ПОДЛ | ПОДПИСЬ И ДАТА | ВЗАМ.ИНВ.N

U-7
18/12/01