ЦНИИЭП ЖИЛИЩА

ОТКРЫТОЕ АКЦИОНЕРНОЕ ОБЩЕСТВО
ЦЕНТРАЛЬНЫЙ НАУЧНО - ИССЛЕДОВАТЕЛЬСКИЙ И ПРОЕКТНЫЙ ИНСТИТУТ ЖИЛЫХ И ОБЩЕСТВЕННЫХ ЗДАНИЙ

TSNIIEP ZHILISCHA

JOINT - STOCK COMPANY
CENTRAL RESEARCH AND DESIGN INSTITUTE FOR RESIDENTIAL AND PUBLIC BUILDINGS

МОСКВА

ОАО Центральный научно-исследовательский и проектный институт жилых и общественных зданий ЦНИИЭП жилища

Система крупнопанельного домостроения ГМС-2001 для применения в г. Москве и Московской области

ИНДУСТРИАЛЬНЫЕ ЖЕЛЕЗОБЕТОННЫЕ ИЗДЕЛИЯ

Рабочая документация

Опалубочные чертежи изделий

Разные изделия

Москва
2002 г.

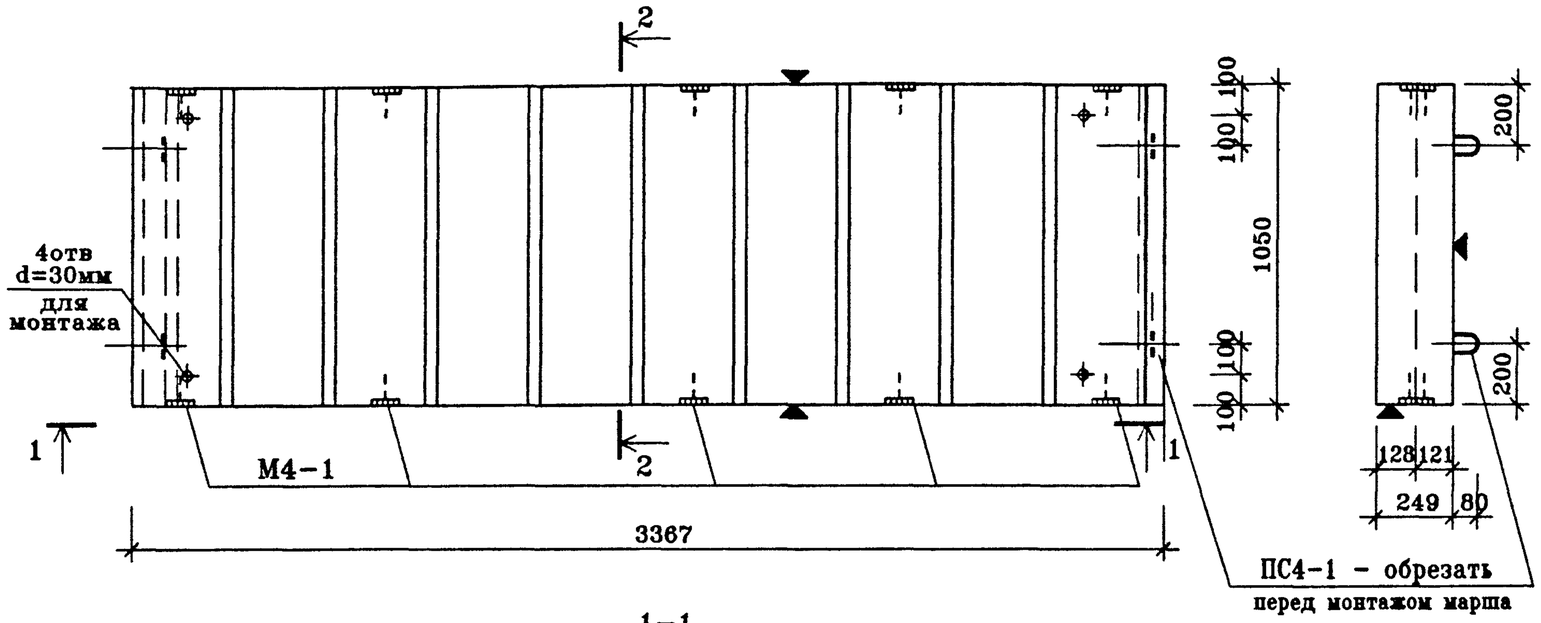

2-2

1-1

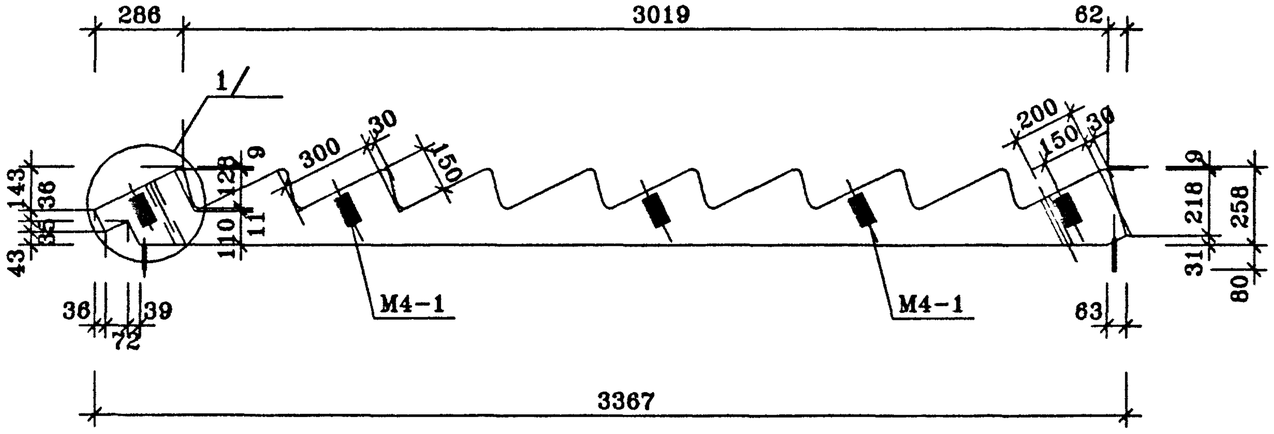

ПОЗ.	НАИМЕНОВАНИЕ	КОЛ-ВО	ОБОЗНАЧЕНИЕ ДОКУМЕНТА
1	БЕТОН ТЯЖЕЛЫЙ КЛАССА В25, $м^3$	0.64	
2	КАРКАС ПРОСТРАНСТВЕННЫЙ		
	КП4-	1	ИЖ 4.2-1-
	ЗАКЛАДНАЯ ДЕТАЛЬ		
3	МН4-	10	ИЖ 4.2-1-
	МАССА СТАЛИ		
	МАССА ИЗДЕЛИЯ КГ	1600	

технические условия см. ИЖ 4.2-1-ТО

Плоскости отмеченные знаком , должны быть гладкими, подготовленными под окраску.

Расчетную схему, схему загружения при испытании см. ИЖ 4.2-1-ТО

Техническое описание см. ИЖ 4.2-1-ТО

				ГМС-2001	ИЖ 4.2-1-	
Нач.ПК01	Пальцева		02.02			
ГИП	Кузнецов		02.02	ЛЕСТНИЧНЫЙ МАРШ ЛМ 1	СТАДИЯ / ЛИСТ / ЛИСТОВ	
Разраб.	Карасев		02.02		Р /	1
Проверил	Айнетдинова		02.02		ЦНИИЭП жилых и общественных зданий	

LM1
15/02/02

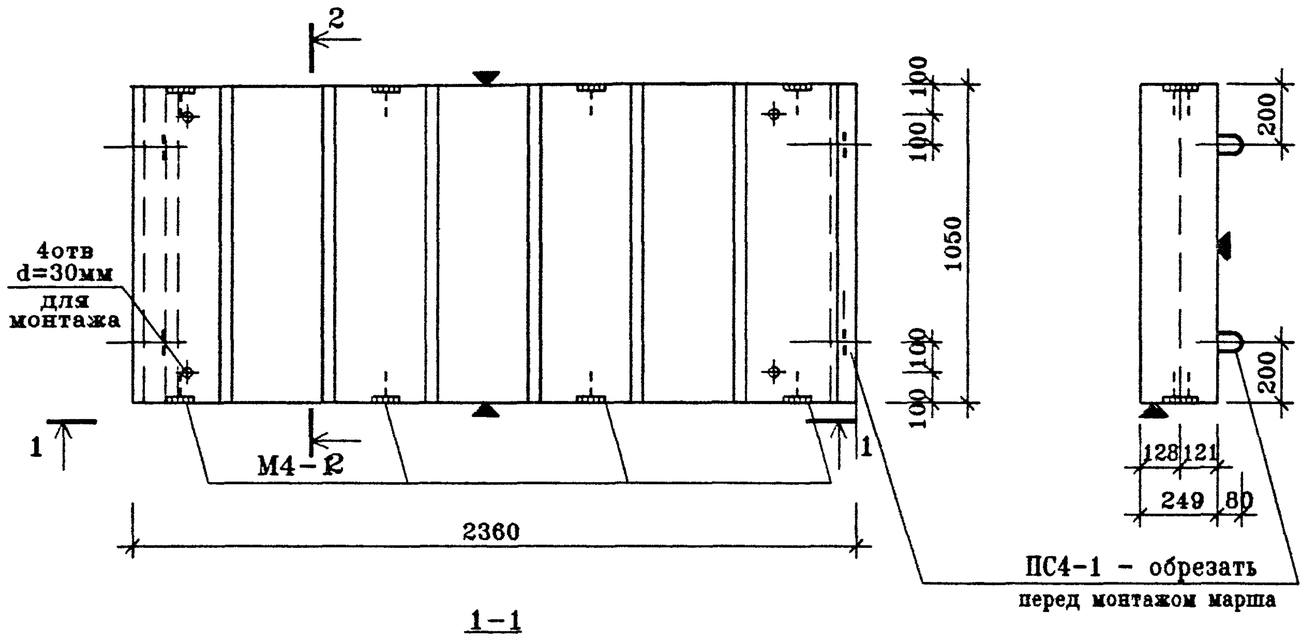

2-2

1-1

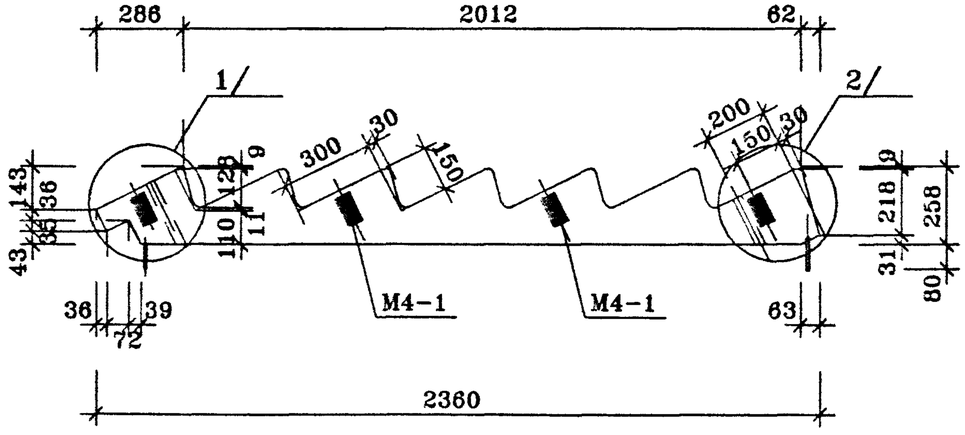

ПОЗ.	НАИМЕНОВАНИЕ	КОЛ-ВО	ОБОЗНАЧЕНИЕ ДОКУМЕНТА
1	БЕТОН ТЯЖЕЛЫЙ КЛАССА В22.5, $м^3$	0.44	
2	КАРКАС ПРОСТРАНСТВЕННЫЙ		
	КП4-	1	ИЖ 4.2-1-
	ЗАКЛАДНАЯ ДЕТАЛЬ		
3	МН4-	10	ИЖ 4.2-1-
	МАССА СТАЛИ		
	МАССА ИЗДЕЛИЯ КГ	1100	

технические условия см. ИЖ 4.2-1-ТО

Плоскости отмеченные знаком ▼, должны быть гладкими, подготовленными под окраску.

Расчетную схему, схему загружения при испытании см. ИЖ 4.2-1-ТО

Техническое описание см. ИЖ 4.2-1-ТО

				ГМС-2001	ИЖ 4.2-1-	
Нач.ПК01	Пальцева		02.02			
ГИП	Кузнецов		02.02	ЛЕСТНИЧНЫЙ МАРШ ЛМ 2	СТАДИЯ	ЛИСТ	ЛИСТОВ
Разраб.	Карасев		02.02		Р		1
Проверил	Айнетдинова		02.02		ЦНИИЭП жилых и общественных зданий		

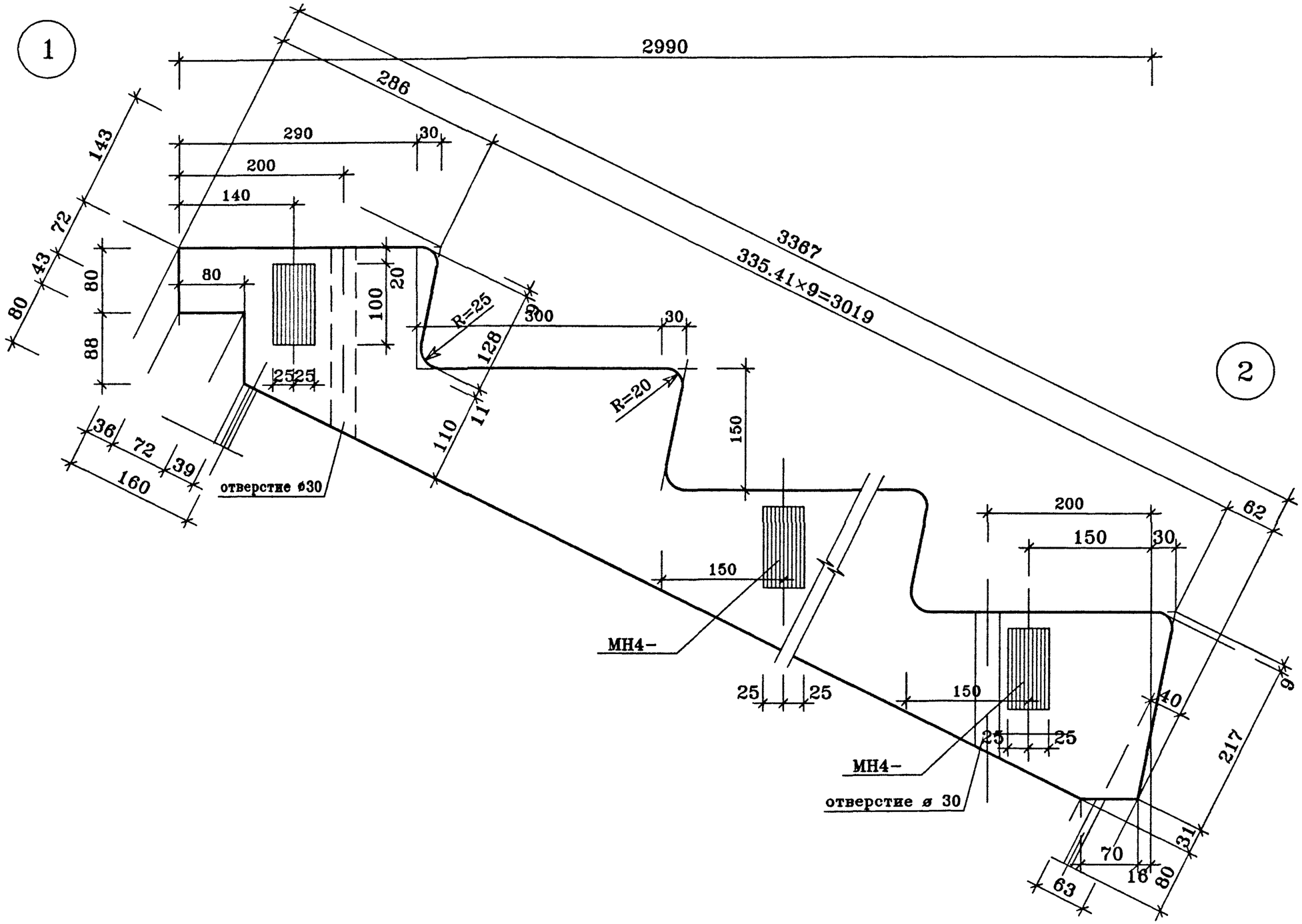

				ГМС-2001	ИЖ 4.2-1-	
Нач.ПК01	Пальцева		01.02			
ГИП	Кузнецов		01.02	ЛЕСТНИЧНЫЕ МАРШИ УЗЛЫ 1,2	СТАДИЯ	ЛИСТ	ЛИСТОВ
Разраб.	Карасев		01.02		Р		1
Проверил	Айнетдинова		01.02		ЦНИИЭП жилых и общественных зданий		

LU1
31/01/02

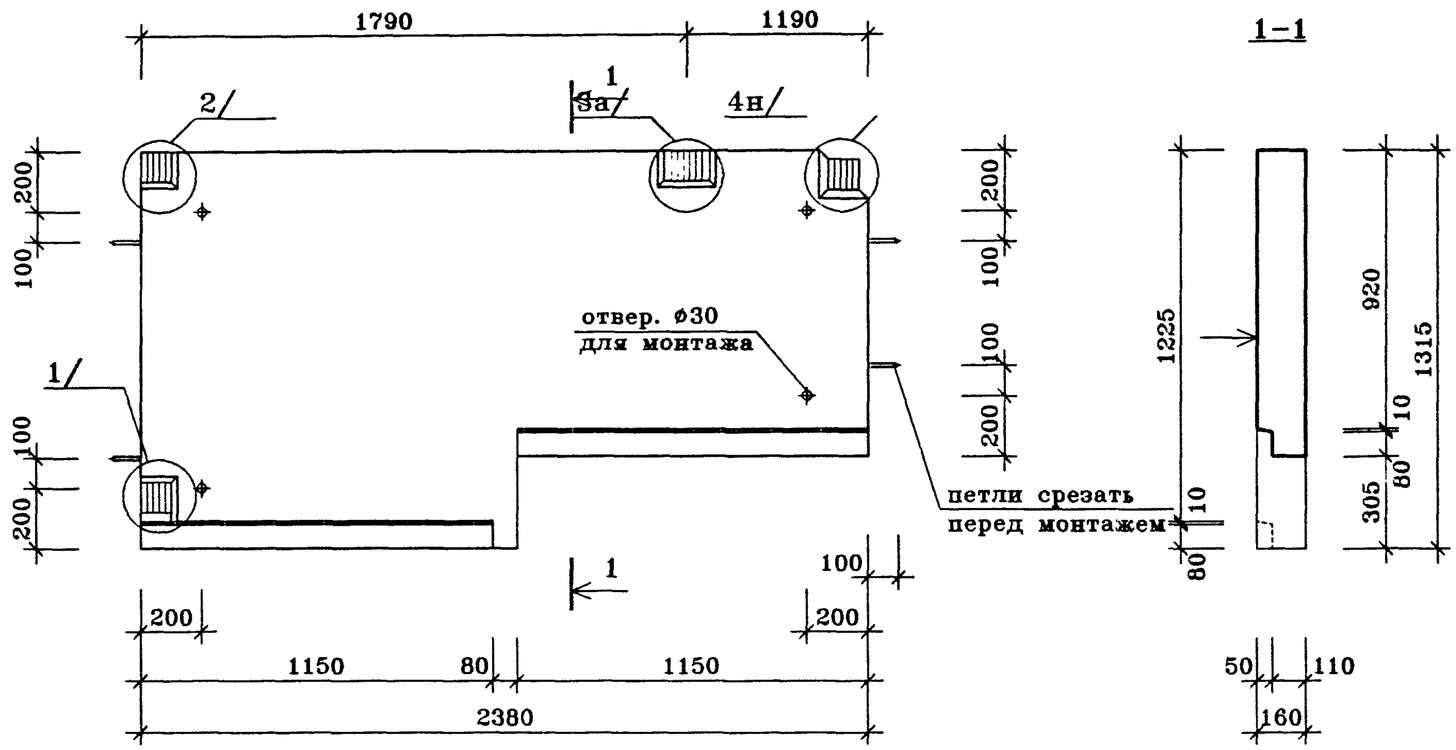

ПОЗ.	НАИМЕНОВАНИЕ	КОЛ-ВО	ОБОЗНАЧЕНИЕ ДОКУМЕНТА
1	Бетон тяжелый класса В22.5, куб.м	0.44	
	Масса стали кг		
	Масса изделия кг	1100	

↓ – лицевая поверхность

техническое описание см. ИЖ 4.2-1-ТО

				ГМС-2001	ИЖ 4.2-1-	
Нач.ПК01	Пальцева		02.02			
ГИП	Кузнецов		02.02	ЛЕСТНИЧНАЯ ПЛОЩАДКА	СТАДИЯ	ЛИСТ	ЛИСТОВ
Разраб.	Карасев		02.02		Р		1
Проверил	Айнетдинова		02.02	ЛП 1-1	ЦНИИЭП жилых и общественных зданий	

LP-1
11/02/02

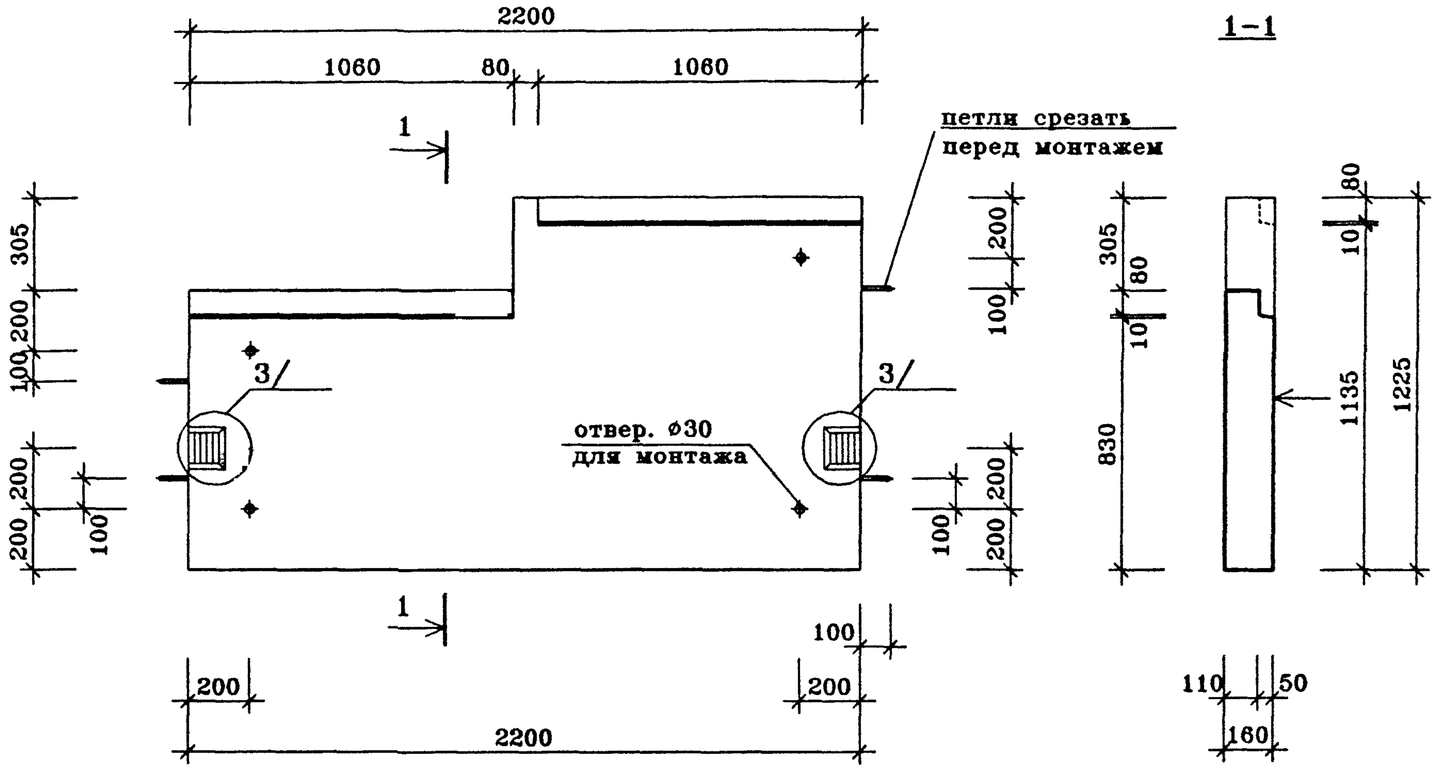

ПОЗ.	НАИМЕНОВАНИЕ	КОЛ-ВО	ОБОЗНАЧЕНИЕ ДОКУМЕНТА
1	Бетон тяжелый класса В22.5, куб.м	0.38	
	Масса стали кг		
	Масса изделия кг	950	

↓ – лицевая поверхность

техническое описание см. ИЖ 4.2-1-ТО

Нач.ПК01	Пальцева		02.02	ГМС-2001	ИЖ 4.2-1-	
ГИП	Кузнецов		02.02	ЛЕСТНИЧНАЯ ПЛОЩАДКА ЛП2-1	СТАДИЯ	ЛИСТ	ЛИСТОВ
Разраб.	Карасев		02.02		Р		1
Проверил	Айнетдинова		02.02		ЦНИИЭП жилых и общественных зданий		

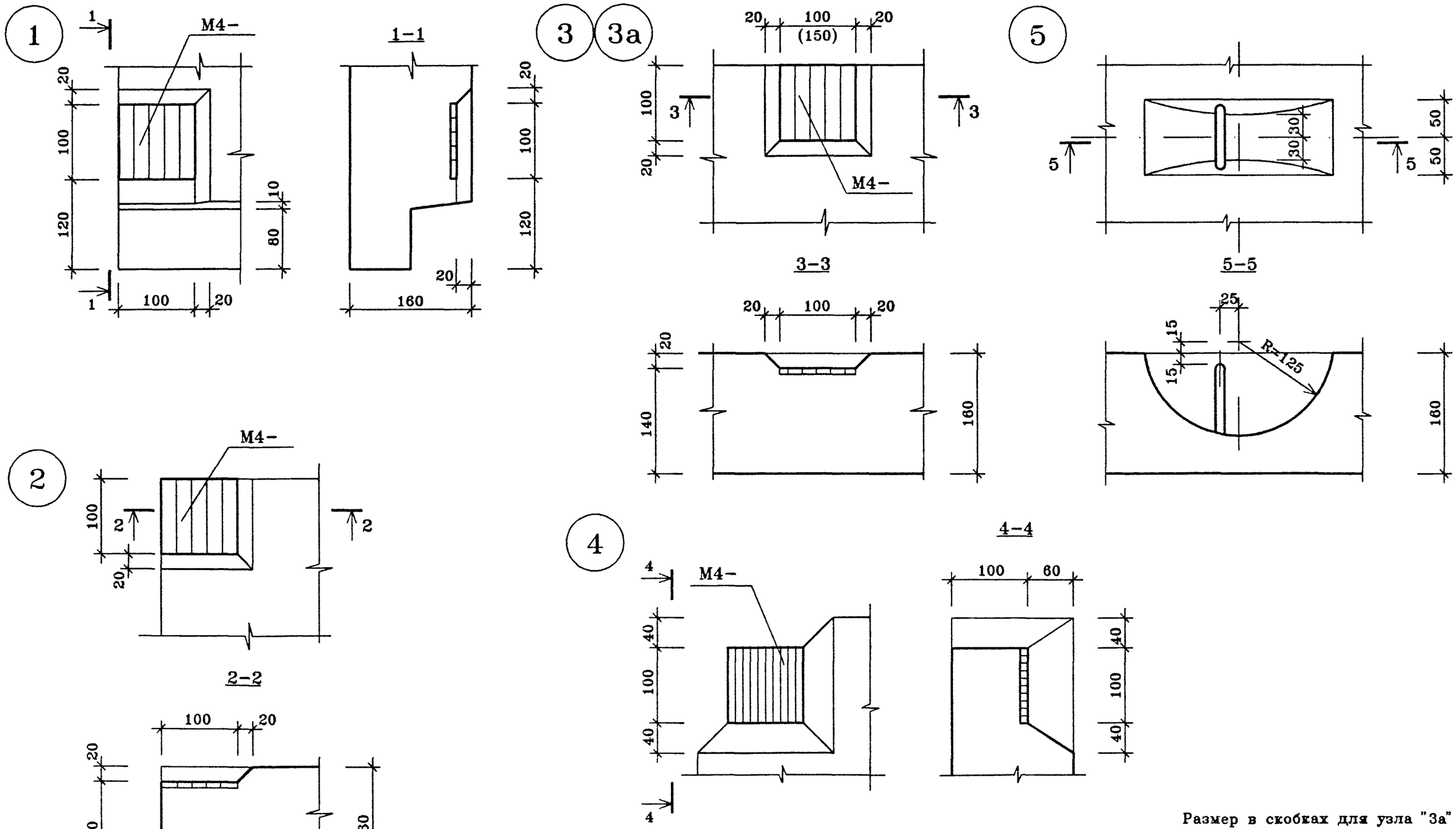

Размер в скобках для узла "3а"

Нач.ПК01	Пальцева		02.02	ГМС-2001	ИЖ 4.2-1-	
ГИП	Кузнецов		02.02		СТАДИЯ	ЛИСТ	ЛИСТОВ
Разраб.	Карасев		02.02	УЗЛЫ 1÷5	Р		1
Проверил	Айнетдинова		02.02		ЦНИИЭП жилых и общественных зданий	

U-1
11/02/02

6

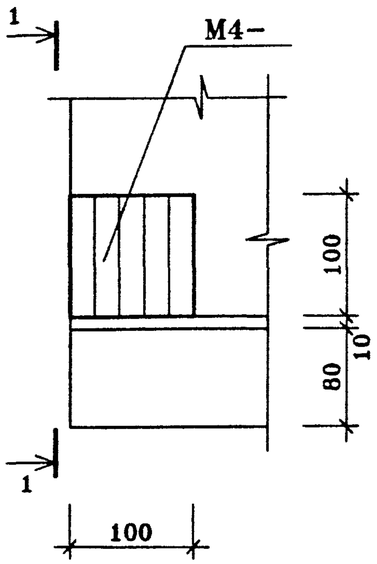

1-1

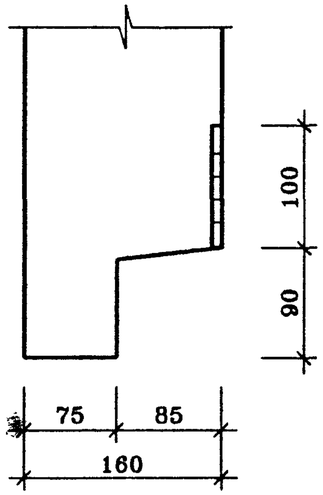

8

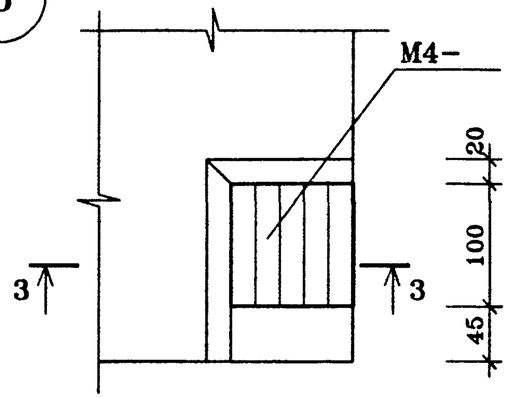

9

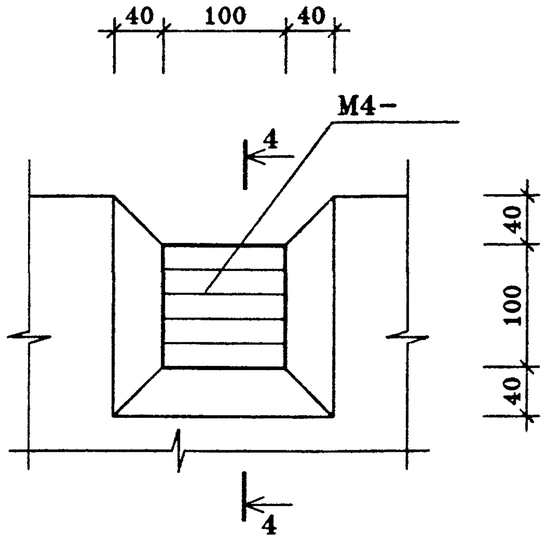

4-4 (повернуто)

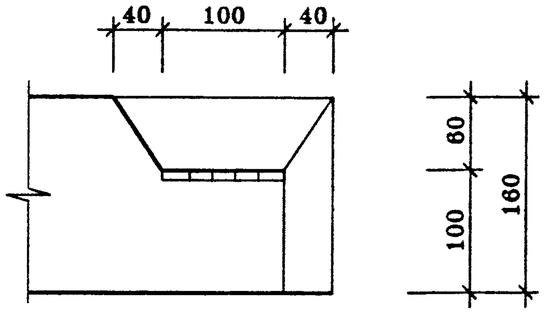

3-3

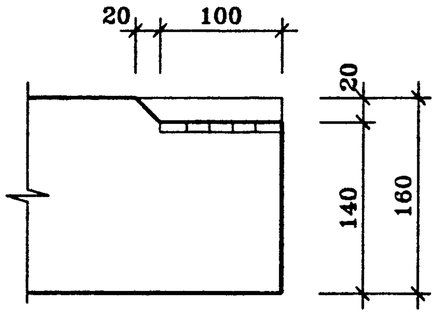

7

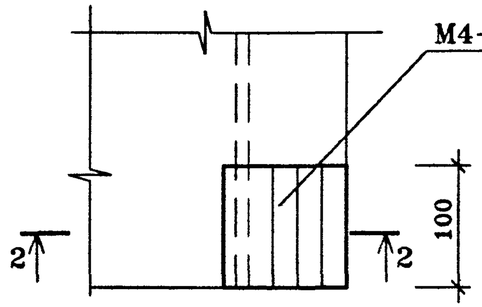

2-2

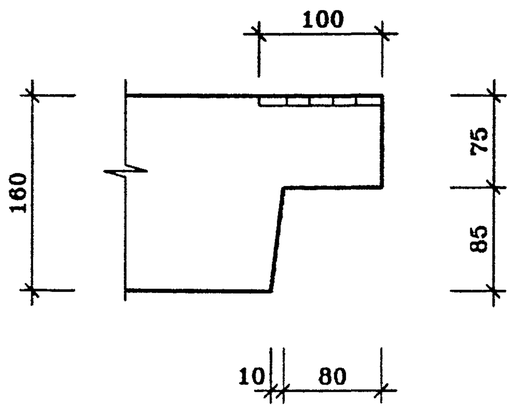

				ГМС-2001	ИЖ 4.2-1-	
Нач.ПК01	Пальцева		02.02			
ГИП	Кузнецов		02.02	УЗЛЫ 6÷9	СТАДИЯ	ЛИСТ	ЛИСТОВ
Разраб.	Карасев		02.02		Р		1
Проверил	Айнетдинова		02.02		ЦНИИЭП жилых и общественных зданий		

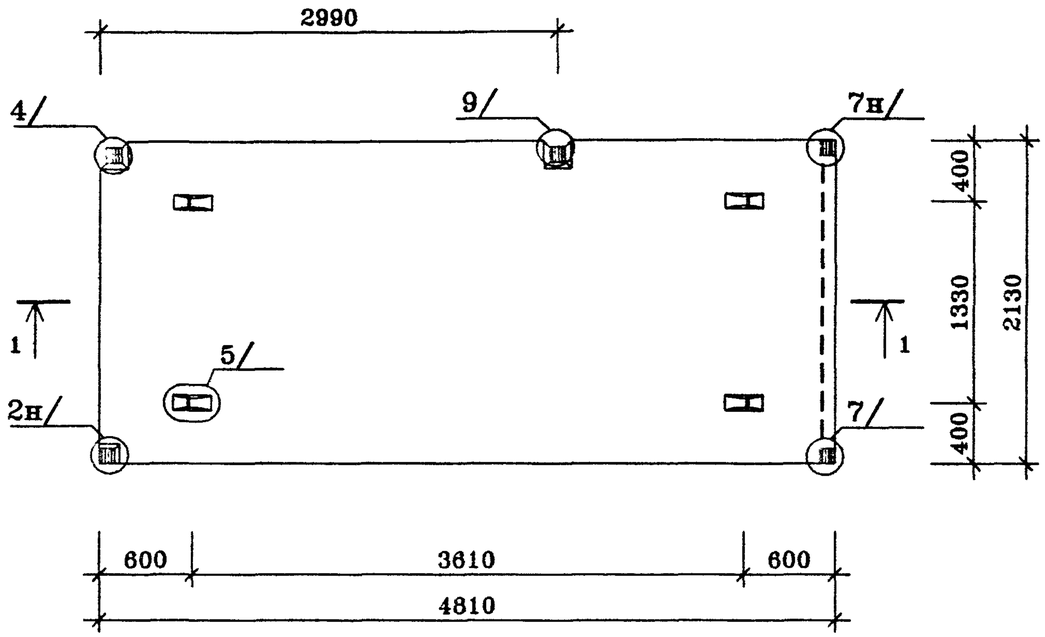

1–1

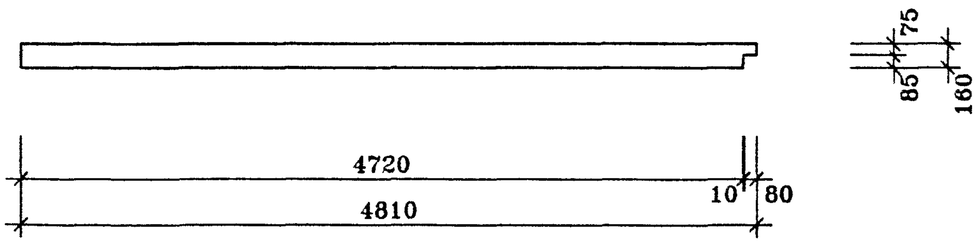

ПОЗ.	НАИМЕНОВАНИЕ	КОЛ-ВО	ОБОЗНАЧЕНИЕ ДОКУМЕНТА
1	Бетон тяжелый класса В22.5, куб.м	1.61	
	Масса стали кг		
	Масса изделия кг	4025	

техническое описание см. ИЖ 4.2-1-ТО

				ГМС-2001	ИЖ 4.2-1-	
Нач.ПК01	Пальцева		02.02			
ГИП	Кузнецов		02.02	ПЛИТА ЛИФТОВОГО ХОЛЛА ПЛХ-1	СТАДИЯ	ЛИСТ	ЛИСТОВ
Разраб.	Карасев		02.02		Р		1
Проверил	Айнетдинова		02.02		ЦНИИЭП жилых и общественных зданий		

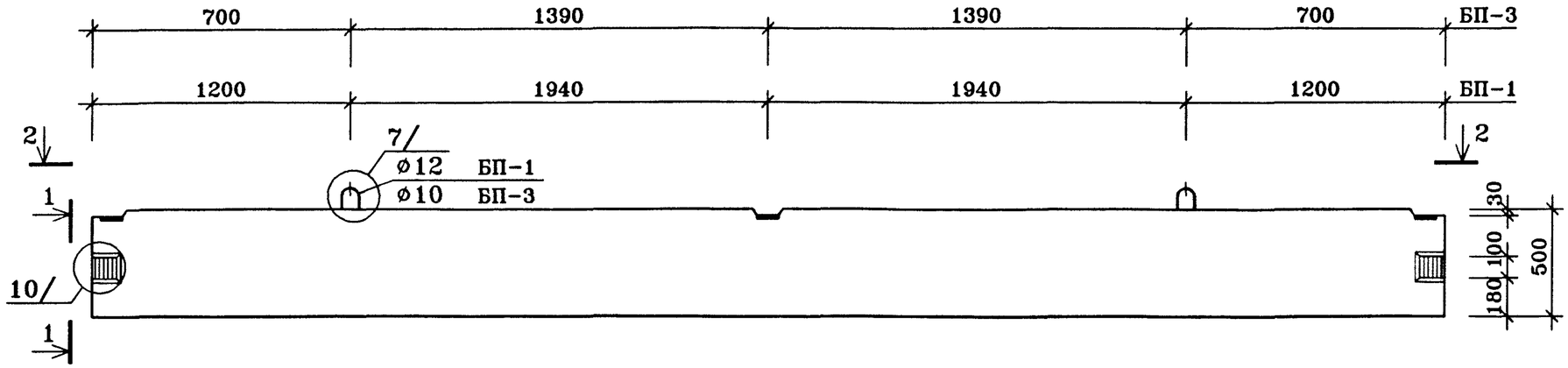

1-1

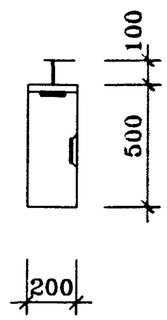

2-2

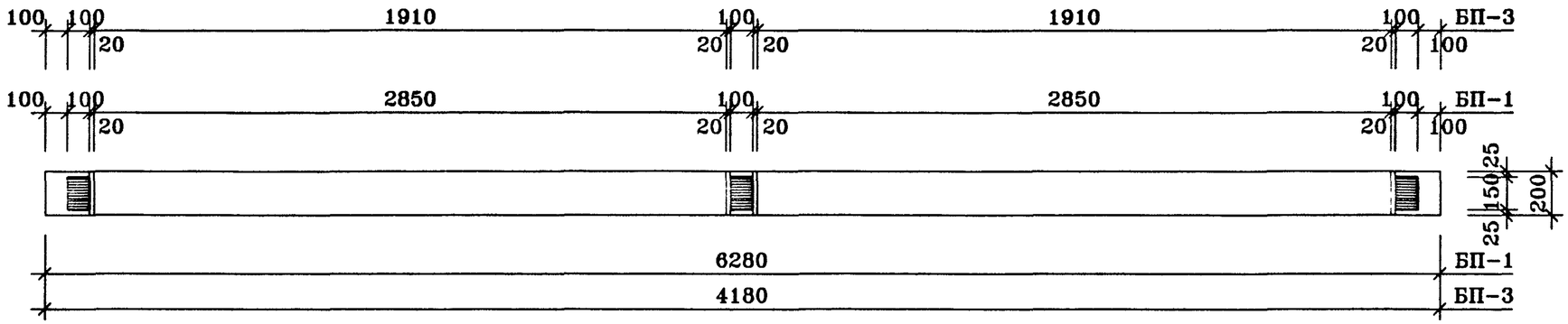

ПОЗ.	НАИМЕНОВАНИЕ	КОЛ-ВО БП-1	КОЛ-ВО БП-3	ОБОЗНАЧЕНИЕ ДОКУМЕНТА
1	Бетон тяжелый класса В22.5, куб.м	0.63	0.42	
4	Монтажная петля ПС4-	2	2	
	Масса стали кг			
	Масса изделия кг	1575	1050	

Техническое описание см. ИЖ 4.3-1-ТО

				ГМС-2001	ИЖ 4.3-1-	
Нач.ПК01	Пальцева		01.02			
ГИП	Кузнецов		01.02	БАЛКИ ПОКРЫТИЯ БП-1, БП-3	СТАДИЯ	ЛИСТ	ЛИСТОВ
Разраб.	Карасев		01.02		Р		1
Проверил	Айнетдинова		01.02		ЦНИИЭП жилых и общественных зданий		

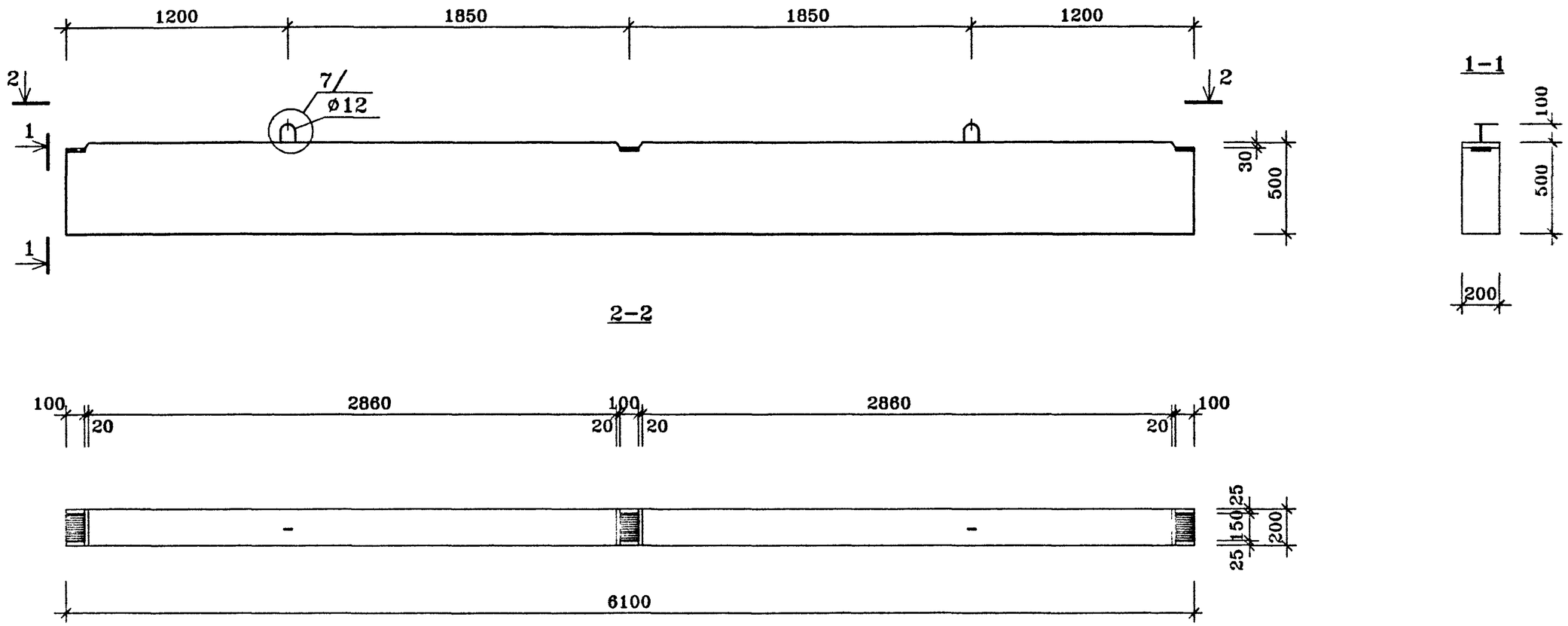

ПОЗ.	НАИМЕНОВАНИЕ	КОЛ-ВО БП-2	ОБОЗНАЧЕНИЕ ДОКУМЕНТА
1	Бетон тяжелый класса В22.5, куб.м	0.61	
4	Монтажная петля ПС4-	2	
	Масса стали кг		
	Масса изделия кг	1525	

Техническое описание см. ИЖ 4.3-1-ТО

				ГМС-2001	ИЖ 4.3-1-	
Нач.ПК01	Пальцева		01.02			
ГИП	Кузнецов		01.02	БАЛКА ПОКРЫТИЯ БП-2	СТАДИЯ / ЛИСТ	ЛИСТОВ
Разраб.	Карасев		01.02		Р	1
Проверил	Айнетдинова		01.02		ЦНИИЭП жилых и общественных зданий	

ВР-2
28/01/02

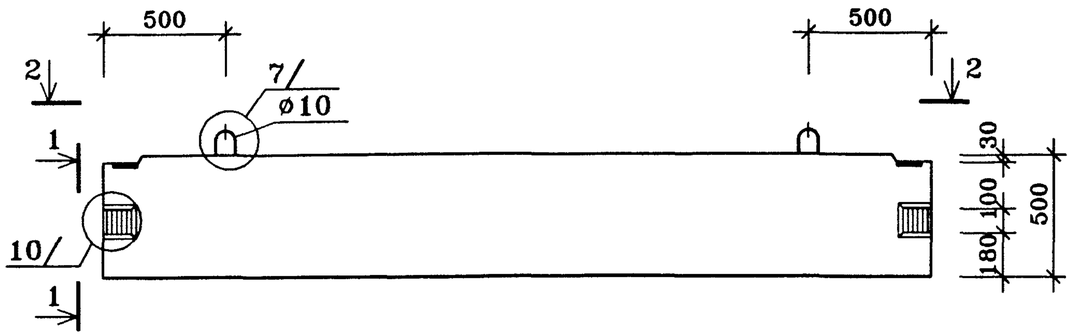

1–1

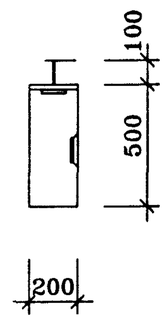

2–2

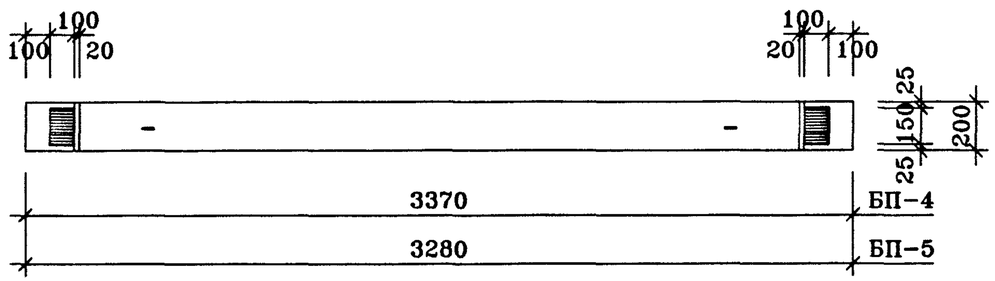

ПОЗ.	НАИМЕНОВАНИЕ	КОЛ-ВО БП-4	КОЛ-ВО БП-5	ОБОЗНАЧЕНИЕ ДОКУМЕНТА
1	Бетон тяжелый класса В22.5, куб.м	0.34	0.33	
4	Монтажная петля ПС4–	2	2	
	Масса стали кг			
	Масса изделия кг	850	825	

Техническое описание см. ИЖ 4.3–1–ТО

				ГМС–2001	ИЖ 4.3–1–
Нач.ПК01	Пальцева		01.02		
ГИП	Кузнецов		01.02	БАЛКИ ПОКРЫТИЯ БП–4, БП–5	СТАДИЯ Р / ЛИСТ / ЛИСТОВ 1
Разраб.	Карасев		01.02		
Проверил	Айнетдинова		01.02		ЦНИИЭП жилых и общественных зданий

ЭР–4
28/01/02

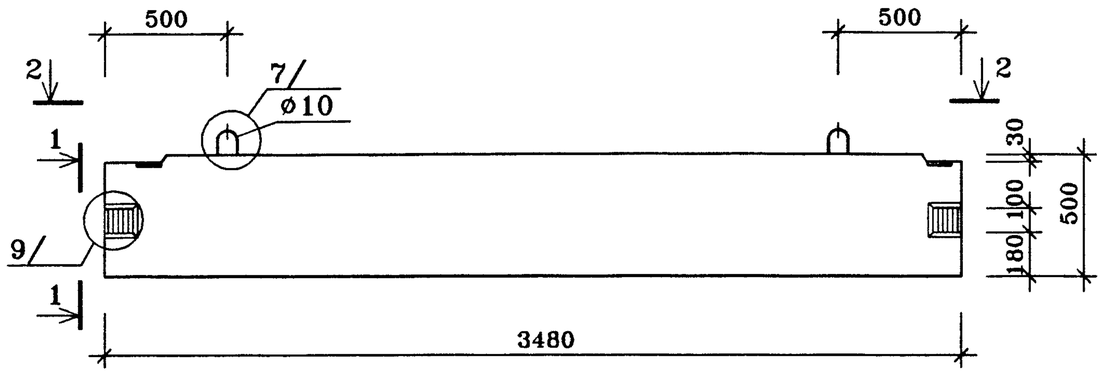

1–1

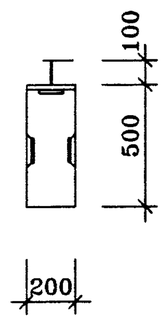

2–2

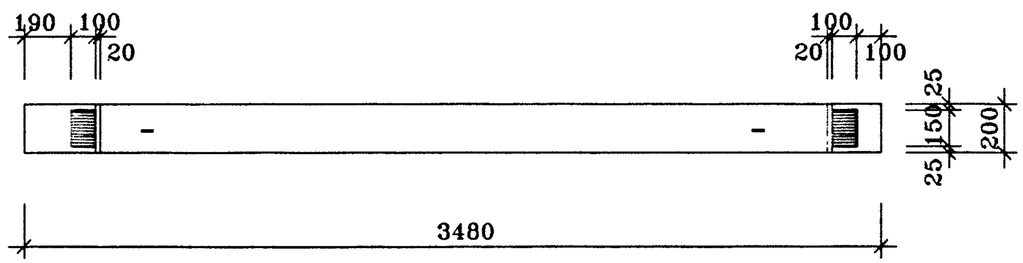

ПОЗ.	НАИМЕНОВАНИЕ	КОЛ-ВО БП-6	ОБОЗНАЧЕНИЕ ДОКУМЕНТА
1	Бетон тяжелый класса В22.5, куб.м	0.35	
4	Монтажная петля ПС4-	2	
	Масса стали кг		
	Масса изделия кг	875	

Техническое описание см. ИЖ 4.3-1-ТО

				ГМС-2001	ИЖ 4.3-1-	
Нач.ПКО1	Пальцева		01.02			
ГИП	Кузнецов		01.02	БАЛКА ПОКРЫТИЯ БП-6	СТАДИЯ ЛИСТ	ЛИСТОВ
Разраб.	Карасев		01.02		Р	
Проверил	Айнетдинова		01.02		ЦНИИЭП жилых и общественных зданий	

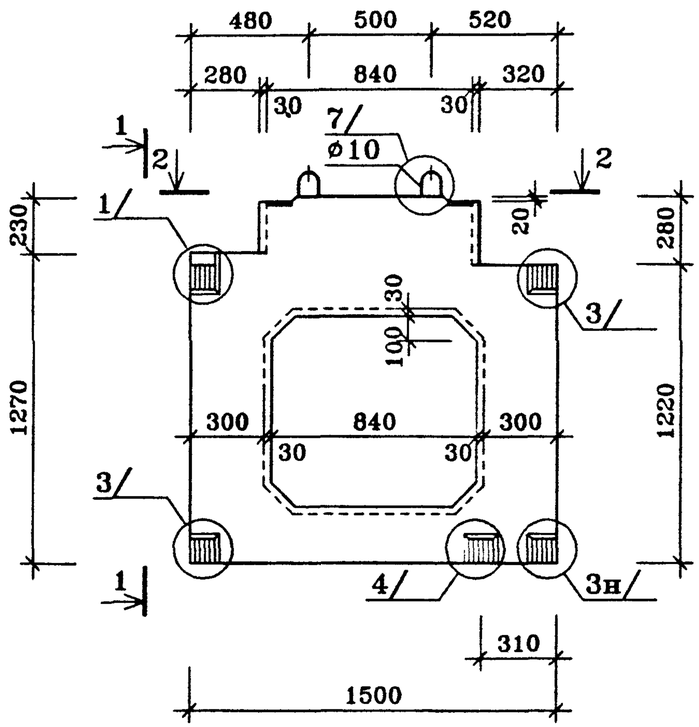

1-1

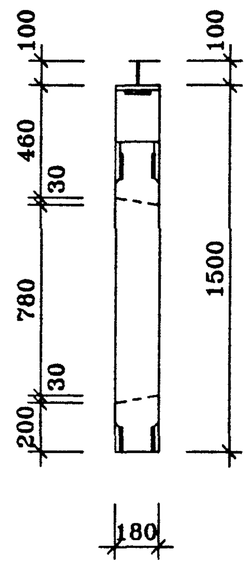

2-2

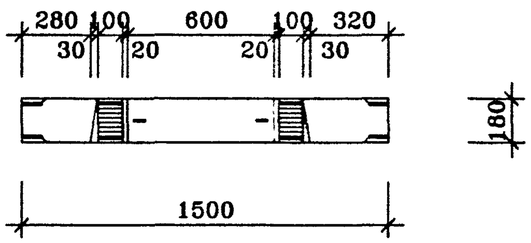

ПОЗ.	НАИМЕНОВАНИЕ	КОЛ-ВО	ОБОЗНАЧЕНИЕ ДОКУМЕНТА
1	Бетон тяжелый класса В22.5, куб.м	0.25	
4	Монтажная петля ПС4-	2	
	Масса стали кг		
	Масса изделия кг	625	

Техническое описание см. ИЖ 4.3-1-ТО

Нач.ПК01	Пальцева		01.02	ГМС-2001	ИЖ 4.3-1-
ГИП	Кузнецов		01.02	СТЕНКА ПОКРЫТИЯ СП1-1	СТАДИЯ Р / ЛИСТ 1 / ЛИСТОВ
Разраб.	Карасев		01.02		ЦНИИЭП жилых и общественных зданий
Проверил	Айнетдинова		01.02		

СР1-1
28/01/02

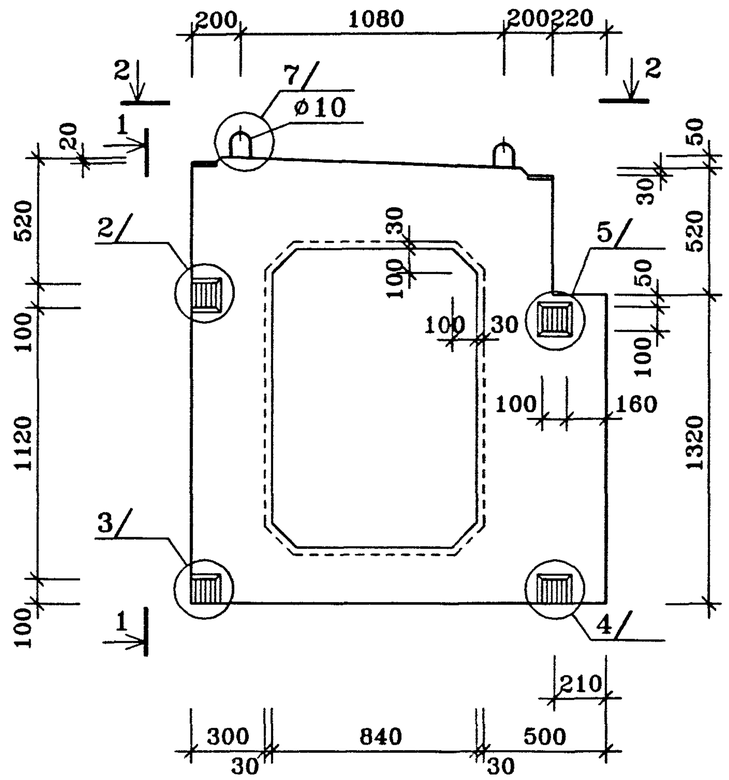

1-1

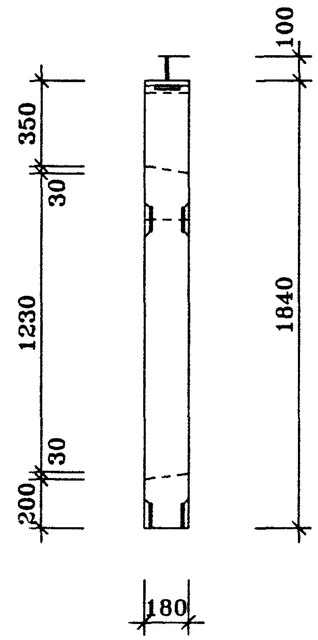

ПОЗ.	НАИМЕНОВАНИЕ	КОЛ-ВО	ОБОЗНАЧЕНИЕ ДОКУМЕНТА
1	Бетон тяжелый класса В22.5, куб.м	0.34	
4	Монтажная петля ПС4-	2	
	Масса стали кг		
	Масса изделия кг	850	

2-2

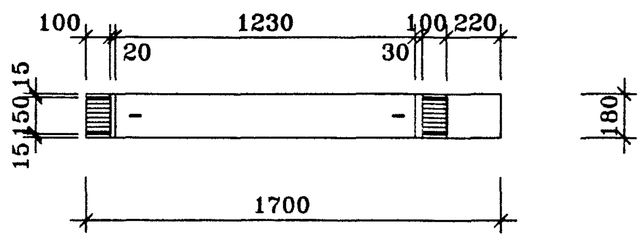

Техническое описание см. ИЖ 4.3-1-ТО

				ГМС-2001	ИЖ 4.3-1-
Нач.ПК01	Пальцева		01.02		
ГИП	Кузнецов		01.02	СТАДИЯ	ЛИСТ ЛИСТОВ
Разраб.	Карасев		01.02	Р	1
Проверил	Айнетдинова		01.02	ЦНИИЭП жилых и общественных зданий	

СП2-1

СР2-1
28/01/02

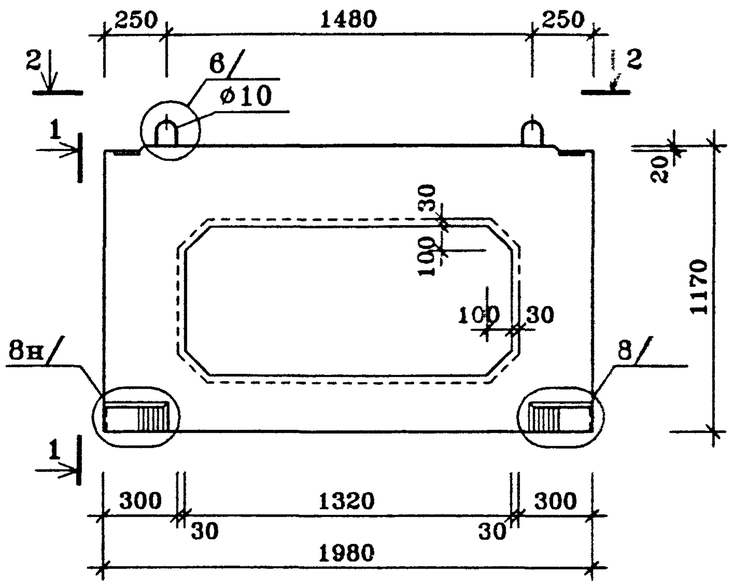

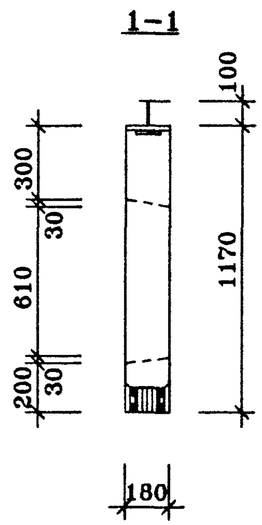

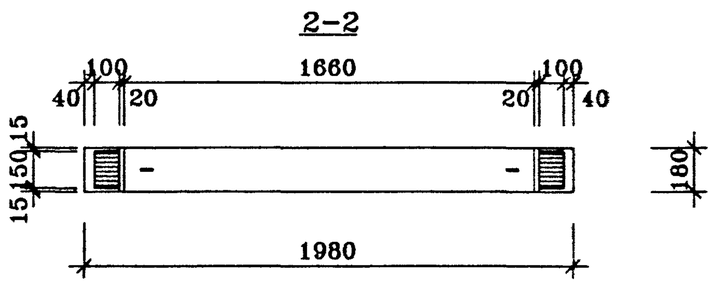

ПОЗ.	НАИМЕНОВАНИЕ	КОЛ-ВО	ОБОЗНАЧЕНИЕ ДОКУМЕНТА
1	Бетон тяжелый класса В22.5, куб.м	0.26	
4	Монтажная петля ПС4-	2	
	Масса стали кг		
	Масса изделия кг	650	

Техническое описание см. ИЖ 4.3-1-ТО

				ГМС-2001	ИЖ 4.3-1-	
Нач.ПК01	Пальцева		01.02			
ГИП	Кузнецов		01.02	СТЕНКА ПОКРЫТИЯ СП3-1	СТАДИЯ	ЛИСТ	ЛИСТОВ
Разраб.	Карасев		01.02		Р		1
Проверил	Айнетдинова		01.02		ЦНИИЭП жилых и общественных зданий		

СР3-1
28/01/02

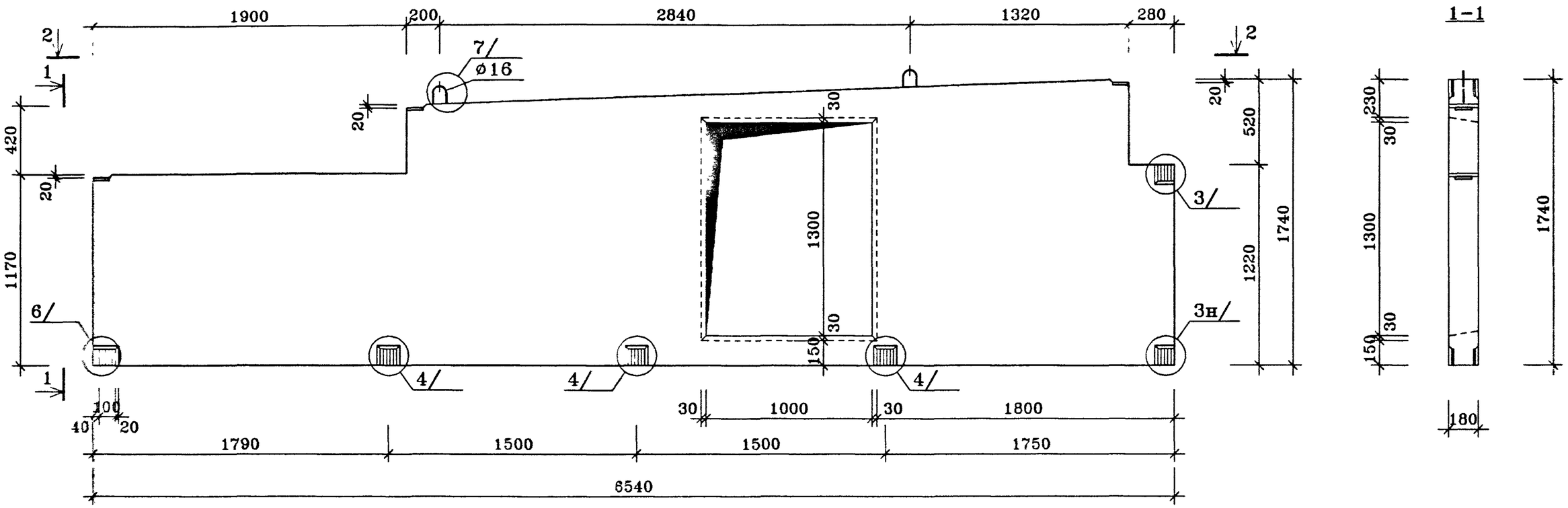

2-2

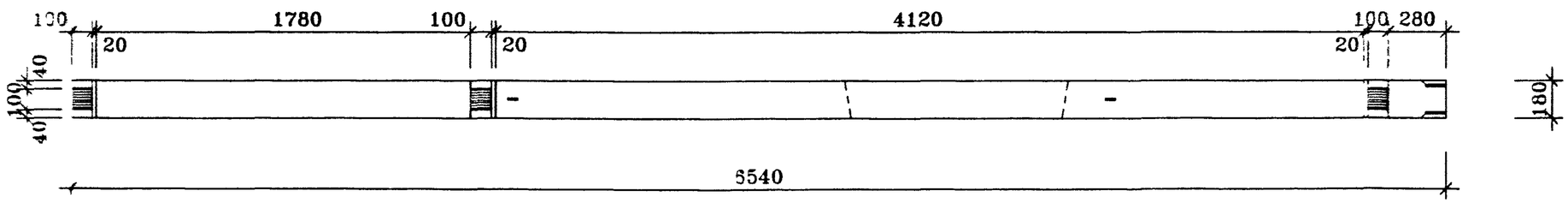

ПОЗ.	НАИМЕНОВАНИЕ	КОЛ-ВО	ОБОЗНАЧЕНИЕ ДОКУМЕНТА
1	Бетон тяжелый класса В22.5, куб.м	1.53	
4	Монтажная петля ПС2-	2	
	Масса стали кг		
	Масса изделия кг	3825	

Техническое описание см. ИЖ 4.3-1-ТО

				ГМС-2001	ИЖ 4.3-1-	
Нач.ПКО1	Пальцева		01.02			
ГИП	Кузнецов		01.02	РАЗДЕЛИТЕЛЬНАЯ СТЕНКА РС-1	СТАДИЯ / ЛИСТ / ЛИСТОВ	
Разраб.	Карасев		01.02		Р / 1	
Проверил	Айнетдинова		01.02		ЦНИИЭП жилых и общественных зданий	

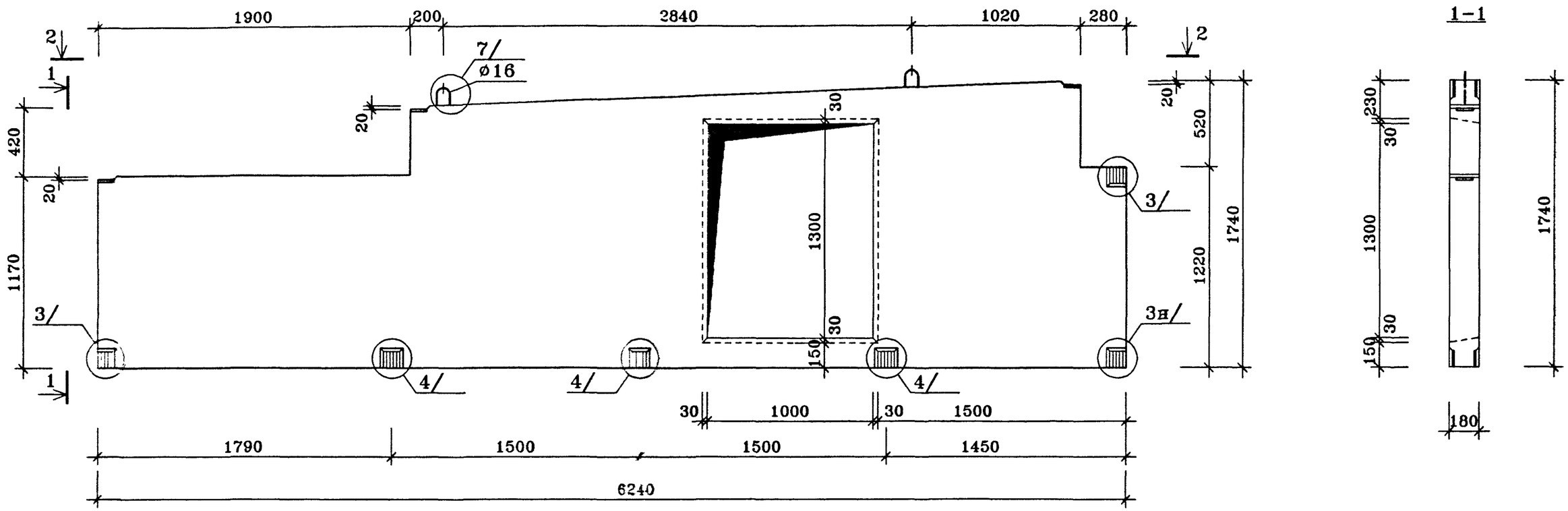

2-2

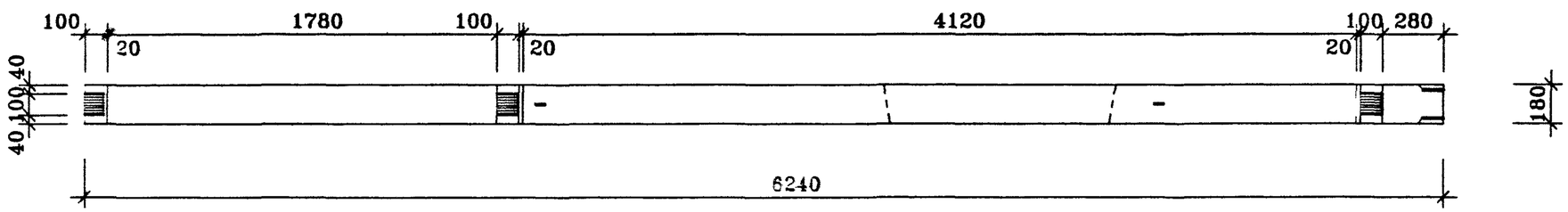

ПОЗ.	НАИМЕНОВАНИЕ	КОЛ-ВО	ОБОЗНАЧЕНИЕ ДОКУМЕНТА
1	Бетон тяжелый класса В22.5, куб.м	1.43	
4	Монтажная петля ПС4-	2	
	Масса стали кг		
	Масса изделия кг	3575	

Техническое описание см. ИЖ 4.3-1-ТО

				ГМС-2001	ИЖ 4.3-1-		
Нач.ПК01	Пальцева		01.02				
ГИП	Кузнецов		01.02	РАЗДЕЛИТЕЛЬНАЯ СТЕНКА РС-2	СТАДИЯ	ЛИСТ	ЛИСТОВ
Разраб.	Карасев		01.02		Р		1
Проверил	Айнетдинова		01.02		ЦНИИЭП жилых и общественных зданий		

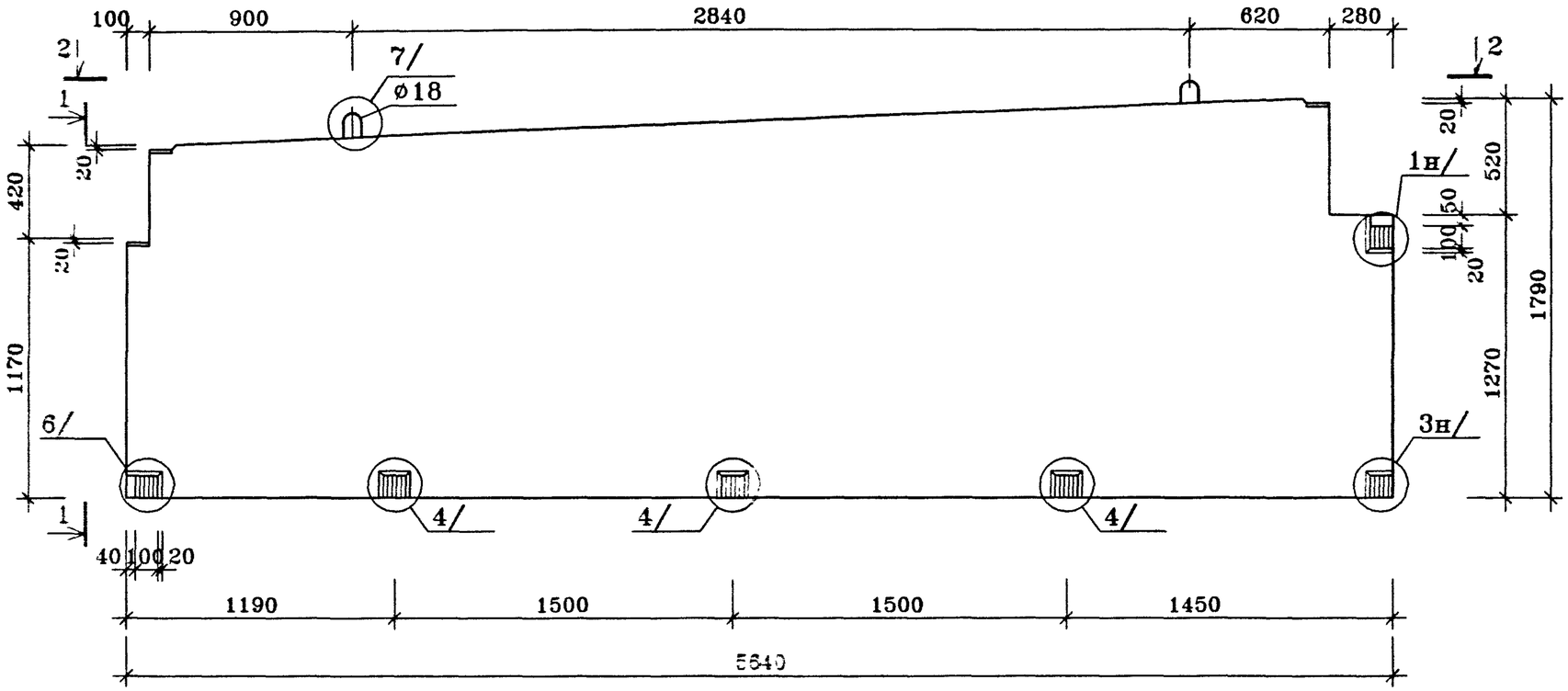

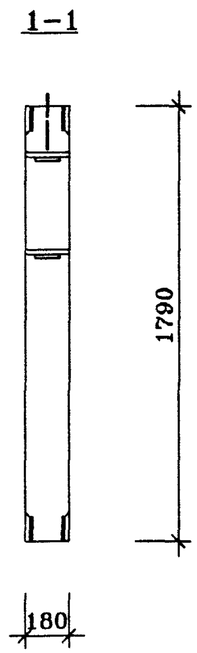

2-2

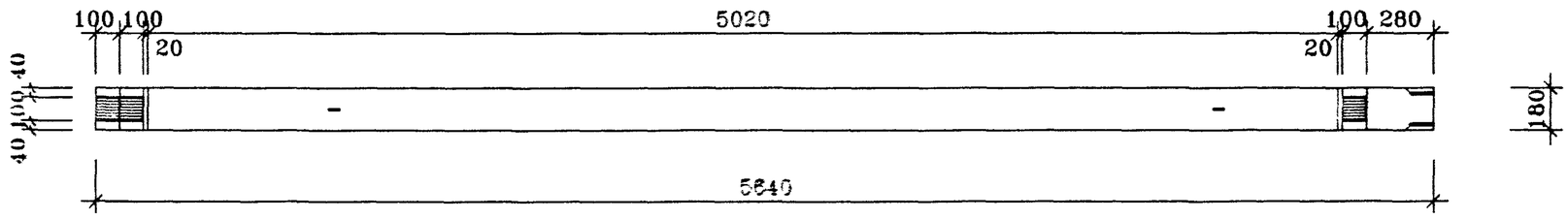

ПОЗ.	НАИМЕНОВАНИЕ	КОЛ-ВО	ОБОЗНАЧЕНИЕ ДОКУМЕНТА
1	Бетон тяжелый класса В22.5, куб.м	1.69	
4	Монтажная петля ПС4-	2	
	Масса стали кг		
	Масса изделия кг	4225	

Техническое описание см. ИЖ 4.3-1-ТО

				ГМС-2001	ИЖ 4.3-1-	
Нач.ПК01	Пальцева		01.02			
ГИП	Кузнецов		.02	РАЗДЕЛИТЕЛЬНАЯ СТЕНКА РС-3	СТАДИЯ	ЛИСТ	ЛИСТОВ
Разраб.	Карасев		01.02		Р		1
Проверил	Айнетдинова		01.02		ЦНИИЭП жилых и общественных зданий		

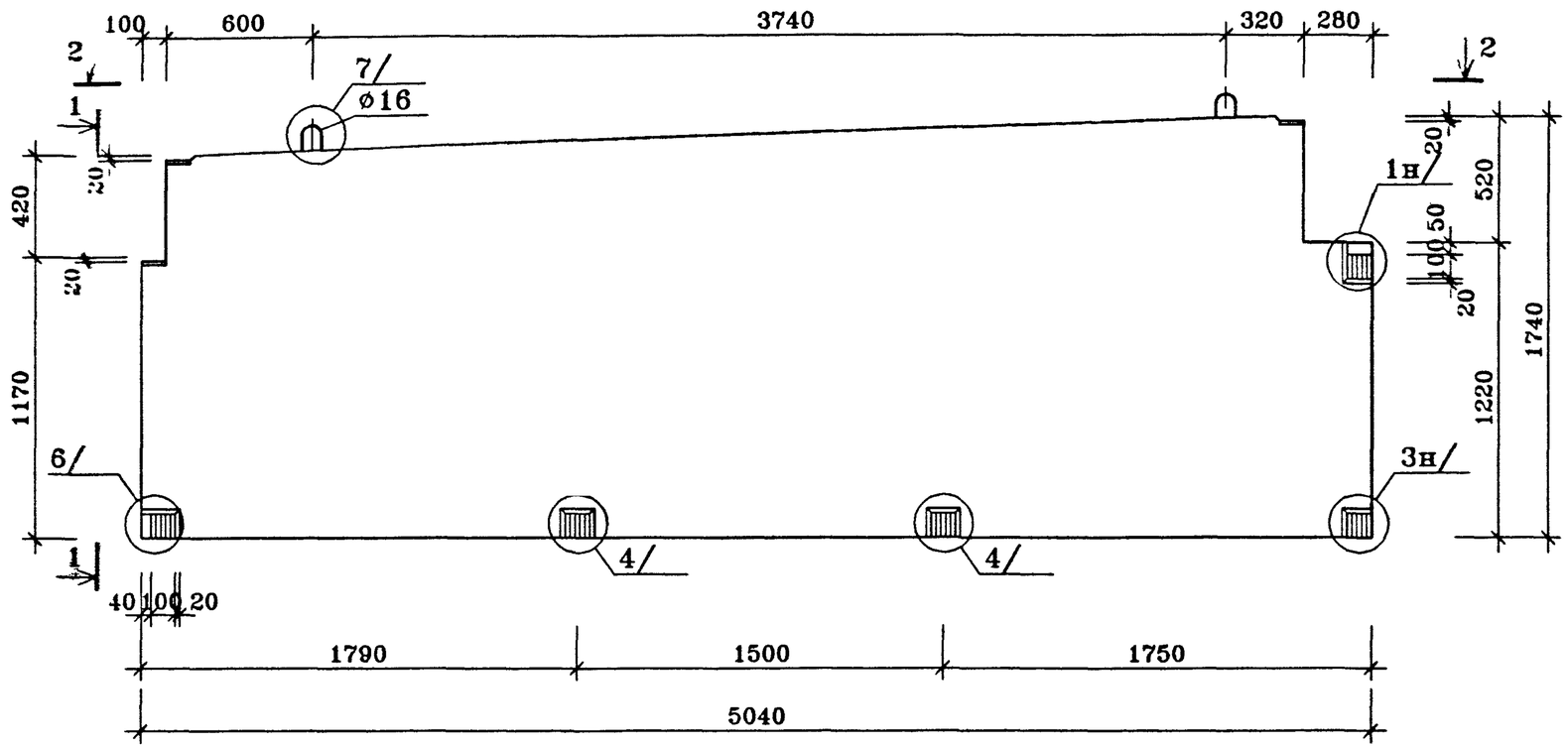

1–1

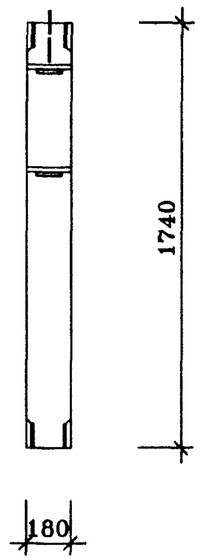

2–2

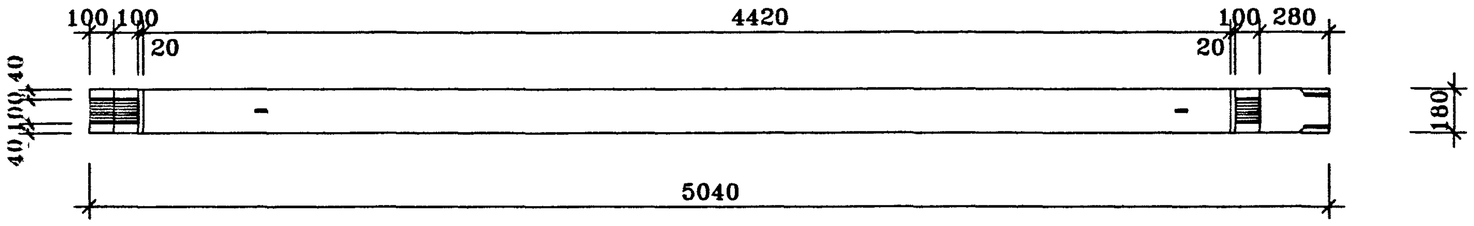

ПОЗ.	НАИМЕНОВАНИЕ	КОЛ-ВО	ОБОЗНАЧЕНИЕ ДОКУМЕНТА
1	Бетон тяжелый класса В22.5, куб.м	1.49	
4	Монтажная петля ПС4-	2	
	Масса стали кг		
	Масса изделия кг	3725	

Техническое описание см. ИЖ 4.3-1-ТО

				ГМС-2001	ИЖ 4.3-1-	
Нач.ПК01	Пальцева		01.02			
ГИП	Кузнецов		01.02	РАЗДЕЛИТЕЛЬНАЯ СТЕНКА РС-4	СТАДИЯ	ЛИСТ	ЛИСТОВ
Разраб.	Карасев		01.02		Р		1
Проверил	Айнетдинова		01.02		ЦНИИЭП жилых и общественных зданий		

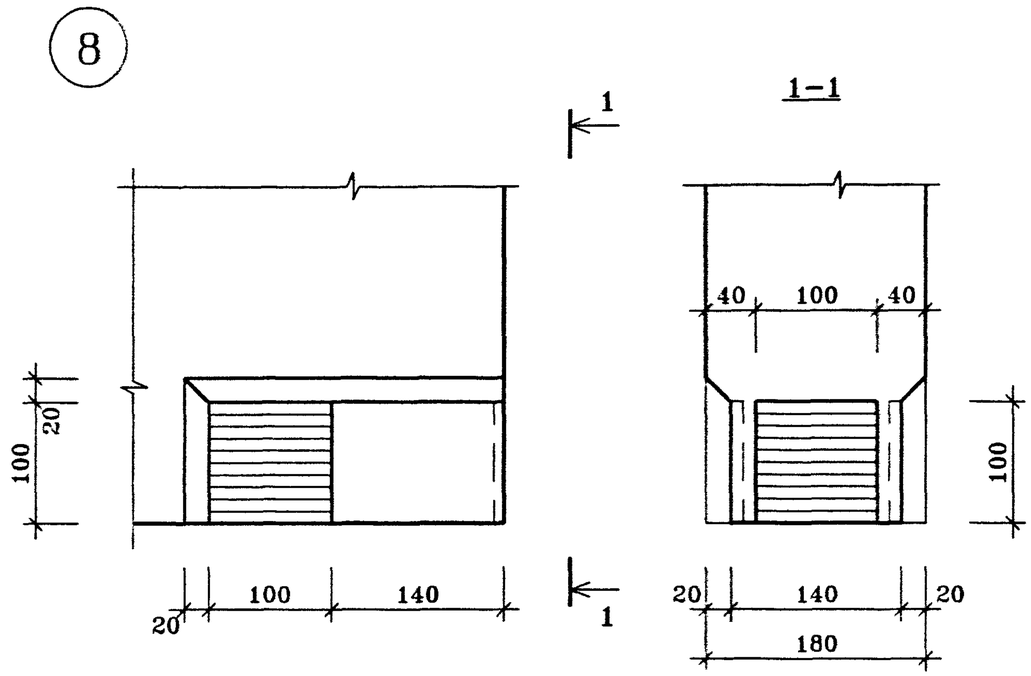

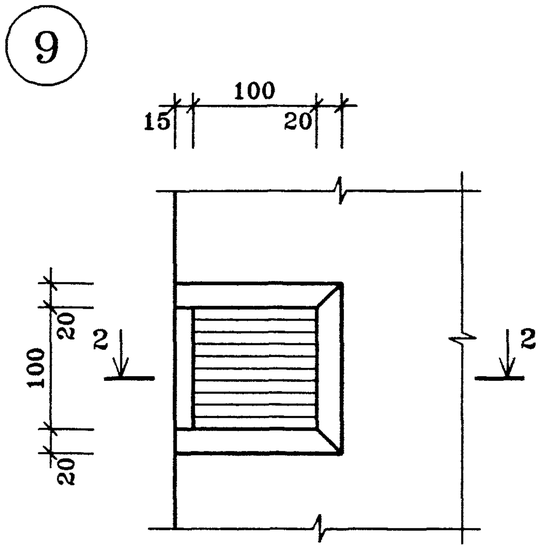

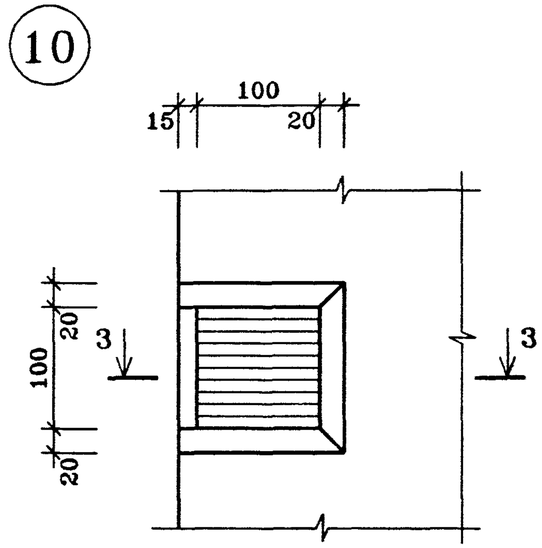

2-2

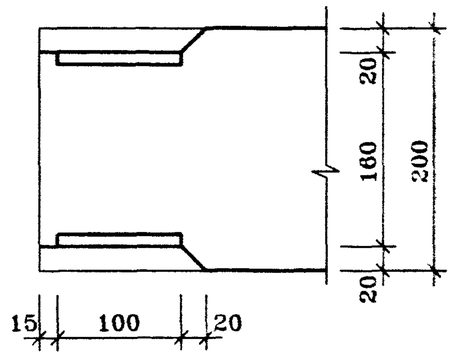

3-3

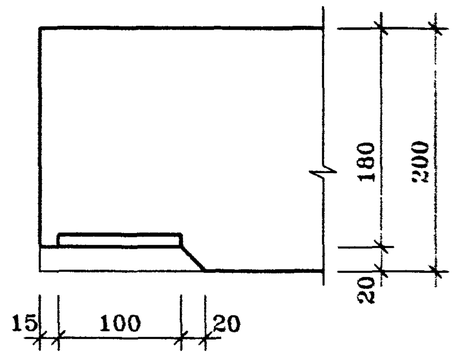

				ГМС-2001	ИЖ 4.3-1-	
Нач.ПК01	Пальцева		03.02			
ГИП	Кузнецов		03.02	СТЕНЫ ПОКРЫТИЙ	СТАДИЯ	ЛИСТ ЛИСТОВ
Разраб.	Карасев		03.02		Р	1
Проверил	Айнетдинова		03.02	УЗЛЫ 8÷10	ЦНИИЭП жилых и общественных зданий	

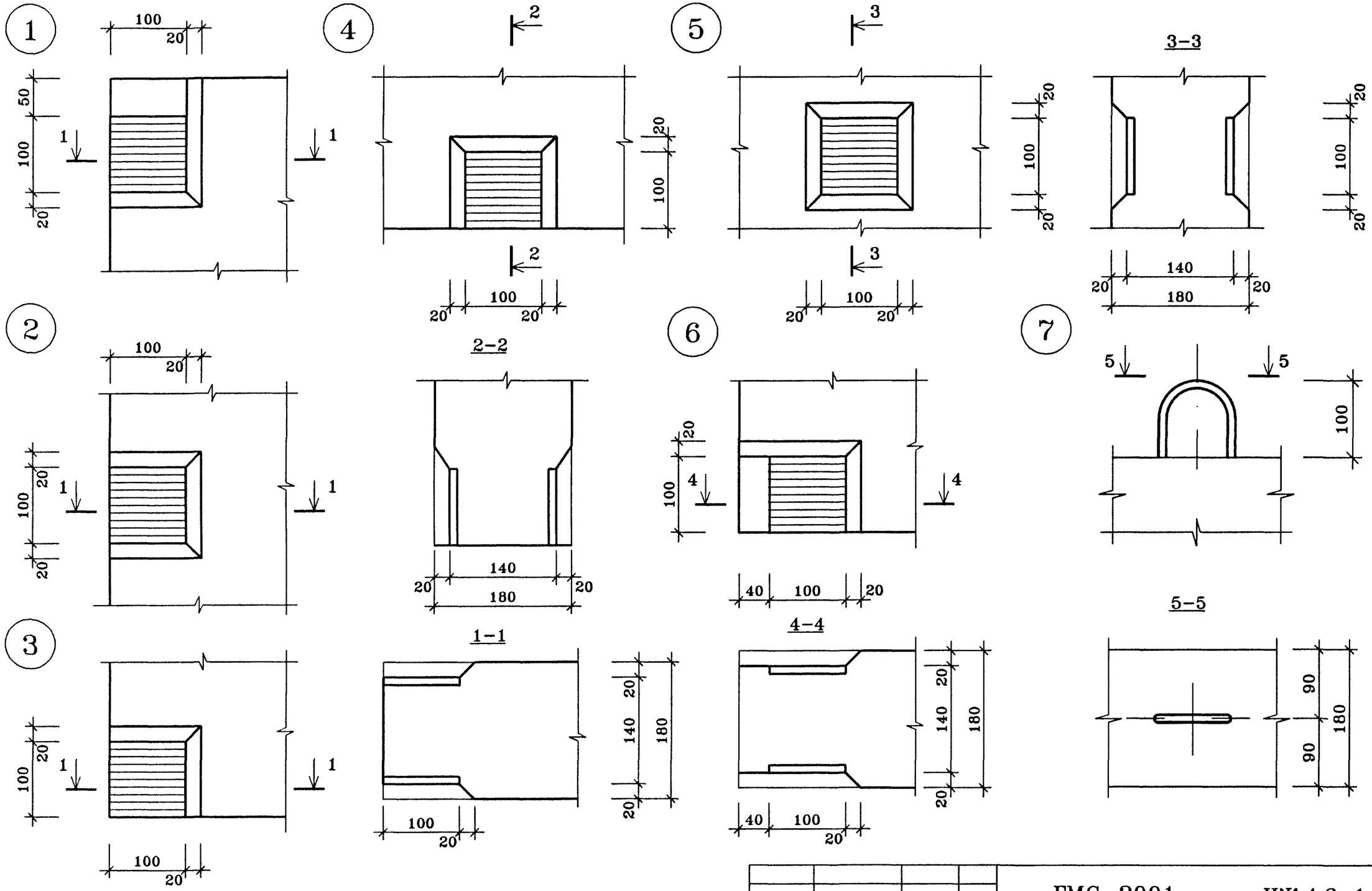

Нач.ПК01	Пальцева		03.02	ГМС-2001	ИЖ 4.3-1-	
ГИП	Кузнецов		03.02	СТЕНЫ ПОКРЫТИЙ УЗЛЫ 1÷7	СТАДИЯ	ЛИСТ	ЛИСТОВ
Разраб.	Карасев		03.02		Р		1
Проверил	Айнетдинова		03.02		ЦНИИЭП жилых и общественных зданий		

U-1
14/03/02