ТИПОВОЙ ПРОЕКТ
902-9-13

ПРОИЗВОДСТВЕННО-ВСПОМОГАТЕЛЬНОЕ ЗДАНИЕ

ДЛЯ СТАНЦИЙ БИОЛОГИЧЕСКОЙ ОЧИСТКИ СТОЧНЫХ ВОД С ПНЕВМАТИЧЕСКОЙ АЭРАЦИЕЙ ПРОИЗВОДИТЕЛЬНОСТЬЮ 100; 200; 400 и 700 м³/сутки

Альбом III

ТИПОВОЙ ПРОЕКТ
902-9-13

ПРОИЗВОДСТВЕННО - ВСПОМОГАТЕЛЬНОЕ ЗДАНИЕ

ДЛЯ СТАНЦИЙ БИОЛОГИЧЕСКОЙ ОЧИСТКИ СТОЧНЫХ ВОД С ПНЕВМАТИЧЕСКОЙ АЭРАЦИЕЙ

ПРОИЗВОДИТЕЛЬНОСТЬЮ 100; 200; 400 и 700 м³/сутки

СОСТАВ ПРОЕКТА:

Альбом I - Пояснительная записка
Альбом II - Технологическая, санитарно-техническая, электротехническая части, нестандартизированное оборудование
Альбом III - Архитектурно- строительная часть
Альбом IV - Строительная часть. Изделия
Альбом V - Заказные спецификации
Альбом VI - Сметы Часть I, II, III. Альбом VII Ведомость потребности в материалах

Примененные типовые материалы:

Типовой проект 901-7-1 Хлораторная для обеззараживания питьевых и сточных вод производительностью 2 кг товарного хлора в час
Альбом VI - Нестандартизированное оборудование
(распространяет Свердловский филиал ЦИТП).

АЛЬБОМ III

Утвержден Госгражданстроем
Приказ N:141 от 29 апреля 1981 г.
Рабочие чертежи введены в действие институтом ЦНИИЭП инженерного оборудования
Приказ N:119 от 27 ноября 1981 г.

Разработан
проектным институтом
ЦНИИЭП инженерного оборудования

Главный инженер института А. Кетаов
Главный инженер проекта М. Сирота

				Привязан	
Инв. N:					

17896-03 2

Типовой проект 902-9-13 Альбом III

Ведомость рабочих чертежей основного комплекта

NN листов	Наименование	Примечание
1	Общие данные	
2	План на отм 0.000 и Ведомость перемычек	
3	Разрезы 1-1; 2-2 и детали 1,2	
4	Фасады 1-5; 5-1; Б-А; А-Б	
5	План полов. Экспликация полов, Ведомость отделки помещений.	
6	Вариант с электролизной. Приточный шкаф.	
7	Вариант с хлордозаторной. Приточный шкаф.	

Ведомость основных комплектов рабочих чертежей

Обозначение	Наименование	Примечание
902- ТХ	Технологическая часть	Альбом I
902- ВК	Внутренний водопровод и канализация	Альбом II
902- ОВ	Отопление и вентиляция	Альбом II
902- ЭМ	Электротехническая часть	Альбом II
902- СС	Связь и сигнализация	Альбом II
902- АР	Архитектурно-строительные решения	Альбом III
902- КЖ	Конструкции железобетонные	Альбом III
902- КМ	Конструкции металлические	Альбом III

Ведомость проемов ворот и дверей

Проемы: Тип по проекту	Размер в кладке B×h, мм	Кол. мест: Вариант с электролизной	Кол. мест: Вариант с хлордозаторной	Элементы заполнения проема: Марка	Обозначение	Кол.
1	1060×2100	6	6	Д56ппВ	ГОСТ 14624-69	1
2	1060×2100		1	ДС920-9	ОСТ 20-3-78	1
3	1020×2080	1	1	Д37п	ГОСТ 14624-69	1
4	1020×2080	1	1	Д37п	ГОСТ 14624-69	1
5	710×2070	1	1	ДГ21	Серия 1.136-10(ГОСТ 6629-74)	1
6	710×2070	2	2	ДГ21п	Серия 1.136-10(ГОСТ 6629-74)	1
7	820×2080	4	3	Д36п	ГОСТ 14624-69	1
8	260×260	1	4	ВЖ1	Типовой проект 407-3-48/75; 407-3-187/75 Альбом III	1

Ведомость ссылочных и прилагаемых документов

Обозначение	Наименование	Примечание
	Ссылочные документы	
ГОСТ 14624-69	Двери деревянные для зданий промышленных предприятий	
ГОСТ 12506-67	Окна деревянные для зданий промышленных предприятий.	
Серия 1.138-10 вып.1	Перемычки железобетонные для зданий с кирпичными стенами	
ОСТ 20-3-78.	Двери деревянные входные наружные тамбурные и служебные для жилых и общественных зданий.	
Серия 1.136-10 (ГОСТ 6629-74)	Двери деревянные внутренние для жилых и общественных зданий	
Серия 2.460-5 вып. 1.3	Архитектурные детали утепленных покрытий одноэтажных промышленных зданий	
Типовой проект 407-3-48/75; 407-3-187/75 Альбом III	Трансформаторные подстанции с кабельными и воздушными вводами 6-10кв на один и два трансформатора мощностью до 2×630 кв·А	

Ведомость спецификаций

NN листов	Наименование	Примечание
1	Ведомость проемов ворот и дверей	
2	Ведомость перемычек	
4	Спецификация заполнения оконных проемов.	

Общие указания:

1. Относительная отметка 0.000 соответствует абсолютной отметке. ▭.
2. Ограждающие конструкции здания из керамзитобетонных панелей γ=900кг/м³.
3. Кирпичные участки наружных стен и внутренние стены выполняются из обыкновенного глиняного кирпича пластического прессования марки 100 (ГОСТ 530-71) на цементно-песчаном растворе марки 25.
4. Наружные поверхности панелей окрашиваются цементно-перхлорвиниловыми красками.
5. Наружные поверхности кирпичных вставок штукатурятся цементно-песчаным раствором марки 50 и окрашиваются цементно-перхлорвиниловыми красками.
6. Столярные изделия окрашиваются масляной краской за 2 раза.
7. Кирпичные перегородки толщиной 120мм армируются через 5 рядов кладки по высоте 3 стержнями Ф6АI

Таблица зависимости толщин наружных стен и кровельного утеплителя от расчетных температур, мм

t°н С	Кирпичная стена а	Панель б	Утеплитель кровли-пенобетон γ=300кг/м³ в
-20°	380	200	100
-30°	510	250	130

Ведомость гардеробного оборудования

Группа произв. процессов	Количество обслуживаемых: Списочный состав	Количество обслуживаемых: Наиболее многочисленная смена	Крючки на вешалках	Шкафы гардеробные: Одинарные 500×250	Шкафы гардеробные: Двойные 500×700 мм
IIа	4	1		4	

Основные строительные показатели

Наименование	Един. изм	Примечание
Площадь застройки	м²	157.30
Строительный объем	м³	739.30
Общая площадь	м²	141.00

Типовой проект разработан в соответствии с действующими нормами и правилами и предусматривает в части архитектурно-строительных решений мероприятия, обеспечивающие взрывную, взрывопожарную и пожарную безопасность при эксплуатации зданий.

Главный архитектор проекта Ю.Глебов

Согласовано: Отдел ВС Тарасова; Отдел КГ Машинская

Инв.№ подл. | Подпись и дата | Взам. инв.№

Привязан

Инв.№

Н.контр.	Глебов	
Пров.	Глебов	
Ст.арх.	Абашина	
ГИП	Лоучкер	
ГАП	Глебов	
Гл.констр.	Шапиро	
Нач.отд.	Красавин	
Гл.инж.	Кетаов	

ТП 902-9-13 АР

Производственно-вспомогательное здание для станций биологической очистки сточных вод

Стадия	Лист	Листов
Р	1	7

Общие данные

ЦНИИЭП инженерного оборудования г. Москва

Копировал: Тарасова 17896-03 3 Формат 22

Альбом III

Типовой проект 902-9-13

План на отм. 0.000
(вариант с электродвигателем)

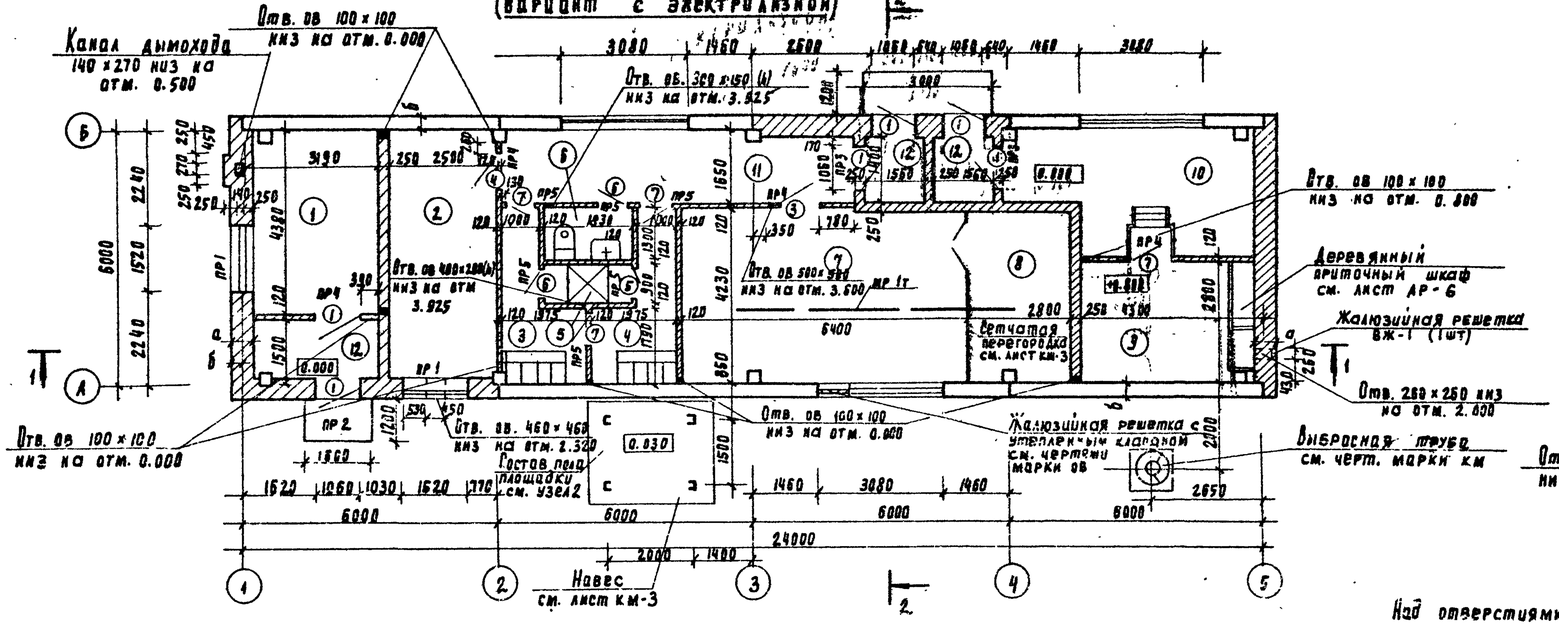

Фрагмент плана на отм. 0.000
(вариант с хлордозаторной)

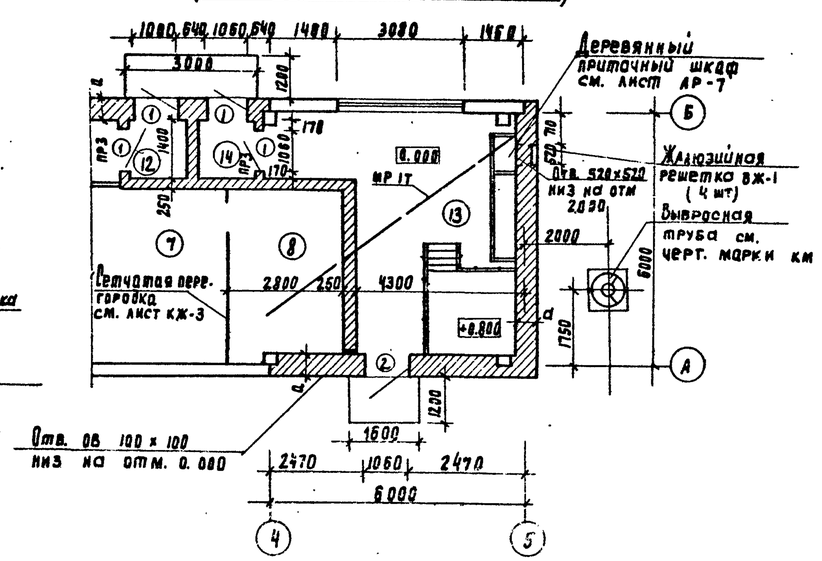

Над отверстиями в кирпичных стенах шириной до 500 мм проложить арматуру из стержней ф 8 АI и шагом 100 мм. Стержни завести за грань отверстия на 250 мм. Поперечную арматуру проложить из стержней ф 6 АI и шагом 150 мм

Экспликация помещений

№	Наименование	Категория производств по взрыво- и пож. опасн.	Площадь помещений м²
1	Котельная или тепловой узел	Г	12.90
2	Лаборатория и комната дежурного	А	14.30
3	Гардероб уличной и домашней одежды	—	5.90
4	Гардероб специальной одежды	—	5.90
5	Душевая	—	1.65
6	Санузел	—	2.40
7	Воздуходувная	А	27.00
8	Щитовая	В	11.80
9	Электролизная	А	12.40
10	Помещение баков	А	15.70
11	Коридор	—	13.10
12	Тамбур	—	4.98
13	Хлордозаторная	А	28.50
14	Тамбур хлордозаторной	А	2.20

Ведомость перемычек

Перемычки: Марка по проекту	Схема сечения	Кол. мест	Элементы перемычки: Марка	Обозначение	Кол
Для t°н = -20°С					
ПР 1	2.100; 380; 140	2	1ПР3-19.12.14	серия 1.138-10 вып.1	3
ПР-2	2.100; 380; 140	1	1ПР2-15.12.14	серия 1.138-10 вып.1	3
Для t°н = -30°С					
ПР1	2.100; 510; 140	2	1ПР3-19.12.14	серия 1.138-10 вып 1	4
ПР2	2.100; 510; 140	1	1ПР2-15.12.14	серия 1.138-10 вып 1	4

Количество мест перемычек в скобках (см ведомость перемычек, марка по проекту пр-4) дано для варианта с хлордозаторной.

Ведомость перемычек

Перемычки: Марка по проекту	Схема сечения	Кол. мест	Элементы перемычки: Марка	Обозначение	Кол
Для t°н = -20°; -30°С					
ПР3	2.100; 250; 140	2	1ПР2-15.12.14	серия 1.138-10 вып. 1	2
ПР 4	2.880; 2.020; 120; 140	4 (3)	1ПР2-15.12.14	серия 1.138-10 вып. 1	1
ПР5	2.070; 380; 65	6	1ПР1-12.12.6	серия 1.138-10 вып 1	1

Привязан

Инв №

Н. контр.	Плебов	
Проверил	Плебов	
Ст. арх.	Абашина	
Р.Н.Р.	Лоцкер	
Г.А.П.	Плебов	
Гл. констр.	Шапиро	
Нач. отд.	Красавин	
Гл. инж. пр.	Кетлов	

ТП 902-9-13 АР

Производственно-вспомогательное здание для станции биологической очистки сточных вод

Стадия	Лист	Листов
Р	2	

План на отм. 0.000 и ведомость перемычек

ЦНИИЭП инженерного оборудования г. Москва

Согласовано: Штаб КГ Машинская; Штаб ВС Тарасова; Штаб ЭАЛ Екатеринославская

Взам. инв. №; Подпись и дата; Инв. № подл.

17896-03 4

Типовой проект 902-9-13 Альбом III

Разрез 1-1

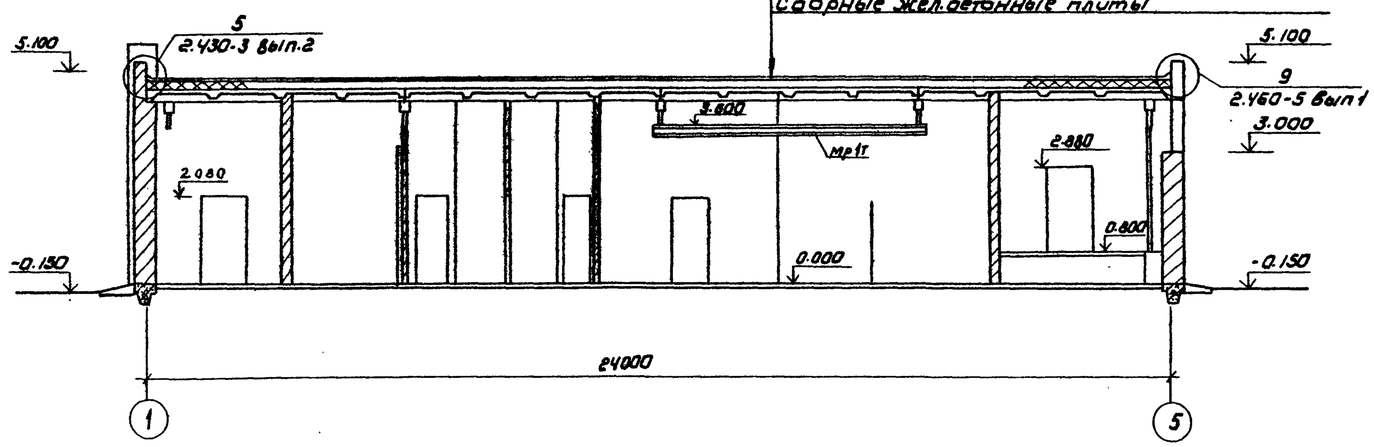

Разрез 2-2

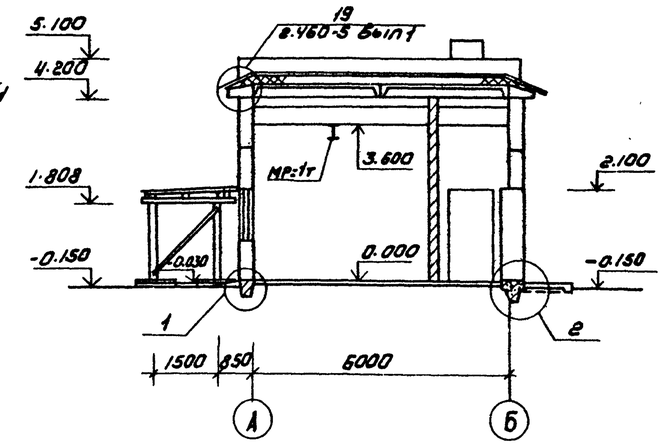

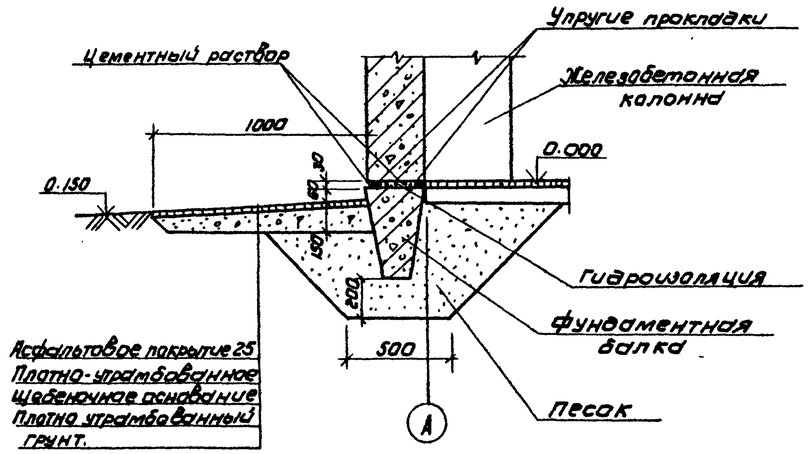

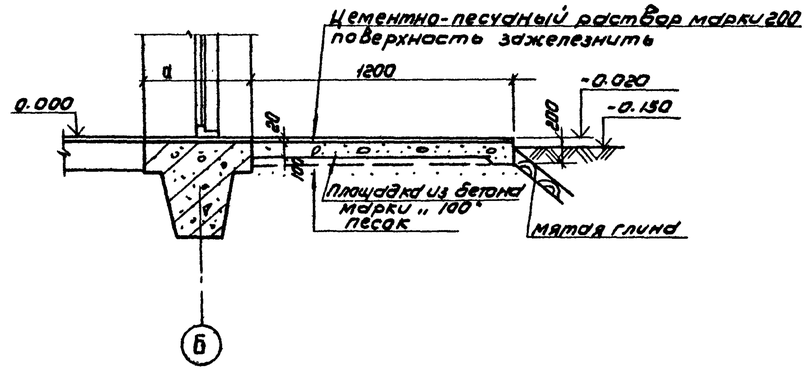

Марка кровельной мастики в скобках дана для районов строительства, расположенных южнее географической широты 50° для европейской и 53° для азиатской частей СССР.

Н. контр.	Глебов		
Проверил	Глебов		
Ст. арх.	Абашина		
ГИП	Лоуцкер		
ГАП	Глебов		
Гл. констр.	Шапиро		
Нач. отд.	Красавин		
Гл. инжин.	Кетаов		

Привязан

Инв №

ТП 902-9-13 АР

Производственно-вспомогательное здание для станции биологической очистки сточных вод.

Стадия	Лист	Листов
Р	3	

Разрезы 1-1; 2-2 и детали

ЦНИИЭП инженерного оборудования г. Москва

Согласовано: Отдел КТ Машинская

Инв. № подл. | Подпись и дата | Взам. инв. №

Копировал: Коршунова 17896-03 5 Формат 22

Альбом III

Типовой проект 902-9-13

Фасад 1-5

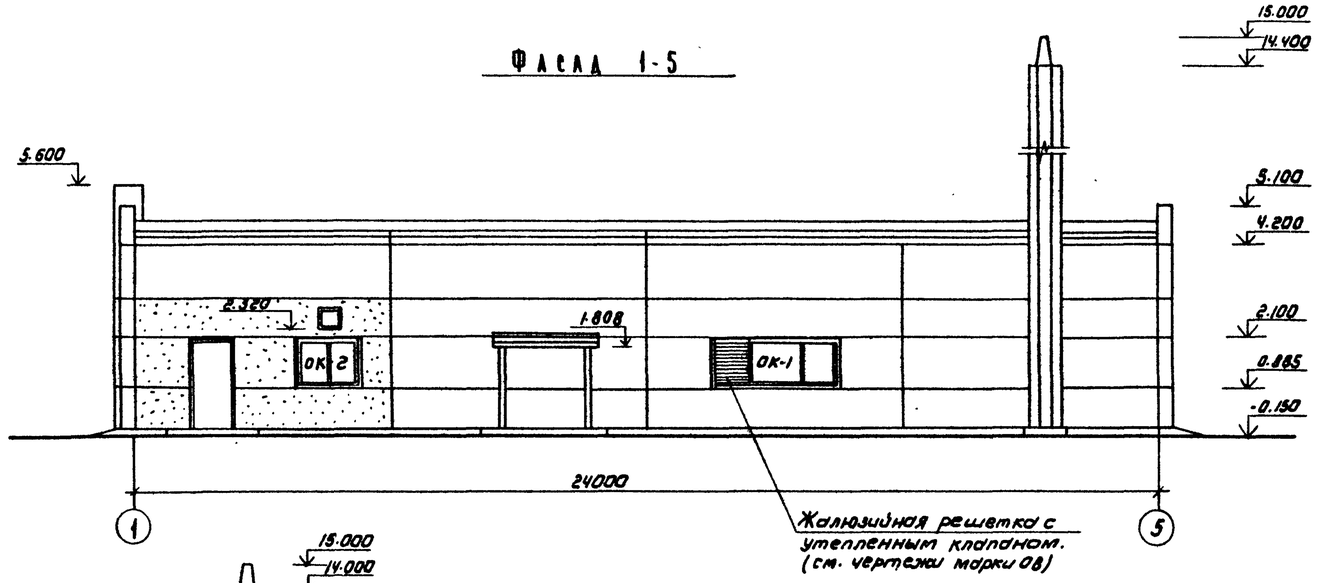

Фасад Б-А

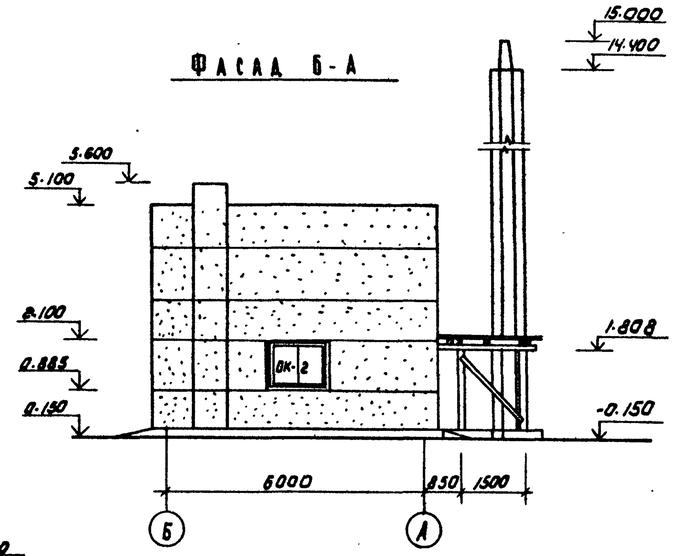

Фасад 5-1

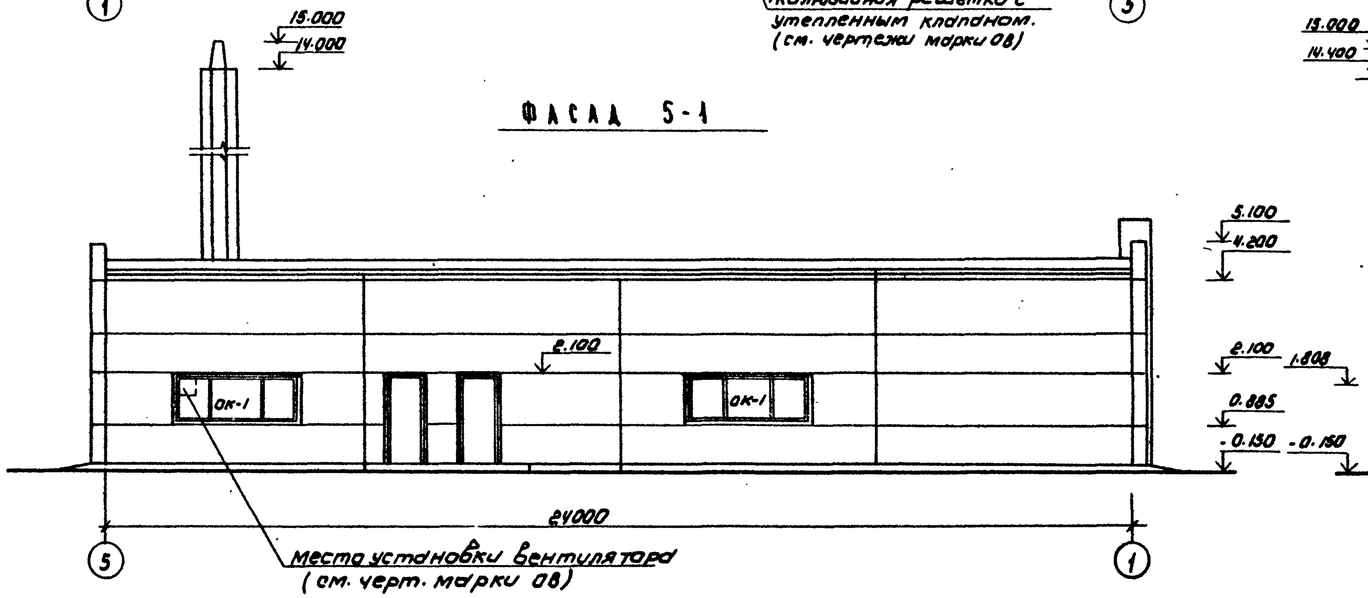

Фасад А-Б

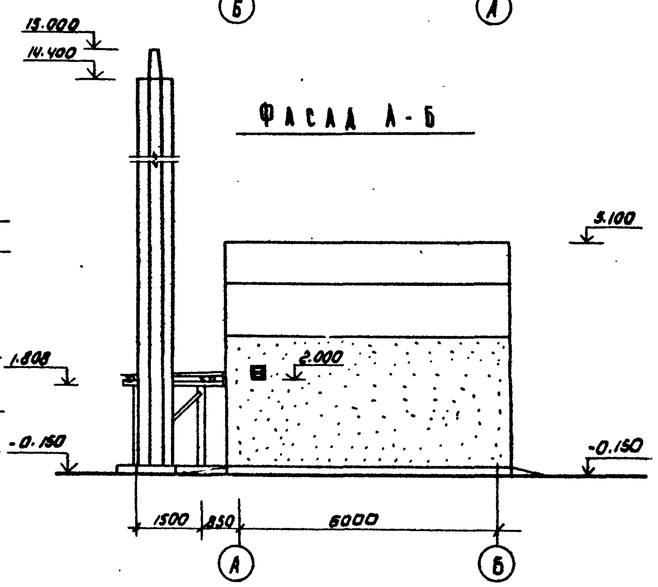

Спецификация заполнения оконных проемов

Марка	Обозначение	Наименование	Кол	Примечание
		Проем ОК-1 (мест 3)	1	
НС3-9У	ГОСТ 12506-67	Оконный блок	1	
		Проем ОК-2 (мест 2)		
НС1-9У	"	Оконный блок	1	

Схема заполнения оконных проемов

Проем ОК-1

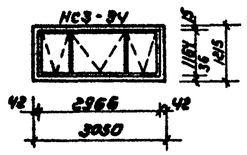

Проем ОК-2

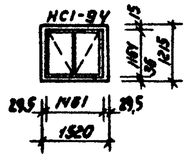

1. Фасады разработаны для варианта с электролизной.
2. При привязке проекта с хлордозаторной фасады откорректировать в соответствии с фрагментом плана.

Согласовано:
Отдел КГ Машинская
Отдел ВС Тарасова

Н. контр.	Глебов		ТП 902-9-13 АР		
Проверил	Глебов		Производственно-вспомогательное здание для станции биологической очистки сточных вод.	Стадия	Лист	Листов
Ст. арх.	Абашина			Р	1	
ГИП	Лоуцкер		Фасады 1-5; 5-1; Б-А; А-Б	ЦНИИЭП инженерного оборудования г. Москва		
ГАП	Глебов					
Гл. констр.	Шамиро					
Нач. отд.	Красавин					

Привязан

Инв №

Копировал: Коршунова 17896-03 6 Формат 22

Типовой проект 902-9-13 Альбом III

План полов
(вариант с электроизной)

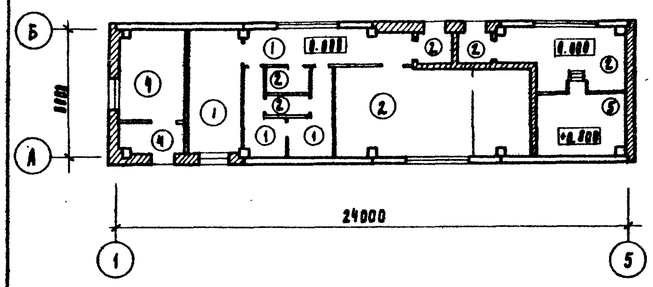

Фрагмент плана
(вариант с хлордозаторной)

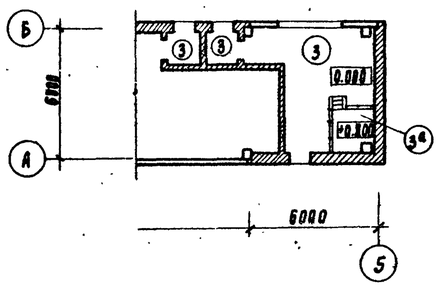

Деталь примыкания пола к стене в помещении хлордозаторной

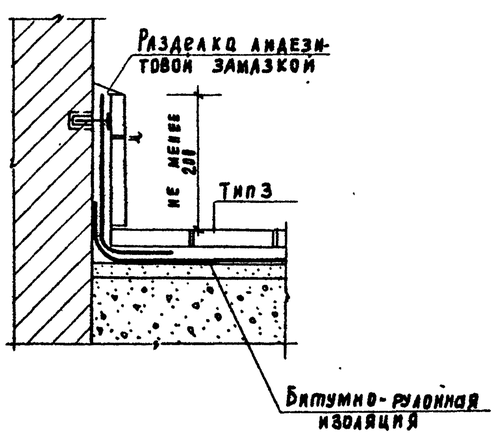

Экспликация полов

Тип по проекту	Конструкция пола	Материал слоя	Тип слоя	Толщ. слоя мм	Дополнительные указания
1	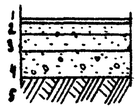	1. Линолеум (ГОСТ 7251-77) 2. Прослойка из хлорвиной мастики на водостойких вяжущих. 3. Стяжка из легкого бетона марки 50 4. Бетонный подстилающий слой марки 100 5. Слой щебня крупностью 40-60 мм втрамбованный в грунт основания	в 71а	4 1 25 100	
2	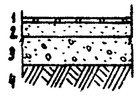	1. Керамические плиты (ГОСТ 6787-80) 2. Прослойка и заполнение швов из цементно-песчаного раствора марки 150 3. Бетонный подстилающий марки 100 4. Слой щебня крупностью 40-60 мм втрамбованный в грунт основания	в 43а	13 17 100	В душевой по бетонному подстилающему слою продолжить 4 слоя гидроизола на битуме
3 3а	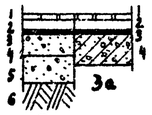	1. Керамическая кислотоупорная плитка марки „КШ" 6×35 на андезитовой замазке 2. Шпаклевка на андезитовой замазке 3. Битумно-рулонная изоляция. 4. Железобетонная плита 5. Стяжка из бетона марки 150 6. Бетон марки 100 7. Слой щебня крупностью 40-60 мм втрамбованный в грунт основания		38 5 10 50 100	
4		1. Цементно-песчаный раствор марки 200 2. Бетонный подстилающий слой марки 100 3. Слой щебня крупностью 40-60 мм втрамбованный в грунт основания	п 10а	20 100	
5		1. Керамические плиты (ГОСТ 6787-80) 2. Прослойка и заполнение швов из цементно-песчаного раствора марки 150 3. Железобетонная плита.	п 43б	13	

Типы слоев обозначены по СНиП II-В. 8-71.

1) Состав битумно-рулонной изоляции:
1. Грунтовочный слой раствором битума в бензине за два раза.
2. Два слоя рубероида РПМ-300А на битуме БН 70/30.
3. Шпаклевка мастикой битумнол марки Н-2.

Ведомость отделки помещений

Наименование или экспликац. номер помещения	Потолок: Штукатурка или затирка	Потолок: Окраска	Стены и перегородки: Штукатурка или затирка	Стены и перегородки: Окраска или облицовка	Отделка низа стен и перегородок (панель): Окраска или облицовка	Отделка низа стен и перегородок (панель): Высота мм
1	Затирка цементным раствором	Известковая побелка	Затирка цементным раствором	Известковая побелка		
2	"	Поливинилацетатная окраска ВА-27А	Штукатурка сложным раствором	Поливинилацетатная окраска ВА-27А		
3	"	"	"	"		
4	"	"	"	"		
5	"	"	"	Белая глазуровонная плитка		
6	"	"	"		Белая глазуровонная плитка	1800
7	"	"	Штукатурка цементным раствором	Поливинилацетатная окраска ВА-27А		
8	"	"	"	"		
9	"	"	"	"		
10	"	"	"	"		
11	"	"	"	"		
12	"	"	"	"		
13	"	см. примечание	"	см. примечание		
14	"	"	"	"		

Примечание: Окраска лаком ХВ-784 (ГОСТ 7313-75) и окраска двумя слоями эмали ХВ-785 (ГОСТ 7315-75) - стен, колонн, плит и балок покрытия.

Согласовано: Отдел. КГ Машинская; Взам. инв. №; Подпись и дата; Инв. № подл.

Привязан

Инв. №

Н. контр.	Глебов	
Проверил	Глебов	
Ст. арх	Абашина	
ГИП	Ловицкер	
ГАП	Глебов	
Гл. конструктор	Шалиро	
Нач. отд.	Кравцевич	

ТП 902-9-13 АР

Производственно-вспомогательное здание для станции биологической очистки сточных вод

Стадия	Лист	Листов
Р	5	

Планы полов, экспликация полов, ведомость отделки помещений

ЦНИИЭП инженерного оборудования г. Москва

17896-03 7

Альбом I

Типовой проект 902-9-13

План на отм. 0.800

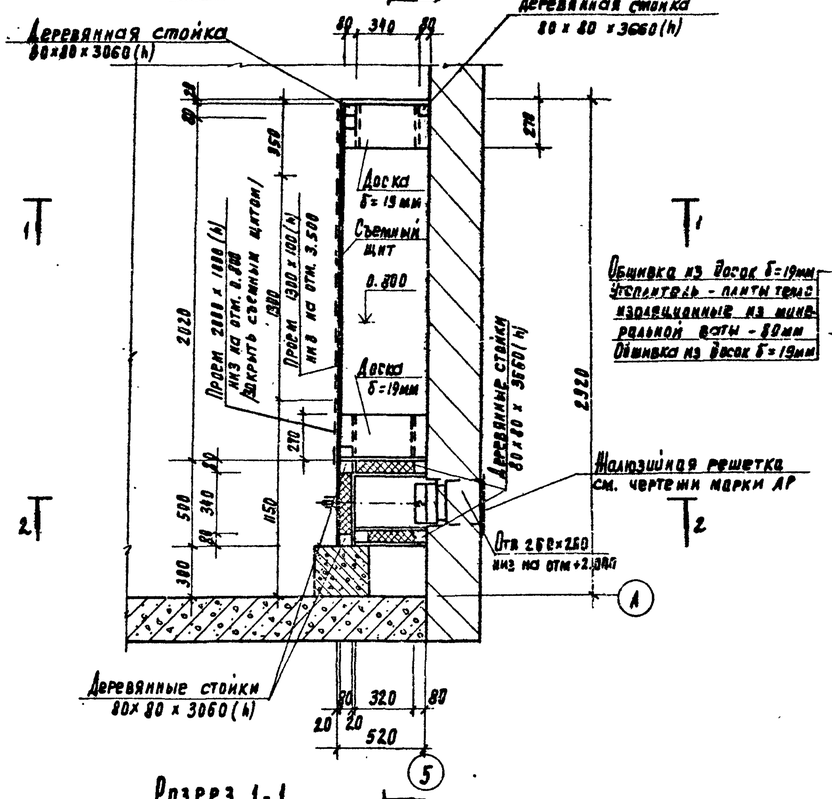

Разрез 3-3

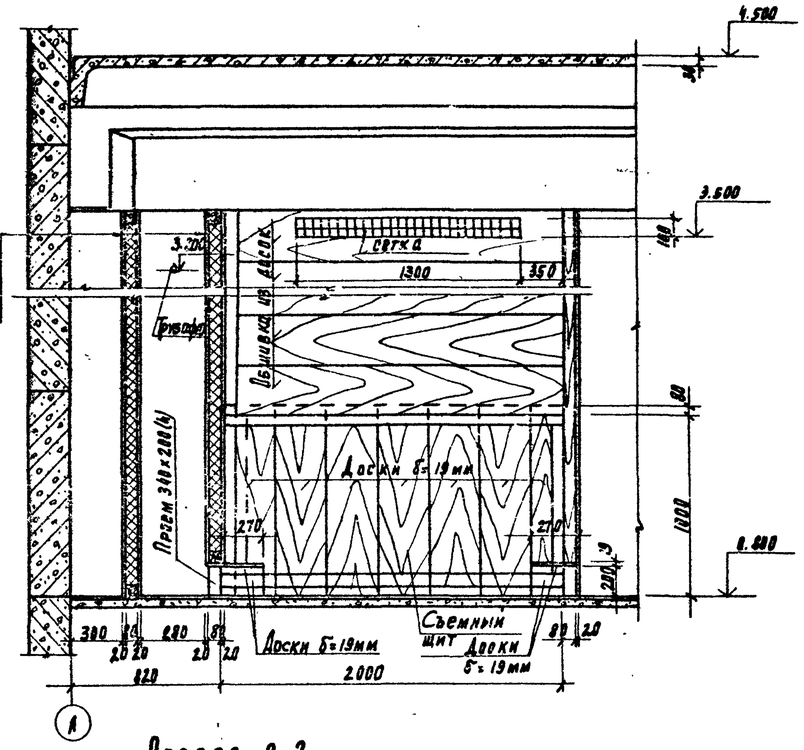

Обшивка из досок б=19мм
Утеплитель - плиты теплоизоляционные из минеральной ваты - 80мм
Обшивка из досок б=19мм

Утепленный клапан

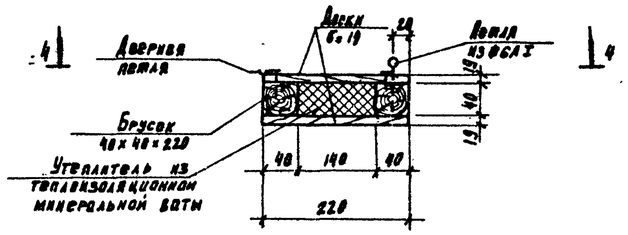

Вид 4-4

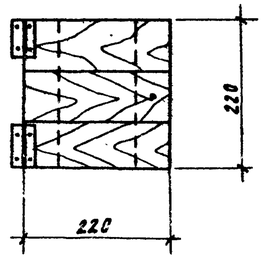

Разрез 1-1

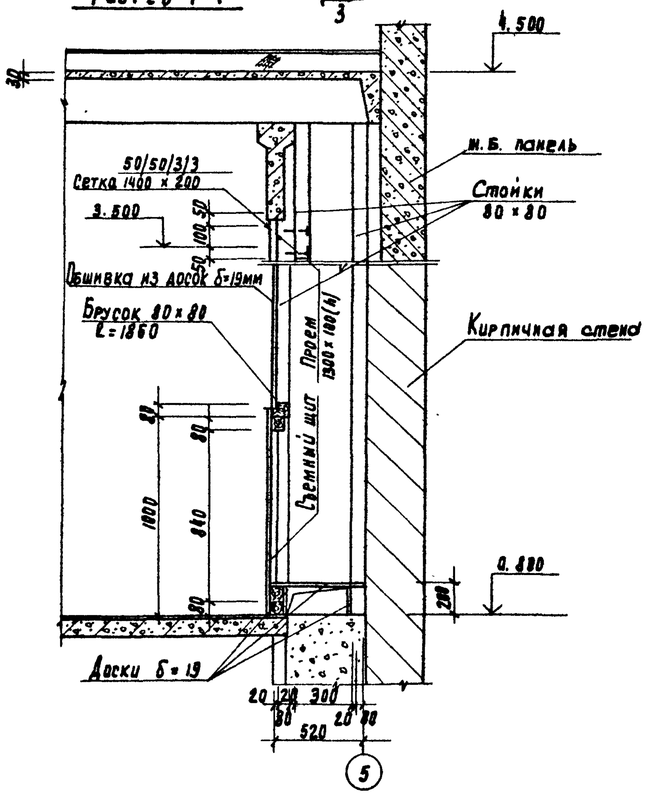

Разрез 2-2

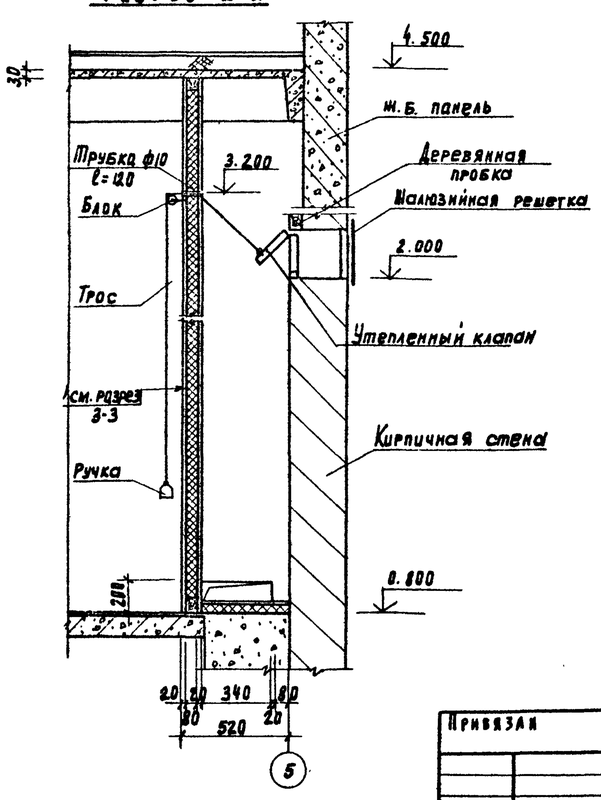

Расход древесины - 0.6 м³

Расход минераловатных плит - 0.55 м³

1. Приточной шкаф выполнен из антисептированных досок. Соединение досок между собой на гвоздях.
2. Все деревянные конструкции обмазать масляной краской за 2 раза

Привязан			
Инв. №			
Н. контр.	Лоуцкер		
Инжен.	Стрелгин		
Ст. инж.	Вульф		
ГИП	Лоуцкер		
Рд. конст.	Шапиро		
Нач. отд.	Крагелин		

ТП 902-9-13 АР

Производственно-вспомогательное здание для станции биологической очистки сточных вод

Вариант с электроизиол. Приточный шкаф.

Стадия	Лист	Листов
Р	6	

ЦНИИЭП инженерного оборудования г. Москва

17896-03 8

Инв. № подл. | Подпись и дата | Взам. инв. №

Вр. рук. гр. Тарасова

Типовой проект 902-9-13 Альбом III

План на отм. 0.000

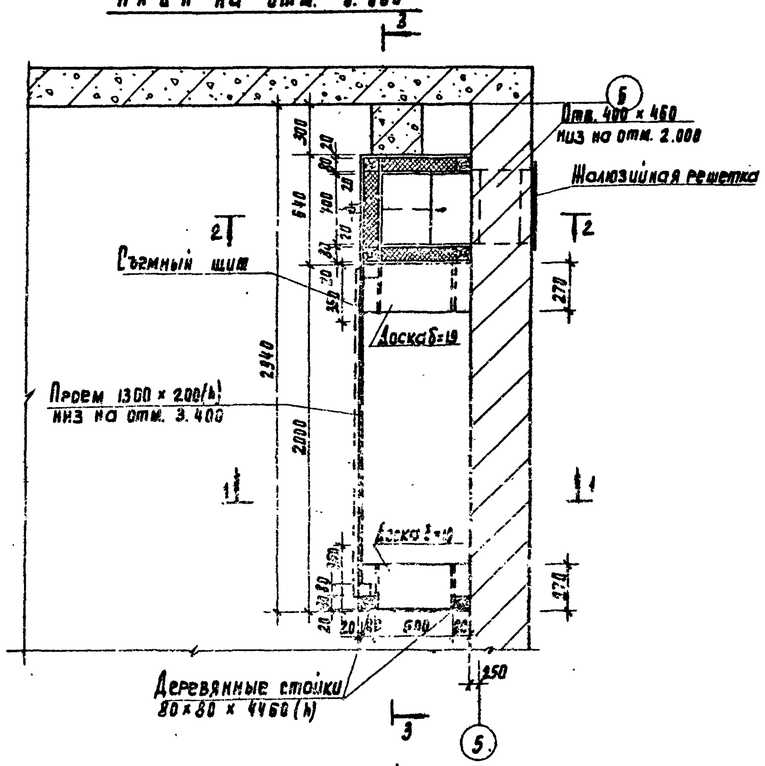

Разрез 3-3

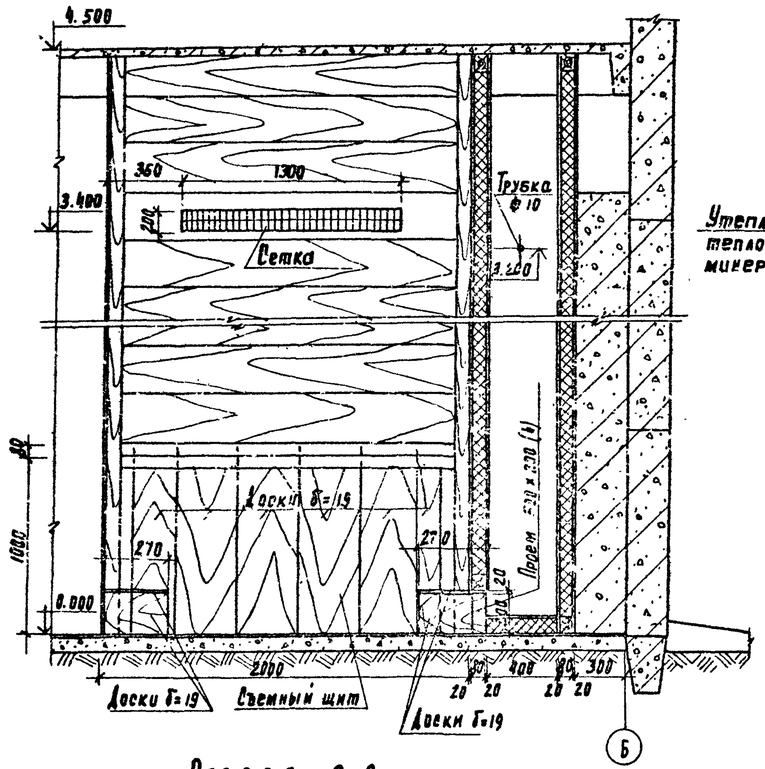

Утепленный клапан

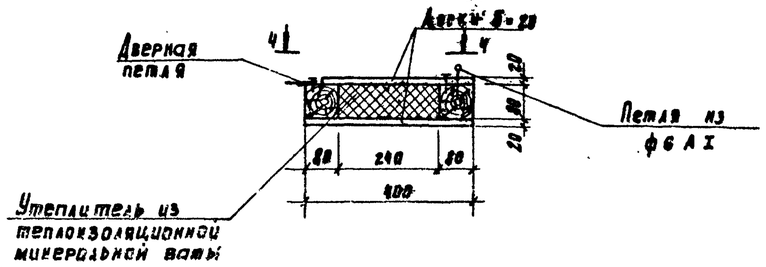

Вид 4-4

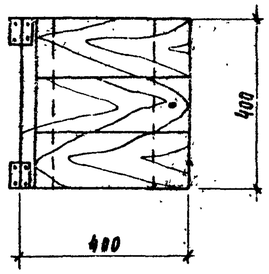

Разрез 1-1

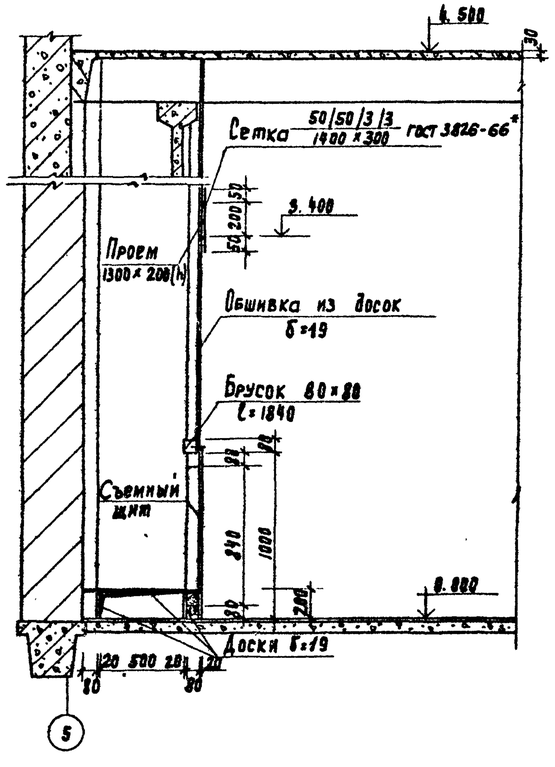

Разрез 2-2

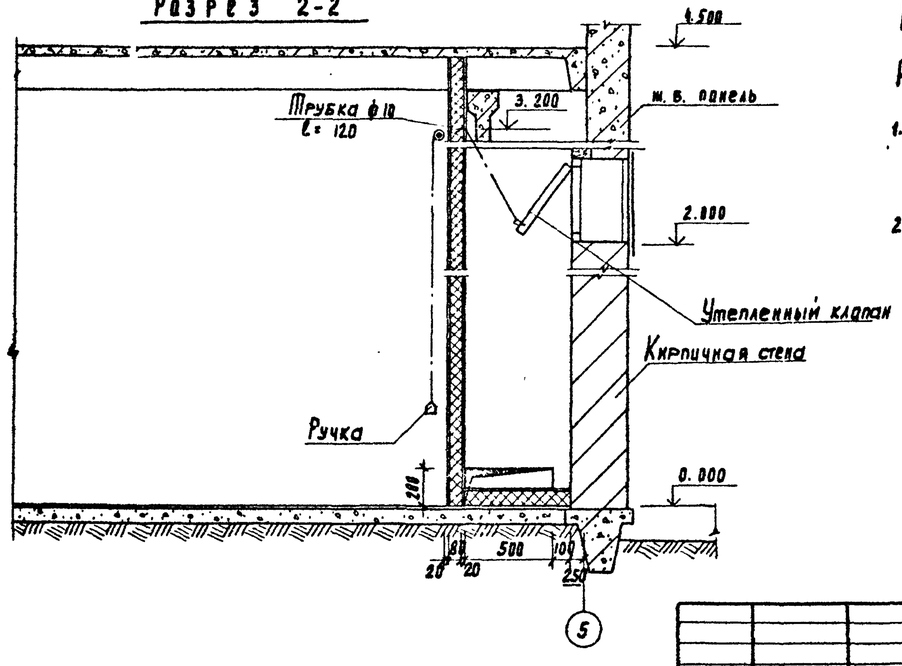

Расход древесины - 0.8 м³

Расход минераловатных плит - 0.6 м³

1. Приточный шкаф выполнен из антисептированных досок, соединение досок между собой на гвоздях.
2. Все деревянные конструкции обмазать масляной краской за 2 раза.

Согласовано			
Взам. инв. №			
Подпись и дата			
Инв. № подл.			

Привязан

Инв. №

Н. контр.	Лоуцкер		
Инж.	Страхан		
Вед. инж.	Кравцова		
ГИП	Лоуцкер		
Гл. конст.	Шапиро		
Нач. отд.	Красавин		

ТП 902-9-13 АР

Производственно - вспомогательное здание для станции биологической очистки сточных вод

Вариант с хлордозаторной

Приточный шкаф

Стадия	Лист	Листов
Р	7	

ЦНИИЭП инженерного оборудования г. Москва

17896-03 9

Ведомость рабочих чертежей основного комплекта

Лист	Наименование	Примечание
1	Общие данные	
2	Схема расположения фундаментов и фундаментных балок. Узлы 1,2,3	
3	Узлы 4,5,6,7. Фундаменты Ф1, Ф2, Ф3	
4	Схема расположения подпольных каналов и фундаментов под оборудование для варианта с электролизной и хлародозаторной.	
5	Разрезы 1-1 ÷ 12-12 Узел 1,2	
6	Фундамент под трубу Ф03. Фундамент под стойку навеса. Ф04.	
7	Схема расположения колонн и балок покрытия. Схема расположения плит покрытия.	
8	Схемы расположения стеновых панелей. Фрагменты.	

Ведомость спецификаций

Лист	Наименование	Примечание
2	Спецификация к схеме расположения фундаментов и фундаментных балок.	
3	Спецификация монолитных фундаментов	
5	Спецификация к схеме расположения фундаментов под оборудование и каналов.	
6	Спецификация монолитных фундаментов под оборудование	
7	Спецификация к схемам расположения колонн и балок покрытия, плит покрытия.	
8	Спецификация к схемам расположения стеновых панелей	

Ведомость ссылочных и прилагаемых документов

Обозначение	Наименование	Примечание
	Ссылочные документы	
ГОСТ 22701.0-77	Плиты железобетонные ребристые предварительно напряженные размерами 6×3м для покрытий производственных зданий.	
1.494-24 вып.1	Железобетонные стаканы с отверстиями диаметром 400;700;1000;1200 и 1450 мм	
1.462-10 вып.1	Железобетонные балки пролетами 6 и 9м для покрытия зданий с плоской кровлей	
1.423-3 вып.1	Железобетонные колонны прямоугольного сечения для одноэтажных производственных зданий без мостовых кранов высотой до 9.6 м	
1.432-14	Стеновые панели отапливаемых производственных зданий с шагом колонн 6м	
1.439-2	Стальные изделия креплений панелей стен одноэтажных производственных зданий с железобетонным каркасом.	
1.415-1 вып.1	Железобетонные фундаментные балки для стен производственных зданий.	
1.412-1/77	Монолитные железобетонные фундаменты под типовые колонны прямоугольного сечения одноэтажных промышленных зданий.	
3.006-2 вып I-1, II-2	Сборные железобетонные каналы и тоннели из лотковых элементов.	
3.400-6/76	Унифицированные закладные детали сборных железобетонных конструкций инженерных сооружений промышленных предприятий	
	Прилагаемые документы	
ТП 902-2- КИН Альбом IV	Строительная часть. Изделия.	
ТП 902-2- КЖ-ВМ	Ведомость потребности в материалах.	

Типовой проект разработан в соответствии с действующими нормами и правилами и предусматривает в части железобетонных конструкций мероприятия, обеспечивающие взрывную, взрывопожарную и пожарную безопасность при эксплуатации здания.

Гл. инженер проекта /Лоуцкер/

Альбом III

Типовой проект 902-9-13

Инв.№ подл. | Подпись и дата | Взам. инв.№

Привязан

Инв.№

ТП 902-9-13 КЖ

Н. контр.	Лоуцкер		
Ст. инж.	Вульф		
Вед. инж.	Краснова		
ГИП	Лоуцкер		
Гл. конст.	Шапиро		
Нач. отд.	Красавин		

Производственно-вспомогательное здание для станции биологической очистки сточных вод

Стадия	Лист	Листов
Р	1	8

Общие данные

ЦНИИЭП инженерного оборудования г. Москва

Копировал: Коршунова 17896-03 10 Формат 22

Альбом II

Типовой проект 902-9-13

Схема расположения фундаментов и фундаментных балок.

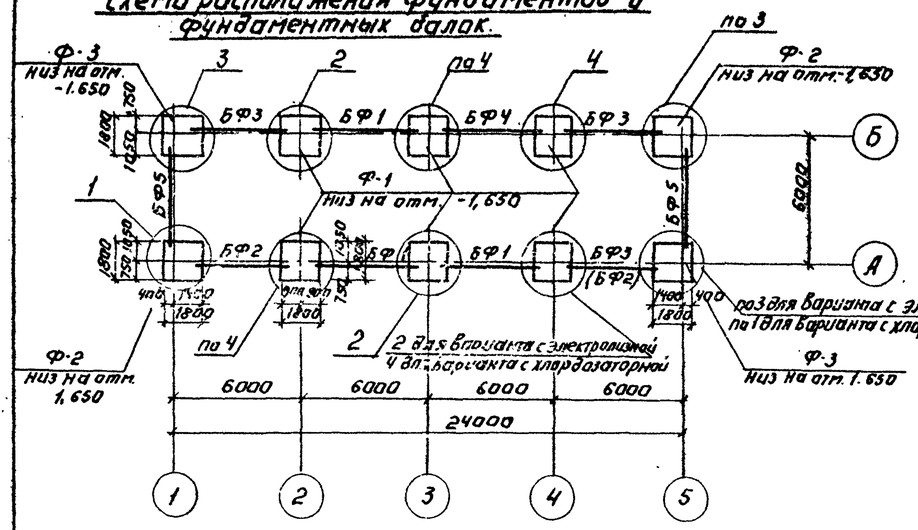

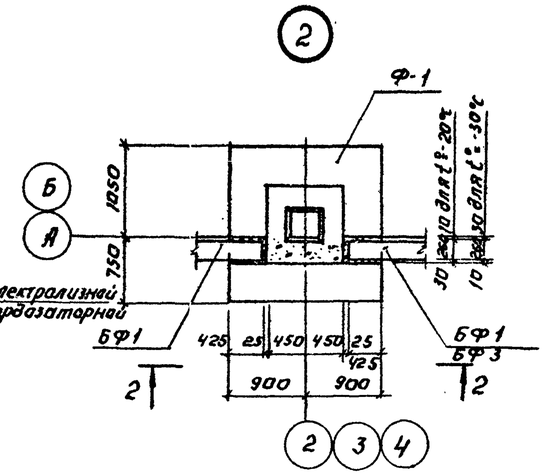

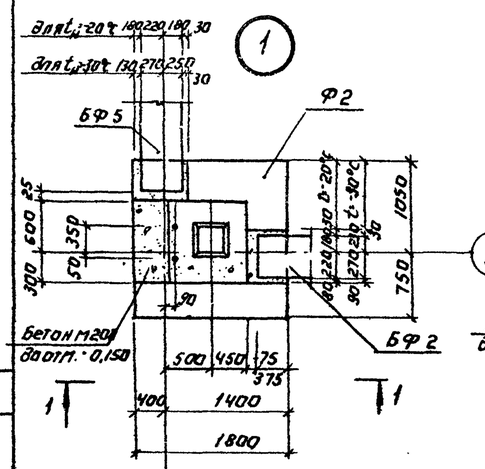

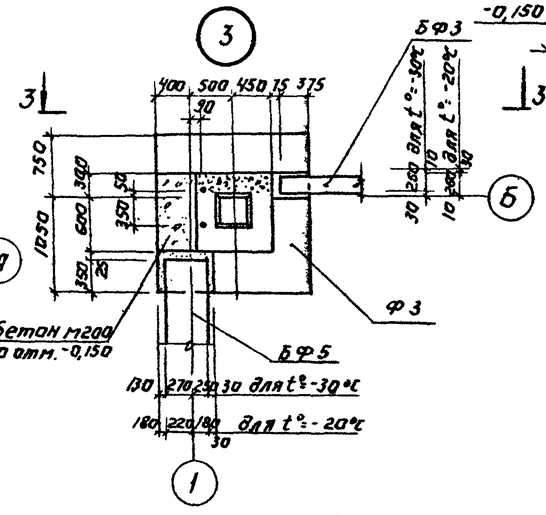

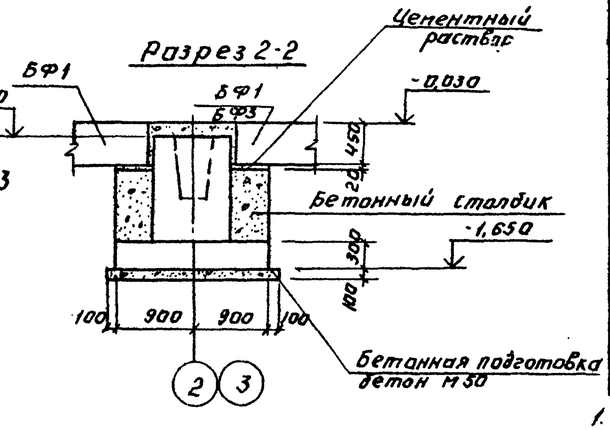

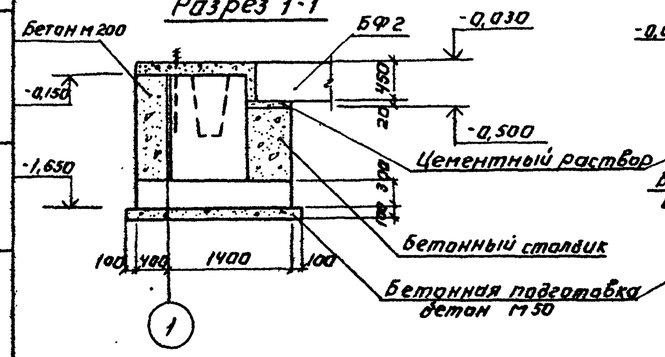

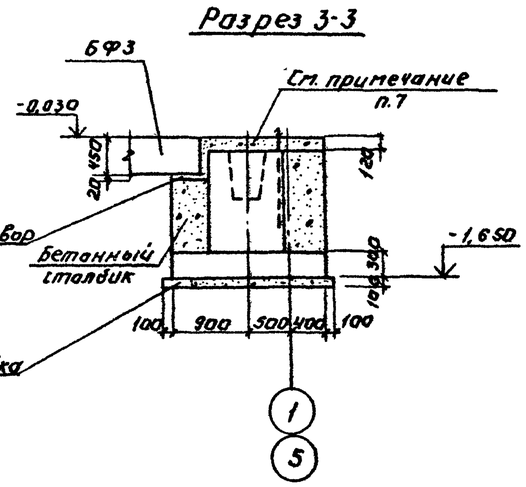

Спецификация к схеме расположения фундаментов и фундаментных балок.

Марка поз.	Обозначение	Наименование	Кол.	Масса ед. кг	Примечание
		Фундаменты			
Ф1	Лист 3	Ф 1	6		
Ф2	Лист 3	Ф 2	2		
Ф3	Лист 3	Ф 3	2		
		Балки фундаментные			
		для t° = -20°С			
БФ1	1.415-1 Вып.1	ФБ6-2	3(3)	1300	
БФ2	1.415-1 Вып.1	ФБ6-14	1(2)	1300	
БФ3	1.415-1 Вып.1	ФБ6-4	3(2)	1200	
БФ4	1.415-1 Вып.1	ФБ6-12	1(1)	1500	
БФ5	1.415-1 Вып.1	ФБ6-13	2(2)	1400	
		для t° = -30°С			
БФ1	1.415-1 Вып.1	ФБ6-2	3(3)	1300	
БФ2	1.415-1 Вып.1	ФБ6-31	1(2)	1700	
БФ3	1.415-1 Вып.1	ФБ6-4	3(2)	1200	
БФ4	1.415-1 Вып.1	ФБ6-29	1(1)	1900	
БФ5	1.415-1 Вып.1	ФБ6-30	2(2)	1800	

1. Под всеми монолитными фундаментами предусмотреть бетонную подготовку из бетона М50 толщиной 100мм.
2. Обратную засыпку производить грунтом без включения строительного мусора, слоями не более 200мм с уплотнением до $\gamma_{ск} \geq 1,6$ т/м³
3. Горизонтальную гидроизоляцию стен выполнять на отм. -0,030 из цементного раствора состава 1:2, толщиной 30мм.
4. Бетонные столбики под фундаментные балки бетонировать совместно с фундаментами под колонны.
5. В скобках дана фундаментная балка для варианта с хлордозаторной.
6. Фундаментные балки укладываются на свежеуложенный цементный раствор.
7. Набетонку по верху стаканной части фундаментов до отметки -0,030. Выполнять из бетона марки „100" после монтажа колонн, фахверковых стоек, фундаментных балок.

Согласовано

Инв. № подлинника | Подпись и дата | Взам. инв. №

Привязан:

Инв. №

Н. контр.	Доуцкер		
Вед. инж.	Краснова		
ГИП	Доуцкер		
Гл. конс.	Шапиро		
Нач. отд.	Красавин		

ТП 902-9-13 КЖ

Производственно-вспомогательное здание для станции биологической очистки сточных вод.

Схема расположения фундаментов и фундаментных балок. Узлы 1,2,3

Стадия	Лист	Листов
Р	2	

ЦНИИЭП инженерного оборудования г. Москва

17896-03 11

Альбом III

Типовой проект 902-9-13

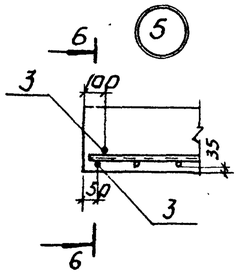

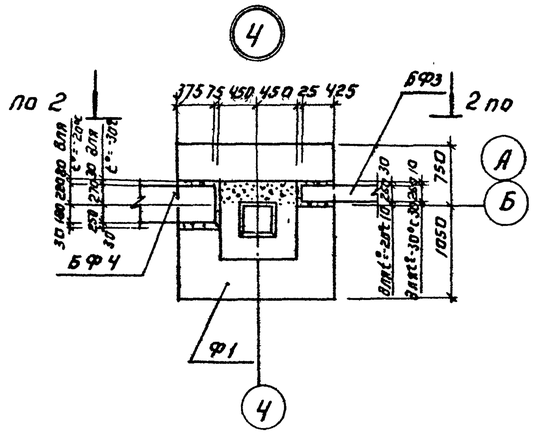

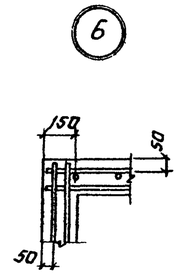

Разрез 5-5

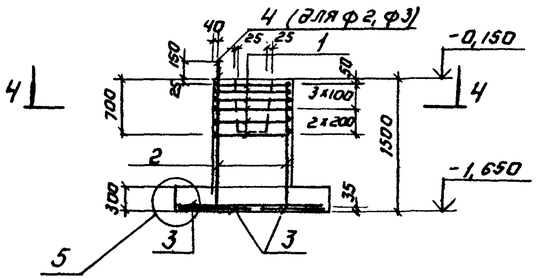

Раскладка сеток подошвы ф1 ÷ ф3.

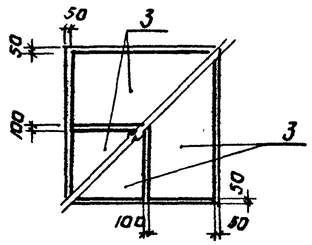

4-4

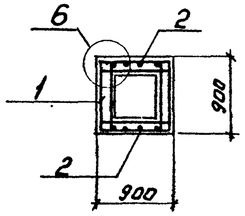

Ф1

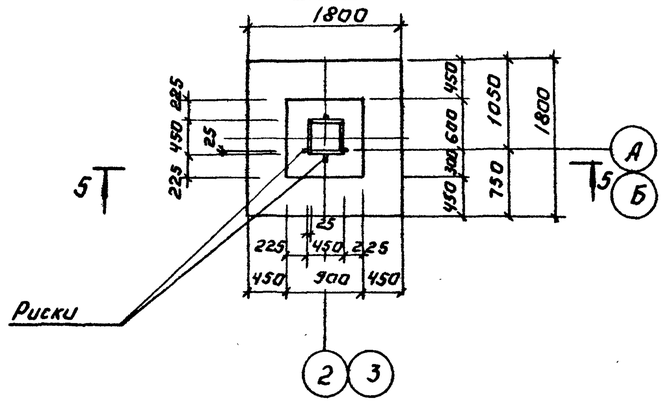

Расчетная схема для Ф1.

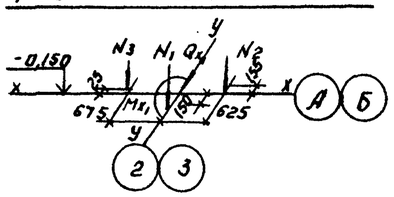

$N_1 = 16,4$ т

$N_2 = 4,48$ т

$N_3 = 8,65$ т

$M x_1 = 1,78$ тм

$Q x_1 = 0,79$ т

Разрез 6-6.

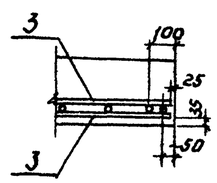

Ф2 (изображено) Ф3 (зеркальное отображение)

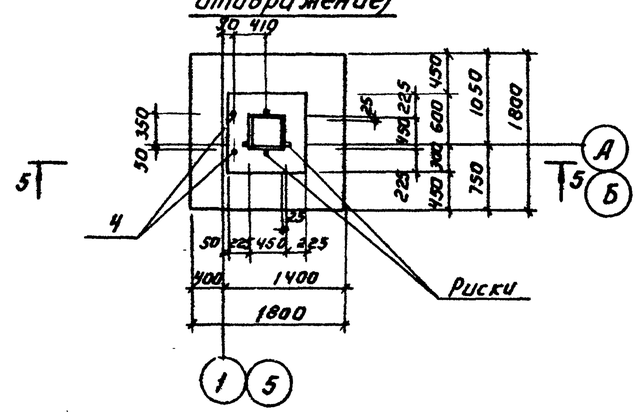

Спецификация монолитных фундаментов.

Формат	Зона	Поз.	Обозначение	Наименование	Кол.	Примечание
				Ф1		
				Сборочные единицы и детали		
		1	1.412-1/77	Сетка СА1-6АI	6	
		2	1.412-1/77	СН12АII-6×15	2	
		3	1.412-1/77	С(I)12АII-8×18	4	
				Материалы		
				Бетон М200	1,94	м³
				Ф2; Ф3;		
				Сборочные единицы и детали		
		1	1.412-1/77	Сетка СА1-6АI	6	
		2	1.412-1/77	СН12АII-6×15	2	
		3	1.412-1/77	С(I)12АII-8×18	4	
		4	Т.п. 902-2-КЖИ А1	Анкер А1	2	
				Материалы		
				Бетон М200	1,94	м³

1. Схему расположения фундаментов Ф1 ÷ Ф3 см. лист 2.

Согласовано

Инв. № подл. | Подпись и дата | Взам. инв. №

Привязан:

Инв. №

Н. контр.	Ловцкер	
Вед. инж.	Краснова	
ГИП	Ловцкер	
Гл. констр.	Шапиро	
Нач. отд.	Красавин	

ТП 902-9-13 КЖ

Производственно-вспомогательное здание для станции биологической очистки сточных вод.

Узлы: 4, 5, 6, 7.
Фундаменты Ф1; Ф2; Ф3

Стадия	Лист	Листов
Р	3	

ЦНИИЭП инженерного оборудования г. Москва

Копировал: Дягинова

17896-03 12 Формат: 22.

Типовой проект 902-9-13 Альбом III

Схема расположения подпольных каналов и фундаментов под оборудование для варианта с электролизной.

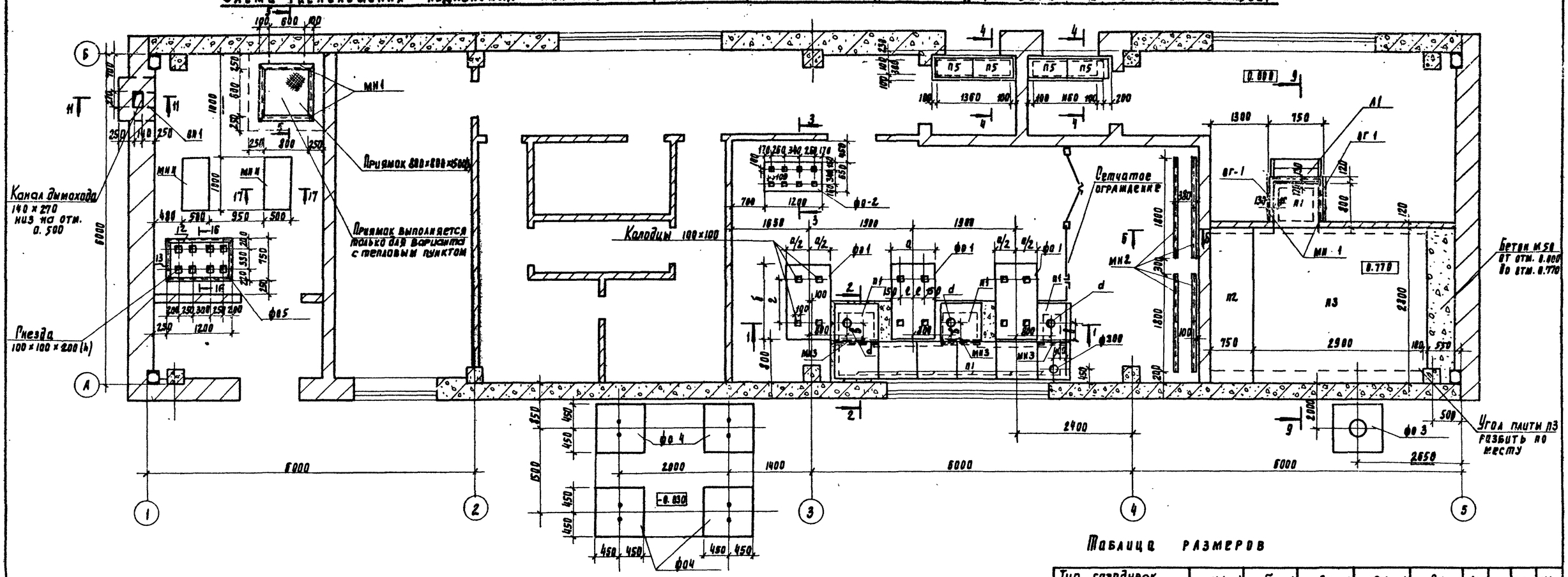

Таблица размеров

Тип газодувок	а (мм)	б (мм)	в (мм)	г (мм)	е (мм)	д (мм)	Ж (мм)	И (мм)	К (мм)
1 А 12-50-2А	600	900	200	530	150.0	100	600	450	500
1 А 22-50-2А(4А)	700	1100	275	550	200	150	600	350	500
1 А 24-60-2А	800	1200	265	750	250.0	150	600	250	450
1 А 32-50-6А	900	1400	340	1000	300	200	500	250	400

1. Разрезы и спецификации смотри на листе 5.
2. Возведение фундаментов под оборудование разрешается только после сверки рабочих чертежей фундаментов с установочными чертежами, полученными от завода-изготовителя заказного оборудования.
3. Отверстия в плитах П1 выполнять методом рассверловки по периметру

Схема расположения подпольных каналов и фундаментов под оборудование для варианта с хлордозаторной.

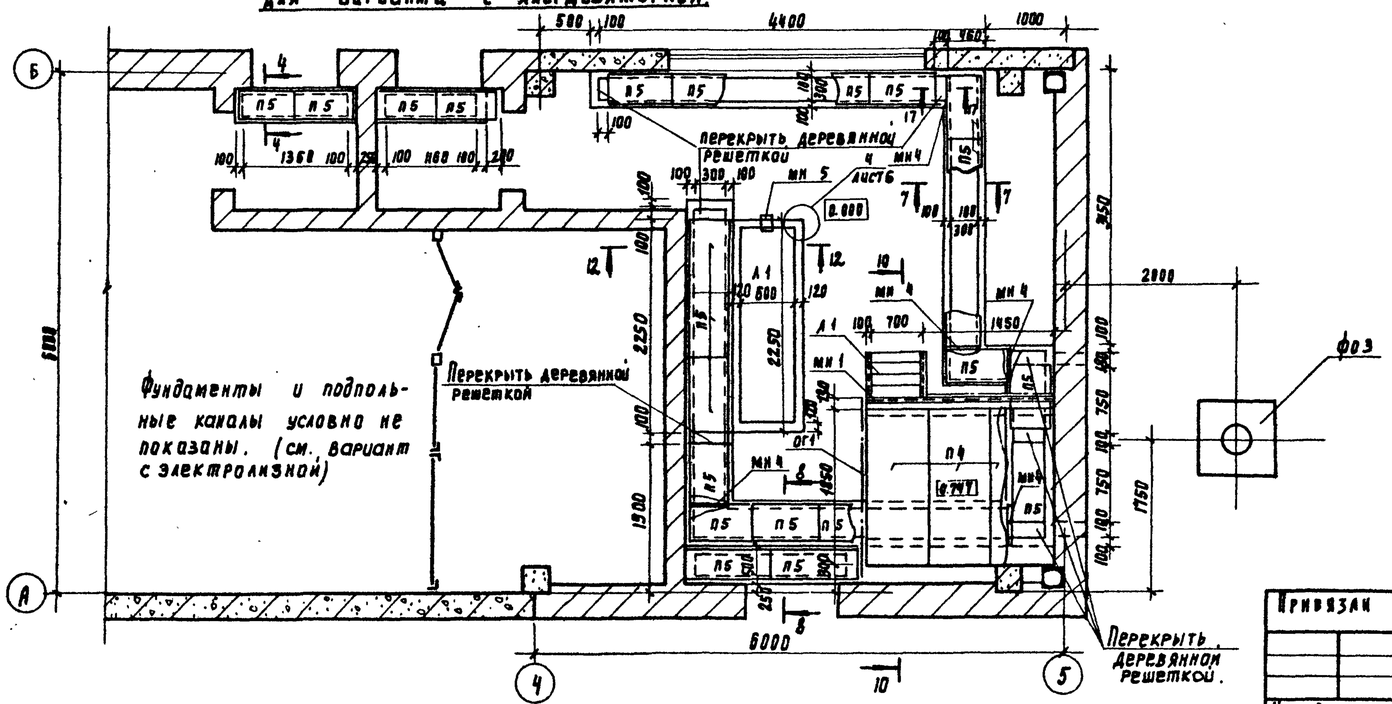

Гл. инженер проекта	Подберезкин		
Отдел КГ	Маникская		
Отдел ЭлА	Катеринская		
Отдел ОВ	Герасова		
Инв. № подл.	Подпись и дата	Взам. инв. №	

Привязан			
Инв. №			

Н. контр.	Ловцкер		
Инж.	Строгин		
Вед. инж.	Краснова		
РИП	Ловцкер		
Гл. конст.	Шапиро		
Нач. отд.	Красавин		

ТП 902-9-13 КЖ.

Производственно-вспомогательное здание для станции биологической очистки сточных вод

Стадия	Лист	Листов
Р	4	

Схема расположения подпольных каналов и фундаментов под оборудование для варианта с электролизной и хлордозаторной

ЦНИИЭП инженерного оборудования г. Москва

17896-03 13

Типовой проект 902-9-13 Альбом III

Разрез 1-1

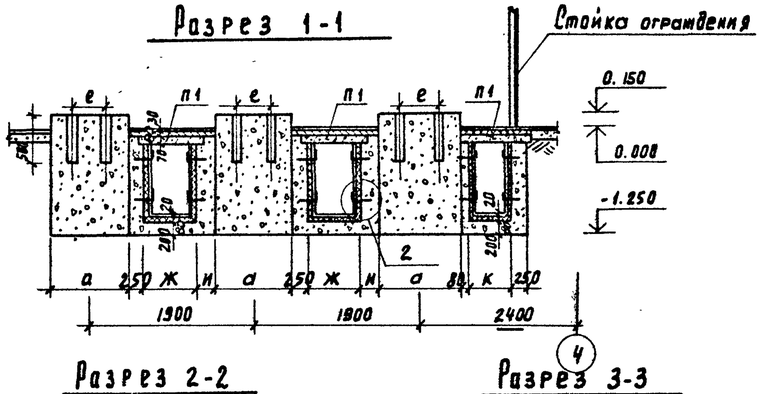

Разрез 9-9

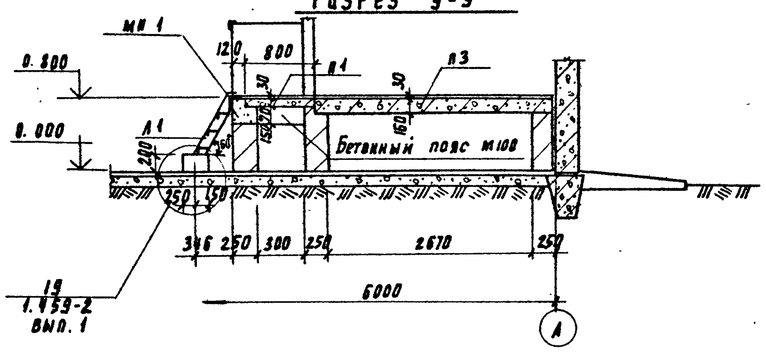

Разрез 2-2

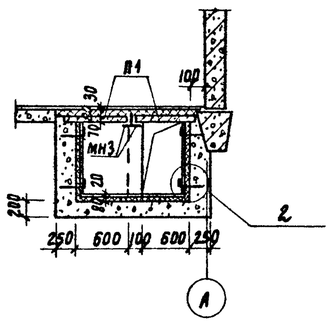

Разрез 3-3

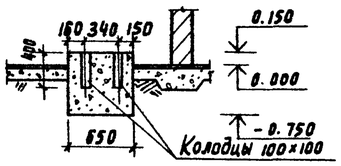

Разрез 10-10

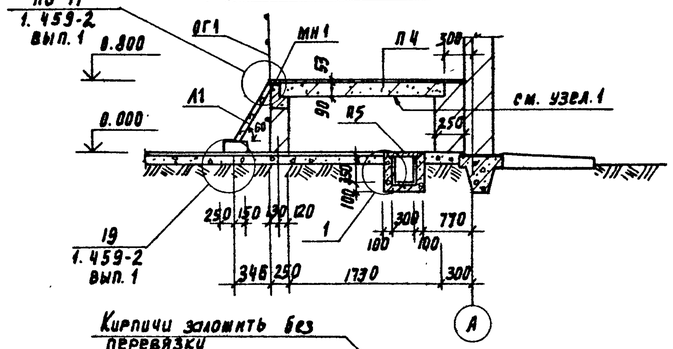

Разрез 4-4

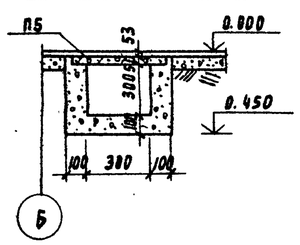

Разрез 5-5

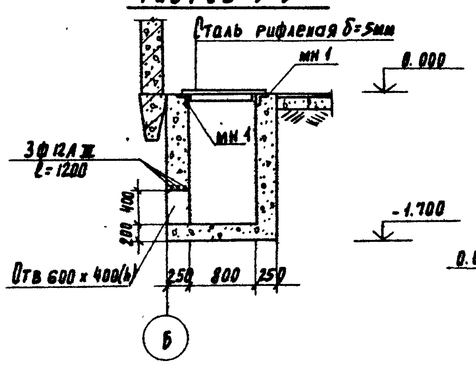

Разрез 6-6

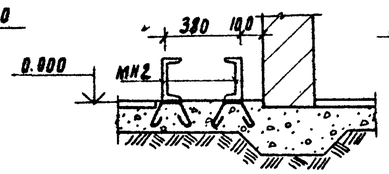

Разрез 11-11

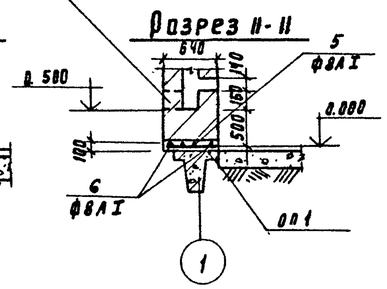

Разрез 7-7

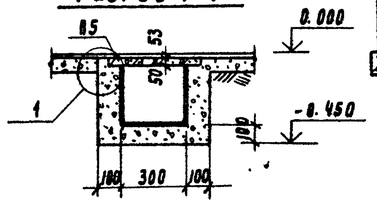

Разрез 8-8

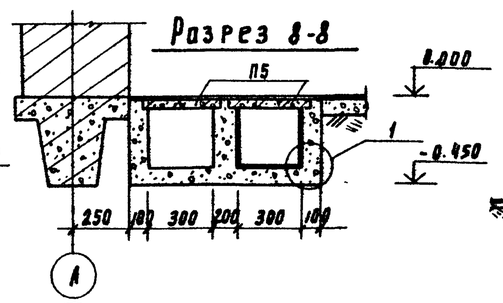

Разрез 12-12

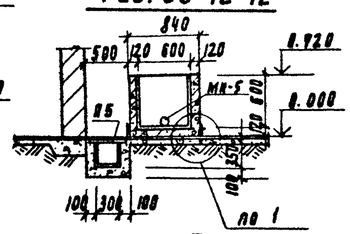

Разрез 17-17

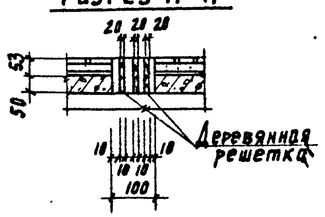

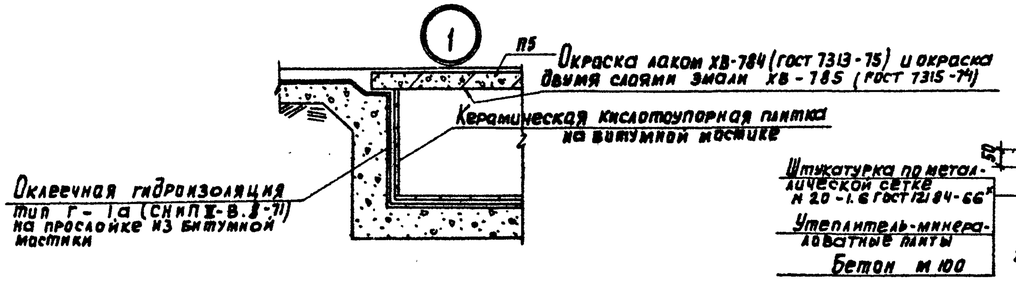

1. Расход бетона марки 100 на подпольные каналы для варианта с электролизной - 4.8 м³; для варианта с хлордозаторной - 7.25 м³
2. Расход металлической сетки по ГОСТ 12184-66* - 15.0 кг
3. МН-5 окрасить эмалью ХВ 1100 по ГОСТ 6993-74 в 4 слоя толщиной 100 мкм по грунтовке марки ХС-010

Спецификация к схеме расположения подпольных каналов и фундаментов под оборудование

Марка поз	Обозначение	Наименование	Кол	Масса ед. кг	Пр.
		Вариант с электролизной			
		фундаменты под оборудование			
ф0 1	лист 4.5.6	ф0 1	3		
ф0 2	лист 4,5,6	ф02	1		
ф0 3	лист 4,5,6	ф0 3	1		
ф0 4	лист 4,5,6	ф0 4	4		
ф0 5	лист 4.6	ф05	1		
П1	3.006-2 вып. II-2	П5 д 8	10	100	
П2	3.006-2 вып. II-2	П23 д -3	1	820	
П3	3.006-2 вып. II-2	П23 -3	1	3330	
П5	3.006-2 вып. II-2	П1-8	4	40	
МН 11	ТП 902-2 КЖИ МН11	МН 11	2		
МН1	3.400-6/76	МН4-46	5.05	п.м	
МН2	ТП 902-2 КЖИ МН2	МН2	8		
МН3		L75×5 ℓ=1000 ГОСТ 8509-72	6	5.8	
МН6	лист 5	ф8 AI ℓ=300 ГОСТ 5781-75	30	0.12	
Л1	1.459-2 вып.1	МР2	1	25.0	
ОГ1	1.459-2 вып 1	ограждение ОГ1	1.6пм		
		сталь рифленая δ=5мм ГОСТ 8568-77	0.65м²		
ОП1	лист 6	Опорная подушка ОП1	1		
		Вариант с хлордозаторной			
ф0 1	лист 4,5,6	ф0 1	3		
ф02	лист 4,5,6	ф02	1		
ф03	лист 4,5,6	ф03	1		
ф04	лист 4.5.6	ф04	4		
ф05	лист 4. 6	ф05	1		
П4	3.006-2 вып. II-2	П14 д -3	3	310	
П5	3.006-2 вып. II-2	П1-8	25	40	
ЛМ1	лист 4.6	лоток ЛМ1	1		
ОП1	лист 4.6	опорная подушка ОП1	1		
		Металлические изделия			
МН1	3.400-6/76	МН4-46	5 12п.м		
МН2	ТП 902-2 КЖИ-МН12	МН2	8		
МН3	лист 4.5	L75×5 ℓ=1000 мм ГОСТ 8509-72	3	5.8	
МН4	лист 4.5	L75×5 ℓ=500 мм ГОСТ 8509-72	5	2.9	
МН5	3.901-5	Сальник Ду-100 ℓ=200	1	6.2кг	
Л1	1.459-2 вып. 1	МР4	1	47.0	
ОГ1	1.459-2 вып. 1	ограждение ОГ1	3.52п.м		
МН6	лист 5	МН6	30	0.12	
МН11	ТП 902-2 КЖИ МН11	МН11	2		
	ГОСТ 5.1459-72*	ф12 AIII ℓ=1200	3	1.07	

Согласовано: Отдел КГ Ишинская; Отдел ВВ Прасова

Привязан

Инв. №

Н. контр.	Лоуцкер	
Инжен.	Стрелкин	
Вед. инж.	Красикова	
РПП	Лоуцкер	
Гл. конст.	Шапиро	
Нач. отд.	Красавин	

ТП 902-9-13 КЖ

Производственно-вспомогательное здание для станции биологической очистки сточных вод

Разрезы 1-1 ÷ 12-12
Узел 1, 2

Стадия	Лист	Листов
Р	5	

ЦНИИЭП инженерного оборудования г. Москва

17896-03 14

Альбом III

Типовой проект 902-9-13

Разрез 13-13

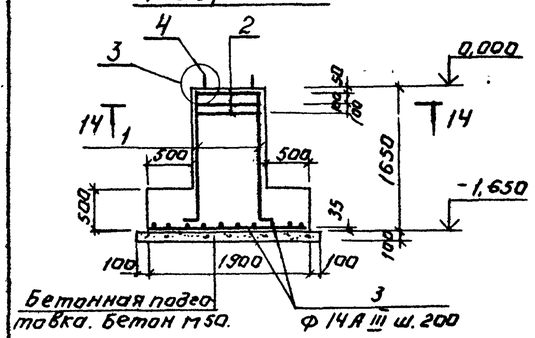

Разрез 15-15

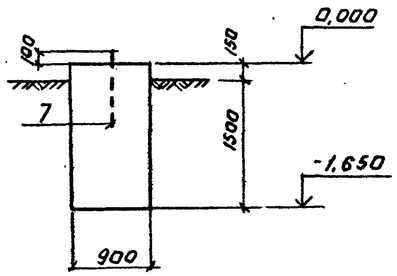

Ведомость стержней.

Поз.	Эскиз или сечение
1	1600 100
2	910 910 860 860
3	
4	Нарезка 100 1100 100
5	
6	
7	Нарезка 100 600 100
11	350 350

Спецификация монолитных фундаментов под оборудование.

Формат	Зона	Поз.	Обозначение	Наименование	Кол.	Примеч.
				Фо 1 (для газодувки типа 1А 12-50-2А)		
				Материалы.		
				Бетон М 100	0,75	$м^3$
				Фо 1 (для газодувки типа 1А 24-60-2А)		
				Материалы.		
				Бетон М 100	1,34	$м^3$
				Фо 1 (для газодувки типа 1А 32-50-6А)		
				Материалы.		
				Бетон М 100	1.76	$м^3$
				Фо 2		
				Материалы		
				Бетон М 100	0,7	$м^3$
				Фо 3		
				Сборочные единицы и детали		
БЧ		1		Ф14А III ГОСТ 5.1459-72* ℓ=1700	12	
БЧ		2		Ф8АI ГОСТ 5781-75 ℓ=3540	3	
БЧ		3		Ф14А III ГОСТ 5.1459-72* ℓ=1860	20	
БЧ		4		Ф22АI ГОСТ 5781-75 ℓ=1200	3	
				Материалы.		
				Бетон М 200	1,33	$м^3$
				ОП 1		
БЧ		5		Ф 8АI ГОСТ 5781-75 ℓ=600	4	
БЧ		6		Ф 8АI ГОСТ 5781-75 ℓ=730	4	
				Бетон М 200	0,49	$м^3$
				Лм1		
БЧ		8		Ф 8А III ГОСТ 5781-75 ℓ=700	60	
БЧ		9		Ф 8А III ГОСТ 5781-75 ℓ=820	40	
БЧ		10		Ф 8А III ГОСТ 5781-75 ℓ=2230	24	
БЧ		11		Ф 8А III ГОСТ 5781-75 ℓ=700	88	
				Бетон М 200	0,64	$м^3$
				Фо 1 (для газодувки типа 1А 22-50-2А (4А))		
				Материалы.		
				Бетон М 100	1,08	$м^3$

Разрез 14-14

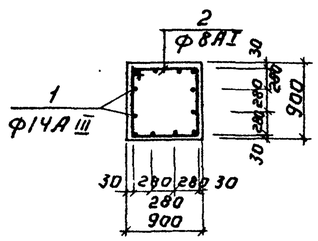

Фо 4

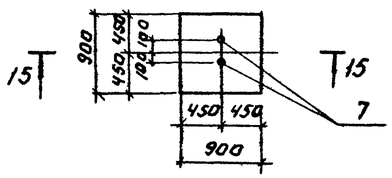

Фо 3

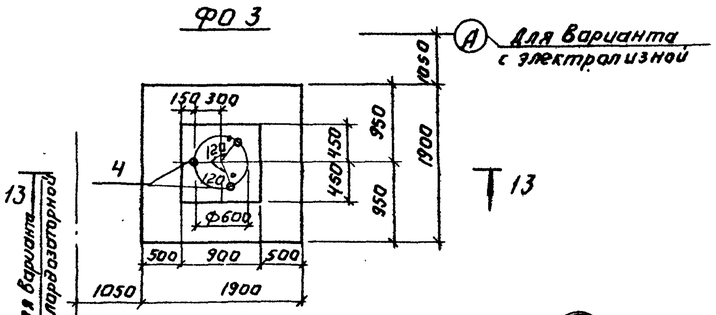

Выборка стали на один элемент, кГ

Марка элемента	Арматурные изделия. Арматурная сталь ГОСТ 5.1459-72* и ГОСТ 5781-75. Класс АI. Ф мм 8	18	22	Итого	Класс АIII. Ф мм 8	14		Итого	Всего:
Фо 3	0,4		10,7	11,1		69,6		69,6	80,7
Фо 4		2,8		2,8					2,8
ОП 1	1,25			1,25					1,25
Фо 5					7,75				7,75
Лм1					74,0				74,0

Спецификация монолитных фундаментов под оборудование.

Формат	Зона	Поз.	Обозначение	Наименование	Кол.	Примеч.
				Фо 4		
				Сборочные единицы и детали		
БЧ		7		Ф18АI ГОСТ 5781-75 ℓ=700	2	
				Бетон марки 100	1,34	$м^3$
				Фо 5		
БЧ		12		[20 ГОСТ 8240-72 ℓ=1200	2	22,0 кГ
БЧ		13		[20 ГОСТ 8240-72 ℓ=750	2	13,8 кГ
БЧ		14		Ф8А III ГОСТ 5781-75 ℓ=730	14	
БЧ		15		Ф8А III ГОСТ 5781-75 ℓ=1180	8	
				Бетон М 200	0,18	$м^3$

Фо 3

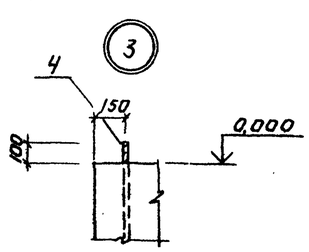

Фо 4

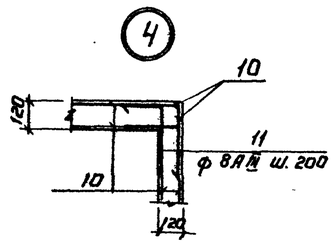

Армирование Лм1.

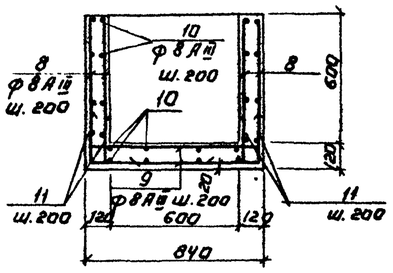

Разрез 16-16.

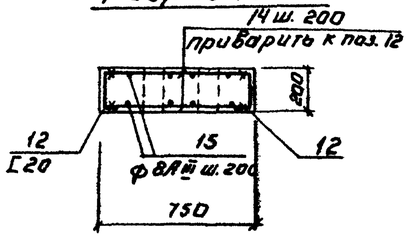

Согласовано

Инв. № подл. | Подпись и дата | Взам. инв. №

Привязан:

Инв. №

Н. контр.	Луцкер		
Вед. инж.	Красикова		
ГИП	Луцкер		
Гл. конструктор	Шапиро		
Нач. отд.	Красавин		

ТП 902-9-13 КЖ

Производственно-вспомогательное здание для станции биологической очистки сточных вод

Фундамент под трубу Ф3, фундамент под стойку навеса Фо 4.

Стадия	Лист	Листов
Р	6	

ЦНИИЭП инженерного оборудования г. Москва

Копировал: Агинова

17896-03 15 Формат: А2

Типовой проект 902-9-13 Альбом III

Схема расположения колонн и балок покрытия

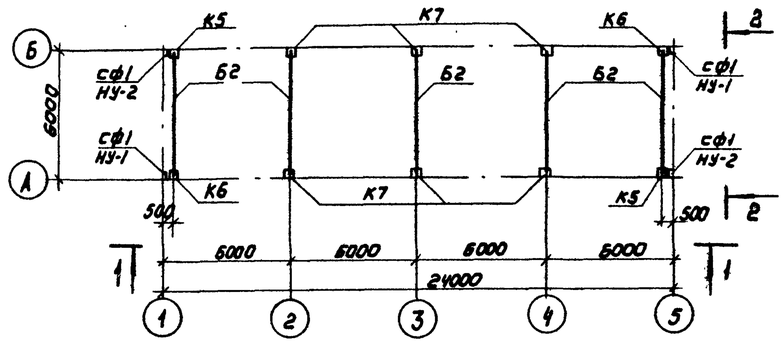

Вид 2-2

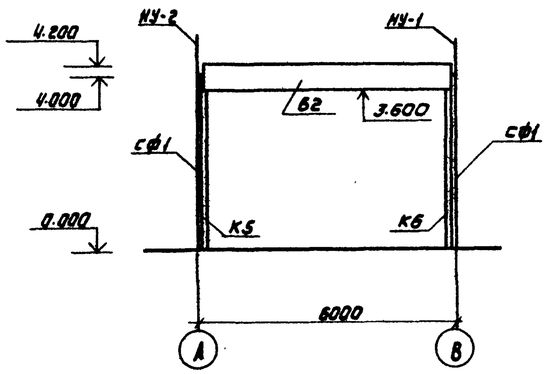

Вид 1-1

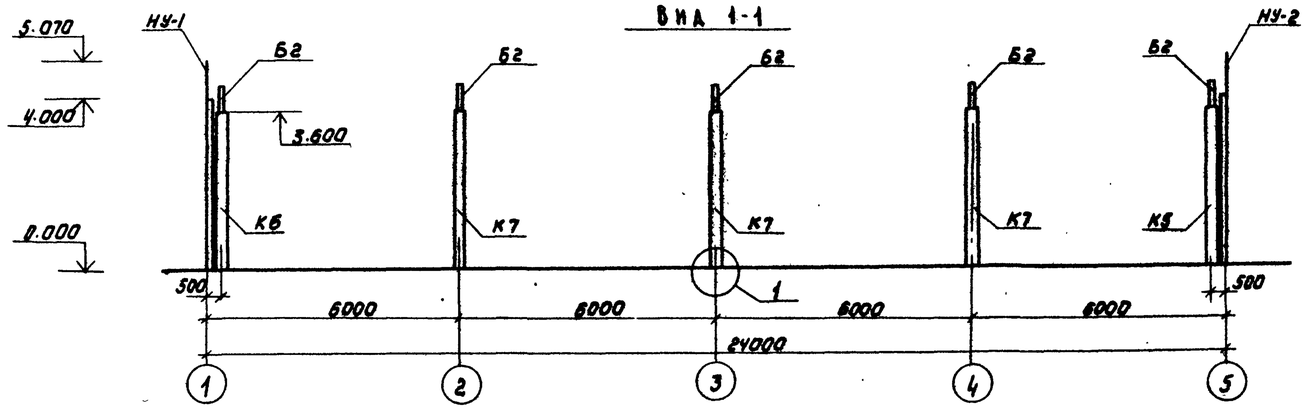

Схема расположения плит покрытия

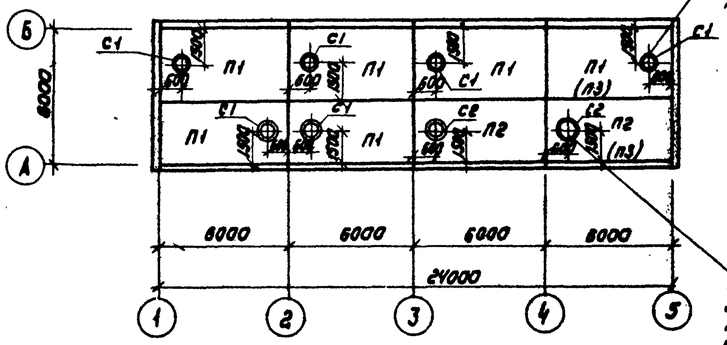

Плита П1 для варианта с электролизной производительностью 100, 200, 400, 700 м³/сутки

Плита П3 для варианта с хлордозаторной производительностью 100, 200, 400, 700 м³/сутки

Плита П2 для варианта с электролизной производительностью 400, 700 м³/сутки

Плита П3 для варианта с электролизной производительностью 100, 200 м³/сутки и для варианта с хлордозаторной производительностью 100, 200, 400, 700 м³/сутки

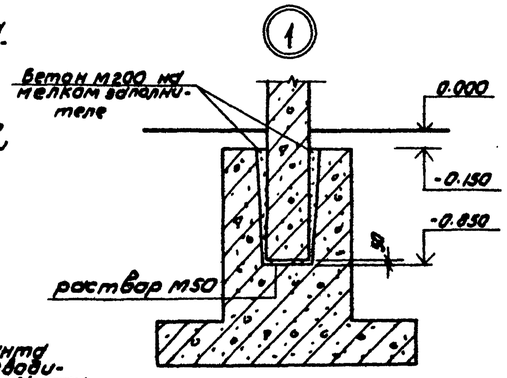

Спецификация элементов к схемам расположенным на листе

Марка поз	Обозначение	Наименование	Кол	Масса ед. кг	Примечание
	Схема расположения колонн и балок покрытия				
		Колонны			
К5	ТП 902-2- КЖИ К5,К6,К7	К36-2А	2	1000	
К6	ТП 902-2- КЖИ К5,К6,К7	К36-2Б	2	1000	
К7	ТП 902-2- КЖИ К5,К6,К7	К36-2В	6	1000	
		Балки покрытия			
Б2	ТП 902-2- КЖИ Б2	Б6-4АШ6Б	5	1450	
		Стойки фахверка			
сф1	ТП 902-2- КЖИ-сф1	сф1	4		
		Насадки торцового фахверка			
НУ-1	1.439-2	НУ-1	2	25.2	
НУ-2	1.439-2	НУ-2	2	25.2	
	Схема расположения плит покрытия				
		Плиты покрытия			
П1	ТП 902-2- КЖИ-П1	ПВ4-3 АIVТА	6(5)	3300	6(6)
П2	ТП 902-2- КЖИ-П2	ПВ7-3 АIVТБ	2(1)	3300	1(1)
П3	ТП 902-2- КЖИ-П3	ПГ-2АIVТА	(2)	3200	1(1)
		Стаканы под дефлектор			
С1	1.494-24 Вып.1	СБ4А-1	6(5)		6(6)
С2	1.494-24 Вып.1	СБ7А-1	2(1)		1(1)

1. Монтаж железобетонных конструкций осуществлять в соответствии со СНиП III-18-80 и серией 1.423-3.
2. Все неоговоренные монтажные швы принимать $h_ш$ 6мм. Сварку производить электродами типа Э-42 ГОСТ 9467-75.
3. Закладные детали колонн и балок покрытия должны быть оцинкованы слоем 150мкм в процессе изготовления. Монтаж конструкций без цинкового покрытия указанных закладных деталей запрещается.
4. Буквенные индексы в обозначениях колонн и плит покрытия указывают на наличие дополнительных закладных деталей по чертежу.
5. В спецификации в графе примечание указано количество плит покрытия и стаканов под дефлекторы для производительности 100, 200 м³/сутки, цифры в скобках относятся к варианту с хлордозаторной.
6. Колонны К1÷К4, балка Б1 относятся к производственно-вспомогательному зданию для станции с доочисткой на песчаных фильтрах ТП 902-9-14.

Согласовано: Отд. 06 Тарасова

Инв. № подл. | Подпись и дата | Взам. инв. №

Привязан

Инв. №

Н. контр.	Доуцкер		
Инж.	Строгин		
Вед. инж.	Краснова		
ГИП	Доуцкер		
Гл. констр.	Шапиро		
Нач. отд.	Красавин		

ТП 902-9-13 КЖ

Производственно-вспомогательное здание для станций биологической очистки сточных вод

Стадия	Лист	Листов
Р	7	

Схема расположения колонн и балок покрытия. Схема расположения плит покрытия

ЦНИИЭП инженерного оборудования г. Москва

Копировал: Кодшунова 17896-03 16 Формат 22

Типовой проект 902-9-13 Альбом III

Схема расположения стеновых панелей по оси „А" (вариант с электроплитой)

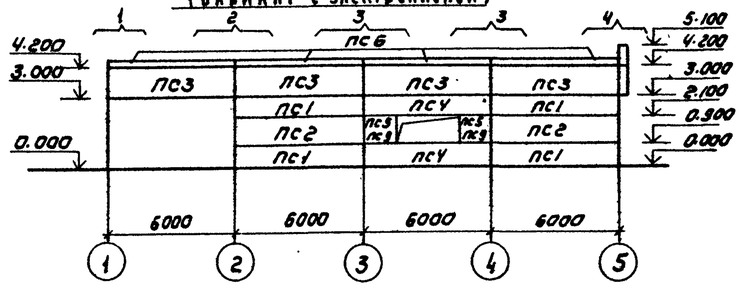

Схема расположения стеновых панелей по оси „Б"

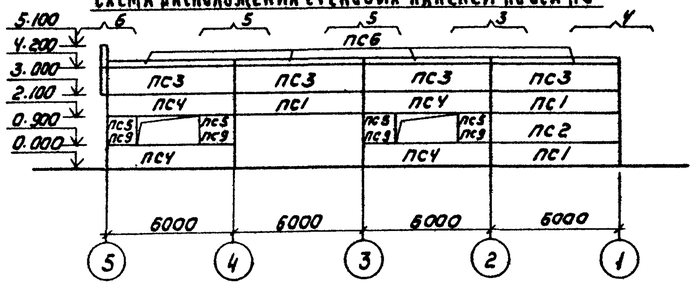

Схема расположения стеновых панелей по оси „5"

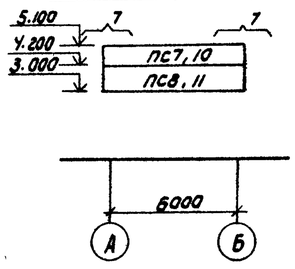

Фрагмент 1

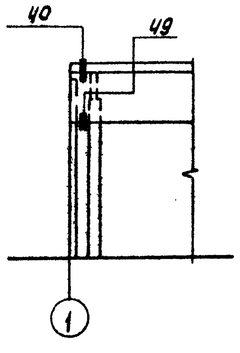

Фрагмент 2

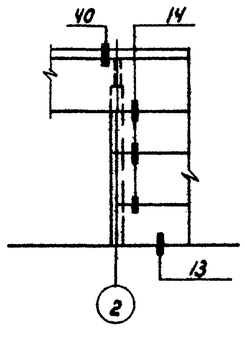

Фрагмент 3

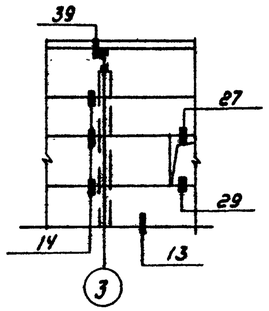

Фрагмент 4

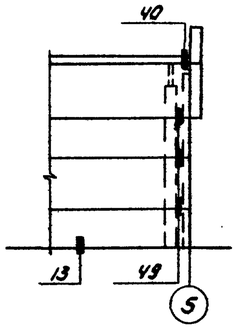

Фрагмент 5

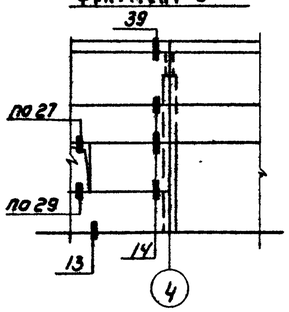

Фрагмент 6

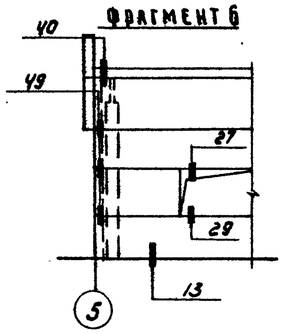

Фрагмент 7

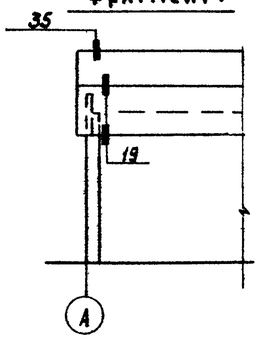

Схема расположения стеновых панелей по оси „А" (вариант с хлордозаторной)

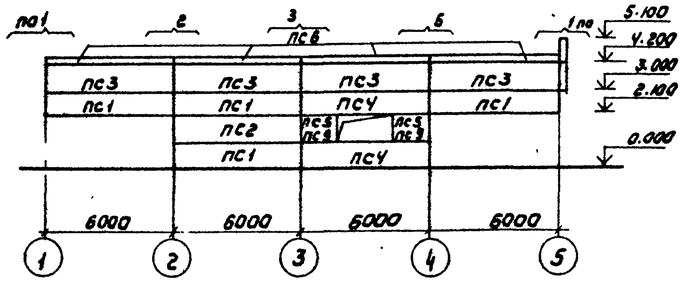

Панели приняты из керамзитобетона $\gamma = 900$ кгс/м³

Спецификация элементов к схемам расположения стеновых панелей

Марка поз.	Обозначение	Наименование	Кол	Масса ед. кг	Примечание
	Для температуры t=-20°С				
		Панели стеновые			
ПС1	1.432-14 Вып. 1	ПС 600.9.20-П-1	7	1300	
ПС2	1.432-14 Вып.1	ПС 600.12.20-П-1	3(2)	1700	
ПС3	1.432-14 Вып.1	ПС 600.12.20-П-4	8	1700	
ПС4	1.432-14 Вып.1	ПС 600.9.20-П-3	6	1300	
ПС5	ТП 902-2 КЖИ-ПС5	ПС 145.12.20-П-А	6	400	
ПС6	1.432-14 Вып.2	ПК 6.70-П	8	1300	
ПС7	ТП 902-2 КЖИ ПС7	ПС 650.9.20-П-11-А	1	1400	
ПС8	ТП 902-2 КЖИ ПС8	ПС 650.12.20-П-11-А	1	1800	
	Для температуры t=-30°С				
		Панели стеновые			
ПС1	1.432-14 Вып. 1	ПС 600.9.25-П-1	7	1500	
ПС2	1.432-14 Вып.1	ПС 600.12.25-П-1	3(2)	2000	
ПС3	1.432-14 Вып.1	ПС 600.12.25-П-4	8	2000	
ПС4	1.432-14 Вып.1	ПС 600.9.25-П-3	6	1500	
ПС6	1.432-14 Вып.2	ПК 6.70-П	8	1300	
ПС9	ТП 902-2 КЖИ-ПС9	ПС 145.12.25-П-А	6	500	
ПС10	ТП 902-2 КЖИ ПС10	ПС 655.9.25-П-11-А	1	1700	
ПС11	ТП 902-2 КЖИ ПС11	ПС 655.12.25-П-11-А	1	2200	

Спецификация монтажных узлов

Марка узла	Номер листа по серии 2.432-1	Количество узлов	Марка эл-та крепления детали	Количество на одну деталь	Количество на все детали	Примечания
14	Л.10	32	Т-1	1	32	
19	Л.10	8	Т-1	1	8	
27	Л.11	6	Т-23	1	6	
29	Л.11	6	Т-23	1	6	
35	Л.10	2	Т-8	2	4	
40	Л.11	4	Т-19 Т-20	1 1	4 4	
49	Л.11	10	Т-27	1	10	
39	Л.11	6	Т-18	1	6	

1. Кирпичные участки стен выполнять по чертежам марки АР до монтажа стеновых панелей.
2. Монтаж панелей выполнять в соответствии с указаниями СНиП III-16-80 и указаниями серии 1.432-14 Вып.0
3. Все закладные детали, соединительные элементы должны быть оцинкованы слоем 150 мкм способом металлизации в процессе изготовления. Монтаж стеновых панелей без цинкового покрытия закладных и соединительных элементов запрещается.
4. Количество панелей в скобках относится к варианту с хлордозаторной.
5. Все узлы приняты по серии 2.432-1 Вып.0, Вып.1

Согласовано: Отдел ОВ Тарасова

Инв.№ подл. | Подпись и дата | Взам. инв.№

Привязан

Инв.№:

Н. контр.	Лоуцкер		
Инж.	Стрингин		
Вед. инж.	Краснова		
ГИП	Лоуцкер		
Гл. констр.	Шаяиро		
Нач. отд.	Красавин		

ТП 902-9-13 КЖ

Производственно-вспомогательное здание для станций биологической очистки сточных вод

Схема расположения стеновых панелей. Фрагменты.

Стадия	Лист	Листов
Р	8	

ЦНИИЭП инженерного оборудования г. Москва

Копировал: Коршунова 17896-03 17 Формат 22.

Типовой проект 902-9-13 Альбом III

Ведомость рабочих чертежей основного комплекта.

Лист	Наименование	Примечание
1	Общие данные	
2	Схема расположения монорельса. Вариант с электролизной и хлордозаторной.	
3	Схема расположения металлических болок и стоек навеса. Схема расположения сетчатого ограждения.	
4	Выбросная труба. Вариант с хлордозаторной.	
5	Выбросная труба. Вариант с электролизной.	

Ведомость спецификаций

Лист	Наименование	Примечание
3	Спецификация к схеме расположения сетчатого ограждения.	
4,5	Спецификация стали на выбросную трубу.	

Ведомость ссылочных и прилагаемых документов

Обозначение	Наименование	Примечан.
	Ссылочные документы	
1.431-10 Вып. 2;3	Перегородки консольные сетчатые.	

Типовой проект разработан в соответствии с действующими нормами и правилами и предусматривает в части металлических конструкций мероприятия, обеспечивающие взрывную, взрывопожарную и пожарную безопасность при эксплуатации здания.

Гл. инженер проекта Х.Лоуцкер

Техническая спецификация стали

Вид профиля и ГОСТ, ТУ	Марка металла и ГОСТ	Обозначение и размер профиля мм	N для	Код: Марки металла	Вида профиля	Размера профиля	Кол-во шт	Длина мм	Масса металла по элементам конструкций т: Монорельс: Вариант с хлордозаторной	Вариант с электролизной	Навес	Общая масса т	Масса потребности в металле по кварталам т: I	II	III	IV	Заполняется ВЦ
				Код элемента конструкции													
1	2	3	4	5	6	7	8	9									
Балки двутавровые ГОСТ 8239-72*	Вст3пс6 ГОСТ 380-71*	I 24						13000	0.2			0,2					
		I 24						6700		0.183		0,183					
Швеллеры ГОСТ 8240-72		С 12							0.03	0.03		0,06					
		С 10									0.140	0,140					
Уголки равнобокие ГОСТ 8509-72*		∠50×5							0.003	0.003		0,006					
		∠90×6							0.003	0.003		0,006					
		∠75×6									0.03	0,03					
Сталь прокатная полосовая ГОСТ 103-76		-δ=10мм							0.025	0.025		0,05					
		-δ=8мм									0.013	0,013					

Согласовано

Инв.№ подл. | Подпись и дата | Взам. инв.№

Привязан

Инв.№

ТП 902-9-13 КМ

Н.контр.	Лоуцкер		
Ст.инж.	Вульф		
Вед.инж.	Краснова		
ГИП	Лоуцкер		
Гл.конст.	Шаяиро		
Нач.отд.	Красавин		

Производственно-вспомогательное здание для станций биологической очистки сточных вод

Общие данные

Стадия	Лист	Листов
Р	1	5

ЦНИИЭП инженерного оборудования г. Москва

Копировал: Тарасова 17896-03 18 Формат 22

Альбом III

Типовой проект 902-9-13

Схема расположения монорельса (Вариант с электролизной)

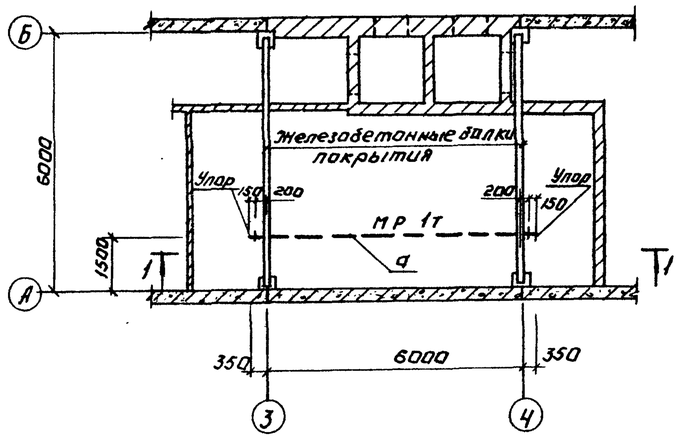

Схема расположения монорельса (Вариант с хлордозаторной)

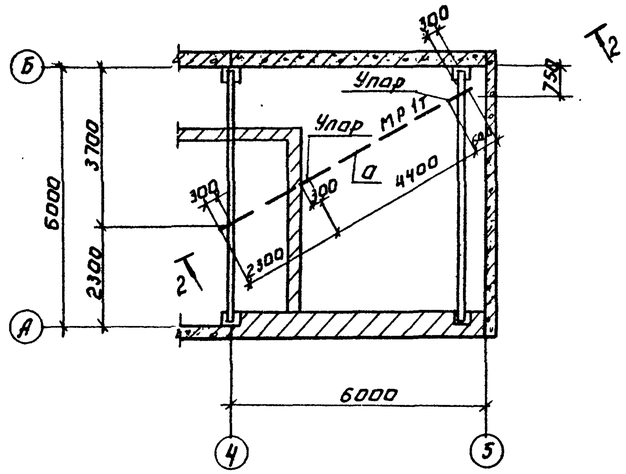

Ведомость элементов

Марка	Сечение: Эскиз	Сечение: поз.	Сечение: Состав	Опорные усилия: M тс. м	Опорные усилия: N тс	Опорные усилия: Q тс	Группа конструкций	Марка металла	Примеч.
а	I	1	I 24	Конструктивно			II	Вст3пс6	ГОСТ 380-71*
б	[	2	[12	По гибкости λ ≤ 400			II	Вст3пс6	ГОСТ 380-71*

Разрез 1-1

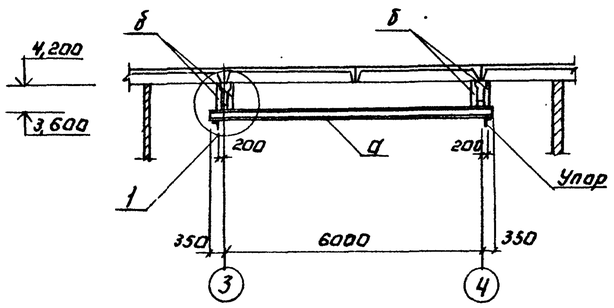

Разрез 2-2

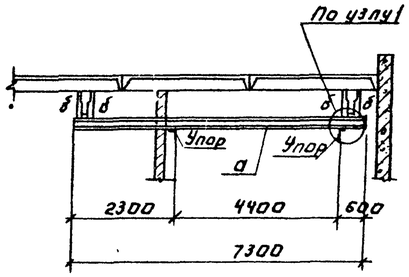

Вид 3-3

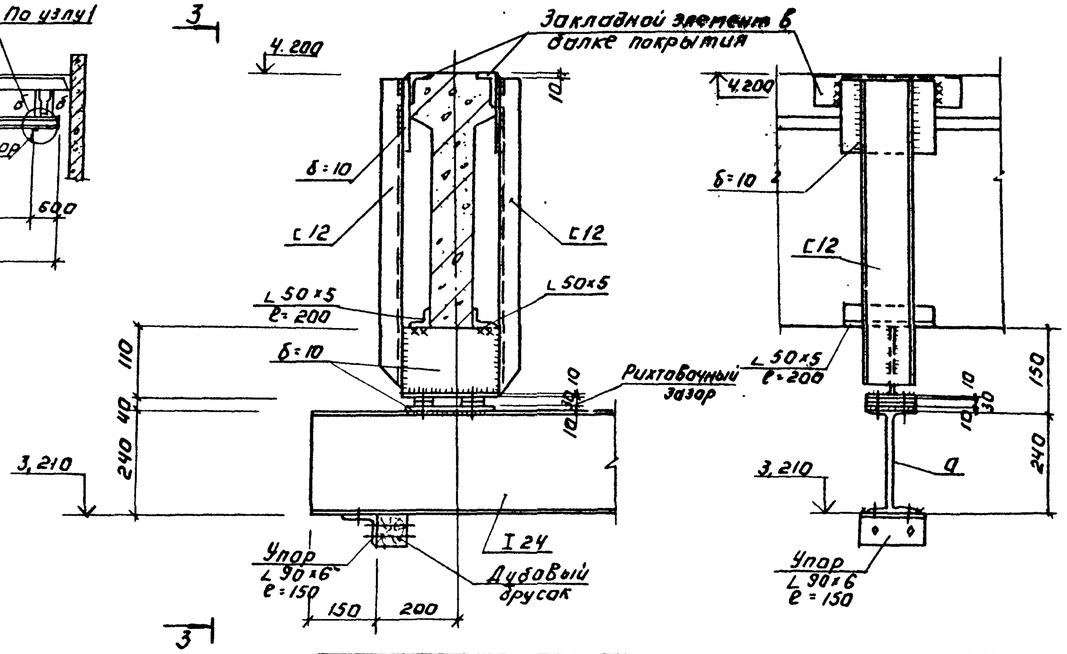

1. Все металлические конструкции в электролизной покрасить масляной краской за 2 раза (ГОСТ 695-77) по огрунтовке.
2. Все металлические конструкции в хлордозаторной окрашиваются эмалью марки ХВ-1100 по ГОСТ 6993-79 в 4 слоя толщиной 100 мкм по огрунтовке марки ХС-010.
3. Болтовые соеденения - болты М12.
4. Металлические конструкции из стали класса С 38/23. Марку металла см. ведомость элементов.
5. Крепление монорельса разработаны в соответствии с узлами, приведенными в серии 1.462-10 Вып. 1.
6. Сварку выполнять электродами типа Э42 по ГОСТ 9467-75, $h_ш = 6$ мм.

Согласовано: Отдел КГ Машинская

Инв. № подл. | Подпись и дата | Взам. инв. №

Привязан:	Н. контр.	Аоуцкер		ТП 902-9-13 КМ	
	Инжен.	Заженикин		Производственно-вспомогательное здание для станции биологической очистки сточных вод.	Стадия: Р; Лист: 2; Листов:
	ГИП	Аоуцкер		Схема расположения монорельса. Вариант с электролизной и с хлордозаторной.	ЦНИИЭП инженерного оборудования г. Москва
Инв. №	Гл. констр.	Шапиро			
	Нач. отд.	Красавин			

Копировал: Логинова

17896-03 19 Формат: 22

Типовой проект 902-9-13 Альбом III

Схема расположения металлических балок и стоек навеса

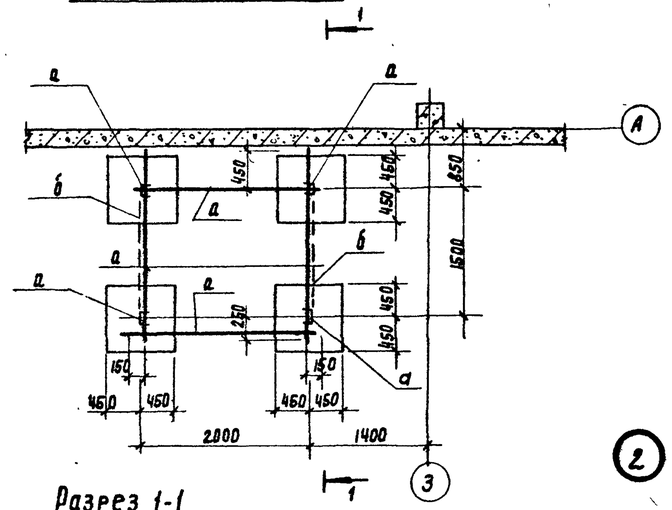

Схема расположения сетчатого ограждения

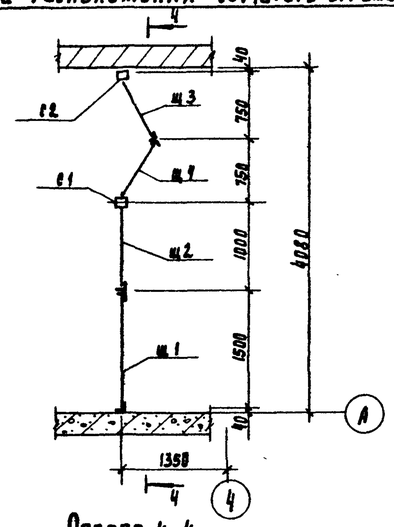

Разрез 1-1

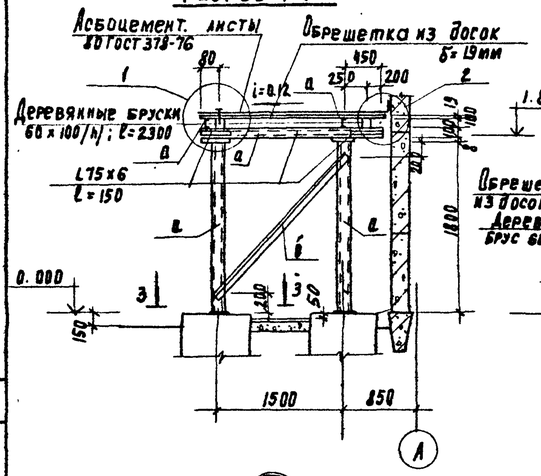

Разрез 4-4

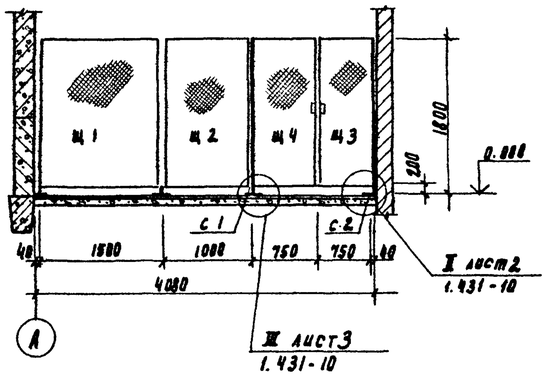

Разрез 2-2

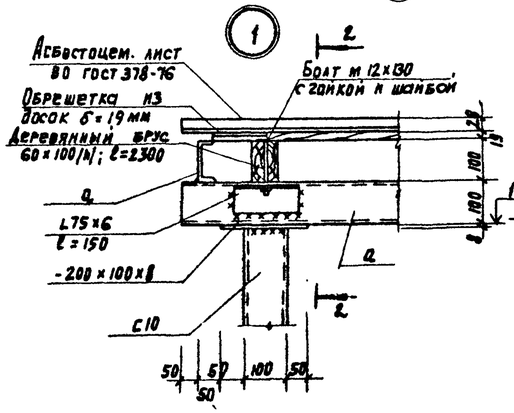

Разрез 3-3

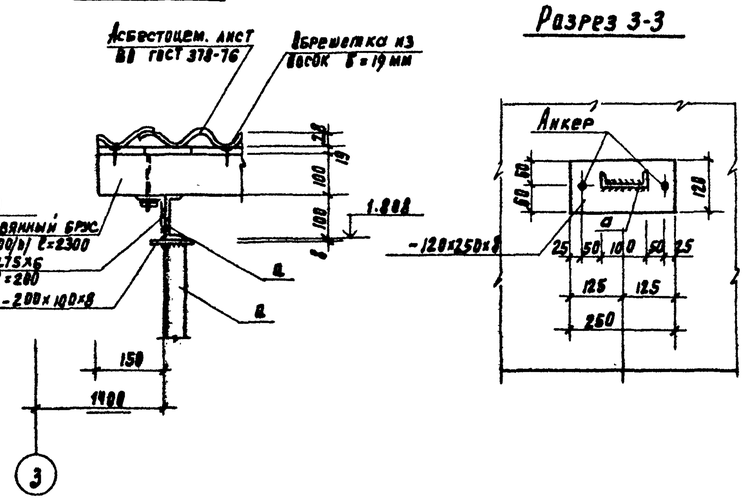

Ведомость элементов

Марка	Сечение: Эскиз	Сечение: Состав	Опорные усилия: M тсм	Опорные усилия: N тс	Опорные усилия: Q тс	Группа констр.	Марка металла	Примечание
а	С	С 10	конструктивно			IV	Вст3кп2	
б	L	L75×6	конструктивно			IV	Вст3кп2	

Спецификация к схеме расположения сетчатого ограждения

Марка	Обозначение	Наименование	Кол.	Масса ед. кгс	Примечание
С1	1.431-10 вып 2, 3	Стойка 1.8 ДСК-А	1	9.3	
С2	1.431-10 вып. 2. 3	Стойка 1.8 ДСК-П	1	9.3	
Щ1	1.431-10 вып 2, 3	Щит 1.5×1.8 ЩПК	1	22.0	
Щ2	1.431-10 вып 2.3	Щит 1.8 ЩПК	1	18.3	
Щ3	1.431-10 вып 2.3	Щит 0.7×1.8 ДПК-П	1	16.9	
Щ4	1.431-10 вып 2.3	Щит 0.7×1.8 ДПК-А	1	16.9	

1. Асбестоцементные листы приняты по ГОСТ 378-76. Расход ВО ГОСТ 378-76 составляет 6 шт.
2. Асбестоцементные листы укладываются на обрешетку и крепятся к ней гвоздями с антикоррозийной шляпкой. Под головку кровельных гвоздей подкладываются шайбы, вырезанные из гидроизоляционного материала
3. Расход древесных материалов составляет $V_{др} = 0.09 м^3$
   Все деревянные конструкции окрасить масляной краской за 2 раза
4. Схема расположения и узлы крепления сетчатого ограждения приняты по серии 1.431-10, вып.2.
   Детали элементов ограждения даны в серии 1.431-10, вып.3
   Все металлические конструкции покрасить за 2 раза масляной краской (ГОСТ 8292-75) по огрунтовке.
6. Металлические элементы к схеме расположения балок под навес выбраны на листе КМ-1.
7. Сварку производить электродами типа Э42 по ГОСТ 9467-75, $h_ш$ = 6 мм.

Согласовано: Гипрокислородмаш

Инв. № подл.	Подпись и дата	Взам. инв. №	Привязан	Н. контр.	Лоуцкер	ТП 902-9-13 КМ	
				Гл. инж.	Вульф	Производственно-вспомогательное здание для станции биологической очистки сточных вод	Стадия Р, Лист 3, Листов
				Вед. инж.	Краснова		
				ГИП	Лоуцкер	Схема расположения металлических балок и стоек навеса. Схема расположения сетчатого ограждения.	ЦНИИЭП инженерного оборудования г. Москва
			Инв. №	Нач. отд.	Красавин		

17896-03 20

Альбом III

Типовой проект 902-9-13

Разрез 1-1

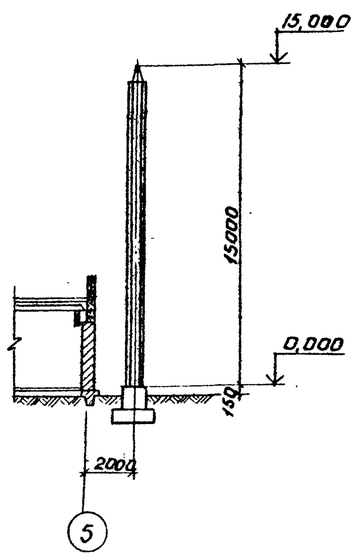

Общий вид трубы.

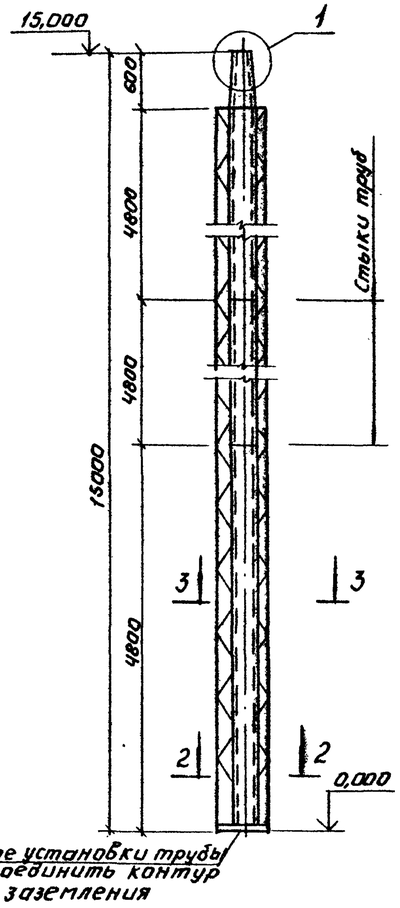

План.

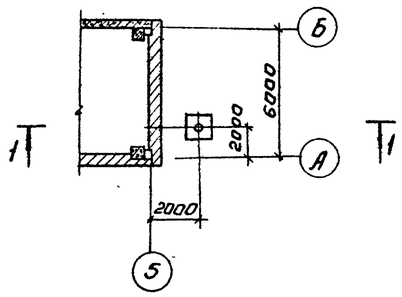

Разрез 2-2

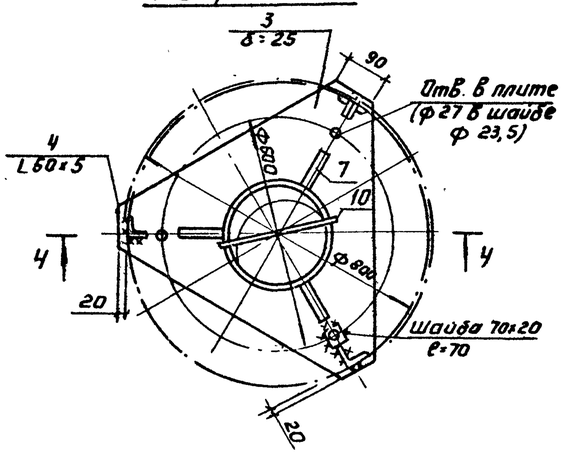

Разрез 3-3

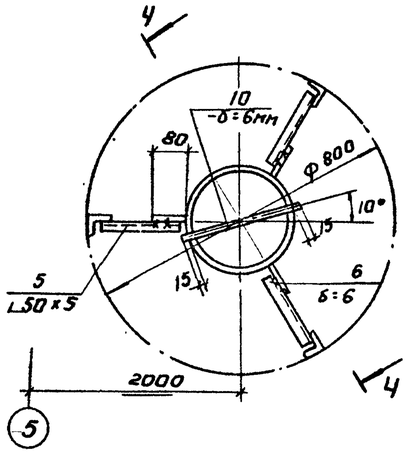

Разрез 4-4.

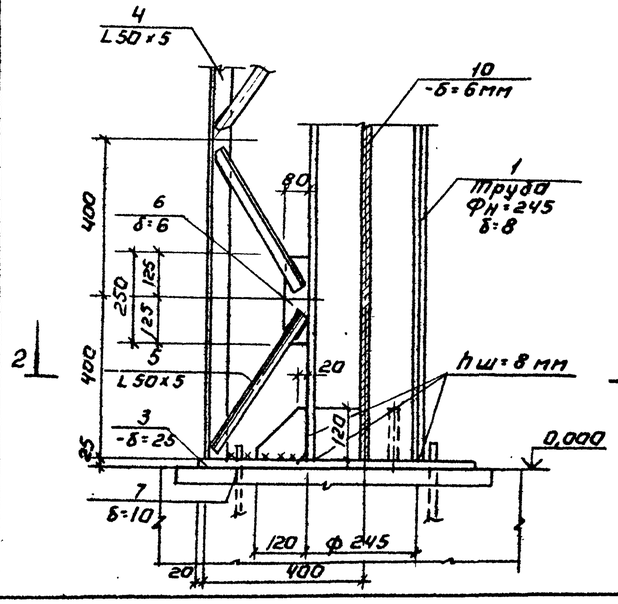

Деталь стыка труб.

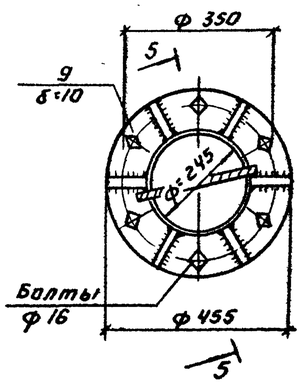

Разрез 5-5

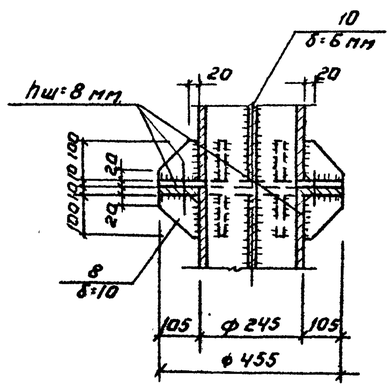

Спецификация стали на выбросную трубу.

Марка	N поз	Профиль	Длина мм	Кол шт	Масса, кг Поз.	Масса, кг Всех	Марка	Примечание ГОСТ
Выбросная труба	1	Труба Дн=245, δ=8	14400	1	673,0	673,0	1312,4	10704-76
	2	— 620×4	750	1	13,8	13,8		103-76
	3	— δ=25	820	1	60,0	60,0		103-76
	4	∠ 50×5	общ. 14400	3	54,2	162,6		8509-72
	5	∠ 50×5	400	108	0,77	83,2		8509-72
	6	— 80×6	250	54	0,94	50,8		103-76
	7	— 120×10	120	3	1,0	3,0		103-76
	8	— 100×10	105	24	0,8	19,2		103-76
	9	— 105×10	1410	4	11,7	46,8		103-76
	10	— 275×6	14400	1	200,0	200,0		103-76

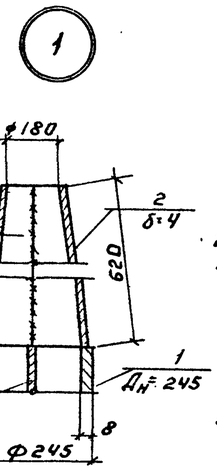

1. Все неоговоренные сварные швы hш=6мм, но не более меньшей толщины свариваемых элементов.
2. Сварку производить электродами типа Э-42.
3. Труба внутри и снаружи окрашивается эмалью марки ХВ-1100 по ГОСТ 6993-79 в 4 слоя толщиной 100 мкм по грунтовке марки ХС-010.
4. Врезку подводящих труб смотреть в технологических чертежах.
5. Трубу поз. 1 разрезать вдоль по диаметру. Две половины сварить сплошным швом hш=6мм. с рассечкой поз. 10.

Согласовано: Тарасова

Привязан:	Н. контр.	Лоуцкер	ТП 902-9-13 КМ	
	Ст инж.	Вуль		
	Вед инж.	Красикова	Производственно-вспомогательное здание для станции биологической очистки сточных вод.	Стадия Р, Лист 4, Листов
	ГИП	Лоуцкер	Выбросная труба. Вариант с хлордозаторной.	ЦНИИЭП инженерного оборудования г. Москва
Инв. №	Нач. отд.	Красавин		

17896-03 21

Альбом III

Типовой проект 902-9-13

Разрез 1-1

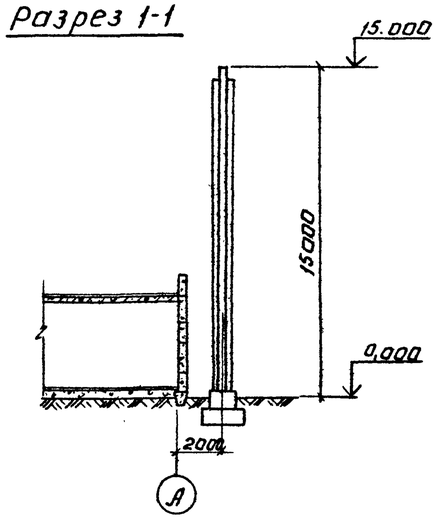

План.

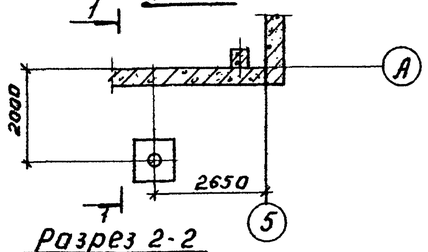

Разрез 2-2

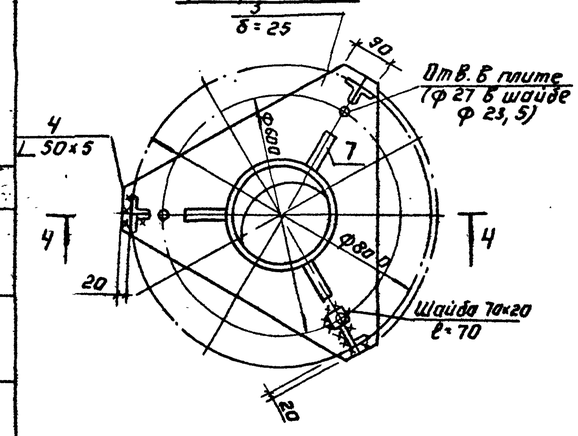

Разрез 3-3

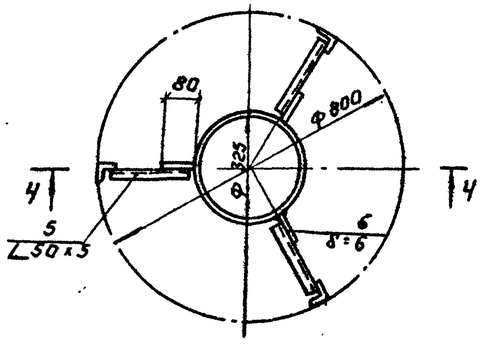

Общий вид трубы.

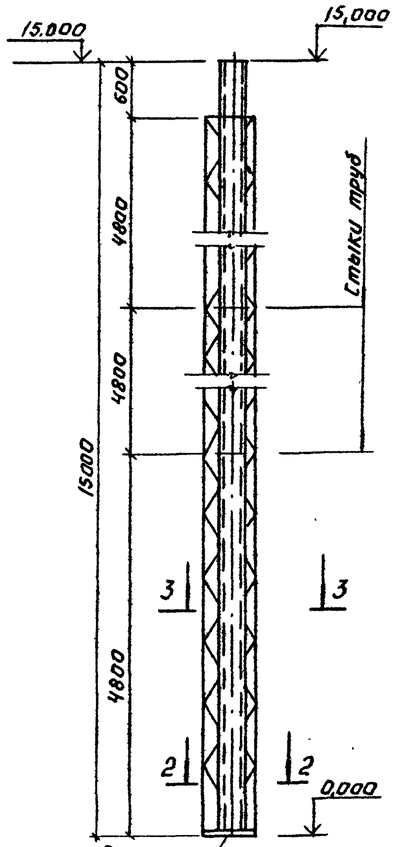

После установки трубы присоединить контур заземления.

Деталь стыка труб.

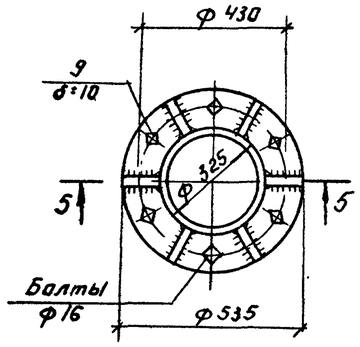

Разрез 5-5

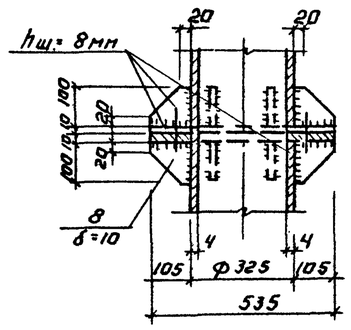

Разрез 4-4

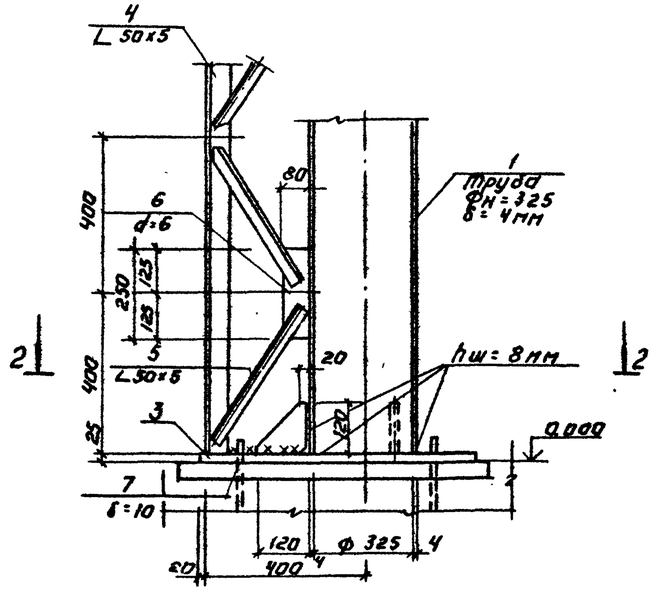

Спецификация стали на выбросную трубу.

Марка	N поз	Профиль	Длина мм	Кол. шт	Масса, кг Поз.	Масса, кг Всех	Марки	Примечание ГОСТ
Выбросная труба	1	Труба Ду=325, δ=4	15000	1	475,0	475,0	323,6	10704-76
	2	— 620х4	710	1	13,8	13,8		103-76
	3	— δ=25	820	1	60,0	60,0		103-76
	4	∟ 50х5	общ. 14400	3	54,2	162,6		8509-72
	5	∟ 50х5	400	108	0,77	83,2		8509-72
	6	— 80х6	250	54	0,94	50,8		103-76
	7	— 120х10	120	3	1,0	3,0		103-76
	8	— 100х10	105	24	0,8	19,2		103-76
	9	— 105х10	1700	4	14,0	56,0		103-76

1. Все неоговоренные сварные швы hш=6мм, но не более меньшей толщины свариваемых элементов.
2. Сварку производить электродами типа Э-42.
3. Трубу внутри и снаружи окрасить масляной краской за 2 раза (ГОСТ 695-77) по огрунтовке.
4. Врезку подводящих труб выполнять по месту.

Отметку подводящих труб смотреть в технологических чертежах.

Согласовано: Отдел КГ Машинский

Инв. N подл. | Подпись и дата | Взам. инв. N

Привязан					ТП 902-9-13 КМ	
			Н. контр.	Ловцкер	Производственно-вспомогательное здание для станции биологической очистки сточных вод	Стадия Р, Лист 5, Листов
			Вед инж.	Краснова	Выбросная труба. Вариант с электроизоляцией.	ЦНИИЭП инженерного оборудования г. Москва
			ГИП	Ловцкер		
			Гл. конст.	Шапиро		
Инв.			Нач. отд.	Красавин		

17896-03 (22)