ИЗДЕЛИЯ И УЗЛЫ ИНЖЕНЕРНОГО ОБОРУДОВАНИЯ ЗДАНИЙ

СЕРИЯ 5.407-56

УСТАНОВКА РАСПРЕДЕЛИТЕЛЬНЫХ ЩИТОВ СЕРИЙ ЩО70-1, ЩО70-2 И ЩО70М И РАСПРЕДЕЛИТЕЛЬНЫХ ШКАФОВ СЕРИЙ ШРС1, СПМ75, СПА77 И ШР11

ВЫПУСК 0

МАТЕРИАЛЫ ДЛЯ ПРОЕКТИРОВАНИЯ

20208-01

ЦЕНА 1-14

ЦЕНТРАЛЬНЫЙ ИНСТИТУТ ТИПОВОГО ПРОЕКТИРОВАНИЯ
ГОССТРОЯ СССР

Москва, А-445, Смольная ул., 22

Сдано в печать IX 1985 года

Заказ № 9611 Тираж 1600 экз

ИЗДЕЛИЯ И УЗЛЫ ИНЖЕНЕРНОГО ОБОРУДОВАНИЯ ЗДАНИЙ

СЕРИЯ 5.407-56

Установка распределительных щитов серий Щ070-1, Щ070-2 и Щ070М и распределительных шкафов серий ШРС1, СПМ75, СПА77 и ШР11

ВЫПУСК 0

МАТЕРИАЛЫ ДЛЯ ПРОЕКТИРОВАНИЯ

РАЗРАБОТАНА
УГПИ ТЯЖПРОМЭЛЕКТРОПРОЕКТ
УКРГЛАВЭЛЕКТРОМОНТАЖ
МИНМОНТАЖСПЕЦСТРОЯ УССР

УТВЕРЖДЕНА И ВВЕДЕНА
В ДЕЙСТВИЕ
МИНМОНТАЖСПЕЦСТРОЕМ СССР
ПРОТОКОЛ ОТ 19.11. 1984г

Директор института — М.А.Каменев
Главный инженер института — Е.Г. Поддубный
Начальник технического отдела — В.М.Марков
Начальник отдела типового проектирования — В.Л.Тюрин

А442

Содержание

Обозначение	Наименование	Стр.
	Титульный лист	1
	Содержание	2,3
5.407-56 .0.ПЗ	Пояснительная записка	4,5
5.407-56 .0.10ТБ	Таблица выбора чертежей	
	типовой серии.	6,7
5.407-56 .0.10ГЧ	Панели распределительных щи-	
	тов серии ЩО70-1 и ЩО70-2.	
	Габаритный чертеж.	8,9
5.407-56 .0.20ГЧ	Панели распределительных щи-	
	тов серии ЩО70М. Габаритный	
	чертеж.	10
5.407-56 .0.30ГЧ	Шкафы распределительные се-	
	рии ШРС1. Габаритный чертеж	11
5.407-56 .0.40ГЧ	Шкафы распределительные се-	
	рии СПМ75. Габаритный чертеж	12
5.407-56 .0.50ГЧ	Шкафы распределительные се-	
	рии СПА77. Габаритный чертеж.	13
5.407-56 .0.60ГЧ	Шкафы распределительные се-	
	рии ШР11. Габаритный чертеж	14
5.407-56 .0.10Д	Строительное задание на уста-	
	новку распределительного щита.	15
5.407-56 .0.20Д	Строительное задание на уста-	
	новку распределительного шкафа.	16

Обозначение	Наименование	Стр.
5.407-56 .0.30Д	Расположение распределитель-	
	ного щита 1Щ в электропомеще-	
	нии на перекрытии.	17
5.407-56 .0.40Д	Расположение распределитель-	
	ного щита 4Щ в электропомеще-	
	нии на полу с каналом.	18
5.407-56 .0.50Д	Расположение распределитель-	
	ного шкафа 3ПР.	19
5.407-56.0.60Д	Строительное задание на уча-	
	сток перекрытия в зоне уста-	
	новки щита из панелей серий	
	ЩО70-1, ЩО70-2 и ЩО70М.	20
5.407-56. 0.70Д	Строительное задание на уча-	
	сток пола с каналом в зоне	
	установки щита из панелей	
	серий ЩО70-1, ЩО70-2 и ЩО70М	21
5.407-56 .0.80Д	Строительное задание на уча-	
	сток пола в зоне установки	
	щита из панелей серий ЩО70-1,	
	ЩО70-2 и ЩО70М.	22
5.407-56. 0.90Д	Строительное задание на уча-	
	сток перекрытия в зоне уста-	
	новки шкафа серии ШРС1.	23

Обозначение	Наименование	Стр.
5.407-56. 0.100Д	Строительное задание на уча-	
	сток пола в зоне установки	
	шкафа серии ШРС1.	24
5.407-56 .0.110Д	Строительное задание на уча-	
	сток перекрытия в зоне установ-	
	ки шкафа серий СПМ75 и СПА77	25
5.407-56. 0.120Д	Строительное задание на уча-	
	сток пола в зоне установки	
	шкафа серий СПМ75 и СПА77	26
5.407-56. 0.130Д	Строительное задание на уча-	
	сток перекрытия в зоне уста-	
	новки шкафа серии ШР11	27
5.407-56. 0.140Д	Строительное задание на уча-	
	сток пола в зоне установки шка-	
	фа серии ШР11	28

Обозначение	Наименование	Стр.

Взам.инв.№

Подпись и дата

Инв.№ подл.

1. Исходные данные

Серия 5.407-56 выполнена на основании следующих материалов:

1) „Электромонтажные устройства и изделия. Справочник", М., Энергоатомиздат, 1983 г.;

2) „Изделия заводов Укрглавэлектромонтажа. Номенклатурный каталог.", М., ЦБНТИ Минмонтажспецстроя СССР, 1983г,

3) каталог 06.07.04-83 „Панели распределительных щитов ЩО70";

4) каталог 06.07.05-83 „Шкафы распределительные серии ШР11."

2. Содержание

Серия содержит монтажные чертежи распределительных щитов из панелей серий ЩО70-1, ЩО70-2 и ЩО70М и распределительных шкафов серий ШРС1, СПМ75, СПА77 и ШР11 и состоит из двух выпусков:

выпуск 0 - материалы для проектирования,
выпуск 1 - монтажные чертежи

Выпуск 0 содержит материалы для проектирования (габаритные чертежи щитов и шкафов, таблица выбора чертежей типовой серии и др. материалы) и чертежи строительных заданий.

Выпуск 1 содержит монтажные чертежи, а также чертежи изделий для изготовления их монтажными организациями.

3. Область применения

3.1. Серия предназначена для использования при выполнении проектных работ и работ в монтажной зоне по установке в помещении в невзрывоопасной и непожароопасной зоне распределительных щитов из панелей серий ЩО70-1...У3, ЩО70-2...У3 и ЩО70М...У3 и распределительных шкафов серий ШРС1...У3, СПМ75...У3, СПА77...У3, ШР11...22У3, ШР11...22УХЛ4 и ШР11...54У2.

3.2. Чертежи строительных заданий предназначены для использования проектной строительной организацией, с целью разработки ею строительных рабочих чертежей полов и перекрытий для установки на них щитов и шкафов.

4. Основные положения

4.1. Способы установки распределительных щитов и шкафов указаны в "Таблице выбора чертежей типовой серии" (см. черт. 5.407-56.0.10ТБ).

Распределительные шкафы рекомендуется устанавливать на расстоянии 100 мм от стены.

4.2. В проемы для ввода кабелей по черт. 5.407-56.0.60Д, 5.407-56.0.70Д, 5.407-56.0.90Д, 5.407-56.0.110Д и 5.407-56.0.130Д устанавливаются блоки из патрубков по черт. 5.407-56.1.170... 5.407-56.1.230.

Если блоки из патрубков заполняют не весь проем по его длине, незаполненную часть проема закладывают заглушками по черт. 5.407-56.1.01. Количество и исполнение применяемых блоков из патрубков и заглушек определяется в конкретном проекте.

				5.407-56.0ПЗ		
Нач.отд.	Тюрин			Пояснительная записка	Стадия	Лист 1 / Листов 2
Гл.спец.	Богданов		X-84		УГПИ ТЯЖПРОМЭЛЕКТРОПРОЕКТ ХАРЬКОВ	
Н.контр.	Богданов					
Рук.гр.	Монс					

Наружный диаметр патрубков рекомендуется выбирать согласно следующей таблице, в зависимости от наружного диаметра кабеля, прокладываемого в патрубке:

Наружный диаметр патрубка, мм	32	40	50	63	75	90
Наибольший наружный диаметр кабеля, мм	15	20	25	35	45	60

4.3. Распределительные щиты и шкафы крепятся путем приварки к закладным изделиям, устанавливаемым строителями. Кроме того, при установке распределительных щитов, а также при установке распределительных шкафов на перекрытии, строители должны заполнить бетоном верхнюю часть проема, после того как электромонтажники установят блоки из патрубков и заглушки.

4.4. Зануление (заземление) каркасов панелей щитов и корпусов шкафов выполняют по конкретному проекту.

Панели щитов и шкафы имеют нулевую (заземляющую) шину, соединенную с каркасом панели или с корпусом шкафа. Шкафы, кроме того, имеют болт заземления снаружи шкафа.

5. Порядок пользования

5.1. Порядок пользования при проектировании

5.1.1. Пользуясь „Таблицей выбора чертежей типовой серии" (см. черт. 5.407-56 0.10 ТБ), выбирают необходимые типовые чертежи строительных заданий и монтажные чертежи.

Типовые чертежи строительных заданий указывают на чертеже строительного задания на установку распределительного щита или шкафа. Примеры этих заданий приведены на черт. 5.407-56 .0.10Д и 5.407-56 .0.20Д. Показанную на чертеже 5.407-56 0.10Д ж.б. опору предусматривают при длине щита более 3 м, устанавливая ее посредине длины щита.

Примененные в конкретном проекте монтажные чертежи указывают в спецификации чертежа с расположением электрооборудования. Примеры этих чертежей приведены на черт. 5.407-56 .0.30Д... 5.407-56 .0.50Д

5.1.2. Потребность в изделиях и материалах согласно монтажным чертежам указана в выпуске 1 в ведомости на черт. 5 407-56 .1.ВП.

5.2. Порядок пользования при монтаже.

По чертежам изделий в промышленных базах электромонтажных организаций изготавливаются необходимые изделия. В монтажной зоне используются монтажные чертежи.

С выпуском настоящей серии исключается из числа действующих типовая серия 4.407-185 „Установка распределительных щитов и шкафов (изготовления заводов треста электромонтаж-конструкция)."

Инв. № подл. | Подпись и дата | Взам. инв. №

Эскиз	Характеристика установки щита	Серия панелей	Обозначение чертежа строительного задания	Обозначение чертежа монтажного	Обозначение чертежа заглушек и блоков из патрубков
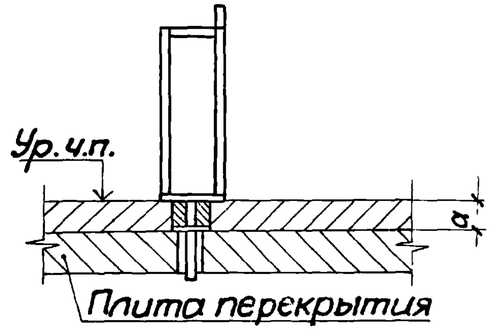	На перекрытии при a_{min}=100мм. Подвод внешних проводников к щиту: а)сверху и (или) б)снизу в патрубках (в проеме в плите перекрытия).	ЩО70-1 ЩО70-2	5.407-56.0.60Д	5.407-56.1.10	5.407-56 .1.170 5.407-56 .1.01
		ЩО70М		5.407-56 .1.50	
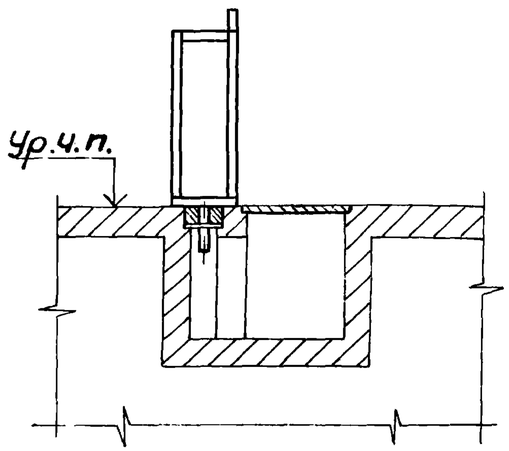	На полу с кабельным каналом. Подвод внешних проводников к щиту снизу из кабельного канала.	ЩО70-1 ЩО70-2	5.407-56.0.70Д	5.407-56 .1.20	
		ЩО70М		5.407-56 .1.60	
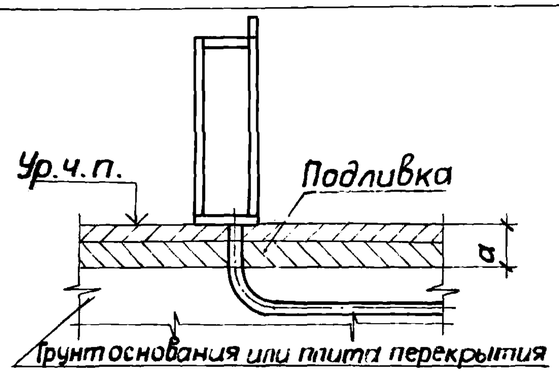	На полу при a_{min}=100мм Подвод внешних проводников к щиту: а)сверху и (или) б) снизу в трубах.	ЩО70-1 ЩО70-2	5.407-56 .0.80Д	5.407-56.1.30	—
		ЩО70М		5.407-56.1.70	

Нач.отд.	Тюрин		
Гл.спец.	Богданов		X-84
Н.контр.	Богданов		
Рук.гр.	Монс		

5.407-56.0.10ТБ

Таблица выбора чертежей типовой серии

Стадия	Лист	Листов
	1	2

УГПИ ТЯЖПРОМЭЛЕКТРОПРОЕКТ ХАРЬКОВ

Инв.№подл. | Подпись и дата | Взам.инв.№

Эскиз	Характеристика установки щитка учета и шкафов	Тип щитка или серия шкафов	Обозначение чертежа строительного задания	Обозначение чертежа монтажного	Обозначение чертежа заглушек и блоков из патрубков
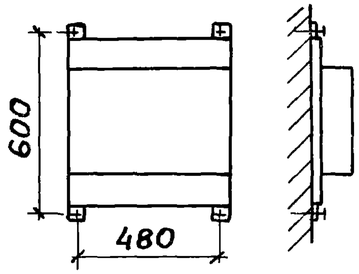	На стене	ЩО70-1-9693	—	5.407-56.1.40	—
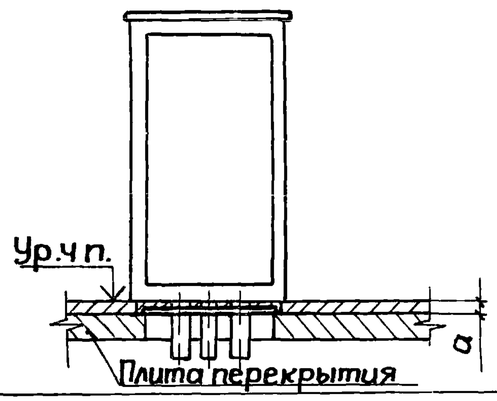	На перекрытии при a_{min}=100мм. Подвод внешних проводников к шкафу: а) сверху и (или) б) снизу в патрубках (в проеме в плите перекрытия)	ШРС1	5.407-56.0.90Д	5.407-56.1.80	5.407-56.1.180 5.407-56.1.190 5.407-56.1.200 5.407-56.1.210 5.407-56.1.220 5.407-56.1.230 5.407-56.1.01
		СПМ75	5.407-56.0.110Д	5.407-56.1.100	
		СПА77		5.407-56.1.110	
		ШР11	5.407-56.0.130Д	5.407-56.1.130	
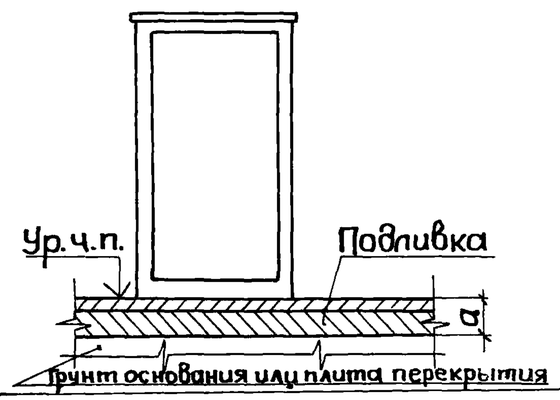	На полу или перекрытии. Подвод внешних проводников к шкафу: а) сверху и (или) б) снизу в трубах, проложенных в подливке и в грунте основания. a_{min}=100мм	ШРС1	5.407-56.0.100Д	5.407-56.1.90	—
		СПМ75	5.407-56.0.120Д	5.407-56.1.120	
		СПА77			
		ШР11	5.407-56.0.140Д	5.407-56.1.140	

Рис.1

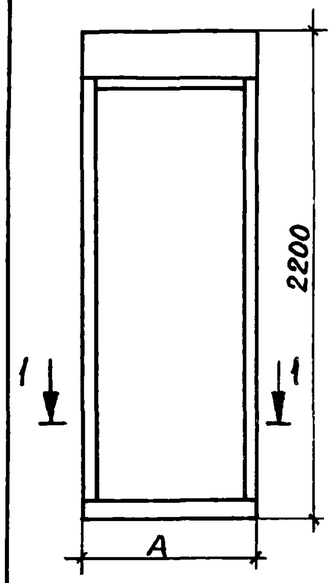

Рис.3 (см.п.3)

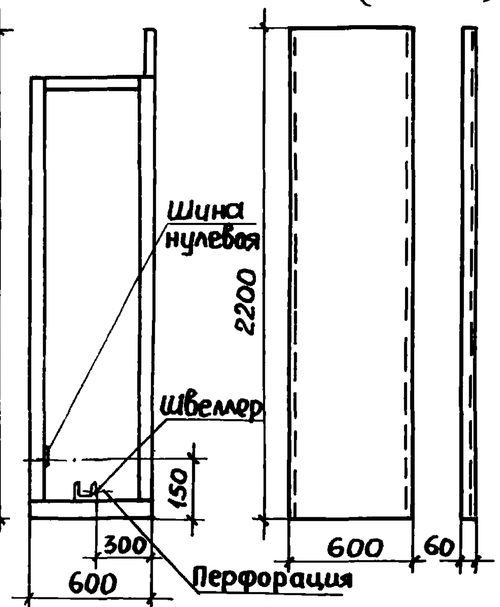

Разрез 1-1

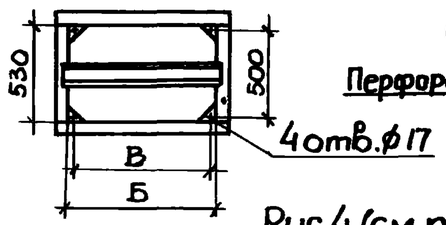

Рис.2

Остальное см. рис.1

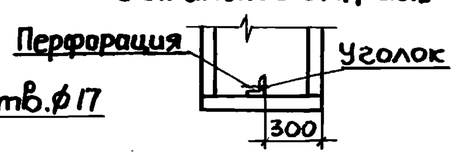

Рис.4.(см.п.4)

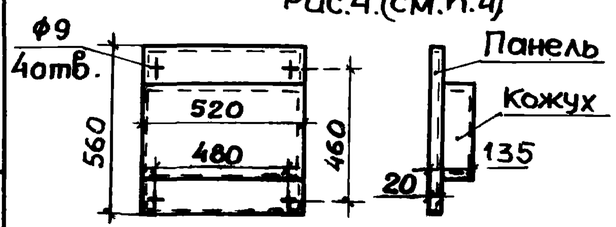

Тип	Размеры, мм А	Б	В	Масса, кг, не более
Панели линейные с рубильниками				
Щ070-1-01У3, Щ070-2-01У3				131
Щ070-1-02У3, Щ070-2-02У3	800	743	660	138
Щ070-1-03У3, Щ070-2-03У3				142
Щ070-1-04У3, Щ070-2-04У3				131
Панели линейные с установочными автоматами				
Щ070-1-05У3; Щ070-2-05У3				141
Щ070-1-06У3, Щ070-2-06У3				147
Щ070-1-07У3, Щ070-2-07У3				162
Щ070-1-08У3, Щ070-2-08У3				153
Щ070-1-09У3, Щ070-2-09У3				145
Щ070-1-10У3, Щ070-2-10У3				154
Щ070-1-11У3; Щ070-2-11У3	800	743	660	127
Щ070-1-12У3, Щ070-2-12У3				132
Щ070-1-13У3, Щ070-2-13У3				133
Щ070-1-14У3, Щ070-2-14У3				140
Щ070-1-15У3, Щ070-2-15У3				139
Щ070-1-16У3, Щ070-2-16У3				131
Щ070-1-18У3, Щ070-2-18У3				129
Щ070-1-19У3, Щ070-2-19У3				139
Щ070-1-26У3, Щ070-2-26У3				125
Щ070-1-28У3, Щ070-2-28У3				119

Тип	Размеры, мм А	Б	В	Масса кг, не более
Панель линейная с автоматом АВМ				
Щ070-1-17У3; Щ070-2-17У3	800	743	660	167
Щ070-1-23У3, Щ070-2-23У3				175
Панель линейная с автоматом APV				
Щ070-1-24У3, Щ070-2-24У3	800	743	660	163
Щ070-1-25У3, Щ070-2-25У3				176
Панели вводные с рубильником				
Щ070-1-30У3				135
Щ070-1-31У3	800	743	660	131
Щ070-1-32У3				123
Щ070-1-33У3				137
Панели вводные с автоматом АВМ				
Щ070-1-34У3	800	743	660	188
Щ070-1-35У3				194
Щ070-1-36У3, Щ070-2-36У3				292
Щ070-1-37У3, Щ070-2-37У3				256
Щ070-1-38У3, Щ070-2-38У3	1000	943	860	306
Щ070-1-39У3, Щ070-2-39У3				306
Щ070-2-40У3				322
Щ070-1-41У3				341
Щ070-1-42У3	800	743	660	203

1. Панели имеют степень защиты IP00, со стороны фасада – IP21.
2. Для крепления кабелей и проводов панели снабжены швеллером или уголком. Полка для крепления кабелей или проводов имеет перфорацию.
3. Рис.3 – панель торцовая Щ070-1-95У3.
4. Рис.4 – щиток учета Щ070-1-96У3.

Инв.№подл. | Подпись и дата | Взам. инв.№

Нач.отд.	Тюрин		
Гл.спец.	Богданов		8-84
Н.контр.	Богданов		
Рук.гр.	Монс		

5.407-56.010ГЧ

Панели распределительных щитов серий Щ070-1, Щ070-2. Габаритный чертеж

Стадия	Лист	Листов
	1	2

ЦГПИ ТЯЖПРОМЭЛЕКТРОПРОЕКТ ХАРЬКОВ

Тип	Размеры, мм А	Б	В	Масса кг, не более
Панели вводные с автоматом АВМ				
ЩО70-1-43У3,	800	743	660	209
ЩО70-1-44У3, ЩО70-2-44У3				286
ЩО70-1-45У3, ЩО70-2-45У3				264
ЩО70-1-46У3, ЩО70-2-46У3				297
ЩО70-1-47У3, ЩО70-2-47У3				276
ЩО70-1-48У3	1000	943	860	333
ЩО70-1-49У3				345
ЩО70-1-79У3	800	743	660	176
ЩО70-1-80У3				186
ЩО70-1-81У3				184
ЩО70-1-82У3				190
Панели вводные с автоматом АРV				
ЩО70-1-50У3	800	743	660	171
ЩО70-1-51У3				179
ЩО70-1-52У3				183
ЩО70-1-53У3				192
ЩО70-2-54У3, ЩО70-2-54У3	1000	943	860	283
ЩО70-2-55У3, ЩО70-2-55У3				283
ЩО70-1-56У3, ЩО70-2-56У3				294
ЩО70-1-57У3, ЩО70-2-57У3				293
ЩО70-1-58У3				332
ЩО70-1-59У3				346
ЩО70-1-60У3	800	743	660	182
ЩО70-1-61У3				186
ЩО70-1-62У3				220
ЩО70-1-63У3				226

Тип	Размеры, мм А	Б	В	Масса, кг, не более
Панели вводные с автоматом АРV				
ЩО70-1-64У3, ЩО70-2-64У3	800	743	660	295
ЩО70-1-65У3, ЩО70-2-65У3				295
ЩО70-1-66У3, ЩО70-2-66У3				307
ЩО70-1-67У3, ЩО70-2-67У3				307
ЩО70-2-68У3				327
ЩО70-2-69У3				339
Панели вводно-линейные с рубильниками				
ЩО70-1-84У3	1000	943	860	185
ЩО70-1-85У3				190
Панели вводно-секционные с рубильниками				
ЩО70-1-86У3	1000	943	860	209
ЩО70-1-87У3				227
Панели секционные с рубильником				
ЩО70-1-70У3	300	243	—	67
ЩО70-1-71У3				80
Панели секционные с автоматом АВМ				
ЩО70-1-72У3	800	743	660	208
ЩО70-1-73У3, ЩО70-2-73У3	1000	943	860	318
ЩО70-1-74У3, ЩО70-2-74У3				319
ЩО70-1-83У3	800	743	660	190

Тип	Размеры, мм А	Б	В	Масса, кг, не более
Панели секционные с автоматом АРV				
ЩО70-1-75У3	800	743	680	203
ЩО70-1-76У3				196
ЩО70-1-77У3, ЩО70-2-77У3	1000	943	860	300
ЩО70-1-78У3, ЩО70-2-78У3				300
Панель с аппаратурой АВР				
ЩО70-1-90У3	800	743	660	89
Панель с приводом к разъеденителю				
ЩО70-1-91У3	300	243	—	43
ЩО70-1-92У3				41
Панель диспетчерского управления уличным освещением				
ЩО70-1-93У3	800	743	660	95
ЩО70-1-94У3				95
Панель торцовая				
ЩО70-1-95У3	—	—	—	29
Щиток учета				
ЩО70-1-96У3	—	—	—	18,5

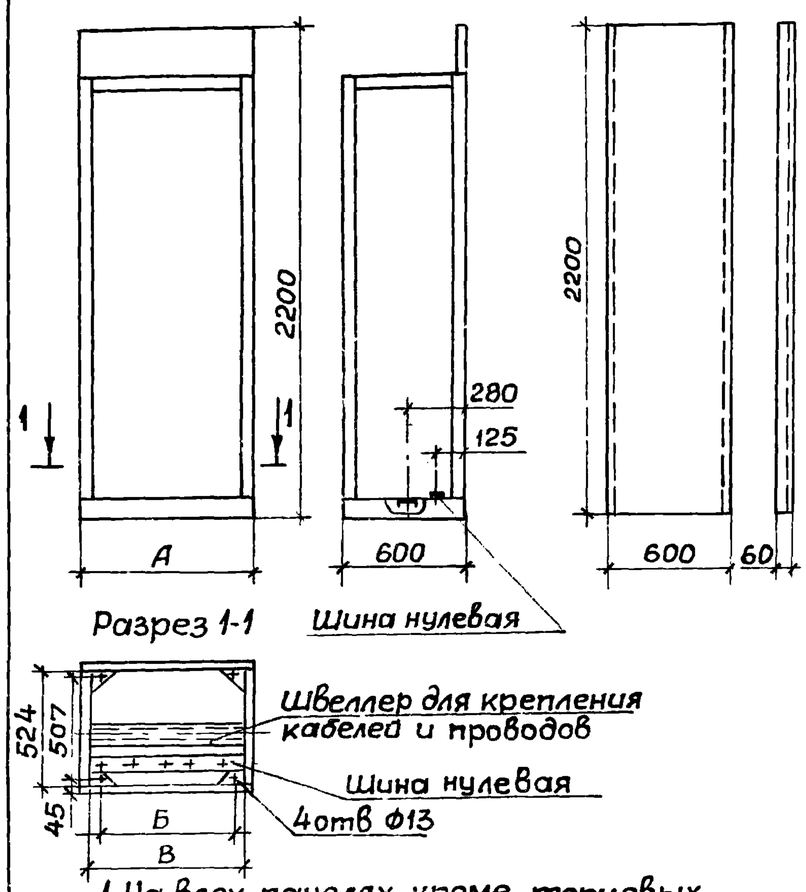

1. На всех панелях, кроме торцовых (щ070м-40у3 и щ070м-45у3) и имеющих в обозначении типа букву „Л" (например щ070м-1у13), сборные шины устанавливаются на изоляторах, расположенных на панели справа, если смотреть на панель спереди. На панелях, имеющих в обозначении типа букву „Л", изоляторы для сборных шин расположены на панели справа и слева

2. Панели имеют степень защиты IP00, со стороны фасада - IP21

Тип	Размеры, мм А	Б	В	Масса, кг
Панели линейные с рубильниками				
Щ070м-1у3, Щ070м-1лу3	800	700	724	112
Щ070м-2у3, Щ070м-2лу3				115
Щ070м-3у3, Щ070м-3лу3				122
Щ070м-4у3, Щ070м-4лу3				98
Панели линейные с установочными автоматами				
Щ070м-5у3, Щ070м-5лу3	800	700	724	117
Щ070м-6у3, Щ070м-6лу3				89
Щ070м-7у3, Щ070м-7лу3				80
Щ070м-8у3, Щ070м-8лу3				101
Панели линейные с автоматом АВМ				
Щ070м-13у3, Щ070м-13лу3	800	700	724	150
Щ070м-14у3, Щ070м-14лу3				162
Панели вводные с рубильниками				
Щ070м-15у3, Щ070м-15лу3	800	700	724	127
Щ070м-16у3, Щ070м-16лу3				95
Щ070м-17у3, Щ070м-17лу3				110
Щ070м-18у3, Щ070-18лу3				100
Панели вводные с автоматом АВМ				
Щ070м-19у3, Щ070м-19лу3	800	700	724	130
Щ070м-20у3, Щ070м-20лу3				168
Щ070м-21у3, Щ070м-21лу3				223
Щ070м-22у3, Щ070м-22лу3	1000	900	924	286

Тип	Размеры, мм А	Б	В	Масса, кг
Панели вводные с автоматом АВМ				
Щ070м-23у3, Щ070м-23лу3	800	700	724	112
Щ070м-24у3, Щ070м-24лу3				174
Щ070м-25у3, Щ070м-25лу3				238
Щ070м-26у3, Щ070м-26лу3	1000	900	924	286
Панели секционные с рубильником				
Щ070м-30у3	300	200	224	38
Щ070м-31у3				43
Панели секционные с автоматом АВМ				
Щ070м-34у3	800	700	724	112
Щ070м-35у3				134
Щ070м-36у3				176
Панель с аппаратурой АВР				
Щ070м-38у3	800	700	724	92
Панели с приводом к разъединителю				
Щ070м-39у3	300	200	224	34
Щ070м-40у3				
Панель диспетчерского управления уличным освещением				
Щ070м-41у3	800	700	724	98
Панель торцовая				
Щ070м-45у3	—	—	—	21

Нач.отд.	Тюрин		
Гл.спец.	Богданов		X-84
Н.контр.	Богданов		
Рук.гр.	Мон		

5.407-56.0.20ГЧ

Панели распределительных щитов серии Щ070М. Габаритный чертеж

Стадия	Лист	Листов
		1

УГПИ ТЯЖПРОМЭЛЕКТРОПРОЕКТ ХАРЬКОВ

Инв.№ подл. | Подпись и дата | Взам. инв.№

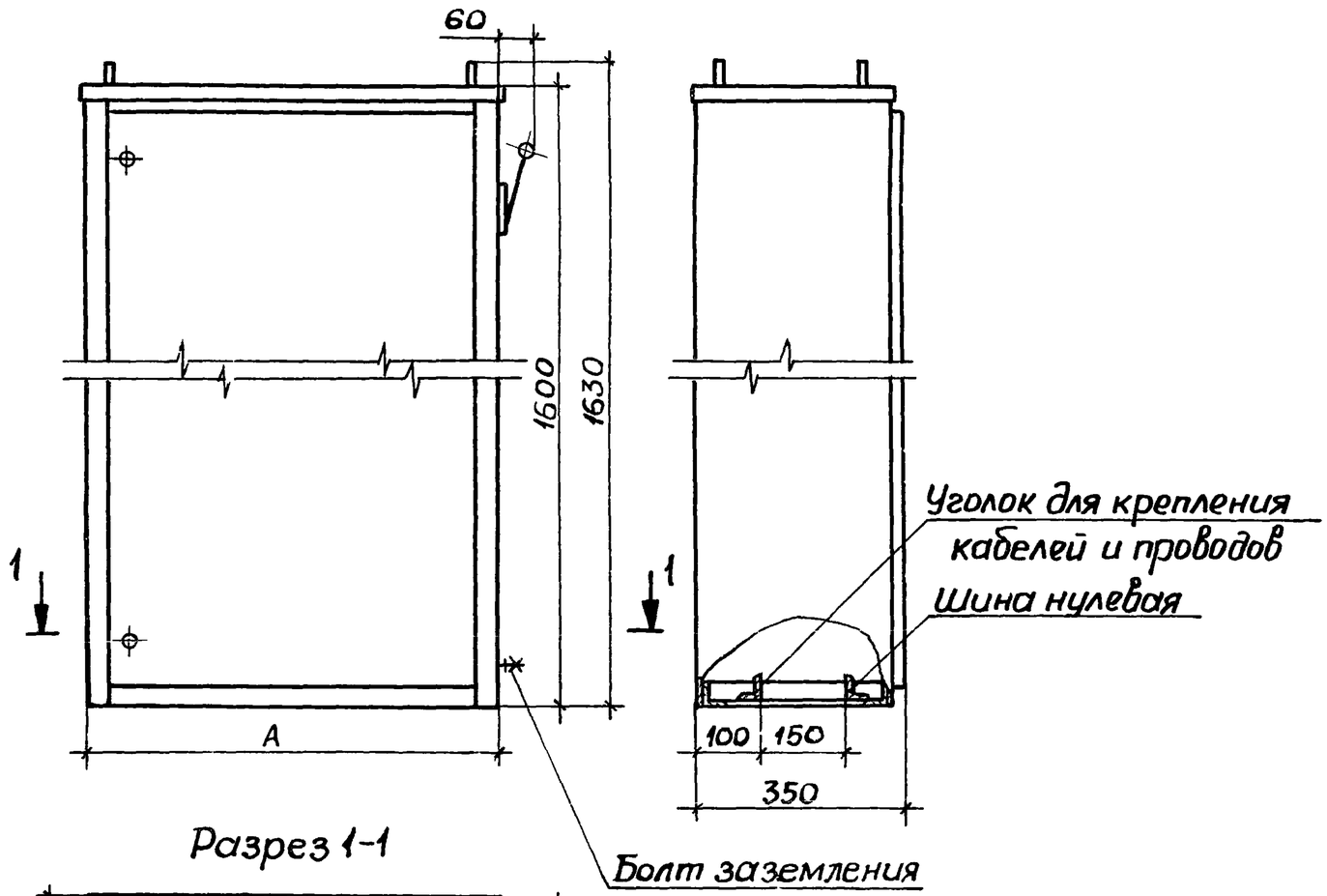

Разрез 1-1

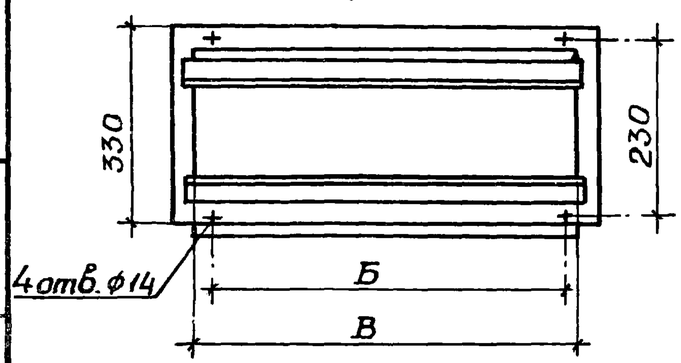

Тип	Размеры, мм			Масса, кг
	А	Б	В	
ШРС1-20У3	500	380	430	56,5
ШРС1-21У3				63,5
ШРС1-22У3				60,5
ШРС1-23У3	700	580	630	72,0
ШРС1-24У3				82,0
ШРС1-25У3				82,0
ШРС1-26У3				75,0
ШРС1-27У3				77,0
ШРС1-28У3				82,0
ШРС1-50У3	500	380	430	58,0
ШРС1-51У3				64,0
ШРС1-52У3				62,0
ШРС1-53У3	700	580	630	73,0
ШРС1-54У3				84,0
ШРС1-55У3				77,0
ШРС1-56У3				84,0
ШРС1-57У3				78,5
ШРС1-58У3				83,5

Шкаф имеет степень защиты IP22(ШРС1-20У3... ШРС1-28У3), IP54(ШРС1-50У3... ШРС1-58У3), со стороны дна-IP00

Нач.отд.	Тюрин			5.407-56.0.30 ГЧ		
Гл.спец.	Богданов		8-84	Шкафы распределительные серии ШРС1. Габаритный чертеж	Стадия	Лист	Листов
Н.контр.	Богданов						1
Рук.гр.	Монс				УГПИ ТЯЖПРОМЭЛЕКТРОПРОЕКТ ХАРЬКОВ	

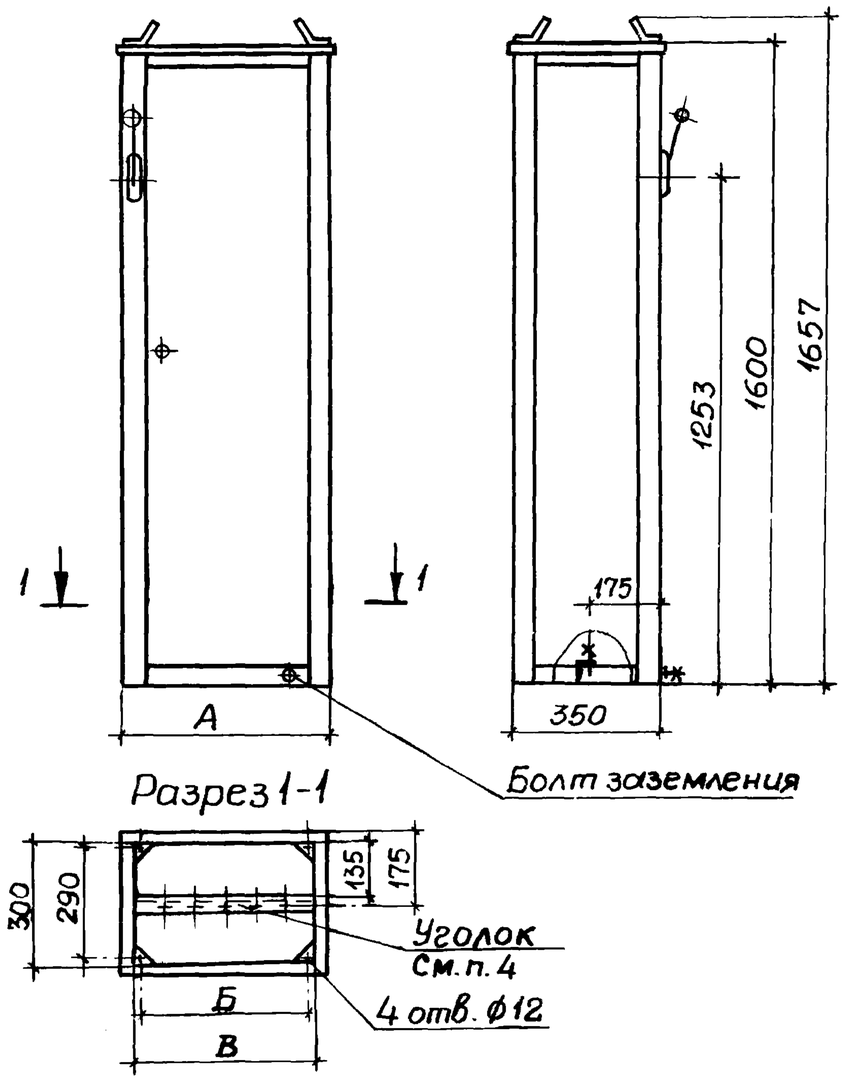

Тип	Размеры, мм А	Б	В	Масса, кг не более
СПМ75-1УЗ				
СПМ75-1ЛУЗ				
СПМ75-1ПУЗ				
СПМ75-1СУЗ				
СПМ75-2УЗ				
СПМ75-2ЛУЗ	500	440	450	70
СПМ75-2ПУЗ				
СПМ75-2СУЗ				
СПМ75-3УЗ				
СПМ75-3ЛУЗ				
СПМ75-3ПУЗ				
СПМ75-3СУЗ				
СПМ75-4УЗ				
СПМ75-4ЛУЗ				
СПМ75-4ПУЗ	700	640	650	90
СПМ75-4СУЗ				
СПМ75-5УЗ				
СПМ75-5ЛУЗ				

Тип	Размеры, мм А	Б	В	Масса, кг, не более
СПМ75-5ПУЗ				
СПМ75-5СУЗ				
СПМ75-6УЗ				
СПМ75-6ЛУЗ				
СПМ75-6ПУЗ				
СПМ75-6СУЗ				
СПМ75-7УЗ				
СПМ75-7ЛУЗ				
СПМ75-7ПУЗ	700	640	650	90
СПМ75-7СУЗ				
СПМ75-8УЗ				
СПМ75-8ЛУЗ				
СПМ75-8ПУЗ				
СПМ75-8СУЗ				
СПМ75-9УЗ				
СПМ75-9ЛУЗ				
СПМ75-9ПУЗ				
СПМ75-9СУЗ				

1. Шкафы поставляются как для индивидуальной, так и для групповой установки в щиты

2. В обозначении типа шкафа буква после тире обозначает:

без буквы – для индивидуальной установки;
Л – левый в щите, без правой боковой стенки;
П – правый в щите, без левой боковой стенки;
С – средний в щите без обеих боковых стенок.

3. Шкаф имеет степень защиты IP31, со стороны дна – IP00.

4. К вертикальной полке уголка крепятся кабели и провода, к горизонтальной полке присоединяются нулевые (заземляющие) жилы кабелей и проводов.

Нач.отд	Тюрин		
Гл.спец.	Богданов		Х-84
Н.контр.	Богданов		
Рук.гр.	Монс		

5.407-56.0.40ГЧ

Шкафы распределительные серии СПМ75

Габаритный чертеж

Стадия	Лист	Листов
		1

УГПИ ТЯЖПРОМЭЛЕКТРОПРОЕКТ ХАРЬКОВ

Инв № подл | Подпись и дата | Взам инв №

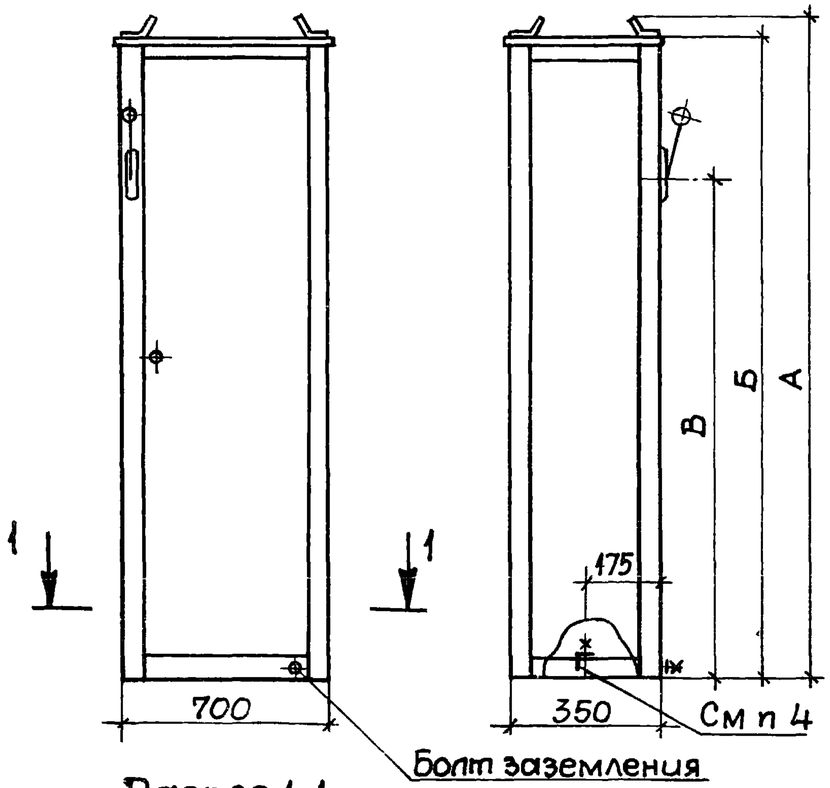

Разрез 1-1

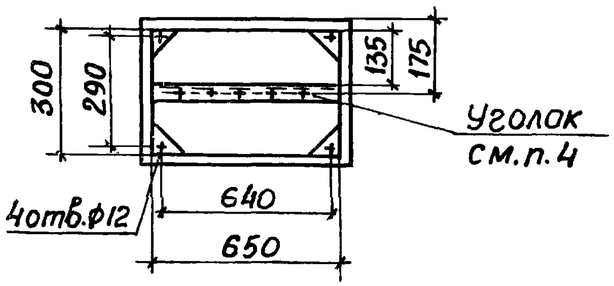

Тип	Размеры, мм А	Б	В	Масса кг, не более
СПА77-1УЗ	1657	1600	1253	100
СПА77-1ЛУЗ				
СПА77-1ПУЗ				
СПА77-1СУЗ				
СПА77-2УЗ				
СПА77-2ЛУЗ				
СПА77-2ПУЗ				
СПА77-2СУЗ				
СПА77-3УЗ				
СПА77-3ЛУЗ				
СПА77-3ПУЗ				
СПА77-3СУЗ				
СПА77-4УЗ				
СПА77-4ЛУЗ				
СПА77-4ПУЗ				
СПА77-4СУЗ				
СПА77-5УЗ				
СПА77-5ЛУЗ				

Тип	Размеры, мм А	Б	В	Масса кг, не более
СПА77-5ПУЗ	1657	1600	1253	100
СПА77-5СУЗ				
СПА77-6УЗ				
СПА77-6ЛУЗ				
СПА77-6ПУЗ				
СПА77-6СУЗ				
СПА77-7УЗ				
СПА77-7ЛУЗ				
СПА77-7ПУЗ				
СПА77-7СУЗ	1857	1800	1453	130
СПА77-8УЗ				
СПА77-8ЛУЗ				
СПА77-8ПУЗ				
СПА77-8СУЗ				
СПА77-9УЗ				
СПА77-9ЛУЗ				
СПА77-9ПУЗ				
СПА77-9СУЗ				

1. Шкафы поставляются как для индивидуальной, так и для групповой установки в щиты.

2. В обозначении типа шкафа буква после тире обозначает

без буквы - для индивидуальной установки;
Л - левый в щите, без правой боковой стенки,
П - правый в щите, без левой боковой стенки,
С - средний в щите, без обеих боковых стенок

3. Шкаф имеет степень защиты IP31, со стороны дна - IP00.

4. К вертикальной полке уголка крепятся кабели и провода. К горизонтальной полке присоединяются нулевые (заземляющие) жилы кабелей и проводов.

Нач.отд	Тюрин		
Гл.спец	Богданов		Х-84
Н.контр	Богданов		
Рук гр	Монс		

5.407-56.0.50ГЧ

Шкафы распределительные серии СПА77. Габаритный чертеж

Стадия	Лист	Листов
		1

УГПИ ТЯЖПРОМЭЛЕКТРОПРОЕКТ ХАРЬКОВ

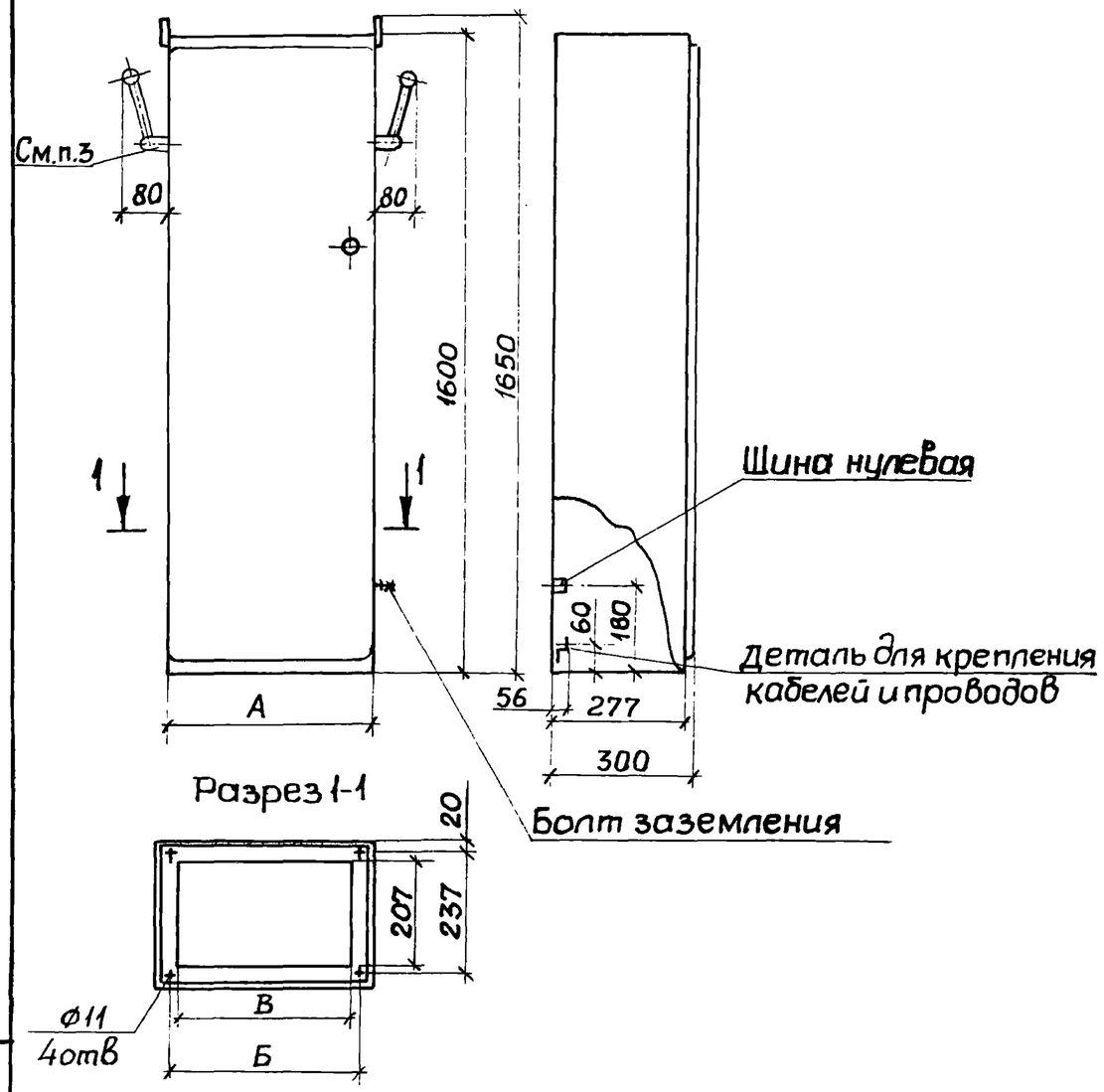

1. Шкафы, в обозначении типоисполнения которых имеются цифры „22", имеют степень защиты IP22, со стороны дна - IP00

Шкафы, в обозначении типоисполнения которых имеются цифры „54", имеют степень защиты IP54, в том числе и со стороны дна

2. На шкафах сверху, а для исполнения со степенью защиты IP54 и снизу, имеются съемные крышки.

3. Шкафы, в обозначении типоисполнения которых имеются цифры „73518...73523", имеют по два рубильника на вводе. Остальные шкафы имеют один рубильник на вводе, с рукояткой справа.

Тип шкафа	Размеры, мм			Масса кг, не более
	А	Б	В	
ШР11-73701-22У3...ШР11-73703-22У3 ШР11-73701-54У2...ШР11-73703-54У2 ШР11-73701-22УХЛ4...ШР11-73703-22УХЛ4	500	460	430	61
ШР11-73707-22У3, ШР11-73708-22У3 ШР11-73707-54У2, ШР11-73708-54У2 ШР11-73707-22УХЛ4, ШР11-73708-22УХЛ4				69
ШР11-73504-22У3... ШР11-73506-22У3 ШР11-73504-54У2...ШР11-73506-54У2 ШР11-73504-22УХЛ4...ШР11-73506-22УХЛ4	700	660	630	90
ШР11-73509-22У3... ШР11-73523-22У3 ШР11-73509-54У2...ШР11-73523-54У2 ШР11-73509-22УХЛ4...ШР11-73523-22УХЛ4				97

Нач.отд.	Тюрин		
Гл.спец.	Богданов		X-84
Н.контр.	Богданов		
Рук.гр.	Монс		

5.407-56.0.60 ГЧ

Шкафы распределительные серии ШР11
Габаритный чертеж

Стадия	Лист	Листов
		1

УГПИ ТЯЖПРОМЭЛЕКТРОПРОЕКТ ХАРЬКОВ

Взам.инв.№ | Подпись и дата | Инв.№ подл.

Вариант 1
для установки распределительного щита 1Щ на перекрытии

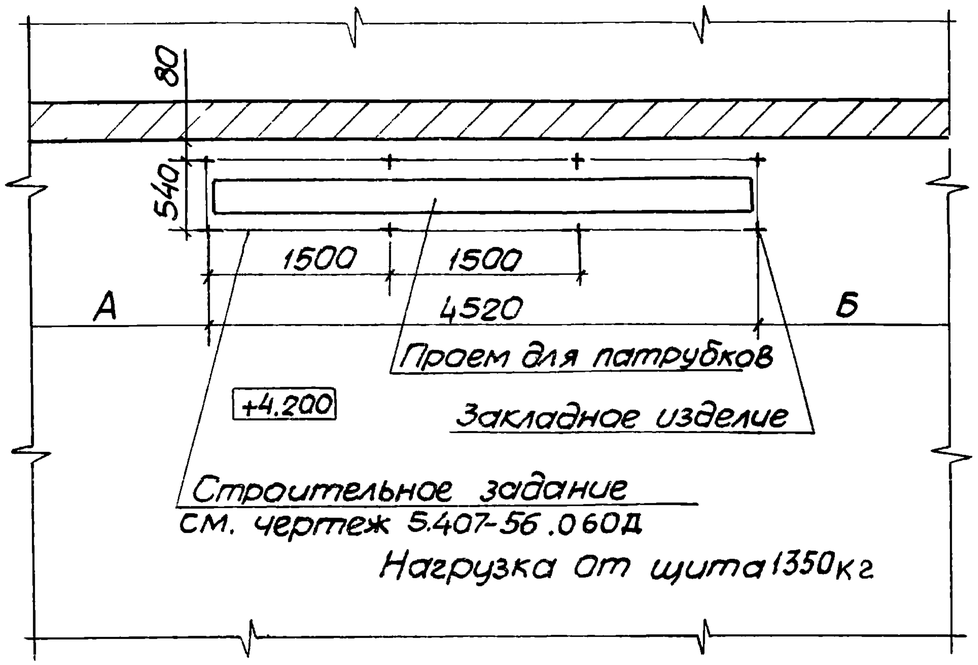

Вариант 2
для установки распределительного щита 2Щ на полу с каналом

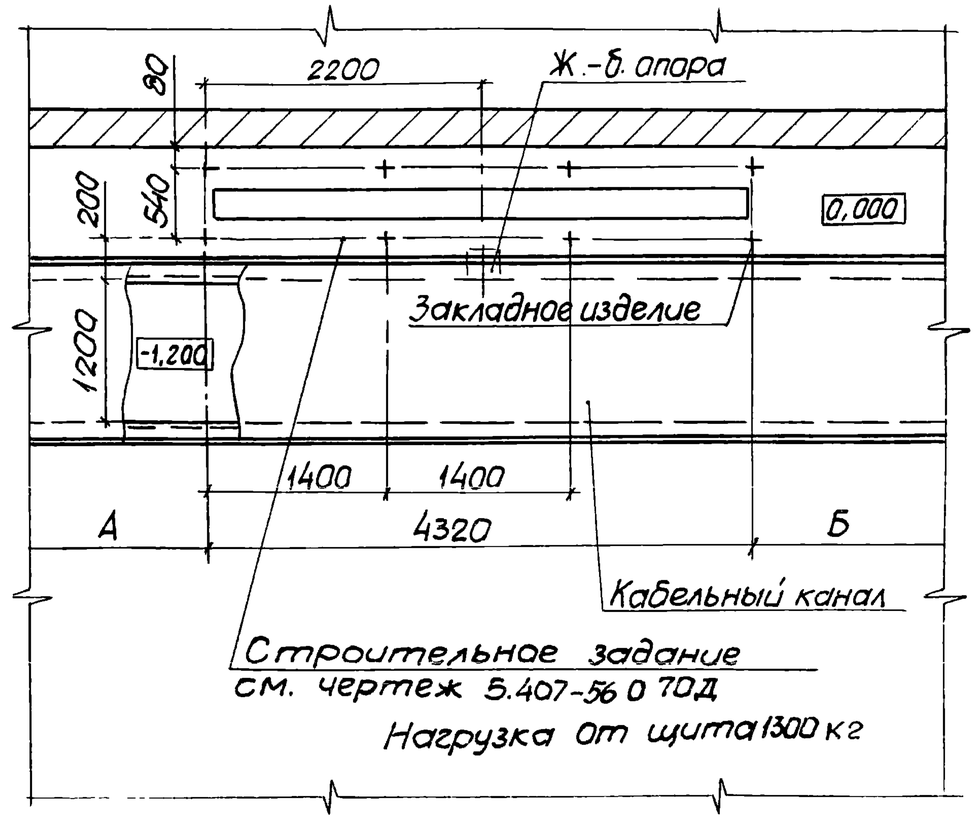

1. Планы, изображенные на чертеже, являются примерами выполнения строительных заданий на установку распределительных щитов.

2. Размеры А и Б - расстояния от торцов щита до стены, оси или боковой грани колонны. На конкретном чертеже достаточно указать величину одного размера - А или Б.

				5.407-56.0.10Д		
Нач.отд	Тюрин			Строительное задание на установку распределительного щита	Стадия	Лист	Листов
Гл.спец.	Богданов		X-84			1	
Н.контр	Богданов				УГПИ ТЯЖПРОМЭЛЕКТРОПРОЕКТ ХАРЬКОВ	
Рук.гр.	Манс					

Вариант 1
для установки распределительного шкафа 5ПР на полу

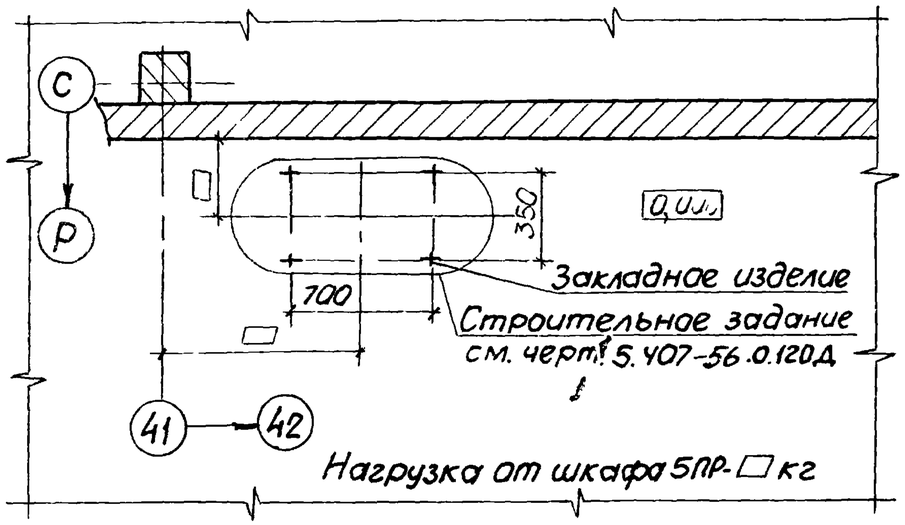

Вариант 2
для установки распределительного шкафа 2ПР на перекрытии

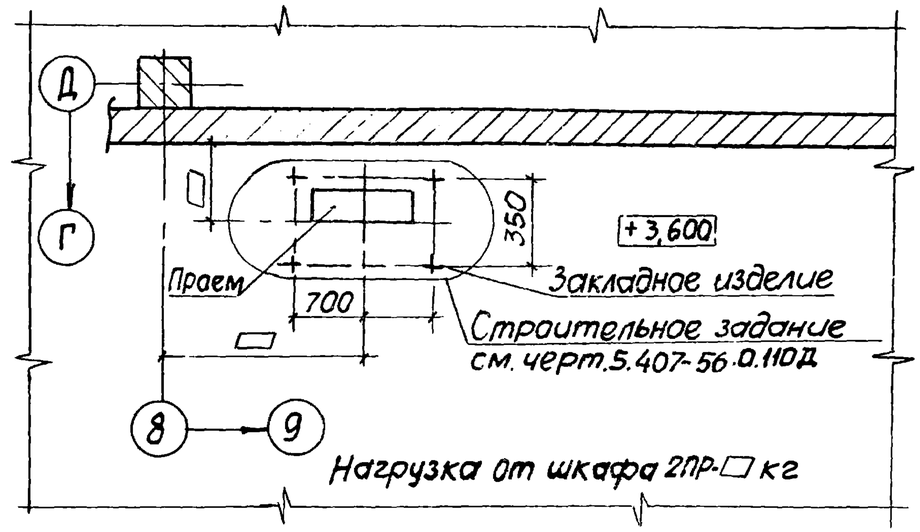

1. Планы, изображенные на чертеже, являются примерами выполнения строительных заданий на установку распределительных шкафов
На конкретном чертеже строительного задания вместо „ромбов" указывают конкретные размеры и величины нагрузок.

2. На конкретном чертеже строительного задания по варианту 1 должно быть помещено следующее требование: „На строительном чертеже должно быть помещено следующее техническое требование: „Подливку и полы выполнить после окончания прокладки труб электропроводки по чертежам организации, выполнившей электрическую часть проекта".

				5.407-56.0.20Д		
Нач. отд.	Тюрин			Строительное задание на установку распределительного шкафа	Стадия	Лист	Листов
Гл. спец.	Богданов		Х-84			1	
Н. контр.	Богданов				УГПИ ТЯЖПРОМЭЛЕКТРОПРОЕКТ ХАРЬКОВ	
Рук. гр.	Монс					

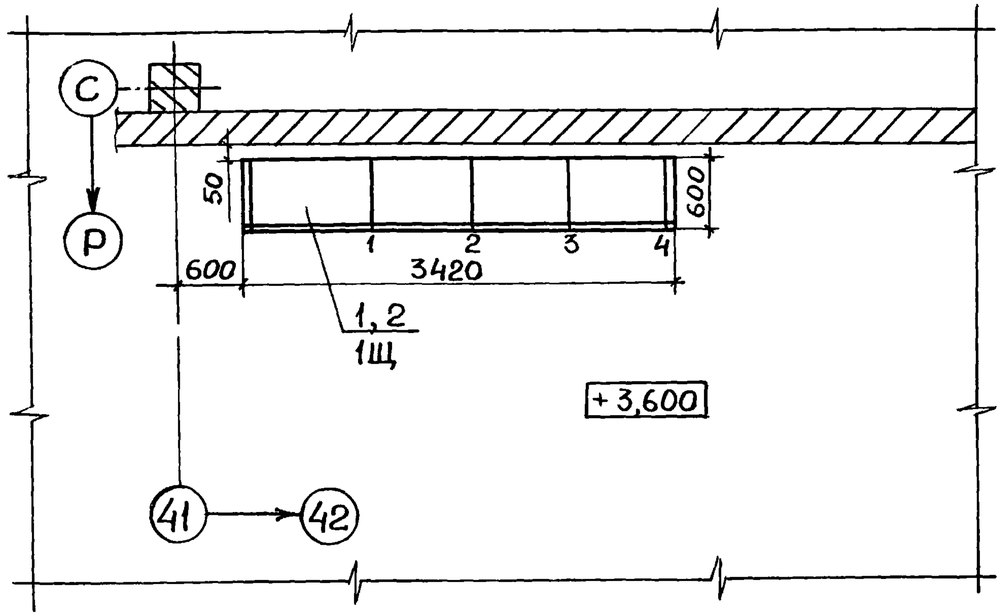

Установка патрубков
в проеме

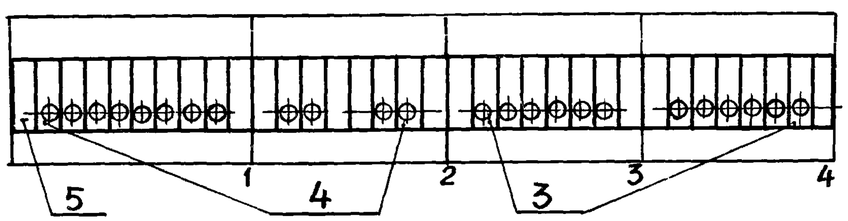

Марка, поз.	Обозначение	Наименование	кол.	Масса ед.,кг	Примечание
1	1Щ	Щит распределительный.	1		
2	5.407-56.1.10	Щит из панелей серии ЩО70-1. Монтажный чертеж.	1		
3	5.407-56.1.170-03	Блок из одного патрубка.	12		
4	5.407-56.1.170-04	Блок из одного патрубка.	12		
5	5.407-56.1.01-03	Заглушка.	10		

Нач.отд.	Тюрин			5.407-56.0.30 Д
Гл.спец.	Богданов		X-84	Расположение распределительного щита 1Щ в электропомещении на перекрытии
Н.контр.	Богданов			Стадия / Лист / Листов 1
Рук.гр.	Монс			УГПИ ТЯЖПРОМЭЛЕКТРОПРО ХАРЬКОВ

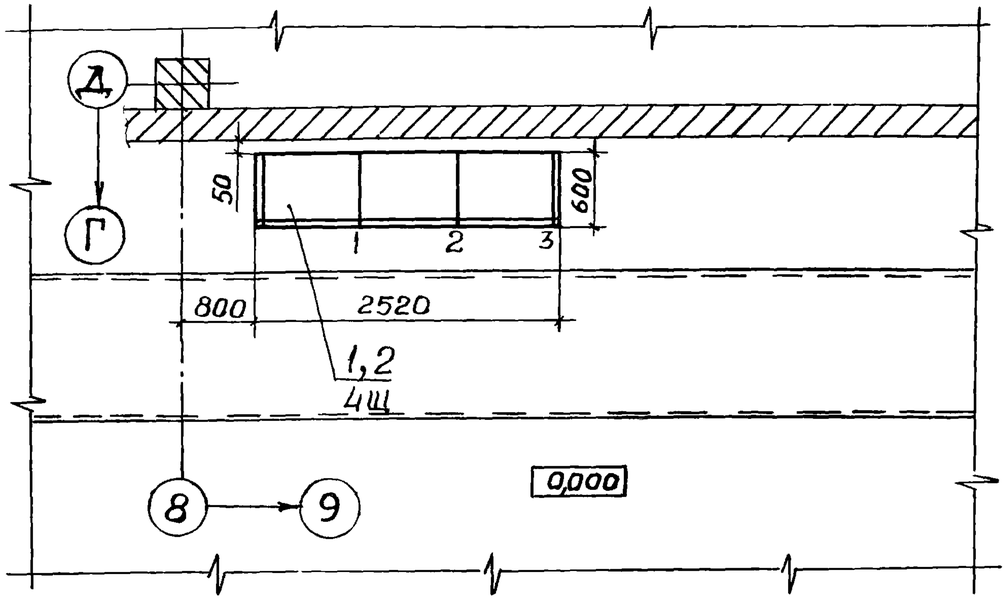

Установка патрубков в проеме

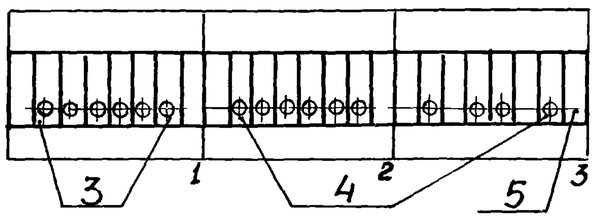

Марка, поз	Обозначение	Наименование	Кол.	Масса ед.,кг	Примечание
1	4щ	Щит распределительный.	1		
2	5.407-56.1. 20	Щит из панелей серии ЩО70-1. Монтажный чертеж	1		
3	5.407-56.1.170-03	Блок из одного патрубка	6		
4	5.407-56.1.170-04	Блок из одного патрубка	10		
5	5.407-56.1.01-03	Заглушка	8		

Нач.отд.	Тюрин			5.407-56.0.40Д
Гл.спец.	Богданов		X-84	Расположение распределительного щита 4щ в электропомещении на полу с каналом
Н.контр.	Богданов			Стадия / Лист / Листов: 1
Рук.гр.	Монс			УГПИ ТЯЖПРОМЭЛЕКТРОПРОЕКТ ХАРЬКОВ

Подп. | Подпись и дата | Взам. инв №

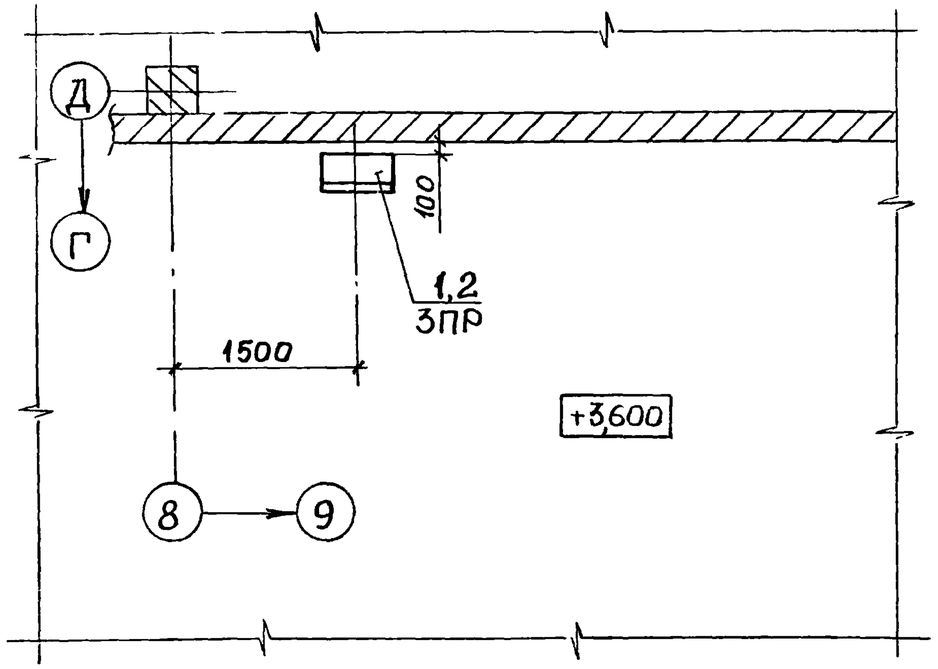

Установка патрубков в проеме

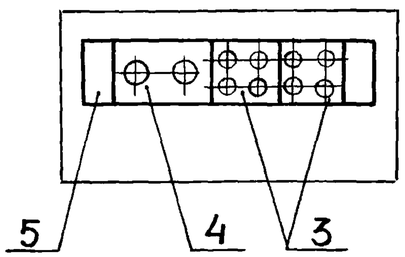

Марка, поз	Обозначение	Наименование	Кол.	Масса ед. кг	Примечание
1	ЗПР	Шкаф распределительный СПА77-5У3.	1		
2	5.407-56.1.110	Шкаф серии СПА77. Монтажный чертеж.	1		
3	5.407-56.1.220-01	Блок из четырех патрубков.	2		
4	5.407-56.1.210-01	Блок из двух патрубков.	1		
5	5.407-56.1.01-02	Заглушка.	2		

Нач.отд.	Тюрин			5.407-56.0.50Д		
Гл.спец.	Богданов		Х-84	Расположение распределительного шкафа ЗПР	Стадия	Лист	Листов
Н.контр.	Богданов						1
Рук.гр.	Мэнс				УГПИ ТЯЖПРОМЭЛЕКТРОПРОЕКТ ХАРЬКОВ	

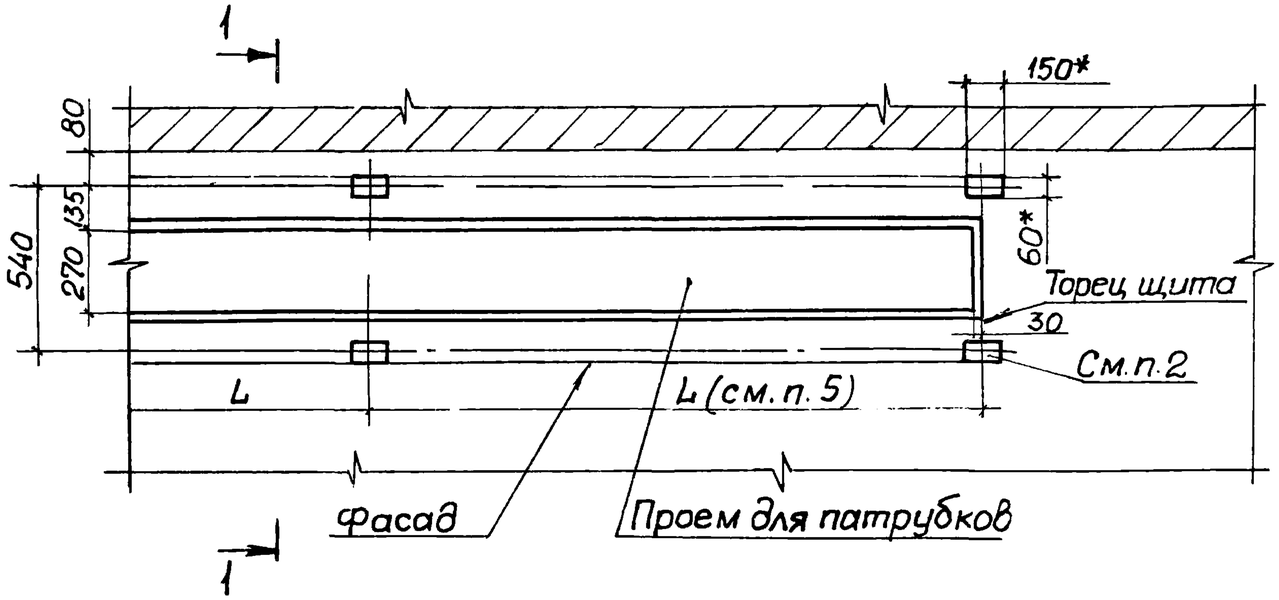

Разрез 1-1 повернуто

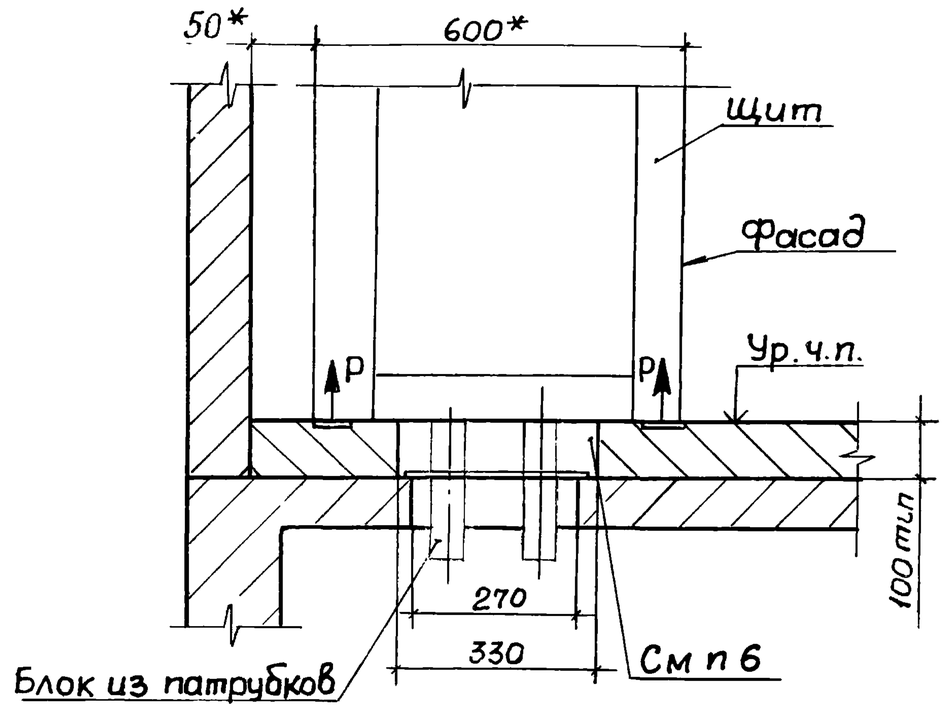

1.* Размеры для справок

2. Закладные изделия марки МН102-6 приняты по типовой серии 1.400-15, разработанной Харьковским ПромстройНИИпроектом.

3. Отрывающее усилие P=1,5кн.

4. Нагрузка от щита 300 кг на 1м длины.

5. Размеры L по всей длине щита должны быть, по возможности, одинаковыми и не превышать 2000мм.

6. На строительном чертеже должно быть помещено требование: „После установки электромонтажниками** блоков из патрубков строительная организация заполняет верхнюю часть проема бетоном Поверхность должна быть выполнена заподлицо с чистым полом".

** Или строителями.

Нач.отд	Тюрин			5.407-56.060 Д		
Гл.спец.	Богданов		X-84	Строительное задание на участок перекрытия в зоне установки щита из панелей серий ЩО70-1, ЩО70-2 и ЩО70М	Стадия	Лист	Листов
Н.контр.	Богданов					1
Рук.гр.	Монс				УГПИ ТЯЖПРОМЭЛЕКТРОПРОЕКТ ХАРЬКОВ	

Взам.инв.№ | Подпись и дата | Инв.№подл.

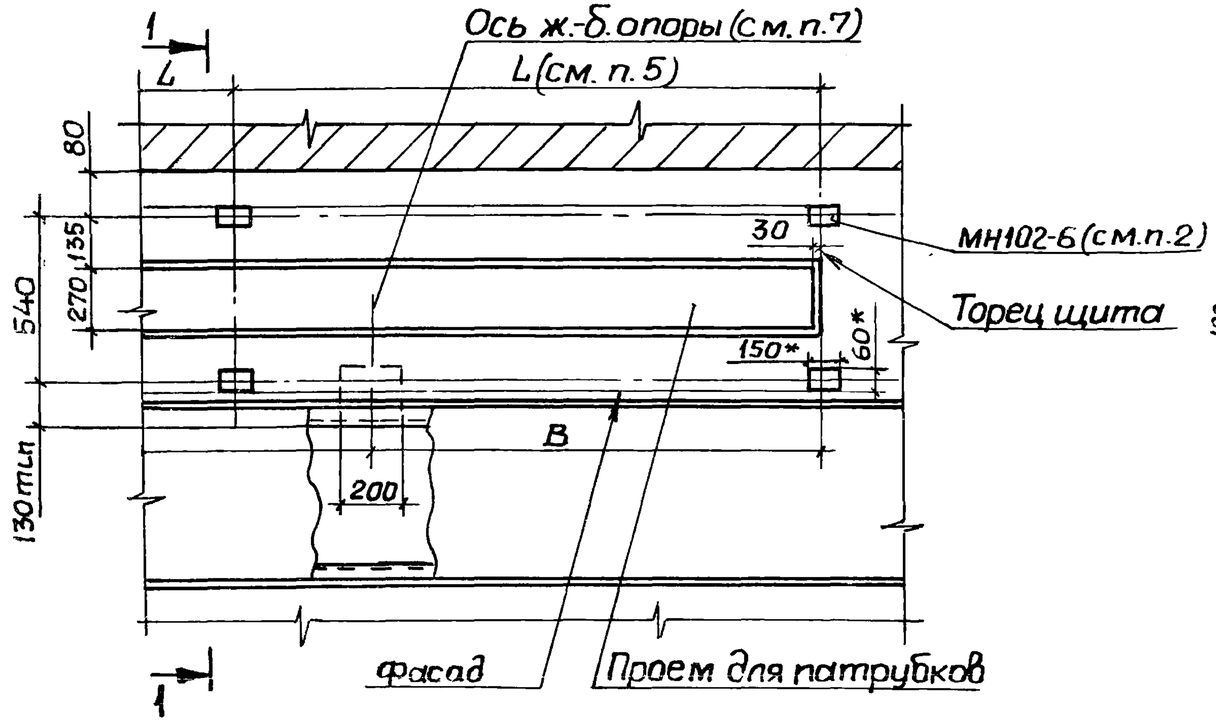

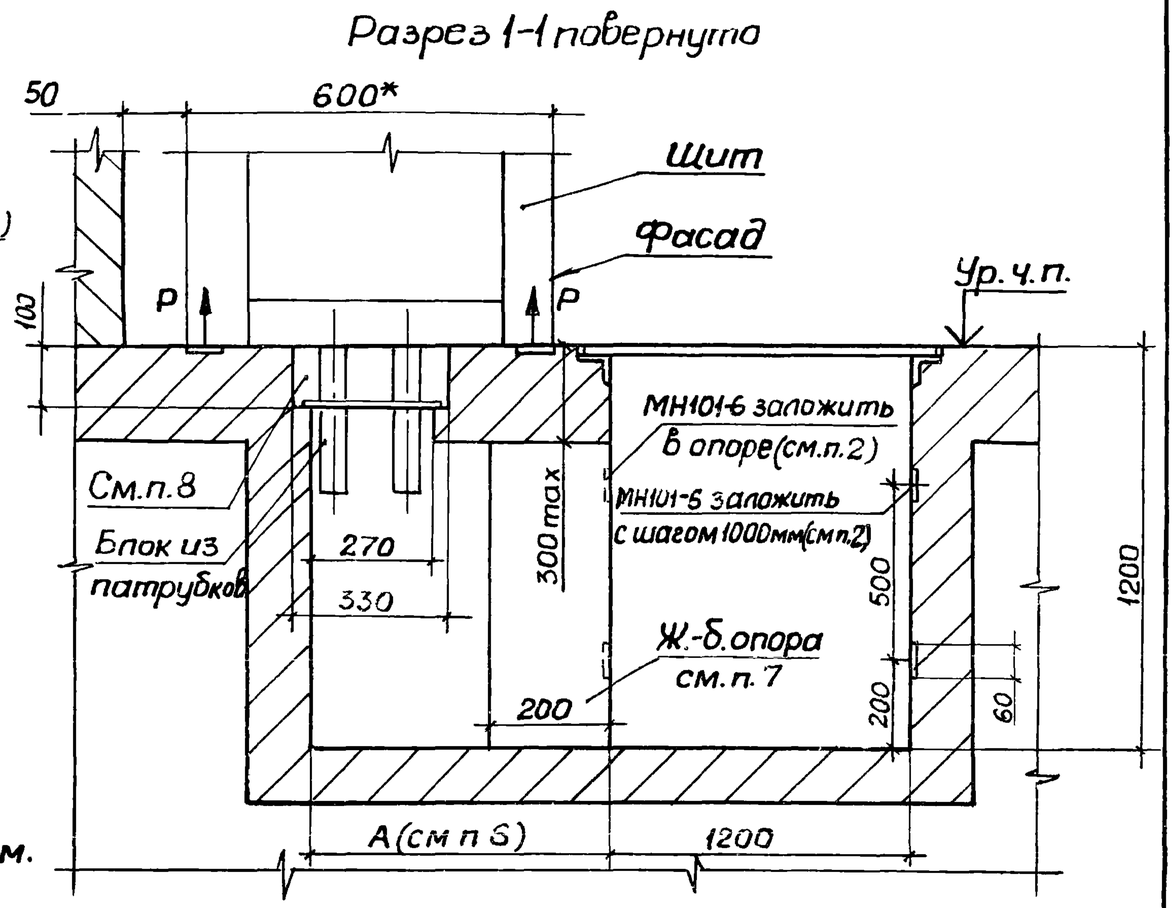

1.*Размеры для справок.

2. Закладные изделия МН102-6 и МН101-6 приняты по типовой серии 1-400-15, разработанной Харьковским ПромстройНИИпроектом.

3. Отрывающее усилие P = 1,5 кН.

4. Нагрузка от щита – 300 кг на 1м длины.

5. Размеры L по всей длине щита должны быть, по возможности, одинаковыми и не превышать 2000 мм.

6. Кабельный канал должен быть обрамлен с двух сторон и перекрыт плитами из рифленной стали. Нагрузка на плиты 300 кг на 1м². Размер А определяется по конкретному проекту.

7. Опору предусмотреть при указании об этом в конкретном проекте. Размер В принять согласно конкретному проекту.

8. На строительном чертеже должно быть помещено требование: „После установки электромонтажниками** блоков из патрубков строительная организация заполняет верхнюю часть проема бетоном. Поверхность должна быть выполнена заподлицо с чистым полом".

** Или строителями.

				5.407-56.0.70Д		
Нач.отд	Тюрин			Строительное задание на участок пола с каналом в зоне установки щита из панелей серий ЩО70-1, ЩО70-2 и ЩО70 м	Стадия	Лист	Листов
Гл.спец.	Богданов		X-84				1
Н.контр	Богданов				УГПИ ТЯЖПРОМЭЛЕКТРОПРОЕКТ ХАРЬКОВ	
Рчк.гр.	Монс					

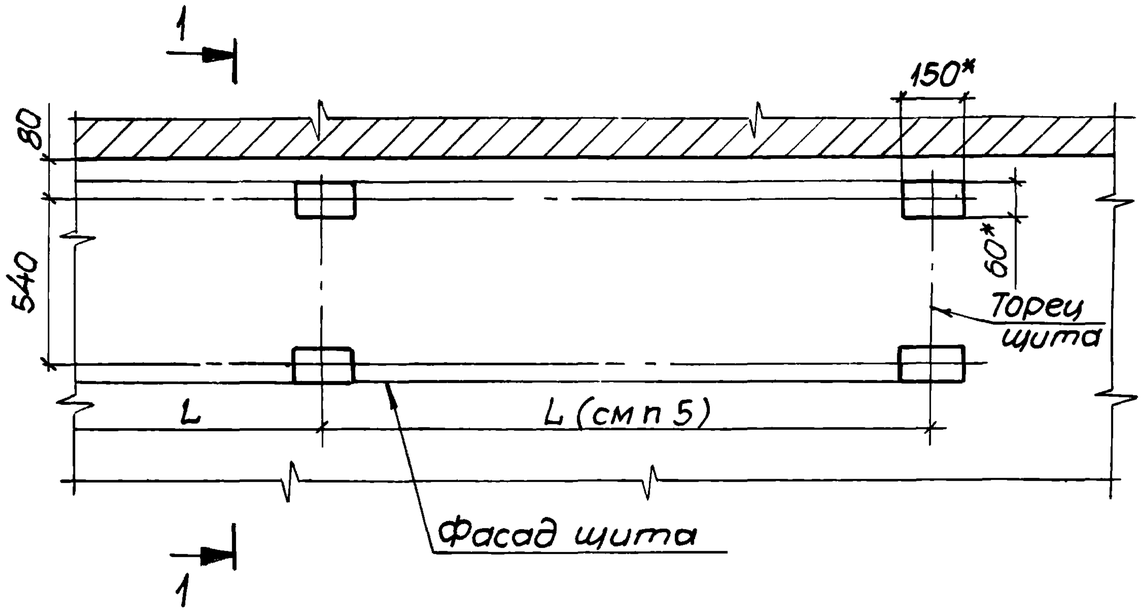

Разрез 1-1

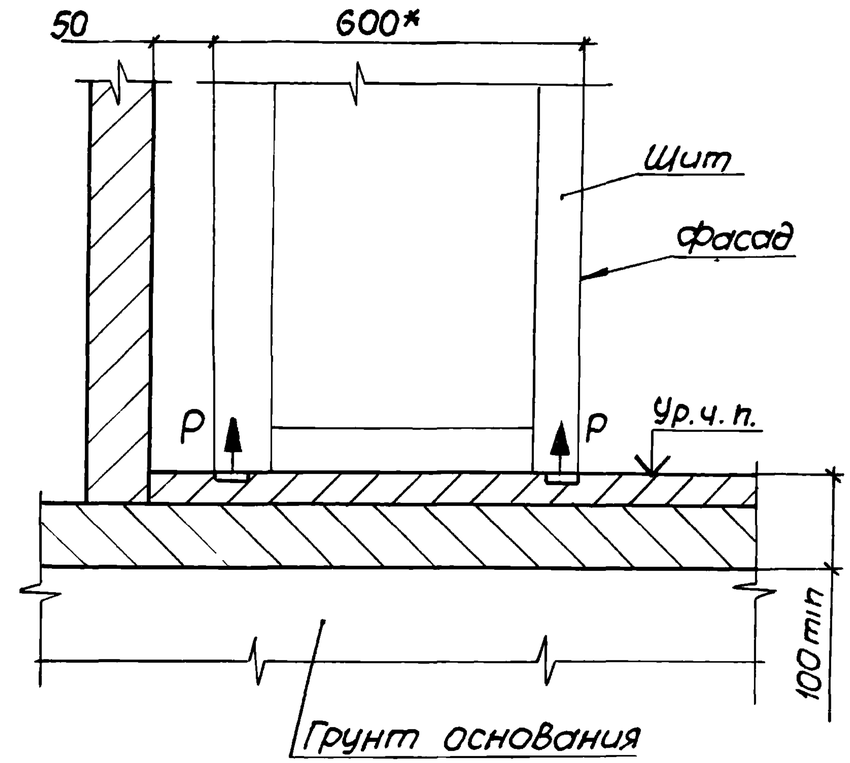

1. *Размеры для справок.

2. Закладные изделия марки МН102-6 приняты по типовой серии 1.400-15, разработанной Харьковским Промстройниипроектом.

3. Отрывающее усилие P=15кн.

4. Нагрузка от щита 300 кг на 1м. длины.

5. Размеры L по всей длине щита должны быть, по возможности, одинаковыми и не превышать 2000мм.

				5.407-56.0.80Д		
Нач.отд.	Тюрин			Строительное задание на участок пола в зоне установки щита из панелей серий ШО70-1, ШО70-2 и ШО70М	Стадия	Лист	Листов
Гл.спец.	Богданов		X-84				1
Н.контр.	Богданов				УГПИ ТЯЖПРОМЭЛЕКТРОПРОЕКТ ХАРЬКОВ	
Рук.гр.	Монс					

Инв.№ подл. | Подпись и дата | Взам.инв.№

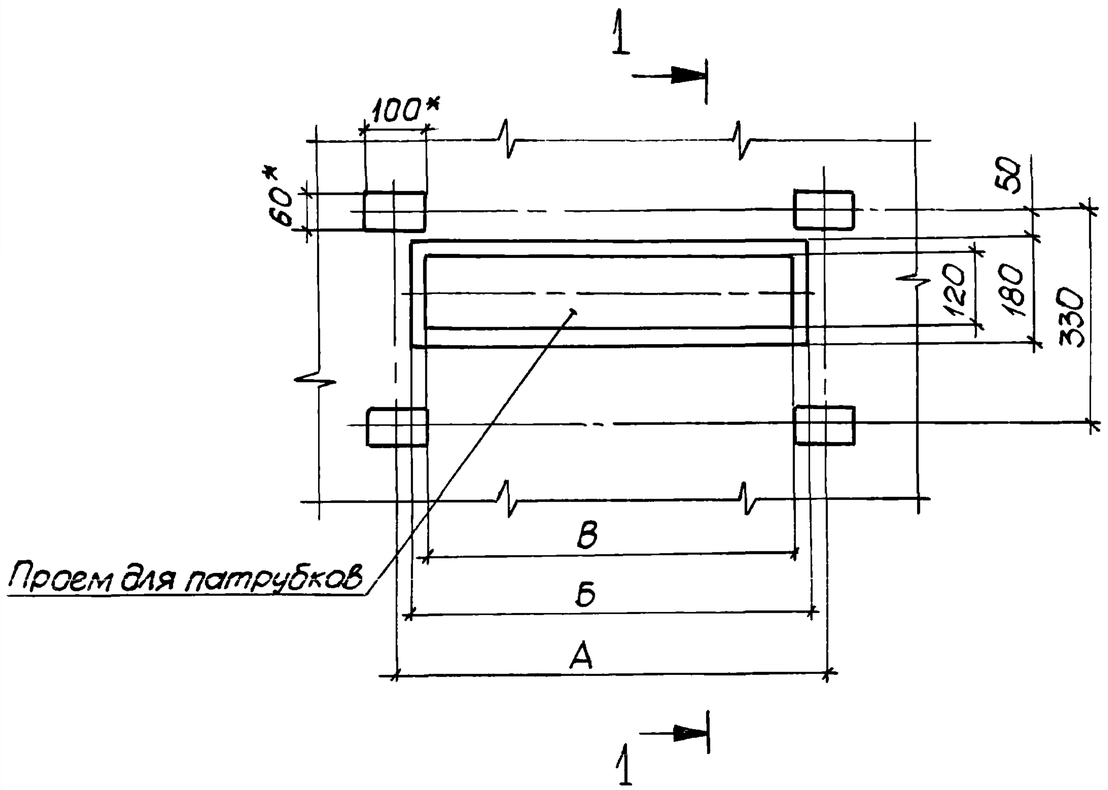

Разрез 1-1

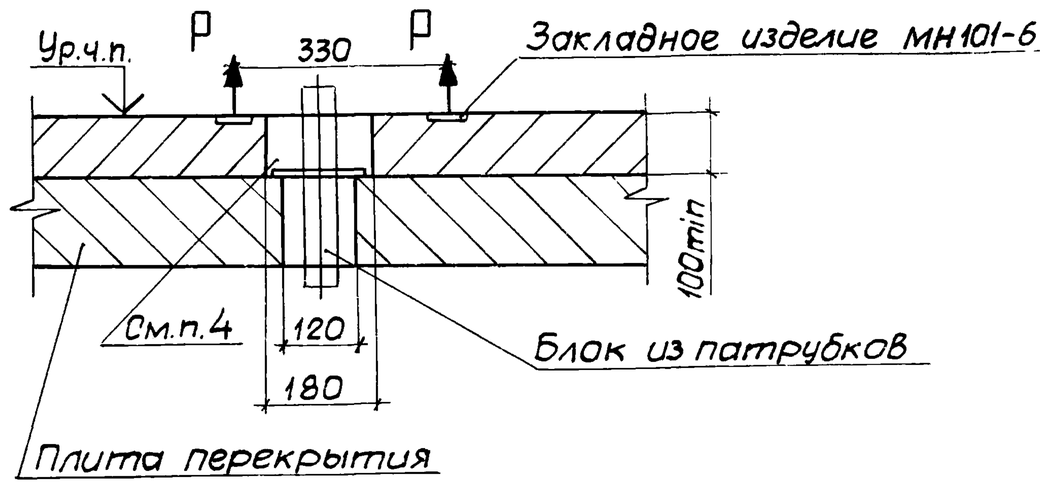

Обозначение	Тип	Размеры, мм		
		А	Б	В
5.407-56.0.90Д	ШРС1-20, ШРС1-50 ШРС1-21, ШРС1-51 ШРС1-22, ШРС1-52	500	450	390
-01	ШРС1-23, ШРС1-53 ШРС1-24, ШРС1-54 ШРС1-25, ШРС1-55 ШРС1-26, ШРС1-56 ШРС1-27, ШРС1-57 ШРС1-28, ШРС1-58	700	650	590

1. *Размеры для справок.

2. Закладные изделия марки МН101-6 приняты по типовой серии 1.400-15, разработанной Харьковским ПромстройНИИпроектом.

3. Отрывающее усилие Р=1кн.

4. На строительном чертеже должно быть помещено требование: „После установки электромонтажниками** блоков из патрубков строительная организация заполняет верхнюю часть проема бетоном. Поверхность должна быть выполнена заподлицо с чистым полом."

** Или строителями.

Нач.отд	Тюрин			5.407-56.0.90Д
Гл.спец.	Богданов		Х-84	Строительное задание на участок перекрытия в зоне установки шкафа серии ШРС1
Н.контр	Богданов			Стадия / Лист / Листов: 1
Рук.гр.	Монс			УГПИ ТЯЖПРОМЭЛЕКТРОПРОЕКТ ХАРЬКОВ

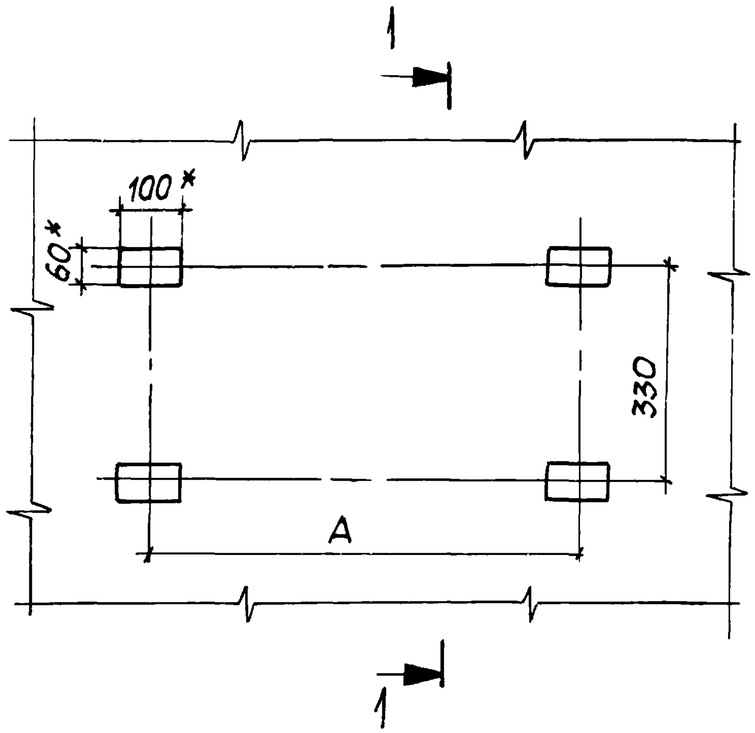

Разрез 1-1

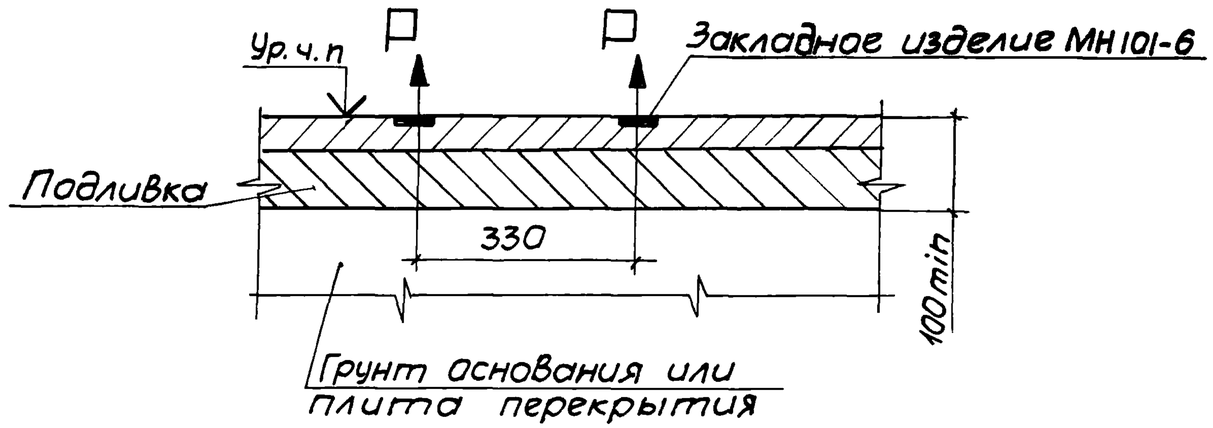

1. *Размеры для справок.
2. Закладные изделия марки МН101-6 приняты по типовой серии 1.400-15, разработанной Харьковским ПромстройНИИпроектом.
3. Отрывающее усилие P=1кн.

Обозначение	Тип	А, мм
5.407-56.0.100Д	ШРС1-20, ШРС1-50 ШРС1-21, ШРС1-51 ШРС1-22, ШРС1-52	500
-01	ШРС1-23, ШРС1-53 ШРС1-24, ШРС1-54 ШРС1-25, ШРС1-55 ШРС1-26, ШРС1-56 ШРС1-27, ШРС1-57 ШРС1-28, ШРС1-58	700

Взам. инв№ | Подпись и дата | Инв. №подл.

Нач. отд	Тюрин		
Гл. спец.	Богданов		Х-84
Н. контр	Богданов		
Рук. гр.	Монс		

5.407-56 0.100Д

Строительное задание на участок пола в зоне установки шкафа серии ШРС1

Стадия	Лист	Листов
		1

УГПИ ТЯЖПРОМЭЛЕКТРОПРОЕКТ ХАРЬКОВ

20208 01 25

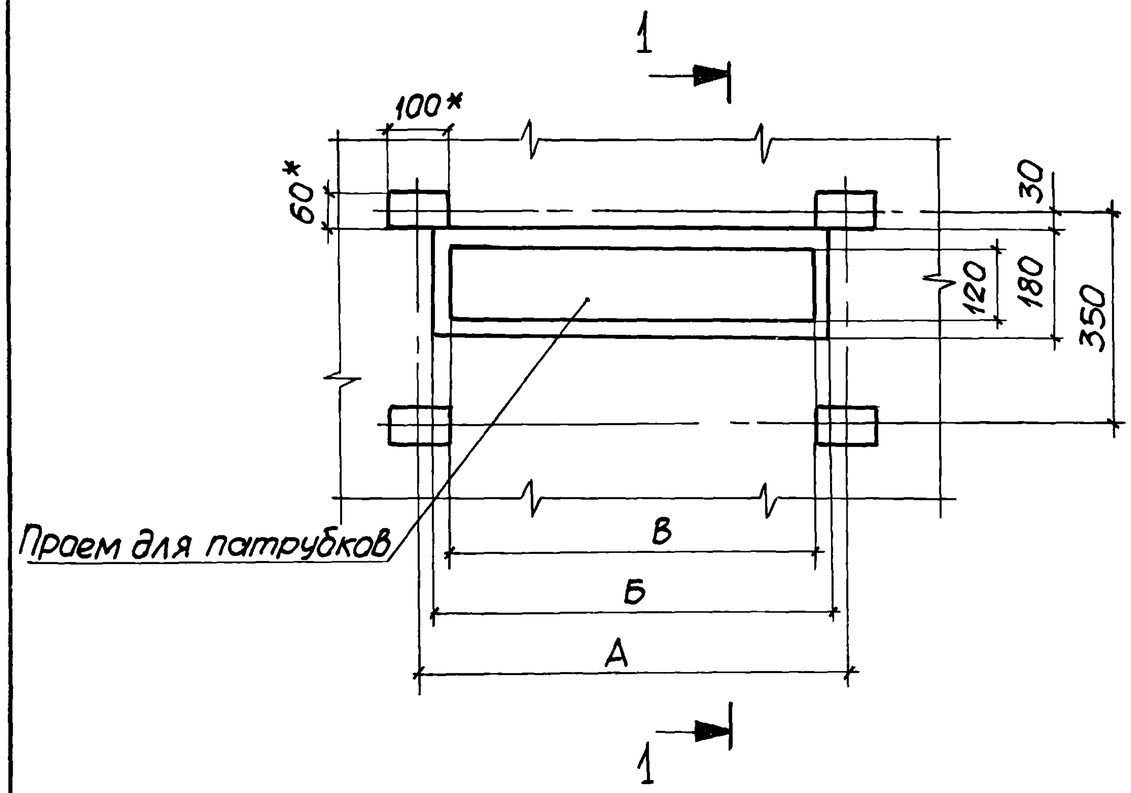

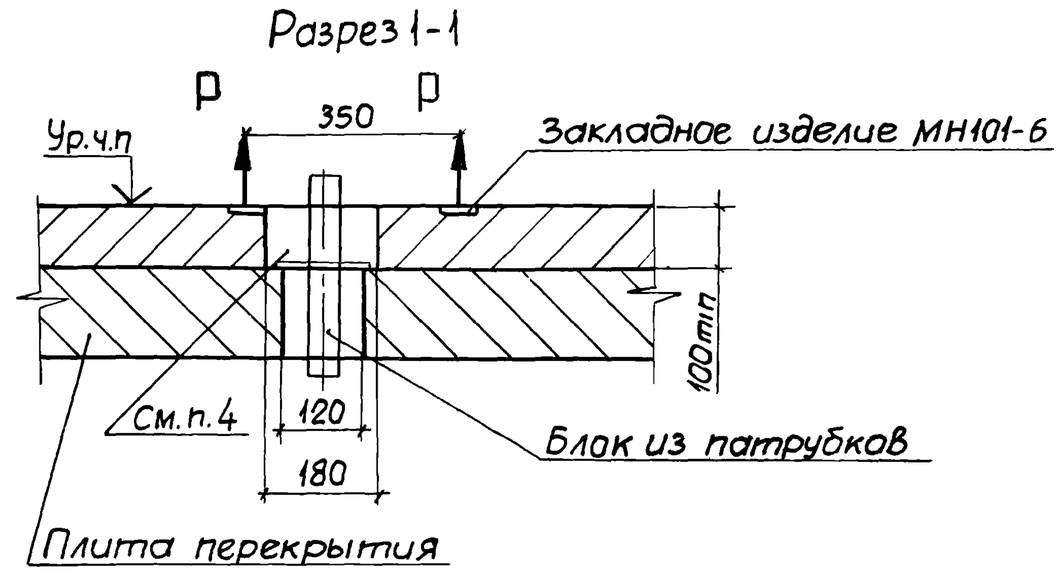

Обозначение	Тип	Размер, мм		
		А	Б	В
5.407-56.0.110Д	СПМ75-1У3; СПМ75-2У3	500	450	390
	СПМ75-3У3			
-01	СПМ75-4У3, СПМ75-5У3	700	650	590
	СПМ75-6У3, СПМ75-7У3			
	СПМ75-8У3, СПМ75-9У3			
	СПА77-1У3, СПА77-2У3			
	СПА77-3У3, СПА77-4У3			
	СПА77-5У3, СПА77-6У3			
	СПА77-7У3, СПА77-8У3			
	СПА77-9У3			

1. *Размеры для справок.
2. Закладные изделия марки МН101-6 приняты по типовой серии 1.400-15, разработанной Харьковским Промстройниипроектом.
3. Отрывающее усилие Р=1кН.
4. На строительном чертеже должно быть помещено требование: „После установки электромонтажниками** блоков из патрубков строительная организация заполняет верхнюю часть проема бетоном. Поверхность должна быть выполнена заподлицо с чистым полом".

**Или строителями.

Нач.отд.	Тюрин			5.407-56.0.110.Д
Гл.спец.	Богданов		X-84	Строительное задание на участок перекрытия в зоне установки шкафа серий СПМ75 и СПА77
Н.контр.	Богданов			Стадия / Лист / Листов: 1
Рук.гр.	Монс			УГПИ Тяжпромэлектропроект Харьков

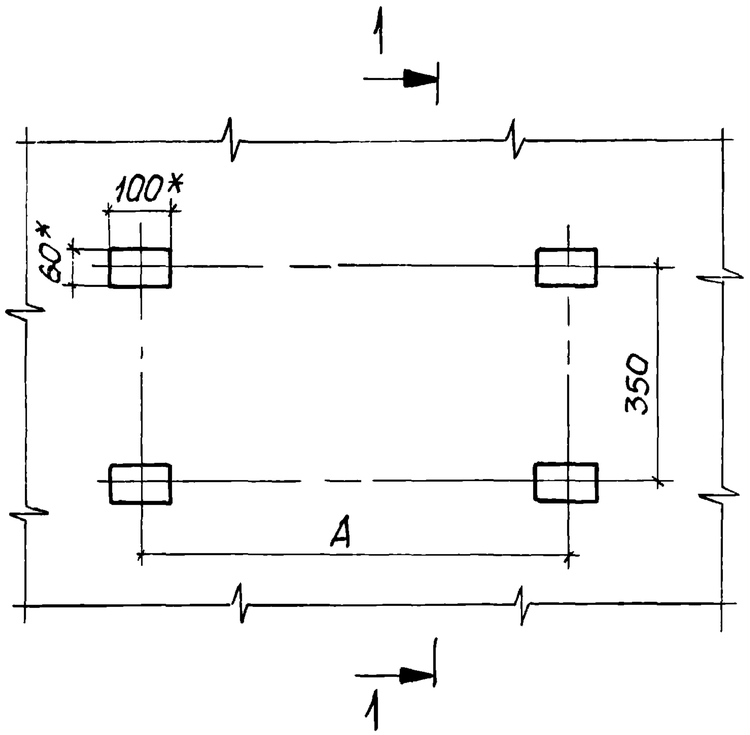

Разрез 1-1

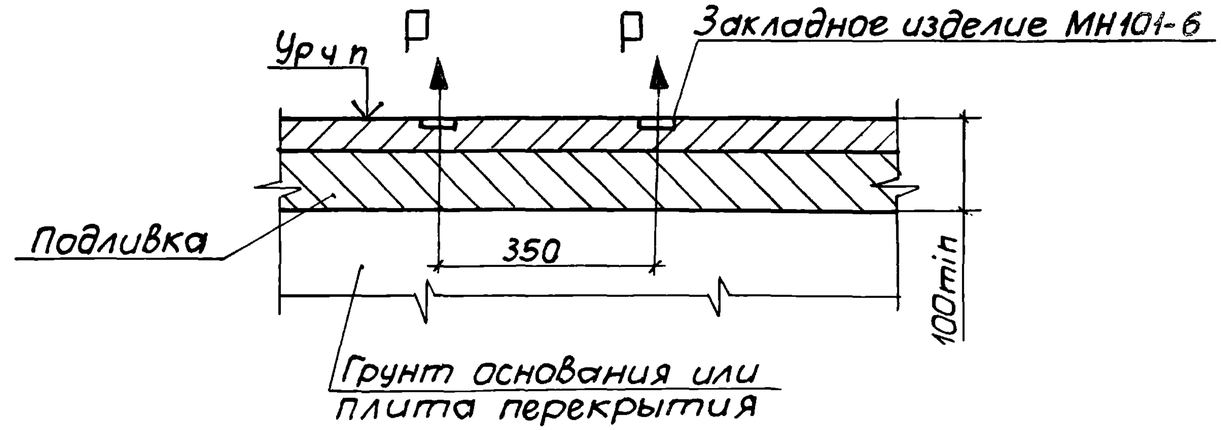

1. *Размеры для справок.
2. Закладные изделия марки МН101-6 приняты по типовой серии 1.400-15, разработанной Харьковским Промстройниипроектом.
3 Отрывающее усилие P=1кН.

Обозначение	Тип	A, мм
5.407-56.0.120Д	СПМ75-1У3 СПМ75-2У3 СПМ75-3У3	500
-01	СПМ75-4У3 СПМ75-5У3 СПМ75-6У3 СПМ75-7У3 СПМ75-8У3 СПМ75-9У3	700

Обозначение	Тип	A, мм
-01	СПА77-1У3 СПА77-2У3 СПА77-3У3 СПА77-4У3 СПА77-5У3 СПА77-6У3 СПА77-7У3 СПА77-8У3 СПА77-9У3	700

Нач.отд	Тюрин		
Гл.спец	Богданов		Б-84
Н.контр	Богданов		
Рук.гр	Мон		

5.407-56.0.120Д

Строительное задание на участок пола в зоне установки шкафа серий СПМ75 и СПА77

Стадия	Лист	Листов
		1

УГПИ ТЯЖПРОМЭЛЕКТРОПРОЕКТ ХАРЬКОВ

Инв.№ подл. | Подпись и дата | Взам. инв.№

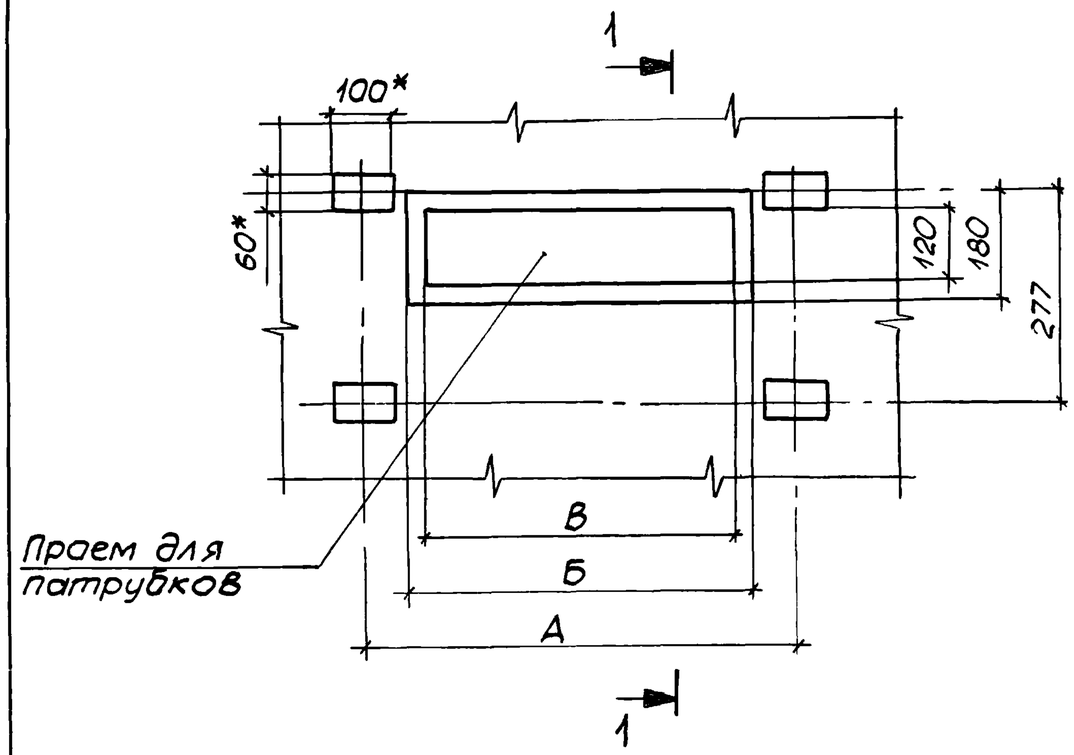

Разрез 1-1

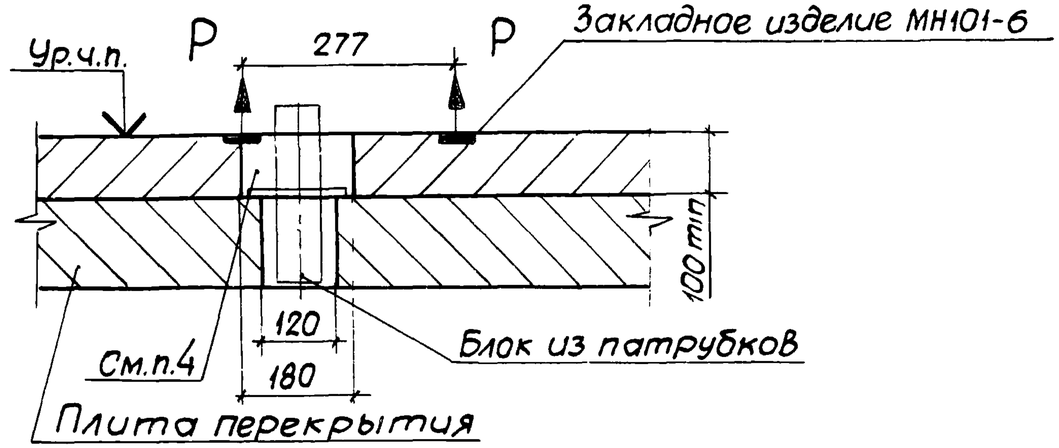

1.* Размеры для справок.

2. Закладные изделия марки МН101-6 приняты по типовой серии 1.400-15, разработанной Харьковским Промстройниипроектом.

3. Отрывающее усилие Р=1кН.

4. На строительном чертеже должно быть помещено требование: „После установки электромонтажниками** блоков из патрубков строительная организация заполняет верхнюю часть проема бетоном. Поверхность должна быть выполнено заподлицо с чистым полом".

** Или строителями.

Обозначение	Тип	Размеры, мм А	Б	В
5.407-56.0.130Д	ШР11-73701-22У3 ... ШР11-73703-22У3	500	420	360
	ШР11-73701-54У2 ... ШР11-73703-54У2			
	ШР11-73701-22УХЛ4 ... ШР11-73703-22УХЛ4			
	ШР11-73707-22У3, ШР11-73708-22У3			
	ШР11-73707-54У2, ШР11-73708-54У2			
	ШР11-73707-22УХЛ4, ШР11-73708-22УХЛ4			
-01	ШР11-73504-22У3 ... ШР11-73506-22У3	700	620	560
	ШР11-73504-54У2 ... ШР11-73506-54У2			
	ШР11-73504-22УХЛ4 ... ШР11-73506-22УХЛ4			
	ШР11-73509-22У3 ... ШР11-73523-22У3			
	ШР11-73509-54У2 ... ШР11-73523-54У2			
	ШР11-73509-22УХЛ4 ... ШР11-73523-22УХЛ4			

Нач.отд.	Тюрин		
Гл.спец.	Богданов		5-84
Н.контр.	Богданов		
Рук.гр.	Монс		

5.407-56.0.130Д

Строительное задание на участок перекрытия в зоне установки шкафа серии ШР11

Стадия	Лист	Листов
		1

УГПИ ТЯЖПРОМЭЛЕКТРОПРОЕКТ ХАРЬКОВ

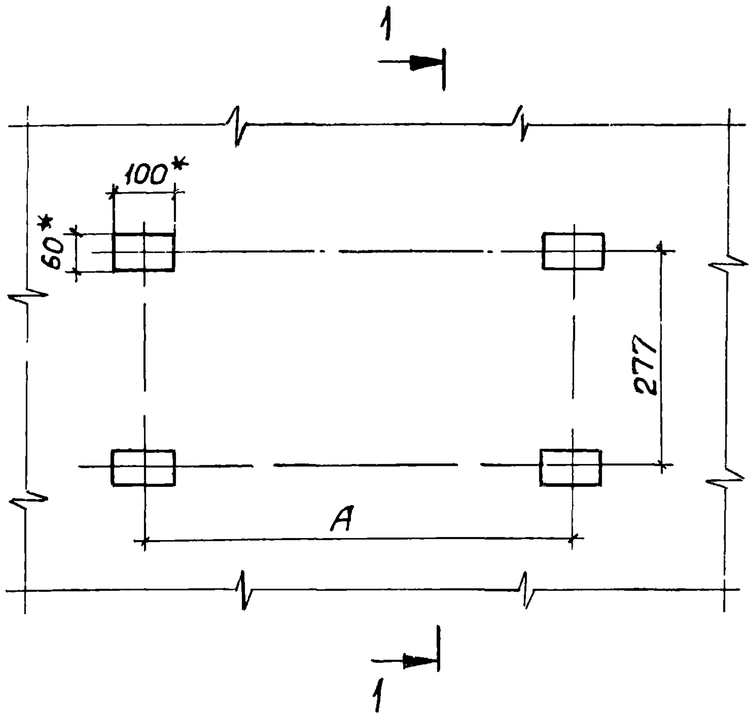

Разрез 1-1

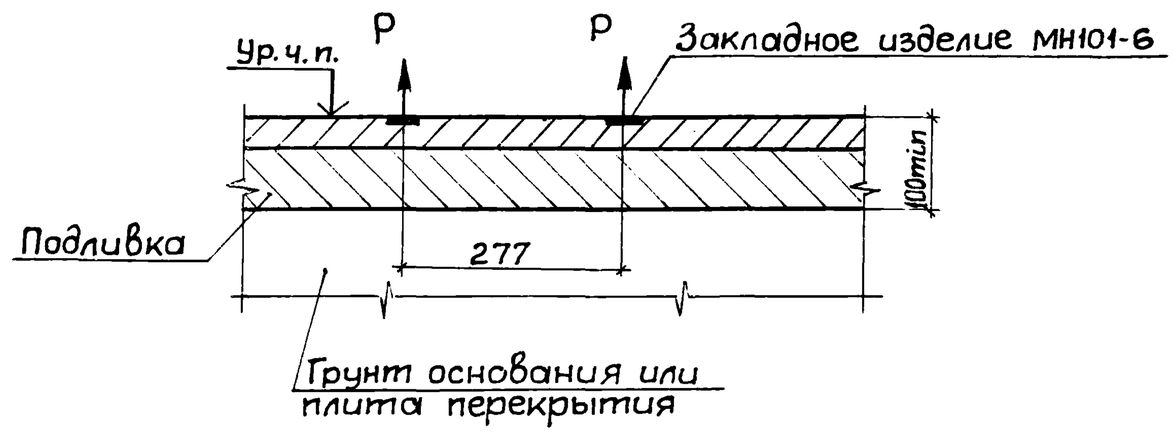

1.* Размеры для справок.

2. Закладные изделия марки МН101-6 приняты по типовой серии 1.400-15, разработанной Харьковским Промстройниипроектом.

3. Отрывающее усилие P=1кн.

Обозначение	Тип	A, мм
5.407-56 0.140Д	ШР11-73701-22У3... ШР11-73703-22У3	500
	ШР11-73701-54У2... ШР11-73703-54У2	
	ШР11-73701-22УХЛ4... ШР11-73703-22УХЛ4	
	ШР11-73707-22У3, ШР11-73708-22У3	
	ШР11-73707-54У2, ШР11-73708-54У2	
	ШР11-73707-22УХЛ4, ШР11-73708-22УХЛ4	
-01	ШР11-73504-22У3... ШР11-73506-22У3	700
	ШР11-73504-54У2... ШР11-73506-54У2	
	ШР11-73504-22УХЛ4... ШР11-73506-22УХЛ4	
	ШР11-73509-22У3... ШР11-73523-22У3	
	ШР11-73509-54У2... ШР11-73523-54У2	
	ШР11-73509-22УХЛ4... ШР11-73523УХЛ4	

Нач.отд.	Тюрин		
Гл.спец.	Богданов		Х-84
Н.контр.	Богданов		
Рук.гр.	Монс		

5.407-56.0.140Д

Строительное задание на участок пола в зоне установки шкафа серии ШР11

Стадия	Лист	Листов
		1

УГПИ ТЯЖПРОМЭЛЕКТРОПРОЕКТ ХАРЬКОВ

Инв.№ подл. | Подпись и дата | Взам.инв.№