293пк/5

ТИПОВОЙ ПРОЕКТ
801-2-39.84 к Т.П. 801-2-37.84

КОРОВНИК НА 200 КОРОВ
ПРИВЯЗНОГО СОДЕРЖАНИЯ С РАЗВОРОТОМ МОБИЛЬНОГО КОРМОРАЗДАТЧИКА В ЗДАНИИ
(СТОЕЧНО-БАЛОЧНЫЙ КАРКАС И ПАНЕЛЬНЫЕ СТЕНЫ)

АЛЬБОМ III
СТРОИТЕЛЬНЫЕ ИЗДЕЛИЯ

19877 - 03

				Привязан	
Инв. N					

ТИПОВОЙ ПРОЕКТ
801-2-39.84

КОРОВНИК НА 200 КОРОВ
ПРИВЯЗНОГО СОДЕРЖАНИЯ С РАЗВОРОТОМ МОБИЛЬНОГО КОРМОРАЗДАТЧИКА В ЗДАНИИ
(СТОЕЧНО-БАЛОЧНЫЙ КАРКАС И ПАНЕЛЬНЫЕ СТЕНЫ)

АЛЬБОМ III
СТРОИТЕЛЬНЫЕ ИЗДЕЛИЯ

Разработан
институтом „Гипронисельхоз"

Главный инженер
института Л.С. Бутаев
Главный инженер
проекта О.Л. Левченкова

Утвержден
Главсельстройпроектом
Минсельхоза СССР
Сводное заключение от 7 июля
1983 года № 63.
Введен в действие институтом
„Гипронисельхоз". Приказ от
10 ноября 1983 года № 74-П.

				Привязан
Инв. №				

Обозначение	Наименование	N стр
	Содержание альбома	2-3
КжИ-ТУ	Технические условия	4,5,6
КжИ-01.00.00	Блок фундаментный	7
	БФО17.3.28-Т-П; БФО13.3.28-Т-П	
КжИ-02.00.00	Плиты пола стойла	8
	ПС17.10.8-П-П; ПС17.10.8-П-П.1;	
	ПС17.10.8-П-П.1Н	
КжИ-02.00.00СБ	Плиты пола стойла	9
	ПС17.10.8-П-П; ПС17.10.8-П-П.1	
	ПС17.10.8-П-П.1Н	
	Сборочный чертеж	
КжИ-03.00.00	Панель стеновая ПСД 12.24.50-Т	10
КжИ-03.00.00СБ	Панель стеновая ПСД 12.24.50-Т	11
	Сборочный чертеж.	
КжИ-04.00.00	Панель стеновая ПСД 6.24.50-Т	12
КжИ-04.00.00СБ	Панель стеновая ПСД 6.24.50-Т	13
	Сборочный чертеж.	
КжИ-00.01.00	Изделие закладное МН1	14
КжИ-00.02.00	Сетка арматурная С1	15
КжИ-05.00.00	Панель стеновая ПСД 60.12.50-Т-1	16
КжИ-06.00.00	Панель стеновая ПСД 60.12.50-Т-2	17
КжИ-07.00.00	Панель стеновая ПСД 60.12.50-Т-3	18
КжИ-08.00.00	Панель стеновая ПСД 60.6.50-Т-1	19
КжИ-10.00.00	Панель стеновая ПСД 60.6.50-Т-3	20
КжИ-11.00.00	Панель стеновая ПСД 60.9.50-Т-1	21
КжИ-12.00.00	Панель стеновая ПСД 30.9.50-Т-2	22
КжИ-13.00.00	Панель стеновая ПСД 60.18.50-Т-1	23
КжИ-14.00.00	Панель стеновая ПСД 60.18.50-Т-2	24
КжИ-15.00.00	Панель стеновая ПСД 30.18.50-Т-2	25
КжИ-16.00.00	Панель стеновая ПСД 30.30.50-Т-1	26
КжИ-17.00.00	Панель стеновая ПСД 60.9.50-Т-1	27
КжИ-18.00.00	Панель стеновая ПСД 60.9.50-Т-4	28

Альбом III

Т.п.801-2-39.84

Инв.N подл. | Подпись и дата | Взам.инв.N

Обозначение	Наименование	N стр
КжИ-20.00.00	Плита покрытия 1ПВ10-5АIVТ-П-а	29
КжИ-21.00.00	Плита покрытия 1ПГ-48IVТ-П-а	30
КжИ-22.00.00	Плита покрытия 2ПГ-28IVТ-П-а	31
КжИ-23.00.00	Колонна СК3-54-3-а	32
КжИ-24.00.00	Колонна СК2-36-2-а	33
КжИ-25.00.00	Колонна СК2-42-1б	34
КжИ-26.00.00	Колонна СКТ3-54-1-а	35
КжИ-27.00.00	Колонна СК2-33-2-а	36
КжИ-00.03.00	Стойка фахверка стальная (СФС1; СФС1Н)	37
КжИ-00.03.00СБ	Стойка фахверка стальная (СФС1; СФС1Н)	38
	Сборочный чертеж.	
КжИ-00.04.00	Стойка угловая СУ1	39
КжИ-00.05.00	Стойка угловая СУ2	40
КжИ-00.06.00	Насадка стальная (НС1...НС4)	41
КжИ-00.06.00СБ	Насадка стальная (НС1...НС4)	42
	Сборочный чертеж.	
КжИ-00.07.00	Рамка металлическая РМ1.	43
КжИ-00.07.00СБ	Рамка металлическая РМ1.	44
	Сборочный чертеж	
КжИ-00.08.00	Рамка металлическая (РМ2; РМ3)	45
КжИ-00.08.00СБ	Рамка металлическая (РМ2; РМ3)	46
	Сборочный чертеж.	
КжИ-00.09.00	Натяжное устройство НУ1	47
КжИ-00.09.00СБ	Натяжное устройство НУ1.	48
	Сборочный чертеж.	
КжИ-00.10.00	Натяжное устройство НУ2	49
КжИ-00.10.00СБ	Натяжное устройство НУ2	50
	Сборочный чертеж.	
КжИ-00.11.00	Щит металлический Щ1	51
КжИ-00.12.00	Подвеска А1.	52
КжИ-ВРС	Ведомость расхода стали	53÷58

Альбом III

Т.п.801-2-39.84

Инв.N подл. | Подпись и дата | Взам.инв.N

Настоящий альбом разработан для коровника на 200 коров привязного содержания с разворотом мобильного кормораздатчика в здании.

Стеновые панели приняты по типу серии 1.823.1-9 и по серии 1.823.1-9 с дополнительными закладными деталями.

Закладные детали должны быть защищены соответствующими антикоррозионными покрытиями согласно требованиям, указанным в пояснительной записке альбома I.

Толщина защитного слоя бетона для рабочей арматуры должна быть со стороны помещения не менее 30 мм.

Панели стеновые

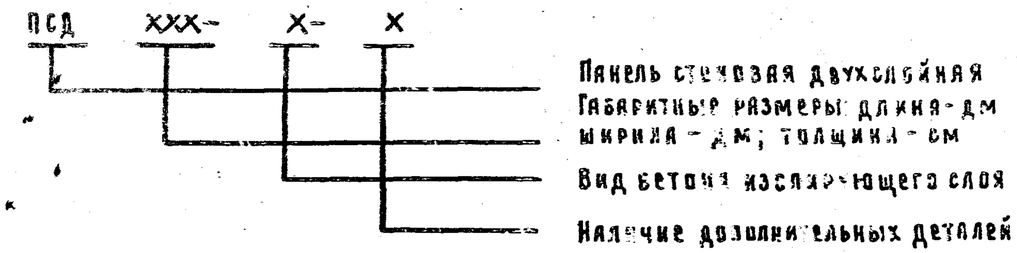

Например: ПСД 60.12.50-Т — означает „Панель стеновая двухслойная, длиной 60 дм, высотой 12 дм, толщиной 50 см, с изолирующим слоем из тяжелого бетона γ_o=2400 кг/м^3 с дополнительными закладными деталями.

Сборные железобетонные элементы полов стойловых мест разработаны для вариантов полов из гидрофобизированных керамзитобетонных плит.

Блоки фундаментные под ограждение выполняются из тяжелого бетона γ_o=2400 кг/м^3 проектной марки: по прочности-М200; по водонепроницаемости-В6 (повышенной плотности)

Привязан

Инв. №

801-2-39.84- III-КЖИ-ТУ

Нач.отд.	Ким	
Гл.констр.	Ковалева	
Н.контр.	Марков	
Гл.спец.	Фирсов	
Рук.гр.	Сидоняков	
Ст.техн.	Кустова	

Технические условия

Стадия Р | Лист 1 | Листов 2

ГИПРОНИСЕЛЬХОЗ

19877-03 6 Формат А4

Альбом III

Плиты пола стойла выполняются из керамзитобетона γ_o=1800 кг/м^3 проектной марки:

по прочности — М100

по водонепроницаемости — В6 (повышенной плотности)

Марки бетонов по морозостойкости должны приниматься не менее МР350.

Для повышения водонепроницаемости бетона, улучшения удобоукладываемости смеси и повышения его защитного действия по отношению к стальной арматуре, в состав бетона необходимо вводить уплотняющие и пластифицирующие добавки, а также ингибиторы коррозии стали. Выбор добавок должен производиться при привязке проекта в зависимости от технологии завода-изготовителя, в соответствии с указаниями „Руководства по применению химических добавок". Оптимальное количество добавок устанавливается экспериментально при подборе состава бетона.

Расчёт элементов полов стойловых мест выполнен в соответствии с СНиП II-6-74; СНиП II-21-75.

Приняты следующие марки изделий:

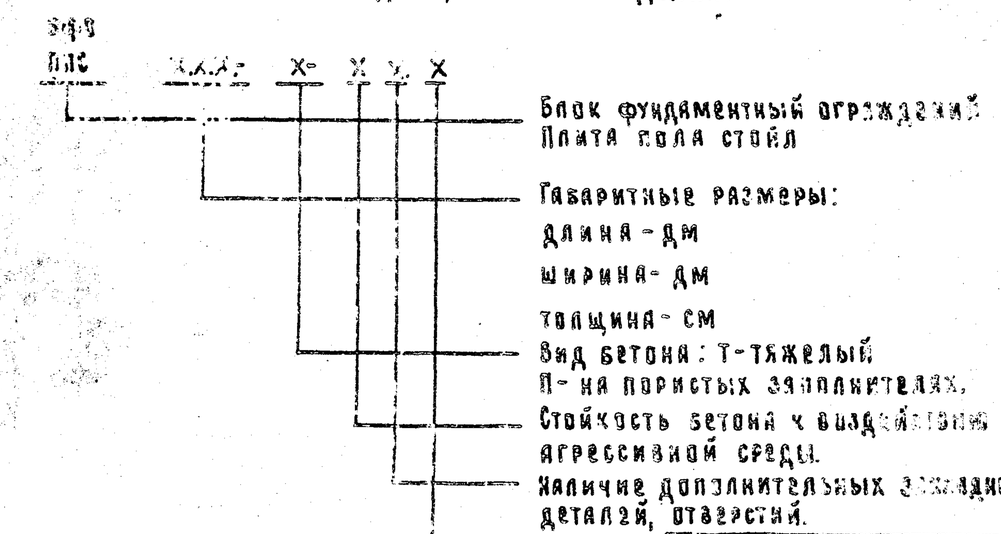

Привязан

Инв. №

801-2-39.84- III-КЖИ-ТУ

Лист 2

19877-03 6 Формат А4

Альбом III

Например: ПБ17.10.8-П-П-1Н — плита пола стойл длиной 17дм, шириной 10дм, толщиной 8см из керамзитобетона, γ_o=1800 кг/м³ повышенной плотности с дополнительными отверстиями обратного исполнения.

Изготовление, транспортировка, хранение.

Точность изготовления, отклонения от проектных размеров, качество поверхностей и внешний вид изделий должны отвечать требованиям ГОСТ 13015-81, ГОСТ 13015-82, ГОСТ 13578-68 и настоящих рабочих чертежей.

Испытания изделий и оценку их прочности, жесткости, ширины раскрытия трещин, прочности анкеровки петель и закладных изделий следует проводить по ГОСТ 8829-77 перед массовым производством изделий, ранее не изготовлявшихся на данном предприятии и далее всякий раз при изменении их армирования, технологии изготовления и качества применяемых материалов.

При хранении и транспортировании изделий следует соблюдать основные правила изложенные в „Рекомендациях по перевозке, складированию и хранению строительных материалов, изделий и конструкций в строительстве (ЦНИИОМТП, 1974г) и СНиП III-4-80.

При погрузочно-разгрузочных работах запрещается подтягивать изделия волоком, сбрасывать на землю с высоты или применять какие-либо другие методы, при которых возможно повреждение изделий.

Привязан:

Инв. N

Инв. N подл. | Подпись и дата | Взам. инв. N

801-2-39.84 - III-КЖИ-ТУ | Лист 3

Альбом III

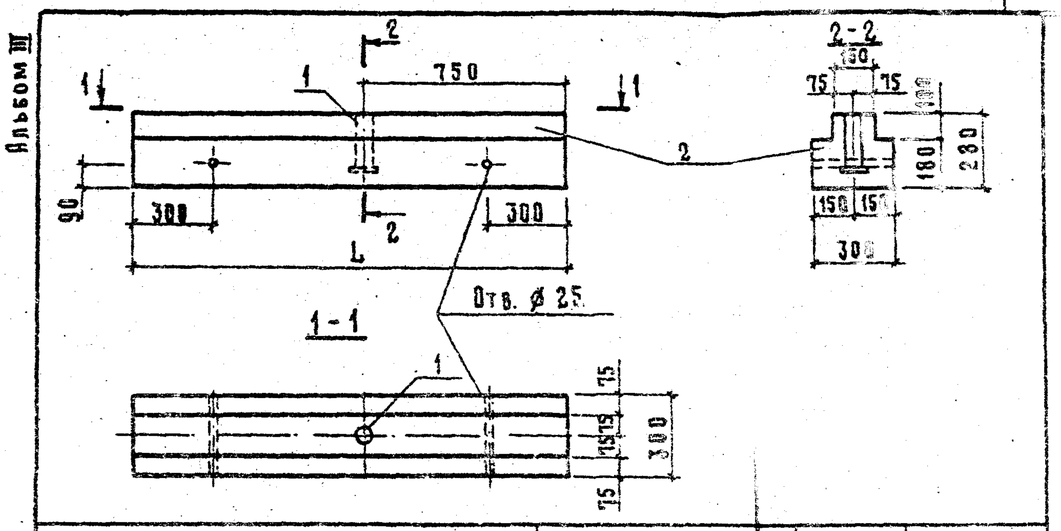

Обозначение	Марка	L, мм	Масса, кг
III-КЖИ-25.00.00	БФО 17.3.28-Т-П	1650	290
-01	БФО 13.3.28-Т-П	1250	220

Формат	Зона	Поз.	Обозначение	Наименование	Количество на испол. —	Количество на испол. 01	Примечание
				Документация			
А4			III-КЖИ-ТУ	Технические условия			
				Сборочные единицы			
А4		1	III-КЖИ-00.01.00	Изделие закладное МН1	1	1	1,39 кг
				Материалы			
		2		Бетон марки М200; γ=2400 кг/м³	0,12	0,09	м³

Привязан:

Инв. N

801-2-39.84-III-КЖИ-01.00.00

Нач.отд.	Ким	
Гл.конст.	Теляковский	
Н.контр.	Марков	
Гл.спец.	Марков	
Рук.гр.	Скобликов	
Инж.	Ермакова	

Блок фундаментный (БФО 17.3.28-Т-П; БФО 13.3.28-Т-П.)

Стадия	Масса	Масштаб
Р	см. таблицу	1:20
Лист	Листов 1	

ГИПРОНИСЕЛЬХОЗ

Обозначение	Наименование	Количество на исполнение 02.00.00				Примечание
		01	-02			
	Документация					
Ш-КЖИ-ТУ	Технические условия					
Ш-КЖИ-02.00.00 СБ	Сборочный чертеж					
	Сборочные единицы					
Ш-КЖИ-00.02.00	Сетка С1	1	1	1		3,55 кг
	Детали					
1.400-9 вып.1	Петля УП1-2	4	4	4		0,33 кг
	Материалы					
	Керамзитобетон М150	0,02	0,027	0,027		м³
Поз.	Зона	Формат				
2		А4				
3		А4				
1		А4				

Привязан:

Инв. N

801-2-39.84 - Ш-КЖИ-02.00.00

Плиты пола стойла (ПС17.10.8-П-П, ПС17.10.8-П-П.1, ПС17.10.8-П-П.1Н)

Стадия	Лист	Листов
Р		1

ГИПРОНИСЕЛЬХОЗ

Формат А4

Нач.отд.	Ким	
Гл.конст.	Теляковский	
Н.контр.	Фомичева	
Гл.спец.	Марков	
Рук.гр.	Скобликов	
Ст.техн.	Корягина	

Инв. N подл. | Подпись и дата | Взам. инв. N

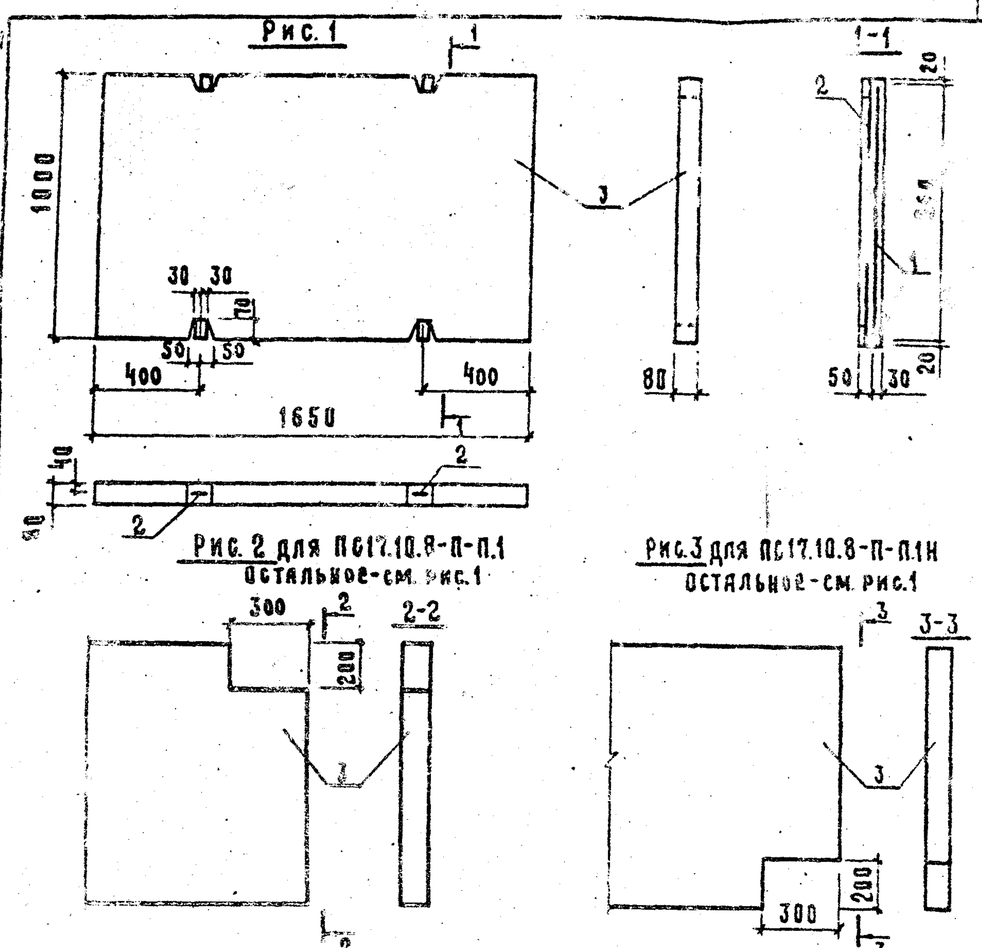

Сетку С1 в плитах ПС17.10.8-П-П.1 и ПС17.10.8-П-П1Н вырезать по месту.

Обозначение	Марка	Рис.	Масса, кг
Ш-КЖИ-02.00.00	ПС17.10.8-П-П	1	237
-01	ПС17.10.8-П-П.1	2	230
-02	ПС17.10.8-П-П.1Н	3	230

Привязан:

Инв. N

801-2-39.84 - Ш-КЖИ-02.00.00 СБ

Нач.отд.	Ким	
Гл.конст.	Теляковский	
Н.контр.	Фомичева	
Гл.спец.	Марков	
Рук.гр.	Скобликов	
Ст.техн.	Корягина	

Плиты пола стойла (ПС17.10.8-П-П, ПС17.10.8-П-П.1; ПС17.10.8-П-П.1Н) Сборочный чертеж.

Стадия	Масса	Масштаб
Р	см таблицу	1:20
Лист	Листов 1	

ГИПРОНИСЕЛЬХОЗ

Инв. N подл. | Подпись и дата | Взам. инв. N

Альбом III

Формат	Зона	Поз.	Обозначение	Наименование	Кол.	Примечание
				Документация		
А4			III-КЖИ-03.00.00СБ	Сборочный чертёж		
			III-КЖИ1-ТУ	Технические условия		
А3			1.832.1-9.1.001000СБ	Узлы I, II		
А3			1.832.1-9.1.013000СБ	Узлы XI		
				Сборочные единицы		
А3		1	1.832.1-9.2.0012000	Изделие закладное М1	2	1,7 кг
А4		2	1.400-6/76 вып.1	Изделие закладное М8-12	12	0,5 кг
А3		3	1.832.1-9.2.0011001	Петля для подъёма ПМ22-1	4	4,0 кг
				Материалы		
		4		Изолирующий слой –		
				тяжелый бетон М200 γ=2400 кг/м³		0,14 м³
		5		Теплоизолирующий слой –		
				легкий бетон М50 γ=900 кг/м³		1,21 м³
		6		цементно-песчаный раствор		
				М100 γ=1830 кг/м³		0,056 м³

Привязан

Инв. N

Нач. отд.	Ким		801-2-39.84-III-КЖИ-03.00.00
Гл. конст.	Телаковский		
Гл. спец.	Марков		Панель стеновая ПСД 12.24.50-Т
Н. контр.	Марков		Стадия: Р; Лист; Листов: 1
Рук. гр.	Скобликов		
Ст. инж.	Тамрова		ГИПРОНИСЕЛЬХОЗ

Альбом III

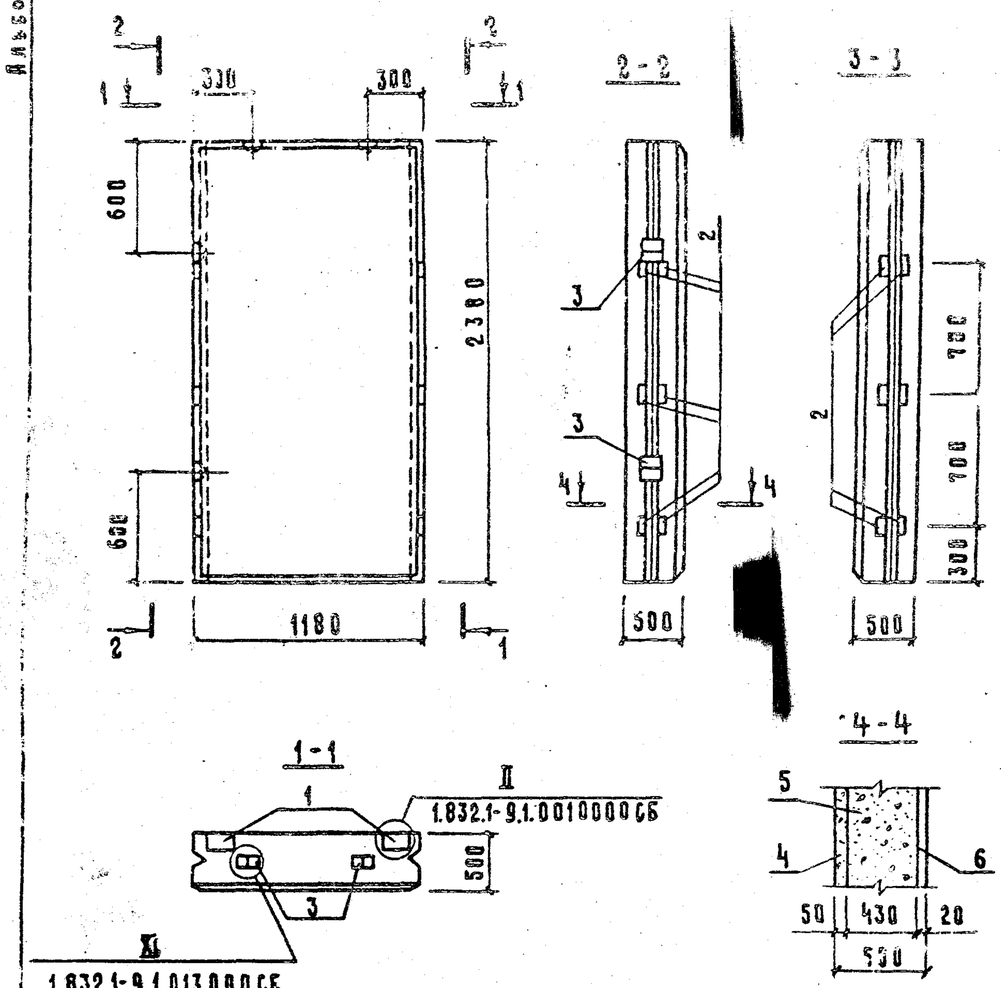

Привязан

Инв. N

Нач. отд.	Ким		801-2-39.84-III-КЖИ-03.00.00СБ
Гл. конст.	Телаковский		
Гл. спец.	Марков		Панель стеновая ПСД 12.24.50-Т Сборочный чертёж.
Н. контр.	Марков		Стадия: Р; Масса: 1530; Масштаб: 1/20
Рук. гр.	Скобликов		Лист; Листов: 1
Ст. инж.	Тамрова		ГИПРОНИСЕЛЬХОЗ

Взам. инв. N | Подпись и дата | Инв. N подл.

Альбом III

Формат	Зона	Поз.	Обозначение	Наименование	Кол.	Примечание
				Документация		
			III-КЖИ-04.00.00СБ	Сборочный чертёж		
			III-КЖИ1-ТУ	Технические условия		
			1.832.1-9.1.013.00.00СБ	Узел Х		
				Сборочные единицы		
А3		1	1.832.1-9.2.00.12.00.00	Изделие закладное М1	2	1,7 кг
А4		2	1.400-6/76, вып.1	Изделие закладное М8-12	12	0,5 кг
А3		3	1.832.1-9.2.00.14.00.01	Петля для подъема ПМ12-3	4	1,72 кг
				Материалы		
		4		Изолирующий слой –		
				Тяжелый бетон М200 γ=2400 кг/м³		0,069 м³
		5		Теплоизолирующий слой –		
				легкий бетон М50; γ=900 кг/м³		0,59 м³
		6		Цементно-песчаный раствор		
				М100 γ=1800 кг/м³		0,027 м³

Привязан

Инв. N

Нач. отд.	Ким		
Гл. констр.	Теляковский		
Гл. спец.	Марков		
Н. контр.	Марков		
Рук. гр.	Скобликов		
Ст. инж.	Тамрова		

801-2-39.84-III-КЖИ-04.00.00

Панель стеновая. ПСД 6.24.50-Т

Стадия	Лист	Листов
Р		1

ГИПРОНИСЕЛЬХОЗ

Инв. N подл. | Подпись и дата | Взам. инв. N

Альбом III

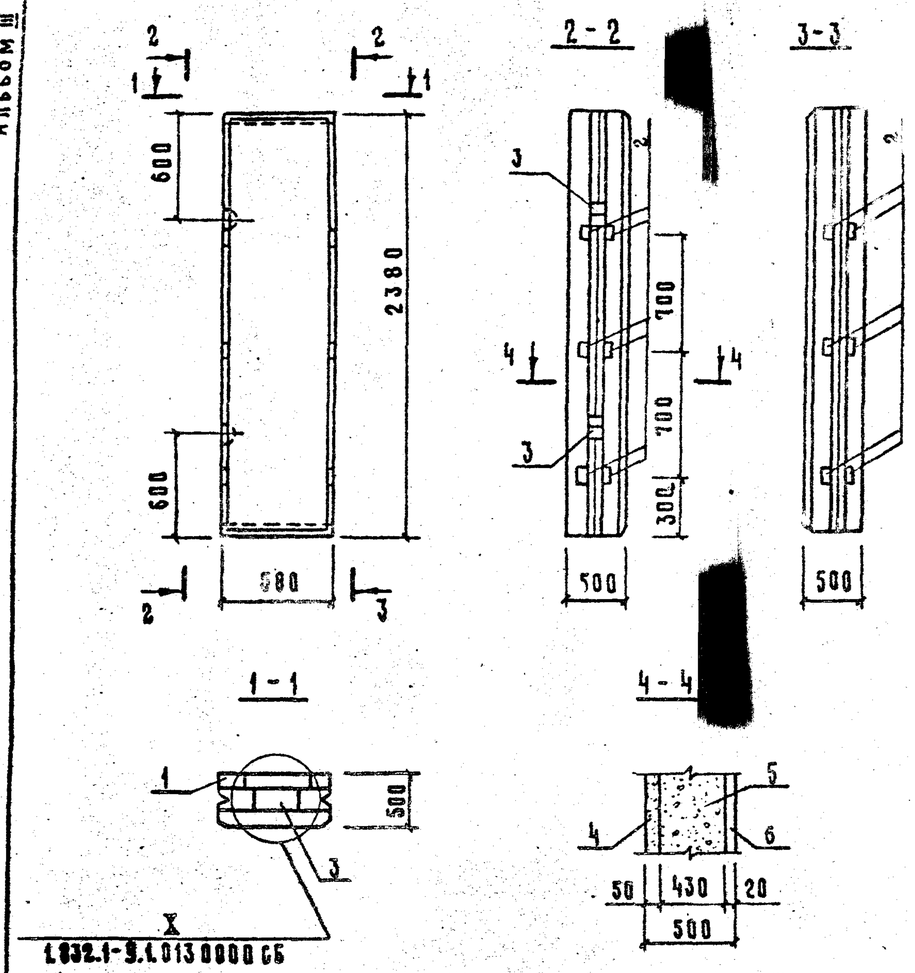

Привязан

Инв. N

801-2-39.84-III-КЖИ-04.00.00СБ

Нач. отд.	Ким	
Гл. констр.	Теляковский	
Гл. спец.	Марков	
Н. контр.	Марков	
Рук. гр.	Скобликов	
Ст. инж.	Тамрова	

Панель стеновая ПСД 6.24.50-Т

Сборочный чертёж

Стадия	Масса	Масштаб
Р	750	6/М
Лист	Листов 1	

ГИПРОНИСЕЛЬХОЗ

Инв. N подл. | Подпись и дата | Взам. инв. N

Альбом III

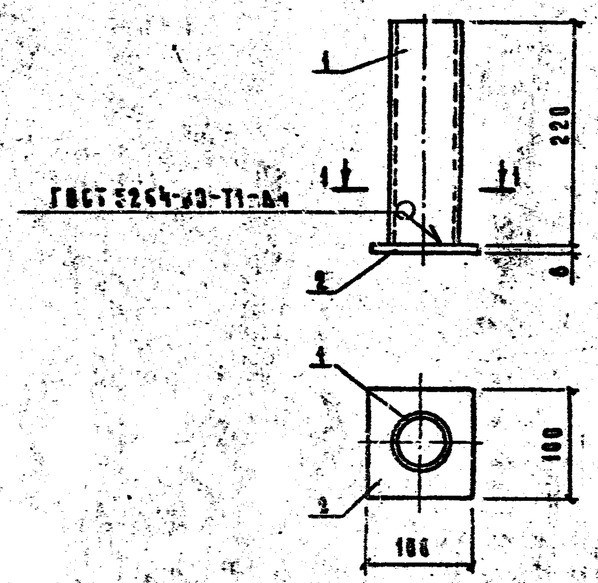

Формат	Зона	Поз.	Обозначение	Наименование	Кол.	Примечание
				Документация		
А4			III-КЖИ-ТУ	Технические условия		
				Детали		
Б4		1	III-КЖИ-00.00.01	Труба $Д_н$=60 ГОСТ 10704-76; ℓ=220	1	0,92 кг
Б4		2	-00.00.02	Полоса $\frac{100\times6\ ГОСТ\ 103-76}{Ст3кп\ 2\ ГОСТ\ 535-79}$ ℓ=100	1	0,47 кг

Привязан

Инв. N

Взамен инв. N

Подпись и дата

Инв. N подл.

801-2-39.84-III-КЖИ-00.01.00

Нач. отд.	Ким		
Гл. констр.	Теляковский		
Н. контр.	Фомичева		
Гл. спец.	Марков		
Рук. гр.	Скобликов		
Ст. техн.	Корягина		

Изделие закладное МН1

Стадия	Масса	Масштаб
Р	1,39	1:5
Лист	Листов 1	

ГИПРОНИСЕЛЬХОЗ

Альбом III

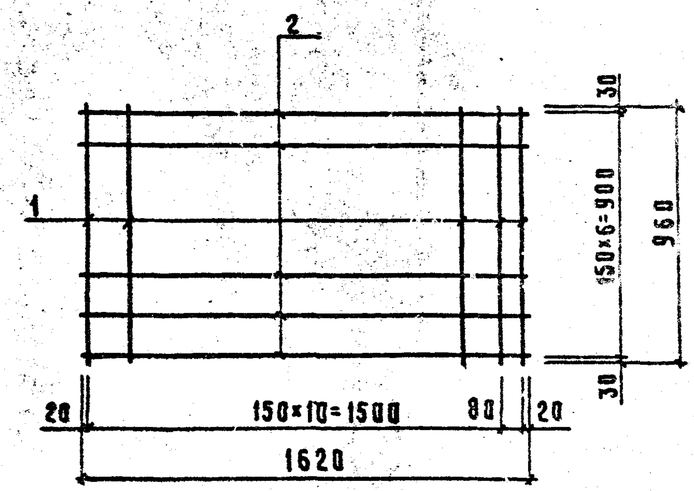

Размеры даны по осям и торцам стержней

Формат	Зона	Поз.	Обозначение	Наименование	Кол.	Примечание
				Документация		
А4			III-КЖИ-ТУ	Технические условия		
				Детали		
Б4		1	III-КЖИ-00.00.03	⌀5 Вр I ГОСТ 6727-80; ℓ=960	12	0,15 кг
Б4		2	-01	⌀5 Вр I ГОСТ 6727-80; ℓ=1620	7	0,25 кг

Привязан:

Инв. N

Взамен инв. N

Подпись и дата

Инв. N подл.

801-2-39.84-III-КЖИ-00.02.00

Нач. отд.	Ким		
Гл. конст.	Теляковский		
Н. контр.	Фомичева		
Гл. спец.	Марков		
Рук. гр.	Скобликов		
Ст. техн.	Корягина		

Сетка арматурная С1

Стадия	Масса	Масштаб
Р	3,55	1:20
Лист	Листов 1	

ГИПРОНИСЕЛЬХОЗ

Альбом III

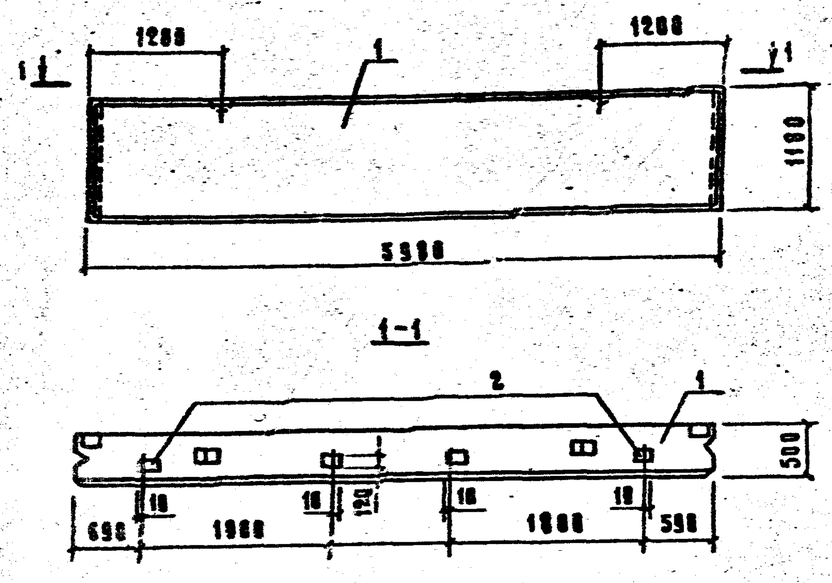

Формат	Зона	Поз.	Обозначение	Наименование	Кол.	Примечание
				Документация		
А4			III-КЖИ-ТУ	Технические условия		
				Сборочные единицы		
А3		1	1.832.1-9, вып. 1,2	Панель стеновая ПСД60.12.50-Т	1	
А3		2	1.832.1-9.20012000	Изделие закладное М1	4	1,7 кг

Привязан

Инв. N

Взам. инв. N | Подпись и дата | Инв. N подл.

801-2-39.84-III-КЖИ-05.00.00

Нач.отд.	Ким		
Гл.констр.	Теляковский		
Гл.спец.	Марков		
Н.контр.	Марков		
Рук.гр.	Скобликов		
Ст.инж.	Тамрова		

Панель стеновая ПСД 60.12.50-Т-1

Стадия	Масса	Масштаб
Р	4300	1:50
Лист	Листов 1	

ГИПРОНИСЕЛЬХОЗ

Альбом III

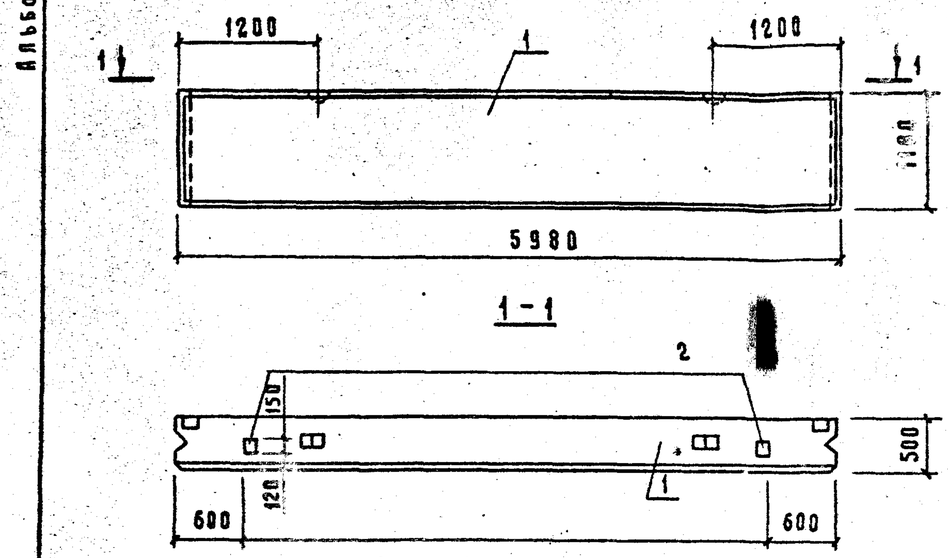

Формат	Зона	Поз.	Обозначение	Наименование	Кол.	Примечание
				Документация		
А4			III-КЖИ-ТУ	Технические условия		
				Сборочные единицы		
А3		1	1.832.1-9, вып. 1,2	Панель стеновая ПСД60.12.50-Т	1	
А3		2	1.832.1-9.20012000	Изделие закладное М1	2	1,7 кг

Привязан:

Инв. N

Взам. инв. N | Подпись и дата | Инв. N подл.

801-2-39.84-III-КЖИ-06.00.00

Нач.отд.	Ким		
Гл.констр.	Теляковский		
Гл.спец.	Марков		
Н.контр.	Марков		
Рук.гр.	Скобликов		
Ст.инж.	Тамрова		

Панель стеновая ПСД 60.12.50-Т-2

Стадия	Масса	Масштаб
Р	4300	1:50
Лист	Листов 1	

ГИПРОНИСЕЛЬХОЗ

Альбом III

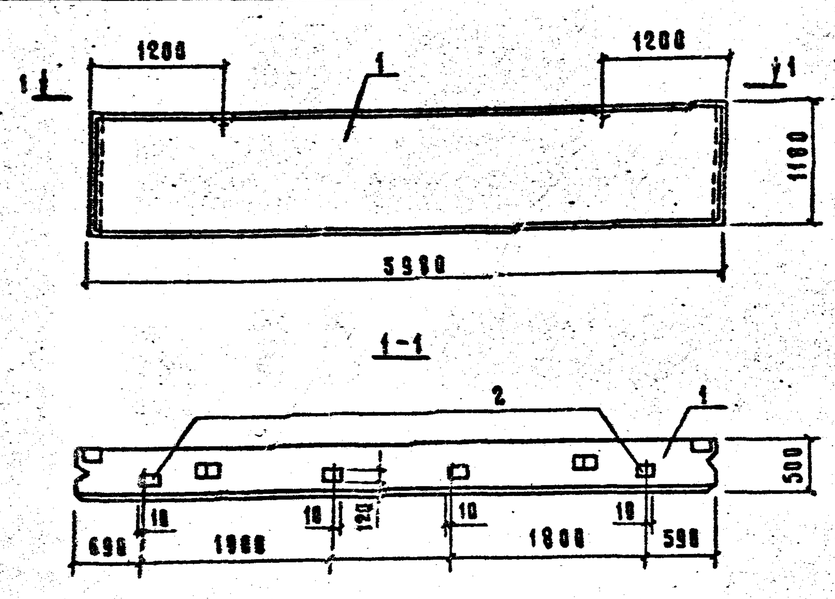

Формат	Зона	Поз.	Обозначение	Наименование	Кол.	Примечание
				Документация		
А4			III-КЖИ-ТУ	Технические условия		
				Сборочные единицы		
А3		1	1.832.1-9, вып. 1,2	Панель стеновая ПСД60.12.50-Т	1	
А3		2	1.832.1-9.20012000	Изделие закладное М1	4	1,7кг

Привязан

Инв. N

Взам. инв. N | Подпись и дата | Инв. N подл.

801-2-39.84-III-КЖИ-05.00.00

Нач.отд.	Ким	
Гл.констр.	Теляковский	
Гл.спец.	Марков	
Н.контр.	Марков	
Рук.гр.	Скобликов	
Ст.инж.	Таирова	

Панель стеновая ПСД 60.12.50-Т-1

Стадия	Масса	Масштаб
Р	4300	1:50
Лист	Листов 1	

ГИПРОНИСЕЛЬХОЗ

Альбом III

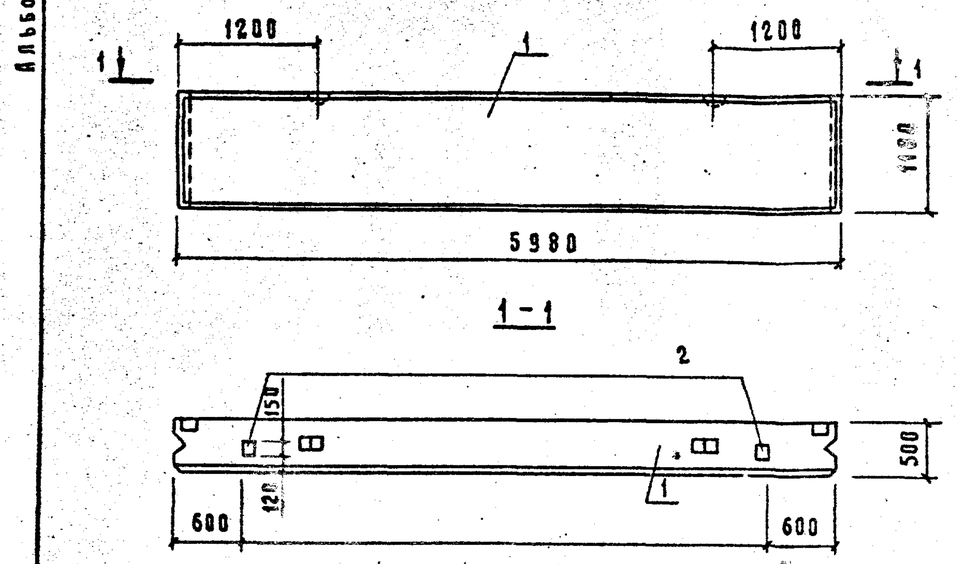

Формат	Зона	Поз.	Обозначение	Наименование	Кол.	Примечание
				Документация		
А4			III-КЖИ-ТУ	Технические условия		
				Сборочные единицы		
А3		1	1.832.1-9, вып. 1,2	Панель стеновая ПСД60.12.50-Т	1	
А3		2	1.832.1-9.20012000	Изделие закладное М1	2	1,7кг

Привязан:

Инв. N

Взам. инв. N | Подпись и дата | Инв. N подл.

801-2-39.84-III-КЖИ-06.00.00

Нач.отд.	Ким	
Гл.констр.	Теляковский	
Гл.спец.	Марков	
Н.контр.	Марков	
Рук.гр.	Скобликов	
Ст.инж.	Таирова	

Панель стеновая ПСД 60.12.50-Т-2

Стадия	Масса	Масштаб
Р	4300	1:50
Лист	Листов 1	

ГИПРОНИСЕЛЬХОЗ

Альбом III

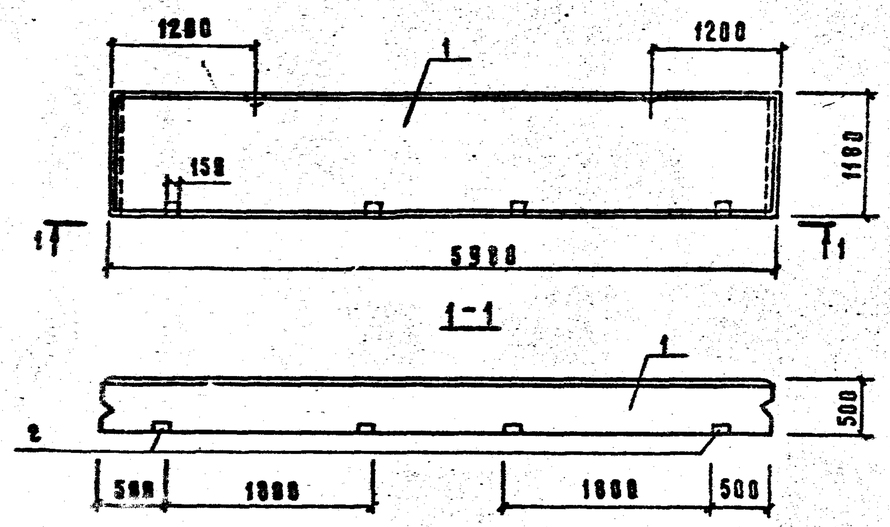

Формат	Зона	Поз.	Обозначения	Наименование	Кол.	Примечание
				Документация		
А4			III-КЖИ-ТУ	Технические условия		
				Сборочные единицы		
А3		1	1.832.1-9, вып. 0,1,2	Панель стеновая ПСД60.12.50-Т	1	
А3		2	1.832.1-9.20012000	Изделие закладное М1	4	1,7кг

Привязан

Инв. N

Взам. инв. N | Подпись и дата | Инв. N подл.

801-2-39.84-III-КЖИ-07.00.00

Нач.отд	Ким	
Гл.констр.	Теляковский	
Гл.спец.	Марков	
Н.контр.	Марков	
Рук.гр.	Скобликов	
Ст.инж.	Тяирова	

Панель стеновая ПСД60.12.50-Т-3

Стадия	Масса	Масштаб
Р	4300	1:50
Лист	Листов 1	

ГИПРОНИСЕЛЬХОЗ

Альбом III

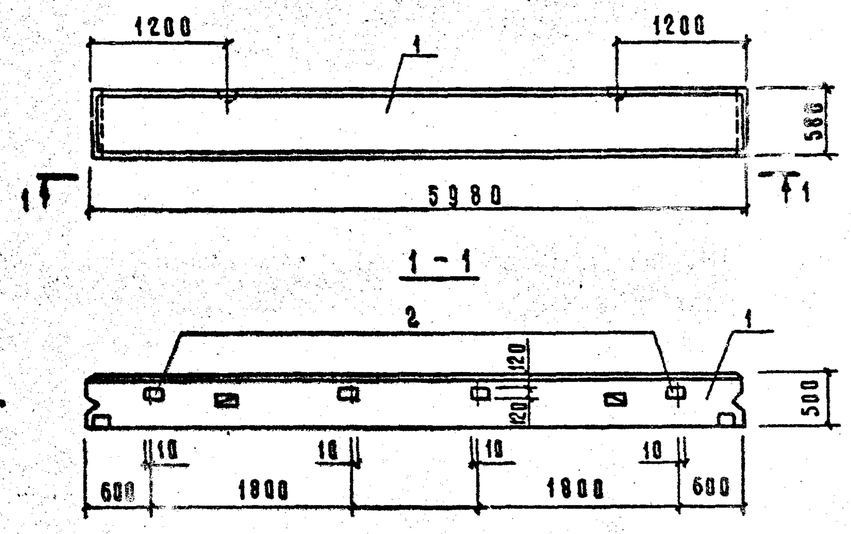

Формат	Зона	Поз.	Обозначение	Наименование	Кол.	Примечание
				Документация		
А4			III-КЖИ-ТУ	Технические условия		
				Сборочные единицы		
А3		1	1.832.1-9, вып. 0,1,2	Панель стеновая ПСД60.6.50-Т	1	
А3		2	1.832.1-9.20012000	Изделие закладное М1	4	1,7кг

Привязан

Инв. N

Взам. инв. N | Подпись и дата | Инв. N подл.

801-2-39.84-III-КЖИ-08.00.00

Нач.отд	Ким	
Гл.констр.	Теляковский	
Гл.спец.	Марков	
Н.контр.	Марков	
Рук.гр.	Скобликов	
Ст.инж.	Тяирова	

Панель стеновая ПСД60.6.50-Т-1

Стадия	Масса	Масштаб
Р	2100	1:50
Лист	Листов 1	

ГИПРОНИСЕЛЬХОЗ

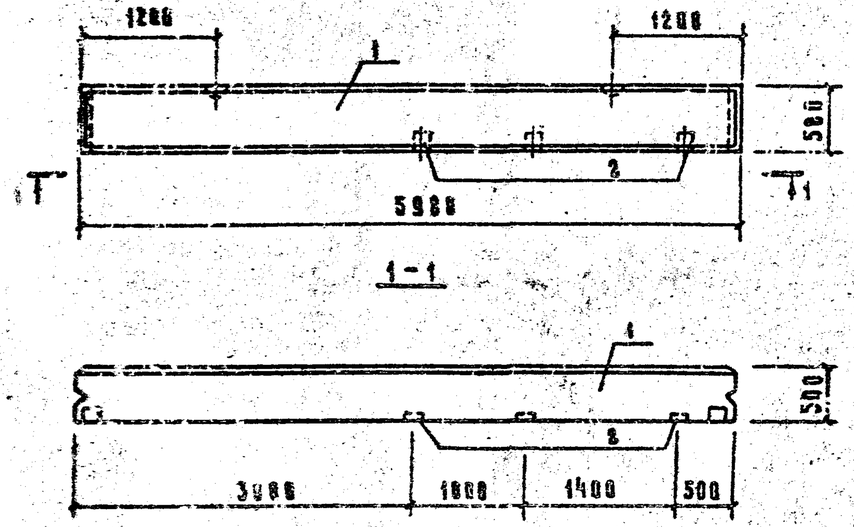

Формат	Зона	Поз.	Обозначение	Наименование	Кол.	Примечание
				Документация		
А4			III-КЖИ-ТУ	Технические условия		
				Сборочные единицы		
А3		1	1.832.1-9, вып. 0,1,2	Панель стеновая ПСД 60.6.50-Т	1	
А3		2	1.832.1-9.200/2000	Изделие закладное М1	3	1,9 кг

Привязан.

Инв. N

801-2-39.84 - III-КЖИ-10.00.00

Нач.отд.	Ким	
Гл.констр.	Теляковский	
Гл.спец.	Марков	
Н.контр.	Марков	
Рук.гр.	Скобликов	
Ст.инж.	Тихрова	

Панель стеновая ПСД 60.6.50-Т-3

Стадия	Масса	Масштаб
Р	2100	1:50
Лист	Листов 1	

ГИПРОНИСЕЛЬХОЗ

Инв. N подл. | Подпись и дата | Взам. инв. N

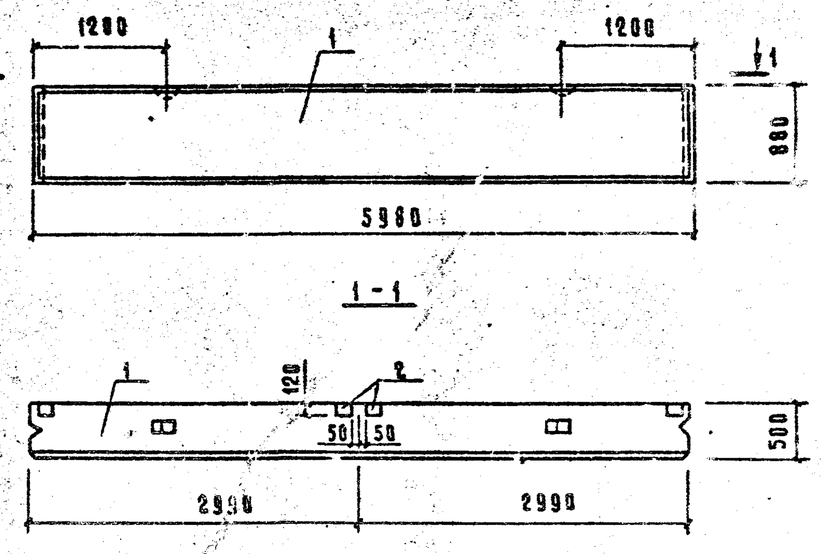

Формат	Зона	Поз.	Обозначение	Наименование	Кол.	Примечание
				Документация		
А4			III-КЖИ-ТУ	Технические условия		
				Сборочные единицы		
А3		1	1.832.1-9, вып. 0,1,2	Панель стеновая ПСД 60.9.50-Т	1	
А3		2	1.832.1-9.200/2000	Изделие закладное М1	2	1,9 кг

Привязан.

Инв. N

801-2-39.84 - III-КЖИ-11.00.00

Нач.отд.	Ким	
Гл.констр.	Теляковский	
Гл.спец.	Марков	
Н.контр.	Марков	
Рук.гр.	Скобликов	
Ст.инж.	Тихрова	

Панель стеновая ПСД 60.9.50-Т-1

Стадия	Масса	Масштаб
Р	3200	1:50
Лист	Листов 1	

ГИПРОНИСЕЛЬХОЗ

Инв. N подл. | Подпись и дата | Взам. инв. N

Альбом III

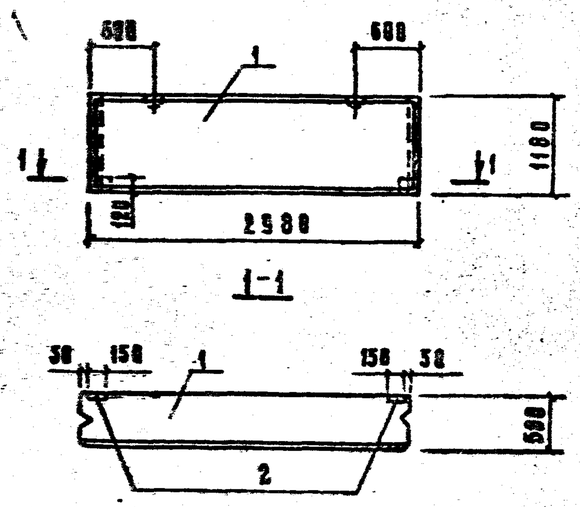

Формат	Зона	Поз.	Обозначение	Наименование	Кол.	Примечание
				Документация		
А4			III-КЖИ-ТУ	Технические условия		
				Сборочные единицы		
А3		1	1.832.1-9, вып.0.1.2	Панель стеновая ПСД30.9.50-Т	1	
А3		2	1.832.1-9.2001200В	Изделие закладное М1	2	1,7кг

Привязан

Инв. N

Взам. инв. N | Подпись и дата | Инв. N подл.

801-2-39.84-III-КЖИ-12.00.00

Нач.отд.	Ким	
Гл.констр.	Теляковский	
Гл.спец.	Марков	
Н.контр.	Марков	
Рук.гр.	Скобликов	
Ст.инж.	Таирова	

Панель стеновая ПСД30.9.50-Т-2

Стадия	Масса	Масштаб
Р	1600	1:50
Лист	Листов 1	

ГИПРОНИСЕЛЬХОЗ

Альбом III

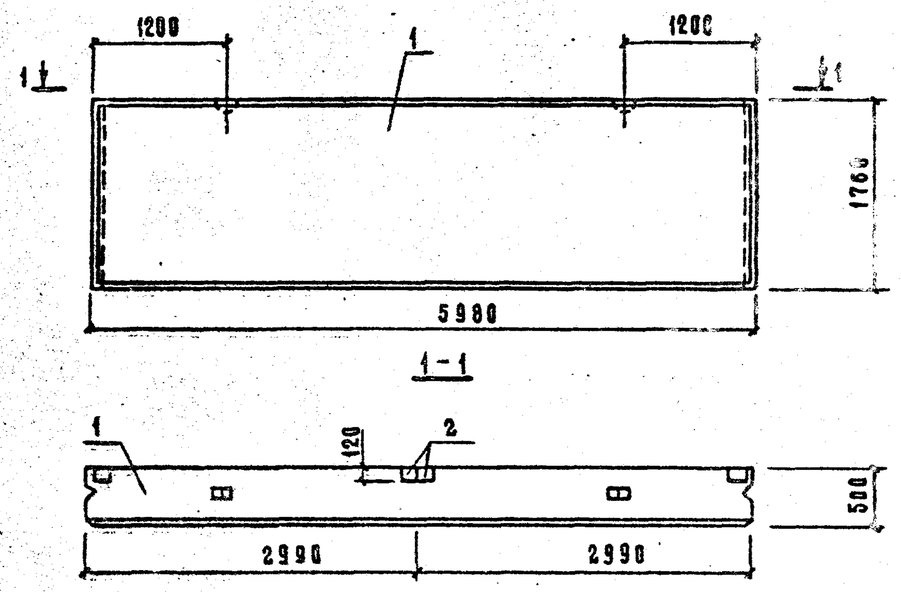

Формат	Зона	Поз.	Обозначение	Наименование	Кол.	Примечание
				Документация		
А4			III-КЖИ-ТУ	Технические условия		
				Сборочные единицы		
А3		1	1.832.1-9, вып.0.1.2	Панель стеновая ПСД60.18.50т	1	
А3		2	1.832.1-9.0012050	Изделие закладное М1	2	1,7кг

Привязан

Инв. N

Взам. инв. N | Подпись и дата | Инв. N подл.

801-2-39.84-III-КЖИ-13.00.00

Нач.отд.	Ким	
Гл.констр.	Теляковский	
Гл.спец.	Марков	
Н.контр.	Марков	
Рук.гр.	Скобликов	
Ст.инж.	Таирова	

Панель стеновая ПСД60.18.50-Т-1

Стадия	Масса	Масштаб
Р	6400	1:50
Лист	Листов 1	

ГИПРОНИСЕЛЬХОЗ

Альбом III

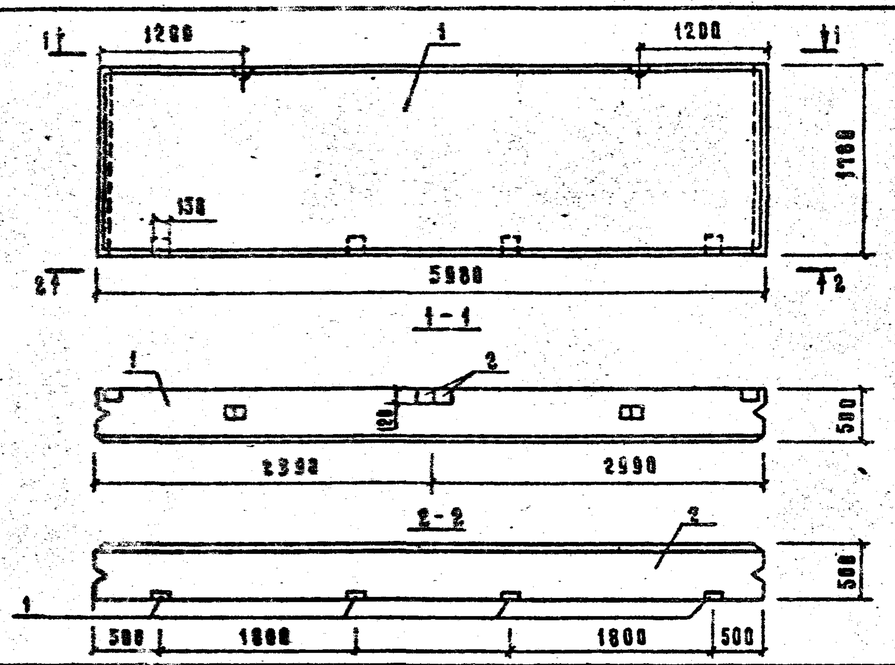

Формат	Зона	Поз.	Обозначение	Наименование	Кол.	Примечание
				Документация		
А4			III-КЖИ-ТУ	Технические условия		
				Сборочные единицы		
А3		1	1.832.1-9, вып.1,2	Панель стеновая ПСД 60.18.50-Т		
А3		2	1.832.1-9.2001200	Изделие закладное М1	6	1,7 кг

Привязан

Инв. N

Взам. инв. N | Подпись и дата | Инв. N подл.

801-2-39.84-III-КЖИ-14.00.00

Нач.отд	Ким	
Гл.констр	Теляковский	
Гл.спец	Марков	
Н.контр.	Марков	
Рук.гр	Скобликов	
Ст.инж.	Тенрова	

Панель стеновая ПСД 60.18.50-Т-2

Стадия	Масса	Масштаб
Р	6400	1:50
Лист	Листов 1	

ГИПРОНИСЕЛЬХОЗ

Альбом III

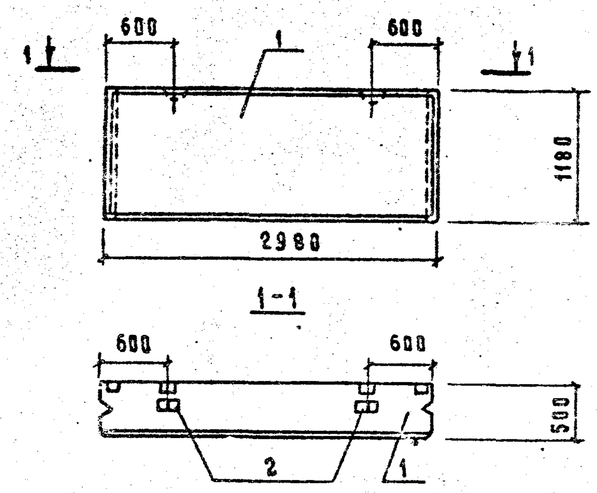

Формат	Зона	Поз.	Обозначение	Наименование	Кол.	Примечание
				Документация		
А4			III-КЖИ-ТУ	Технические условия		
				Сборочные единицы		
А3		1	1.832.1-9, вып. 0,1,2	Панель стеновая ПСД30.12.50-Т		
А3		2	1.832.1-9.20012000	Изделие закладное М1	2	1,7 кг

Привязан

Инв. N

Взам. инв. N | Подпись и дата | Инв. N подл.

801-2-39.84-III-КЖИ-15.00.00

Нач.отд.	Ким	
Гл.констр.	Теляковский	
Гл.спец.	Марков	
Н.контр.	Марков	
Рук.гр.	Скобликов	
Ст.инж.	Тенрова	

Панель стеновая ПСД30.12.50-Т-1

Стадия	Масса	Масштаб
Р	2100	1:50
Лист	Листов 1	

ГИПРОНИСЕЛЬХОЗ

Альбом III

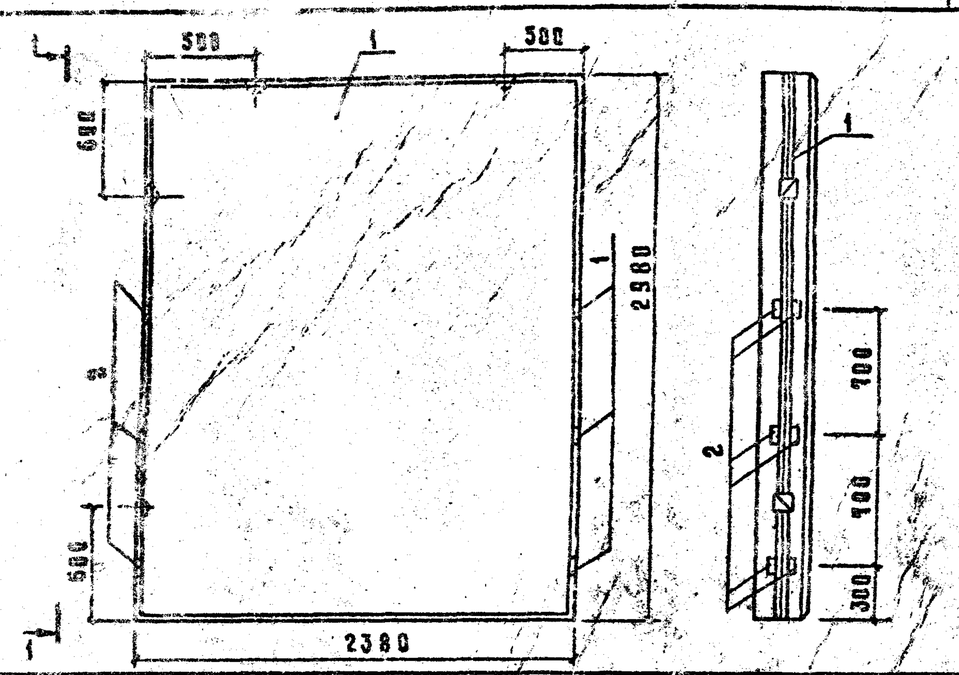

Формат	Зона	Поз.	Обозначение	Наименование	Кол.	Примечание
				Документация		
А4			III-КЖИ-ТУ	Технические условия		
				Сборочные единицы		
А3		1	1.832.1-9 вып. 0,1,2	Панель стеновая ПСД24.30.50-Т	1	
А4		2	1.400-6/86 вып.1	Изделие закладное МВ-12	12	0,5 кг

Привязан

Инв. N

801-2-39.84-III-КЖИ-16.00.00

Нач.отд.	Ким	
Гл.констр.	Теляковский	
Гл.спец.	Марков	
Н.контр.	Марков	
Рук.гр.	Скобликов	
Ст.инж.	Тамрова	

Панель стеновая ПСД 24.30.50-Т-1

Стадия	Масса	Масштаб
Р	4300	1/50
Лист	Листов 1	

ГИПРОНИСЕЛЬХОЗ

19377-03 27 Формат А4

Альбом III

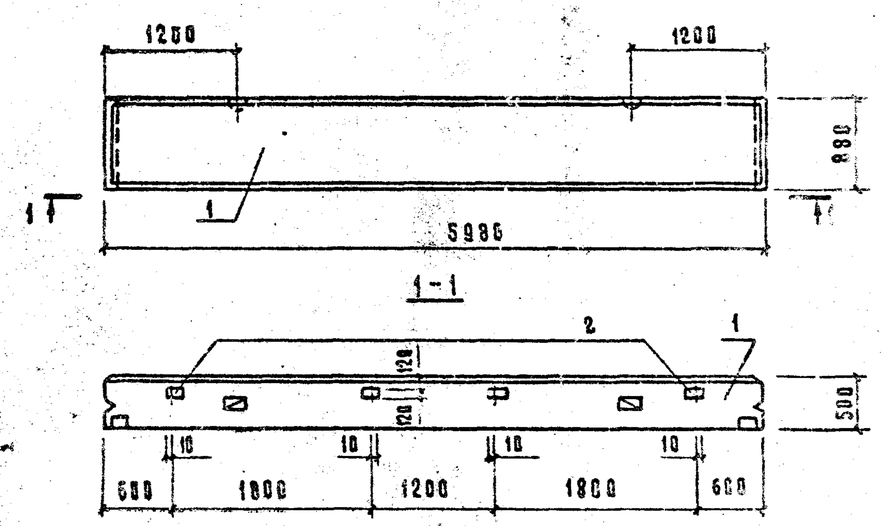

Формат	Зона	Поз.	Обозначение	Наименование	Кол.	Примечание
				Документация		
А4			III-КЖИ-ТУ	Технические условия		
				Сборочные единицы		
А3		1	1.832.1-9, вып. 0,1,2	Панель стеновая ПСД60.9.50-Т	1	
А3		2	1.832.1-9, 20012000	Изделие закладное М1	4	1,7 кг

Привязан

Инв. N

801-2-39.84-III-КЖИ-17.00.00

Нач.отд.	Ким	
Гл.констр.	Теляковский	
Гл.спец.	Марков	
Н.контр.	Марков	
Рук.гр.	Скобликов	
Ст.инж.	Тамрова	
Инж.	Пономарева	

Панель стеновая ПСД 60.9.50-Т-2

Стадия	Масса	Масштаб
Р	3200	1:50
Лист	Листов 1	

ГИПРОНИСЕЛЬХОЗ

19377-03 28 Формат А4

Альбом III

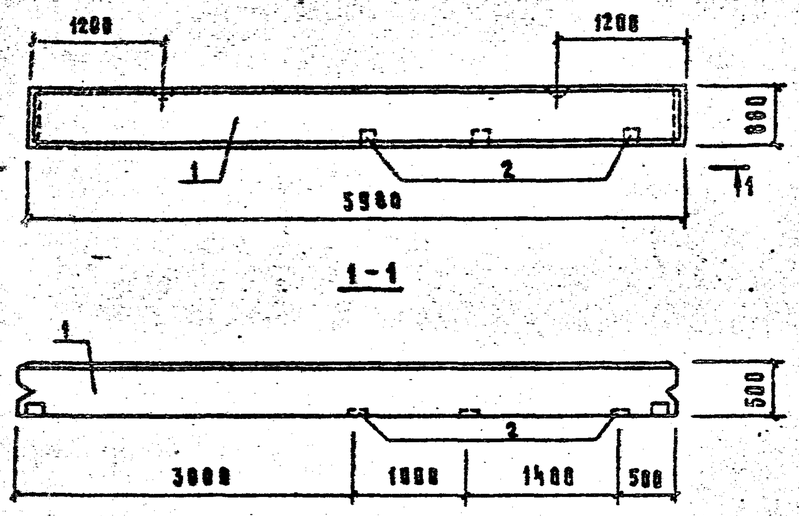

Формат	Зона	Поз.	Обозначение	Наименование	Кол.	Примечание
				Документация		
А4			III-КЖИ-ТУ	Технические условия		
				Сборочные единицы		
А3		1	1.832.1-9, вып. 1,2	Панель стеновая ПСД 60.9.50-Т4		
А3		2	1.832.1-9.20012000	Изделие закладное М1	3	1,7 кг

Привязан

Инв. N

Взам. инв. N | Подпись и дата | Инв. N подл.

801-2-39.84-III-КЖИ-19.00.00

Нач.отд.	Ким	
Гл.констр.	Теляковский	
Н.контр.	Марков	
Гл.спец.	Марков	
Рук.гр.	Скобликов	
Ст.инж	Тахирова	
Инж.	Помазкова	

Панель стеновая ПСД 60.9.50-Т-4

Стадия	Масса	Масштаб
Р	3200	1:50
Лист	Листов 1	

ГИПРОНИСЕЛЬХОЗ

Альбом III

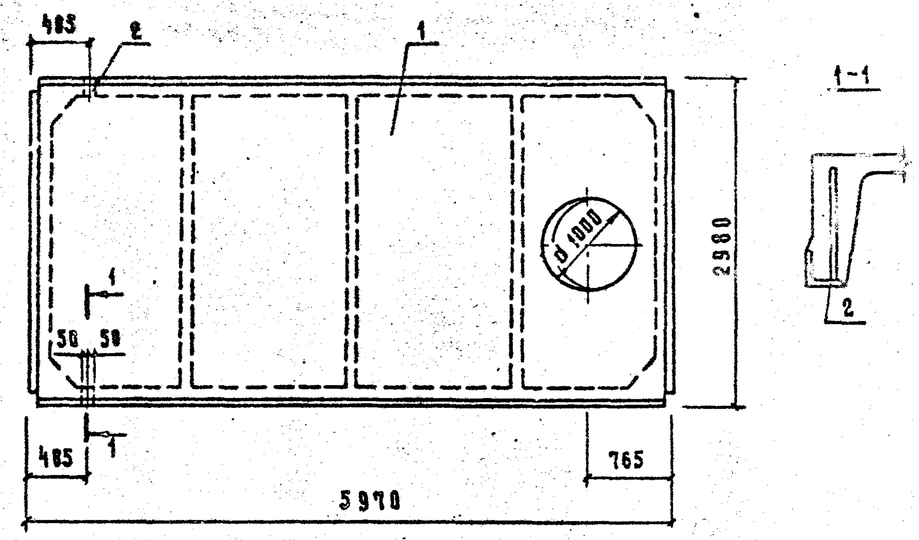

Формат	Зона	Поз.	Обозначение	Наименование	Кол.	Примечание
				Документация		
А4			III-КЖИ-ТУ	Технические условия		
				Сборочные единицы		
А3		1	1.865.1-4/80, вып.1	Плита покрытия 1ПВ10-5АIVТ-П	1	
А3		2	1.865.1-4/80, вып.4	Изделие закладное М7	2	0,8 кг

Привязан

Инв. N

Взам. инв. N | Подпись и дата | Инв. N подл.

801-2-39.84-III-КЖИ-20.00.00

Нач.отд.	Ким	
Гл.констр.	Теляковский	
Гл.спец.	Марков	
Н.контр.	Марков	
Рук.гр.	Скобликов	
Ст.инж	Тахирова	
Инж.	Помазкова	

Плита покрытия 1ПВ10-5АIVТ-П-а

Стадия	Масса	Масштаб
Р	2850	1:50
Лист	Листов 1	

ГИПРОНИСЕЛЬХОЗ

Альбом III

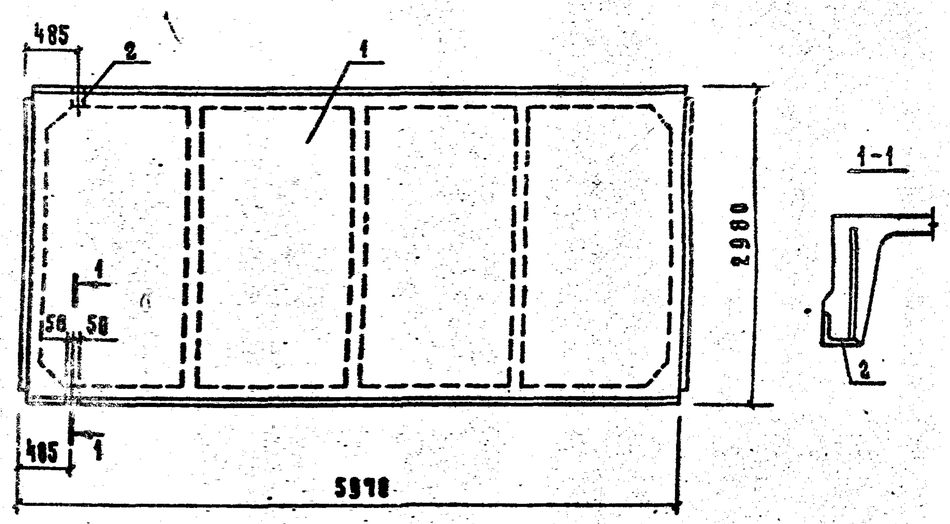

Формат	Зона	Поз.	Обозначение	Наименование	Кол.	Примечание
				Документация		
А4			III-КЖИ-ТУ	Технические условия		
				Сборочные единицы		
А3		1	1.865.1-4/80, вып.1	Плита покрытия 1ПГ-4АIVТ-П	1	
А3		2	1.865.1-4/80, вып.4	Изделие закладное М7	2	0,8 кг

Привязан

Инв. №

801-2-39.84-III-КЖИ-21.00.00

Нач.отд.	Ким	
Гл.констр.	Теляковский	
Гл.спец.	Марков	
Н.контр.	Марков	
Рук.гр.	Скобликов	
Ст.инж.	Таирова	
Инж.	Помазнева	

Плита покрытия 1ПГ-4АIVТ-П-а

Стадия	Масса	Масштаб
Р	2250	1:50
Лист	Листов 1	

ГИПРОНИСЕЛЬХОЗ

Взам.инв.№ | Подпись и дата | Инв.№ подл.

Альбом III

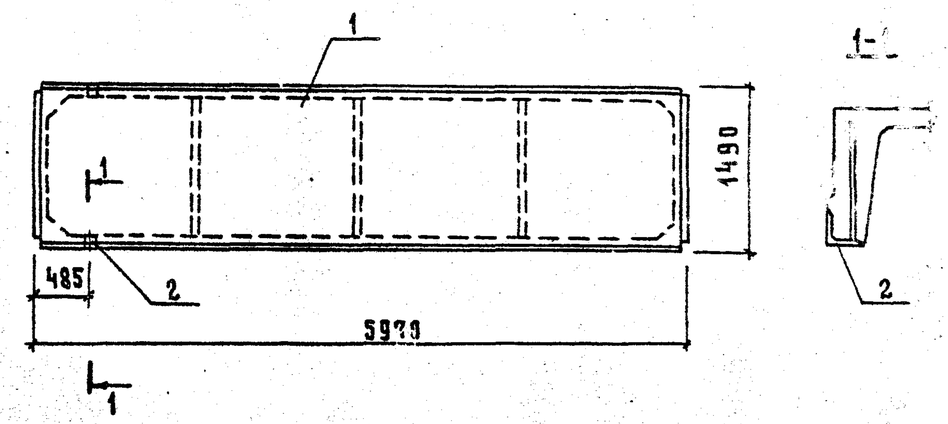

Формат	Зона	Поз.	Обозначение	Наименование	Кол.	Примечание
				Документация		
А4			III-КЖИ-ТУ	Технические условия		
				Сборочные единицы		
А3		1	1.865.1-4/80, вып.1	Плита покрытия 2ПГ-2АIVТ-П	1	
А3		2	1.865.1-4/80, вып.4	Изделие закладное М7	2	0,8

Привязан

Инв. №

801-2-39.84-III-КЖИ-22.00.00

Нач.отд.	Ким	
Гл.констр.	Теляковский	
Гл.спец.	Марков	
Н.контр.	Марков	
Рук.гр.	Скобликов	
Ст.инж.	Таирова	
Инж.	Помазнева	

Плита покрытия 2ПГ-2АIVТ-П-а

Стадия	Масса	Масштаб
Р	1230	1:50
Лист	Листов 1	

ГИПРОНИСЕЛЬХОЗ

Взам.инв.№ | Подпись и дата | Инв.№ подл.

Альбом III

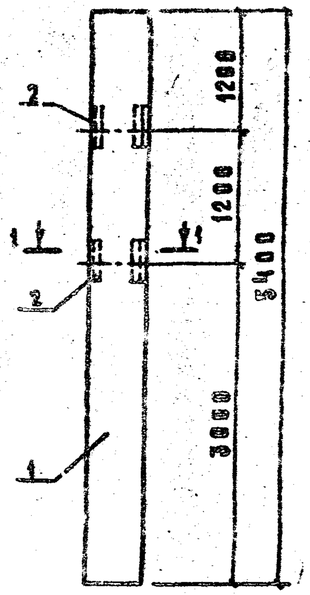

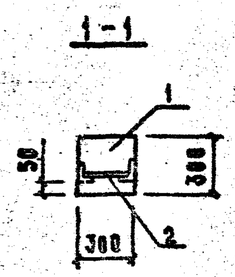

Привязка закладных деталей дана по осям.

Формат	Зона	Поз.	Обозначение	Наименование	Кол.	Примечание
				Документация		
А4			Л-КЖИ-ТУ	Технические условия		
				Сборочные единицы		
А3		1	1.823-1, вып. 2	Колонна СК3-54-3	1	
А3		2	1.400-6/76, вып1	Закладное изделие МН-23	2	3,7кг

Привязан

Инв. N

Взам. инв. N | Подпись и дата | Инв. N подл.

801-2-39.84-III-КЖИ-23.00.00

Нач.отд.	Ким		
Гл.констр.	Теляковский		
Гл.спец.	Марков		
Н.контр.	Марков		
Рук.гр.	Скобликов		
Ст.инж.	Таирова		

Колонна СК3-54-3-а

Стадия	Масса	Масштаб
Р	1215	1:20
Лист	Листов 1	

ГИПРОНИСЕЛЬХОЗ

Альбом III

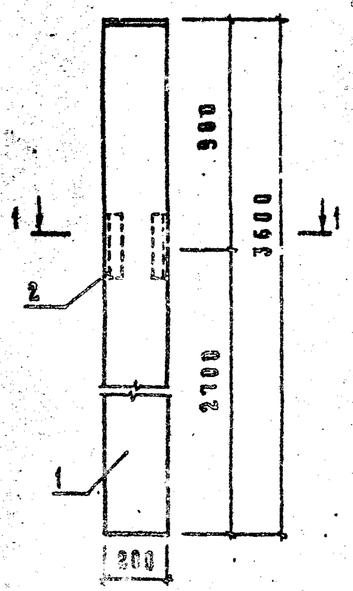

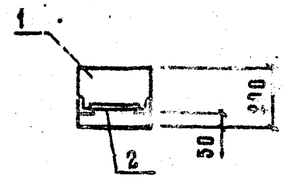

Привязка закладных деталей дана по осям

Формат	Зона	Поз.	Обозначение	Наименование	Кол.	Примечание
				Документация		
А4			III-КЖИ-ТУ	Технические условия		
				Сборочные единицы		
А3		1	1.823-1, вып.1	Колонна СК2-36-2	1	
А3		2	1.400-6/76 вып1	Закладное изделие МН23	1	3,7кг

Привязан

Инв. N

Взам. инв. N | Подпись и дата | Инв. N подл.

801-2-39.84-III-КЖИ-24.00.00

Нач.отд.	Ким		
Гл.констр.	Теляковский		
Гл.спец.	Марков		
Н.контр.	Марков		
Рук.гр.	Скобликов		
Ст.инж.	Таирова		

Колонна СК2-36-2-а

Стадия	Масса	Масштаб
Р	360	1:20
Лист	Листов 1	

ГИПРОНИСЕЛЬХОЗ

Альбом III

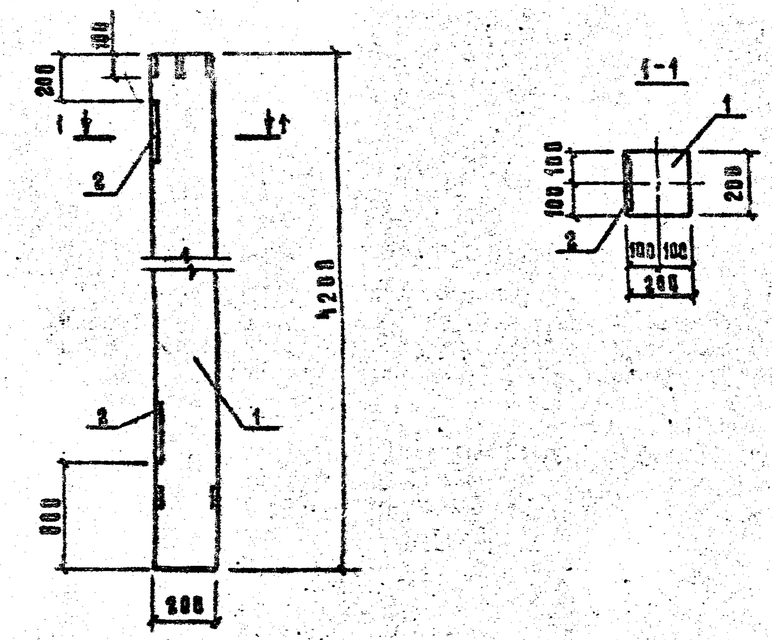

Формат	Зона	Поз.	Обозначение	Наименование	Кол.	Примечание
				Документация		
А4			III-КЖИ-ТУ	Технические условия		
				Сборочные единицы		
А3		1	1.823-1, вып.1	Колонна СК2-42-1	1	
А3		2	1.823-1, вып.1	Закладная деталь М2	2	4,21кг

Привязан:

Инв. N

Взам. инв. N | Подпись и дата | Инв. N подл.

801-2-39.84 – III-КЖИ-25.00.00

Нач.отд.	Ким	
Гл.констр.	Теляковский	
Гл.спец.	Марков	
Н.контр.	Марков	
Рук.гр.	Скобликов	
Ст.инж.	Тенрова	

Колонна СК2-42-1-6

Стадия	Масса	Масштаб
Р	488,42	1:20
Лист	Листов 1	

ГИПРОНИСЕЛЬХОЗ

Альбом III

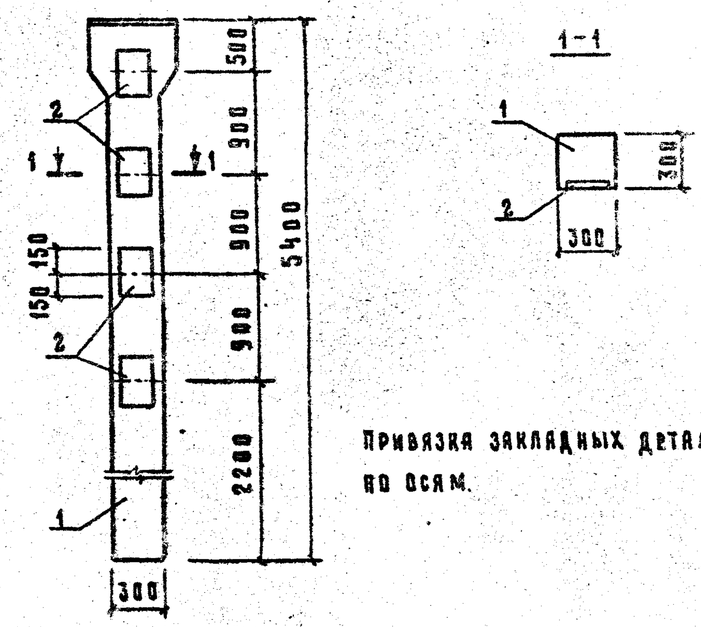

Привязка закладных деталей дана по осям.

Формат	Зона	Поз.	Обозначение	Наименование	Кол.	Примечание
				Документация		
А4			III-КЖИ-ТУ	Технические условия		
				Сборочные единицы		
А3		1	1.823-1, вып.1	Колонна СКТ3-54-1	1	
А3		2	1.823-1, вып.1	Закладная деталь М2	4	4,21кг

Привязан

Инв. N

Взам. инв. N | Подпись и дата | Инв. N подл.

801-2-39.84 – III-КЖИ-26.00.00

Нач.отд.	Ким	
Гл.констр.	Теляковский	
Гл.спец.	Марков	
Н.контр.	Марков	
Рук.гр.	Скобликов	
Ст.инж.	Тенрова	

Колонна СКТ3-54-1-а

Стадия	Масса	Масштаб
Р	131,0	1:20
Лист	Листов 1	

ГИПРОНИСЕЛЬХОЗ

Альбом III

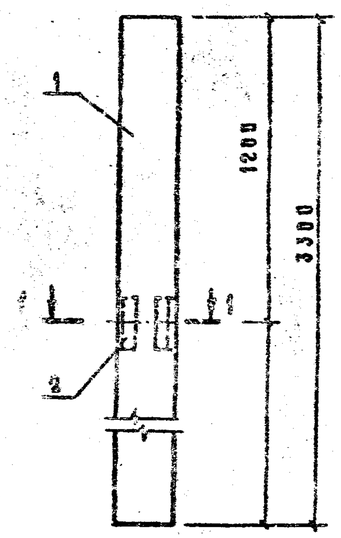

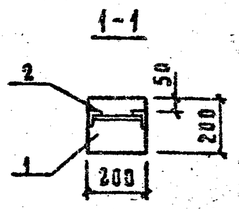

Привязка закладных деталей дана по осям.

Формат	Зона	Поз.	Обозначение	Наименование	Кол.	Примечание
				Документация		
А4			III-КЖИ-ТУ	Технические условия		
				Сборочные единицы		
А3		1	1.823-1, вып.1	Колонна СК2-33-2	1	
А3		2	1.463-6/76, вып.1	Закладное изделие МН-23	1	3,7кг

Привязан

Инв. N

Взам. инв. N | Подпись и дата | Инв. N подл.

Нач.отд.	Ким	
Гл.констр.	Теляковский	
Гл.спец.	Марков	
Н.контр.	Марков	
Рук.гр.	Скобликов	
Ст.инж.	Таирова	

801-2-39.84 - III-КЖИ-27.00.00

Колонна СК2-33-2-а

Стадия	Масса	Масштаб
Р	330	1:20
Лист	Листов 1	

ГИПРОНИСЕЛЬХОЗ

Альбом III

Формат	Зона	Поз.	Обозначение	Наименование	Кол.	Примечание
				Документация		
А4			III-КЖИ-00.03.00 СБ	Сборочный чертёж		
				Детали		
Б4		1	III-КЖИ-00.00.03	Уголок Б-125×125×8 ГОСТ 8509-72 / Вст3кп2 ГОСТ 535-79		
				ℓ=5300	1	82,20 кг
Б4		2	III-КЖИ-00.00.04	Уголок Б-63×63×6 ГОСТ 8509-72 / Вст3кп2 ГОСТ 535-79		
				ℓ=340	4	1,90 кг
Б4		3	III-КЖИ-00.00.05	Полоса Б-120×8 ГОСТ 103-76 / Вст3кп2 ГОСТ 535-79		
				ℓ=100	4	0,75 кг

Привязан

Инв. N

Взам. инв. N | Подпись и дата | Инв. N подл.

Нач.отд.	Ким	
Гл.констр.	Теляковский	
Н.контр.	Фомичева	
Гл.спец.	Марков	
Рук.гр.	Скобликов	
Ст.инж.	Таирова	

801-2-39.84-III-КЖИ-00.03.00

Стойка фахверка стальная (СФС1, СФС1Н)

Стадия	Лист	Листов
Р		1

ГИПРОНИСЕЛЬХОЗ

Альбом III

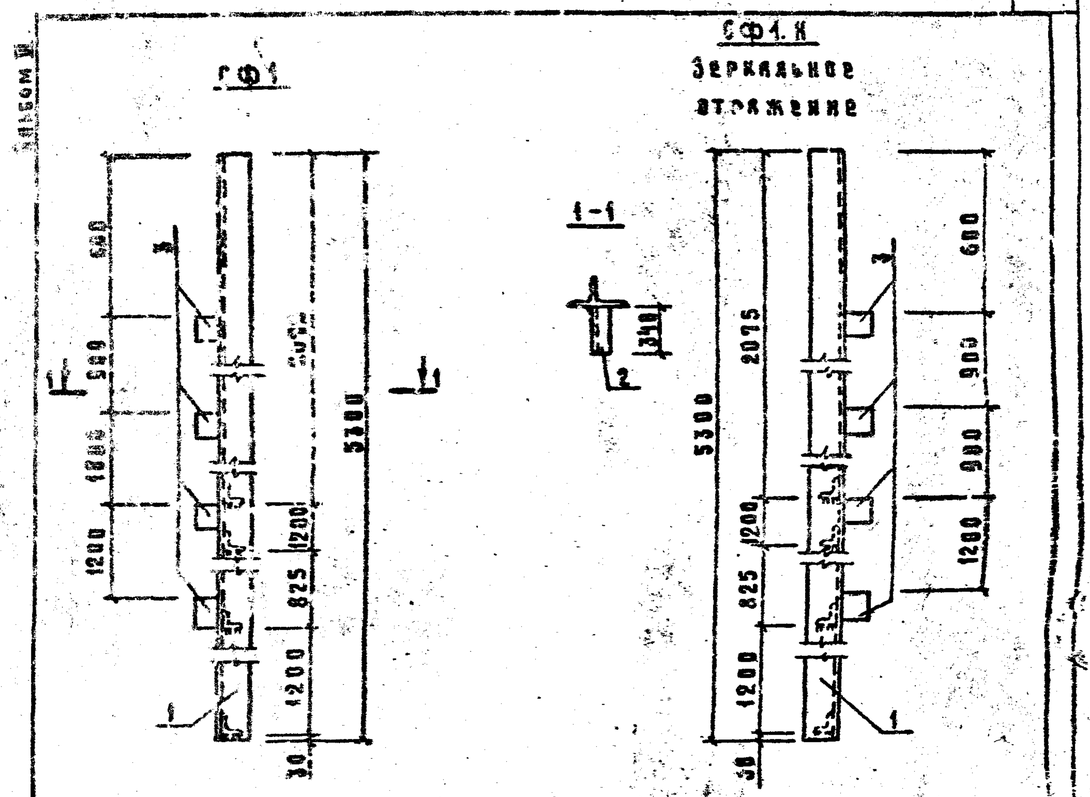

1. Сварка по ГОСТ 5264-80, $h_ш$ = 6 мм.
2. Электроды типа Э42 по ГОСТ 9467-75
3. Антикоррозийную защиту металлических изделий выполнять в соответствии с указаниями в чертеже „Общие данные" проекта

Привязан			
Инв. N			

801-2-39.84 - III-КЖИ-00.03.00СБ

Нач.отд	Ким	Стойка фахверка стальная (СФ1/СФ1Н) Сборочный чертеж	Стадия	Масса	Масштаб
Гл.констр	Тер-Яковский		Р	52,6	
Н.контр.	Фомичева		Лист	Листов 1	
Гл.спец.	Марков		ГИПРОНИСЕЛЬХОЗ		
Рук.гр.	Скобликов				
Инж.	Сирова				

Подпись и дата | Взам.инв.N

19877-03 39 Формат А4

Альбом III

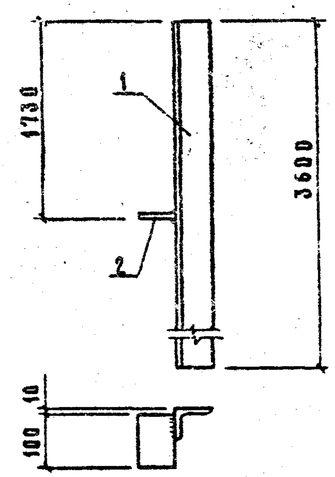

1. Сварку производить электродами типа Э42 по ГОСТ 9467-75, высота сварного шва $h_ш$ = 6 мм.
2. Антикоррозийную защиту металлических изделий выполнять в соответствии с указаниями в чертеже „Общие данные" проекта.

Формат	Зона	Поз.	Обозначение	Наименование	Кол.	Примечание
				Детали		
Б4		1	III-КЖИ-00.00.06	Уголок $\frac{Б-70\times70\times6\ ГОСТ\ 8509-72}{Вст3кп2-1\ ГОСТ\ 535-79}$ ℓ=3600	1	23,00 кг
		2	III-КЖИ-00.00.07	Полоса $\frac{Б-8\times70\ ГОСТ\ 103-76}{Вст3кп2-1\ ГОСТ\ 535-79}$ ℓ=100	1	0,44 кг

Привязан			
Инв. N			

801-2-39.84 - III-КЖИ-00.04.00

Нач.отд	Ким	Стойка угловая СУ1	Стадия	Масса	Масштаб
Гл.констр	Тер-Яковский		Р	23,44	
Н.контр.	Фомичева		Лист	Листов	
Гл.спец.	Марков		ГИПРОНИСЕЛЬХОЗ		
Рук.гр.	Скобликов				
Инж.	Ермакова				

Подпись и дата | Взам.инв.N

19877-03 40 Формат А4

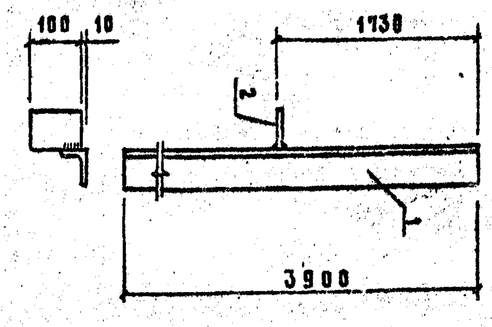

1. Сварку производить электродами типа Э42 по ГОСТ 9467-75.
   Высота сварного шва $h_ш = 6$ мм.
2. Антикоррозионную защиту металлических изделий выполнять в соответствии с указаниями в чертеже „Общие данные" проекта.

Формат	Зона	Поз.	Обозначение	Наименование	Кол.	Примечание
				Детали		
Б4		1	III-КЖИ-00.06-01	Уголок $\frac{Б\text{-}90\times90\times6\ ГОСТ\ 8509\text{-}72}{Вст3кп2\text{-}1\ ГОСТ\ 535\text{-}79}$ ℓ=3900	1	24,92 кг
Б4		2	III-КЖИ-00.00.07	Полоса $\frac{б\text{-}8\times90\ ГОСТ\ 103\text{-}76}{Вст3кп2\text{-}1\ ГОСТ\ 535\text{-}79}$ ℓ=100	1	0,44 кг

Привязан:

Инв. N

Инв. N подл.	Подпись и дата	Взам. инв. N

Нач.отд.	Ким		
Гл.констр.	Теляковский		
Н.контр.	Фомичева		
Гл.спец.	Марков		
Рук.гр.	Скобликов		
Инж.	Ермакова		

801-2-39.84- III-КЖИ-00.05.00

Стойка угловая СУ2

Стадия	Масса	Масштаб
Р	25,36	
Лист	Листов 1	

ГИПРОНИСЕЛЬХОЗ

19877-03 41 Формат А4

Инв. N подл.	Подпись и дата	Взам. инв. N

Формат	Зона	Поз.	Обозначение	Наименование	Количество на исполнение III-КЖИ-00.06.00 —	01	02	03							Примечание
				Документация											
А4			III-КЖИ-00.06.00 СБ	Сборочный чертёж											
				Детали											
Б4		1		Уголок $\frac{Б\text{-}125\times125\times8\ ГОСТ\ 8509\text{-}72}{Вст3кп2\text{-}1\ ГОСТ\ 535\text{-}79}$											
			III-КЖИ-00.00.03-01	ℓ=2050	1	1									31,78 кг
			-02	ℓ=2350			1								36,43 кг
			-03	ℓ=2100				1							32,60 кг
				Полоса $\frac{Б\ ГОСТ\ 103\text{-}76}{Вст3кп2\text{-}1\ ГОСТ\ 535\text{-}79}$											
Б4		2	III-КЖИ-00.00.05	8×120 ℓ=100	2	2	2	1							0,75 кг
Б4		3	-01	8×120 ℓ=300	1	1	1	1							2,26 кг
Б4		4	III-КЖИ-00.00.08	8×180 ℓ=250	2	2	2	2							2,83 кг

19877-03 42

Привязан

Инв. N

Нач.отд.	Ким	
Гл.констр.	Теляковский	
Н.контр.	Фомичева	
Гл.спец.	Марков	
Рук.гр.	Скобликов	
Инж.	Ермакова	

801-2-39.84- III-КЖИ-00.06.00

Насадка стальная (НС1 ÷ НС4)

Стадия	Лист	Листов
Р		1

ГИПРОНИСЕЛЬХОЗ

Формат А4

Альбом III

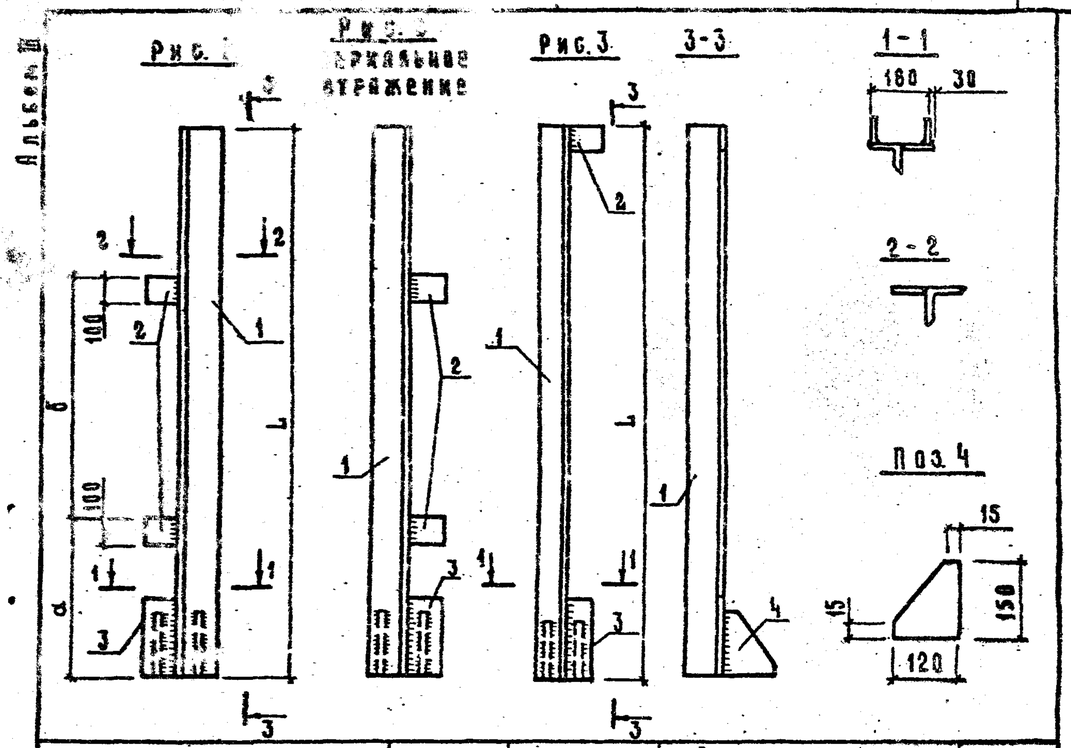

Обозначение	Рис	Марка	Размеры, мм L	а	б	Масса, кг
III-КЖИ-00.06.00	2	НС1	2050	570	900	41,20
-01	1	НС2	2050	570	900	41,20
-02	1	НС3	2350	1470	880	45,80
-03	3	НС4	2100	—	—	38,44

1. Сварку производить электродами типа Э-42 по ГОСТ 9467-75. Высота сварного шва $h_ш = 6$ мм.
2. Антикоррозионную защиту металлических изделий выполнять в соответствии с указаниями в чертеже „Общие данные" проекта

Привязан

Инв. N

Взам. инв. N | Подпись и дата | Инв. N подл.

Нач.отд.	Ким	
Гл.констр.	Теляковский	
Н.контр.	Фомичева	
Гл.спец.	Марков	
Рук.гр.	Скобликов	
Инж.	Ермакова	

801-2-39.84- III-КЖИ-00.06.00.СБ

Насадка стальная (НС1 ÷ НС4) Сборочный чертеж.

Стадия	Масса	Масштаб
Р	см. табл.	
Лист	Листов 1	

ГИПРОНИСЕЛЬХОЗ

Копировал Кесикова 19877-03 43 Формат А4

Альбом III

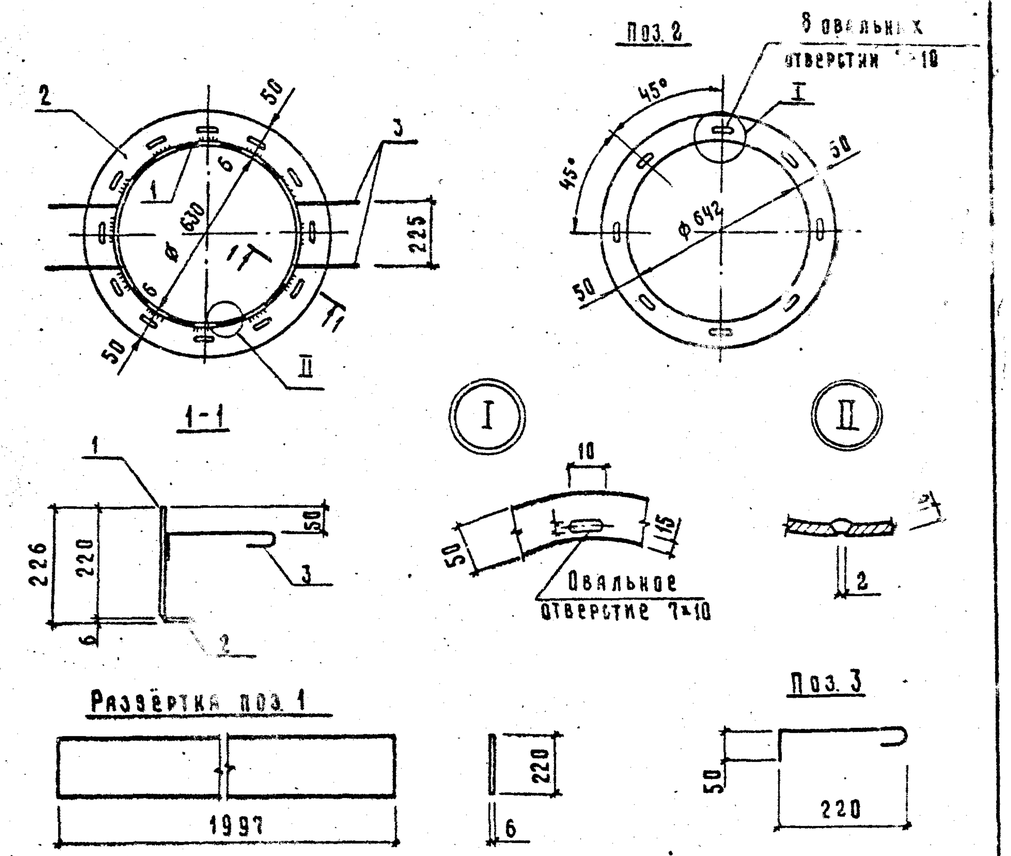

1. Сварка по ГОСТ 5264-80, $h_ш = 5$ мм
2. Электроды типа Э42 по ГОСТ 9467-75
3. Антикоррозионную защиту металлических изделий выполнять в соответствии с указаниями в чертеже „Общие данные" проекта

Привязан

Инв. N

Взам. инв. N | Подпись и дата | Инв. N подл.

Нач.отд.	Ким	
Гл.констр.	Теляковский	
Н.контр.	Фомичева	
Гл.спец.	Марков	
Рук.гр.	Скобликов	
Ст.инж.	Тихова	
Инж.	Дымов	

801-2-39.84- III-КЖИ-00.07.00 СБ

Рамка металлическая РМ1 Сборочный чертеж.

Стадия	Масса	Масштаб
Р	26,98	1:20
Лист	Листов 1	

ГИПРОНИСЕЛЬХОЗ

Копировал Кесикова 19877-03 44 Формат А4

Альбом III

Формат	Зона	Поз.	Обозначение	Наименование	Кол.	Примечание
				Документация		
А4			Ш-КЖИ-00.08.00 СБ	Сборочный чертёж		
				Детали		
Б4		1	Ш-КЖИ-00.00.03	Полоса $\frac{5-6\times220\ ГОСТ\ 82-70}{Вст3кп2\ ГОСТ\ 14637-79}$		
				ℓ=2016	1	20,10 кг
Б4		2	Ш-КЖИ-00.00.10	Лист $\frac{6-6\ ГОСТ\ 19903-74}{Вст3кп2\ ГОСТ\ 14637-79}$		
				$d_н$=742; $d_в$=642	1	45,9 кг
Б4		3	Ш-КЖИ-00.00.11	⌀10АI ГОСТ 5781-82 ℓ=320	4	0,23 кг

Инв. № подл.	Подпись и дата	Взам. инв. №

Привязан

Инв. №

801-2-39.84-Ш-КЖИ-00.07.00

Рамка металлическая РМ1

Нач. отд.	Ким	
Гл. констр.	Теляковский	
Н. контр.	Марков	
Гл. спец.	Марков	
Рук. гр.	Скобликов	
Ст. инж.	Тамрова	

Стадия	Лист	Листов
Р		1

ГИПРОНИСЕЛЬХОЗ

Копировал Киселева

Формат А4

1988-03 45

Альбом III

Формат	Зона	Поз.	Обозначение	Наименование	Количество на исполнение Ш-КЖИ-00.08.00 —	01								Примечание
				Документация										
А4			Ш-КЖИ-00.08.00 СБ	Сборочный чертёж										
				Детали										
Б4		1	Ш-КЖИ-00.00.12	Уголок $\frac{Б-50\times50\times5\ ГОСТ\ 8509-72}{Вст3кп2\ ГОСТ\ 535-79}$										
			-03	ℓ=600	2									2,26 кг
			-02	ℓ=400		2								1,51 кг
Б4		2	-01	ℓ=600	2	2								1,88 кг
Б4		3	Ш-КЖИ-00.00.11	⌀6АI ГОСТ 5781-82 ℓ=210	4	4								0,05 кг

Инв. № подл.	Подпись и дата	Взам. инв. №

Привязан

Инв. №

801-2-39.84-Ш-КЖИ-00.08.00

Рамка металлическая (РМ2; РМ3)

Нач. отд.	Ким	
Гл. констр.	Теляковский	
Н. контр.	Марков	
Гл. спец.	Марков	
Рук. гр.	Скобликов	
Ст. инж.	Тамрова	

Стадия	Лист	Листов
Р		1

ГИПРОНИСЕЛЬХОЗ

Копировал Киселева

Формат А4

1988-03 46

Альбом III

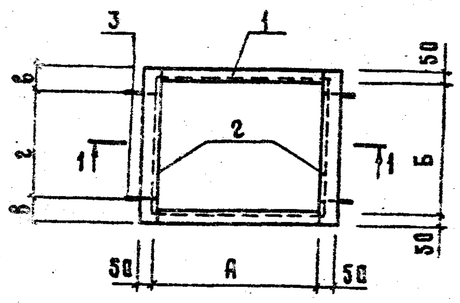

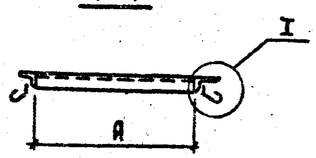

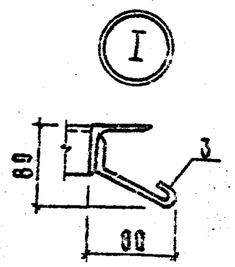

Поз. 2

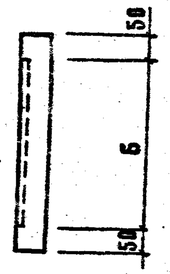

1. Электроды типа Э42 по ГОСТ 9467-75
2. Сварку элементов производить по ГОСТ 5264-80, $h_ш$ = 8 мм
3. Антикоррозионную защиту металлических изделий выполнять в соответствии с указаниями в чертеже „Общие данные" проекта.

Обозначение	А	Б	в	г	Масса, кг
III-КЖИ-00.08.00	600	500	100	400	10,48
-01	400	500	100	400	8,98

Привязан

Инв. N

Взам. инв. N | Подпись и дата | Инв. N подл.

Нач. отд.	Ким	
Гл. констр.	Теляковский	
Н. контр.	Фомичева	
Гл. спец.	Марков	
Рук. гр.	Скобликов	
Ст. инж.	Тихова	
Инж.	Дымов	

801-2-39.84- III-КЖИ-00.08.00

Рамка металлическая (РМ2, РМ3)

Стадия	Масса	Масштаб
Р	см. / табл.	1:20 / 1:5
Лист	Листов 1	

ГИПРОНИСЕЛЬХОЗ

Альбом III

Формат	Зона	Поз.	Обозначение	Наименование	Кол.	Примечание
				Документация		
А4			III-КЖИ-00.09.00 СБ	Сборочный чертёж		
				Детали		
Б4		1	III-КЖИ-00.00.12-04	Уголок Б-50×50×5; ГОСТ 8509-72 / Вст3кп2; ГОСТ 535-79		
				ℓ = 900	2	3,39 кг
Б4		2	-05	Уголок Б-50×50×5 ГОСТ 8509-72 / Вст3кп2; ГОСТ 535-79		
				ℓ = 1100	2	4,15 кг
Б4		3	-03	Уголок Б-50×50×5 ГОСТ 8509-72 / Вст3кп2; ГОСТ 535-79		
				ℓ = 600	2	2,26 кг
Б4		4	III-КЖИ-00.00.12	Уголок Б-50×50×5 ГОСТ 8509-72 / Вст3кп2; ГОСТ 535-79		
				ℓ = 250	2	1,00 кг
Б4		5	III-КЖИ-00.00.18	Болт М12; ГОСТ 7798-70		
				ℓ = 300	4	0,23 кг

Привязан

Инв. N

Взам. инв. N | Подпись и дата | Инв. N подл.

Нач. отд.	Ким	
Гл. констр.	Теляковский	
Н. контр.	Фомичева	
Гл. спец.	Марков	
Рук. гр.	Скобликов	
Ст. инж.	Тихова	

801-2-39.84- III-КЖИ-00.09.00

Натяжное устройство НУ1

Стадия	Лист	Листов
Р		1

ГИПРОНИСЕЛЬХОЗ

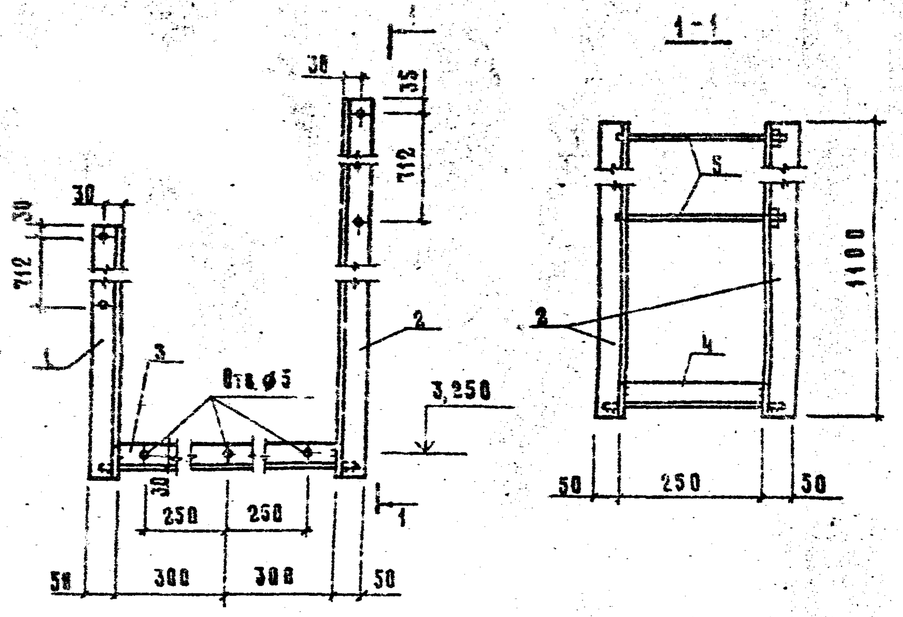

1. Сварка по ГОСТ 5264-80, $h_ш$ = 5 мм
2. Электроды типа Э42 по ГОСТ 9467-75
3. Антикоррозионную защиту металлических изделий выполнять в соответствии с указаниями в чертеже „Общие данные" проекта.

Привязан

Инв. N

Нач.отд.	Ким		
Гл.констр.	Теляковский		
Н.контр.	Фомичева		
Гл.спец.	Марков		
Рук.гр.	Скобликов		
Ст.инж.	Тикрова		

801-2-39.84- Ш-КЖИ-00.09.00СБ

Натяжное устройство НУ1. Сборочный чертеж.

Стадия	Масса	Масштаб
Р	22,52	
Лист	Листов 1	

ГИПРОНИСЕЛЬХОЗ

Альбом III

Взам. инв. N | Подпись и дата | Инв. N подл.

Формат	Зона	Поз.	Обозначение	Наименование	Кол.	Примечание
				Документация		
А4			КЖИ-Ш-00.10.00СБ	Сборочный чертёж		
				Детали		
Б4		1	Ш-КЖИ-00.00.12-06	Уголок Б-50×50×5 ГОСТ 8509-72 / Вст3кп2 ГОСТ 535-79		
				ℓ=1230	2	4,52 кг
Б4		2	-07	Уголок Б-50×50×5 ГОСТ 8509-72 / Вст3кп2 ГОСТ 535-79		
				ℓ=1400	2	5,28 кг
Б4		3	-03	Уголок Б-50×50×5 ГОСТ 8509-72 / Вст3кп2 ГОСТ 535-79		
				ℓ=600	2	2,26 кг
Б4		4	Ш-КЖИ-00.00.12	Уголок Б-50×50×5 ГОСТ 8509-72 / Вст3кп2 ГОСТ 535-79		
				ℓ=250	2	1,00 кг
Б4		5	Ш-КЖИ-00.00.18	Болт М12; ГОСТ 7798-70		
				ℓ=300	4	0,23 кг

Привязан

Инв. N

Нач.отд.	Ким		
Гл.констр.	Теляковский		
Н.контр.	Фомичева		
Гл.спец.	Марков		
Рук.гр.	Скобликов		
Ст.инж.	Тикрова		
Инж.	Дымов		

801-2-39.84 - Ш-КЖИ-00.10.00

Натяжное устройство НУ2

Стадия	Лист	Листов
Р		1

ГИПРОНИСЕЛЬХОЗ

Альбом III

Взам. инв. N | Подпись и дата | Инв. N подл.

Копировал Косенкова

Альбом III

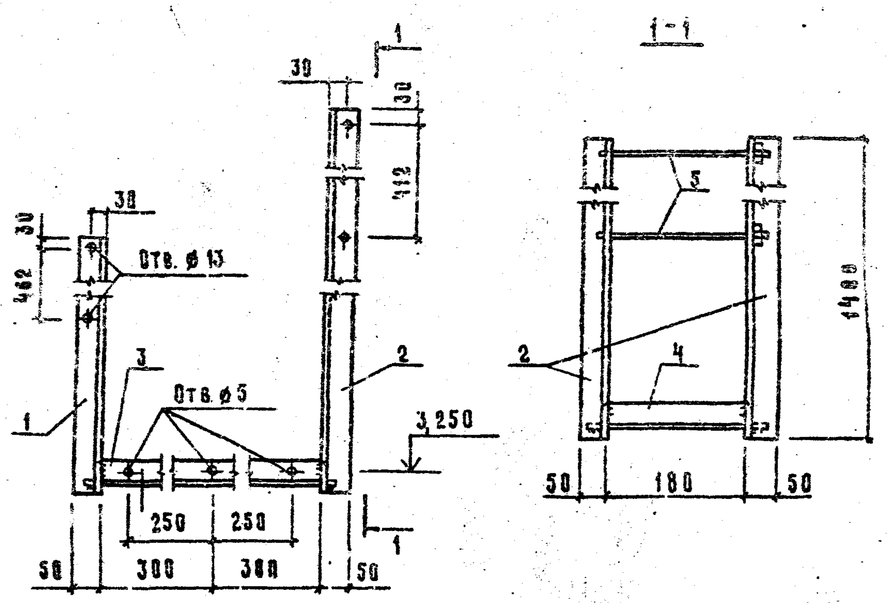

1. Сварка по ГОСТ 5264-80, $h_ш$=5 мм
2. Электроды типа Э42 по ГОСТ 9467-75
3. Антикоррозионную защиту металлических изделий выполнять в соответствии с указаниями в чертеже „Общие данные" проекта.

Привязан

Инв. N

Нач.отд.	Ким		
Гл.констр.	Теляковский		
Н.контр.	Фомичева		
Гл.спец.	Марков		
Рук.гр.	Скобликов		
Ст.инж.	Тяирова		
Инж.	Помазнева		

801-2-39.84 - III-КЖИ-00.10.00 СБ

Натяжное устройство НУ2
Сборочный чертёж

Стадия	Масса	Масштаб
Р	27,04	
Лист	Листов 1	

ГИПРОНИСЕЛЬХОЗ

Взам.инв.N | Подпись и дата | Инв.N подл.

Альбом III

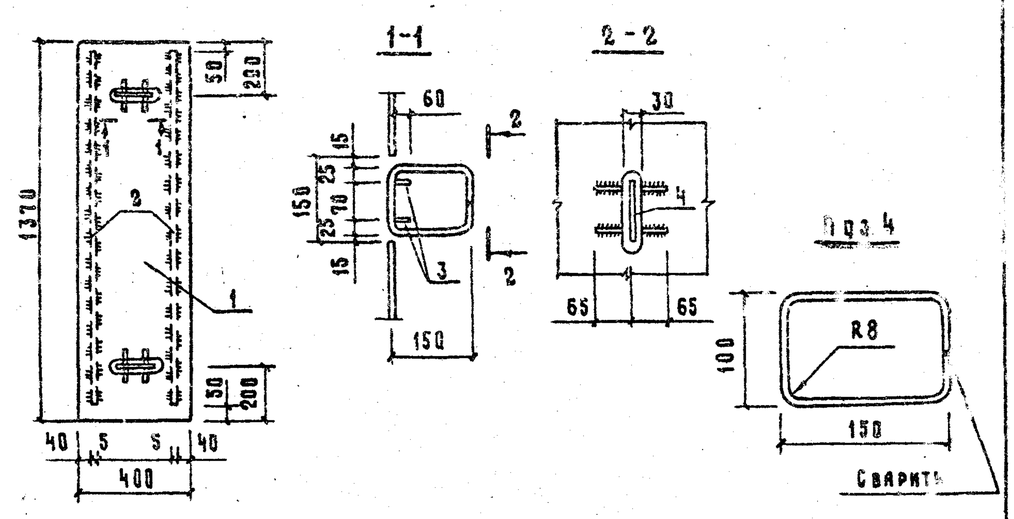

Формат	Зона	Поз.	Обозначение	Наименование	Кол.	Примечание
				Детали		
Б4		1	III-КЖИ-00.00.17	Лист ромба-ПН-5×400×1370-Бст3кп		
				ГОСТ 8565-77	1	23,2 кг
			III-КЖИ-00.00.13	Полоса Б ГОСТ 103-76 / Вст3кп2 ГОСТ 535-79		
Б4		2		— 5×30 ℓ=1270	2	0,8 кг
Б4		3	III-КЖИ-00.00.14	— 8×60 ℓ=130	4	0,5 кг
Б4		4	III-КЖИ-00.00.15	⌀6АI ГОСТ 5781-82 ℓ=540	2	0,2 кг

1. Сварку производить электродами типа Э-42 по ГОСТ 9467-75. Высота сварного шва $h_ш$=5 мм.
2. Антикоррозионную защиту металлических изделий выполнять в соответствии с указаниями в чертеже „Общие данные" проекта.

Привязан

Инв. N

Нач.отд.	Ким		
Гл.констр.	Теляковский		
Н.контр.	Фомичева		
Гл.спец.	Марков		
Рук.гр.	Скобликов		
Ст.инж.	Тяирова		
Инж.	Помазнева		

801-2-39.84-III-КЖИ-00.11.00

Щит металлический
Щ1

Стадия	Масса	Масштаб
Р	27,2	
Лист	Листов 1	

ГИПРОНИСЕЛЬХОЗ

Взам.инв.N | Подпись и дата | Инв.N подл.

Альбом III

1. Сварка по ГОСТ 5264-80, h_w=5 мм
2. Электроды типа Э42 по ГОСТ 9467-75
3. Антикоррозионную защиту металлических изделий выполнять
5. Соответствии с указаниями в чертеже „Общие данные" проекта

Формат	Зона	Поз.	Обозначение	Наименование	Кол.	Примечание
				Детали		
Б4		1	III-КЖИ-00.00.16	Полоса Б-10х150; ГОСТ 103-76 / Вст3кп2; ГОСТ 535-79		
				С=250		2,90 кг
Б4		2	III-КЖИ-00.00.13	⌀16АI; С=1000; ГОСТ 5781-82	1	1,58 кг

Привязан

Инв. №

Инв. № подл.	Подпись и дата	Взам. инв. №

Нач.отд.	Ким		
Гл.констр.	Теляковский		
Н.контр.	Фомичева		
Гл.спец.	Скобликов		
Рук.гр.	Скобликов		
Ст.инж.	Тихонова		

801-2-39.84- III-КЖИ-00.12.00

Подвески

Л1

Стадия	Масса	Масштаб
Р	4,48	

Лист | Листов 1

ГИПРОНИСЕЛЬХОЗ

19877-03 53 Формат А4

Альбом III

Марка элемента	Изделия арматурн.			Изделия закладные															
	Арматура класса			Арматура класса									Прокат марки						
	ВрI		Всего	АI				АII		АIII			Вст3кп2						
	ГОСТ 6727-80			ГОСТ 5781-82				ГОСТ 5781-82		ГОСТ 5781-82			ГОСТ 103-76						
	⌀5			⌀8	⌀12	⌀22	Итого	⌀10		⌀8	⌀10	Итого	-6х50	-8х18	-8х40	-8х120	-8х200	-6х100	Итого
БФС 17.3.28-Т-II																		0,47	0,47
БФС 13.3.28-Т-II																		0,47	0,47
ПС 17.10.8-П-П	3,55		3,55	1,32			1,32												
ПС 17.10.8-П-П.1	3,55		3,55	1,32			1,32												
ПС 17.10.8-П-П.1Н	3,55		3,55	1,32			1,32												
ПСД 12.24.50-Т-П						16,00	16,00			3,60	0,76	4,36	2,40		0,40	2,20			5,00
ПСД 6.24.50-Т-П					4,80		4,80			3,60	0,76	4,36	2,40		0,40	2,20			5,00
ПСД 60.12.50-Т-П1											1,52	1,52			0,80	4,40			5,20
ПСД 60.12.50-Т-П.2											0,76	0,76			0,40	2,20			2,60
ПСД 60.12.50-Т-П3											1,52	1,52			0,80	4,40			5,20
ПСД 60.6.50-Т-П1											1,52	1,52			0,80	4,40			5,20
ПСД 60.6.50-Т-П3											0,84	0,84			0,60	3,30			3,90

Привязан

Инв. №

Нач.отд.	Гомзяков	
Гл.констр.	Теляковский	
Н.контр.	Скворцова	
Гл.спец.	Юдин	
Рук.гр.	Скобликов	
Ст.инж.	Литвинова	

801-2-39.84- III-КЖИ-ВРС

Ведомость расхода стали

Стадия	Лист	Листов
Р	1	6

ГИПРОНИСЕЛЬХОЗ

Формат А4

19877-03 54

Инв. № подл. | Подпись и дата | Взам. инв. №

Альбом III

Марка элемента	Изделия арматур.			Изделия закладные																
	Арматура класса			Арматура класса									Прокат марки							
	АрI		Всего	AI				AII		AIII			Вст3кп2							
	ГОСТ6727-80			ГОСТ 5781-82				ГОСТ5781-82		ГОСТ 5781-82			ГОСТ 103-76							
	ø5			ø8	ø12	ø22	Итого	ø10		ø8	ø10	Итого	-6×50	-8×18	-8×40	-8×120	-8×200	-6×100	Итого	
ПСД 60.9.50-Т-П.1											0,76	0,76			0,40	2,20			2,60	
ПСД 30.9.50-Т-П.2											0,76	0,76			0,40	2,20			2,60	
ПСД 60.18.50-Т-П.1											0,76	0,76			0,40	2,20			2,60	
ПСД 60.18.50-Т-П.2											2,28	2,28			1,20	6,60			7,80	
ПСД 30.12.50-Т-П.1											0,76	0,76			0,40	2,20			2,60	
ПСД 24.30.50-Т-П.1										3,60		3,60	2,40						2,40	
ПСД 60.9.50-Т-П.2											1,52	1,52				4,40			4,40	
ПСД 60.9.50-Т-П.4											1,14	1,14				3,30			3,30	
1ПВ10-5АШТ-П.а										0,32		0,32		0,08					0,08	
1ПГ-4АШТ-П.а										0,32		0,32		0,08					0,08	
2ПГ-24АШТ-П.а										0,32		0,32		0,08					0,08	

ИР77-03 55

Привязан

Инв. №

801-2-39.84 - III-КЖИ-ВРС

Лист 2

Формат А4

Инв. № подл. | Подпись и дата | Взам. инв. №

Альбом III

Марка элемента	Изделия арматур.			Изделия закладные																
	Арматура класса			Арматура класса									Прокат марки							
	АрI		Всего	AI				AII		AIII			Вст3кп2							
	ГОСТ6727-80			ГОСТ 5781-82				ГОСТ5781-82		ГОСТ 5781-82			ГОСТ 103-76							
	ø5			ø8	ø12	ø22	Итого	ø10		ø8	ø10	Итого	-6×50	-8×18	-8×40	-8×120	-8×200	-6×100	Итого	
СК3-54-3а											1,20	1,20								
СК2-36-2а											0,60	0,60								
СК2-42-1б								0,88									7,54		7,54	
СКТ3-54-1а								1,76									15,08		15,08	
СК2-33-2а											0,60	0,60								

ИР77-03 56

Привязан

Инв. №

801-2-39.84 - III-КЖИ-ВРС

Лист 3

Копировал Косицкая

Формат А4

Инв. № подл.	Подпись и дата	Взам. инв. №

Альбом III

Марка элемента	Изделия закладные. Прокат марки Вст3кп2								Всего кг	Общий расход кг
	ГОСТ 8509-72		ГОСТ 8510-72		Итого	ГОСТ 10704-76				
	L63×6		L90×56×5,5			Труба 60×4		Итого		
БФО 17.3.28-Т-П						0,92		0,92	1,39	1,39
БФО 13.3.28-Т-П						0,92		0,92	1,39	1,39
ПС 17.10.8-П-П									1,32	4,87
ПС 17.10.8-П-П.1									1,32	4,87
ПС 17.10.8-П-П.1Н									1,32	4,87
ПСД 12.24.50-Т-П									25,36	25,36
ПСД 6.24.50-Т-П									14,16	14,16
ПСД 60.12.50-Т-П.1									6,72	6,72
ПСД 60.12.50-Т-П.2									3,36	3,36
ПСД 60.12.50-Т-П3									6,72	6,72
ПСД 60.6.50-Т-П.1									6,72	6,72
ПСД 60.6.50-Т-П3									4,74	4,74

Привязан:

Инв. №

801-2-39.84 - III - КЖИ-ВРС

Лист 4

Копировал Касенкова

Формат А4

56

19877-03 67

Инв. № подл.	Подпись и дата	Взам. инв. №

Альбом III

Марка элемента	Изделия закладные. Прокат марки Вст3кп2								Всего кг	Общий расход кг
	ГОСТ 8509-72		ГОСТ 8510-72		Итого	ГОСТ 10704-76				
	L63×6		L90×56×5,5			Труба 60×4		Итого		
ПСД 60.9.50-Т-П.1									3,36	3,36
ПСД 30.9.50-Т-П.2									3,36	3,36
ПСД 60.18.50-Т-П.1									3,36	3,36
ПСД 60.18.50-Т-П.1									10,08	10,08
ПСД 30.12.50-Т-П.1									3,36	3,36
ПСД 24.30.50-Т-П.1									6,00	6,00
ПСД 60.9.50-Т-П.2									5,92	5,92
ПСД 60.9.50-Т-П.4									4,44	4,44
1КВ-5АIVТ-Па	1,20				1,20				1,60	1,60
1КГ-4АIVТ-Па	1,20				1,20				1,60	1,60
2КГ-2АIVТ-Па	1,20				1,20				1,60	1,60

Привязан

Инв. №

801-2-39.84 - III - КЖИ-ВРС

Лист 5

Копировал Касенкова

Формат А4

19

19877-03 68

Инв. № подл.	Подпись и дата	Взам. инв. №

Альбом III

Марка элемента	Изделия закладные								Всего кг	Общий расход кг
	Прокат марки									
	Вст3кп2									
	ГОСТ 8509-72		ГОСТ 8510-72		Итого	ГОСТ 10704-76				
	L63x6		L90x56x x5,5			Труба 60x4		Итого		
СК3-54-3а			6,20		6,20				7,48	7,48
СК2-36-2а			3,10		3,10				3,70	3,70
СК2-42-1б									8,42	8,42
СКТ3-54-1а									16,84	16,84
СК2-33-2а			3,10		3,10				3,70	3,70

Согласовано

Инв. №

801-2-39.84-Ш-КЖИ-ВРС

Лист 6

Формат А4

1987-03

59

58

Госстрой СССР
ЦЕНТРАЛЬНЫЙ ИНСТИТУТ ТИПОВОГО ПРОЕКТИРОВАНИЯ
Свердловский филиал
620062, г.Свердловск-62, ул.Чебышева,4
Заказ № 2248 Инв.№ 19462-27 тираж 600
Сдано в печать 13/VIII 1985г цена 1-21