ТИПОВАЯ ДОКУМЕНТАЦИЯ НА КОНСТРУКЦИИ, ИЗДЕЛИЯ И УЗЛЫ ЗДАНИЙ И СООРУЖЕНИЙ

СЕРИЯ 5.905-11

ГАЗОРЕГУЛЯТОРНЫЕ ПУНКТЫ (ГРП) ШКАФНОГО ТИПА ДЛЯ СНИЖЕНИЯ ДАВЛЕНИЯ ГАЗА

ВЫПУСК 4

ОБОГРЕВ ШКАФНЫХ РЕГУЛЯТОРНЫХ ПУНКТОВ

РАБОЧИЕ ЧЕРТЕЖИ

РАЗРАБОТАНЫ
ИНСТИТУТОМ „МОСГАЗНИИПРОЕКТ"
Главный инженер института Маевский
Главный инженер проекта Иосилевич

УТВЕРЖДЕНЫ ГОССТРОЕМ СССР
ПРОТОКОЛ №ИИ-6 ОТ 04.03.1986г.
ВВЕДЕНЫ В ДЕЙСТВИЕ ИНСТИТУТОМ
„МОСГАЗНИИПРОЕКТ" С 12.05.1986г,
ПРИКАЗ № 66 ОТ 23.04.1986г

Содержание

Обозначение	Наименование	Стр.
	Титульный лист	
	Содержание	2
ОШРП1.00Д	Обогреватели шкафных ГРП	
	Общие указания	2
ОШРП1.00	Обогреватель газовый шкафного ГРП	3
ОШРП1.01.00	Горелка	3
ОШРП1.00СБ	Обогреватель газовый шкафного ГРП	4
ОШРП1.00МЧ	Обогреватель газовый шкафного ГРП	5
ОШРП1.01.00СБ	Горелка	8
ОШРП1.01.01.00	Смеситель	9
ОШРП1.01.01.00СБ	Смеситель	9
ОШРП1.01.01.01	Втулка	9
ОШРП1.01.01.02	Труба	10
ОШРП1.01.01.03	Конус	10
ОШРП1.01.01.04	Кронштейн	10
ОШРП1.01.01.05	Отражатель	10
ОШРП1.01.02.00	Газопровод	11
ОШРП1.01.02.00СБ	Газопровод	11
ОШРП1.01.02.01	Труба	11
ОШРП1.01.02.02	Кольцо	12
ОШРП1.01.02.03	Патрубок	12
ОШРП1.01.02.04	Кронштейн	12
ОШРП1.01.02.05	Гайка	12
ОШРП1.01.02.06	Патрубок	13
ОШРП1.01.02.07	Переходник	13
ОШРП1.01.03.00	Угольник	13
ОШРП1.01.03.01	Штуцер	13
ОШРП1.01.03.02	Ниппель	14
ОШРП1.01.05	Штуцер	14
ОШРП1.01.06	Кольцо	14
ОШРП1.01.07	Крышка	14
ОШРП1.01.08	Преграда	15
ОШРП1.01.09	Сопло	15
ОШРП1.02.00	Кожух	15
ОШРП1.02.06	Кольцо	15
ОШРП1.02.00СБ	Кожух	16
ОШРП1.02.01	Ушко	17

Продолжение

Обозначение	Наименование	Стр.
ОШРП1.02.02	Заслонка	17
ОШРП1.02.03	Обечайка	17
ОШРП1.02.04	Огнепреградитель	18
ОШРП1.02.05	Фланец	18
ОШРП1.07	Накладка	18
ОШРП1.08	Дно	18
ОШРП1.03.00	Термопреобразователь	19
ОШРП1.03.00СБ	Термопреобразователь	19
ОШРП1.03.01	Штуцер	20
ОШРП1.03.02	Шайба	20
ОШРП1.03.03	Термоэлектрод	20
ОШРП1.03.04	Оболочка	20
ОШРП1.04.00	Кожух	21
ОШРП1.04.00СБ	Кожух	21
ОШРП1.04.01	Цилиндр	21
ОШРП1.04.02	Основание	21
ОШРП1.05.00	Трубка	22
ОШРП1.05.00СБ	Трубка	22
ОШРП1.05.01	Гайка накидная	22
ОШРП1.05.02	Ниппель	23
ОШРП1.05.03	Трубка	23
ОШРП1.06.00	Трубка	23
ОШРП1.06.01	Трубка	23
ОШРП1.06.00СБ	Трубка	24
ОШРП1.09	Ниппель	24
ОШРП1.10	Прокладка	24
ОШРП2.00	Обогреватель водяной шкафного ГРП	25
ОШРП2.00СБ	Обогреватель водяной шкафного ГРП	25
ОШРП2.01.00	Коллектор	25
ОШРП2.00МЧ	Обогреватель водяной шкафного ГРП	26
ОШРП2.01.00СБ	Коллектор	27
ОШРП2.01.01	Патрубок	27
ОШРП2.01.02	Ушко	27
ОШРП2.01.03	Труба	28
ОШРП2.01.04	Труба	28
ОШРП2.01.05	Труба	28
ОШРП2.01.06	Заглушка	28

1. Введение.

Корректировка рабочих чертежей типовой документации серии 5.905-2, Газорегуляторные пункты (ГРП) шкафного типа для снижения давления газа" произведена институтом „МосгазНИИпроект" в соответствии с планом типового проектирования на 1985г, утвержденным постановлением Госстроя СССР от 10.12.84 N° 204 (п. 8.4.1.6).

Данные рабочие чертежи применяются при изготовлении обогревателей ШРП.

2. Назначение и область применения.

Обогреватели ШРП применяются для обогрева ШРП при установке и эксплуатации их в районах с расчетной зимней температурой окружающего воздуха от плюс 5°С до минус 30°С.

Обогреватели ШРП разработаны в двух вариантах:

а) обогреватель газовый, использующий тепло, получаемое от сжигания газа.

б) обогреватель водяной, использующий тепло, получаемое от системы теплоснабжения.

3. Техническая характеристика

3.1. Основные параметры и размеры обогревателя газового.

3.1.1. Тепловая мощность, Вт (ккал/ч):

при давлении газа 0,9кПа (0,009кгс/см²) - 1279 (1100)

при давлении газа 2,0 кПа (0,020кгс/см²) - 1977 (1700)

3.1.2. Давление газа перед горелкой обогревателя кПа (кгс/см²) 0,9 - 2,0 (0,009 - 0,02)

3.1.3. Расход газа, м³/ч

при давлении газа 0,9кПа (0,009кгс/см²) - 0,13

при давлении газа 2,0кПа (0,02 кгс/см²) - 0,20

3.1.4. Максимальная температура на поверхности обогревателя не должна превышать 368°К (95°С)

3.1.5. Габаритные размеры, мм

диаметр - 325

высота - 443

3.1.6. Масса, кг - 18,1

3.2. Основные параметры и размеры обогревателя водяного.

3.2.1. Предельная температура теплоносителя, К (°С) - 383 (110)

3.2.2. Габаритные размеры и масса обогревателя водяного должны соответствовать указанным в таблице

Тип ШРП	Условный проход, мм	Длина, мм	Высота, мм	Масса, кг
ШРП1	40	840	1250	13,6
ШРП2	50	1500	1300	20,5
ШРП3		1750	1280	24,3

4. Требования к изготовлению

4.1. Изготовление газового обогревателя должно производиться в соответствии с требованиями ТУ 204 РСФСР-861-76

4.2 Изготовление водяного обогревателя должно производиться в соответствии с требованиями общих указаний для изготовления ШРП.

Изм.	Лист	№ докум.	Подп.	Дата	ОШРП1.00Д		
Разраб.		Гулина		11.85	Обогреватели шкафных ГРП Общие указания	Лит.	Лист 1 / Листов 2
Пров.		Усилевич		11.85			Институт МосгазНИИпроект
Н. контр.		Усилевич		11.85			
Утв.							

Копировал: Гаврилова Формат А4

Подп. и дата | Инв. № дубл. | Взам. инв. № | Подп. и дата | Инв. № подл.

Изм. Лист № докум. Подп. Дата ОШРП1.00Д Лист 2

Копировал: Гаврилова Формат А4

Серия 5.905-11 Выпуск 4

Формат	Зона	Поз.	Обозначение	Наименование	Кол.	Примечание
				Документация		
А2			ОШРП 1.00СБ	Сборочный чертеж		
А2			ОШРП 1.00МЧ	Монтажный чертеж		
А4			ОШРП 1.00Д	Общие указания		
				Сборочные единицы		
А4		1	ОШРП 1.01.00	Горелка	1	
А4		2	ОШРП 1.02.00	Кожух	1	
А4		3	ОШРП 1.03.00	Термопреобразователь	1	
А4		4	ОШРП 1.04.00	Кожух	1	
				Детали		
А4		6	ОШРП 1.07	Накладка	1	
А4		7	ОШРП 1.08	Дно	2	
А4		8	ОШРП 1.01.06-02	Кольцо	1	
А4		9	ОШРП 1.01.06-03	Кольцо	1	
				Стандартные изделия		
		12		Болт М10х35.58.096 ГОСТ 7798-70	2	
		13		Винты ГОСТ 17473-80 2М4х8.58.096	4	
		14		2М4х14.58.096	4	

Изм.	Лист	№ докум.	Подп.	Дата
Разраб.	Гулина			11.85
Провер.	Кудинов			11.85
Н.контр.	Осипевич			11.85
Утв.				

ОШРП 1.00

Обогреватель газовый шкафного ГРП

Лит.	Лист	Листов
И	1	2

Институт Мосгазпроект

Копировал: Гаврилова Формат А4

Формат	Зона	Поз.	Обозначение	Наименование	Кол.	Примечание
				Гайки ГОСТ 5915-70		
		15		М10.5.096	2	
		16		М16.5.096	1	
		17		Гайка М4.5.096 ГОСТ 5916-70	8	
		18		Шайба 16.65Г.05 ГОСТ 6402-70	1	
		19		Шайба 10.01.05 ГОСТ 11371-78	2	

ОШРП 1.00 Лист 2

Копировал: Гаврилова Формат А4

Формат	Зона	Поз.	Обозначение	Наименование	Кол.	Примечание
				Документация		
А2			ОШРП 1.01.00СБ	Сборочный чертеж		
				Сборочные единицы		
А4		1	ОШРП 1.01.01.00	Смеситель	1	
А4		2	ОШРП 1.01.02.00	Газопровод	1	
А4		3	ОШРП 1.01.03.00	Угольник	1	
				Детали		
А4		5	ОШРП 1.01.05	Штуцер	1	
А4		6	ОШРП 1.01.06	Кольцо	1	
		7	-01	Кольцо	2	
А4		8	ОШРП 1.01.07	Крышка	1	
		9	-01	Крышка	1	
А4		10	ОШРП 1.01.08	Преграда	1	
А4		11	ОШРП 1.01.09	Сопло	1	
Б4		12	ОШРП 1.01.10	Прокладка Паронит ПМБ-2,0 ГОСТ 481-80 ф (18х14)	1	0,001кг
				Стандартные изделия		
		13		Угольник 15 ГОСТ 8946-75	1	

Изм.	Лист	№ докум.	Подп.	Дата
Разраб.	Гулина			11.85
Пров.	Кудинов			11.85
Н.контр.	Осипевич			11.85
Утв.				

ОШРП 1.01.00

Горелка

Лит.	Лист	Листов
И	1	2

Институт Мосгазпроект

Копировал: Гаврилова Формат А4

Формат	Зона	Поз.	Обозначение	Наименование	Кол.	Примечание
		14		Контргайка 15 ГОСТ 8968-75	3	
		15		Болт М6х20.58.096 ГОСТ 7798-70	6	
		16		Гайка М6.5.096 ГОСТ 5915-70	6	
		17		Шайба 6.02.096 ГОСТ 11371-78	6	
				Прочие изделия		
		18		Клапан электромагнитный ЭМК-II-15 ТУ 51-752-77	1	

ОШРП 1.01.00 Лист 2

Копировал: Гаврилова Формат А4

ОШРП 1.00СБ

Серия 5.905-14 Выпуск 4

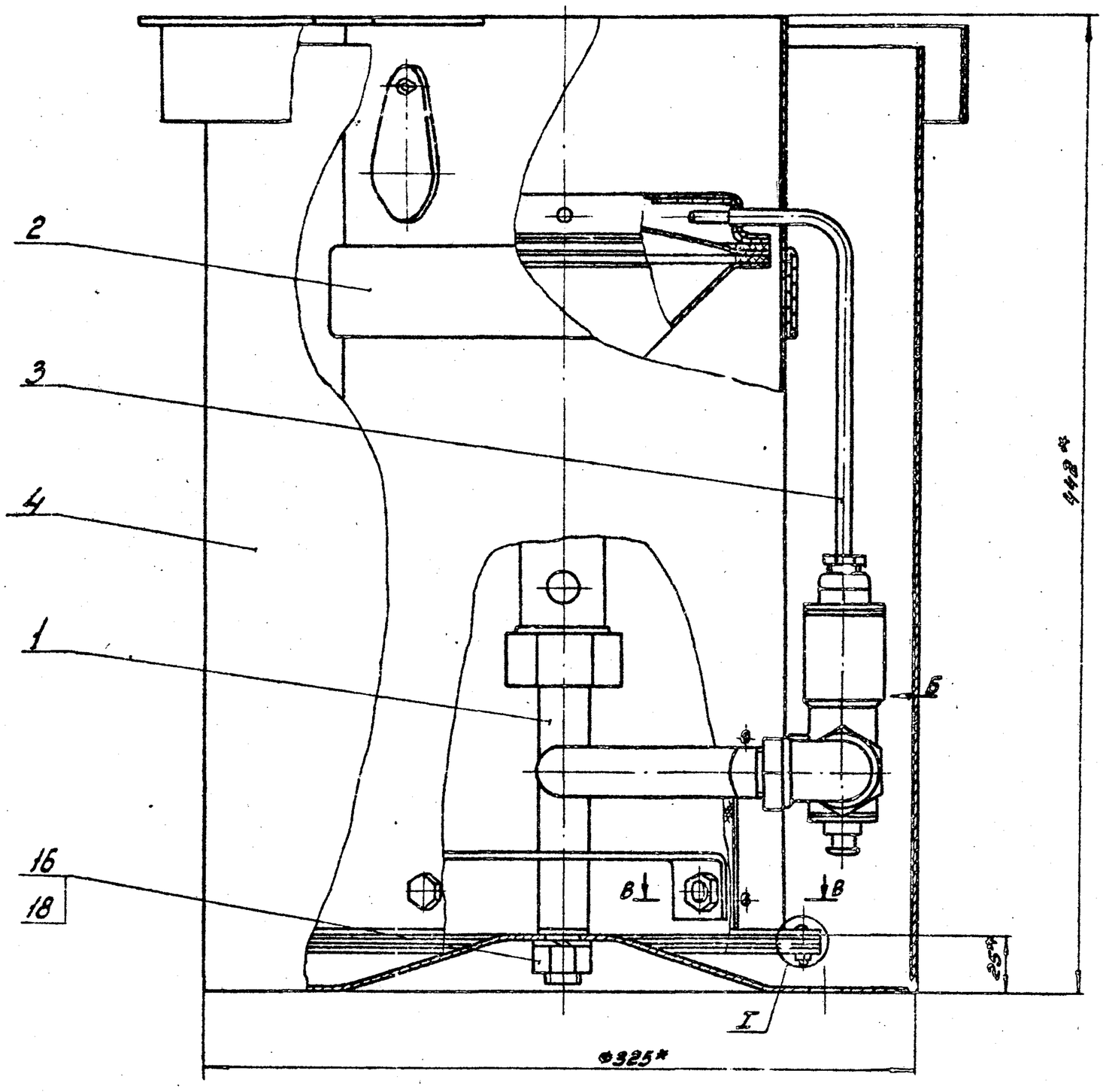

Вид Б
М1:1

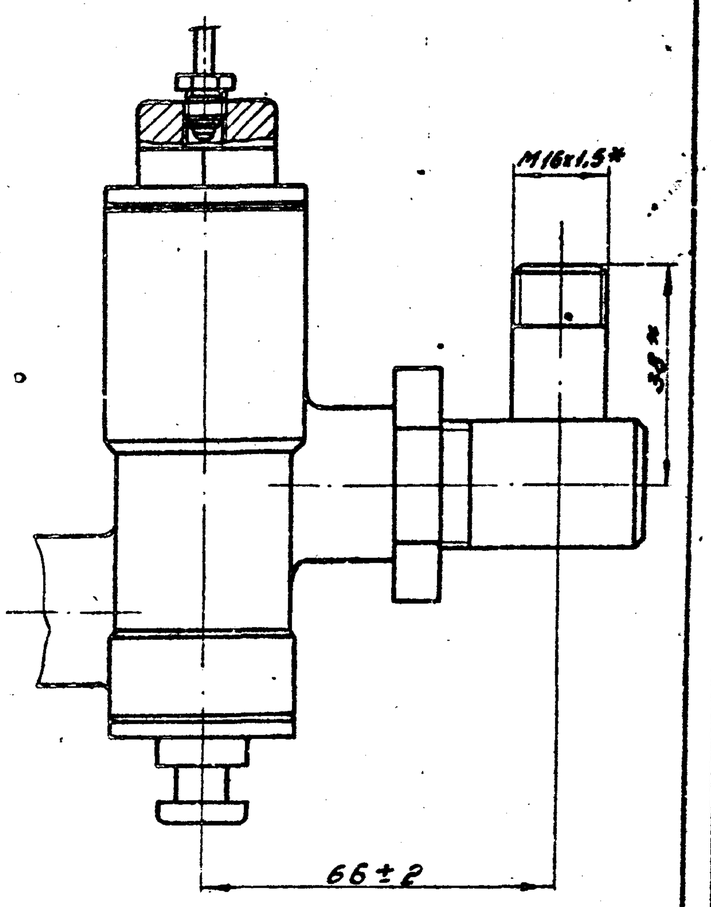

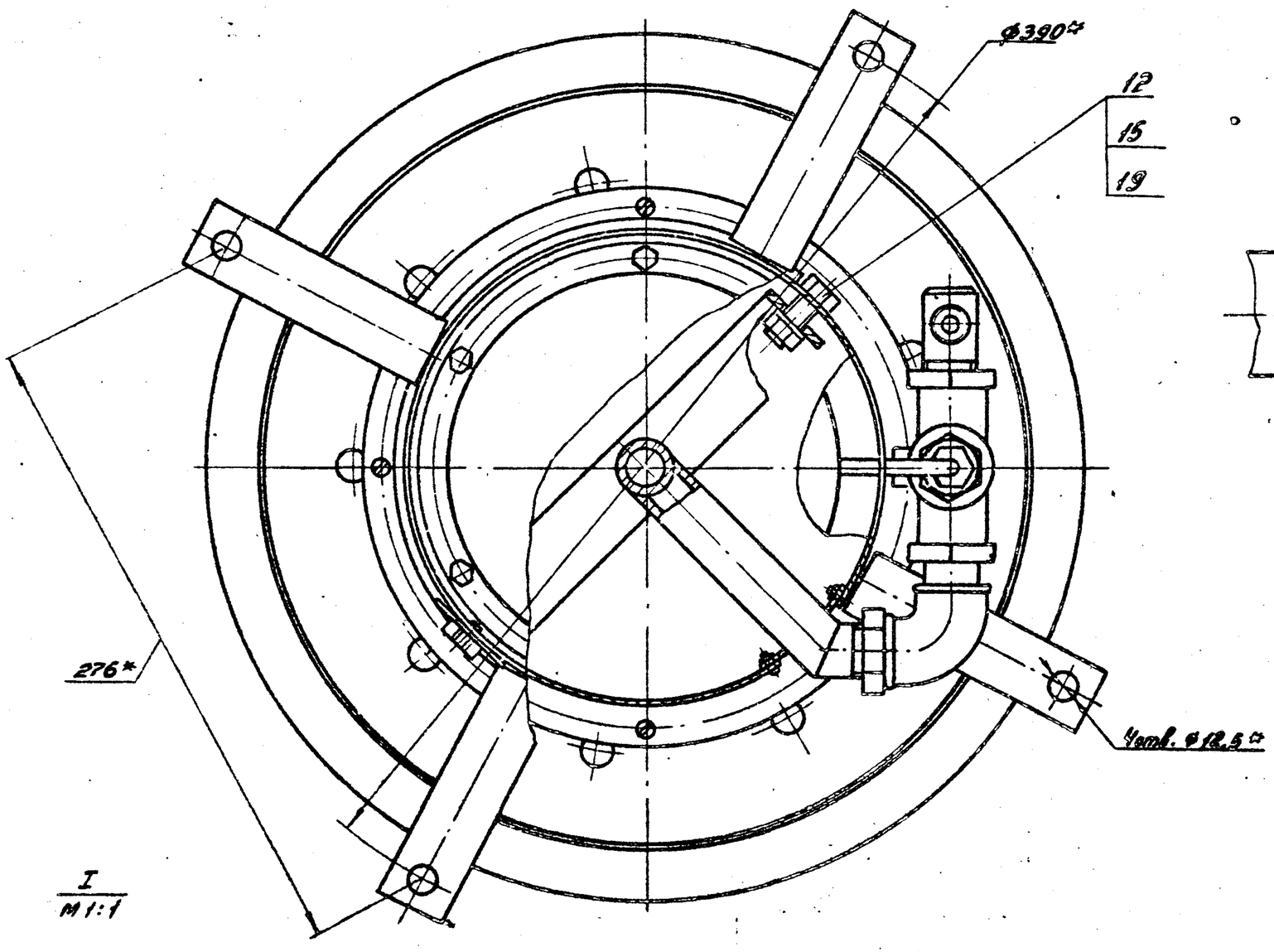

I
М1:1

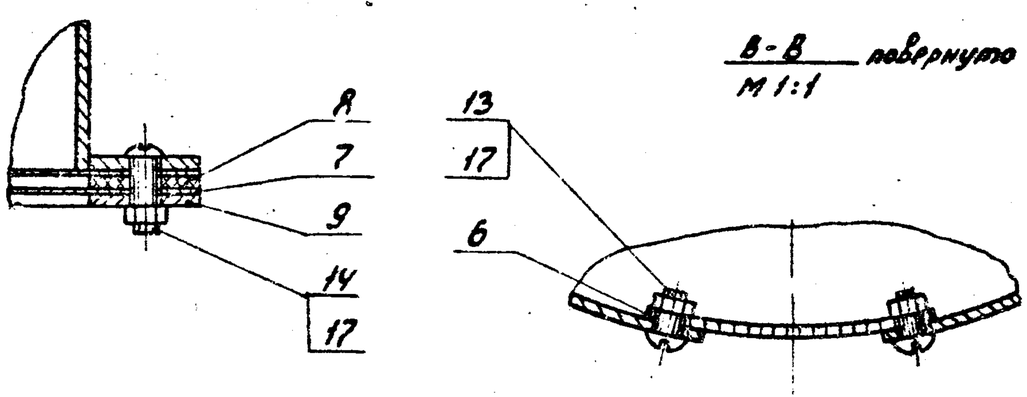

В-В повернуто
М1:1

1. Обогреватель испытать в течение 5 мин. на стабильность горения. Отрыва, проскока и выхода пламени за излучатель не допускается.
2. * Размеры для справок.

Изм.	Лист	№ докум.	Подп.	Дата	ОШРП 1.00СБ			
Разраб.		Гулина		11.85	Обогреватель газовый шкафного ГРП	Лит.	Масса	Масштаб
Провер.		Кубинов		11.85		Н	17,12	1:2
Т.контр.					Сборочный чертеж	Лист	Листов 1	
Н.контр.		Воскресенский		11.85		Институт Мосгазпроект		
Утв.								

Копировал: Гаврилова

Формат А2

Инв.№ подл. | Подп. и дата | Взам. инв.№ | Инв.№ дубл. | Подп. и дата

Серия 5.905-11 Выпуск 4

ОШРП1.00МЧ

Рис.1

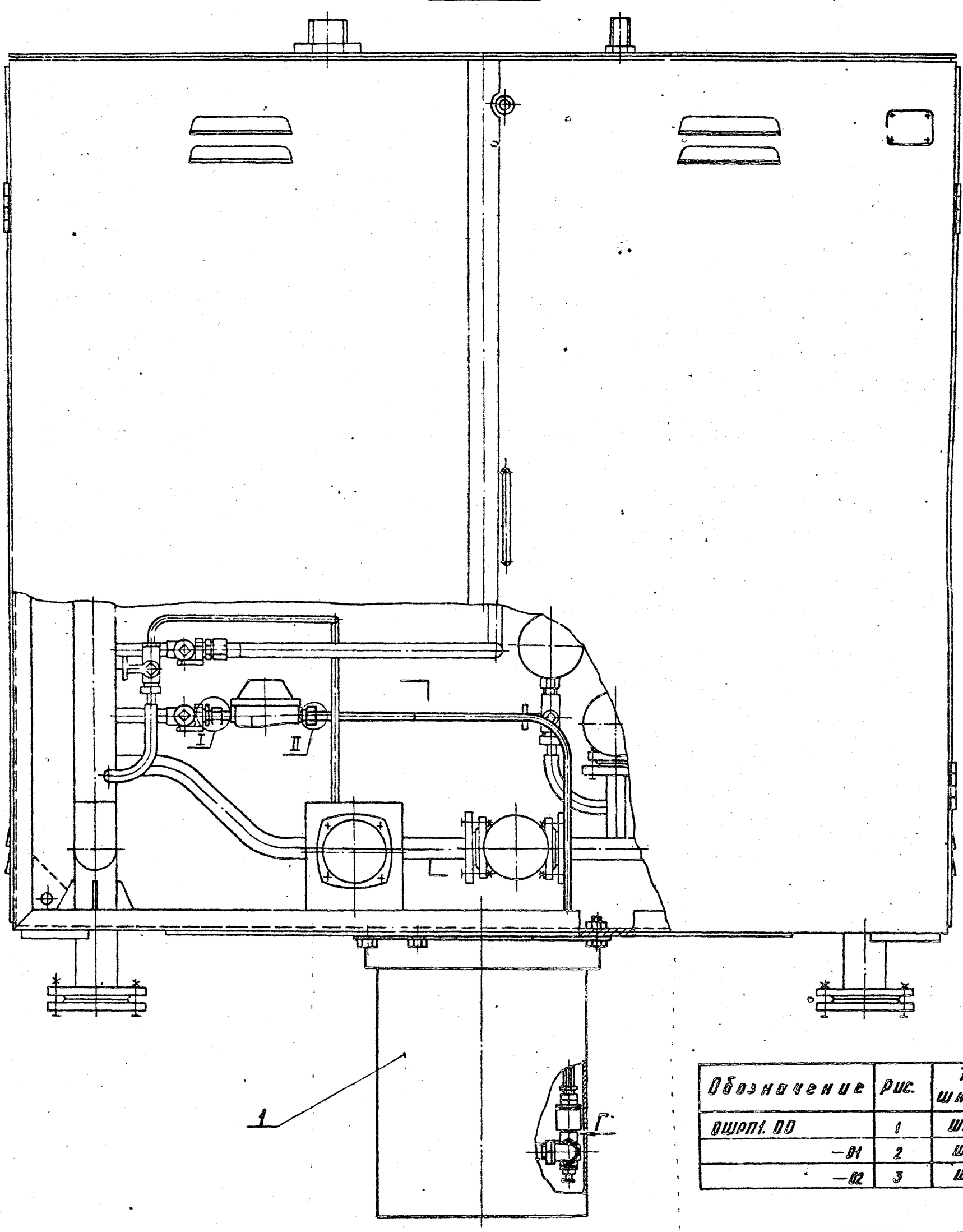

Вид Г
М1:1

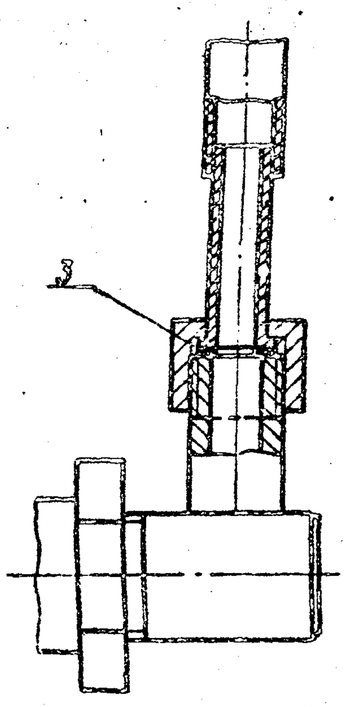

А Лист2

Обозначение	Рис.	Тип шкафа
ОШРП1.00	1	ШРП1
-01	2	ШРП2
-02	3	ШРП3

I
М1:1

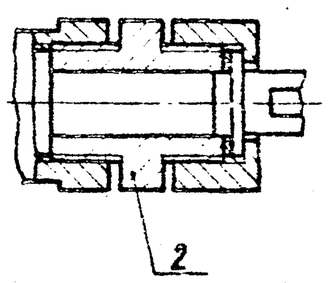

II
М1:1

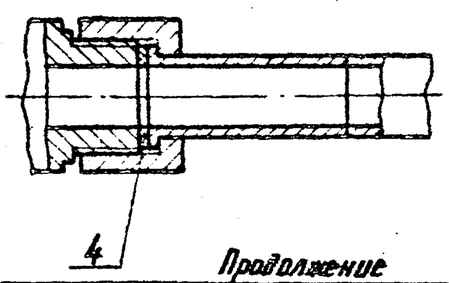

Поз.	Обозначение	Наименование	Кол.	Примечание
		Сборочные единицы		
1	ОШРП1.00	Обогреватель газовый шкафного ГРП	1	
		Детали		
2	ОШРП1.09	Ниппель	1	
3	ОШРП1.10	Прокладка	1	
4	-01	Прокладка	1	
		Стандартные изделия		
5		РДСТ-1.2 ГОСТ 21805-83	1	
6		Болт М12×25.58.096 ГОСТ 7798-70	4	
7		Гайка М12.5.09 ГОСТ 5915-70	4	

Продолжение

Поз.	Обозначение	Наименование	Кол.	Примечание
	Переменные данные	для исполнений		
		ОШРП1.00		
		Сборочные единицы		
8	ОШРП1.05.00	Трубка	1	
		ОШРП1.00-01		
		Сборочные единицы		
9	ОШРП1.06.00	Трубка	1	
		ОШРП1.00-02		
		Сборочные единицы		
10	ОШРП1.07.00	Трубка	1	

Размеры для справок

Изм.	Лист	N докум.	Подп.	Дата
Разраб.		Гулина		11.85
Провер.		Кудинов		11.85
Т.контр.				
ГИП		Цосилевич		11.85
Н.контр.		Цосилевич		11.85
Утв.		Золовский		11.85

ОШРП1.00МЧ

Обогреватель газовый шкафного ГРП

Монтажный чертеж

Лит.	Масса	Масштаб
И	см. табл.	1:5

Лист 1 Листов 3

Институт МосгазНИИпроект

Инв.N подл. | Подпись и дата | Взам. инв.N | Инв.N дубл. | Подпись и дата

Копировал: Карпинова

Формат А2

Серия 5.905-11 Выпуск 4

ОШРП1.00М4

А-А

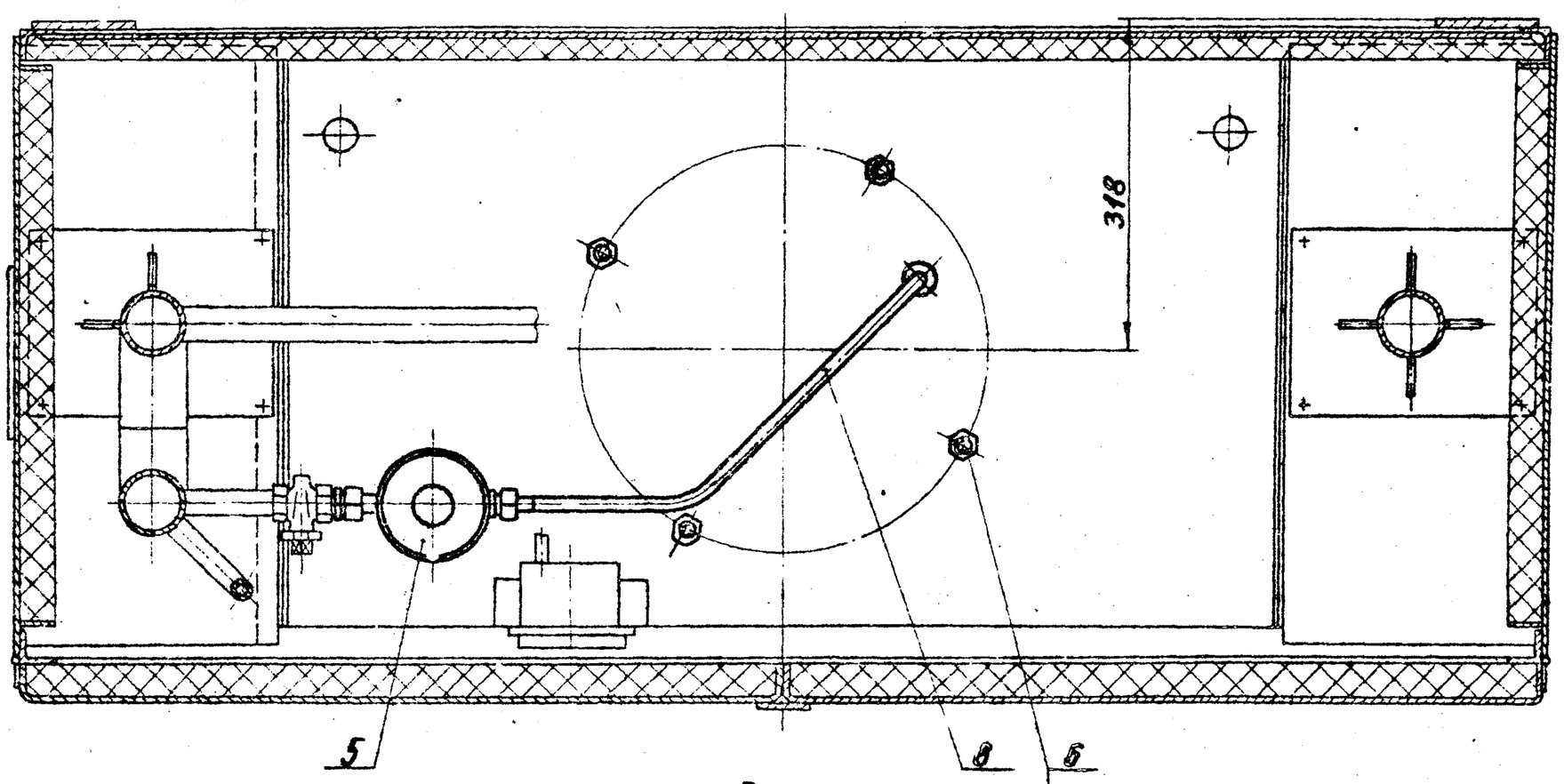

Рис. 2
Остальное см. рис. 1
М1:10

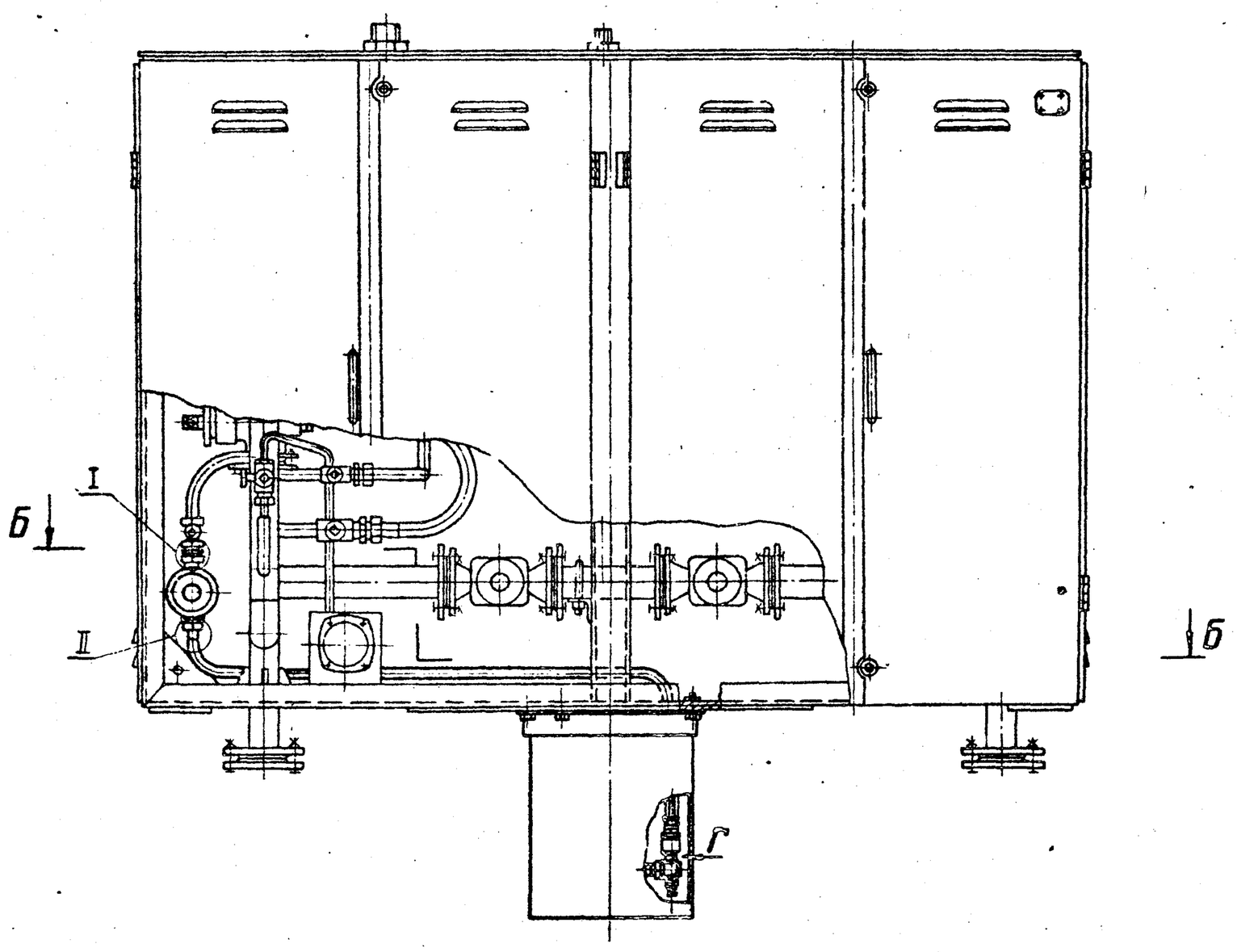

Б-Б

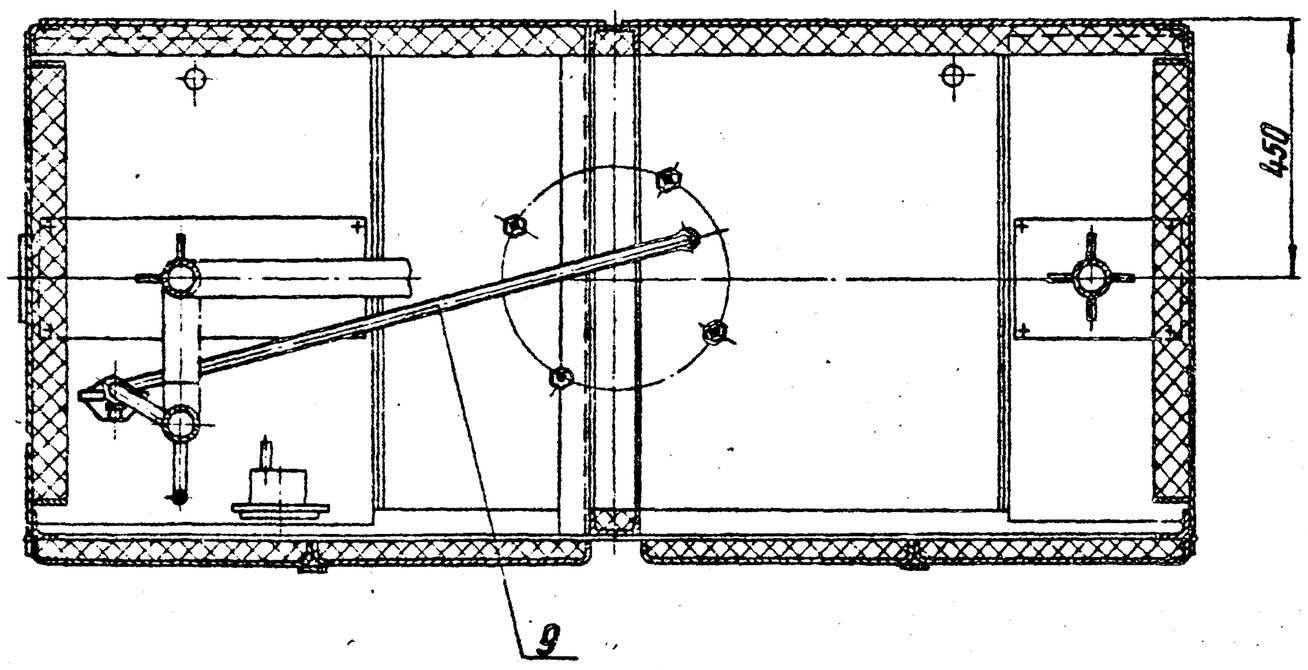

Изм.	Лист	№ Докум.	Подп.	Дата	ОШРП1.00М4	Лист 2

Копировал: Карымова Формат А2

Инв. № подл. | Подпись и дата | Взам. инв. № | Инв. № дубл. | Подпись и дата

Серия 5.905-11 Выпуск 4

ОШРП 1.00 МЧ

Рис. 3

Остальное см. рис. 1

М 1:10

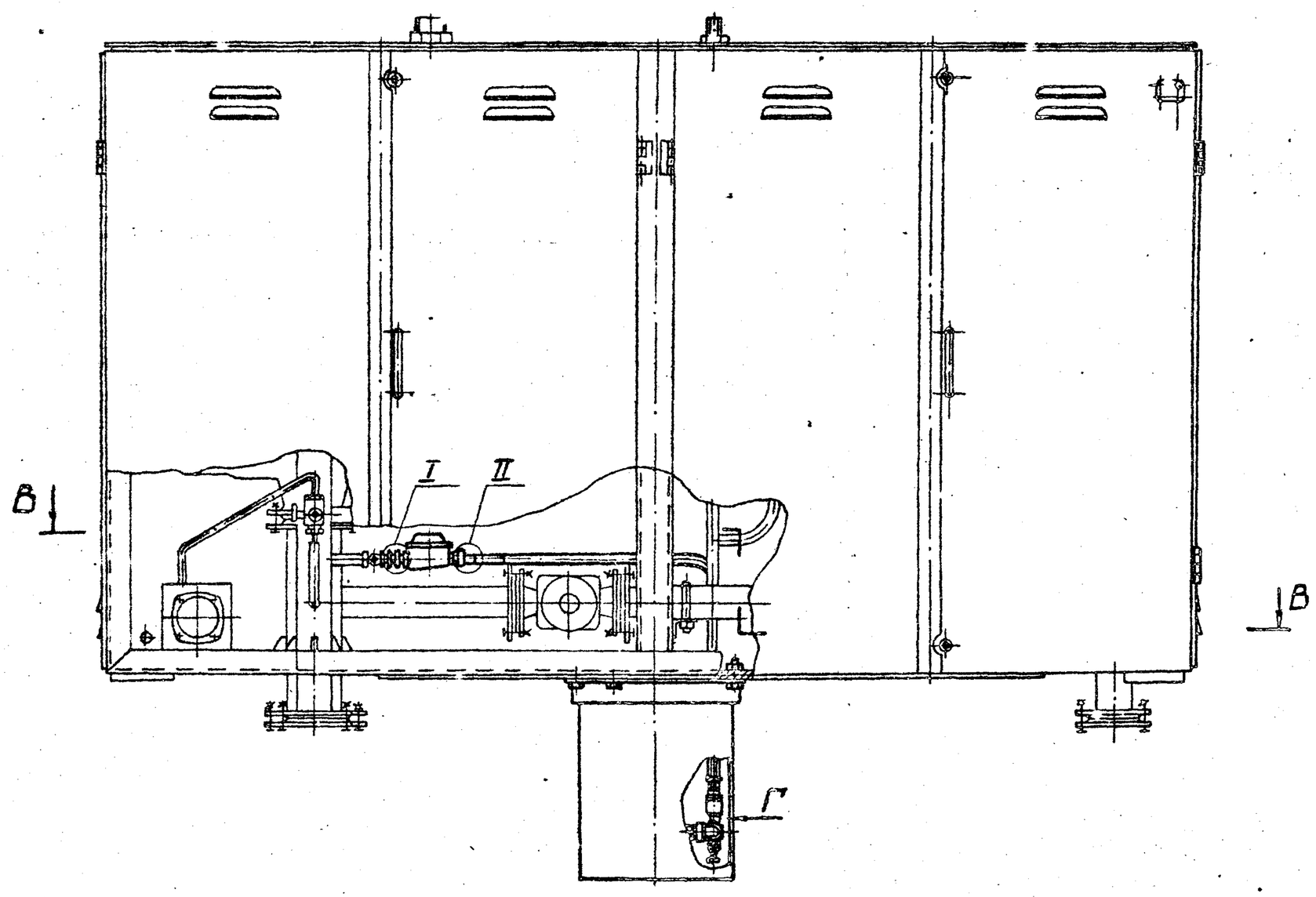

В-В

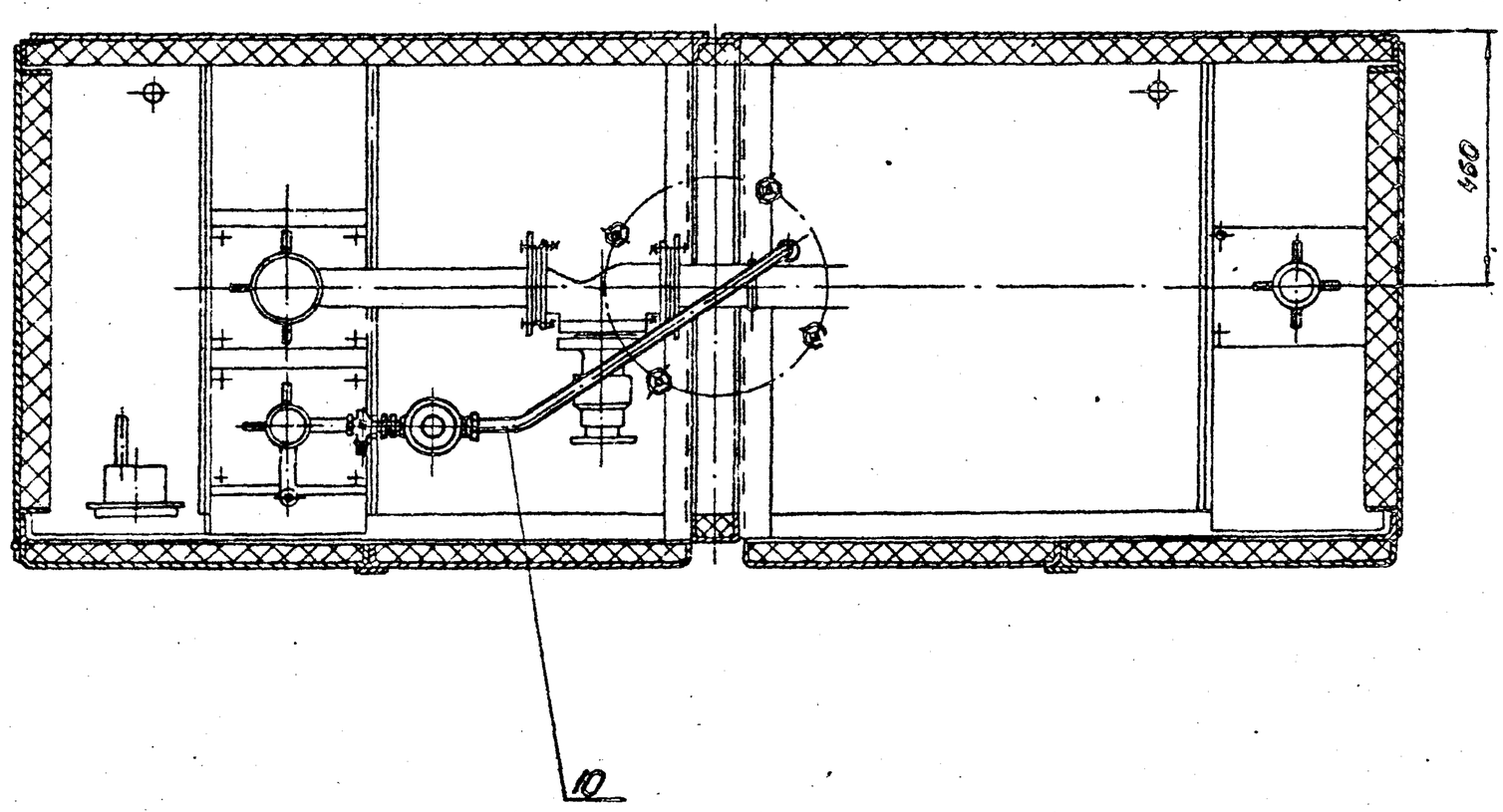

Изм.	Лист	N° докум.	Подп.	Дата

ОШРП 1.00 МЧ

Лист 3

Копировал: Гаврилова

Формат А2

Инв. N° подл. | Подп. и дата | Взам. инв. N° | Инв. N° дубл. | Подп. и дата

Серия 5.905-11 Выпуск 4

ОШРП 1.01.00СБ

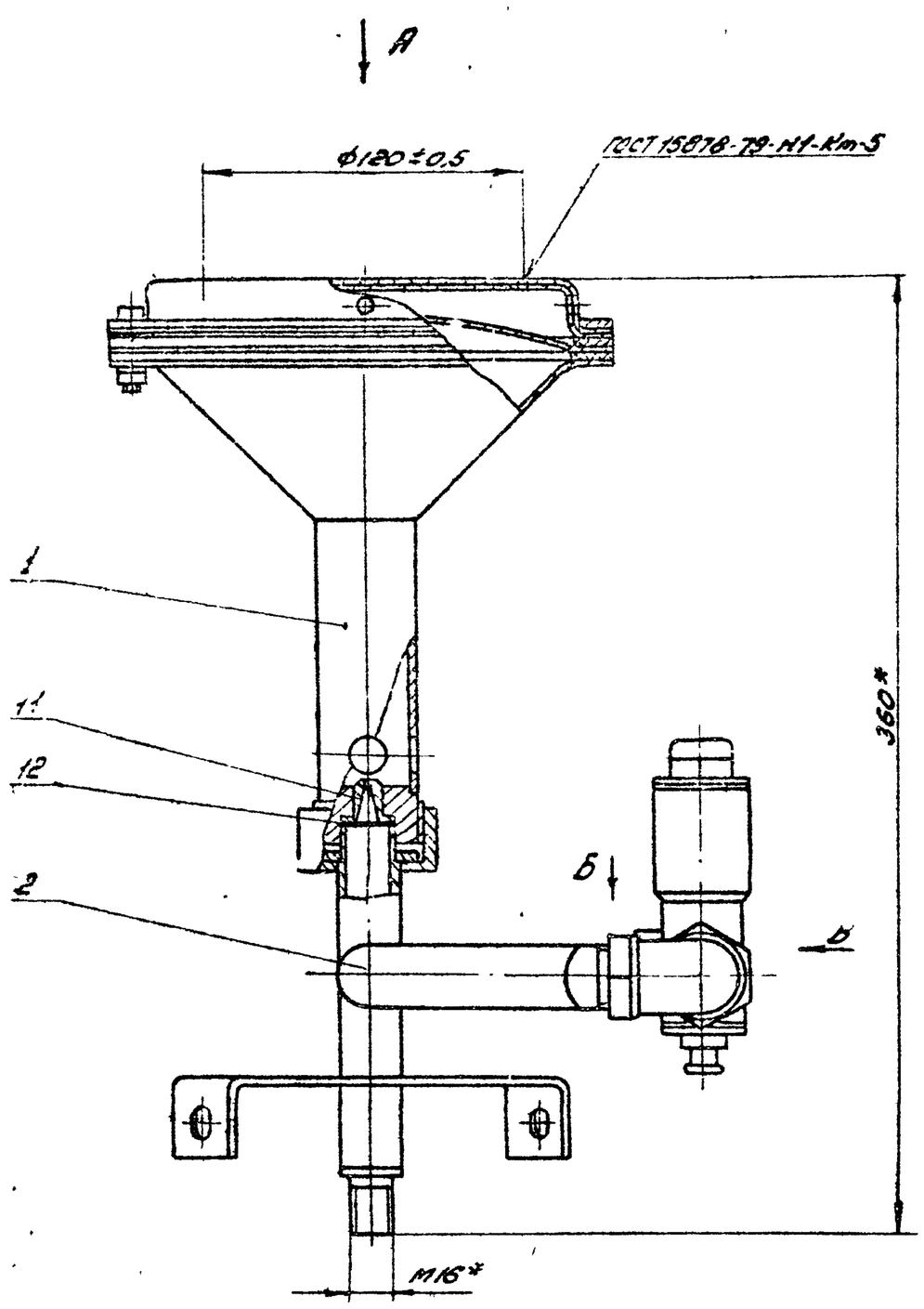

Вид А

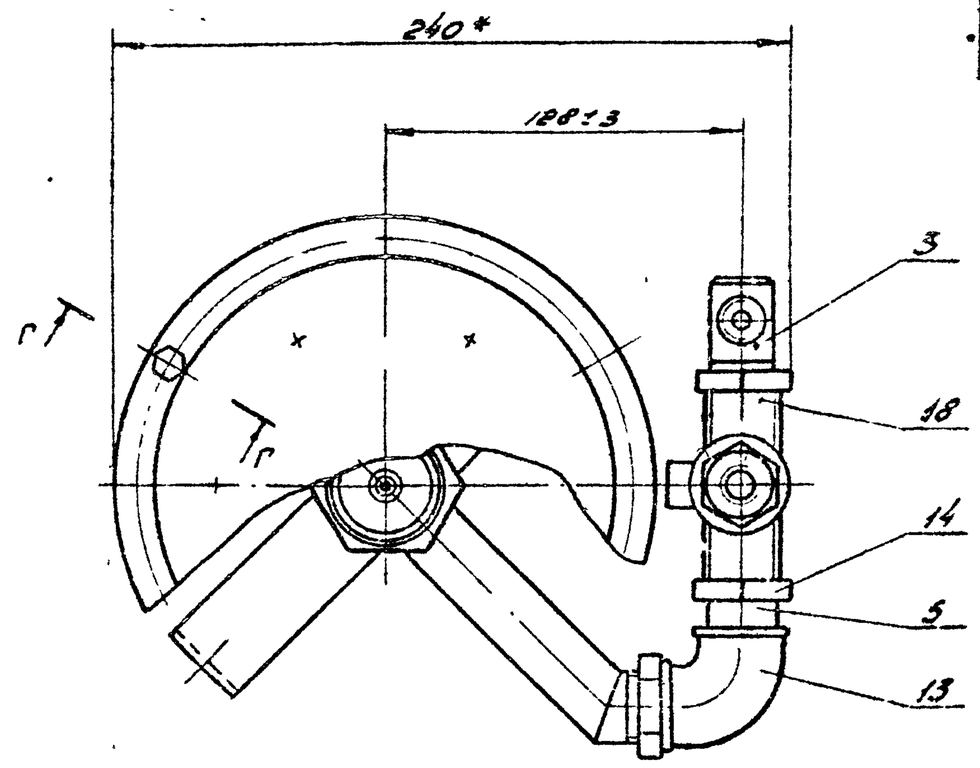

Вид В
М1:1

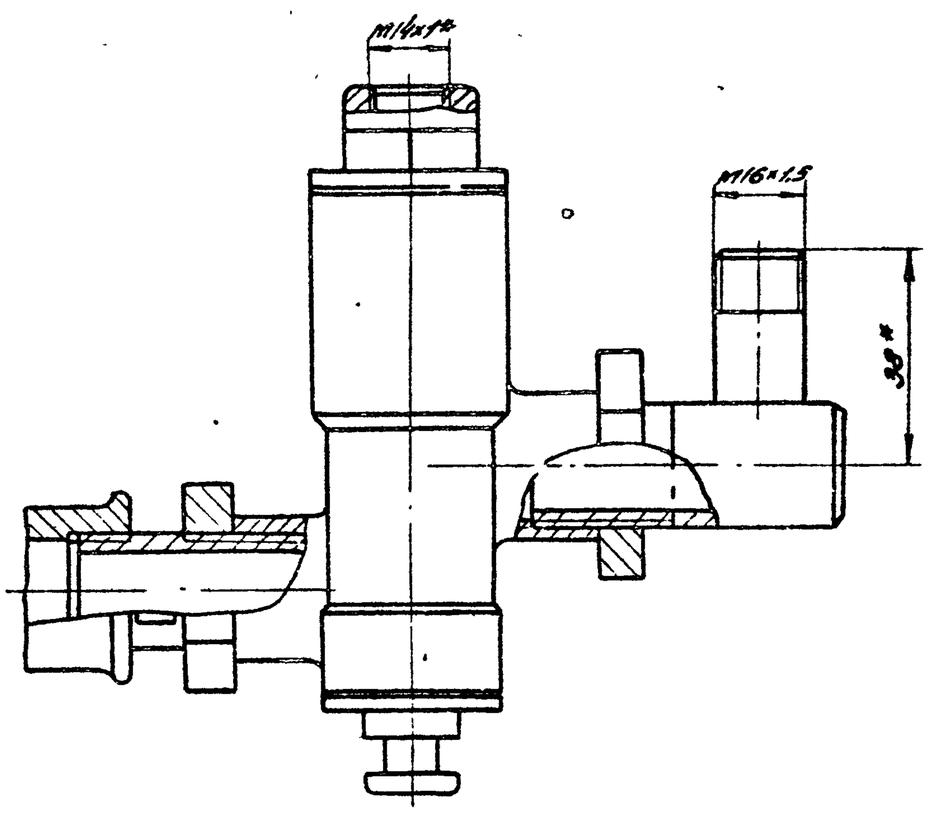

Вид Б
М1:1

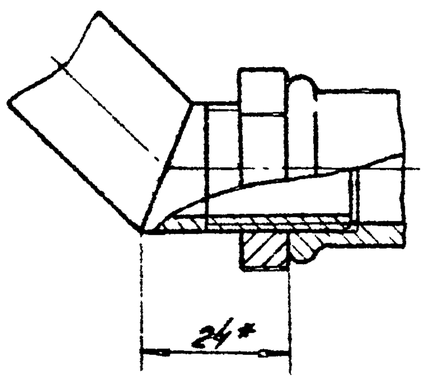

Г-Г
М1:1

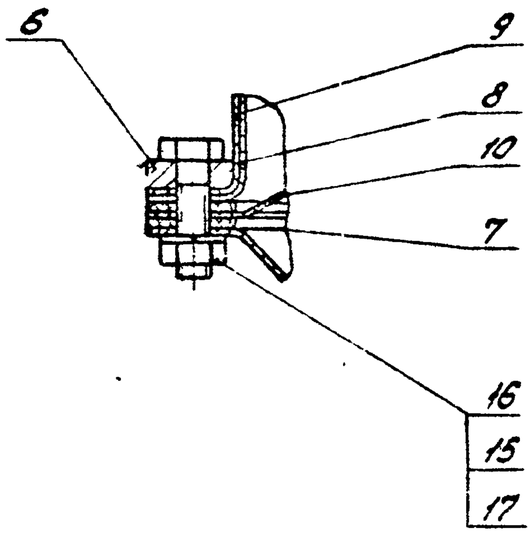

1. Соединения на трубных цилиндрических резьбах должны производиться на свинцовых белилах по ГОСТ 12287-77 с подмоткой трепаного льна № 10 ГОСТ 10330-76
2. После сборки горелку испытать на герметичность воздухом давлением 0,1 МПа (1 кгс/см²) при этом утечки воздуха не допускаются
3 * Размеры для справок.

					ОШРП 1.01.00СБ		
Изм.	Лист	N докум.	Подп.	Дата	Горелка Сборочный чертеж	Лит.	Масса	Масштаб
Разраб.		Зулина		11.85		И	3,10	1:2
Пров.		Кудинов		11.85		Лист	Листов 1
Т.контр.						Институт Мосгазниипроект	
Н. контр.		Иосилевич		11.85			
Утв.							

Копировал: Формат А2

Инв. N подл. | Подп. и дата | Взам. инв. N | Инв. N дубл. | Подп. и дата

Серия 5.905-11 Выпуск 4

Формат	Зона	Поз.	Обозначение	Наименование	Кол.	Примечание
				Документация		
А3			ОШРП 1.01.01.00СБ	Сборочный чертеж		
				Детали		
А4		1	ОШРП 1.01.01.01	Втулка	1	
А4		2	ОШРП 1.01.01.02	Труба	1	
А4		3	ОШРП 1.01.01.03	Конус	1	
А4			ОШРП 1.01.01.04	Кронштейн	3	
А4		5	ОШРП 1.01.01.05	Отражатель	1	

Изм.	Лист	№ докум.	Подп.	Дата	ОШРП 1.01.01.00			
Разраб.		Гулина		11.85	Смеситель	Лит.	Лист	Листов
Пров.		Кудинов		11.85		И		1
Н. конт.		Иосилевич		11.85		Институт МосгазНИИпроект		
Утв.								

Копировал: Формат А11

ОШРП 1.01.01.01

12.5 (√)

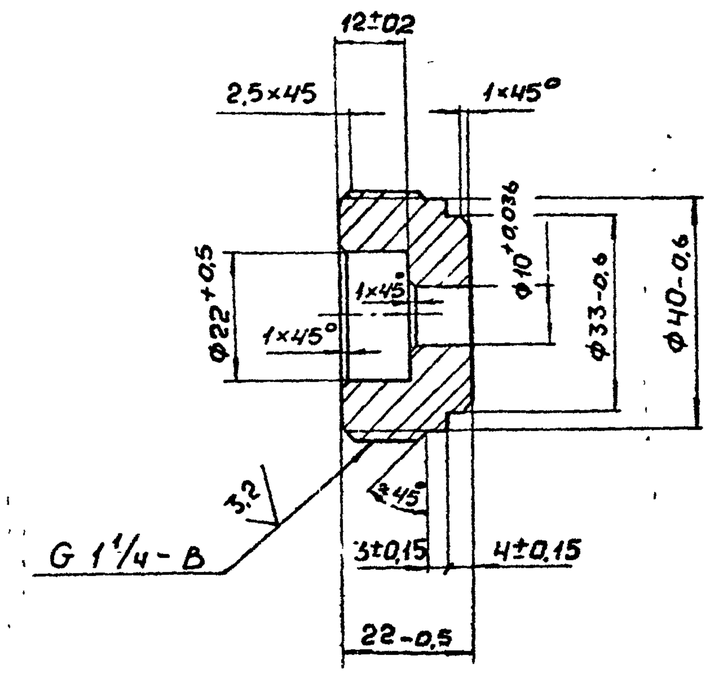

Изм.	Лист	№ докум.	Подп.	Дата	ОШРП 1.01.01.01			
Разраб.		Гулина		11.85	Втулка	Лит.	Масса	Масш.
Пров.		Кудинов		11.85		И	0,18	1:1
Т. конт.						Лист	Листов 1	
Н. конт.		Иосилевич		11.85	Ст3 ГОСТ 380-71	Институт МосгазНИИпроект		
Утв.								

Копировал: Формат А1

ОШРП 1.01.01.00СБ

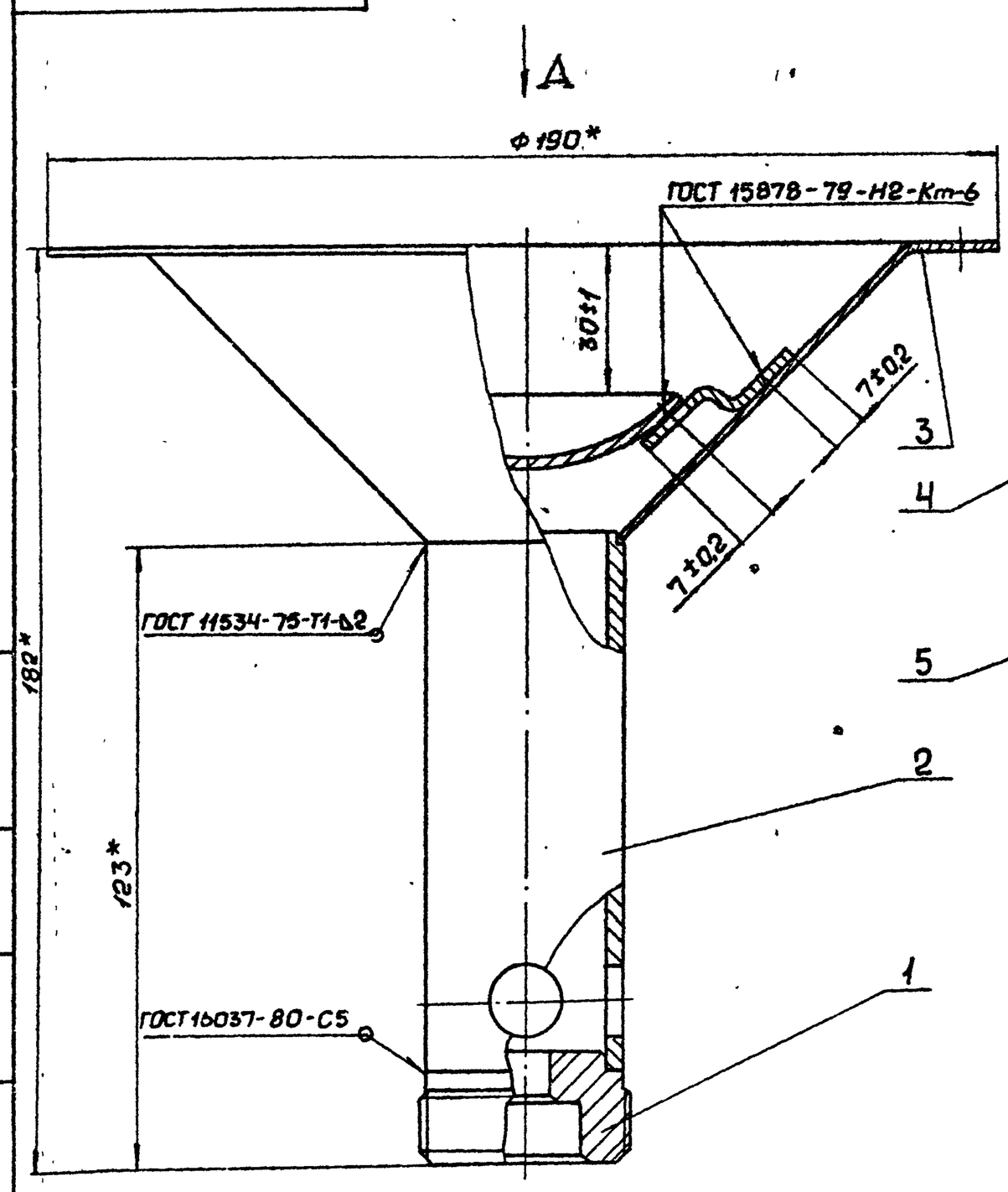

Вид А

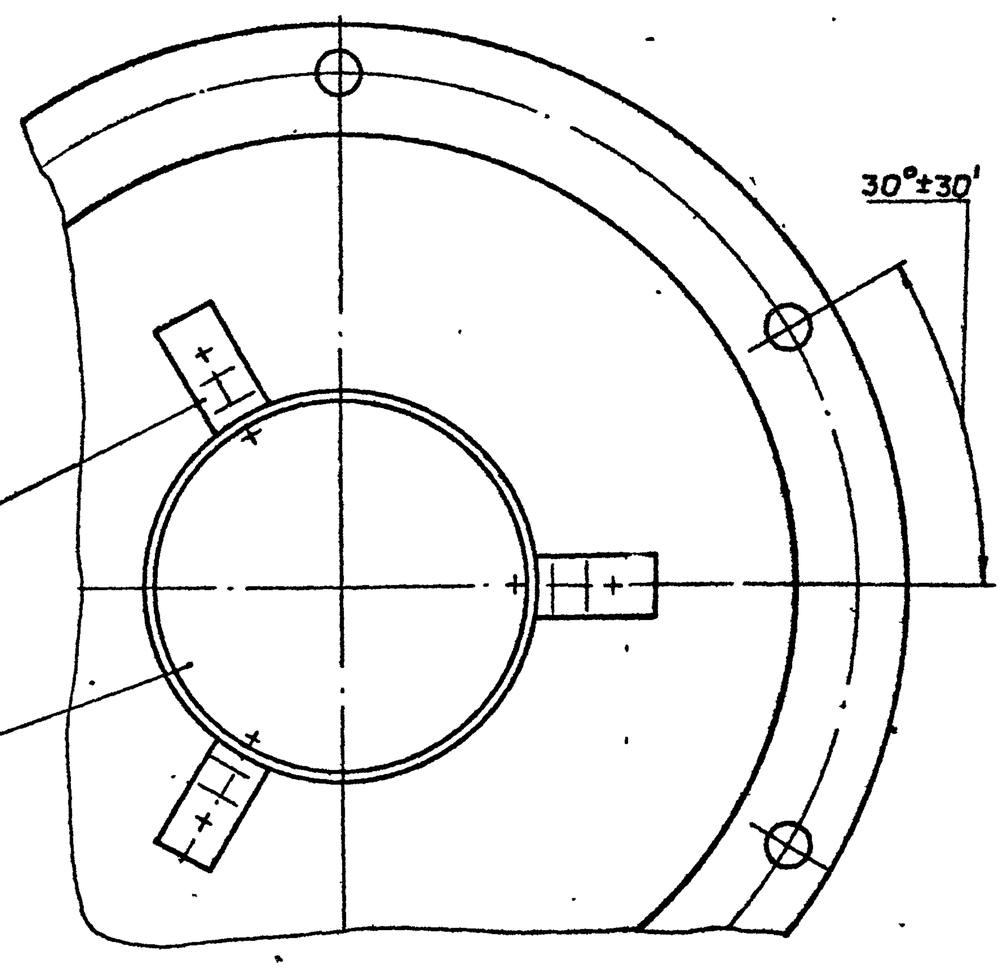

1. Покрытие: эмаль алюминиевая ПФ-837ТУ6-101309-77. VII. У3.
2.* Размеры для справок.

Изм.	Лист	№ докум.	Подп.	Дата	ОШРП 1.01.01.00СБ			
Разраб.		Гулина		11.85	Смеситель	Лит.	Масса	Масш.
Пров.		Кудинов		11.85	Сборочный чертеж	И	0,970	1:1
Т. конт.						Лист	Листов 1	
Н. конт.		Иосилевич		11.85		Институт МосгазНИИпроект		
Утв.								

Копировал: Формат А3

Серия 5.905-11 Выпуск 4

ОШРП 1.01.01.02

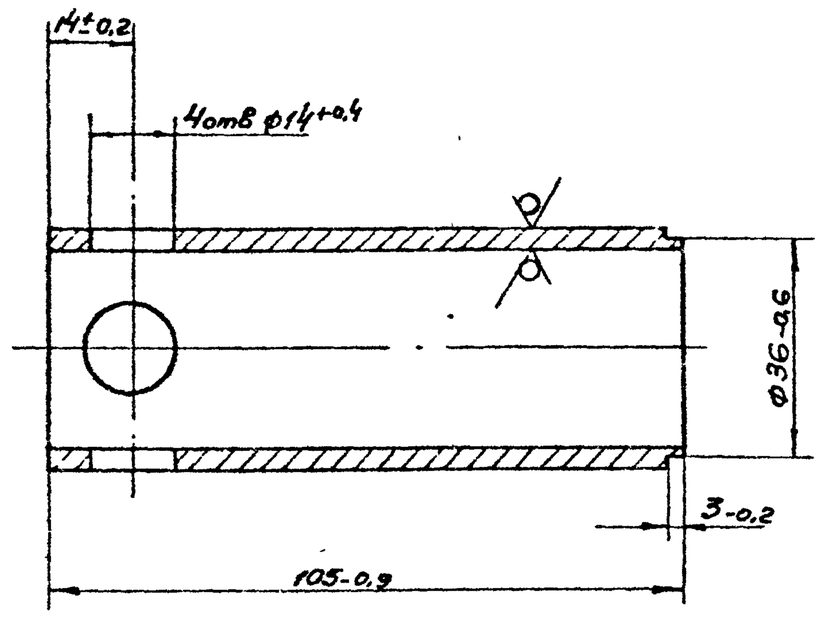

Изм. Лист	№ докум.	Подп.	Дата	ОШРП 1.01.01.02			
Разраб.	Гулина		11.85	Труба	Лит. И	Масса 0,33	Масштаб 1:1
Пров.	Кудинов		11.85		Лист	Листов 1	
Т.контр.							
Н.контр.	Иосилевич		11.85	Труба 40х3,5 ГОСТ 10704-76 / Д ГОСТ 10705-80	Институт МосгазНИИпроект		
Утв.							

Копировал Формат А4

ОШРП 1.01.01.03

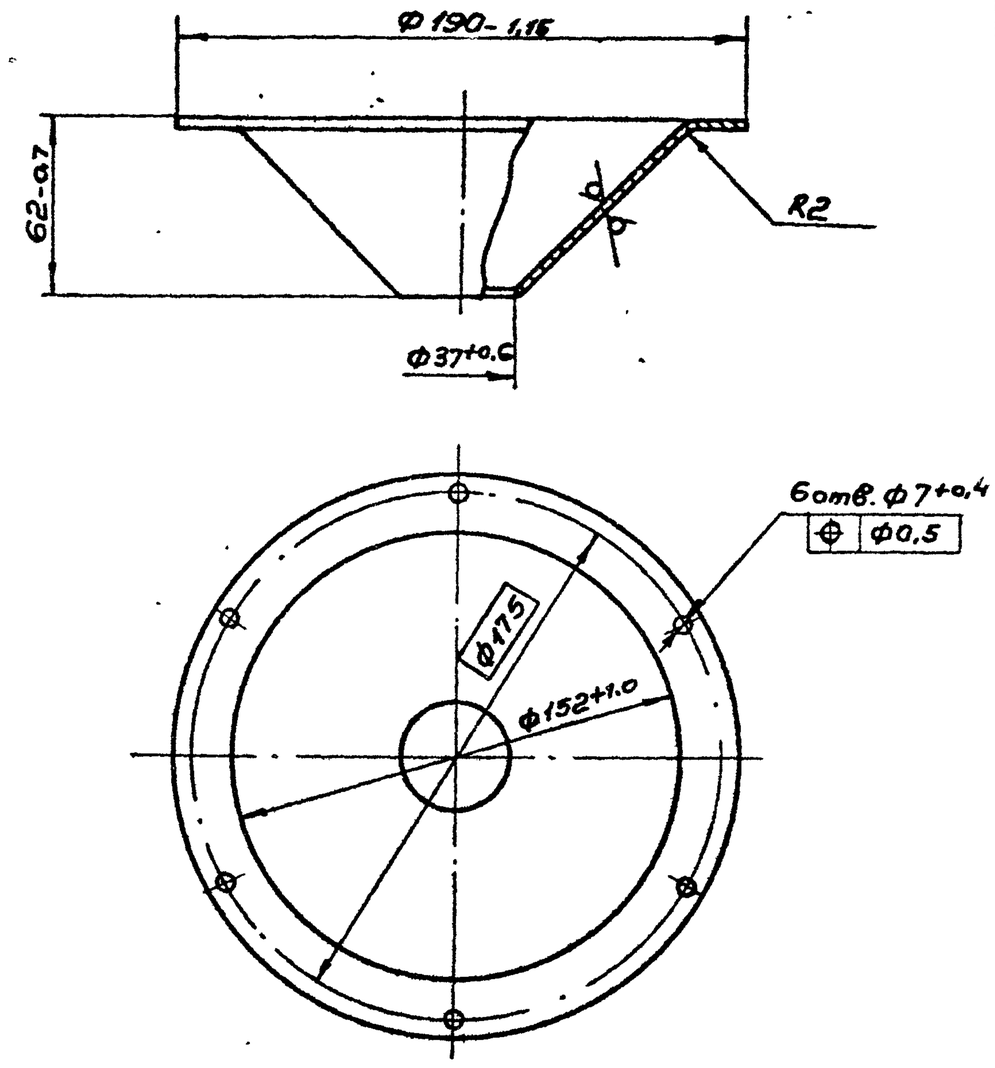

Изм. Лист	№ докум.	Подп.	Дата	ОШРП 1.01.01.03			
Разраб.	Астахов		11.85	Конус	Лит. И	Масса 0,39	Масштаб 1:2
Пров.	Иосилевич		11.85		Лист	Листов 1	
Т.контр.							
Н.контр.	Иосилевич		11.85	Лист Б-ПН-1,6 ГОСТ 19903-74 / 3-IV-Ст.3 ГОСТ 16523-70	Институт МосгазНИИпроект		
Утв.							

Копировал Формат А4

ОШРП 1.01.01.04

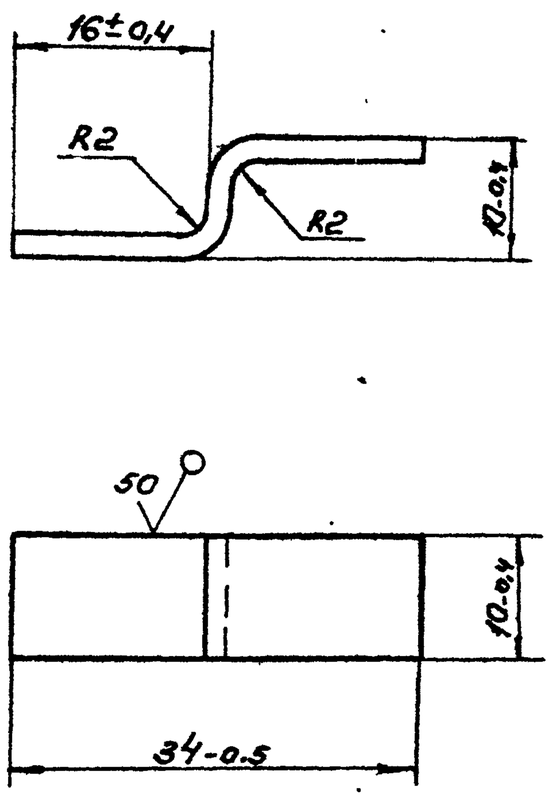

Изм. Лист	№ докум.	Подп.	Дата	ОШРП 1.01.01.04			
Разраб.	Астахов		11.85	Кронштейн	Лит. И	Масса 0,007	Масштаб 2:1
Пров.	Иосилевич		11.85		Лист	Листов 1	
Т.контр.							
Н.контр.	Иосилевич		11.85	Лист Б-ПН-2,0 ГОСТ 19903-74 / 3-IV-Ст.3 ГОСТ 16523-70	Институт МосгазНИИпроект		
Утв.							

Копировал Формат А4

ОШРП 1.01.01.05

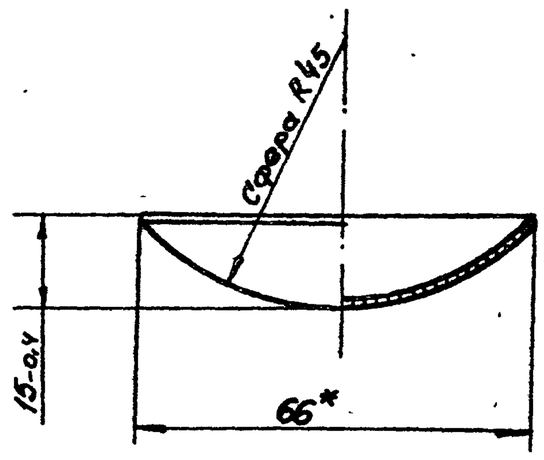

Изм. Лист	№ докум.	Подп.	Дата	ОШРП 1.01.01.05			
Разраб.	Астахов		11.85	Отражатель	Лит. И	Масса 0,048	Масштаб 1:1
Пров.	Иосилевич		11.85		Лист	Листов 1	
Т.контр.							
Н.контр.	Иосилевич		11.85	Лист Б-ПН-1,6 ГОСТ 19903-74 / 15х25 Т-Н1 ГОСТ 5582-75	Институт МосгазНИИпроект		
Утв.							

Копировал Формат А4

Серия 5.905-11 Выпуск 4

Формат	Зона	Поз.	Обозначение	Наименование	Кол.	Примечание
				Документация		
А3			ОШРП 1.01.02.00СБ	Сборочный чертеж		
				Детали		
А4		1	ОШРП 1.01.02.01	Труба	1	
А4		2	ОШРП 1.01.02.02	Кольцо	1	
А4		3	ОШРП 1.01.02.03	Патрубок	1	
А4		4	ОШРП 1.01.02.04	Кронштейн	1	
А4		5	ОШРП 1.01.02.05	Гайка	1	
А4		6	ОШРП 1.01.02.06	Патрубок	1	
А4		7	ОШРП 1.01.02.07	Переходник	1	

Изм.	Лист	N докум.	Подп.	Дата	ОШРП 1.01.02.00			
Разраб.		Гулина		11.85	Газопровод	Лит.	Лист	Листов
Пров.		Кудинов		11.85		И		1
Н.контр.		Иосилевич		11.85		Институт Мосгазниипроект		
Утв.								

Копировал: Радин Формат А4

Инв. N подл. | Подп. и дата | Взам. инв. N | Инв. N дубл. | Подп. и дата

ОШРП 1.01.02.01

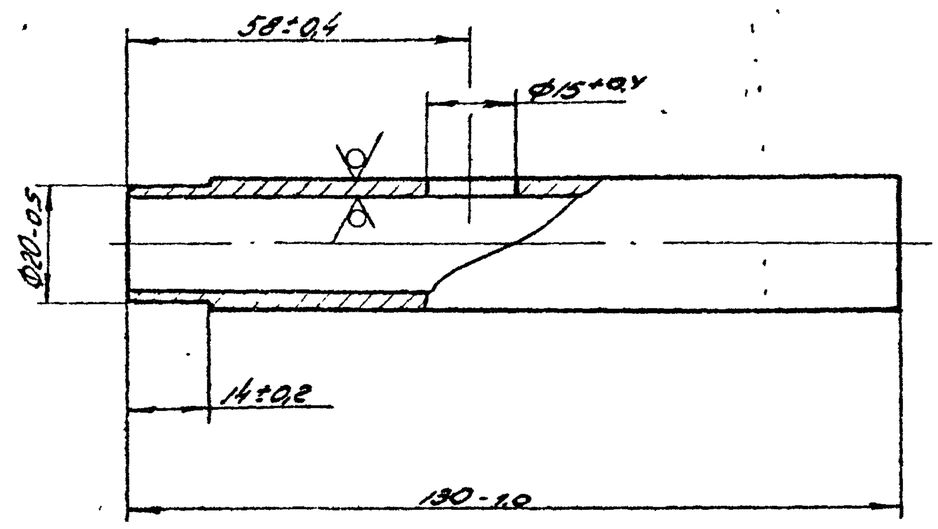

Изм.	Лист	N докум.	Подп.	Дата	ОШРП 1.01.02.01			
Разраб.		Гулина		11.85	Труба	Лит.	Масса	Масштаб
Пров.		Кудинов		11.85		И	0,183	1:1
Т.контр.						Лист	Листов 1	
Н.контр.		Иосилевич		11.85	Труба $\frac{22\times3,0\ ГОСТ\ 10704-76}{В\text{-}В\ Ст3.\ ст3\ 10705-80}$	Институт Мосгазниипроект		
Утв.								

Копировал: Радин Формат А4

Инв. N подл. | Подп. и дата | Взам. инв. N | Инв. N дубл. | Подп. и дата

ОШРП 1.01.02.00СБ

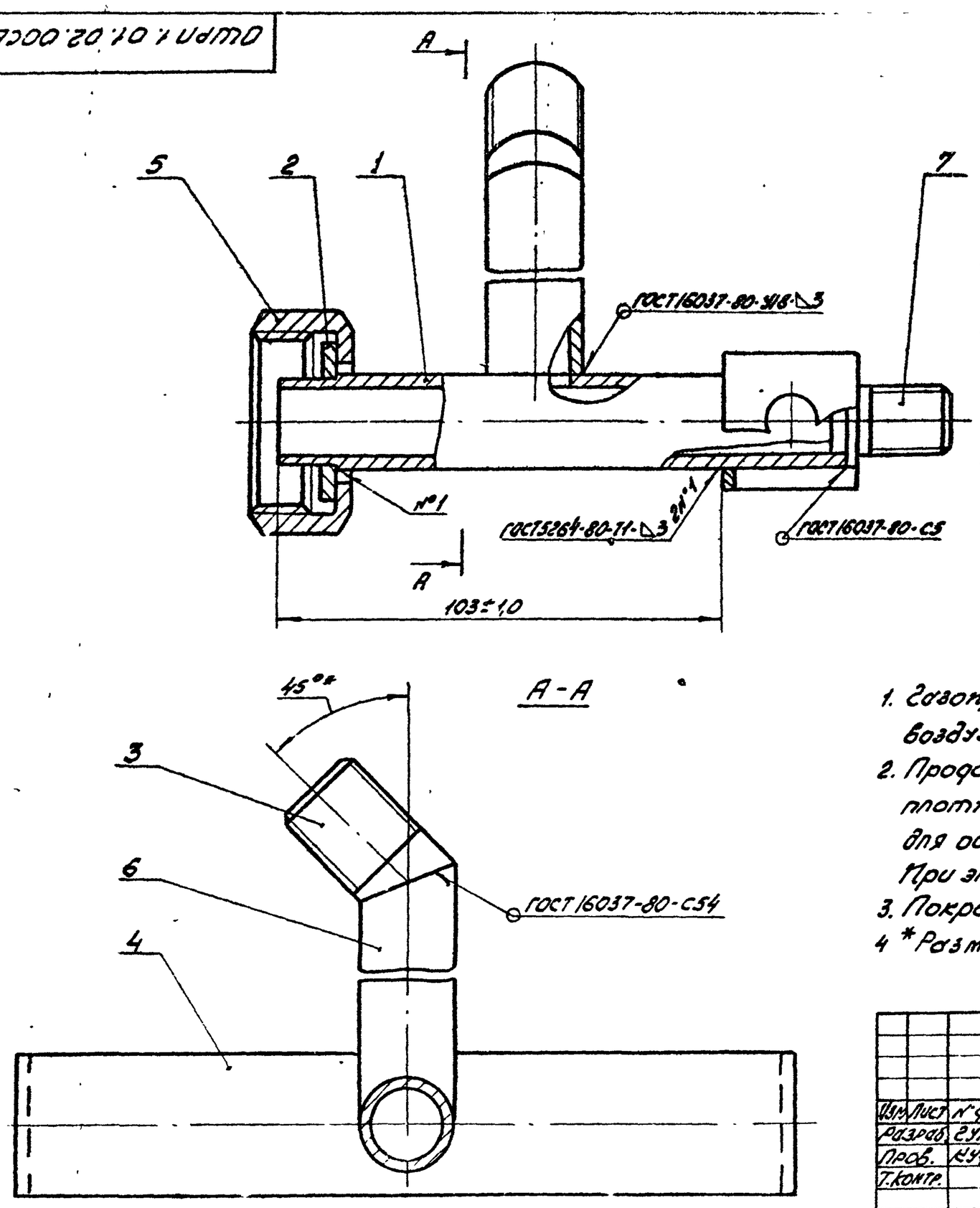

1. Газопровод испытать на прочность и плотность воздухом давлением 0,1 МПа (1 кгс/см²)
2. Продолжительность испытаний на прочность и плотность определяется временем, необходимым для осмотра мест сварки, но не менее 1 мин. При этом падение давления не допускается
3. Покрытие эмаль алюминиевая ПФ837 ТУ6-10-1309-77. Н. УЗ
4 *Размер для справки

Изм.	Лист	N докум.	Подп.	Дата	ОШРП 1.01.02.00СБ			
Разраб.		Гулина		11.85	Газопровод Сборочный чертеж	Лит.	Масса	Масштаб
Пров.		Кудинов		11.85		И	0,70	1:1
Т.контр.						Лист	Листов 1	
Н.контр.		Иосилевич		11.85		Институт Мосгазниипроект		
Утв.								

Копировал Радин Формат А3

Серия 5.905-11 Выпуск 4

ОШРП 1.01.02.02

(√) 12,5

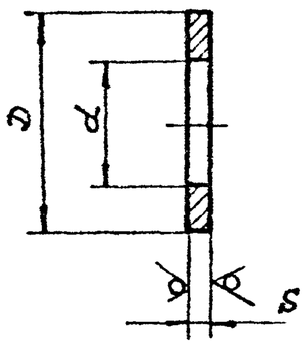

Обозначение	D, мм	d, мм	S*, мм	Материал	Масса, кг
ОШРП1.01.02.02	$\phi 38_{-0,5}$	$\phi 20^{+0,5}$	4,0	Лист $\frac{Б\text{-}ПН\text{-}4,0\ ГОСТ\ 19903\text{-}74}{В\ Ст3сп3\ ГОСТ\ 14637\text{-}79}$	0,0230
-01	$\phi 10,5_{-0,1}$	$\phi 2,2^{+0,2}$	1,5	Текстолит А-1,5 ГОСТ 2910-74	0,0002

Изм. Лист	N° докум.	Подп.	Дата	ОШП 1.01.02.02		
Разраб.	Гулина		11.85	Кольцо	Лит. И	Масса см. табл. / Масштаб –
Пров.	Кудинов		11.85		Лист	Листов 1
Т.контр.				см. табл.	Институт МосгазНИИпроект	
Н.контр.	Иосилевич		11.85			
Утв.						

Копировал Формат А4

Подп. и дата | Инв. N дубл. | Взам. инв. N | Подп. и дата | Инв. N подл.

ОШРП 1.01.02.03

(√) 12,5

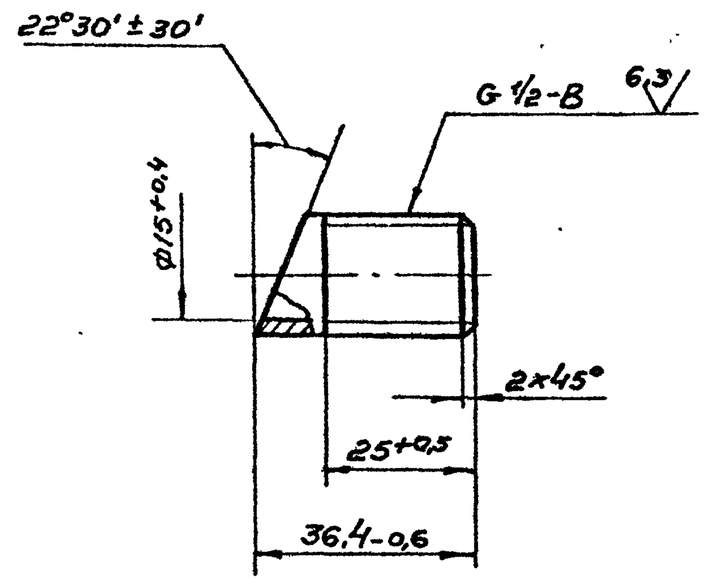

Изм. Лист	N° докум.	Подп.	Дата	ОШРП 1.01.02.03		
Разраб.	Астахов		11.85	Патрубок	Лит. И	Масса 0,038 / Масштаб 1:1
Пров.	Иосилевич		11.85		Лист	Листов 1
Т.контр.				Сталь 20-4 б ГОСТ 1050-74	Институт МосгазНИИпроект	
Н.контр.	Иосилевич		11.85			
Утв.						

Копировал Формат А4

Подп. и дата | Инв. N дубл. | Взам. инв. N | Подп. и дата | Инв. N подл.

ОШРП 1.01.02.04

(√) 12,5

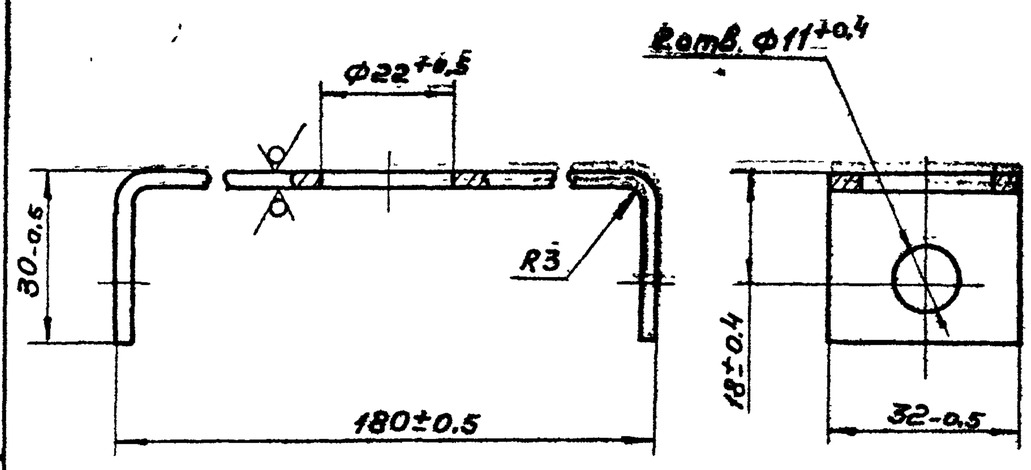

Изм. Лист	N° докум.	Подп.	Дата	ОШРП 1.01.02.04		
Разраб.	Астахов		11.85	Кронштейн	Лит. И	Масса 0,17 / Масштаб 1:1
Пров.	Иосилевич		11.85		Лист	Листов 1
Т.контр.				Лист $\frac{Б\text{-}ПН\text{-}3,0\ ГОСТ\ 19903\text{-}74}{3\text{-}IV\text{-}Ст.3\ ГОСТ\ 16523\text{-}70}$	Институт МосгазНИИпроект	
Н.контр.	Иосилевич		11.85			
Утв.						

Копировал Формат А4

Подп. и дата | Инв. N дубл. | Взам. инв. N | Подп. и дата | Инв. N подл.

ОШРП 1.01.02.05

(√) 12,5

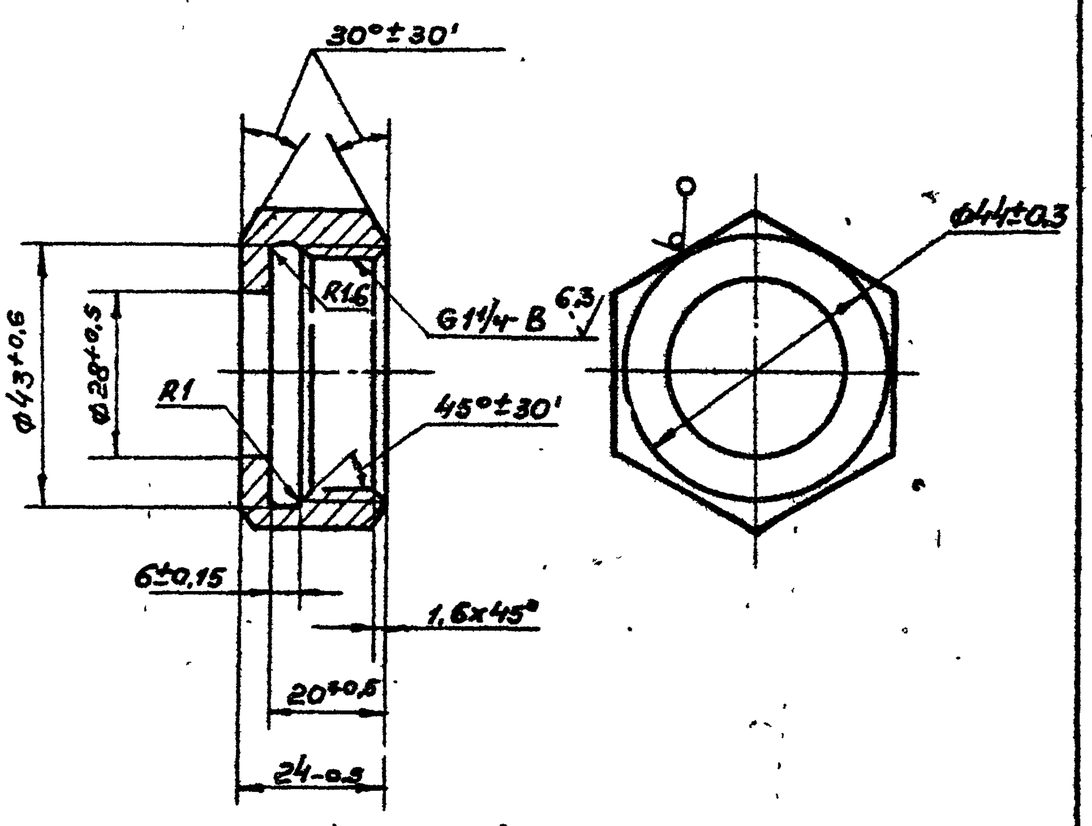

Покрытие Ц.12.

Изм. Лист	N° докум.	Подп.	Дата	ОШРП 1.01.02.05		
Разраб.	Астахов		11.85	Гайка	Лит. И	Масса 0,1 / Масштаб 1:1
Пров.	Иосилевич		11.85		Лист	Листов 1
Т.контр.				Шестигранник $\frac{46\text{-}5\ ГОСТ\ 8560\text{-}78}{45\text{-}4\text{-}б\ ГОСТ\ 1051\text{-}73}$	Институт МосгазНИИпроект	
Н.контр.	Иосилевич		11.85			
Утв.						

Копировал Формат А4

Серия 5.905-11 Выпуск 4

ОШРП 1.01.02.06

25 (√)

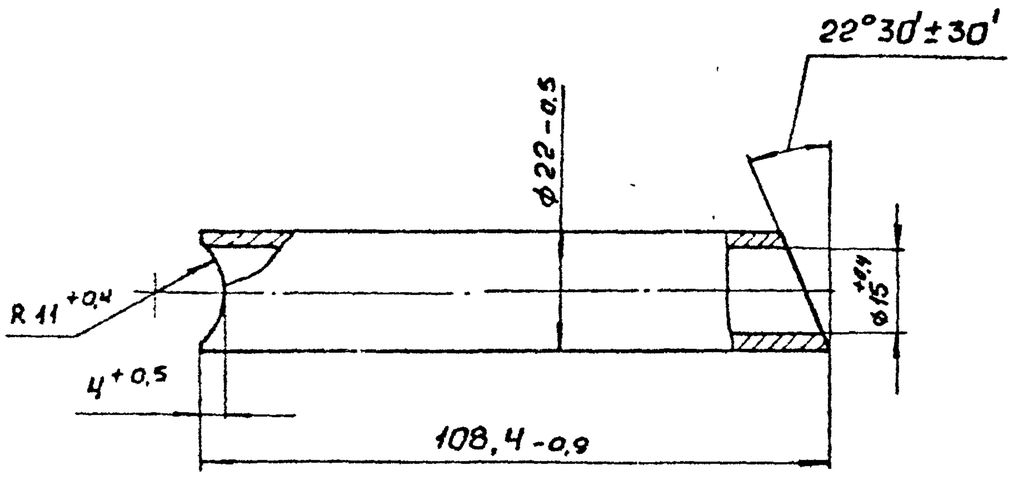

* Размер для справок.

					ОШРП 1.01.02.06		
Изм	Лист	№ докум	Подп	Дата	Патрубок	Лит.	Масса	Масш.
Разраб	Астахов			11.85		И	0,13	1:1
Пров.	Носилевич			11.85		Лист	Листов 1
Т. конт						Институт МосгазНИИпроект
Н. конт	Носилевич			11.85	Сталь 20-4-Б ГОСТ 1050-74	
Утв						

Копировал Сеф Формат: А4

Подп. и дата | Инв. № дубл. | Взам. инв. № | Подп. и дата | Инв. № подл.

ОШРП 1.01.02.07

25 (√)

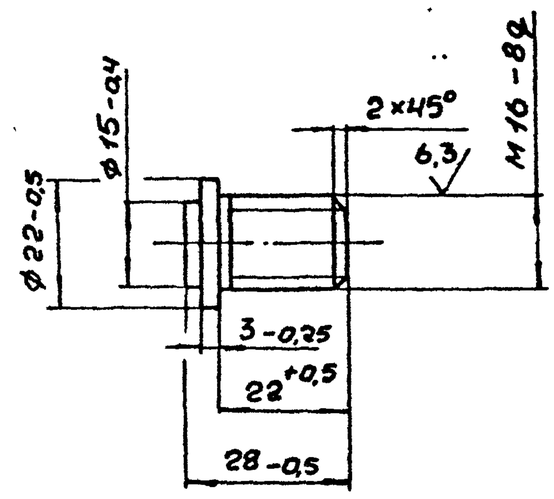

					ОШРП 1.01.02.07		
Изм	Лист	№ докум.	Подп.	Дата	Переходник	Лит.	Масса	Масш.
Разраб	Астахов			11.85		И	0,05	1:1
Пров	Носилевич			11.85		Лист	Листов 1
Т. конт.						Институт МосгазНИИпроект
Н. конт.	Носилевич			11.85	Сталь 20-4-Б ГОСТ 1050-74	
Утв.						

Копировал: Сеф Формат А4

Подп. и дата | Инв. № дубл. | Взам. инв. № | Подп. и дата | Инв. № подл.

ОШРП 1.01.03.00

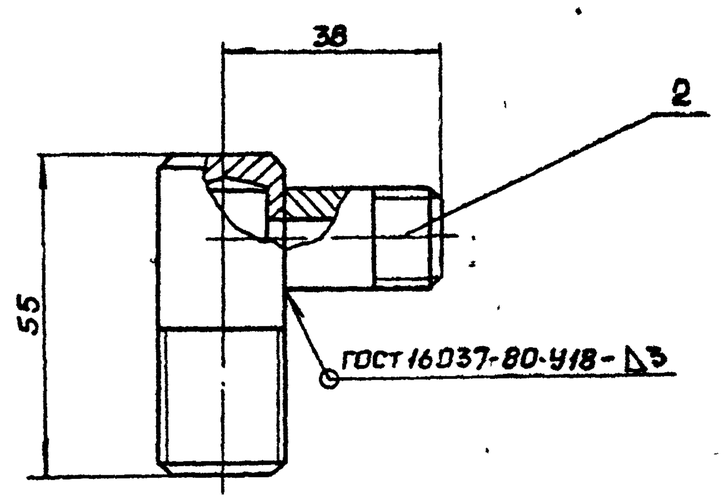

1. Угольник испытать на прочность и плотность воздухом давлением 0,1 МПа (1 кгс/см²).
2. Продолжительность испытаний на прочность и плотность определяется временем, необходимым для осмотра места сварки; но не менее 1 мин. При этом утечки воздуха не допускаются.
3. Покрытие: эмаль алюминиевая ПФ-237 ТУ6-10-1309-77. VII. У3

Формат	Зона	Поз.	Обозначение	Наименование	Кол.	Примечание
				Детали		
А4		1	ОШРП 1.01.03.01	Штуцер	1	
А4		2	ОШРП 1.01.03.02	Ниппель	1	

					ОШРП 1.01.03.00		
Изм	Лист	№ докум	Подп	Дата	Угольник	Лит.	Масса	Масш.
Разраб.	Гулина			11.85		И	0,124	1:1
Пров	Кудинов			11.85		Лист	Листов 1
Т. конт.						Институт МосгазНИИпроект
Н конт.	Носилевич			11.85		
Утв						

Копировал Сеф Формат А4

Подп. и дата | Инв. № дубл. | Взам. инв. № | Подп. и дата | Инв. № подл.

ОШРП 1.01.03.01

12,5 (√)

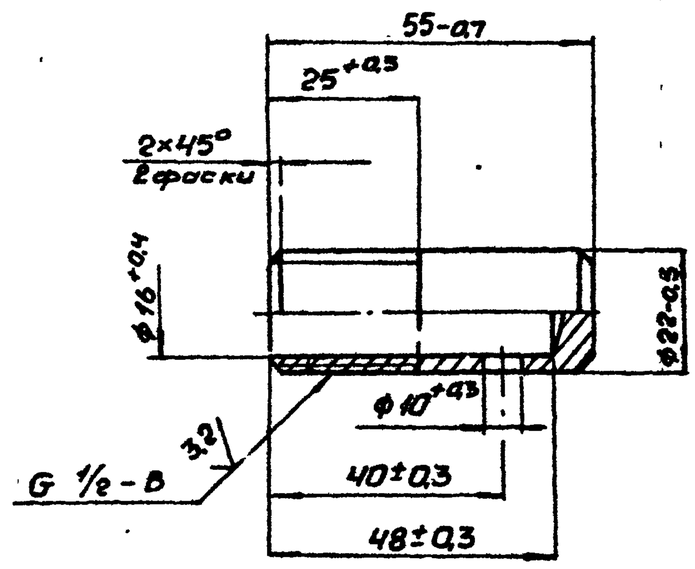

					ОШРП 1.01.03.01		
Изм	Лист	№ докум	Подп.	Дата	Штуцер	Лит.	Масса	Масш.
Разраб	Гулина			11.85		И	0,084	1:1
Пров.	Кудинов			11.85		Лист	Листов 1
Т. конт.						Институт МосгазНИИпроект
Н конт.	Носилевич			11.85	Сталь 20-4-Б ГОСТ 1050-74	
Утв.						

Копировал: Сеф Формат А4

Подп. и дата | Инв. № дубл. | Взам. инв. № | Подп. и дата | Инв. № подл.

Серия 5.905-11 Выпуск 4

ОШРП1.01.03.02

12,5 (√)

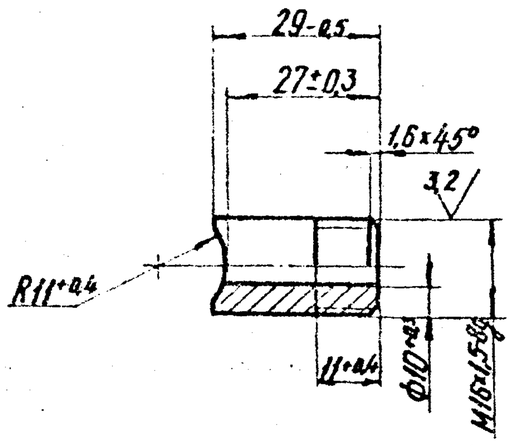

Изм. Лист	N докум.	Подп.	Дата	ОШРП1.01.03.02			
Разраб.	Гулина		11.85	Киппель	Лит.	Масса	Масштаб
Провер.	Кудинов		12.85		И	0,04	1:1
Т.контр.					Лист	Листов 1	
Н.контр.	Посилевич		12.85	Сталь 20-4-Б ГОСТ 1050-74	Институт Мосгазпроект		

Инв. N подл. | Подпись и дата | Взам. инв. N | Инв. N дубл. | Подпись и дата

копировал: Ко

формат А4

ОШРП1.01.05

25 (√)

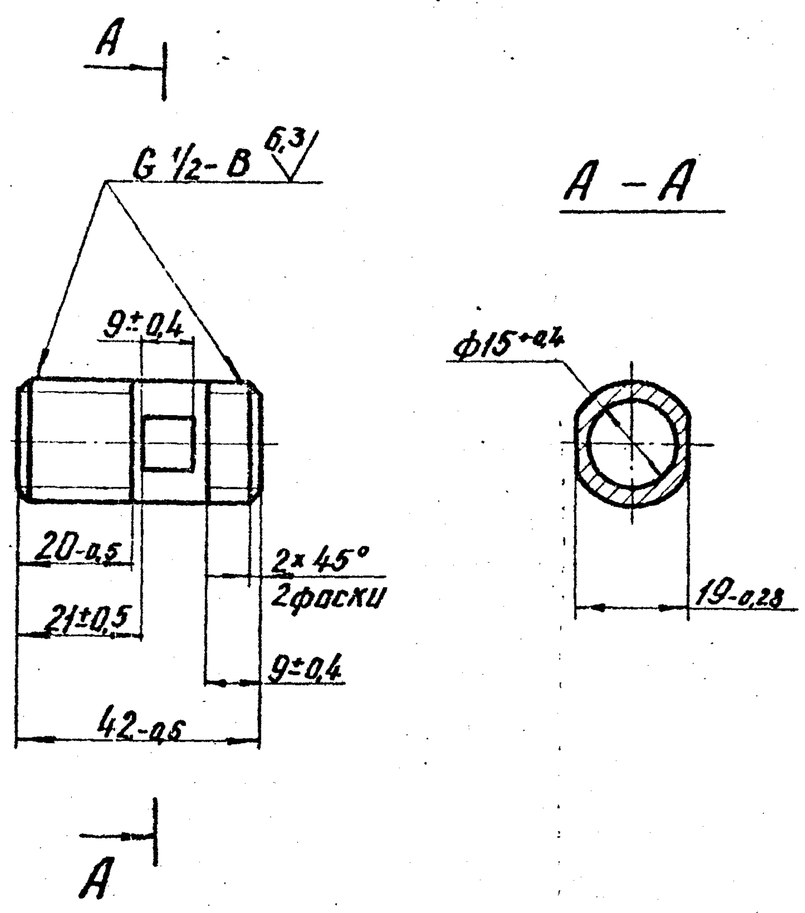

Покрытие: Хин. Окс. прч.

Изм. Лист	N докум.	Подп.	Дата	ОШРП1.01.05			
Разраб.	Астахов		12.85	Штуцер	Лит.	Масса	Масштаб
Провер.	Посилевич		12.85		И	0,045	1:1
Т.контр.					Лист	Листов 1	
Н.контр.	Посилевич		12.85	Сталь 20-4-Б ГОСТ 1050-74	Институт Мосгазпроект		

Инв. N подл. | Подпись и дата | Взам. инв. N | Инв. N дубл. | Подпись и дата

копировал: Ко

формат А4

ОШРП1.01.06

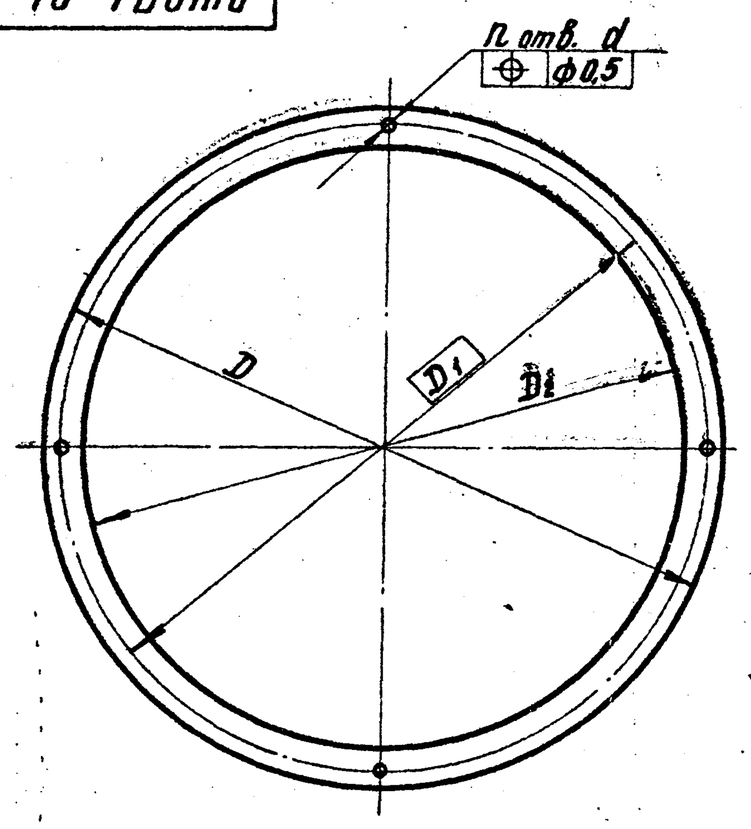

Обозначение	D, мм	D_1, мм	D_2, мм	d, мм	n, шт.	Материал	Масса, кг
ОШРП1.01.06	190-1,0	175	160+1,0	7+0,4	6	Лист Б-ПН-5 ГОСТ 19903-74 / Ст3 ГОСТ 14637-79	0,310
–01	190-1,0	175	160+1,0	7+0,4		Картон асбестовый КАОН-2-2 ГОСТ 2850-80	0,010
–02	235-1,0	220	200+1,0	5+0,4	4	Паронит ПОН-2 ГОСТ 481-80	0,015
–03	235-1,0	220	200+1,0	5+0,4		Лист Б-ПН-2,0 ГОСТ 19903-74 / 3-IV-Ст3 ГОСТ 16523-70	0,180

Размеры в исполнениях ОШРП1.01.06-01; -02 обеспеч. инструментом

Изм. Лист	N докум.	Подп.	Дата	ОШРП1.01.06			
Разраб.	Гулина		11.85	Кольцо	Лит.	Масса	Масштаб
Провер.	Кудинов		12.85		И	Сн. табл.	—
Т.контр.					Лист	Листов 1	
Н.контр.	Посилевич		12.85	Сн. табл.	Институт Мосгазпроект		

Инв. N подл. | Подпись и дата | Взам. инв. N | Инв. N дубл. | Подпись и дата

ОШРП1.01.07

50 (√)

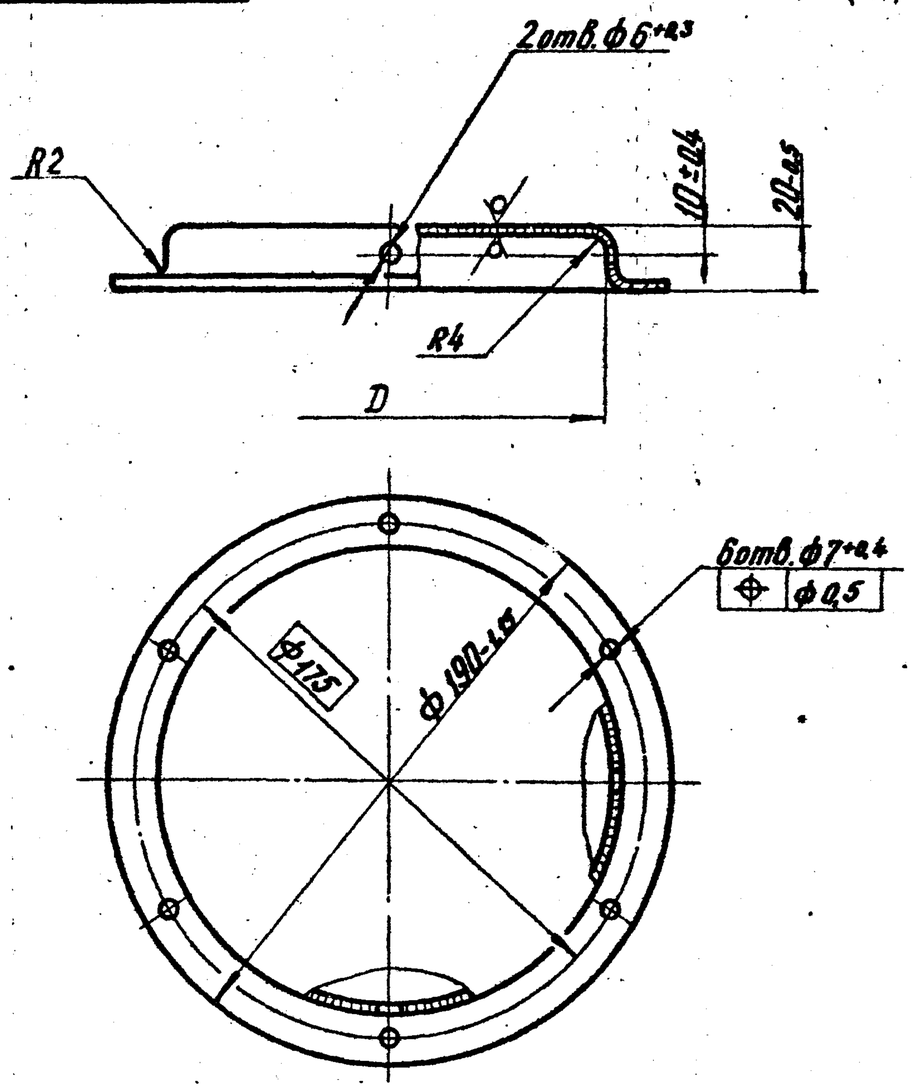

Обозначение	D, мм	Масса, кг
ОШРП1.01.07	Ф155+1	0,07
–01	Ф156+1	0,10

Изм. Лист	N докум.	Подп.	Дата	ОШРП1.01.07			
Разраб.	Астахов		11.85	Крышка	Лит.	Масса	Масштаб
Провер.	Посилевич		11.85		И	Сн. табл.	1:2
Т.контр.					Лист	Листов 1	
Н.контр.	Посилевич		11.85	Сетка 045-0,25×15 Ю5 ГОСТ 3826-82	Институт Мосгазпроект		

Инв. N подл. | Подпись и дата | Взам. инв. N | Инв. N дубл. | Подпись и дата

копировал: Ко

формат А4

Серия 5.905-11 Выпуск 4

ОШРП 1.01.08

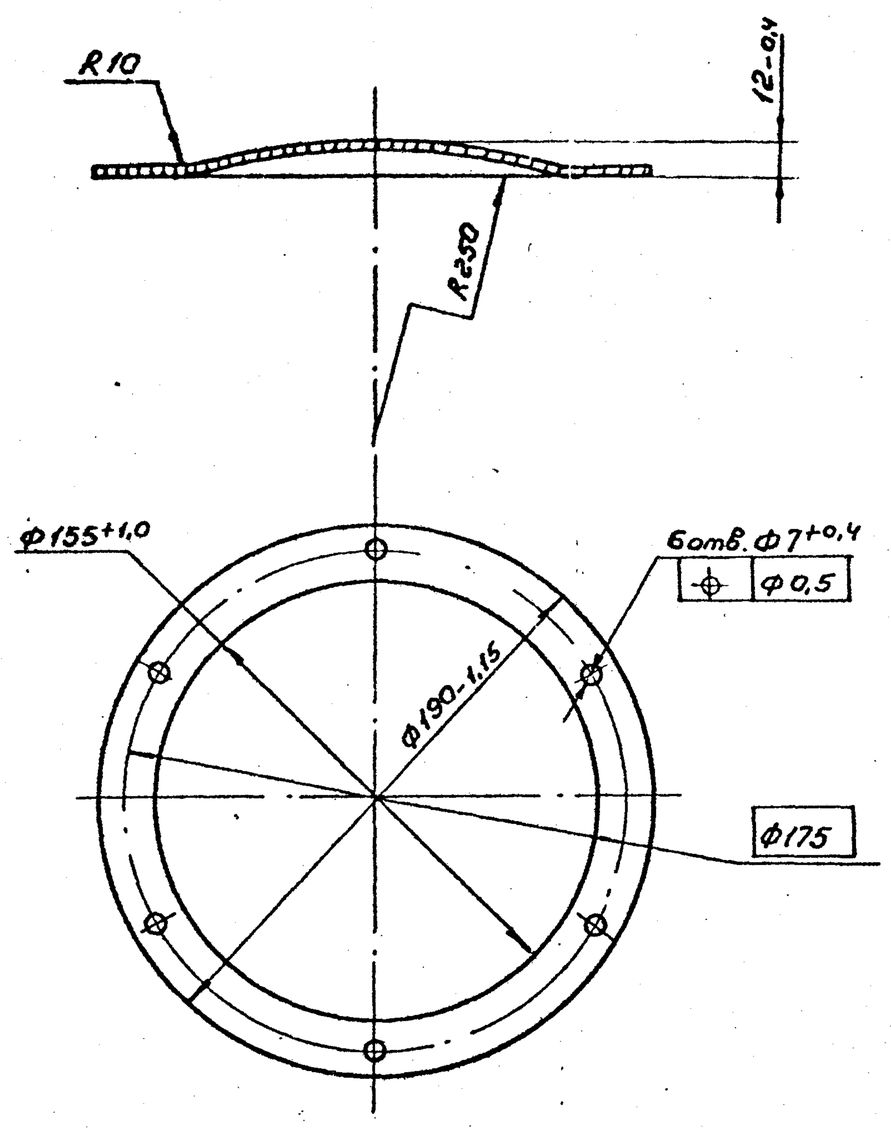

Изм.	Лист	№докум.	Подп.	Дата	ОШРП 1.01.08		
Разраб.		Астахов		11.85	Преграда	Лит. И	Масса 0,037 / Масштаб 1:2
Пров.		Иосилевич		11.85		Лист	Листов 1
Т.контр.					Сетка 0,45-0,25х15 ю 5 ГОСТ 3826-82	Институт МосгазНИИпроект	
Н.контр.		Иосилевич		11.85			
Утв.							

Копировал Формат А4

ОШРП 1.01.09

12.5 √(√)

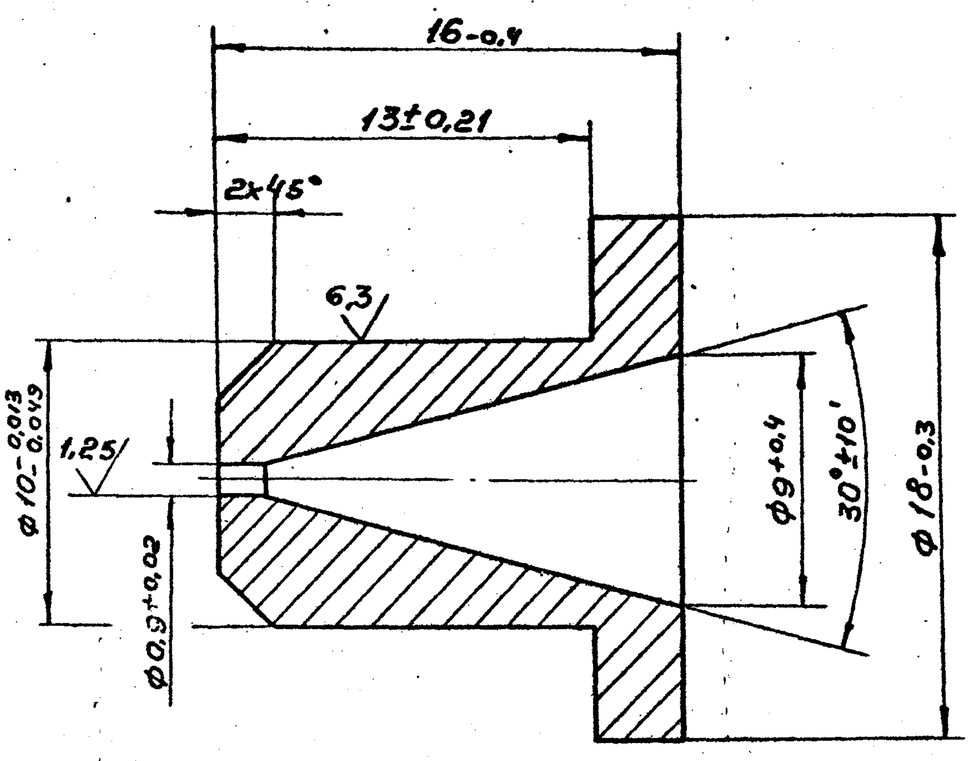

Изм.	Лист	№докум.	Подп.	Дата	ОШРП 1.01.09		
Разраб.		Астахов		11.85	Сопло	Лит. И	Масса 0,01 / Масштаб 5:1
Пров.		Иосилевич		11.85		Лист	Листов 1
Т.контр.					Латунь ЛС59-1 ГОСТ 15527-70	Институт МосгазНИИпроект	
Н.контр.		Иосилевич		11.85			
Утв.							

Копировал Формат А4

Формат	Зона	Поз.	Обозначение	Наименование	Кол.	Примечание
				Документация		
А2			ОШРП 1.02.00СБ	Сборочный чертеж		
				Детали		
А3		1	ОШРП 1.02.01	Ушко	4	
А4		2	ОШРП 1.02.02	Заслонка	1	
А4		3	ОШРП 1.02.03	Обечайка	1	
А4		4	ОШРП 1.02.04	Огнепреградитель	1	
А4		5	ОШРП 1.02.05	Фланец	1	
А4		6	ОШРП 1.02.06	Кольцо	1	
				Стандартные изделия		
		7		Шплинт 5х28.2-0212 ГОСТ 397-79	1	

Изм.	Лист	№докум.	Подп.	Дата	ОШРП 1.02.00		
Разраб.		Гулина		11.85	Кожух	Лит. И	Лист / Листов 1
Пров.		Кудинов		11.85		Институт МосгазНИИпроект	
Н.контр.		Иосилевич		11.85			
Утв.							

Копировал Формат А4

ОШРП 1.02.06

50 √(√)

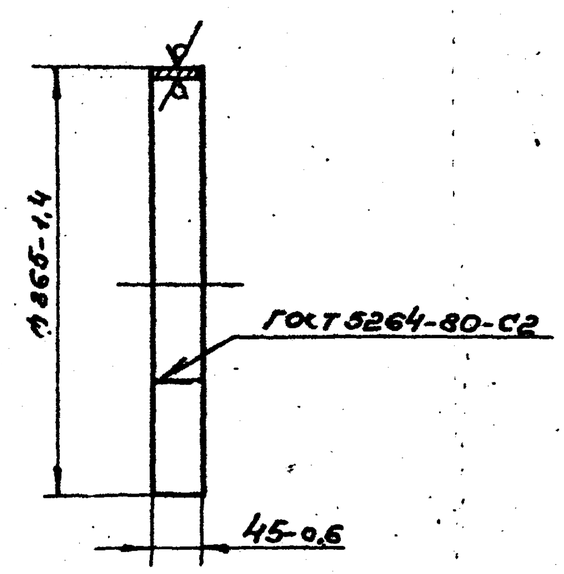

Изм.	Лист	№докум.	Подп.	Дата	ОШРП 1.02.06		
Разраб.		Астахов		11.85	Кольцо	Лит. И	Масса 0,81 / Масштаб 1:5
Пров.		Иосилевич		11.85		Лист	Листов 1
Т.контр.					Лист Б-ПН-2,0 ГОСТ 19903-74 / 3-IV-С3 ГОСТ 16523-70	Институт МосгазНИИпроект	
Н.контр.		Иосилевич		11.85			
Утв.							

Копировал Формат А4

ОШРП 1.02.00СБ

Серия 5.905-11 Выпуск 4

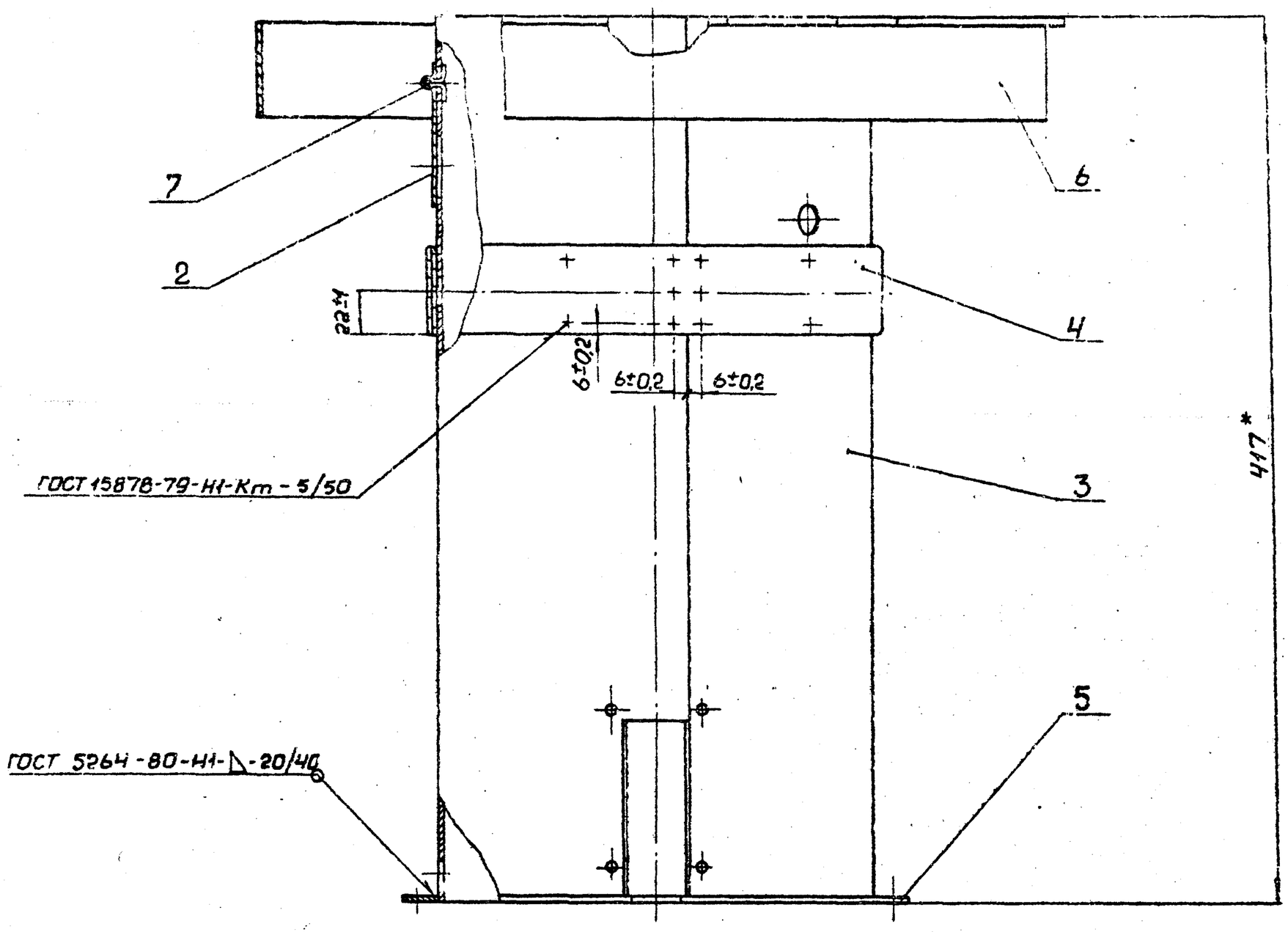

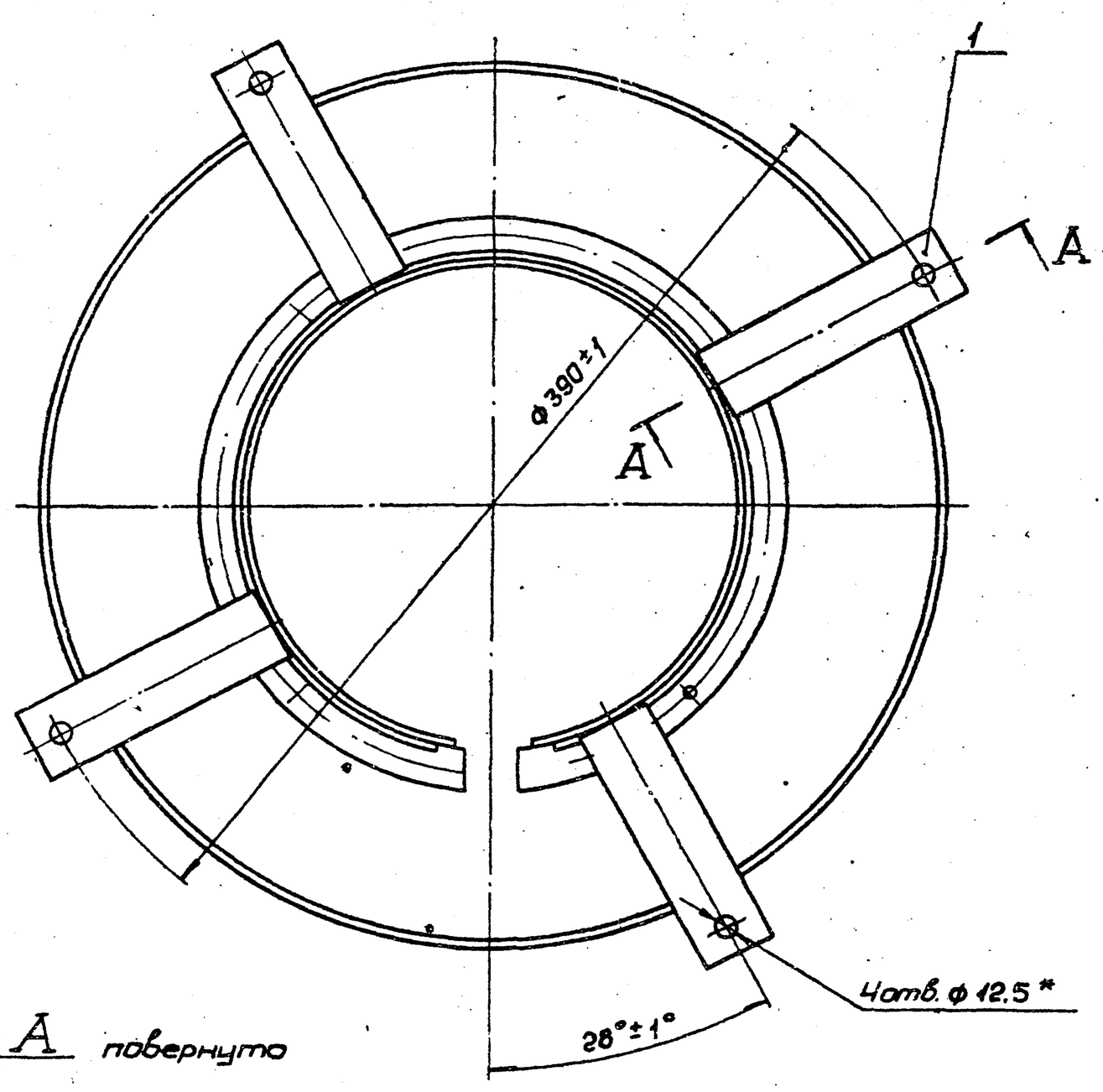

А – А повернуто

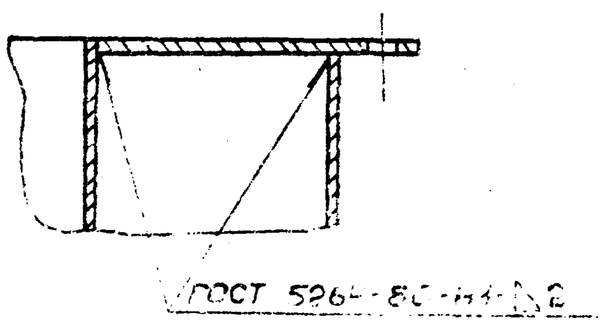

1. Покрытие эмаль алюминиевая ПФ-837 ТУ6-10-1309-77 VII. УЗ
2.* Размеры для справок.

Изм.	Лист	№ докум.	Подп.	Дата	ОШРП 1.02.00СБ			
Разраб.		Гулина		11.85	Кожух	Лит.	Масса	Масш.
Пров.		Кудинов		11.85	Сборочный чертеж	И	5,5	1:2
Т. контр.						Лист	Листов 1	
Н. контр.		Василевич		11.85		Институт Мосгазниипроект		
Утв.								

Копировал Сеу Формат А2

Инв. № подл. | Подп. и дата | Взам. инв. № | Инв. № дубл. | Подп. и дата

ОШРП 1.02.01

(√)

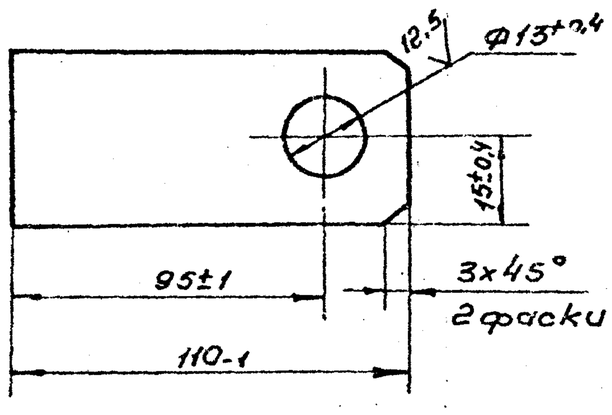

Изм.	Лист	№докум.	Подп.	Дата	ОШРП 1.02.01		
Разраб.		Астахов		11.85	Ушко	Лит.	Масса 0,1 / Масштаб 1:1
Пров.		Косилевич		11.85		И	Лист / Листов 1
Т.контр.							Институт МосгазНИИпроект
Н.контр.		Косилевич		11.85	Полоса Б-24х30 ГОСТ 103-76 / ст3-I-ГОСТ 535-79		
Утв.							

Копировал Формат А4

Подп. и дата | Инв. N дубл. | Взам. инв. N | Подп. и дата | Инв. N подл.

ОШРП 1.02.02

(√) 12,5

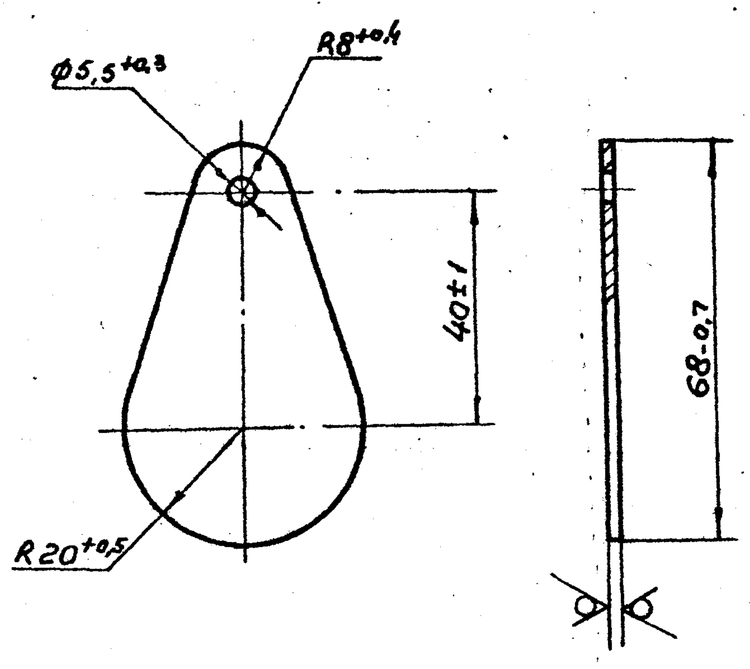

Изм.	Лист	№докум.	Подп.	Дата	ОШРП 1.02.02		
Разраб.		Гулина		11.85	Заслонка	Лит.	Масса 0,03 / Масштаб 1:1
Пров.		Кудинов		11.85		И	Лист / Листов 1
Т.контр.							Институт МосгазНИИпроект
Н.контр.		Косилевич		11.85	Лист Б-ПН-2.0 ГОСТ 19903-74 / 3-IV-Ст3 ГОСТ 16523-70		
Утв.							

Копировал Формат А4

Подп. и дата | Инв. N дубл. | Взам. инв. N | Подп. и дата | Инв. N подл.

ОШРП 1.02.03

ГОСТ 5264-80-С2

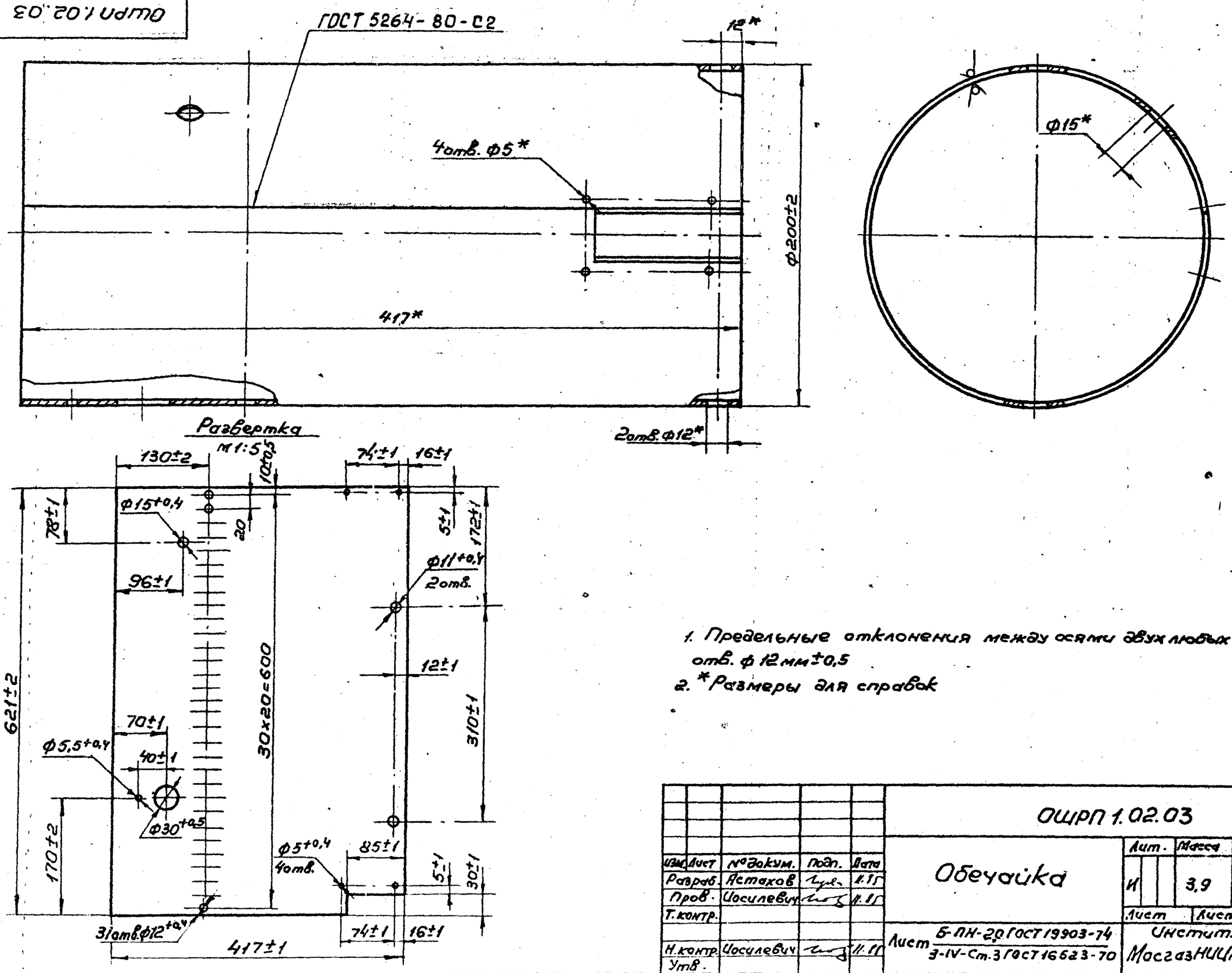

1. Предельные отклонения между осями двух любых отв. ф 12 мм ±0,5
2. * Размеры для справок

Изм.	Лист	№докум.	Подп.	Дата	ОШРП 1.02.03		
Разраб.		Астахов		11.85	Обечайка	Лит.	Масса 3,9 / Масштаб 1:2
Пров.		Косилевич		11.85		И	Лист / Листов 1
Т.контр.							Институт МосгазНИИпроект
Н.контр.		Косилевич		11.85	Лист Б-ПН-2.0 ГОСТ 19903-74 / 3-IV-Ст.3 ГОСТ 16523-70		
Утв.							

Копировал Формат А3

Подп. и дата | Инв. N дубл. | Взам. инв. N | Подп. и дата | Инв. N подл.

Серия 5.905-11 Выпуск 4

ОШРП 1.07

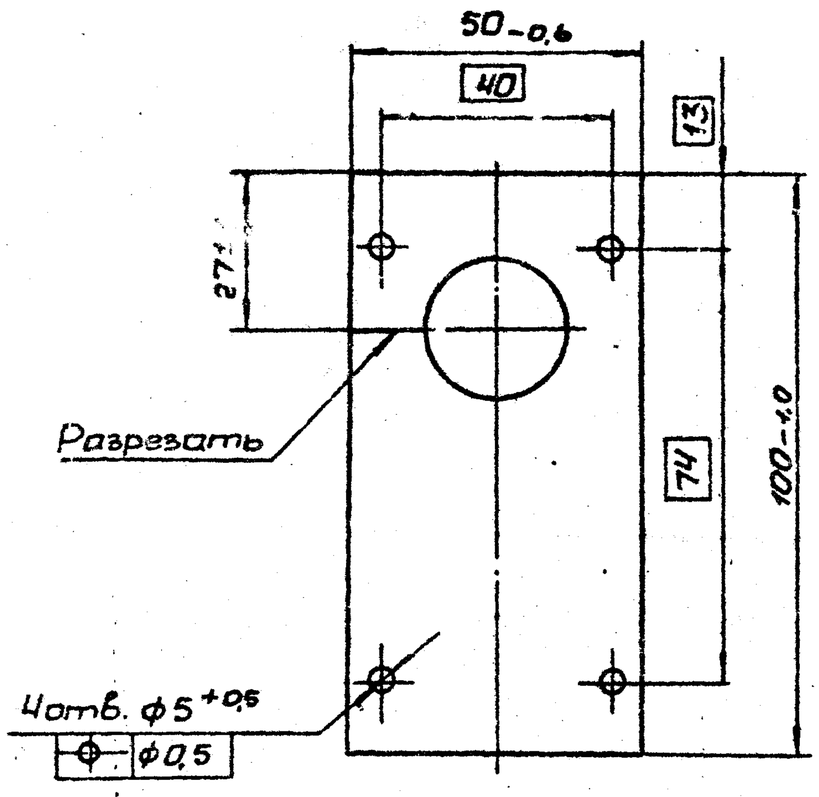

					ОШРП 1.07			
Изм.	Лист	N°докум.	Подп.	Дата	Накладка	Лит.	Масса	Масш.
Разраб.	Астахов			11.85		И	0,006	1:1
Пров.	Иосилевич			11.85		Лист	Листов 1	
Т. конт.					Сетка 045-0,25 Х 15Ю5 ГОСТ 3826-82	Институт МосгазНИИпроект		
Н. конт.	Иосилевич			11.85				
Утв.								

Копировал: Формат А4

ОШРП 1.08

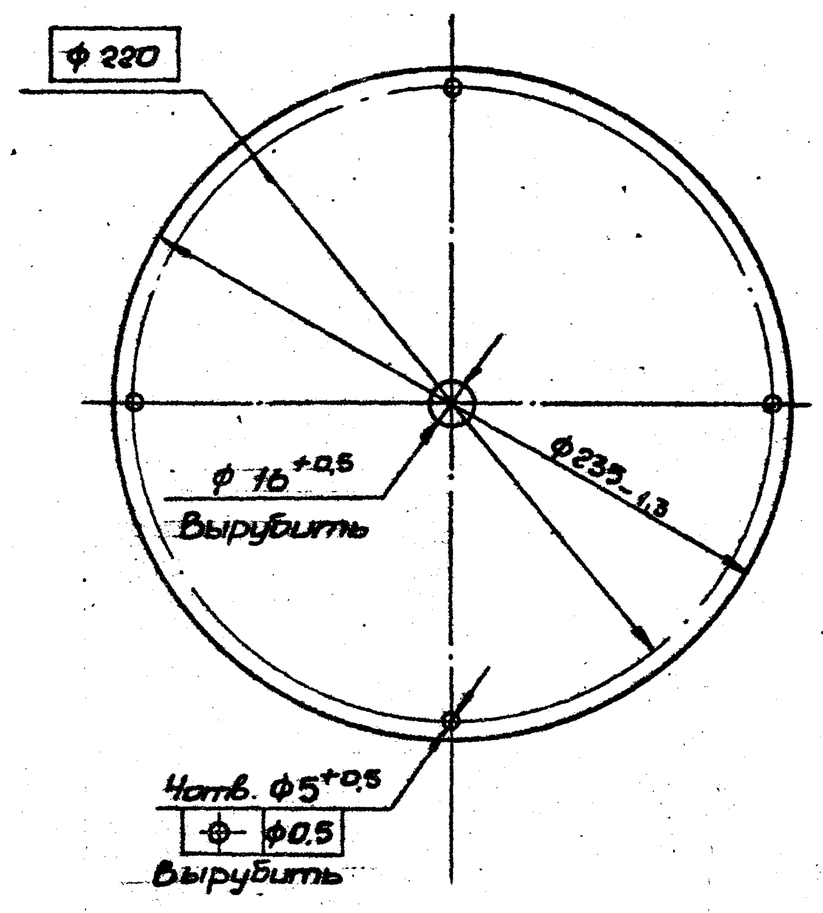

					ОШРП 1.08			
Изм.	Лист	N°докум.	Подп.	Дата	Дно	Лит.	Масса	Масш.
Разраб.	Астахов			11.85		И	0,05	1:2
Пров.	Иосилевич			11.85		Лист	Листов 1	
Т. конт.					Сетка 045-0,25Х15Ю5 ГОСТ 3826-82	Институт МосгазНИИпроект		
Н. конт.	Иосилевич			11.85				
Утв.								

Копировал: Формат А4

ОШРП 1.02.04

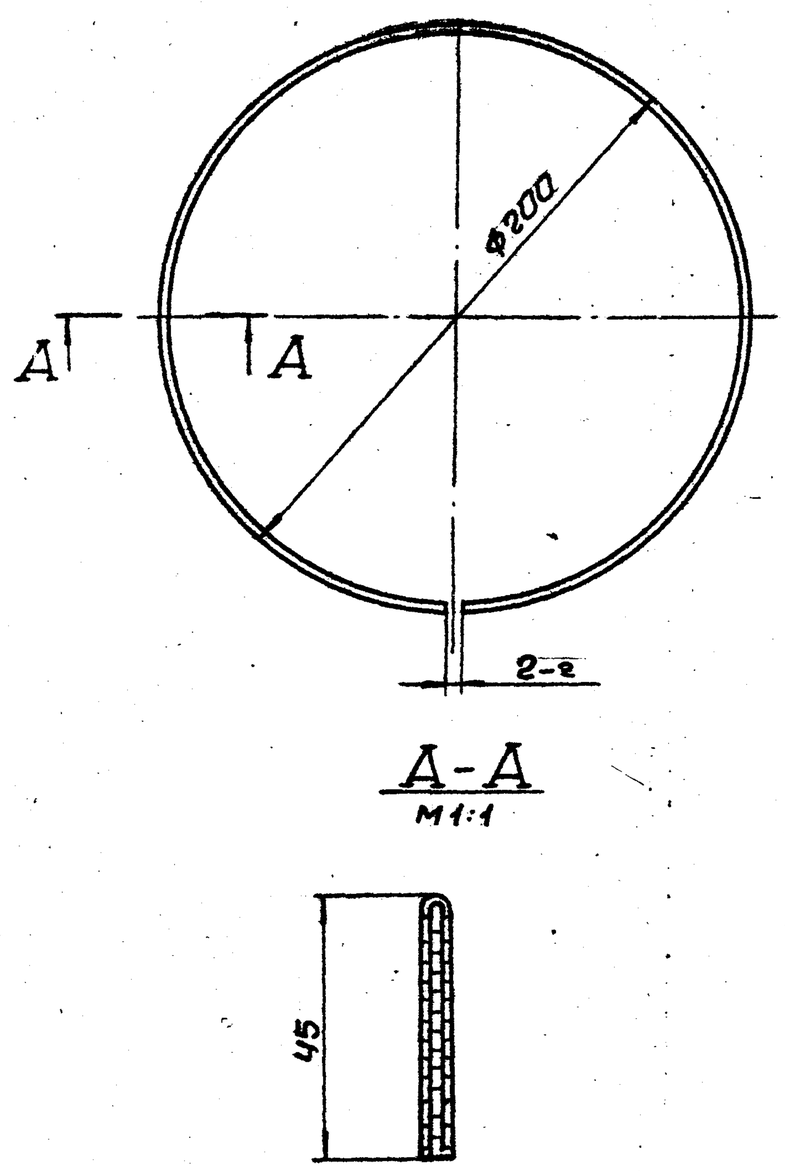

					ОШРП 1.02.04			
Изм.	Лист	N°докум.	Подп.	Дата	Огнепреградитель	Лит.	Масса	Масш.
Разраб.	Астахов			11.85		И	0,1	1:2
Пров.	Иосилевич			11.85		Лист	Листов 1	
					Сетка 045-0,25 Х15Ю5 ГОСТ 3826-82	Институт МосгазНИИпроект		
Н. конт.	Иосилевич			11.85				
Утв.								

Копировал: Формат А4

ОШРП 1.02.05

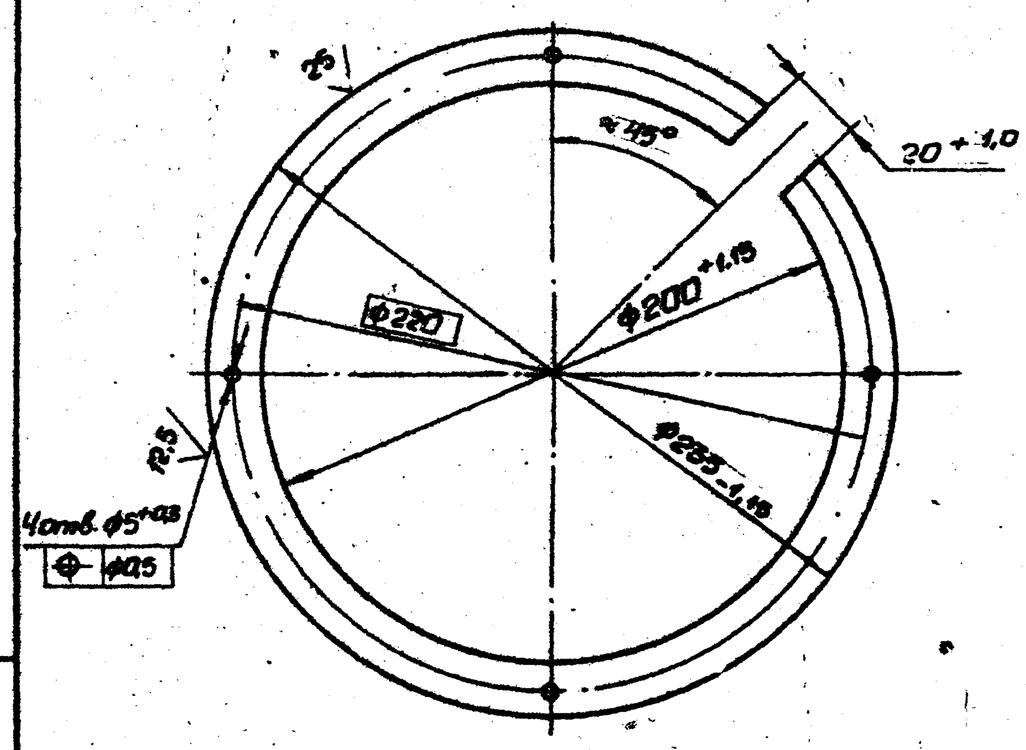

					ОШРП 1.02.05			
Изм.	Лист	N°докум.	Подп.	Дата	Фланец	Лит.	Масса	Масш.
Разраб.	Астахов			11.85		И	0,18	1:2
Пров.	Иосилевич			11.85		Лист	Листов 1	
Т. конт.					Лист Б-20 ГОСТ 19903-74 / 3-IV Ст3 ГОСТ 16523-70	Институт МосгазНИИпроект		
Н. конт.	Иосилевич			11.85				
Утв.								

Копировал: Формат А4

Серия 5.905-11 Выпуск 4

Формат	Зона	Поз.	Обозначение	Наименование	Кол.	Примечание
				Документация		
А3			ОШРП1.03.00СБ	Сборочный чертеж		
				Детали		
А4		1	ОШРП1.03.01	Штуцер	1	
А4		2	ОШРП1.03.02	Шайба	1	
А4		3	ОШРП1.03.03	Термоэлектрод	1	
А4		4	ОШРП1.03.04	Оболочка		
Б4		6	ОШРП1.03.06	Сердечник		
				Проволока ММ2		
				ГОСТ 2112-79		
				L=241-1,5	1	0,014кг
Б4		7	ОШРП1.03.07	Изолятор		
				Труба III ТВ-40-230		
				2х0,5 ГОСТ 19034-82		
				L=30-0,5	1	0,001кг
Б4		8	ОШРП1.03.08	Изолятор		
				Шнур чулок АС34(Б)		
				ф3,5 ТУ17 РСФСР44-5873-77		
				L=260-1,3	1	0,0024кг
Б4		9	ОШРП1.03.09	Термоэлектрод		
				Проволока ДКРНМ1,2		
				МНММу 43-05		
				ГОСТ 1790-77		
				L=30-0,5	1	0,0013кг

Изм.	Лист	№ докум.	Подп.	Дата	ОШРП1.03.00			
Разраб.		Гулина		11.85	Термопреобразователь	Лит.	Лист	Листов
Провер.		Кудинов		11.85		Н	1	2
Н.контр.		Иосилевич		11.85		Институт Мосгазпроект		
Утв.								

Копировал: Гаврилова Формат А4

Формат	Зона	Поз.	Обозначение	Наименование	Кол.	Примечание
Б4		10	ОШРП1.03.10	Бандаж		
				Нить от шнур чулка		
				АС34(Б) ф3,5		
				L=140-1,0	1	0,00045кг
А4		11	ОШРП1.01.02.02-01	Шайба	1	

Изм.	Лист	№ докум.	Подп.	Дата	ОШРП1.03.00	Лист 2

Копировал: Гаврилова Формат А4

ОШРП1.03.00СБ

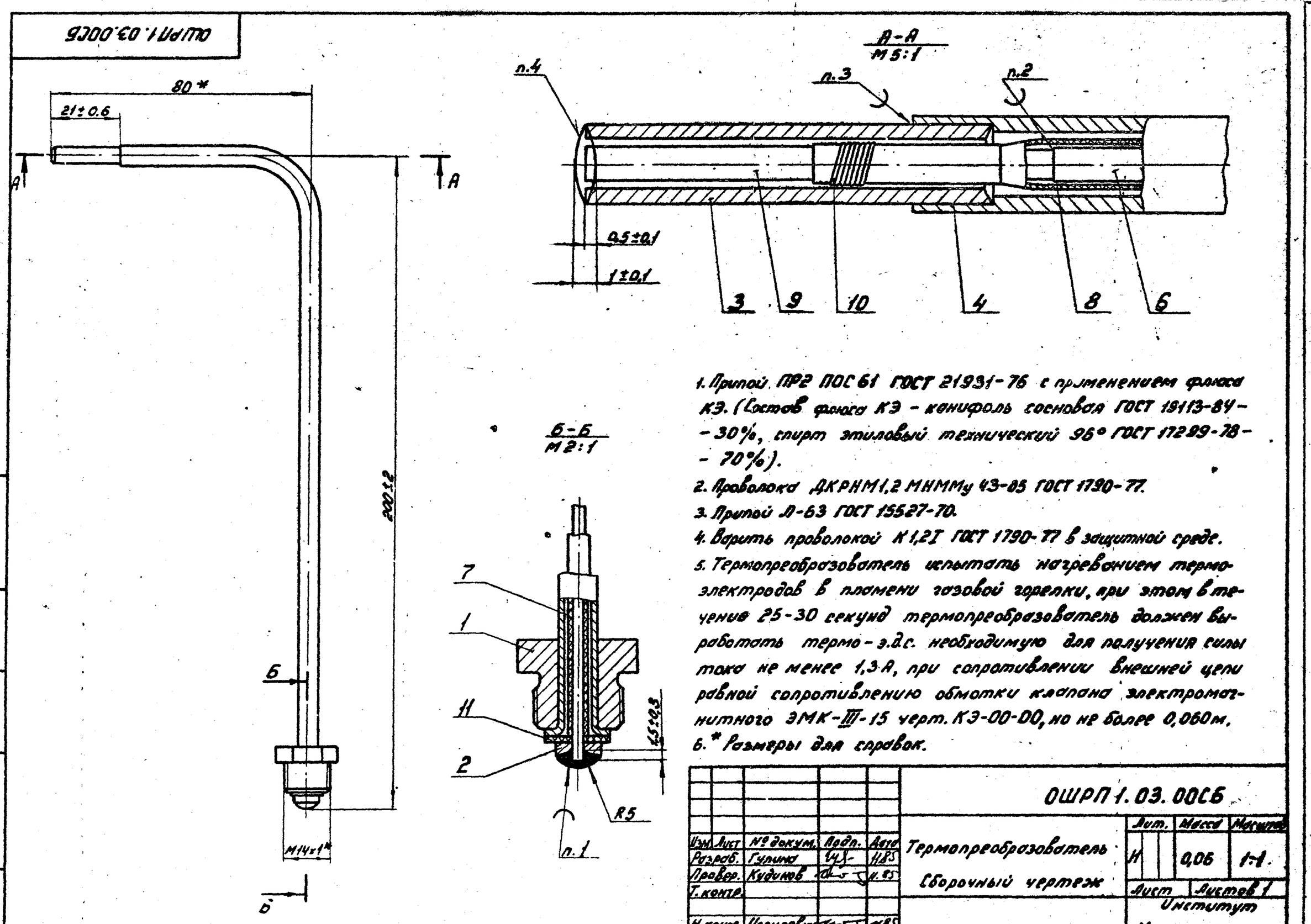

1. Припой ПР2 ПОС61 ГОСТ 21931-76 с применением флюса КЭ. (Состав флюса КЭ – канифоль сосновая ГОСТ 19113-84 – 30%, спирт этиловый технический 96° ГОСТ 17299-78 – 70%).
2. Проволока ДКРНМ1,2 МНММу 43-05 ГОСТ 1790-77.
3. Припой Л-63 ГОСТ 15527-70.
4. Варить проволокой К1,2Т ГОСТ 1790-77 в защитной среде.
5. Термопреобразователь испытать нагреванием термоэлектродов в пламени газовой горелки, при этом в течение 25-30 секунд термопреобразователь должен выработать термо-э.д.с. необходимую для получения силы тока не менее 1,3 А, при сопротивлении внешней цепи равной сопротивлению обмотки клапана электромагнитного ЭМК-III-15 черт. КЭ-00-00, но не более 0,060м.
6.* Размеры для справок.

Изм.	Лист	№ докум.	Подп.	Дата	ОШРП1.03.00СБ			
Разраб.		Гулина		11.85	Термопреобразователь Сборочный чертеж	Лит.	Масса	Масштаб
Провер.		Кудинов		11.85		Н	0,06	1:1
Т.контр.						Лист	Листов 1	
Н.контр.		Иосилевич		11.85		Институт Мосгазпроект		
Утв.								

Копировал: Гаврилова Формат А3

Серия 5.905-11 Выпуск 4

ОШРП 1.03.01

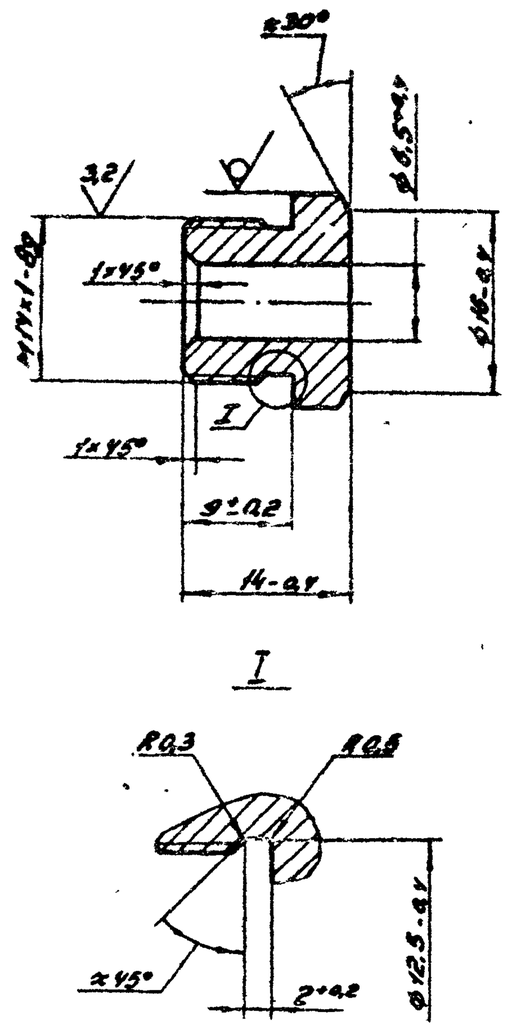

Изм.	Лист	№ докум.	Подп.	Дата	ОШРП 1.03.01		
Разраб.		Гулина		11.85	Штуцер	Лит.	Масса: 0,012 / Масштаб: 2:1
Провер.		Кудинов		11.85		Лист	Листов 1
Т.контр.					Пруток ЛС-59-1т.ш.Н.М. 17 ГОСТ 2060-73	Институт Мосгазниипроект	
Н.контр.		Осипевич		11.85			
Утв.							

Подп. и дата | Инв. № дубл. | Взам. инв. № | Подп. и дата | Инв. № подл.

Копировал: Гаврилова

Формат А4

ОШРП 1.03.02

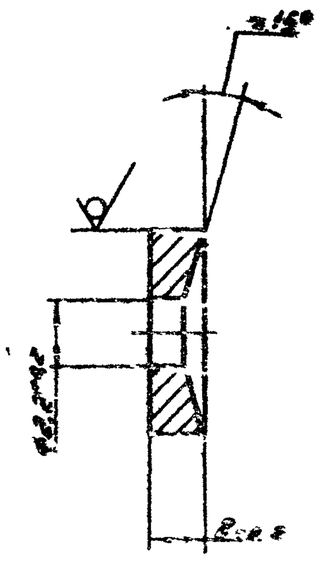

Изм.	Лист	№ докум.	Подп.	Дата	ОШРП 1.03.02		
Разраб.		Гулина		11.85	Штуцер	Лит.	Масса: 0,012 / Масштаб: 5:1
Провер.		Кудинов		11.85		Лист	Листов 1
Т.контр.					Пруток ЛС-59-1т. кр. Н.Р1.7 ГОСТ 2060-73	Институт Мосгазниипроект	
Н.контр.		Осипевич		11.85			
Утв.							

Подп. и дата | Инв. № дубл. | Взам. инв. № | Подп. и дата | Инв. № подл.

Копировал: Гаврилова

Формат А4

ОШРП 1.03.03

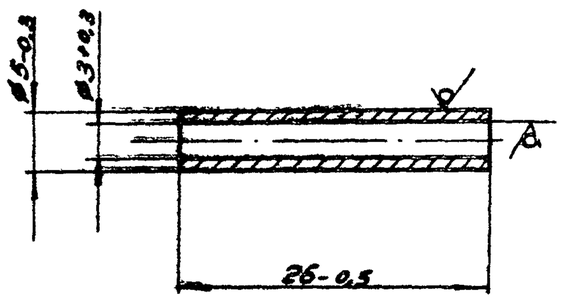

Изм.	Лист	№ докум.	Подп.	Дата	ОШРП 1.03.03		
Разраб.		Гулина		11.85	Термоэлектрод	Лит.	Масса: 0,002 / Масштаб: 2:1
Провер.		Кудинов		11.85		Лист	Листов 1
Т.контр.					Хромель ТНХ 9,5 ГОСТ 492-73	Институт Мосгазниипроект	
Н.контр.		Осипевич		11.85			
Утв.							

Подп. и дата | Инв. № дубл. | Взам. инв. № | Подп. и дата | Инв. № подл.

Копировал: Гаврилова

Формат А4

ОШРП 1.03.04

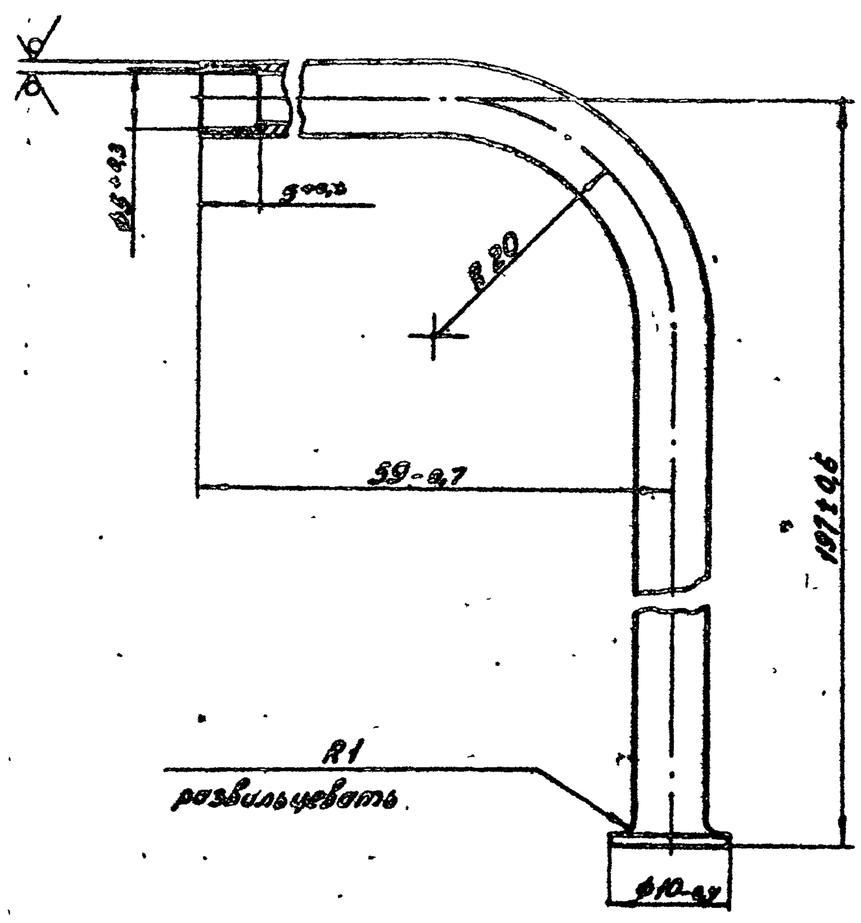

Изм.	Лист	№ докум.	Подп.	Дата	ОШРП 1.03.04		
Разраб.		Астахов		11.85	Оболочка	Лит.	Масса: 0,025 / Масштаб: 2:1
Провер.		Осипевич		11.85		Лист	Листов 1
Т.контр.					Труба М3Т 6×1 ГОСТ 617-72	Институт Мосгазниипроект	
Н.контр.		Осипевич		11.85			
Утв.							

Подп. и дата | Инв. № дубл. | Взам. инв. № | Подп. и дата | Инв. № подл.

Копировал: Гаврилова

Формат А4

Формат	Зона	Поз.	Обозначение	Наименование	Кол.	Примечание
				Документация		
			ОШРП 1. 04. 00 СБ	Сборочный чертеж		
				Детали		
А4		1	ОШРП1. 04. 01	Цилиндр	1	
А4		2	ОШРП1. 04. 02	Основание	1	

Серия 3.503-11

Изм.	Лист	№ докум.	Подп.	Дата	ОШРП 1.04.00			
Разраб.		Чулина		11.85	Кожух	Лит.	Лист	Листов
Пров.		Кудинов		11.85		И		1
Н. конт.		Носилевич		11.85		Институт МосгазНИИпроект		
Утв.								

Инв. № подл. | Подп. и дата | Взам. инв. № | Инв. № дубл. | Подп. и дата

Копировал: Сауф Формат А4

ОШРП 1. 04. 00 СБ

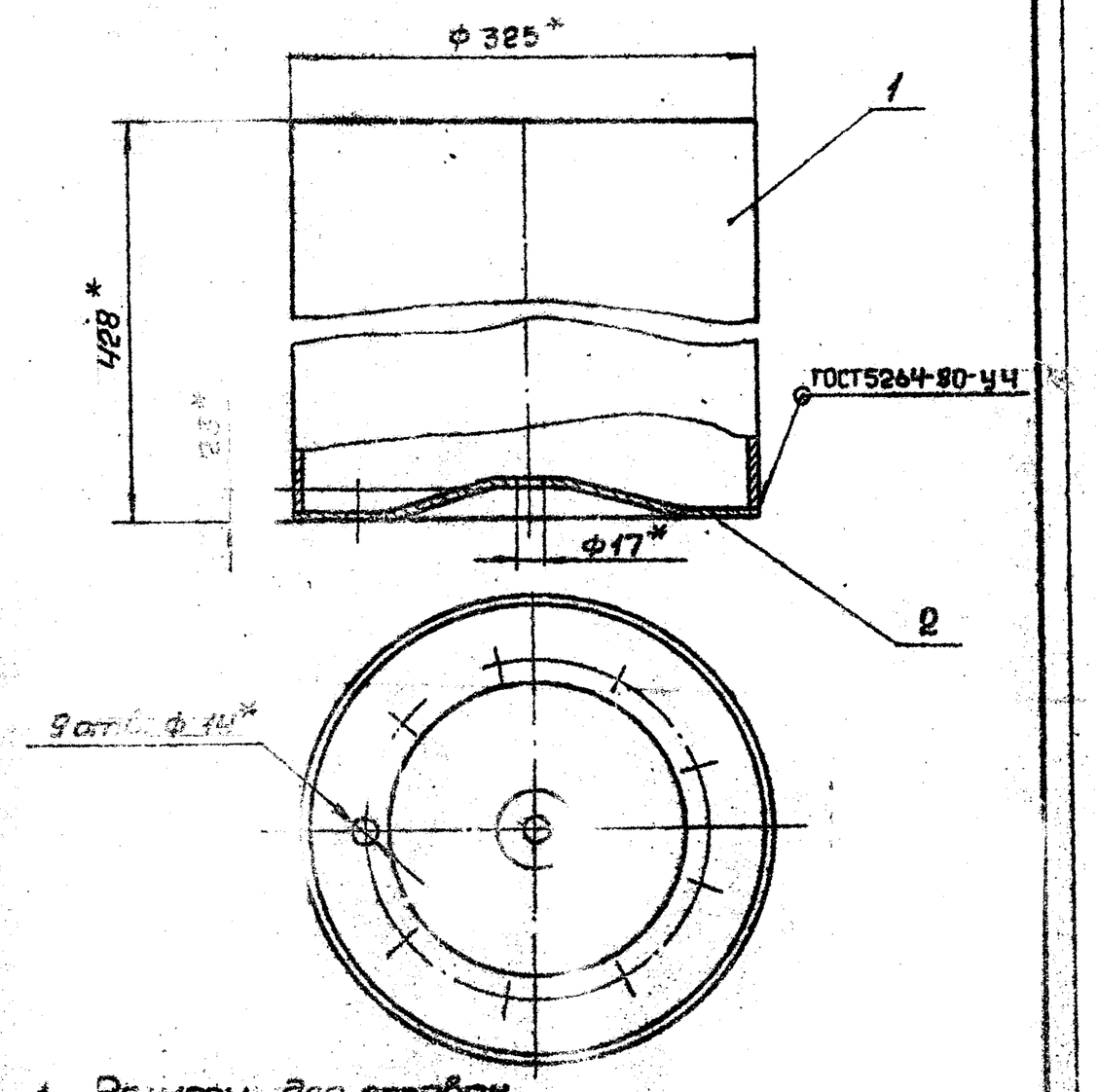

1. Размеры для справок.
2. Покрытие: эмаль [illegible] ГУ6-10-1309-77. VII уз.

Изм.	Лист	№ докум.	Подп.	Дата	ОШРП 1. 04. 00 СБ			
[redacted]					Кожух	Лит.	Масса	Масш.
[redacted]					Сборочный чертеж	И	7.97	1:4
Т. конт.						Лист	Листов 1	
Н. конт.						Институт МосгазНИИпроект		
[redacted]								

Инв. № подл. | Подп. и дата | Взам. инв. № | Инв. № дубл. | Подп. и дата

ОШРП 1. 04. 01

50 √(√)

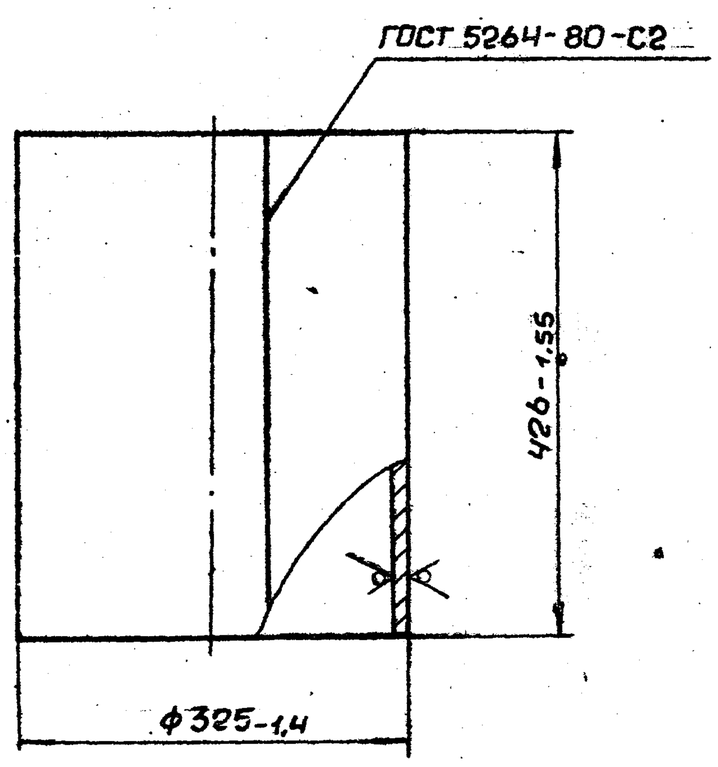

Изм.	Лист	№ докум.	Подп.	Дата	ОШРП 1. 04.01			
Разраб.		Астахов		11.85	Цилиндр	Лит.	Масса	Масш.
Пров.		Носилевич		11.85		И	6,7	1:5
Т. конт.						Лист	Листов 1	
Н. конт.		Носилевич		11.85	Лист Б-ПН-2,0 ГОСТ 19903-74 / 3-IV-С-3 ГОСТ 16523-70	Институт МосгазНИИпроект		
Утв.								

Инв. № подл. | Подп. и дата | Взам. инв. № | Инв. № дубл. | Подп. и дата

Копировал: Сауф Формат А4

ОШРП 1. 04. 02

25 √(√)

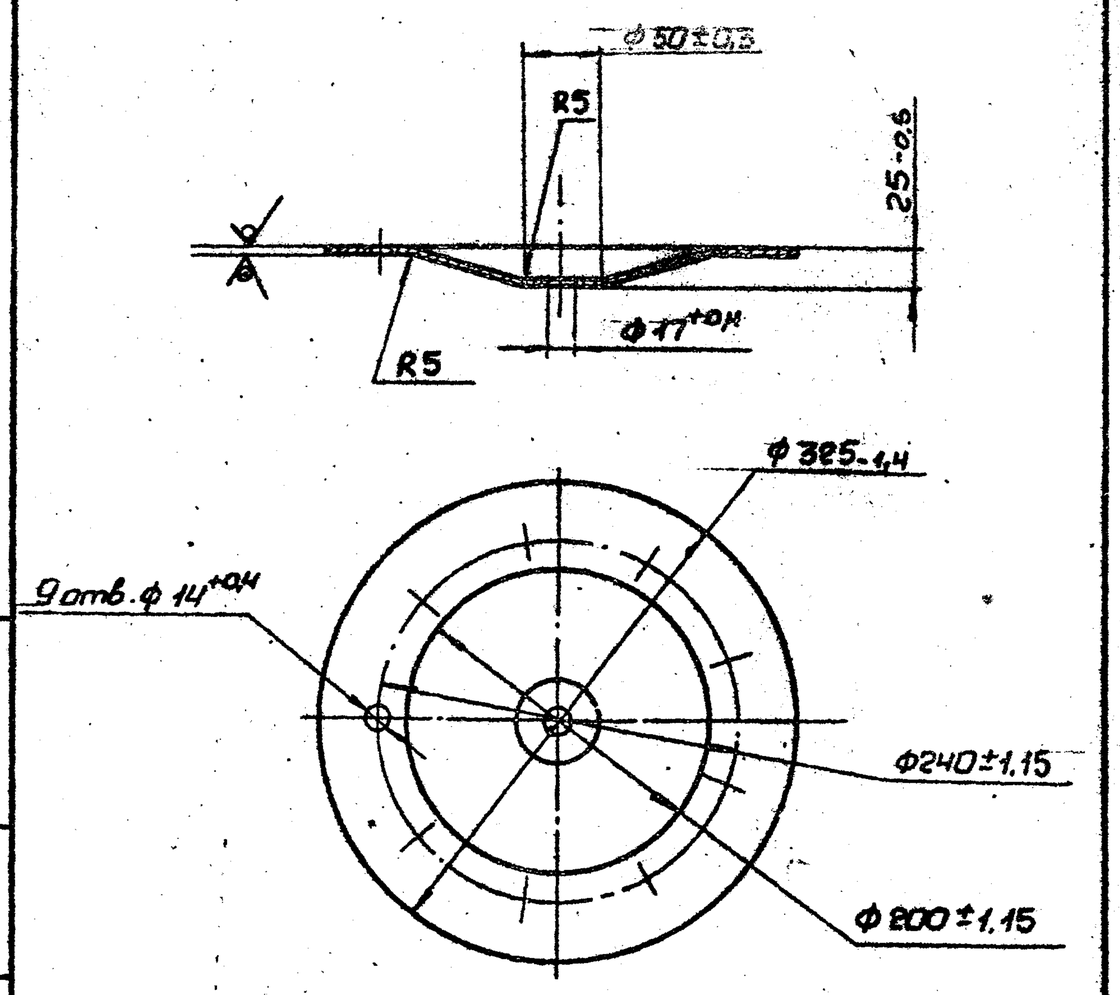

Изм.	Лист	№ докум.	Подп.	Дата	ОШРП 1. 04. 02			
Разраб.		Астахов		11.85	Основание	Лит.	Масса	Масш.
Пров.		Носилевич		11.85		И	1,2	1:4
Т. конт.						Лист	Листов 1	
Н. конт.		Носилевич		11.85	Лист Б-ПН-2,0 ГОСТ 19903-74 / 3-IV-С-3 ГОСТ 16523-70	Институт МосгазНИИпроект		
Утв.								

Инв. № подл. | Подп. и дата | Взам. инв. № | Инв. № дубл. | Подп. и дата

Копировал: Сауф Формат А4

Серия 5.905-11 Выпуск 1

Формат	Зона	Поз.	Обозначение	Наименование	Кол.	Примечание
				Документация		
А3			ОШРП 1.05.00	Сборочный чертеж		
				Детали		
А4		1	ОШРП 1.05.01	Гайка накидная	1	
		2	-01	Гайка накидная	1	
А4		3	ОШРП 1.05.02	Ниппель	1	
		4	-01	Ниппель	1	
			Переменные данные	для исполнений		
				ОШРП 1.05.00		
				Детали		
А4		5	ОШРП 1.05.03	Трубка	1	
				ОШРП 1.05.00-01		
				Детали		
А4		5	ОШРП 1.05.03-01	Трубка	1	

Подп. и дата | Инв. № дубл. | Взам. инв. № | Подп. и дата | Инв. № подл.

Изм.	Лист	№ докум.	Подп.	Дата
Разраб.	Гулина			11.85
Пров.	Кудинов			11.85
Н.контр.	Носилевич			11.85
Утв.				

ОШРП 1.05.00

Трубка

Лит.	Лист	Листов
И		1

Институт МосгазНИИпроект

Копировал: Формат А4

ОШРП 1.05.01

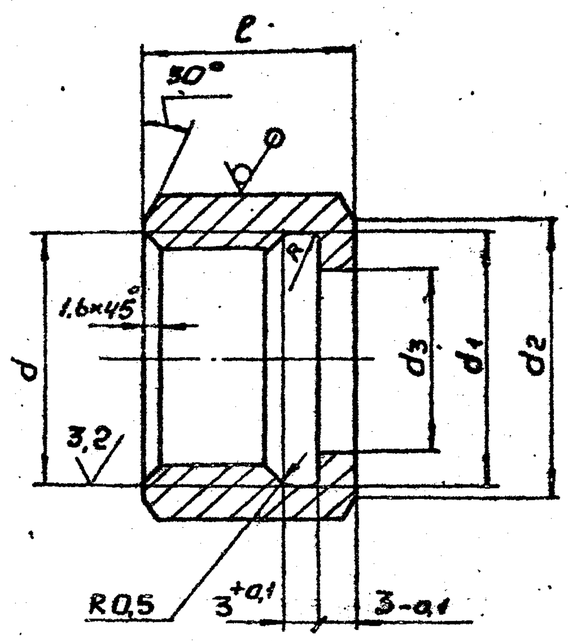

Обозначение	d, мм	S, мм	d_1, мм	d_2, мм	d_3, мм	l, мм	R, мм	Масса, кг
ОШРП 1.05.01	М16×1,5-7Н	22	$16{,}7^{+0{,}4}$	$20_{-0{,}5}$	$10{,}5^{+0{,}4}$	$16_{-0{,}4}$	1,0	0,03
-01	G 1/2-B	27	$21{,}5^{+0{,}5}$	$24_{-0{,}5}$	$14{,}5^{+0{,}4}$	$18_{-0{,}4}$	1,6	0,04

Изм.	Лист	№ докум.	Подп.	Дата
Разраб.	Гулина			11.85
Пров.	Кудинов			11.85
Т. конт.				
Н. конт.	Носилевич			11.85
Утв.				

ОШРП 1.05.01

Гайка накидная

Лит.	Масса	Масш.
И	см. табл.	—

Листов 1

Чертил: 8-5 ГОСТ 8560-78
45-В ГОСТ 1051-73

Институт МосгазНИИпроект

Копировал: Формат А4

ОШРП 1.05.00СБ

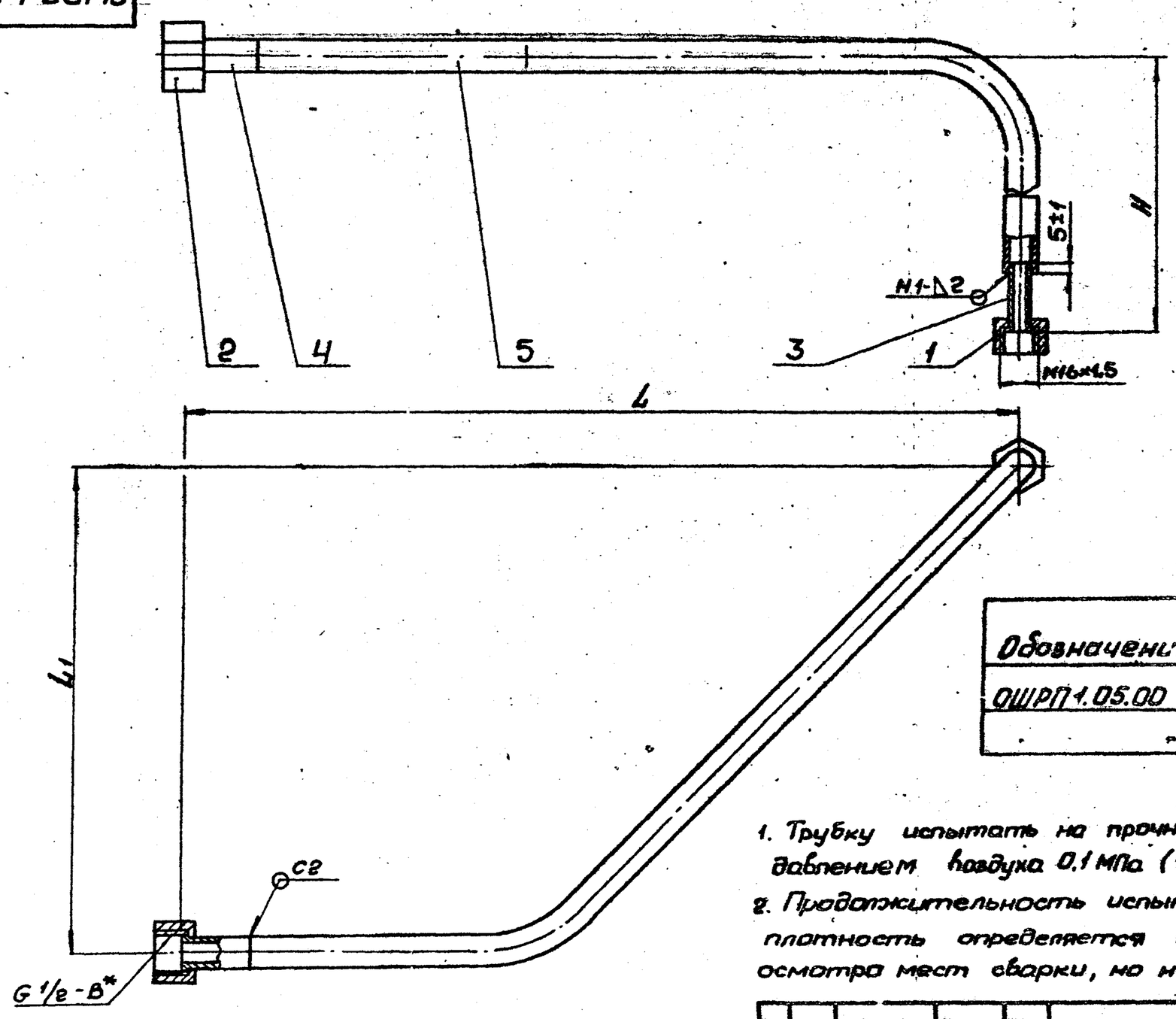

Обозначение	L, мм	L_1, мм	H, мм	Масса, кг
ОШРП 1.05.00	410	236	610	0,80
-01	548	316	515	1,00

1. Трубку испытать на прочность и плотность давлением воздуха 0,1 МПа (1 кгс/см²).
2. Продолжительность испытания на прочность и плотность определяется временем, необходимым для осмотра мест сварки, но не менее 1 мин. на каждое испытание. При этом падение давления не допускается.
3. Сварные швы по ГОСТ 16037-80.
4. Размеры для справок.

Изм.	Лист	№ докум.	Подп.	Дата
Разраб.	Гулина			11.85
Пров.	Кудинов			11.85
Т. конт.				
Н. конт.	Носилевич			11.85
Утв.				

ОШРП 1.05.00 СБ

Трубка

Сборочный чертеж

Лит.	Масса	Масш.
И	см. табл.	—

Лист | Листов 1

Институт МосгазНИИпроект

Копировал: Формат А3

серия 5.905-11 выпуск 4

ОШРП1. 05. 02

6,3

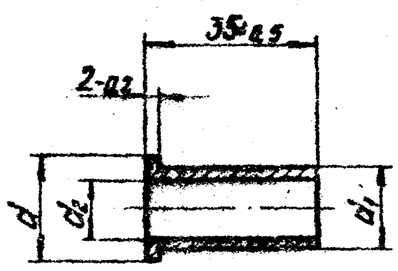

Обозначение	d, мм	d1, мм	d2, мм	Масса, кг
ОШРП1. 05. 02	14-0,4	10-0,4	7+0,4	0,012
-01	18-0,4	14-0,4	10+0,4	0,03

Изм. Лист	N Докум.	Подп.	Дата	ОШРП1. 05. 02	
Разраб.	Гулина		11.85	Ниппель	Лит. / Масса / Масштаб
Провер.	Кудинов		11.85		И / см. табл. / —
Т. контр.					Лист / Листов 1
Н. контр.	Посилевич		11.85	Сталь 20-4-Б ГОСТ 1050-74	Институт МосгазНИИпроект
Утв.					

Инв. N подл. | Подпись и дата | Взам. инв. N | Инв. N дубл. | Подпись и дата

ОШРП1. 05. 03

12,5 (√)

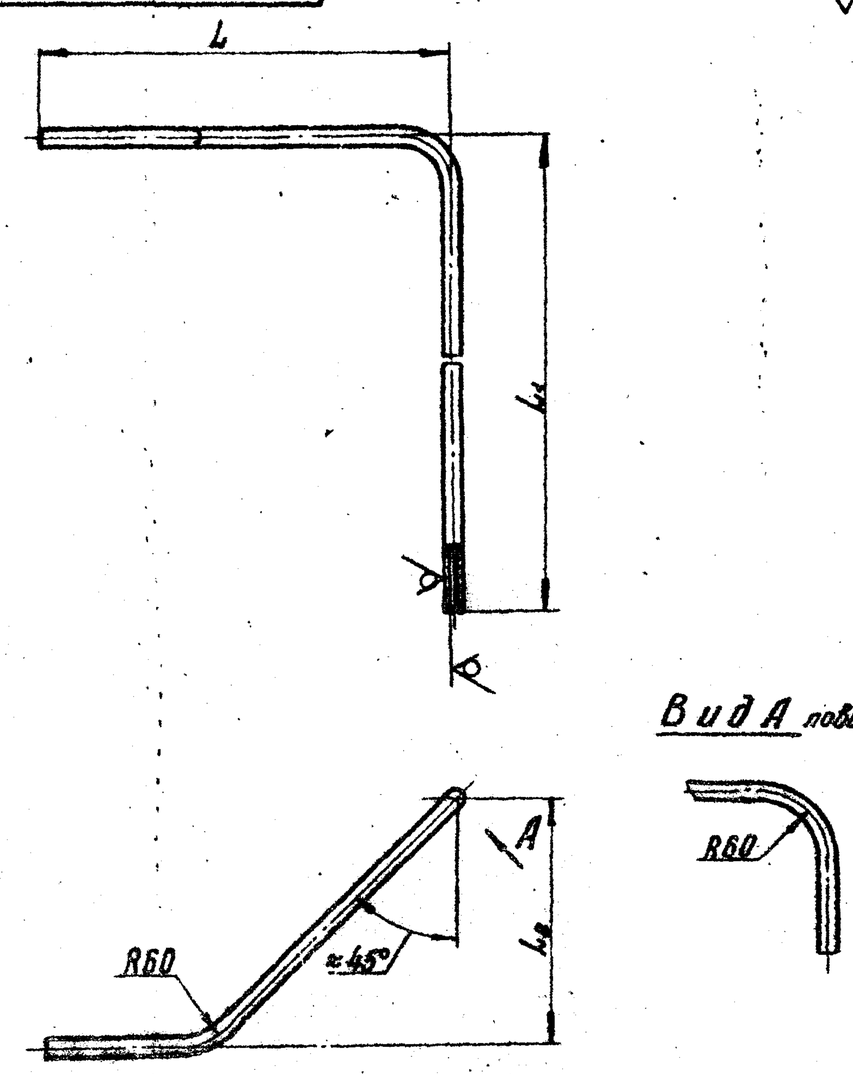

Обозначение	L, мм	L1, мм	L2, мм	Масса, кг
ОШРП1. 05. 03	375±2	580±2	216±2	0,60
-01	313±2	485±2	236±2	0,65

Изм. Лист	N Докум.	Подп.	Дата	ОШРП1. 05. 03	
Разраб.	Гулина		11.85	Трубка	Лит. / Масса / Масштаб
Провер.	Кудинов		11.85		И / см. табл. / 1:5
Т. контр.					Лист / Листов 1
Н. контр.	Посилевич		11.85	Труба 14х1,6 ГОСТ 10704-76 / В-ВСт3сп3 ГОСТ 10705-80	Институт МосгазНИИпроект
Утв.					

Инв. N подл. | Подпись и дата | Взам. инв. N | Инв. N дубл. | Подпись и дата

Формат А4

Формат	Зона	Поз.	Обозначение	Наименование	Кол.	Примечание
				Документация		
А3			ОШРП1. 06. 00СБ	Сборочный чертеж		
				Детали		
А4		1	ОШРП1. 06. 01	Трубка	1	
А4		2	ОШРП1. 05. 01	Гайка накидная	1	
		3	-01	Гайка накидная	1	
А4		4	ОШРП1. 05. 02	Ниппель	1	
		5	-01	Ниппель	1	

Изм. Лист	N Докум.	Подп.	Дата	ОШРП1. 06. 00	
Разраб.	Гулина		11.85	Трубка	Лит. / Лист / Листов 1
Провер.	Кудинов		11.85		И
Н. контр.	Посилевич		11.85		Институт МосгазНИИпроект
Утв.					

Инв. N подл. | Подпись и дата | Взам. инв. N | Инв. N дубл. | Подпись и дата

ОШРП1. 06. 01

12,5 (√)

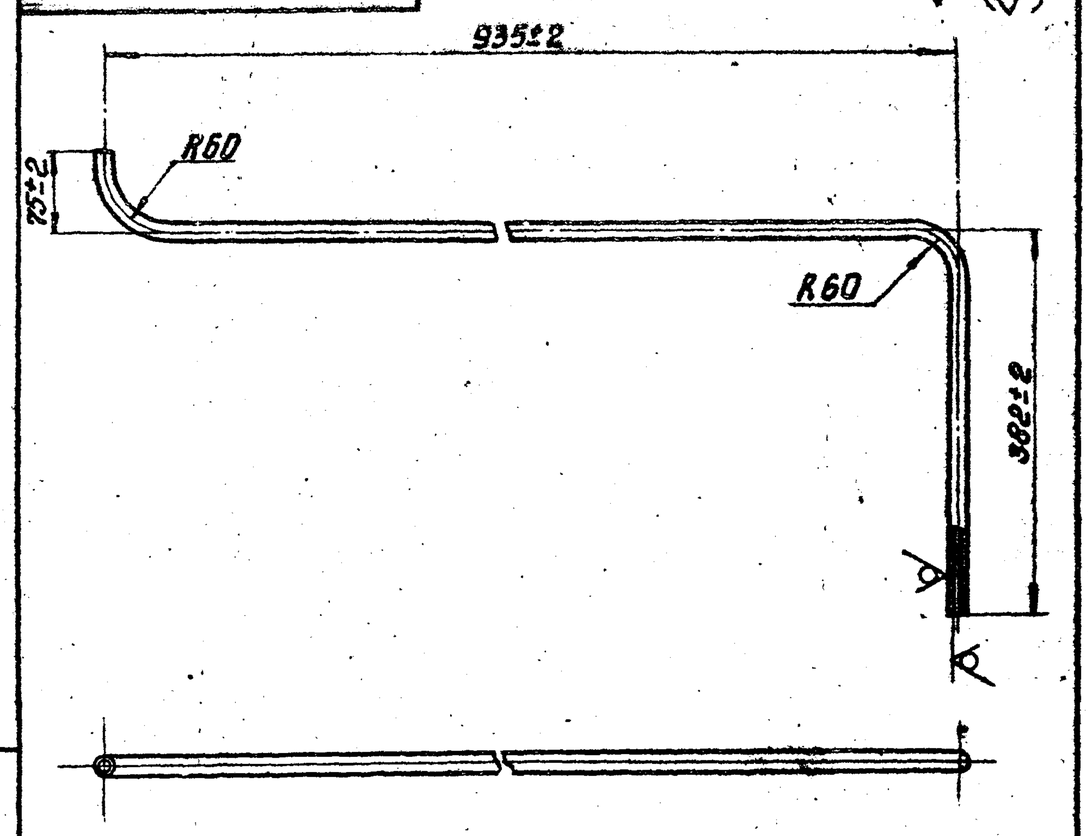

Изм. Лист	N Докум.	Подп.	Дата	ОШРП1. 06. 01	
Разраб.	Гулина		11.85	Трубка	Лит. / Масса / Масштаб
Провер.	Кудинов		11.85		И / 0,70 / 1:5
Т. контр.					Лист / Листов 1
Н. контр.	Посилевич		11.85	Труба 14х1,6 ГОСТ 10704-76 / В-ВСт3сп3 ГОСТ 10705-80	Институт МосгазНИИпроект
Утв.					

Инв. N подл. | Подпись и дата | Взам. инв. N | Инв. N дубл. | Подпись и дата

копировал

Формат А4

ОШРП 1.06.00СБ

Серия 5.905-14 Выпуск 4

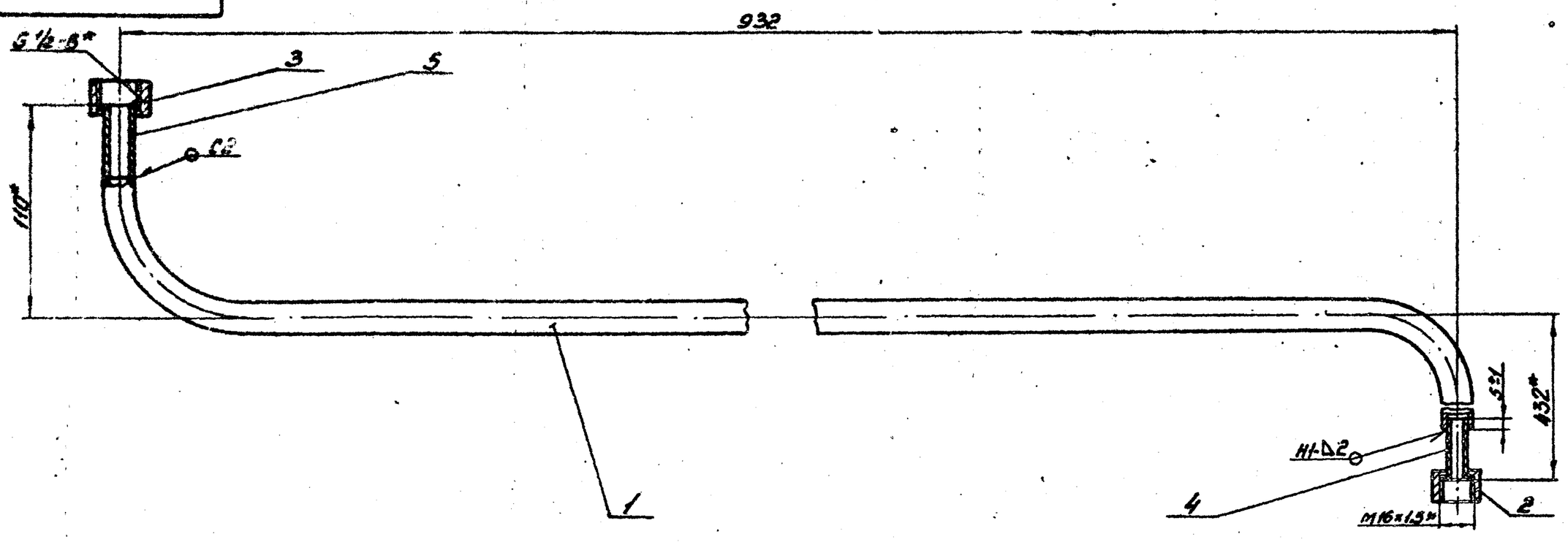

1. Трубку испытать на прочность и плотность давлением воздуха 0,1 МПа (1 кгс/см²).
2. Продолжительность испытания на прочность и плотность определяется временем необходимым для осмотра мест сварки, но не менее 1 мин. на каждое испытание.
3. Сварные швы по ГОСТ 16037-80.
4. *Размеры для справок.

					ОШРП 1.06.00СБ			
Изм.	Лист	№докум.	Подп.	Дата	Трубка Сборочный чертеж	Лит.	Масса	Масштаб
Разраб.		Гурина		11.85		И	0,82	1:2
Провер.		Кудинов		11.85		Лист	Листов 1	
Т.контр.						Институт Мосгоз НИИпроект		
Н.контр.		Иосилевич		11.85				
Утв.								

Копировал: Гаврилова Формат А3

Инв. № подл. | Подп. и дата | Взам. инв. № | Инв. № дубл. | Подп. и дата

ОШРП 1.09

12,5 (√)

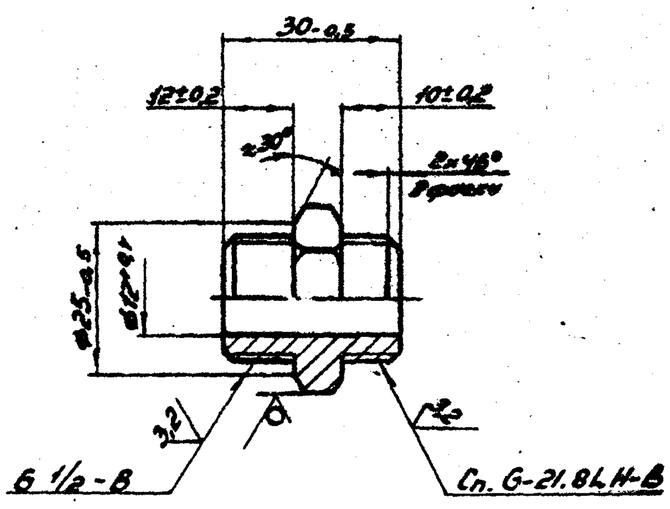

					ОШРП 1.09			
Изм.	Лист	№докум.	Подп.	Дата	Ниппель	Лит.	Масса	Масштаб
Разраб.		Гурина		11.85		И	0,074	1:1
Провер.		Кудинов		11.85		Лист	Листов 1	
Т.контр.						Институт Мосгоз НИИпроект		
Н.контр.		Иосилевич		11.85	Шестигранник 27-5 ГОСТ 8560-78 / 45-В ГОСТ 1051-73			

Копировал: Гаврилова Формат А4

ОШРП 1.10

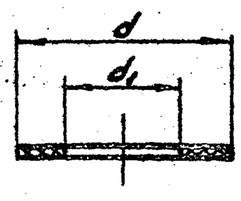

Обозначение	d, мм	d1, мм	Масса, кг
ОШРП 1.10	14	7	0,0006
-01	18	10	0,0008

Размеры обеспечить инструментом

					ОШРП 1.10			
Изм.	Лист	№докум.	Подп.	Дата	Прокладка	Лит.	Масса	Масштаб
Разраб.		Гурина		11.85		И	см. табл.	2:1
Провер.		Кудинов		11.85		Лист	Листов 1	
Т.контр.						Институт Мосгоз НИИпроект		
Н.контр.		Иосилевич		11.85	Паронит ПМБ-2,0 ГОСТ 481-80			
Утв.								

Копировал: Гаврилова Формат А4

Серия 5.905-11 Выпуск 4

Формат	Зона	Поз.	Обозначение	Наименование	Кол.	Примечание
				Документация		
А3			ОШРП 2.00СБ	Сборочный чертеж		
А2			ОШРП 2.00МУ	Монтажный чертеж		
А4			ОШРП1.00В	Общие указания		
				Стандартные изделия		
		1		Кран пробковый проходной сальниковый на Ру1МПа (10кгс/см²) исполнение 2 Ду15 ГОСТ 19193-73	1	
			Переменные данные	для исполнений ОШРП 2.00		
				Сборочные единицы		
А4		2	ОШРП 2.01.00	Коллектор	1	
				ОШРП 2.00-01		
				Сборочные единицы		
А4		2	ОШРП 2.01.00-01	Коллектор	1	
				ОШРП 2.00-02		
				Сборочные единицы		
А4			ОШРП 2.01.00-02	Коллектор	1	

Изм.	Лист	№ докум.	Подп.	Дата
Разраб.		Подшивалин		12.85
Провер.		Кудинов		12.85
Н. контр.		Иосилевич		12.85
Утв.				

ОШРП 2.00

Обогреватель водяной шкафного ГРП

Лит. | Лист | Листов

Институт Мосгазпроект

Копировал: Гаврилова Формат А4

Формат	Зона	Поз.	Обозначение	Наименование	Кол.	Примечание
				Документация		
А3			ОШРП 2.01.00СБ	Сборочный чертеж		
				Детали		
А4		1	ОШРП 2.01.01	Патрубок	2	
А4		2	ОШРП 2.01.02	Ушко	1	
			Переменные данные	для исполнений ОШРП 2.01.00		
				Детали		
А4		3	ОШРП 2.01.03	Труба	1	
А4		4	ОШРП 2.01.04	Труба	1	
А4		5	ОШРП 2.01.05	Труба	1	
А4		6	ОШРП 2.01.06	Заглушка	2	
				ОШРП 2.01.00-01		
				Детали		
А4		3	ОШРП 2.01.03-01	Труба	1	
А4		4	ОШРП 2.01.04-01	Труба	1	
А4		5	ОШРП 2.01.05-01	Труба	1	
А4		6	ОШРП 2.01.06-01	Заглушка	2	
				ОШРП 2.01.00-02		
				Детали		
А4		3	ОШРП 2.01.03-02	Труба	1	
А4		4	ОШРП 2.01.04-02	Труба	1	
А4		5	ОШРП 2.01.05-01	Труба	1	
А4		6	ОШРП 2.01.06-01	Заглушка	2	

Изм.	Лист	№ докум.	Подп.	Дата
Разраб.		Подшивалин		12.85
Провер.		Кудинов		12.85
Н. контр.		Иосилевич		12.85

ОШРП 2.01.00

Коллектор

Лит. | Лист | Листов

Институт Мосгазпроект

Копировал: [illegible] Формат А4

ОШРП 2.00СБ

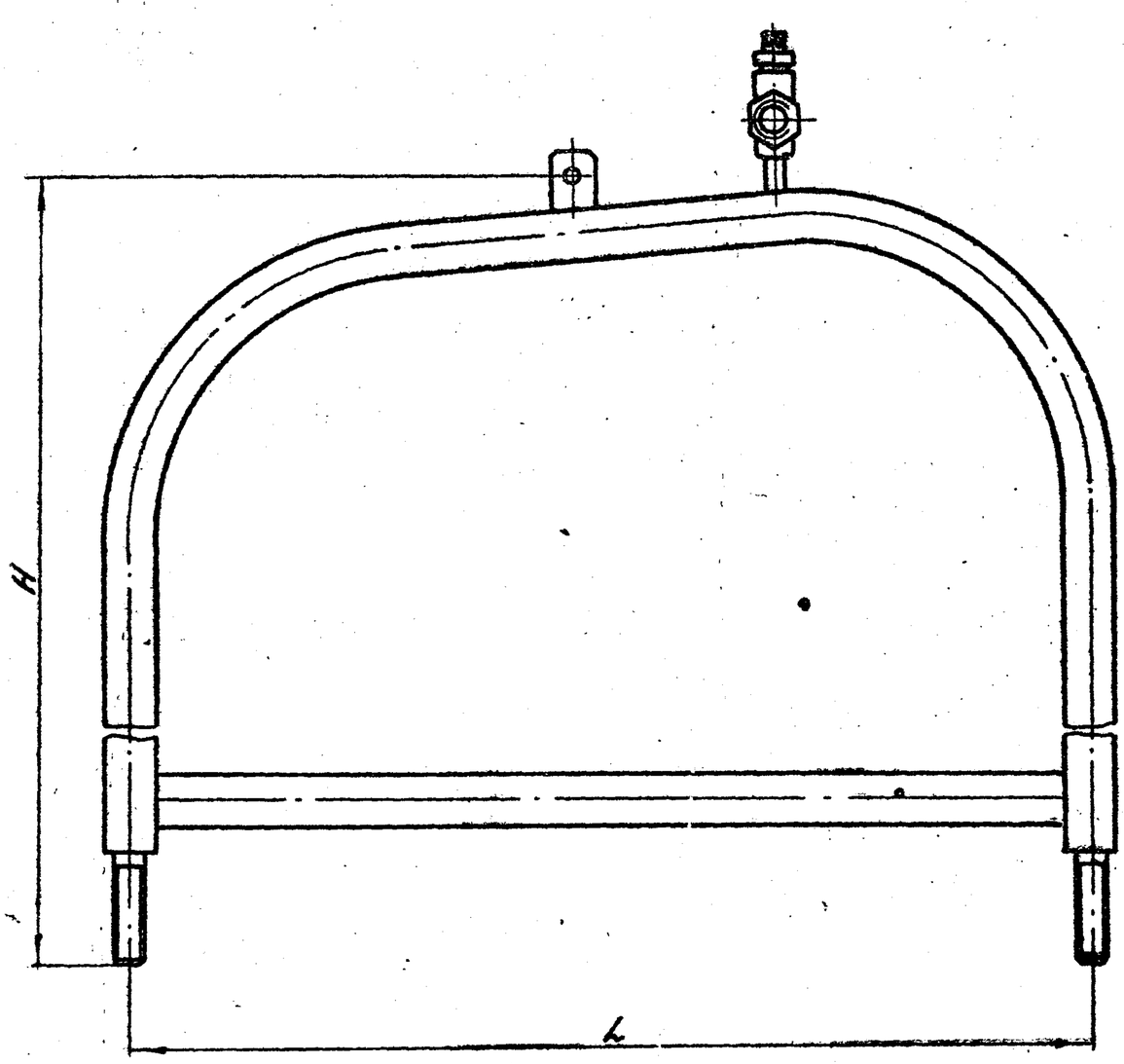

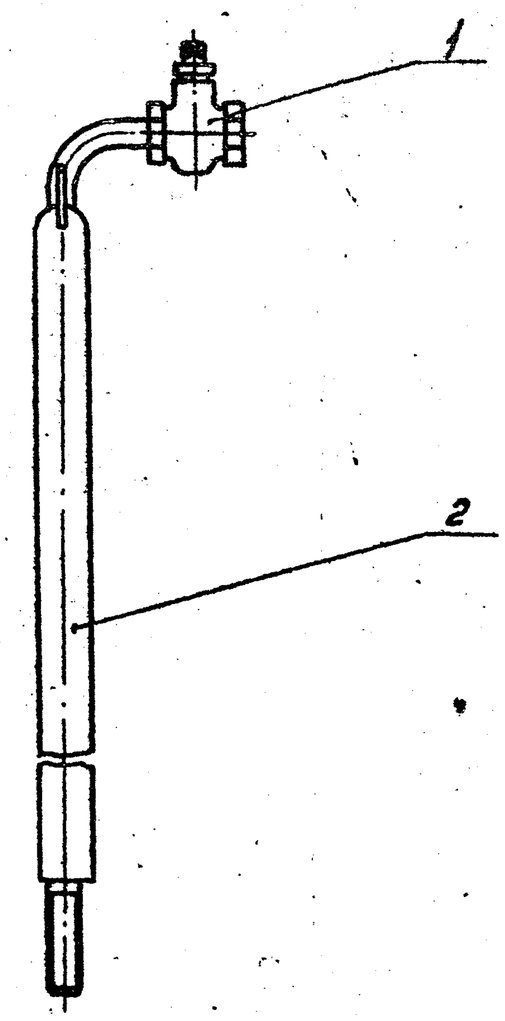

Обозначение	L, мм	H, мм	Масса, кг
ОШРП 2.00	840	1250	13,6
-01	1300	1300	20,5
-02	1750	1280	24,3

Изм.	Лист	№ докум.	Подп.	Дата
Разраб.		Подшивалин		12.85
Провер.		Кудинов		12.85
Т. контр.				
Н. контр.		Иосилевич		12.85
Утв.				

ОШРП 2.00СБ

Обогреватель водяной шкафного ГРП Сборочный чертеж

Лит. | Масса | Масштаб

Н | см. табл. | =

Лист | Листов 1

Институт Мосгазпроект

Копировал: Гаврилова Формат А3

Инв. № подл. | Подп. и дата | Взам. инв. № | Инв. № дубл. | Подп. и дата

Серия 5.905-11 Выпуск 4

ОШРП2.00МЧ

Рис.1

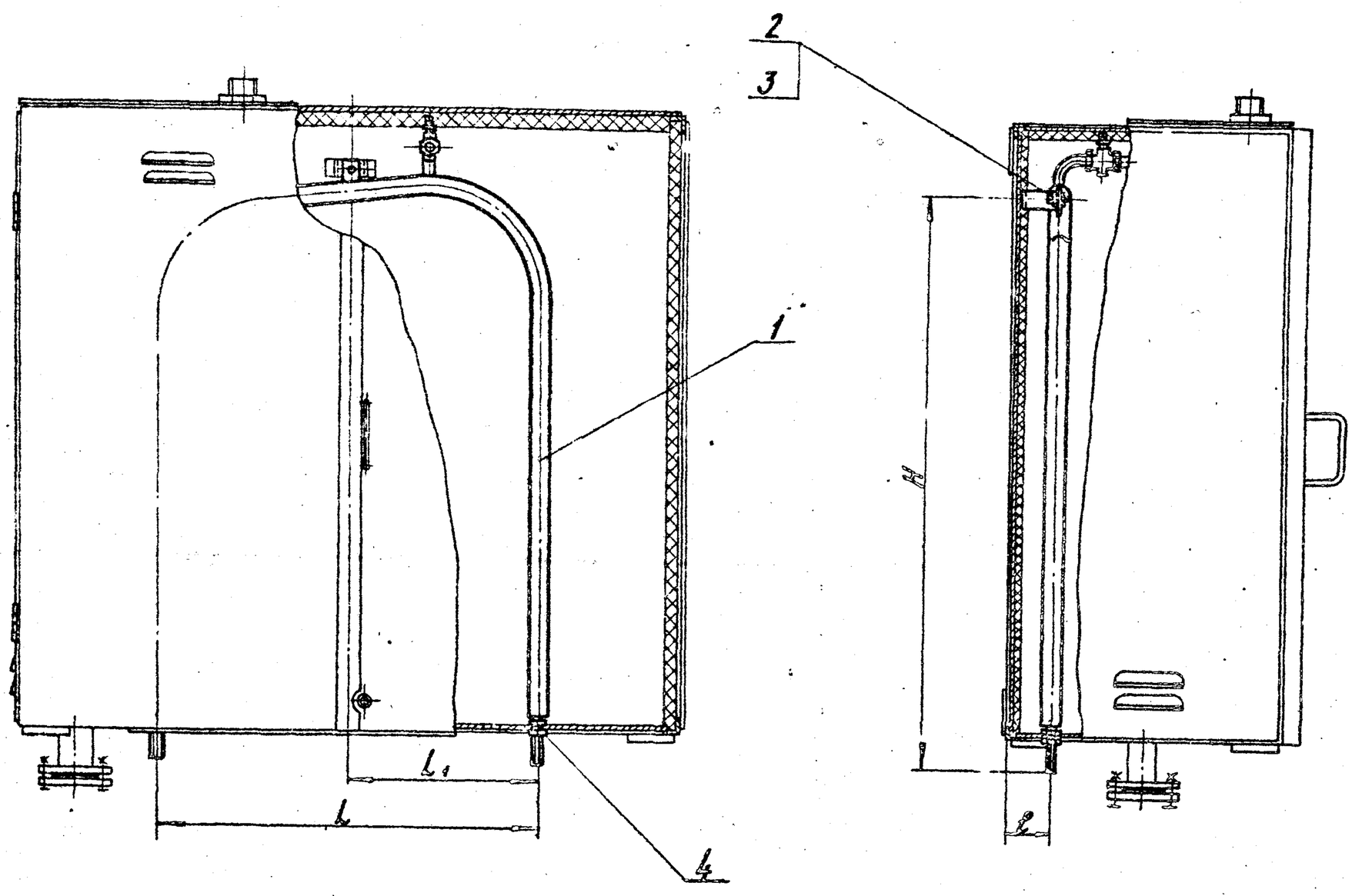

Рис.2
Остальное см. рис.1

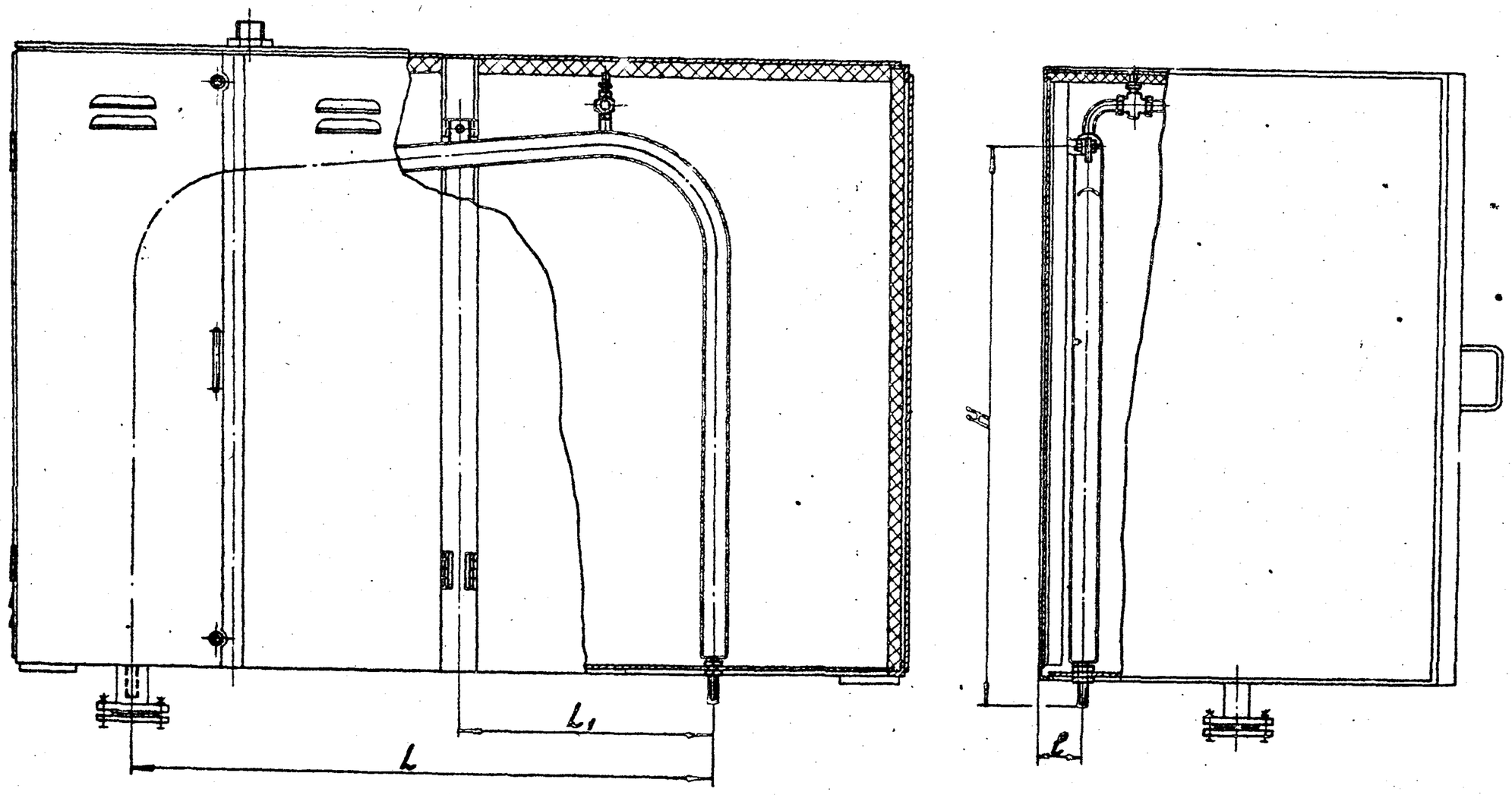

Поз.	Обозначение	Наименование	Кол.	Примечание
		Сборочные единицы		
1	ОШРП2.00	Обогреватель водяной шкафного ГРП	1	
		Стандартные изделия		
2		Болт М8х15.58.019 ГОСТ 7798-70	1	
3		Гайка М8.5.016 ГОСТ 5915-70	1	
4		Контргайка 20-Ц ГОСТ 8968-75	4	

Обозначение	Рис.	Тип шкафа	L, мм	L1, мм	l, мм	H, мм
ОШРП2.00	1	ШРП1	840	420	100	1250
-01	2	ШРП2	1300	570	90	1300
-02	2	ШРП3	1750	570	90	1280

Изм. Лист	N докум.	Подп.	Дата	ОШРП2.00МЧ	
Разраб.	Подшивалин		12.85	Обогреватель водяной шкафного ГРП Монтажный чертеж	Лит. / Масса / Масштаб: 4 / см. табл. / 1:10
Провер.	Кудинов		12.85		Лист / Листов 1
Т.контр.					Институт МосгазНИИпроект
ГИП	Посилевич		12.85		
Н.контр.	Посилевич		12.85		
Утв.	Заславский		12.85		

Инв. N подл. | Подпись и дата | Взам. инв. N | Инв. N дубл. | Подпись и дата

копировал: Карымова

формат А2

ОШРП2.01.00СБ

Серия 5.905-11 Выпуск 4

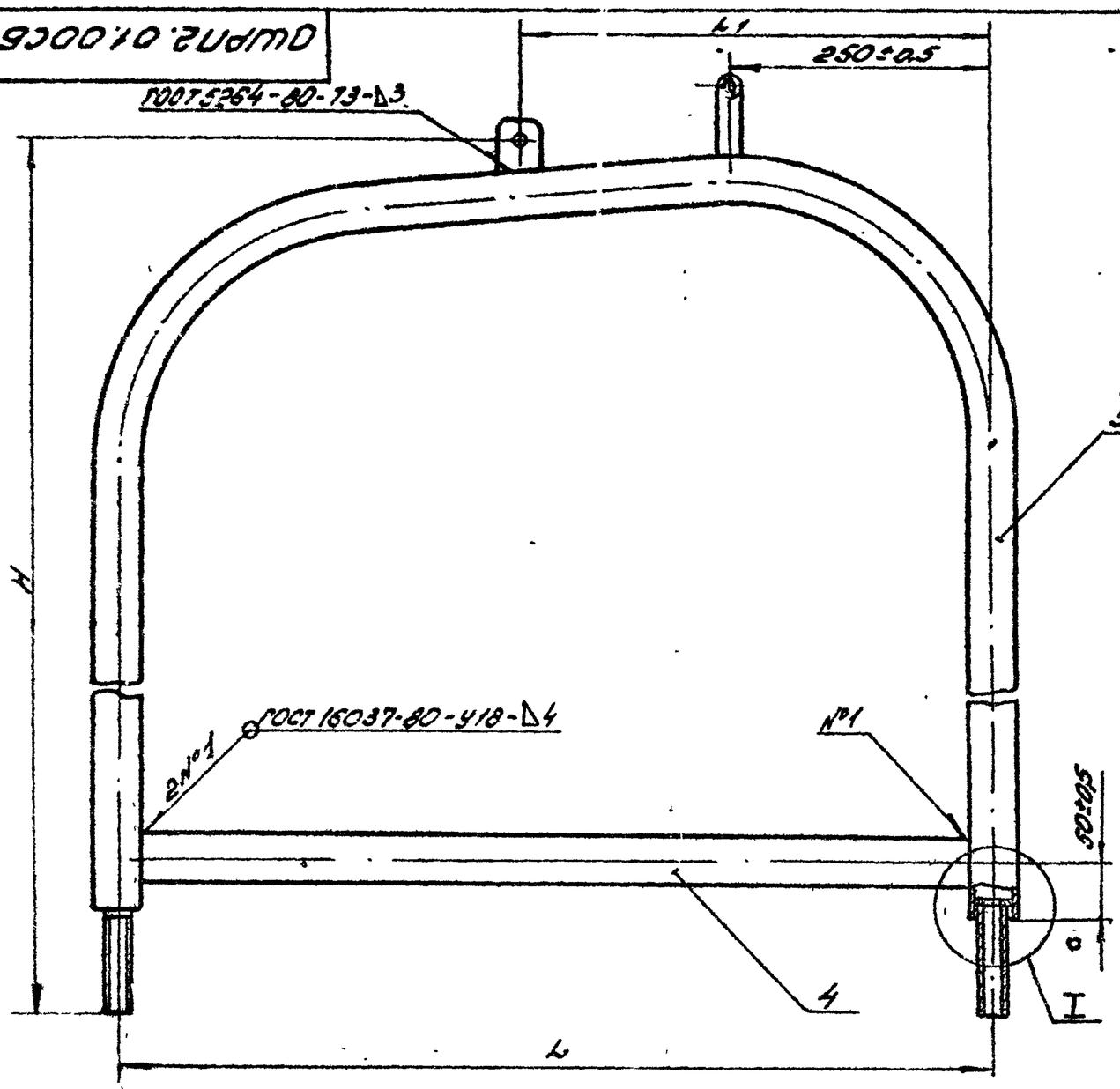

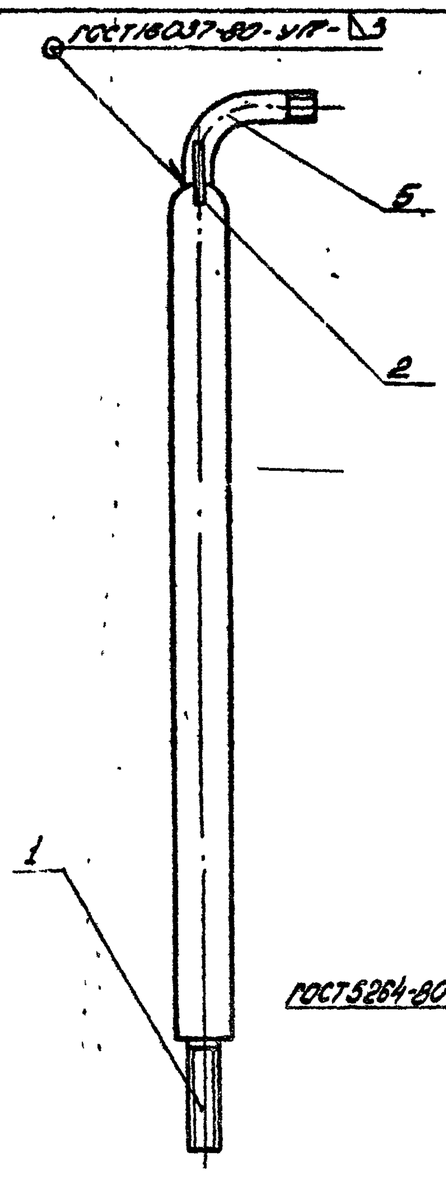

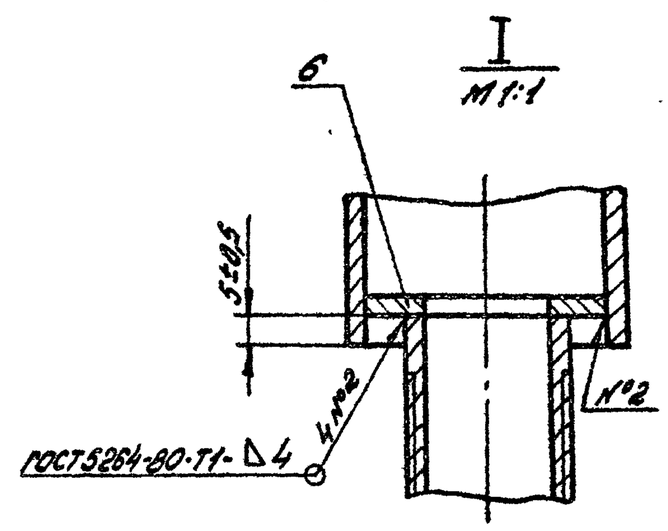

Обозначение	L, мм	L1, мм	H, мм	Масса, кг
ОШРП2.01.00	840	420	1250	14,6
-01	1300	570	1300	21,2
-02	1750	770	1280	23,6

Изм.	Лист	N докум.	Подп.	Дата	ОШРП2.01.00СБ
Разраб.	Подшивалин			11.85	Коллектор. Сборочный чертеж
Пров.	Кудинов			11.85	Лит. И; Масса см. табл.; Масштаб —
Т.контр.					Лист; Листов 1
Н.контр.	Осипович			11.85	Институт Мосгазниипроект
Утв.					

Копировал: Радин Формат А3

ОШРП2.01.01

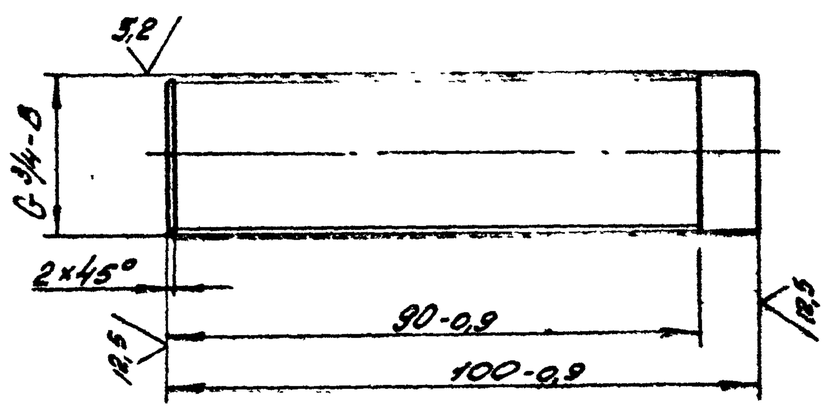

Изм.	Лист	N докум.	Подп.	Дата	ОШРП2.01.01
Разраб.	Подшивалин			11.85	Патрубок
Пров.	Кудинов			11.85	Лит. И; Масса 0,16; Масштаб 1:1
Т.контр.					Лист; Листов 1
Н.контр.	Осипович			11.85	Труба 20×2,8 ГОСТ 3262-75 — Институт Мосгазниипроект

Копировал: Радин Формат А4

ОШРП2.01.02

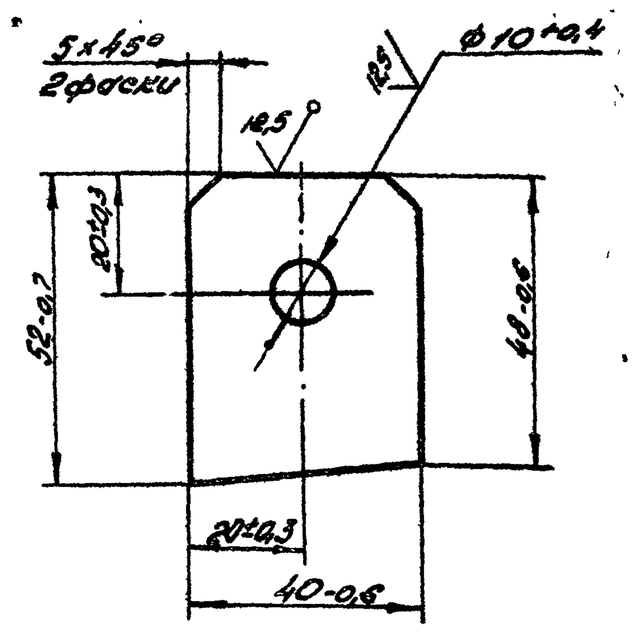

Изм.	Лист	N докум.	Подп.	Дата	ОШРП2.01.02
Разраб.	Подшивалин			11.85	Ушко
Пров.	Кудинов			11.85	Лит. И; Масса 0,06; Масштаб 1:1
Т.контр.					Лист; Листов 1
Н.контр.	Осипович			11.85	Лист Б-ПН-40 ГОСТ 19903-74 / Ст3 ГОСТ 14637-79 — Институт Мосгазниипроект
Утв.					

Копировал: Радин Формат А4

Серия 5.905-11 Выпуск 4

ОШРП2.01.03

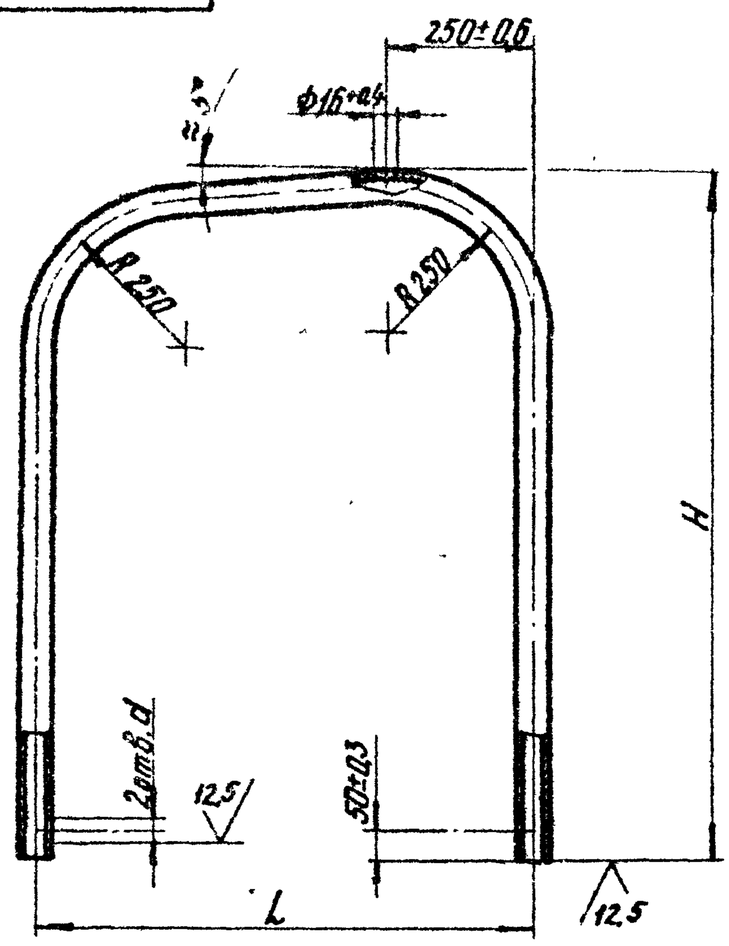

Обозначение	D_yxS, мм	L, мм	H, мм	d, мм	Масса, кг
ОШРП2.01.03	40x3,5	840_{-2}	$1130_{-2,6}$	$20^{+0,6}$	10,8
-01	50x3,5	1300_{-5}	$1180_{-2,6}$	$25^{+0,6}$	16,8
-02		1750_{-5}	$1150_{-2,6}$		18,8

Изм.	Лист	N Докум.	Подп.	Дата	ОШРП2.01.03			
Разраб.		Подшивалин		11.85	Труба	Лит.	Масса	Масштаб
Провер.		Кудинов		11.85		И	См. табл.	—
Т.контр.						Лист	Листов 1	
Н.контр.		Косилевич		11.85	Труба D_yxS ГОСТ 3262-75	Институт Мосгазниипроект		

Инв.№подл. | Подпись и дата | Взам.инв.№ | Инв.№дубл. | Подпись и дата

Копировал: Ро.Г. Формат А4

ОШРП2.01.04

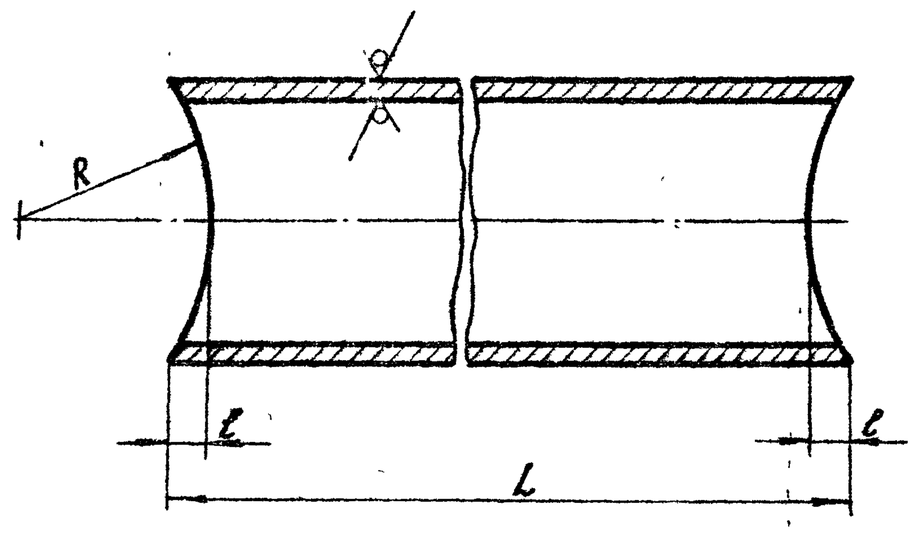

Обозначение	D_yxS, мм	L, мм	ℓ, мм	R, мм	Масса, кг
ОШРП2.01.04	20x3,5	820_{-2}	$4^{+0,4}$	$24^{+0,5}$	1,34
-01	25x3,5	1250_{-2}	$5^{+0,4}$	$30^{+0,5}$	3,0
		1780_{-2}			4,1

Изм.	Лист	N Докум.	Подп.	Дата	ОШРП2.01.04			
Разраб.		Подшивалин		11.85	Труба	Лит.	Масса	Масштаб
Провер.		Кудинов		11.85		И	См. табл.	—
Т.контр.						Лист	Листов 1	
Н.контр.		Косилевич		11.85	Труба D_yxS ГОСТ 3262-75	Институт Мосгазниипроект		

Инв.№подл. | Подпись и дата | Взам.инв.№ | Инв.№дубл. | Подпись и дата

Копировал: Ро.Г. Формат А4

ОШРП2.01.05

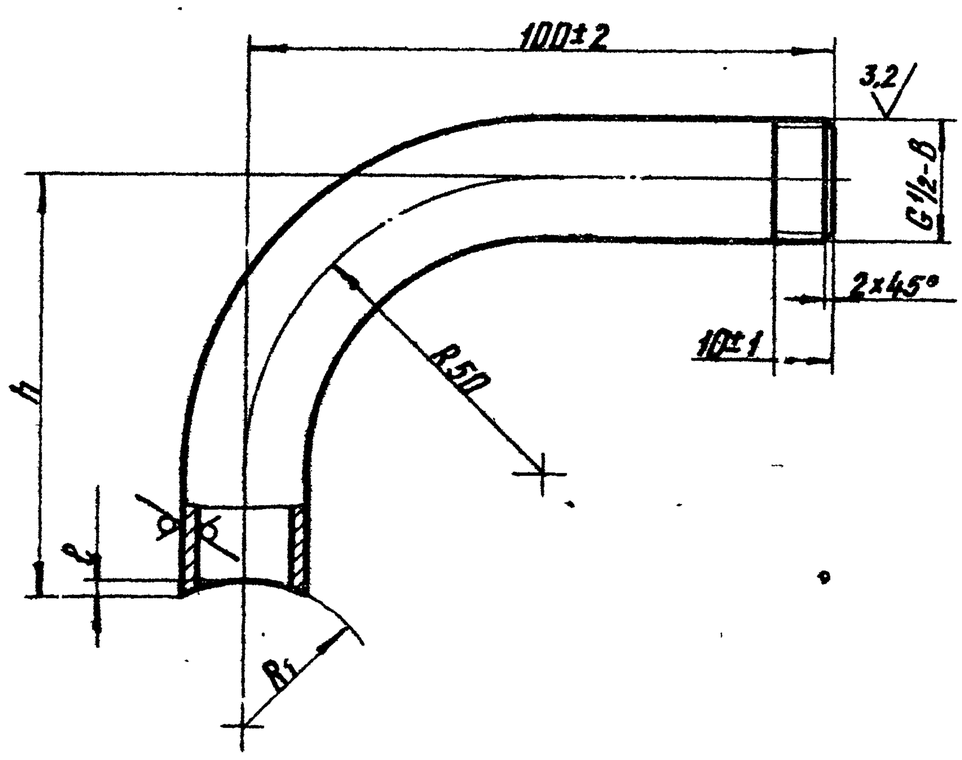

Обозначение	h, мм	ℓ, мм	R_1, мм
ОШРП2.01.05	68±2,0	$3^{+0,25}$	$24^{+0,5}$
-01	62±2,0	$2^{+0,25}$	$30^{+0,5}$

Изм.	Лист	N Докум.	Подп.	Дата	ОШРП2.01.05			
Разраб.		Подшивалин		11.85	Труби	Лит.	Масса	Масштаб
Провер.		Кудинов		11.85		И	0,2	1:1
Т.контр.						Лист	Листов 1	
Н.контр.		Косилевич		11.85	Труба 15x2,8 ГОСТ 3262-75	Институт Мосгазниипроект		

Инв.№подл. | Подпись и дата | Взам.инв.№ | Инв.№дубл. | Подпись и дата

Формат А1

ОШРП2.01.06

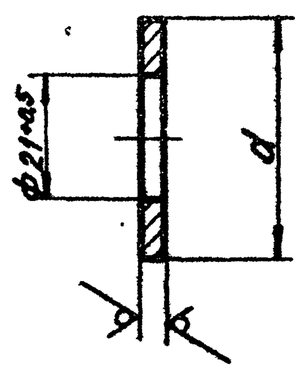

Обозначение	d, мм	Масса, кг
ОШРП2.01.06	$40_{-0,6}$	0,028
-01	$52_{-0,7}$	0,056

Изм.	Лист	N Докум.	Подп.	Дата	ОШРП2.01.06			
Разраб.		Подшивалин		11.85	Заглушка	Лит.	Масса	Масштаб
Провер.		Кудинов		11.85		И	См. табл.	1:1
Т.контр.						Лист	Листов 1	
Н.контр.		Косилевич		11.85	Лист Б-ОН-40 ГОСТ 19903-74 / Ст3 ГОСТ 14637-79	Институт Мосгазниипроект		

Инв.№подл. | Подпись и дата | Взам.инв.№ | Инв.№дубл. | Подпись и дата

Копировал: Ро.Г. Формат А4

Госстрой СССР
Технология филиала
ЦНИТП
Типовой проект /серия/
№ 5-905-11 В4
Заказ № 700
Цена 2 руб 28 коп
Тираж 1800
Дата "8" 11 1987 г.