ТИПОВАЯ ДОКУМЕНТАЦИЯ НА КОНСТРУКЦИИ, ИЗДЕЛИЯ И УЗЛЫ ЗДАНИЙ И СООРУЖЕНИЙ

СЕРИЯ 7.901-5

НЕСТАНДАРТИЗИРОВАННОЕ ОБОРУДОВАНИЕ СТАНЦИЙ ОЧИСТКИ ПРИРОДНЫХ И СТОЧНЫХ ВОД

ВЫПУСК 1

ОБОРУДОВАНИЕ ХЛОРАТОРНЫХ

АЛЬБОМ I

ОБОРУДОВАНИЕ ХЛОРАТОРНОЙ ПРОИЗВОДИТЕЛЬНОСТЬЮ 2 кг ТОВАРНОГО ХЛОРА В ЧАС

РАБОЧИЕ ЧЕРТЕЖИ

РАЗРАБОТАНЫ:

ЦНИИЭП ИНЖЕНЕРНОГО ОБОРУДОВАНИЯ

ГЛАВНЫЙ ИНЖЕНЕР ИНСТИТУТА
А.Г. КЕТАОВ

ГЛАВНЫЙ ИНЖЕНЕР ПРОЕКТА
М.З. РЫСИН

УТВЕРЖДЕНЫ:

ГОСГРАЖДАНСТРОЕМ СССР

ПРИКАЗ № 39 ОТ 4 ФЕВРАЛЯ 1986 г.

ВВЕДЕНЫ В ДЕЙСТВИЕ ЦНИИЭП ИНЖЕНЕРНОГО ОБОРУДОВАНИЯ

ПРИКАЗ № 10 ОТ 10 ФЕВРАЛЯ 1986 г.

Содержание альбома

Обозначение	Наименование	Стр.
	Обложка	
	Титульный лист	1
	Содержание альбома	2
	Рекомендации по применению	
1275.00.00.000СБ	Испаритель хлора с поверхностью тепло	3
	обмена 0.6 м², Сборочный чертеж.	
1275.01.00.000СБ	Бак. Сборочный чертеж.	4
1275.00.00.000.СБ	Испаритель. Сборочный чертеж.	
1275.00.00.000	Испаритель хлора с поверхностью	5
	теплообмена 0.6 м², Спецификация	
1275.01.00.000	Бак. Спецификация.	
1275.00.00.000	Испаритель. Спецификация	
1275.01.00.001	Корпус	
1275.02.00.001	Змеевик	6
1275.02.00.002	Крышка	
1275.02.00.003	Кронштейн	
1277.00.00.000СБ	Подставка для установки баллонов	7
	на весы. Сборочный чертеж	
1277.00.00.000СБ	Рама. Сборочный чертеж	8
1277.03.00.000СБ	Опора. Сборочный чертеж.	
1277.02.00.000СБ	Подставка. Сборочный чертеж.	9
1277.01.00.006	Балка	
1277.03.00.001	Боковина	
1277.00.00.001	Шайба	
1277.00.00.000	Подставка для установки баллонов	10
	на весы. Спецификация	
1277.01.00.000	Рама. Спецификация	
1277.03.00.000	Поперечина.	
1277.03.00.003	Упор	
1277.02.00.000	Подставка. Спецификация.	11
1277.03.00.000	Опора. Спецификация	
1280.00.00.003	Гайка	
1280.00.00.004	Ниппель	
1278.00.00.000СБ	Тележка для перевозки баллонов	12
	сборочный чертеж	
1278.00.00.000	Тележка для перевозки баллонов.	13
	Спецификация. Листы 1,2	
1278.01.00.000	Рама тележки. Спецификация	
1278.01.01.000	Ось. Спецификация	
1278.01.00.000СБ	Рама тележки. Сборочный чертеж	14
1278.01.01.000СБ	Ось. Сборочный чертеж	
1278.01.01.002	Полуось	
1278.01.00.001	Балка	15
1278.01.00.003	Опора	
1278.00.00.002	Шина	

Обозначение	Наименование	Стр.
1278.00.00.003	Прокладка	15
1278.01.00.002	Хомут	16
1278.01.00.004	Распорка	
1278.01.00.008	Ребро	
1278.01.00.006	Укосина	17
1278.01.00.007	Укосина	
1278.00.00.001	Колесо	
1279.00.00.000СБ	Захват для подъема баллонов. Сборочный чертеж	18
1279.01.00.000СБ	Обод. Сборочный чертеж	19
1279.02.00.000СБ	Обод. Сборочный чертеж.	
1279.00.00.000	Захват для подъема баллонов	20
	Спецификация. Листы 1,2	
1279.01.00.000	Обод, Спецификация.	
1279.02.00.000	Обод. Спецификация	
1279.01.00.001	Обод	21
1279.01.00.002	Скоба	
1279.02.00.003	Косынка	
1279.00.00.001	Втулка	
1279.02.00.001	Обод	22
1279.02.00.002	Бобышка	
1279.00.00.002	Стержень	
1279.00.00.003	Ось	
1280.00.00.000СБ	Компенсатор. Сборочный чертеж	23
1280.00.00.000	Компенсатор. Спецификация.	
1280.00.00.001	Пробка	
1281.00.00.000СБ	Грязевик. Сборочный чертеж.	24
1281.00.00.000	Грязевик. Спецификация	25
1281.02.00.000	Корпус. Спецификация	
1281.03.00.000	Подставка. Спецификация.	
1281.03.00.002	Опора	
1281.01.00.000СБ	Крышка	26
1281.01.00.000	Крышка. Спецификация	
1281.00.00.002	Прокладка	
1281.01.00.001	Ниппель	27
1281.01.00.002	Гайка	
1280.00.00.002	Прокладка	
1281.00.00.001	Штуцер	
1281.01.00.002	Фланец	28
1281.01.00.005	Бобышка	
1281.01.00.006	Патрубок	
1280.00.00.005	Петля	
1281.02.00.000СБ	Корпус. Сборочный чертеж	29
1281.03.00.000СБ	Подставка. Сборочный чертеж	

Государственный комитет по гражданскому строительству и архитектуре при Госстрое СССР.
ЦНИИЭП инженерного оборудования

Серия 7.901-5

Выпуск 1

Оборудование хлораторной производительностью 2 кг товарного хлора в час

Рекомендации по применению

Альбом I

1985

Формат А4

1. В альбоме разработано оборудование для применения в типовом проекте 901-7-4.84, „Хлораторная для обезвреживания питьевых и сточных вод производительностью 2 кг товарного хлора в час."

2. В альбом включены: испаритель хлора, подставка для установки баллонов на весы, тележка для перевозки баллонов, захват для подъема баллонов, грязевик.

Испаритель с поверхностью теплообмена 0,6 м² предназначен для образования газообразного хлора из жидкого и представляет собой цилиндрический аппарат, внутри которого крепится змеевик. В змеевике проходит хлор, в аппарате - вода.

Подставка для установки баллонов на весы состоит из сварной рамы, к которой крепятся деревянные подкладки для укладывания двух баллонов с хлором в наклонном положении.

Тележка для перевозки баллонов - стальная конструкция из труб, имеет два колеса диаметром 360 мм. Баллон закрепляется при помощи цепей и специального упора.

Захват для подъема баллонов предназначен для подвески баллона с хлором к грузоподъемному устройству и состоит из двух полухомутов, закрепляемых на баллоне с помощью откидного болта. Грузоподъемность - 150 кг.

Грязевик устанавливается для очистки газообразного хлора от примесей, изготовляется из баллона 50-200у ГОСТ 949-73. Вместимость - 45 л.

3. Технические требования на изготовление и испытание разработанного оборудования указаны на чертежах.

4. Основной применяемый материал указан на чертежах. Допускается замена материала и сортамента при условии сохранения прочностных характеристик и коррозионной стойкости изделий.

Изм	Лист	№ докум	Подп.	Дата
Разраб.		Шифрина		
Пров.		Графский		12.85
Н контр.		Хромихина		12.85
Утв.		Сухаренко		

Серия 7.901-5 Выпуск 1 Альбом 1

Оборудование хлораторной производительностью 2 кг товарного хлора в час

Рекомендации по применению

Лит.	Лист	Листов
	2	2

ЦНИИЭП инж оборудования

Инв. № подл. | Подпись и дата | Взам. инв. № | Инв. № дубл. | Подп. и дата

Копировал: Ал-21056-01

1275.00.00.000 СБ

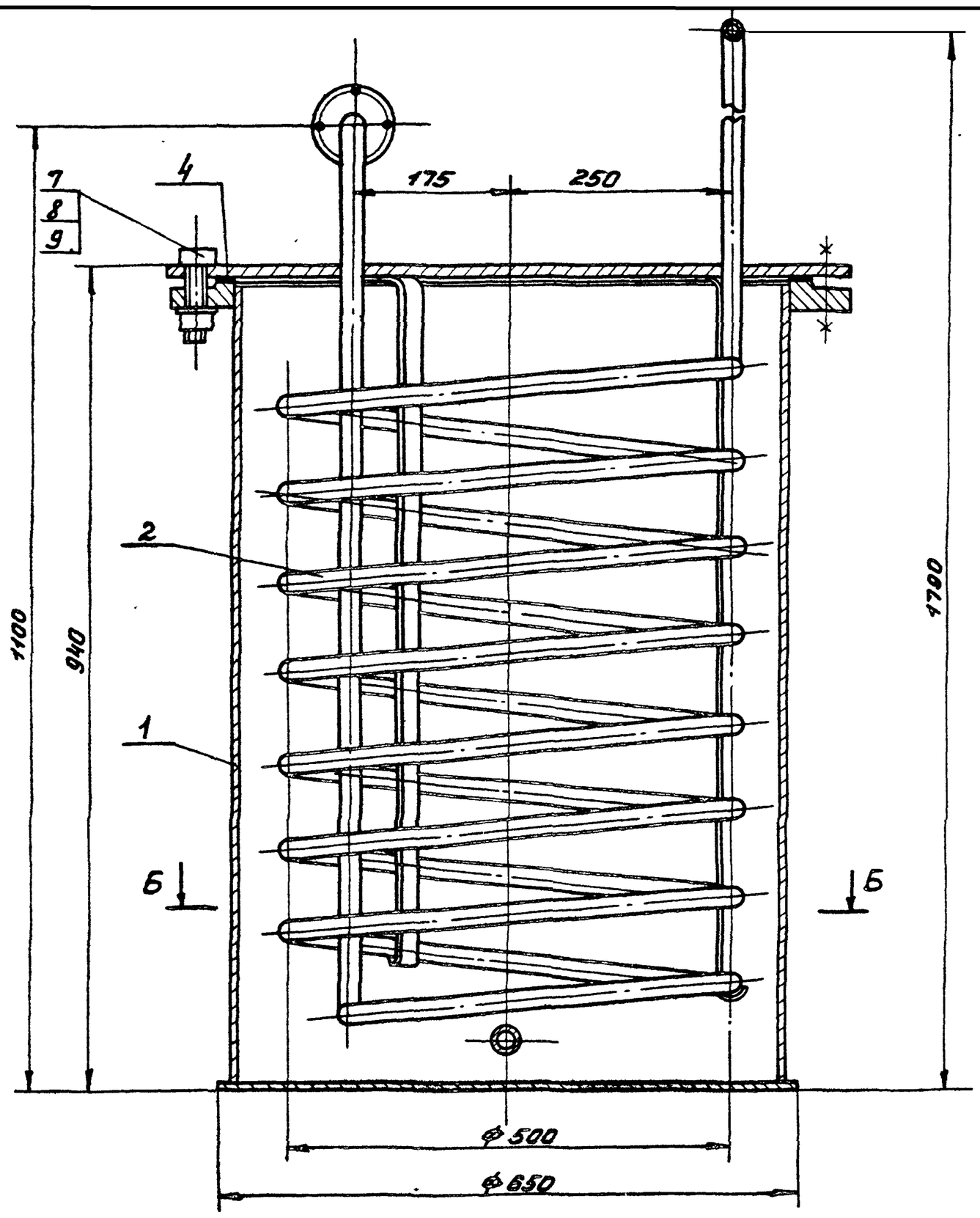

Б-Б
М1:10

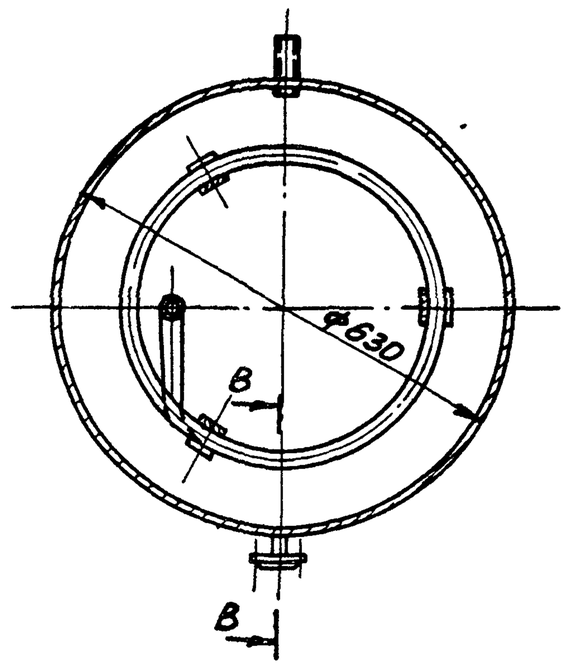

В-В повернуто

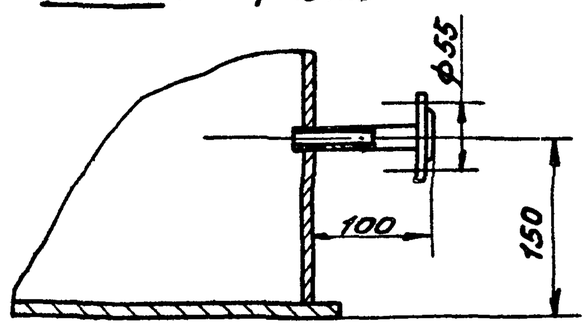

Деталь поз 4
М 1:10

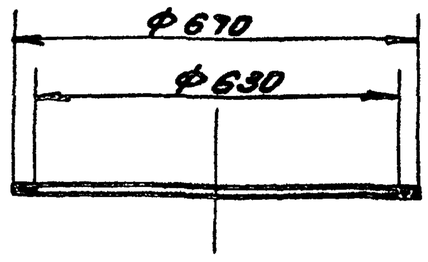

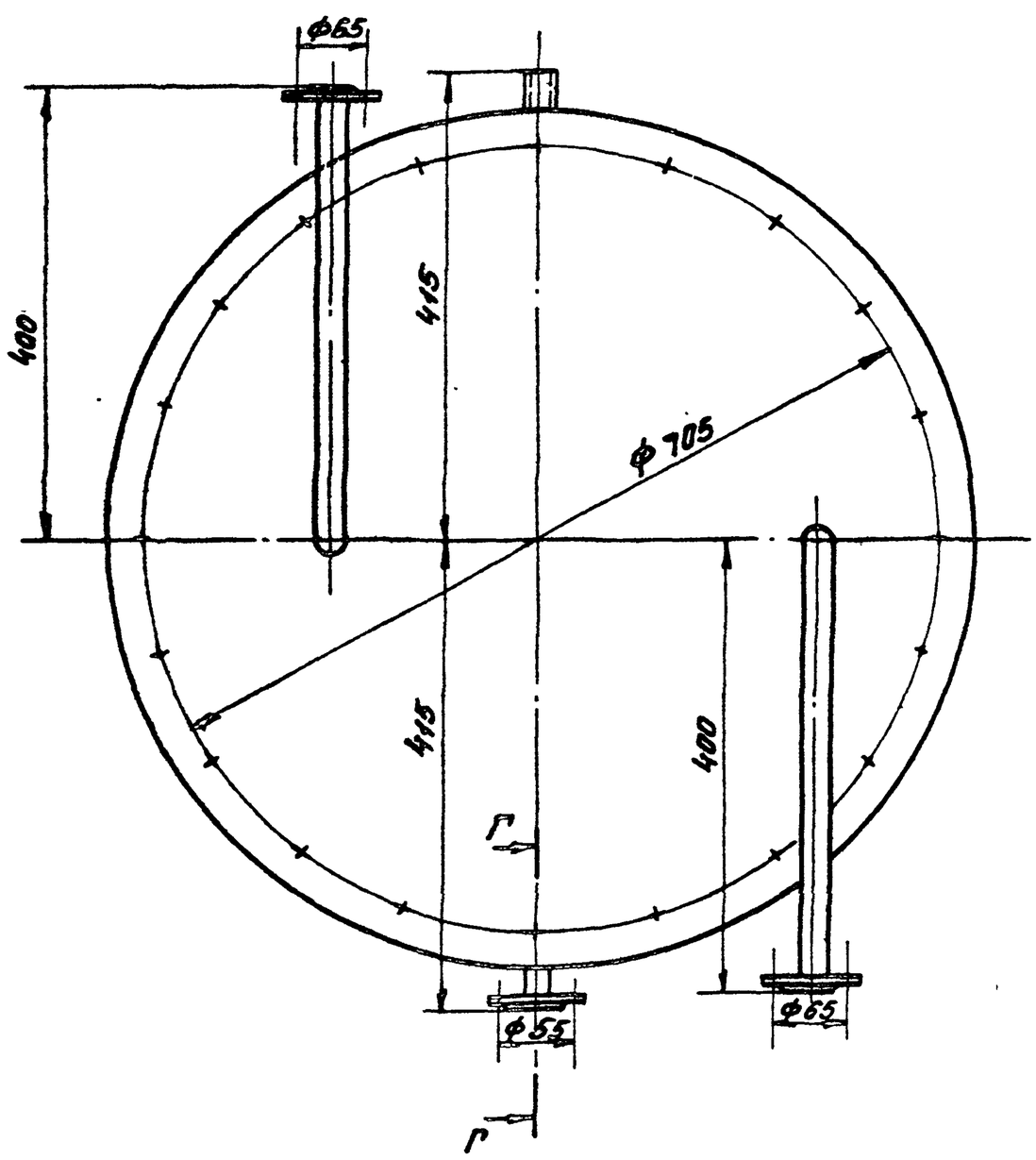

Г-Г повернуто

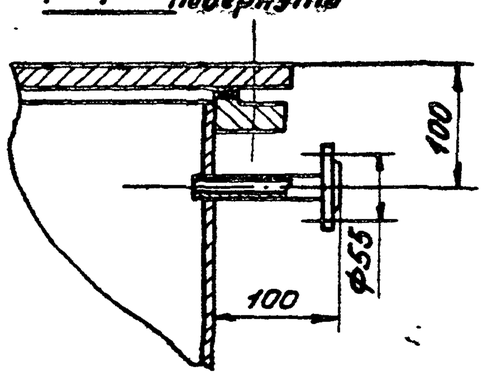

Техническая характеристика

1. Вместимость аппарата м³ – 0,26
2. Температура воды, °С – 8-12
3. Расход воды м³/ч – 0,1
4. Среда:
   - в аппарате – вода
   - в змеевике – хлор
5. Давление (рабочее) МПа
   - в аппарате – 0,04
   - в змеевике – 1,6
6. Производительность по хлору – кг/ч – до 5

Технические требования

1. Размеры для справок.
2. Покрытие наружных поверхностей – эмаль ХС-710 серая ГОСТ 9355-81 по грунтовке ХС-010 ГОСТ 9355-81.
3. Испаритель подвергнуть гидравлическому испытанию согласно „Правилам устройства и безопасной эксплуатации сосудов, работающих под давлением" п. 4-7. Госгортехнадзор, 1974 г.

					1275.00.00.000 СБ			
Изм	Лист	№ докум	Подп.	Дата	Испаритель хлора с поверхностью теплообмена 0,6 м². Сборочный чертеж.	Лит.	Масса	Масштаб
Разраб		Кузнецкая					270	1:5
Пров.		Шифрина				Лист	Листов 1	
Т.контр						ЦНИИЭП инж. оборудования		
ГКО		Графский						
Н.контр		Хромихина		06.85				
Утв.		Сухаренко						

1275.01.00.000 СБ

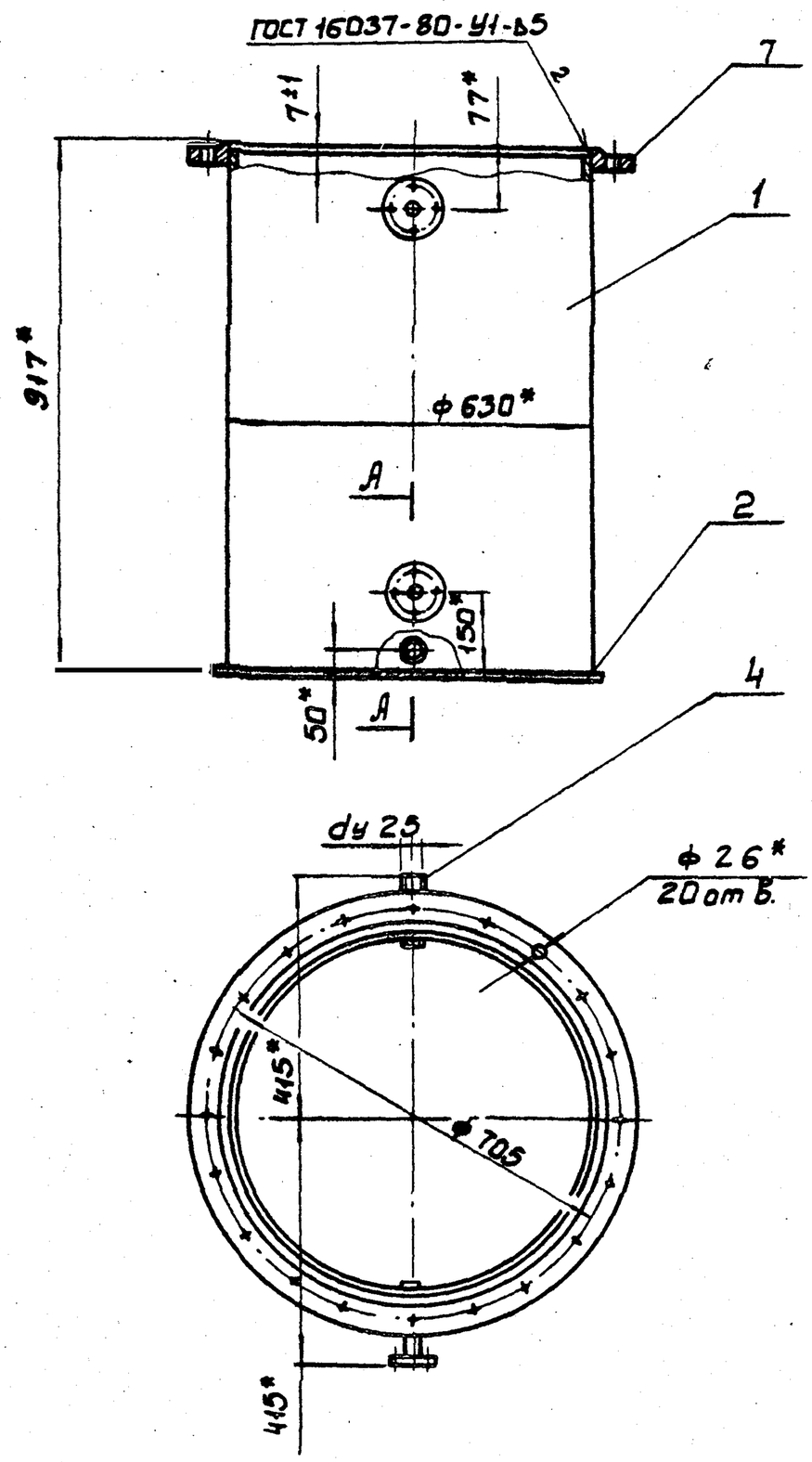

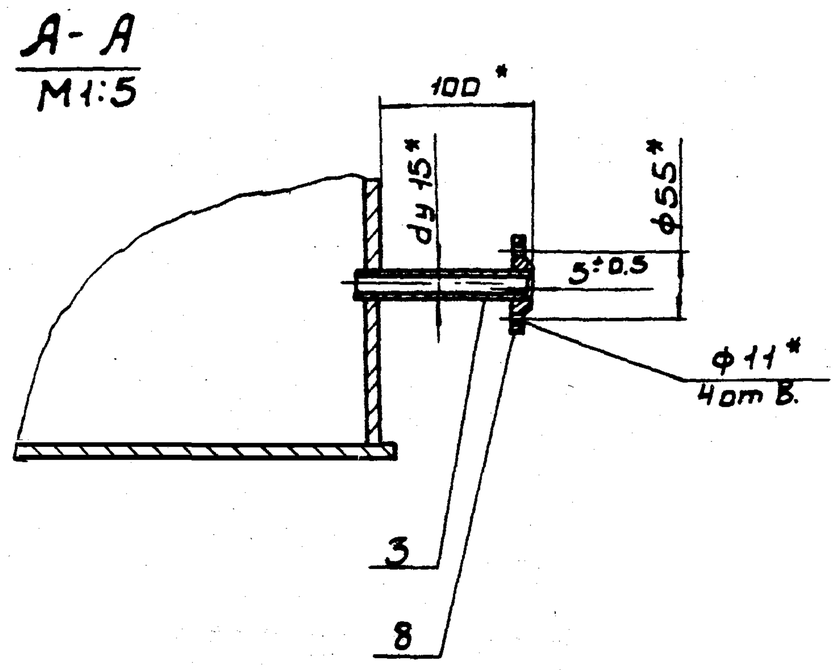

1. Неуказанные сварные швы - У4-Δ3 по ГОСТ 16037-80
2. *Размеры для справок.

					1275.01.00.000СБ		
ИЗМ	ЛИСТ	№ДОКУМ	ПОДП.	ДАТА	Бак. Сборочный чертеж.	ЛИТ.	МАССА 160 / МАСШТАБ 1:10
РАЗРАБ.		ОКУНЕЦКАЯ				ЛИСТ	ЛИСТОВ 1
ПРОВ.		ШИФРИНА				ЦНИИЭП инж. оборудования.	
Т.КОНТР.							
Н.КОНТР.		ХРОМИХИНА		08.85			
УТВ.		ШИФРИНА					

Формат: А3

1275.02.00.000СБ

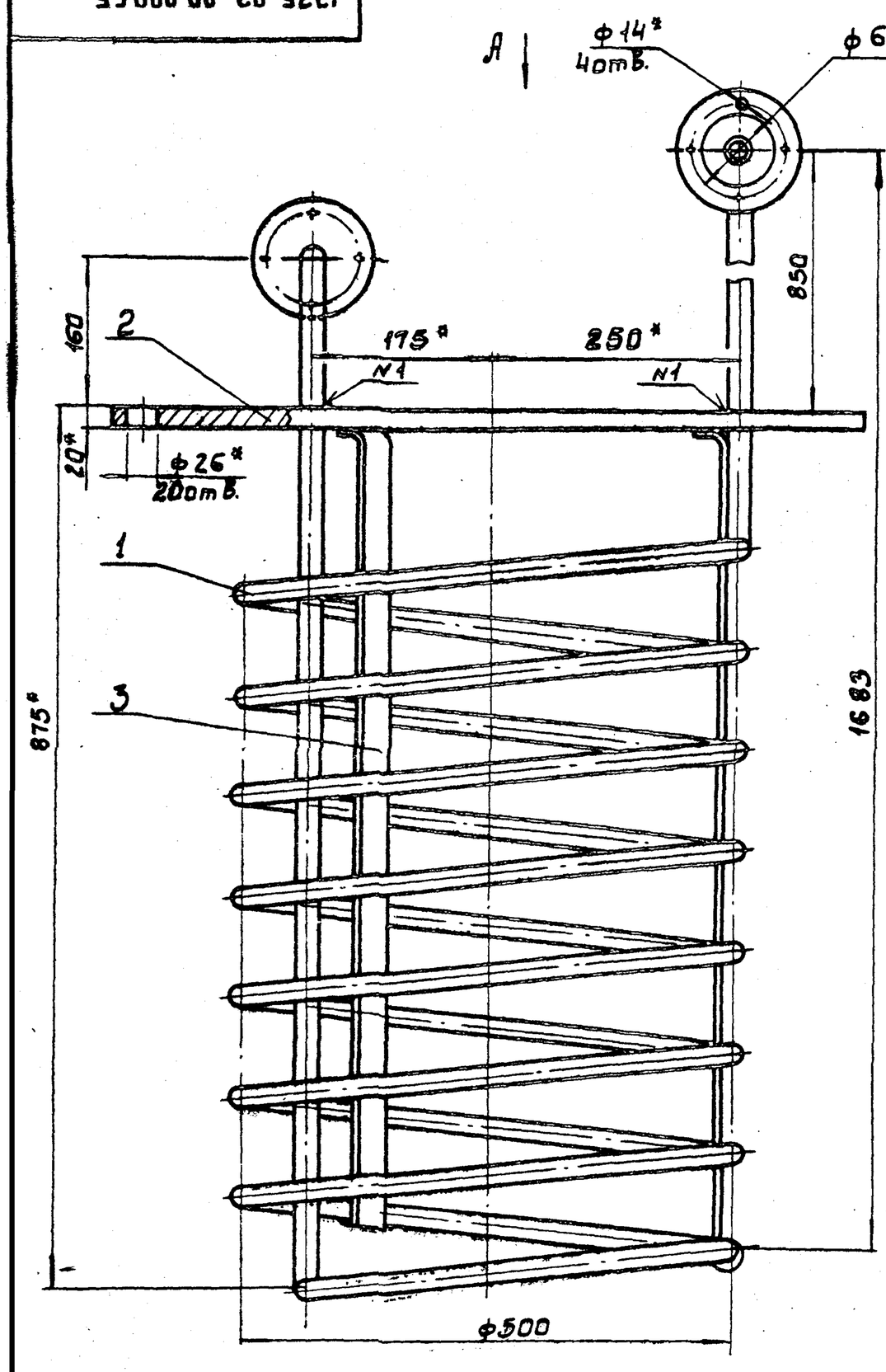

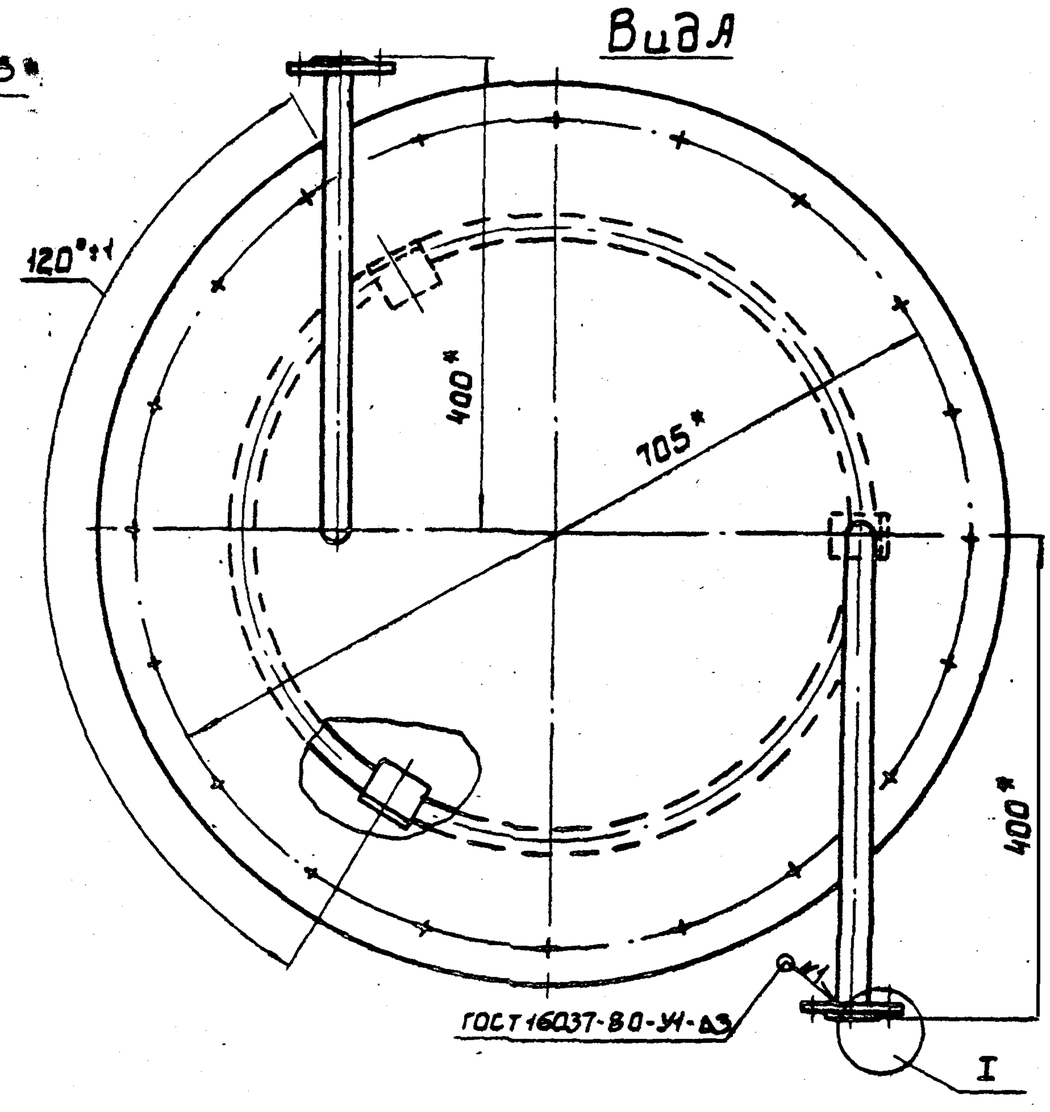

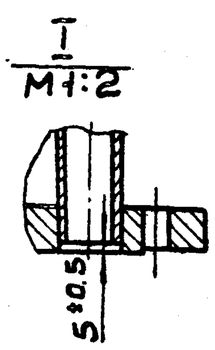

1. Неуказанные сварные швы - Н1-Δ3 по ГОСТ 5264-80
2. *Размеры для справок.
3. Неуказанные предельные отклонения размеров: $\pm \frac{IT14}{2}$

					1275.02.00.000СБ		
ИЗМ	ЛИСТ	№ДОКУМ	ПОДП	ДАТА	Испаритель. Сборочный чертеж.	ЛИТ	МАССА 90 / МАСШТАБ 1:5
РАЗРАБ.		ОКУНЕЦКАЯ				ЛИСТ	ЛИСТОВ 1
ПРОВ.		ШИФРИНА				ЦНИИЭП инж. оборудования.	
Т.КОНТР.							
Н.КОНТР.		ХРОМИХИНА		08.85			
УТВ.		ШИФРИНА					

Копировал: Боброва 21084-01 5

Формат	Зона	Поз.	Обозначение	Наименование	Кол.	Примечание
				Документация		
А2			1275.00.00.000 СБ	Сборочный чертеж		
				Сборочные единицы		
А4		1	1275.01.00.000	Бак	1	
А4		2	1275.02.00.000	Испаритель	1	
				Детали		
Б4		4	1275.00.00.001	Прокладка пластина I		
				ТМКЩ-С-3 ГОСТ 7338-77	1	0,2 кг
				Стандартные изделия		
		7		Болт М24-6g×80.58		
				ГОСТ 7798-70	20	
		8		Гайка М24-6Н.5		
				ГОСТ 5915-70	20	
		9		Шайба 24.01		
				ГОСТ 11371-78	20	

Изм	Лист	№ докум.	Подп.	Дата	1275 00.00.000			
Разраб.		Окунецкая			Испаритель хлора с поверхностью теплообмена 0,6 м²	Лит.	Лист	Листов 1
Пров.		Шифрина				ЦНИИЭП инж. оборудования.		
Н.контр.		Хромихина		08.85				
Утв.		Шифрина						

Формат: А4

Формат	Зона	Поз.	Обозначение	Наименование	Кол.	Примечание
				Документация		
А3			1275.01.00.000 СБ	Сборочный чертеж		
				Детали		
А4		1	1275.01.00.001	Корпус	1	
Б4		2	1275.01.00.002	Дно		
				Лист Б-10 ГОСТ 19903-74		
				Ст3 ГОСТ 14637-79		
				Ф 650 h 14	1	26 кг
Б4		3	1275.01.00.003	Патрубок		
				Труба 15×2,5 ГОСТ 3262-75		
				L = 110 h 14	2	0,12 кг
Б4		4	1275.01.00.004	Патрубок		
				Труба 25×2,8 ГОСТ 3262-75		
				L = 105 h 14	1	0,23 кг
				Стандартные изделия		
		7		Фланец-1-600-1		
				ГОСТ 12820-80	1	
		8		Фланец 1-15-1		
				ГОСТ 12820-80	4	2 ответ.

Изм	Лист	№ докум.	Подп.	Дата	1275 01.00.000			
Разраб.		Окунецкая			Бак	Лит.	Лист	Листов 1
Пров.		Шифрина				ЦНИИЭП инж. оборудования.		
Н.контр.		Хромихина		08.85				
Утв.		Шифрина						

Копировал: Алешикова

Формат: А4

Инв.№ подл. | Подп. и дата | Взам. инв.№ | Инв.№ дубл. | Подп. и дата

Формат	Зона	Поз.	Обозначение	Наименование	Кол.	Примечание
				Документация		
А3			1275.02.00.000 СБ	Сборочный чертеж		
				Детали		
А3		1	1275.02.00.001	Змеевик	1	
А4		2	1275.02.00.002	Крышка	1	
А4		3	1275.02.00.003	Кронштейн	3	
				Стандартные изделия		
		5		Фланец-1-15-25		
				ГОСТ 12820-80	4	2 отв.

Изм	Лист	№ докум.	Подп.	Дата	1275 02.00.000			
Разраб.		Окунецкая			Испаритель	Лит.	Лист	Листов 1
Пров.		Шифрина				ЦНИИЭП инж. оборудования.		
Н.контр.		Хромихина		08.85				
Утв.		Шифрина						

Формат: А4

1275.01.00.001

(✓)

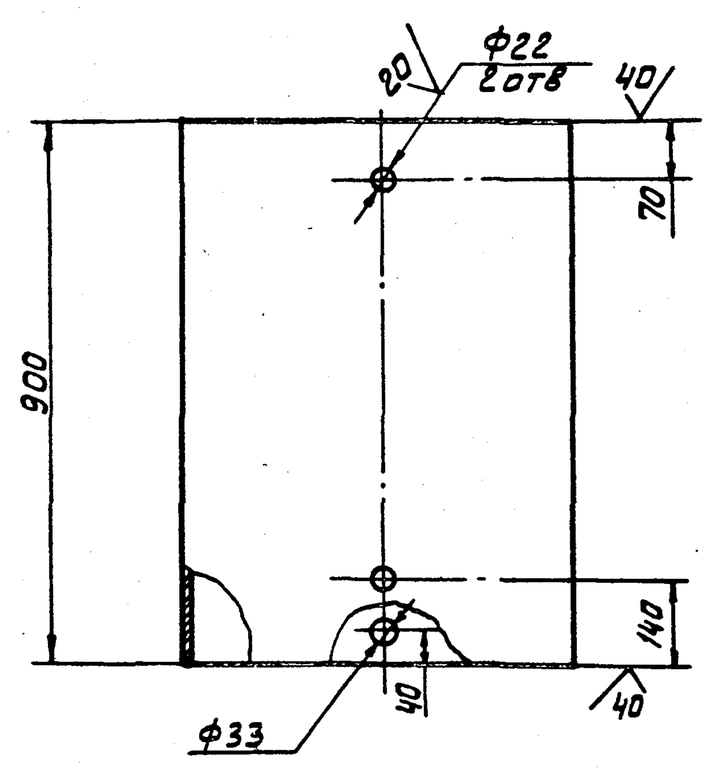

Предельные отклонения размеров:
$H14,\ h14,\ \pm\frac{IT14}{2}$

Инв.№ подл. | Подп. и дата | Взам. инв.№ | Инв.№ дубл. | Подп. и дата

Изм	Лист	№ докум.	Подп.	Дата	1275 01.00.001			
Разраб.		Окунецкая			Корпус	Лит.	Масса	Масштаб
Пров.		Шифрина					110	1:10
Т.контр.						Лист	Листов 1	
Н.контр.		Хромихина		08.85	Труба 630×8 ГОСТ 10704-76 / Д ГОСТ 10705-80	ЦНИИЭП инж. оборудования.		
Утв.		Шифрина						

Копировал: Алешикова

Формат: А4

1275.02.00.001

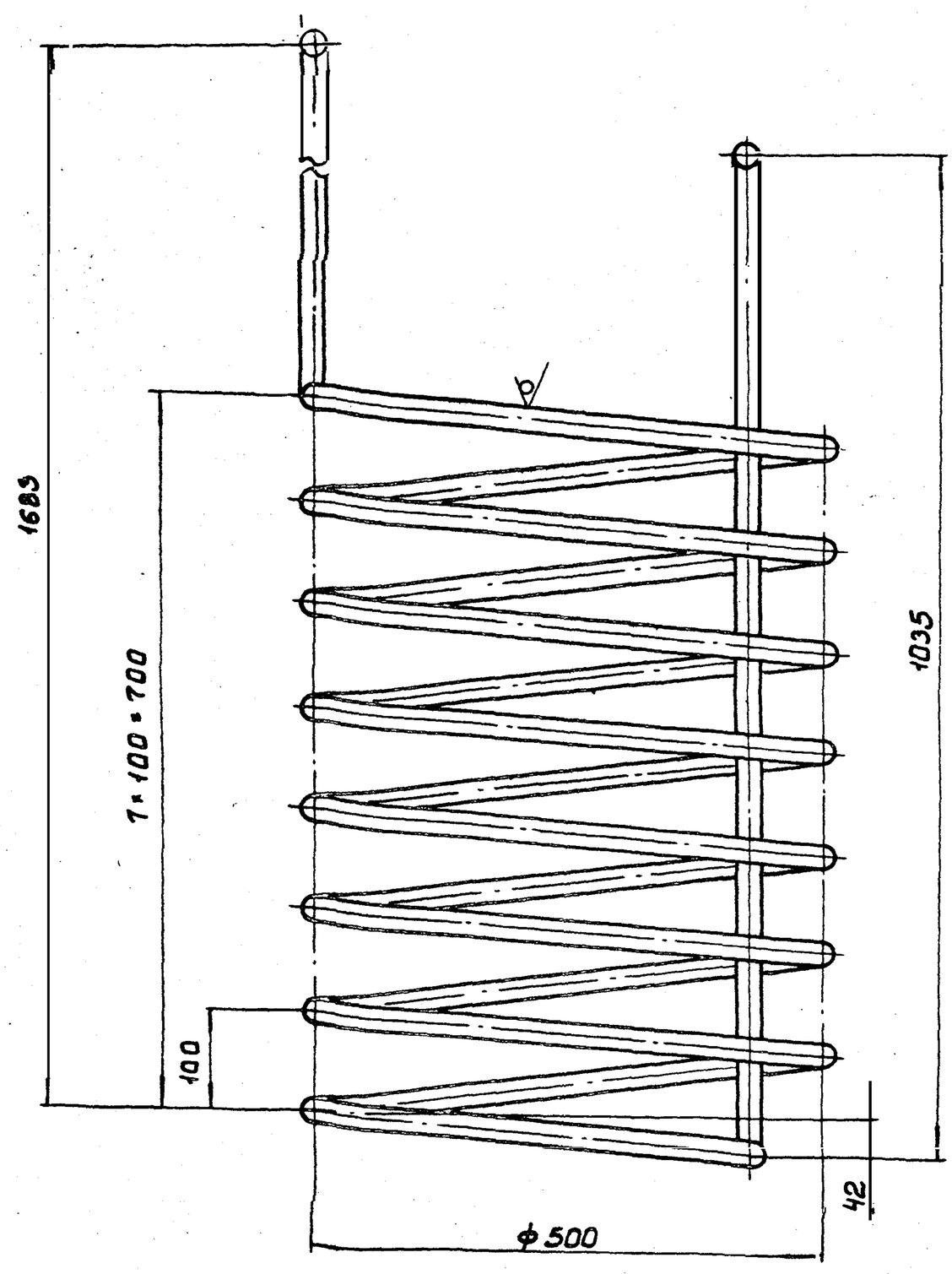

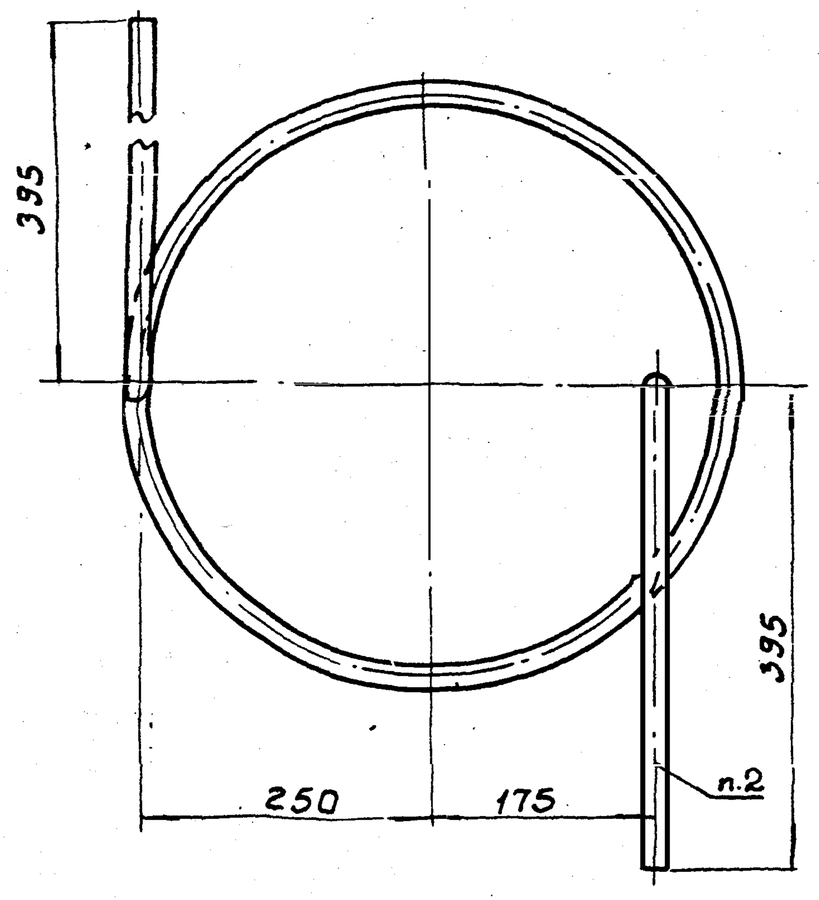

1. Предельные отклонения размеров: $h14, \pm\frac{IT14}{2}$
2. Загнуть концы трубы при монтаже после приварки крышки.

					1275.02.00.001			
Изм	Лист	№ докум.	Подп.	Дата	Змеевик	Лит	Масса	Масштаб
Разраб.		Окунецкая					16	1:5
Пров.		Шифрина				Лист	Листов: 1	
Т.контр.								
Н.контр.		Хромихина		08.85	Труба 18×3 ГОСТ 8734-75 / Д ГОСТ 8733-74	ЦНИИЭП инж. оборудования		
Утв.		Шифрина						

Формат: А3

1275.02.00.002

20 √(√)

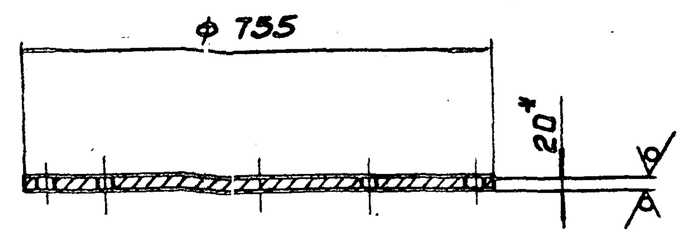

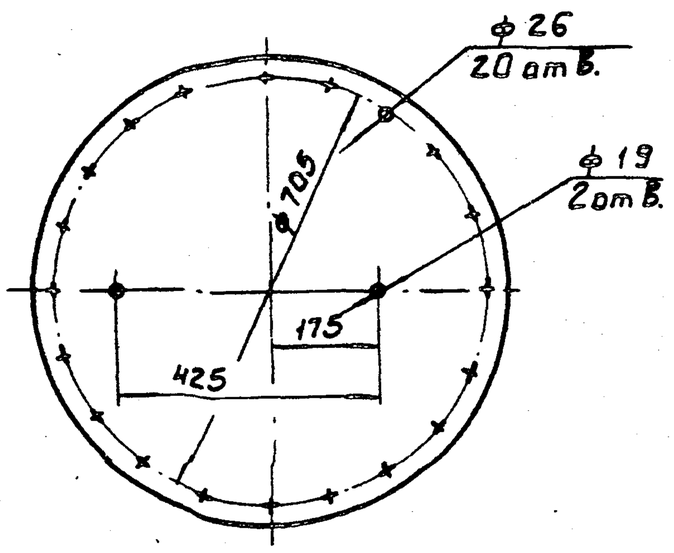

1. *Размер для справок.
2. Предельные отклонения размеров: $H14; h14; \pm\frac{IT14}{2}$

					1275.02.00.002			
Изм	Лист	№ докум.	Подп.	Дата	Крышка	Лит.	Масса	Масштаб
Разраб.		Окунецкая					70	1:10
Пров.		Шифрина				Лист	Листов: 1	
Т.контр.								
Н.контр.		Хромихина		08.85	Лист Б-20 ГОСТ 19903-74 / Ст3 ГОСТ 14637-79	ЦНИИЭП инж. оборудования.		
Утв.		Шифрина						

Формат: А4

1275.02.00.003

40 √(√)

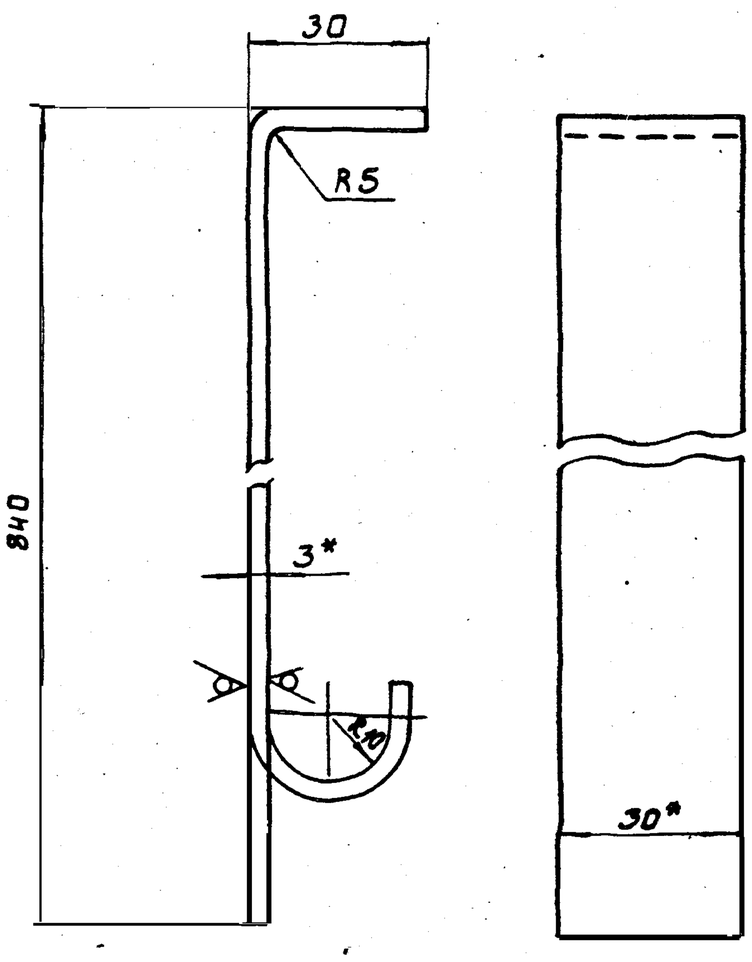

1. *Размеры для справок.
2. Гнуть при монтаже.
3. Предельные отклонения размеров: $h14; \pm\frac{IT14}{2}$

					1275.02.00.003			
Изм	Лист	№ докум	Подп.	Дата	Кронштейн	Лит.	Масса	Масштаб
Разраб.		Окунецкая					0,63	1:1
Пров.		Шифрина				Лист:	Листов: 1	
Т.контр.								
Н.контр.		Хромихина		08.85	Полоса Б3×30 ГОСТ 103-76 / Ст3 ГОСТ 535-79	ЦНИИЭП инж. оборудования.		
Утв.		Шифрина						

Инв.№ подл. | Подп. и дата | Взам. инв.№ | Инв.№ дубл. | Подп. и дата

Копировал Боброва

А4

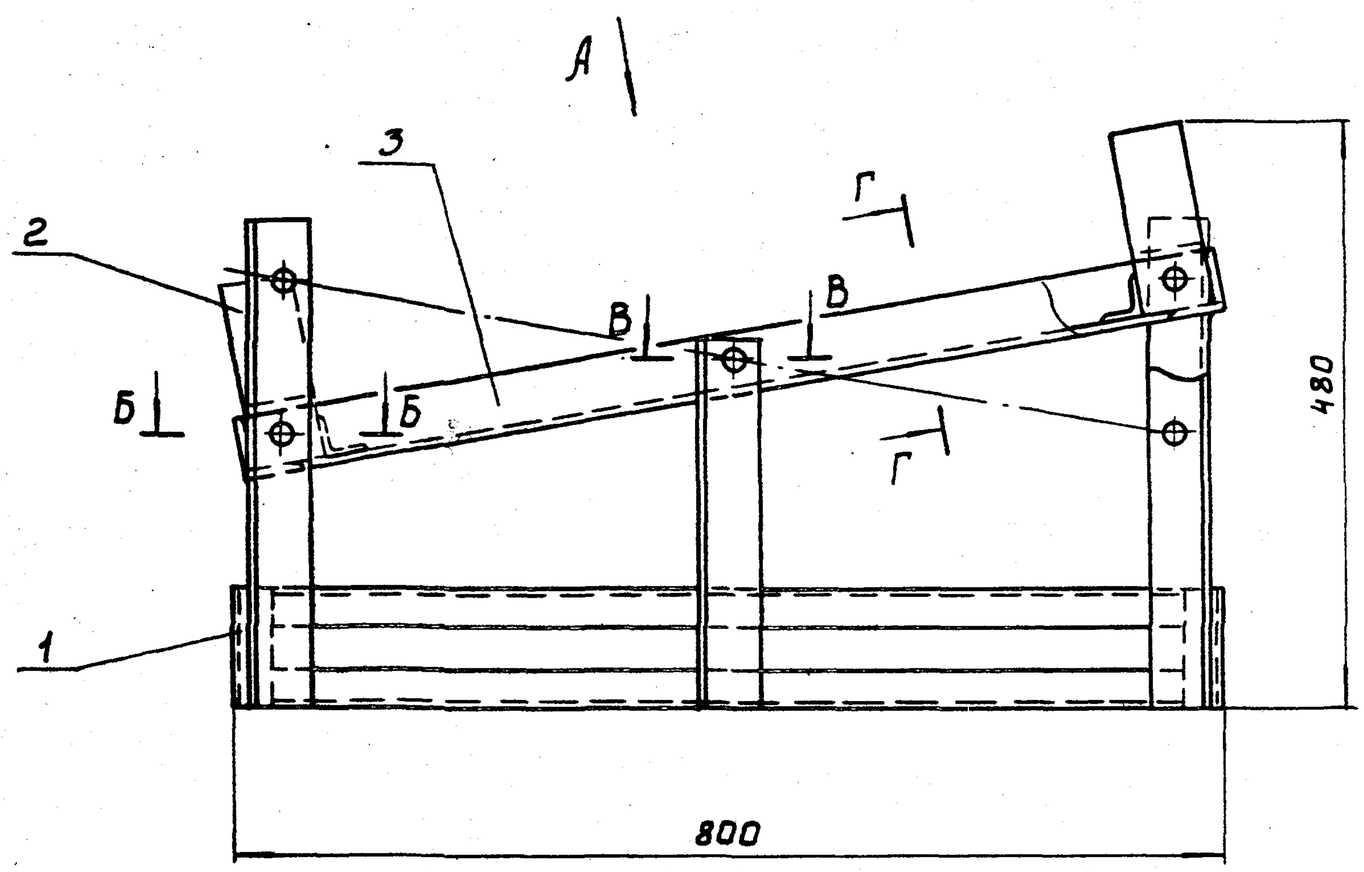

Вид А повернуто

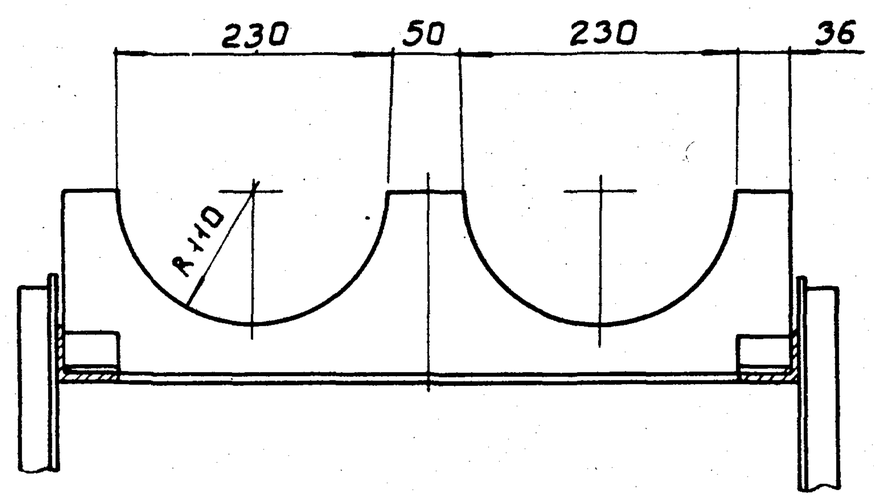

Г - Г повернуто

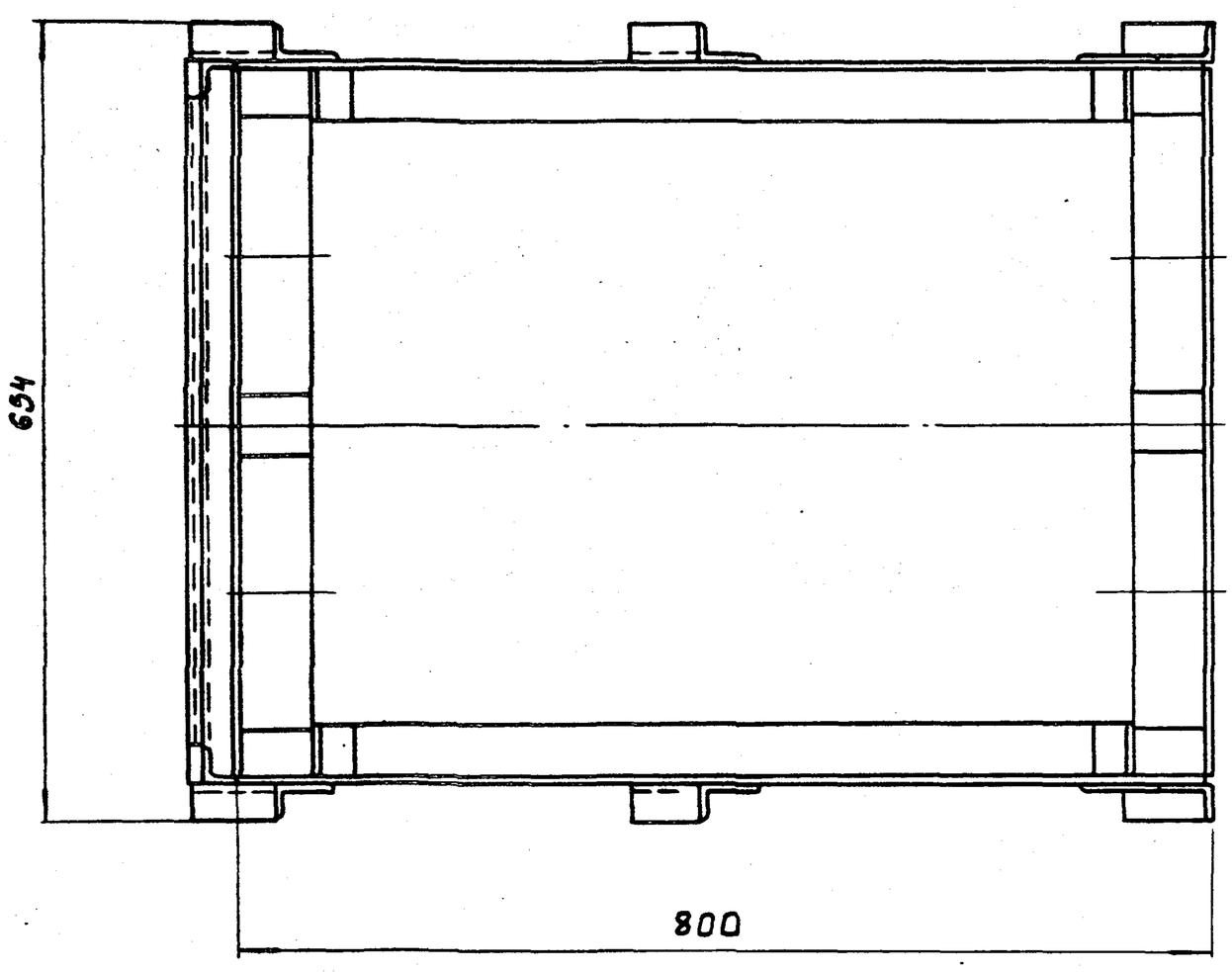

Б - Б
М1:1 повернуто

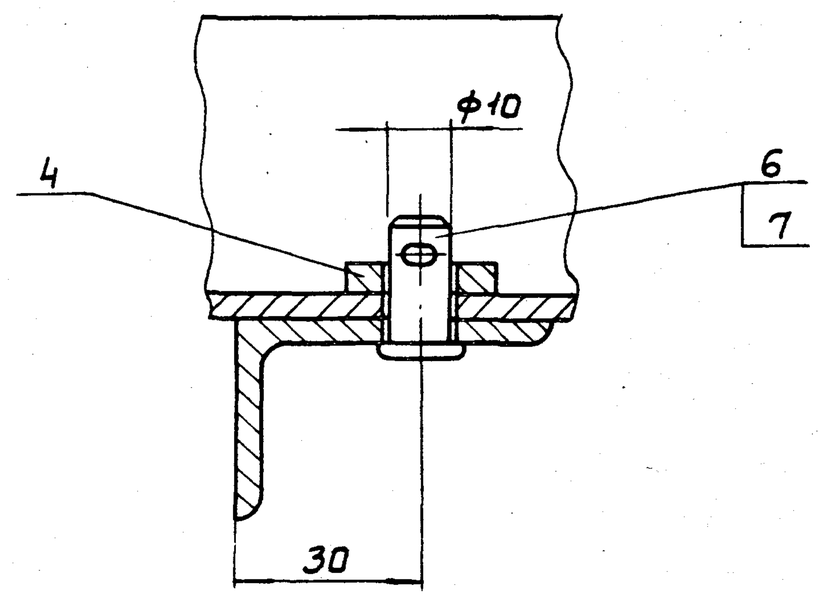

В - В
М1:1

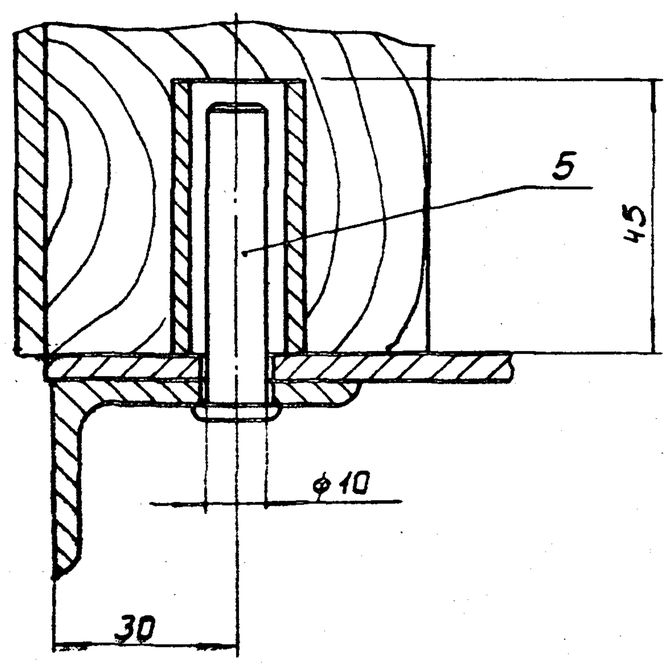

1. Размеры для справок.
2. Покрытие металлических поверхностей — эмаль ХС-710 серая ГОСТ 9355-81 по грунтовке ХС-010 ГОСТ 9355-81

					1277.00.00.000СБ			
Изм.	Лист	№ докум.			Подставка для установки баллонов на весы. Сборочный чертеж	Лит.	Масса	Масштаб
Разраб.		Круглякова					33	1:5
Пров.		Шифрина				Лист	Листов 1	
Т.контр.								
ГКО		Графский				ЦНИИЭП инж. оборудования.		
Н.контр.		Хромихина						
Утв.		Сухаренко						

Копировал: Боброва 21084-01 8 Формат: А2

1277.01.00.000СБ

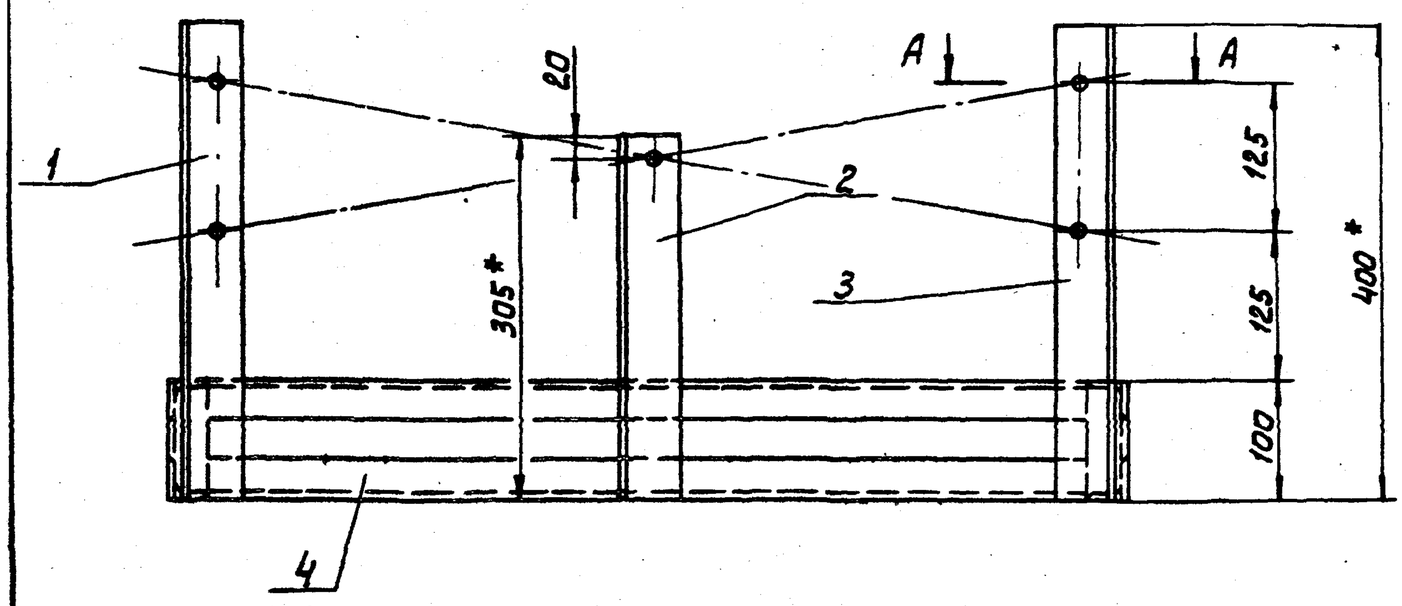

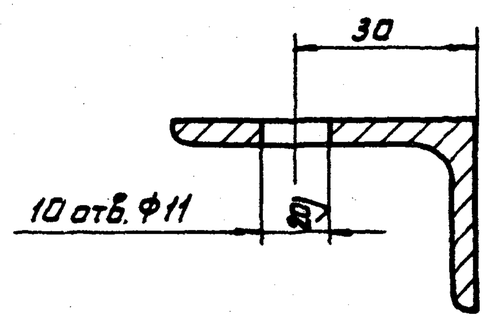

А-А
М 1:1

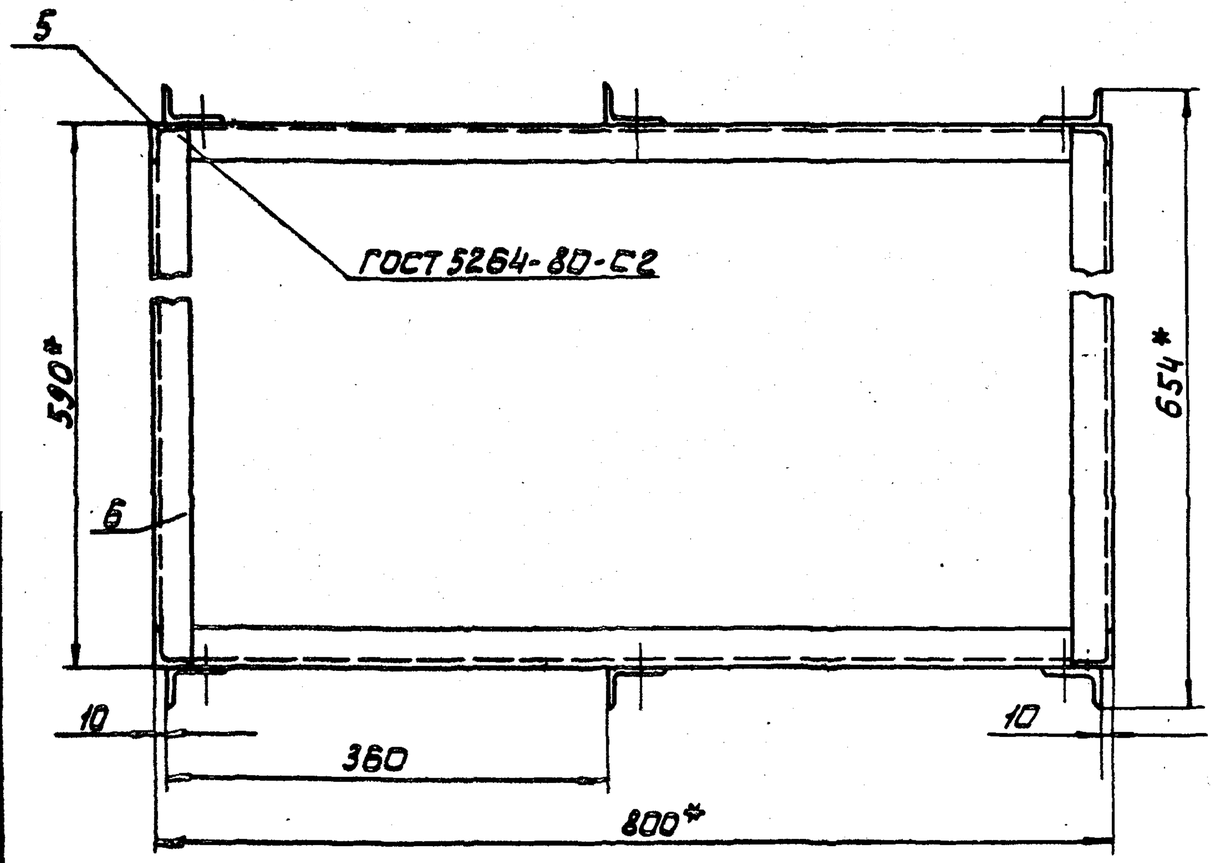

1. Неуказанные сварные швы -Т4- Δ4 по ГОСТ 5264-80
2. * Размеры для справок
3. Неуказанные предельные отклонения размеров: $H14, h14, \pm \frac{IT14}{2}$

					1277.01.00.000СБ			
ИЗМ	ЛИСТ	№ДОКУМ	ПОДП.	ДАТА	Рама. Сборочный чертеж.	ЛИТ.	МАССА	МАСШТАБ
РАЗРАБ.		Круглякова					16,3	1:5
ПРОВ.		Шифрина				ЛИСТ	ЛИСТОВ 1	
Т.КОНТР.						ЦНИИЭП инж. оборудования.		
Н.КОНТ		Хромихина		03.85				
УТВ		Шифрина						

Копировал: Алешикова Формат: А3

1277.03.00.000СБ

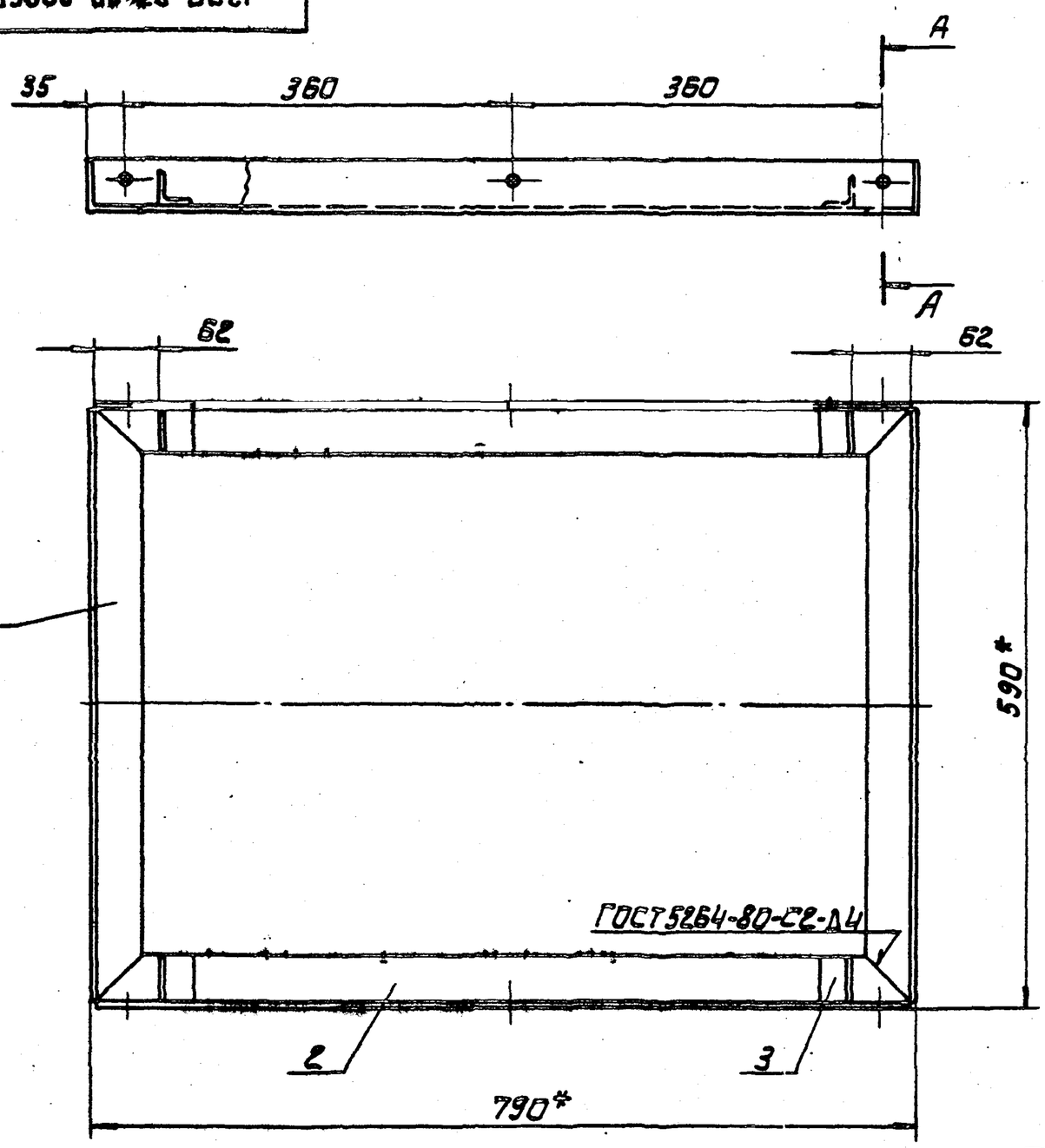

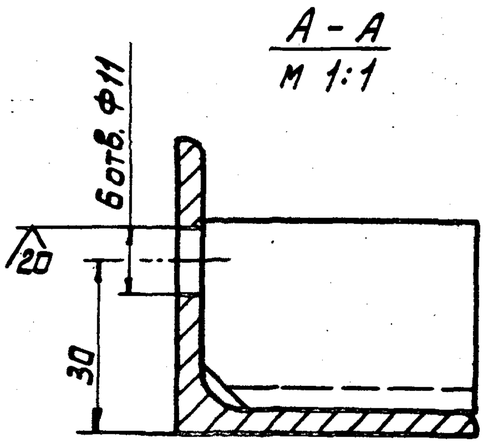

А-А
М 1:1

1. Неуказанные сварные швы-Т4-Δ4 по ГОСТ 5264-80
2. *Размеры для справок
3. Неуказанные предельные отклонения размеров: $H14, h14, \pm \frac{IT14}{2}$

					1277.03.00.000СБ			
ИЗМ	ЛИСТ	№ДОКУМ.	ПОДП.	ДАТА	Опора Сборочный чертеж.	ЛИТ.	МАССА	МАСШТАБ
РАЗРАБ		Круглякова					8,4	1:5
ПРОВ.		Шифрина				ЛИСТ	ЛИСТОВ 1	
Т.КОНТР.						ЦНИИЭП инж. оборудования.		
Н.КОНТР		Хромихина		03.85				
УТВ.		Шифрина						

Копировал: Алешикова 21084-01 9 Формат: А3

1277.03.00.001

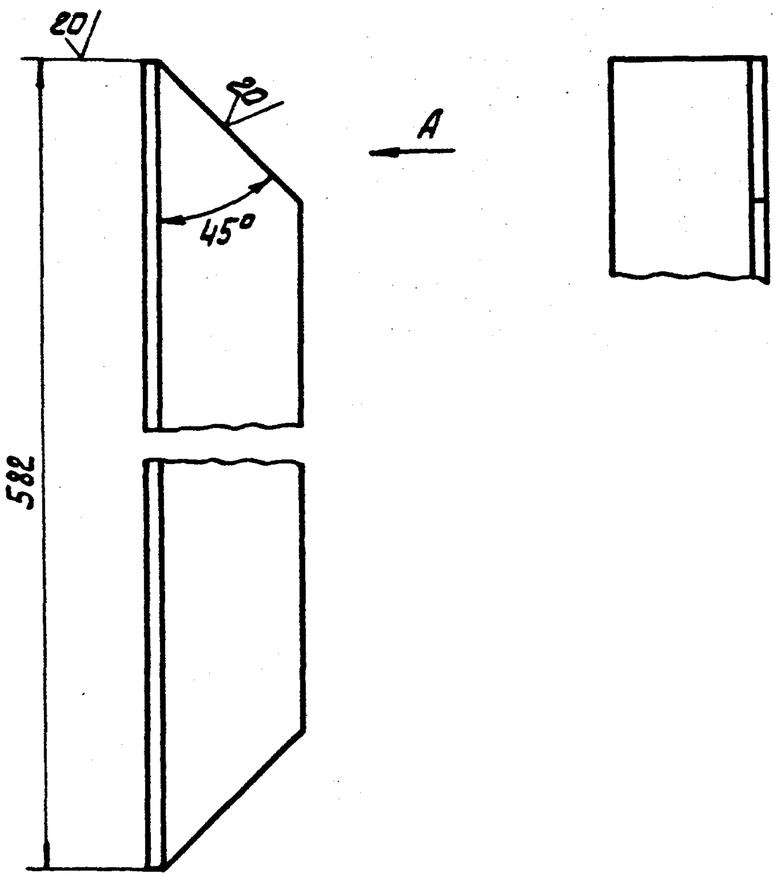

Предельные отклонения размеров: $h14, \pm \frac{IT14}{2}$

Изм	Лист	№ докум.	Подп.	Дата	Боковина.	Лит.	Масса	Масштаб
Разраб.		Круглякова					1,2	1:2
Пров.		Шифрина				Лист	Листов 1	
Т. контр.								
Н. контр.		Хромихина		03.85	Уголок Б-50х50х4 ГОСТ 8509-72 / Ст. 3 ГОСТ 535-79	ЦНИИЭП инж. оборудования		
Утв.		Шифрина						

Копировал: Алешикова Формат А4

1277.02.00.000

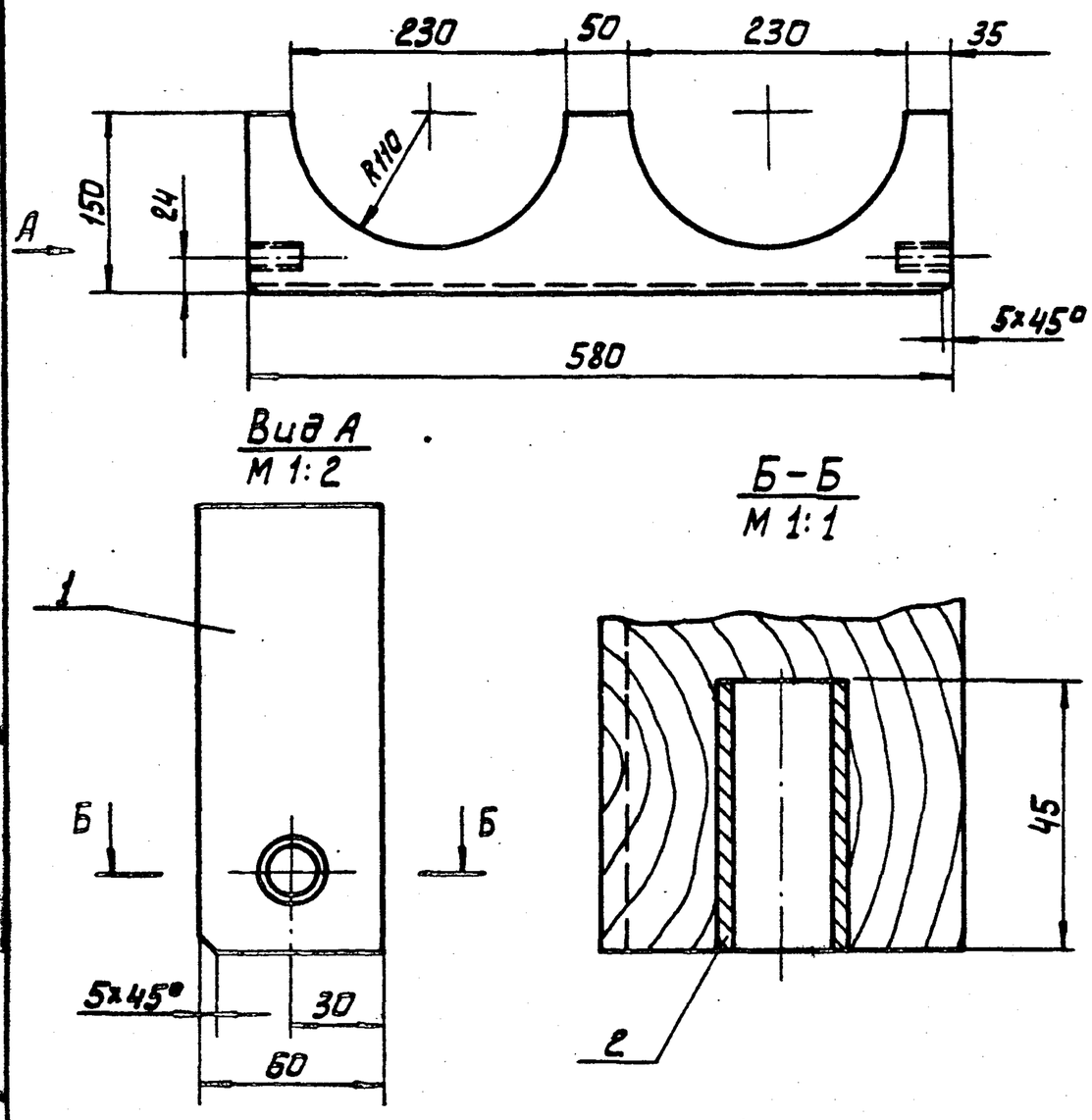

Изм	Лист	№ докум.	Подп.	Дата	Подставка Сборочный чертеж	Лит.	Масса	Масштаб
Разраб.		Круглякова					3,7	1:5
Пров.		Шифрина				Лист	Листов 1	
Т. контр.								
Н. контр.		Хромихина		03.85		ЦНИИЭП инж. оборудования		
Утв.		Шифрина						

1277.02.00.000СБ

Формат А4

1277.00.00.001

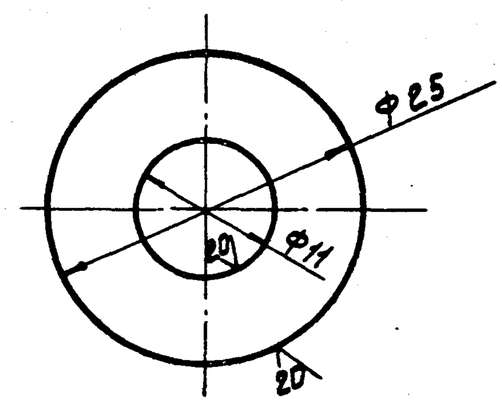

Предельные отклонения размеров: H14, h14.

Изм	Лист	№ докум	Подп.	Дата	Шайба	Лит.	Масса	Масштаб
Разраб		Круглякова					0,03	2:1
Пров.		Шифрина				Лист	Листов 1	
Т. контр.								
Н. контр.		Хромихина		03.85	Лист Б-5 ГОСТ 19903-74 / Ст. 3 ГОСТ 14637-79	ЦНИИЭП инж. оборудования.		
Утв.		Шифрина						

1277.00.00.001

Копировал: Алешикова 24084-01 10 Формат А4

1277.01.00.006

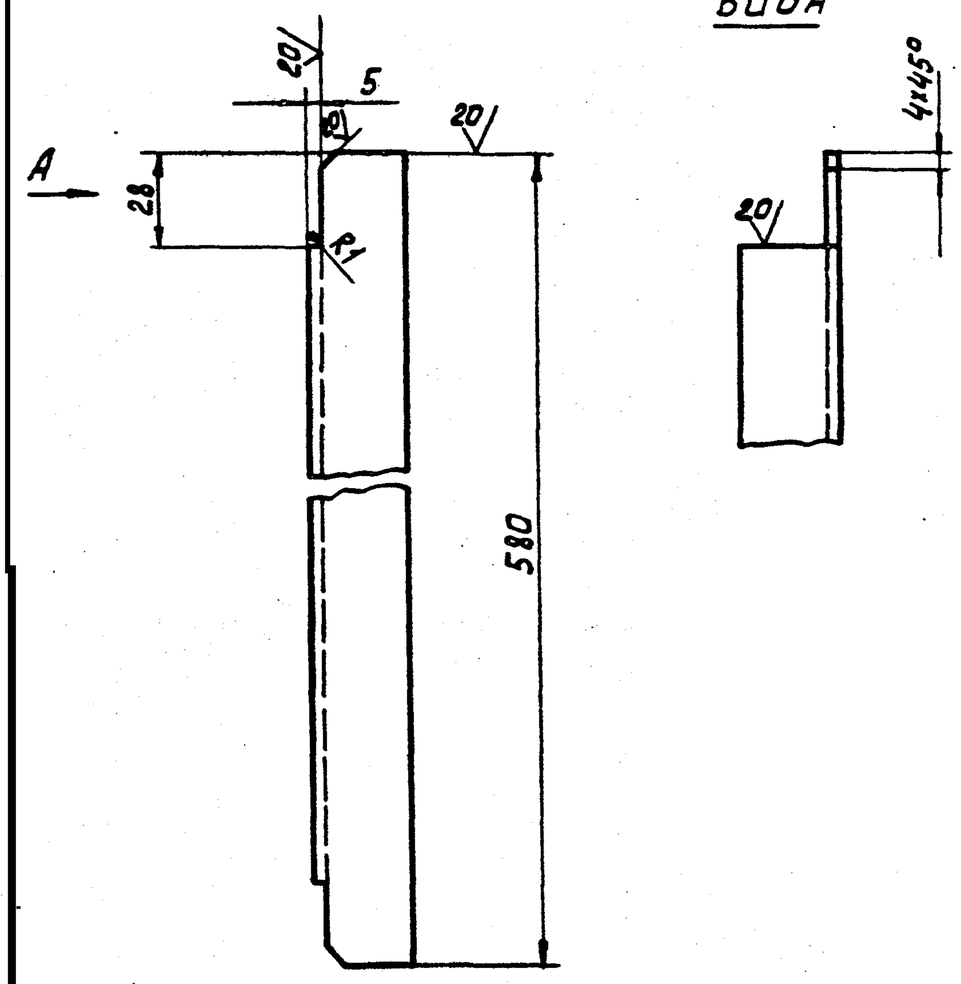

Предельные отклонения размеров: $h14, \pm \frac{IT14}{2}$

Изм	Лист	№ докум.	Подп.	Дата	Балка	Лит.	Масса	Масштаб
Разраб		Круглякова					1,1	1:2
Пров.		Шифрина				Лист	Листов 1	
Т. контр.								
Н. контр.		Хромихина		03.85	Уголок Б-32х32х4 ГОСТ 8509-72 / Ст. 3 ГОСТ 535-79	ЦНИИЭП инж. оборудования.		
Утв.		Шифрина						

1277.01.00.006

Формат А4

Инв. № подл. | Подп. и дата | Взам. инв. № | Инв. № дубл. | Подп. и дата

1277.03.00.002

(√)

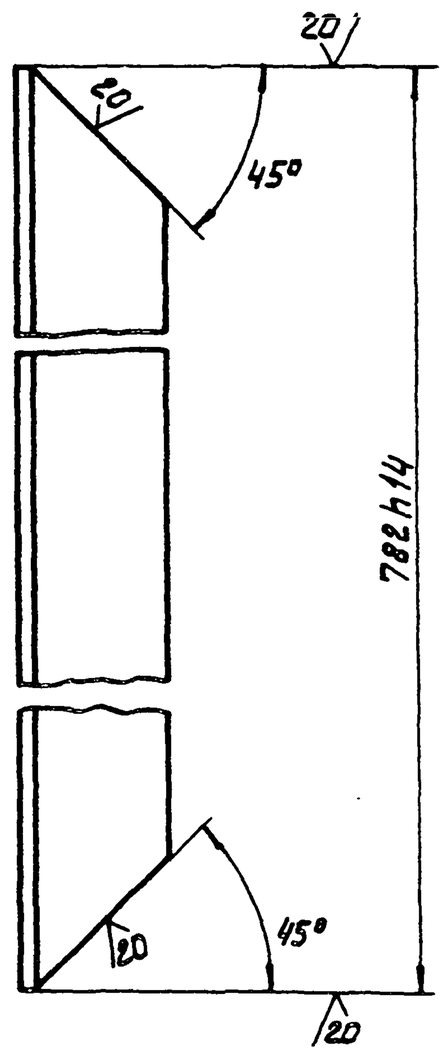

Изм.	Лист	№ докум.	Подп.	Дата	Поперечина	Лит. / Масса 2,3 / Масштаб 1:2	
Разраб.		Круглякова				Лист / Листов 1	
Пров.		Шифрина					
Контр.							
Н. контр.		Хромихина		08.85	Уголок Б-50×50×4 ГОСТ 8509-72 / Ст. 3 ГОСТ 535-79	ЦНИИЭП инж. оборудования.	
Утв.		Шифрина					

Формат: А4

1277.03.00.003

(√)

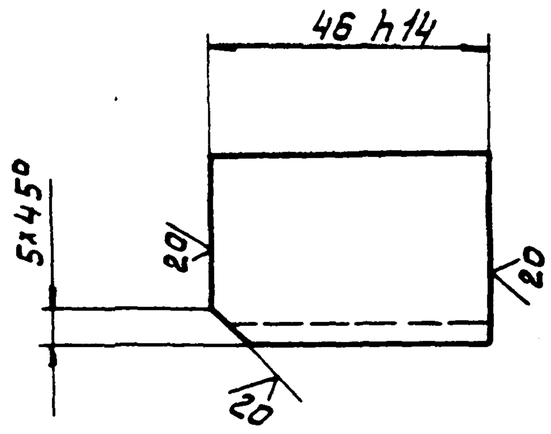

Изм.	Лист	№ докум.	Подп.	Дата	Упор.	Лит. / Масса 0,09 / Масштаб 1:1	
Разраб.		Круглякова				Лист / Листов 1	
Пров.		Шифрина					
Т. контр.							
Н. контр.		Хромихина		08.85	Уголок Б-32×32×4 ГОСТ 8509-72 / Ст. 3 ГОСТ 535-79	ЦНИИЭП инж. оборудования	
Утв.		Шифрина					

Инв. № подл. | Подп. и дата | Взам. инв. № | Инв. № дубл. | Подп. и дата

Копировал: Алешикова Формат: А4

Формат	Зона	Поз.	Обозначение	Наименование	Кол.	Примечание
				Документация		
А2			1277.00.00.000 СБ	Сборочный чертеж		
				Сборочные единицы		
А4		1	1277.01.00.000	Рама	1	
А4		2	1277.02.00.000	Подставка	2	
А4		3	1277.03.00.000	Опора	1	
				Детали		
А4		4	1277.00.00.001	Шайба	2	
				Стандартные изделия		
		5		Ось Б-10 h11×50		
				Ст.3сп ГОСТ 9650-80	4	
		6		Ось Б-10 h11×20		
				Ст.3сп ГОСТ 9650-80	2	
		7		Шплинт 3,2×14		
				ГОСТ 397-79	2	

Изм.	Лист	№ докум.	Подп.	Дата	1277.00.00.000		
Разраб.		Круглякова			Подставка для установки баллонов на весы.	Лит. / Лист / Листов 1	
Пров.		Шифрина				ЦНИИЭП инж. оборудования.	
Н. контр.		Хромихина		08.85			
Утв.		Шифрина					

Формат: А4

Формат	Зона	Поз.	Обозначение	Наименование	Кол.	Примечание
				Документация		
А3			1277.01.00.000 СБ	Сборочный чертеж		
				Детали		
Б4		1	1277.01.00.001	Стойка		
				Уголок Б-50×32×4 ГОСТ 8510-72 / Ст3 ГОСТ 535-79		
				L = 400 h14	2	1,99
Б4		2	1277.01.00.002	Стойка		
				Уголок Б-50×32×4 ГОСТ 8510-72 / Ст3 ГОСТ 535-79		
				L = 305 h14	2	1,55
Б4		3	1277.01.00.003	Стойка		
				Уголок Б-50×32×4 ГОСТ 8510-72 / Ст. 3 ГОСТ 535-79		
				L = 400 h14	2	1,99
Б4		4	1277.01.00.004	Связь		
				Уголок Б-32×32×4 ГОСТ 8509-72 / Ст.3 ГОСТ 535-79		
				L = 735 h14	4	5,6
Б4		5	1277.01.00.005	Опора		
				Уголок Б-32×32×4 ГОСТ 8509-72 / Ст.3 ГОСТ 535-79		
				L = 100 h14	4	0,76
А4		6	1277.01.00.006	Балка	4	

Изм.	Лист	№ докум.	Подп.	Дата	1277.01.00.000		
Разраб.		Круглякова			Рама	Лит. / Лист / Листов 1	
Пров.		Шифрина				ЦНИИЭП инж. оборудования.	
Н. контр.		Хромихина		08.85			
Утв.		Шифрина					

Инв. № подл. | Подп. и дата | Взам. инв. № | Инв. № дубл. | Подп. и дата

Копировал: Алешикова 21084-01 11 Формат: А4

1280.00.00.003

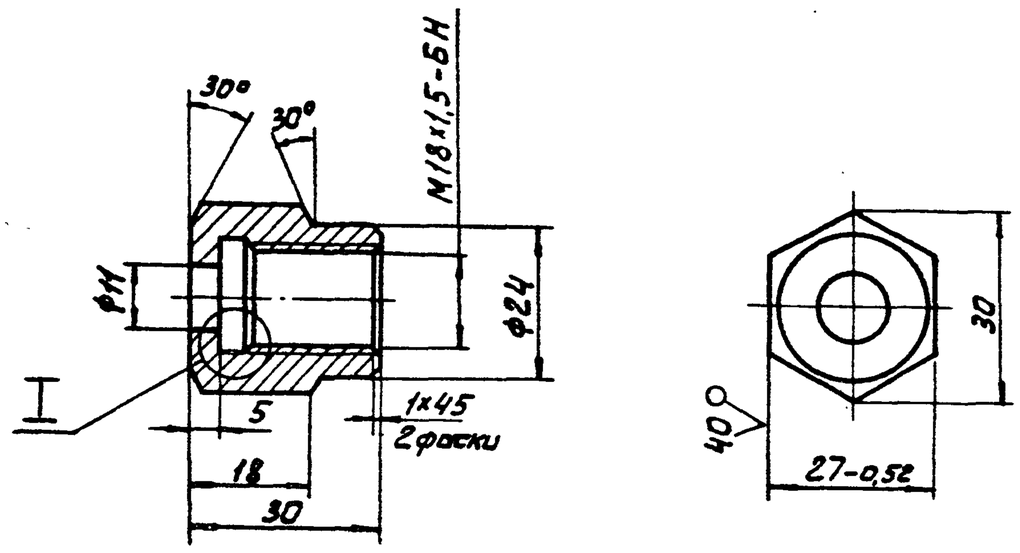

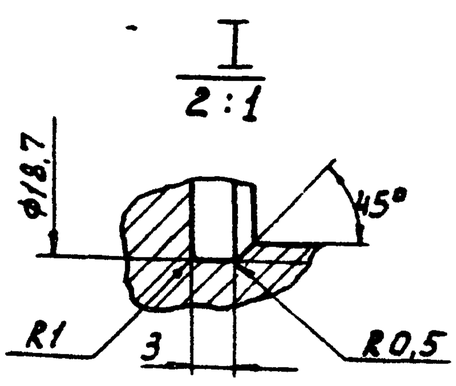

Неуказанные предельные отклонения размеров: H14, h14, $\pm \frac{IT14}{2}$

Изм	Лист	№докум	Подп.	Дата	1280.00.00.003		
Разраб.		Окунецкая			Гайка	Лит. / Масса 0,07 / Масштаб 1:1	
Пров.		Шифрина				Лист / Листов 1	
Т.контр.							
Н.контр.		Хромихина		08.86	Ст3 ГОСТ 380-71	ЦНИИЭП инж. оборудования.	
Утв.		Шифрина					

Формат: А4

1280.00.00.004

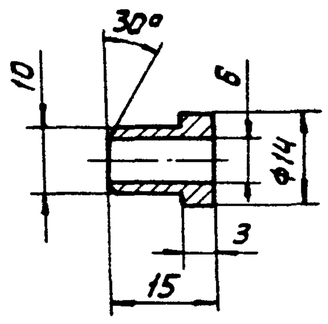

Предельные отклонения размеров: H14, h14, $\pm \frac{IT14}{2}$

Изм	Лист	№докум	Подп.	Дата	1280.00.00.004		
Разраб.		Окунецкая			Ниппель	Лит. / Масса 0,01 / Масштаб 1:1	
Пров.		Шифрина				Лист / Листов 1	
Т.контр.							
Н.контр.		Хромихина		08.86	Ст3 ГОСТ 380-71	ЦНИИЭП инж. оборудования.	
Утв		Шифрина					

Копировал: Алешикова Формат: А4

Взам.инв.№ | Подп. и дата | Инв.№дубл. | Подп. и дата | Инв.№подл.

Формат	Зона	Поз.	Обозначение	Наименование	Кол.	Примечание
				Документация		
А4			1277.02.00.000 СБ	Сборочный чертеж		
				Детали		
А4		1	1277.02.00.001	Опора		
				Брусок 60×150×580		
				ГОСТ 8486-66	1	3,6
А4		2	1277.02.00.002	Втулка		
				Труба 15×2,8 ГОСТ 3262-75		
				L = 45 h14	2	0,097

Изм	Лист	№докум	Подп.	Дата	1277.02.00.000		
Разраб.		Круглякова			Подставка	Лит. / Лист / Листов 1	
Пров.		Шифрина					
Н.контр.		Хромихина		08.86		ЦНИИЭП инж. оборудования.	
Утв.		Шифрина					

Формат: А4

Формат	Зона	Поз	Обозначение	Наименование	Кол.	Примечание
				Документация		
А3			1277.03.00.000 СБ	Сборочный чертеж		
				Детали		
А4		1	1277.03.00.001	Боковина	2	
А4		2	1277.03.00.002	Поперечина	2	
А4		3	1277.03.00.003	Упор	4	

Изм	Лист	№докум.	Подп	Дата	1277.03.00.000		
Разраб.		Круглякова			Опора	Лит. / Лист / Листов 1	
Пров.		Шифрина					
Н.контр.		Хромихина		08.86		ЦНИИЭП инж. оборудования.	
Утв.		Шифрина					

Копировал: Алешикова 21084-01 12 Формат: А4

1278.00.00.000.СБ

Положение тележки при выгрузке баллона

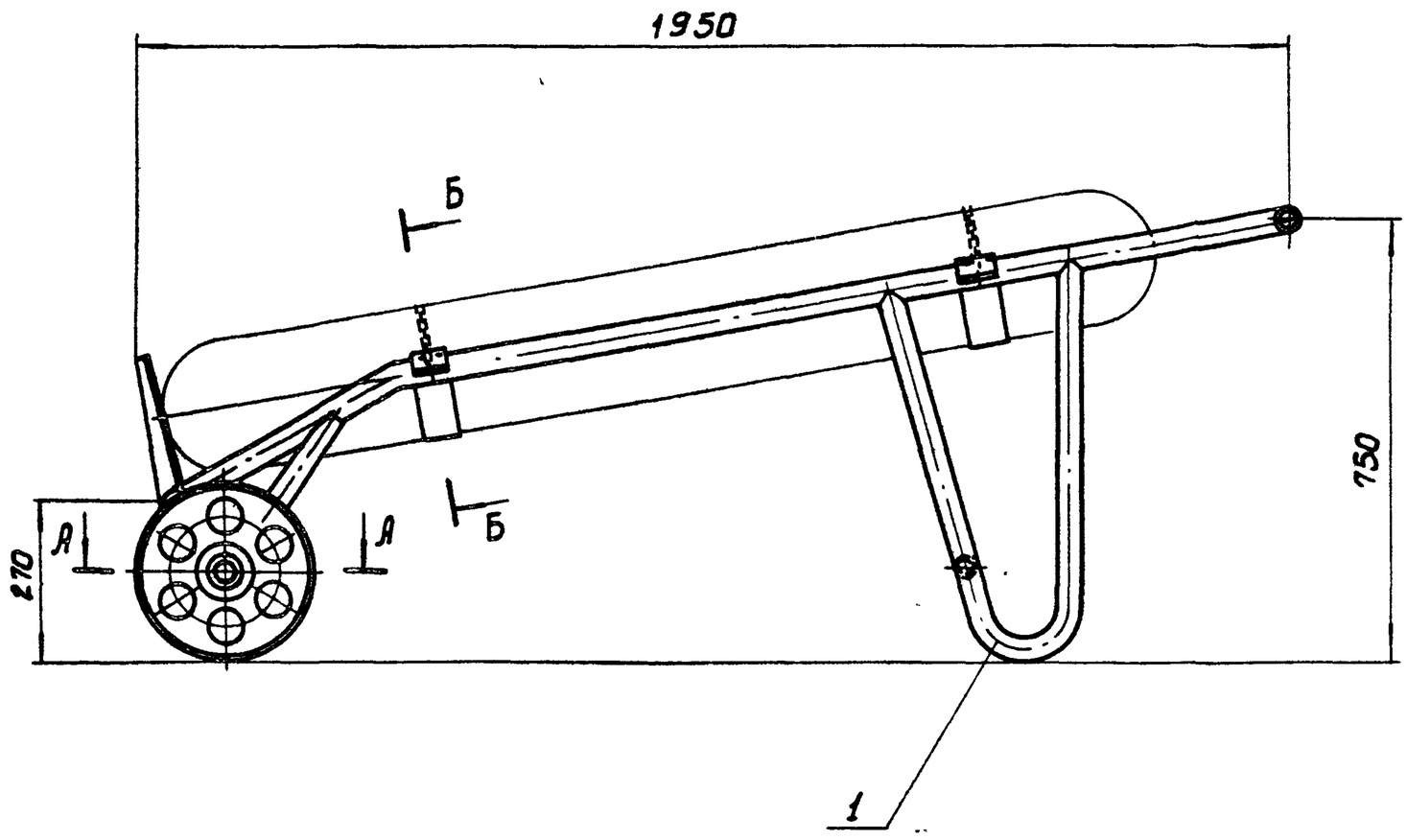

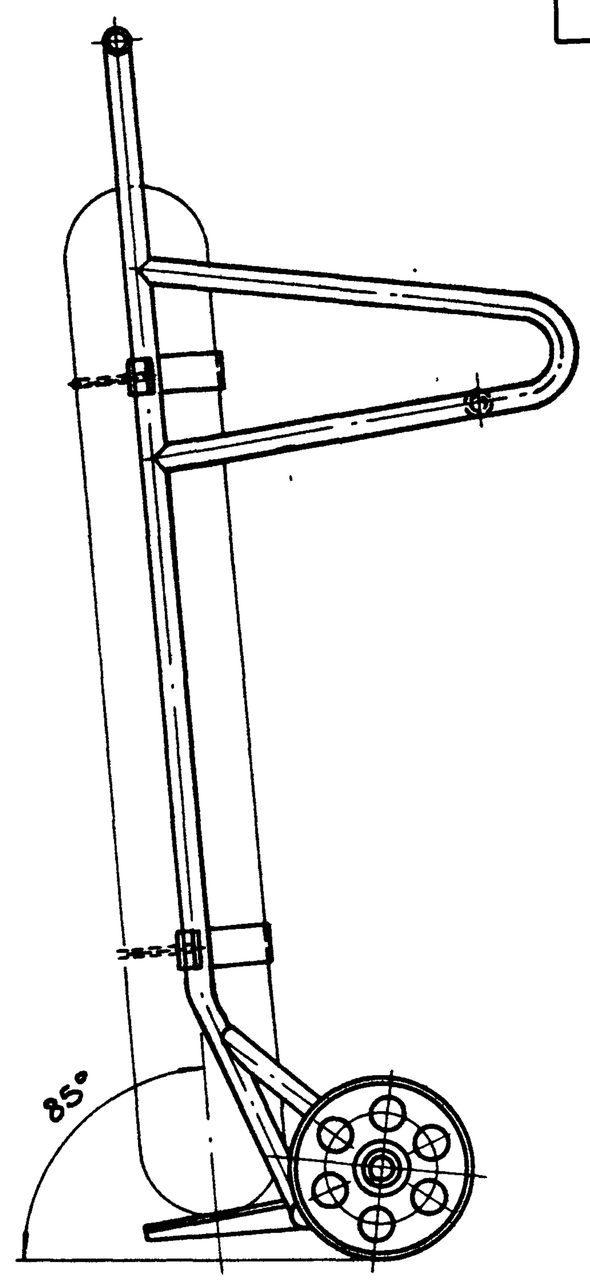

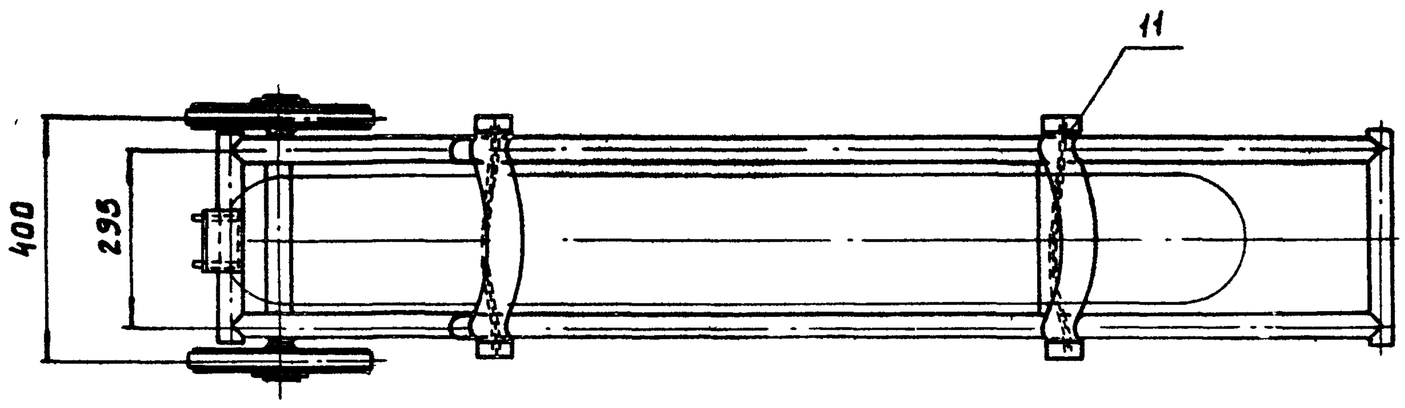

А-А
М1:2

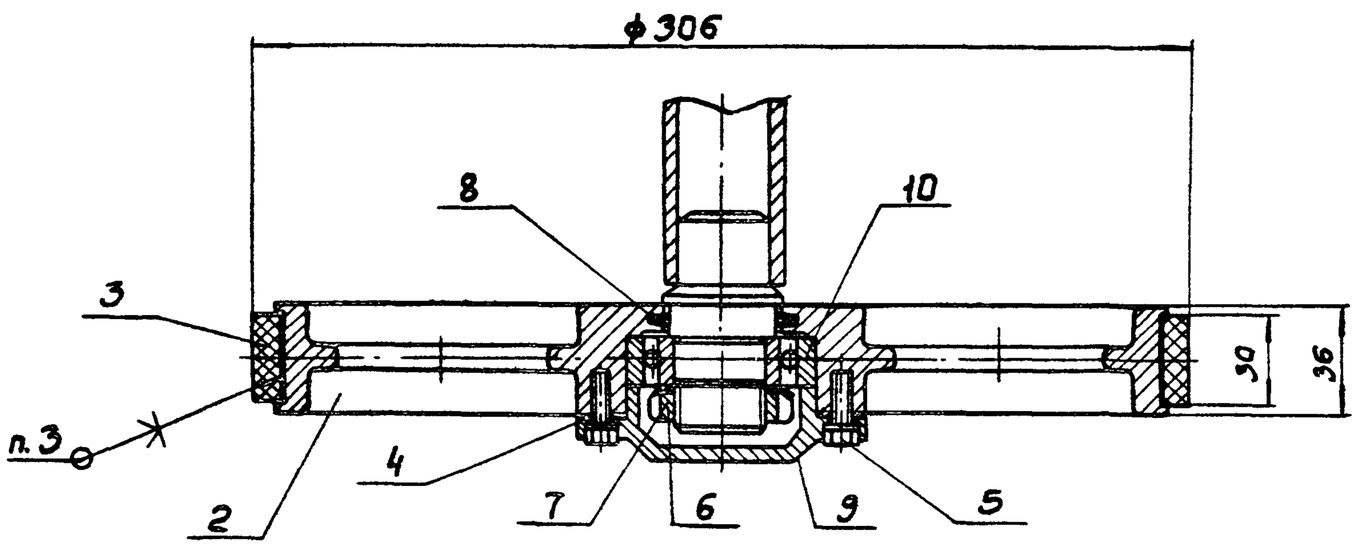

В-В
М1:1

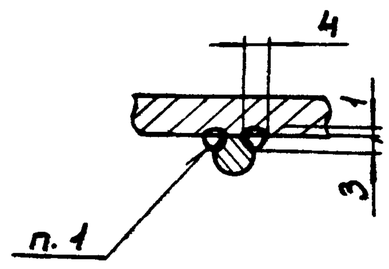

1. Сварка ручная электродуговая
2. Размеры для справок.
3. Клей 88НП ТУ38 105540-73
4. Полости подшипника заполнить смазкой солидол ж ГОСТ 1033-73

Б-Б
М1:2

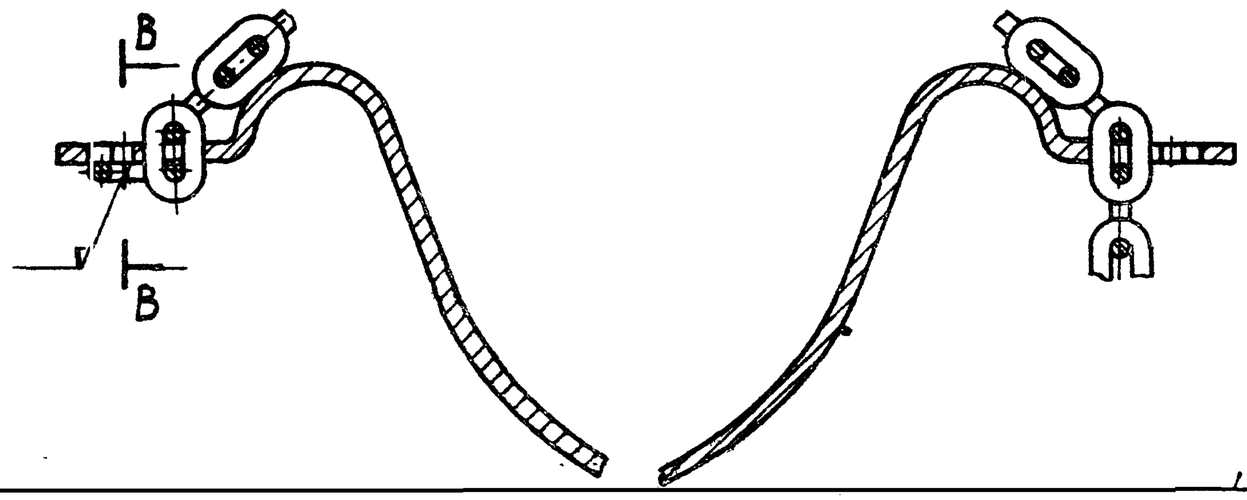

					1278.00.00.000СБ			
Изм.	Лист	№ докум.	Подп.	Дата	Тележка для перевозки баллонов. Сборочный чертеж	Лит.	Масса	Масштаб
Разраб.		Круглякова					36	1:10
Пров.		Шифрина				Лист	Листов 1	
Т.контр.						ЦНИИЭП инж. оборудования.		
ГКО		Графский						
Н.контр.		Хромихина		08.86				
Утв.		Сухаренко						

Копировал: Бабкина 21024-01 13 Формат: А2

Формат	Зона	Поз.	Обозначение	Наименование	Кол.	Примечание
				Документация		
А2			1278.00.00.000 СБ	Сборочный чертеж		
				Сборочные единицы		
А4		1	1278.01.00.000	Рама тележки	1	
				Детали		
А3		2	1278.00.00.001	Колесо	2	
А4		3	1278.00.00.002	Шина	2	
А4		4	1278.00.00.003	Прокладка	2	
				Стандартные изделия		
		5		Болт М6-6g×20.58		
				ГОСТ 7798-70	8	
		6		Гайка М30-6Н.5		
				ГОСТ 11871-80	2	
		7		Шайба 30-011		
				ГОСТ 11872-80	2	
		8		Кольцо СГ47-34-5		
				ГОСТ 6418-81	2	
		9		Крышка 31-62		
				ГОСТ 18511-73	2	

Изм	Лист	№докум.	Подп.	Дата	1278.00.00.000			
Разраб		Круглякова			Тележка для перевозки баллонов.	Лит.	Лист 1	Листов 2
Пров.		Шифрина				ЦНИИЭП инж. оборудования		
Н. контр		Хромихина		08.85				
Утв.		Шифрина						

Формат: А4

Формат	Зона	Поз.	Обозначение	Наименование	Кол.	Примечание
		10		Подшипник 206		
				ГОСТ 8338-75	2	
		11		Цепь А1-6×18,5		
				ГОСТ 2319-81	12м	

Изм	Лист	№докум.	Подп.	Дата	1278.00.00.000	Лист 2

Копировал: Алешикова Формат: А4

Формат	Зона	Поз.	Обозначение	Наименование	Кол.	Примечание
				Документация		
А3			1278.01.00.000 СБ	Сборочный чертеж		
				Сборочные единицы		
А4		1	1278.01.01.000	Ось	1	
				Детали		
А4		2	1278.01.00.001	Балка	2	
А3		3	1278.01.00.002	Хомут	2	
А4		4	1278.01.00.003	Опора	2	
А4		5	1278.01.00.004	Распорка	1	
Б4		6	1278.01.00.005	Поперечина		
				Труба 40×3 ГОСТ 10704-76 / Д ГОСТ 10705-80		
				L = 370 h14	2	2,03
А4		7	1278.01.00.006	Укосина	2	
А4		8	1278.01.00.007	Укосина	2	
А4		9	1278.01.00.008	Ребро	2	
Б4		10	1278.01.00.009	Плита		
				Лист Б3.0 ГОСТ 19904-74 / Ст3 ГОСТ 16523-70		
				(260×100) h14	1	0,61

Изм	Лист	№докум.	Подп.	Дата	1278.01.00.000			
Разраб		Круглякова			Рама тележки.	Лит.	Лист 1	Листов 1
Пров.		Шифрина				ЦНИИЭП инж. оборудования.		
Н. контр		Хромихина		08.85				
Утв.		Шифрина						

Формат: А4

Формат	Зона	Поз.	Обозначение	Наименование	Кол.	Примечание
				Документация		
А4			1278.01.01.000 СБ	Сборочный чертеж		
				Детали		
Б4		1	1278.01.01.001	Вал		
				Труба 40×3 ГОСТ 10704-75 / Д ГОСТ 10705-80		
				L = 350 h14	1	0,95 кг
А4		2	1278.01.01.002	Полуось	2	

Изм	Лист	№докум.	Подп.	Дата	1278.01.01.000			
Разраб		Круглякова			Ось	Лит.	Лист 1	Листов 1
Пров.		Шифрина				ЦНИИЭП инж. оборудования.		
Н. контр		Хромихина		08.85				
Утв.		Шифрина						

Копировал: Алешикова 21084-01 14 Формат: А4

1278.01.01.000СБ

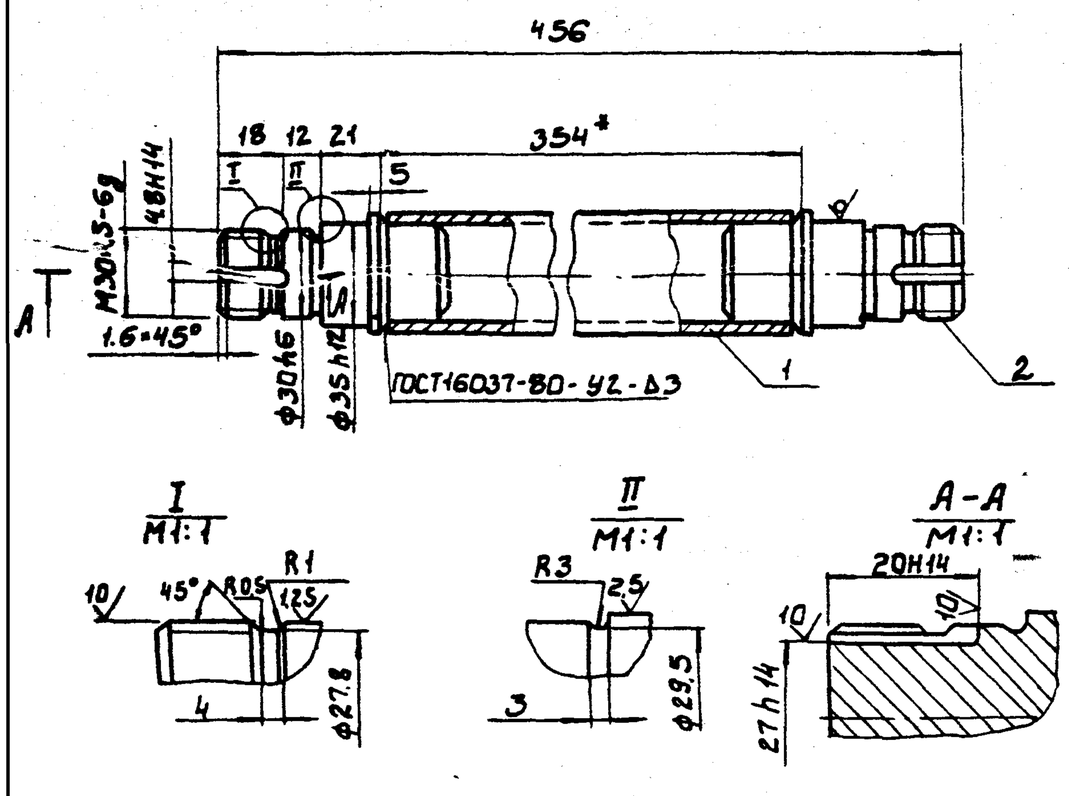

1. *Размер для справок.
2. Неуказанные предельные отклонения размеров: H14, h14, $\pm\frac{IT14}{2}$

					1278.01.01.000.СБ			
Изм	Лист	№докум	Подп.	Дата	Ось. Сборочный чертеж.	Лит.	Масса	Масштаб
Разраб		Круглякова					1,25	1:2
Пров.		Шифрина				Лист	Листов 1	
Т.контр								
Н.контр.		Хромихина		09.85		ЦНИИЭП инж. оборудования		
Утв.		Шифрина						

Формат: А4

1278.01.01.002

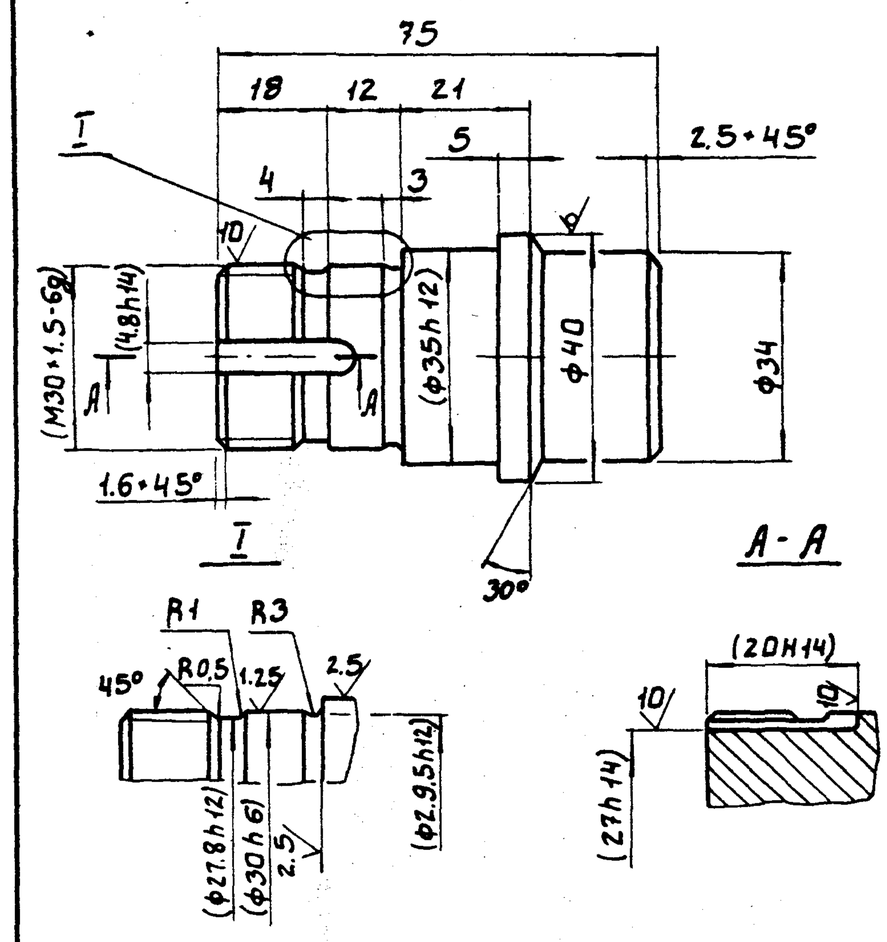

1. Размеры в скобках – после сборки.
2. Неуказанные предельные отклонения размеров: H14, h14, $\pm\frac{IT14}{2}$

					1278.01.01.002			
Изм	Лист	№докум	Подп.	Дата	Полуось	Лит.	Масса	Масштаб
Разраб.		Круглякова					0,4	1:1
Пров.		Шифрина				Лист	Листов 1	
Т.контр								
Н.контр.		Хромихина		09.85	Ст 3 ГОСТ 380-71	ЦНИИЭП инж. оборудования		
Утв.		Шифрина						

Формат: А4

1278.01.00.000СБ

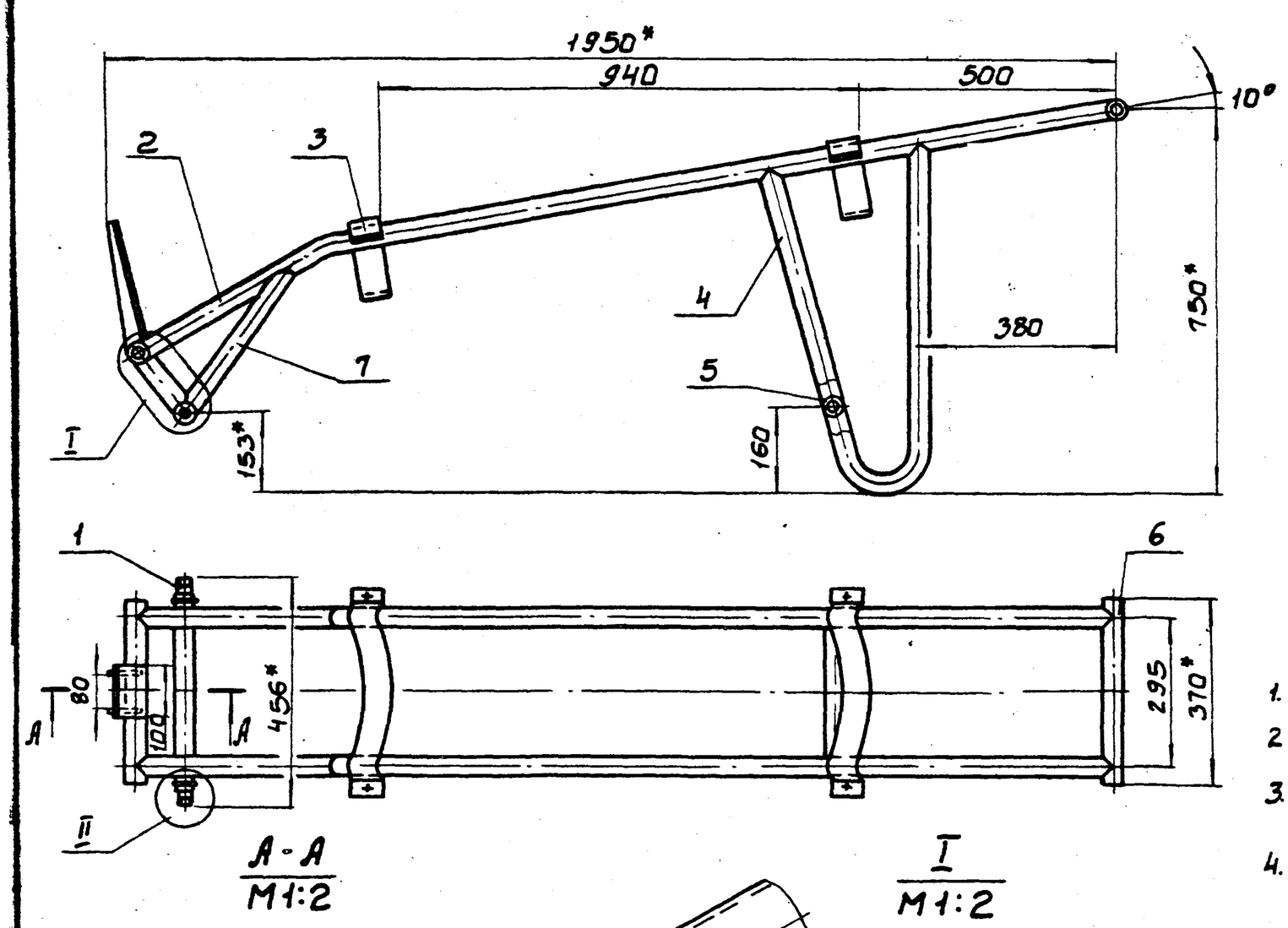

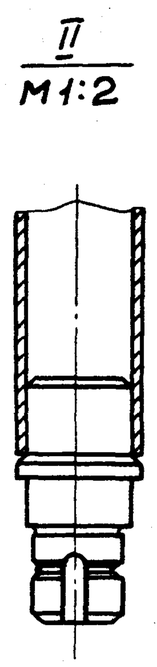

1. Неуказанные сварные швы по ГОСТ16037-80.
2. *Размеры для справок.
3. Неуказанные предельные отклонения размеров: $\pm\frac{IT14}{2}$
4. Покрытие – эмаль ХС-710 серая ГОСТ9355-81 по грунтовке ХС-010 ГОСТ 9355-81.

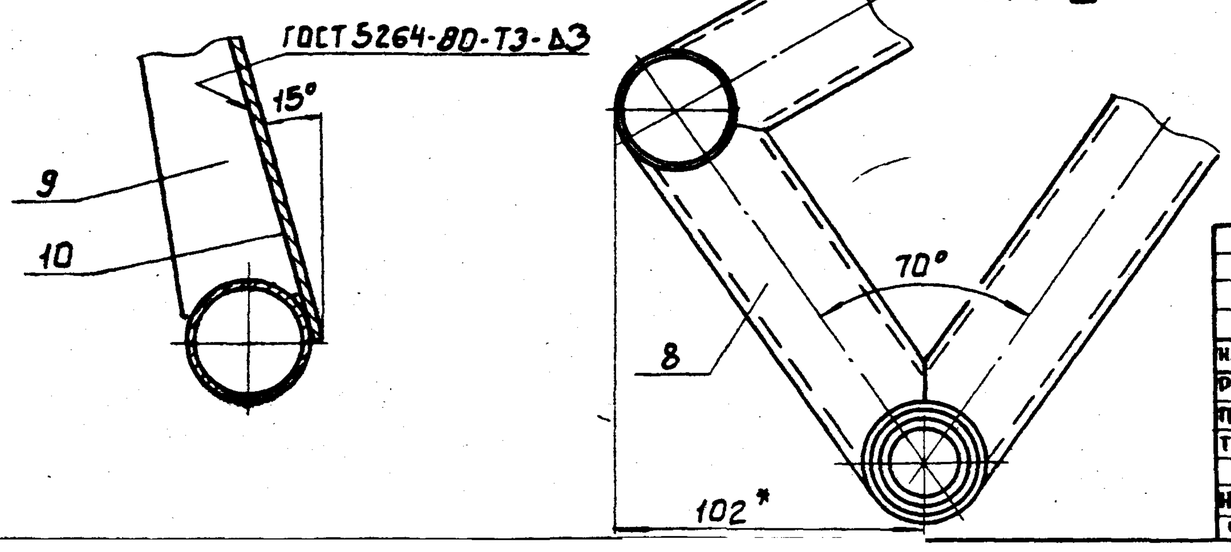

					1278.01.00.000СБ.			
Изм	Лист	№докум.	Подп.	Дата	Рама тележки. Сборочный чертеж.	Лит.	Масса	Масштаб
Разраб.		Круглякова					23,4	1:10
Пров.		Шифрина				Лист	Листов 1	
Т.контр.								
Н.контр		Хромихина		09.85		ЦНИИЭП инж. оборудования.		
Утв.		Шифрина						

1278.01.00.003

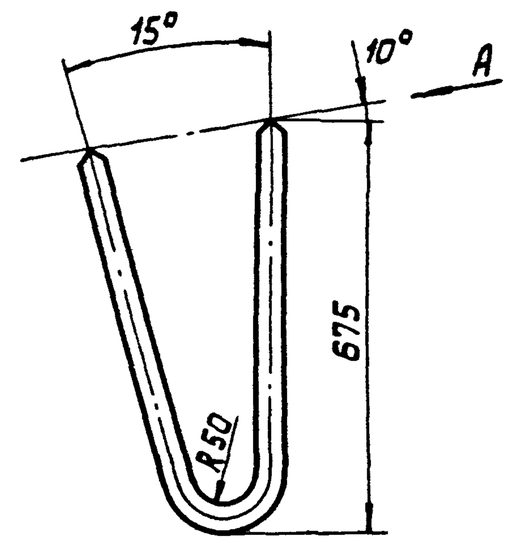

Вид А повернуто
М 1:1

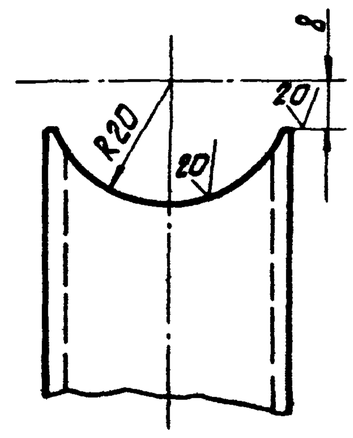

Неуказанные предельные отклонения размеров:
$H14, h14, \pm \frac{IT14}{2}$

Изм	Лист	№докум.	Подп.	Дата	1278.01.00.003		
Разраб.		Круглякова			Опора	Лит.	Масса 3,2 / Масштаб 1:10
Пров.		Шифрина				Лист	Листов 1
Т.контр.							
Н.контр.		Хромихина		08.85	Труба 40×3 ГОСТ 10704-76 / Д ГОСТ 10705-80	ЦНИИЭП инж. оборудования	
Утв.		Шифрина					

Копировал: Алешикова Формат А4

1278.01.00.001

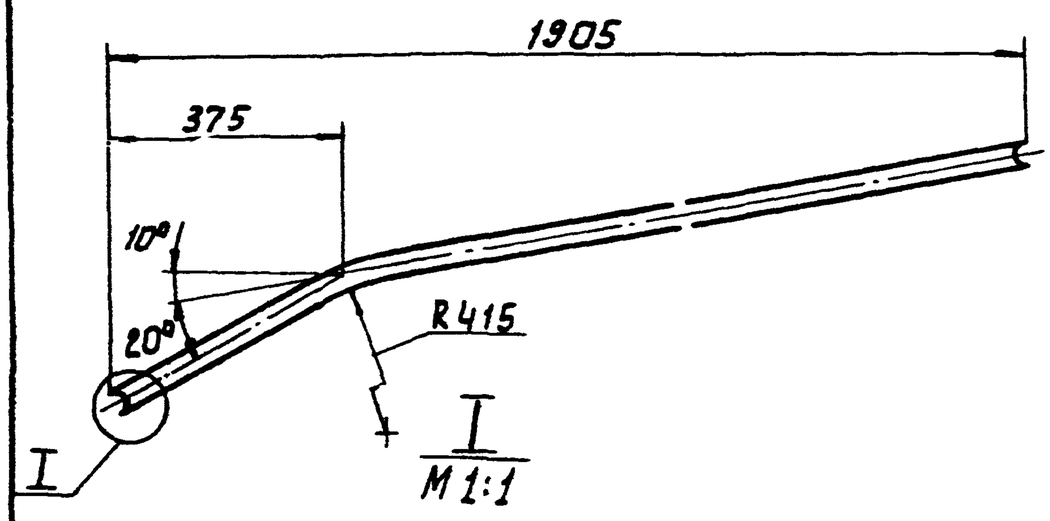

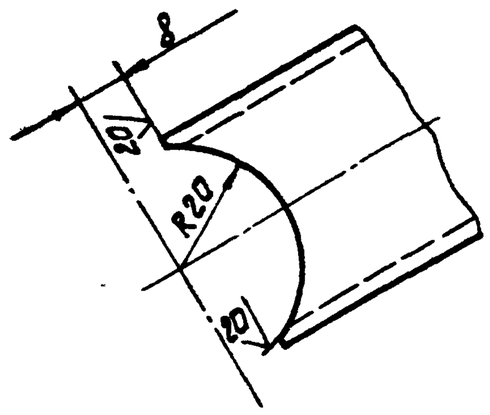

Неуказанные предельные отклонения размеров:
$H14, h14, \pm \frac{IT14}{2}$

Изм	Лист	№докум.	Подп.	Дата	1278.01.00.001		
Разраб.		Круглякова			Балка.	Лит.	Масса 5,45 / Масштаб 1:10
Пров.		Шифрина				Лист	Листов 1
Т.контр.							
Н.контр.		Хромихина		08.85	Труба 40×3 ГОСТ 10704-76 / Д ГОСТ 10705-80	ЦНИИЭП инж. оборудования	
Утв.		Шифрина					

Формат: А4

1278.00.00.002

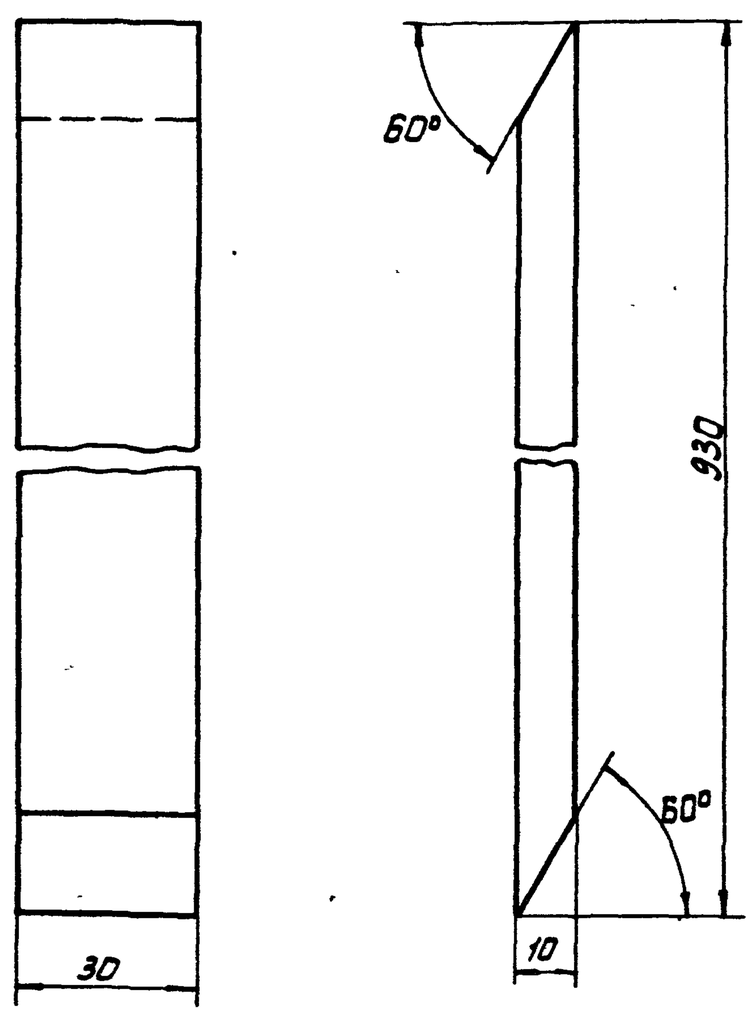

Изм	Лист	№докум.	Подп.	Дата	1278.00.00.002		
Разраб.		Круглякова			Шина	Лит.	Масса 0,4 / Масштаб 1:1
Пров.		Шифрина				Лист	Листов 1
Т.контр.							
Н.контр.		Хромихина		08.85	Пластина I лист, ТМКЩ-С-10 Гост 7338-77	ЦНИИЭП инж. оборудования.	
Утв.		Шифрина					

Копировал: Алешикова 21084-01 16 Формат: А4

1278.00.00.003

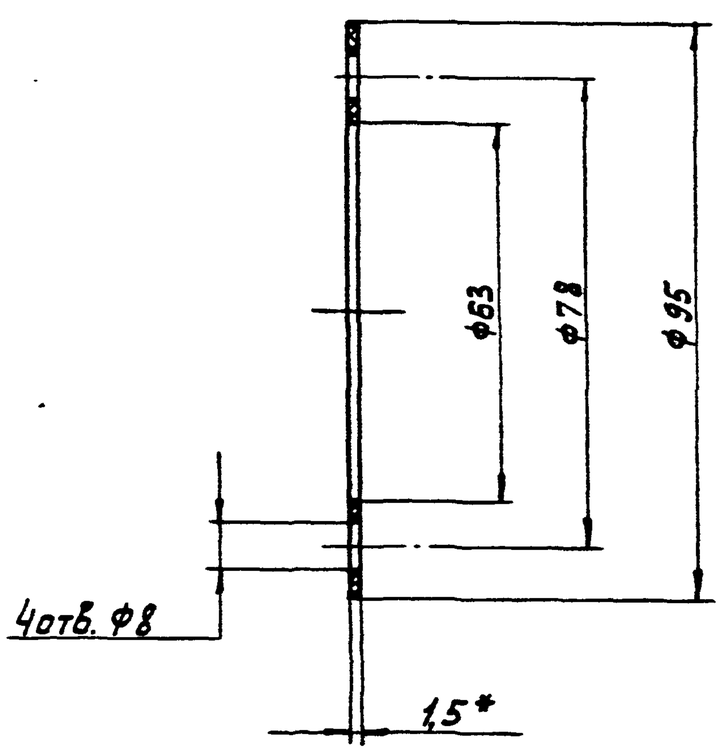

* Размер для справок

Изм	Лист	№докум.	Подп.	Дата	1278.00.00.003		
Разраб.		Круглякова			Прокладка	Лит.	Масса 0,001 / Масштаб 1:1
Пров.		Шифрина				Лист	Листов 1
Т.контр.							
Н.контр.		Хромихина		09.85	Картон марки Б-1,5 ГОСТ 9347-74	ЦНИИЭП инж. оборудования	
Утв.		Шифрина					

Формат А4

1278.01.00.008

(✓) 20

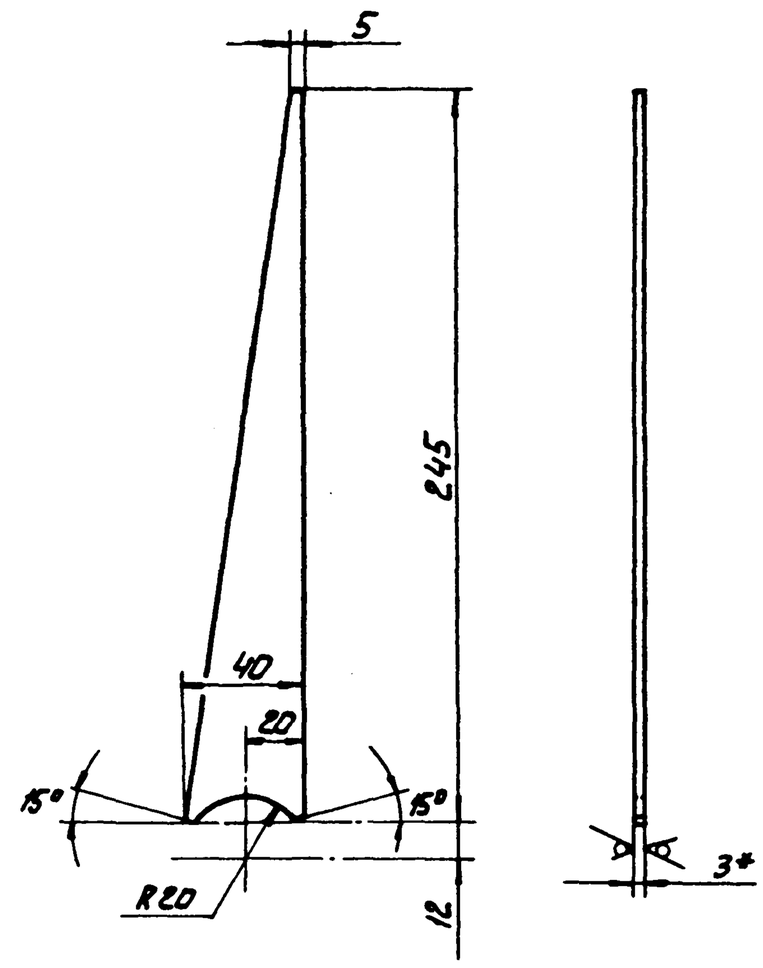

1. * Размер для справок
2. Неуказанные предельные отклонения размеров: $H14, h14, \pm\frac{IT14}{2}$

Изм	Лист	№ докум	Подп.	Дата	1278.01.00.008			
Разраб		Круглякова			Ребро	Лит	Масса 0,12	Масштаб 1:2
Пров.		Шифрина				Лист	Листов 1	
Т.контр.								
Н.контр.		Хромихина		08.85	Лист Б3.0 ГОСТ 19903-74 / Ст.3 ГОСТ 16523-70	ЦНИИЭП инж. оборудования		
Утв.		Шифрина						

Копировал: Алешикова Формат: А4

Взам.инв.№ | Инв.№ дубл. | Подп. и дата | Инв.№ подл. | Подп. и дата

1278.01.00.004

(✓) 20

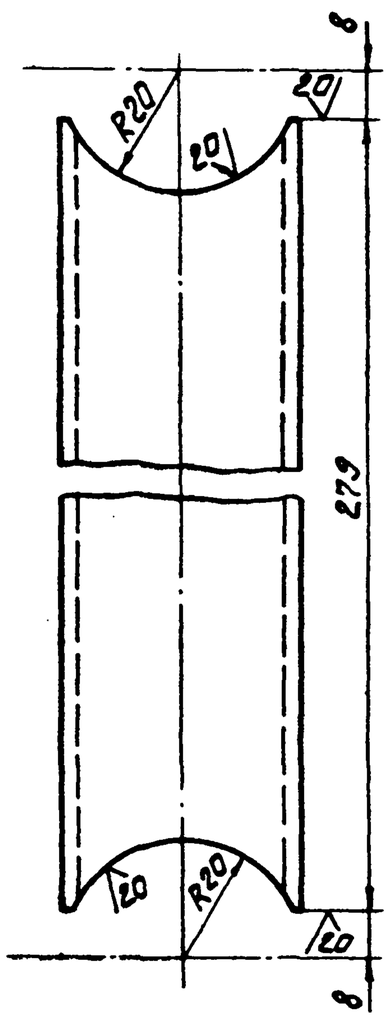

Неуказанные предельные отклонения размеров: $H14, h14, \pm\frac{IT14}{2}$

					1278.01.00.001			
Изм	Лист	№ докум	Подп.	Дата	Распорка	Лит.	Масса 0,76	Масштаб 1:1
Разраб		Круглякова				Лист	Листов 1	
Пров.		Шифрина						
Т.контр.								
Н.контр.		Хромихина		08.85	Труба 40х3 ГОСТ 10704-76 / Д ГОСТ 10705-80	ЦНИИЭП инж. оборудования		
Утв.		Шифрина						

Формат: А4

1278.01.00.002

(✓) 20

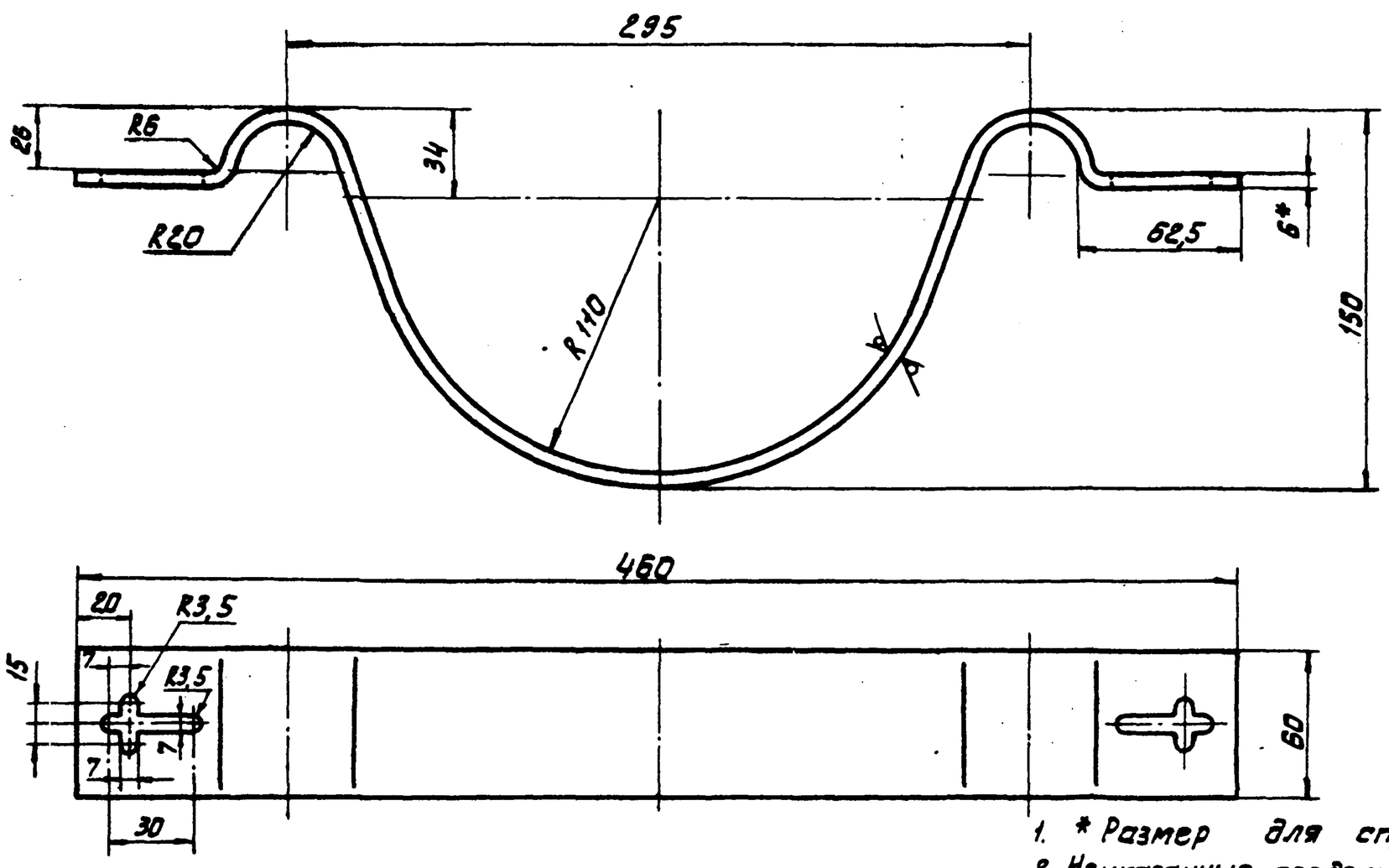

1. * Размер для справок
2. Неуказанные предельные отклонения размеров.: $H14, h14, \pm\frac{IT14}{2}$

					1278.01.00.002			
Изм	Лист	№ докум.	Подп.	Дата	Хомут	Лит.	Масса 1,83	Масштаб 1:2
Разраб.		Круглякова				Лист	Листов 1	
Пров.		Шифрина						
Т.контр.								
Н.контр.		Хромихина		08.85	Лист Б6.0 ГОСТ 19903-74 / Ст.3 ГОСТ 14637-79	ЦНИИЭП инж. оборудования.		
Утв.		Шифрина						

Копировал: Алешикова Формат: А3

1278.01.00.007

(√)

Вид А повернуто

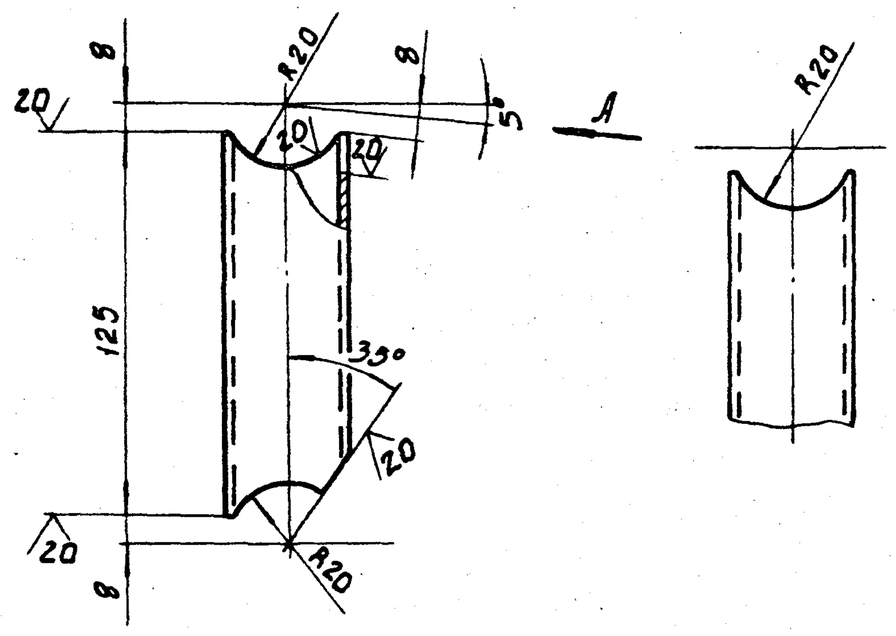

1. Неуказанные предельные отклонения размеров: $H14, h14, \pm\frac{IT14}{2}$

ИЗМ	Лист	№докум	Подп.	Дата	1278.01.00.007			
Разраб.		Круглякова			Укосина	Лит	Масса	Масштаб
Пров.		Шифрина					0,34	1:2
Т.контр.						Лист	Листов 1	
Н.контр.		Хромихина		09.85	Труба 40×3 ГОСТ 10704-76 / Д ГОСТ 10705-80	ЦНИИЭП инж. оборудования.		
Утв.		Шифрина						

Формат: А4

1278.01.00.006

(√)

Вид А повернуто

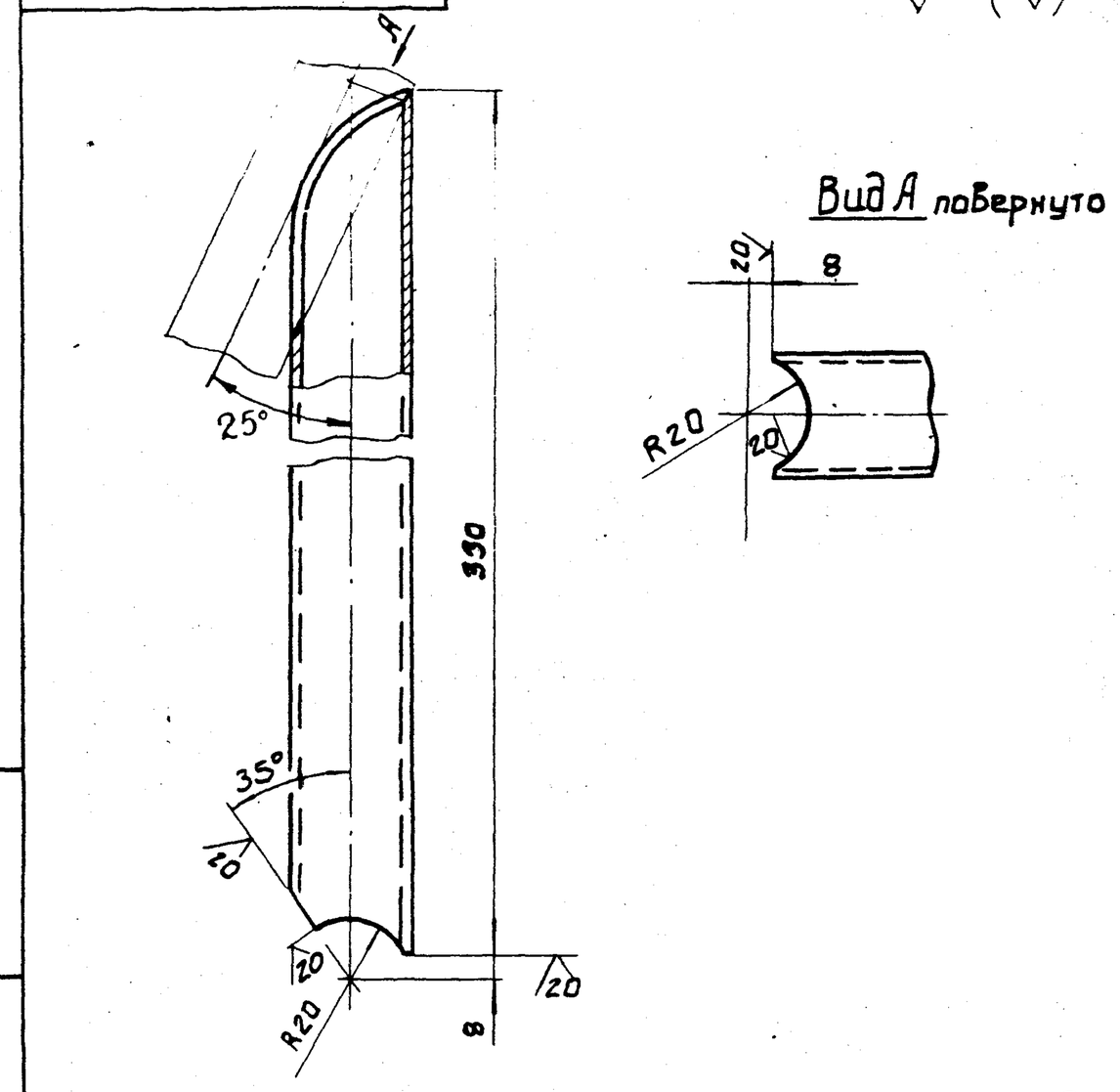

1. Неуказанные предельные отклонения размеров: $H14, h14, \pm\frac{IT14}{2}$

ИЗМ	Лист	№докум.	Подп.	Дата	1278.01.00.006			
Разраб		Круглякова			Укосина	Лит.	Масса	Масштаб
Пров.		Шифрина					0,86	1:2
Т.контр.						Лист	Листов 1	
Н.контр.		Хромихина		09.85	Труба 40×3 ГОСТ 10704-76 / Д ГОСТ 10705-80	ЦНИИЭП инж. оборудования.		
Утв.		Шифрина						

Формат: А4

Подп. и дата | Инв. № дубл. | Взам. инв. № | Подп. и дата | Инв. № подл.

1278.01.00.001

(√)

Вид А
М1:2

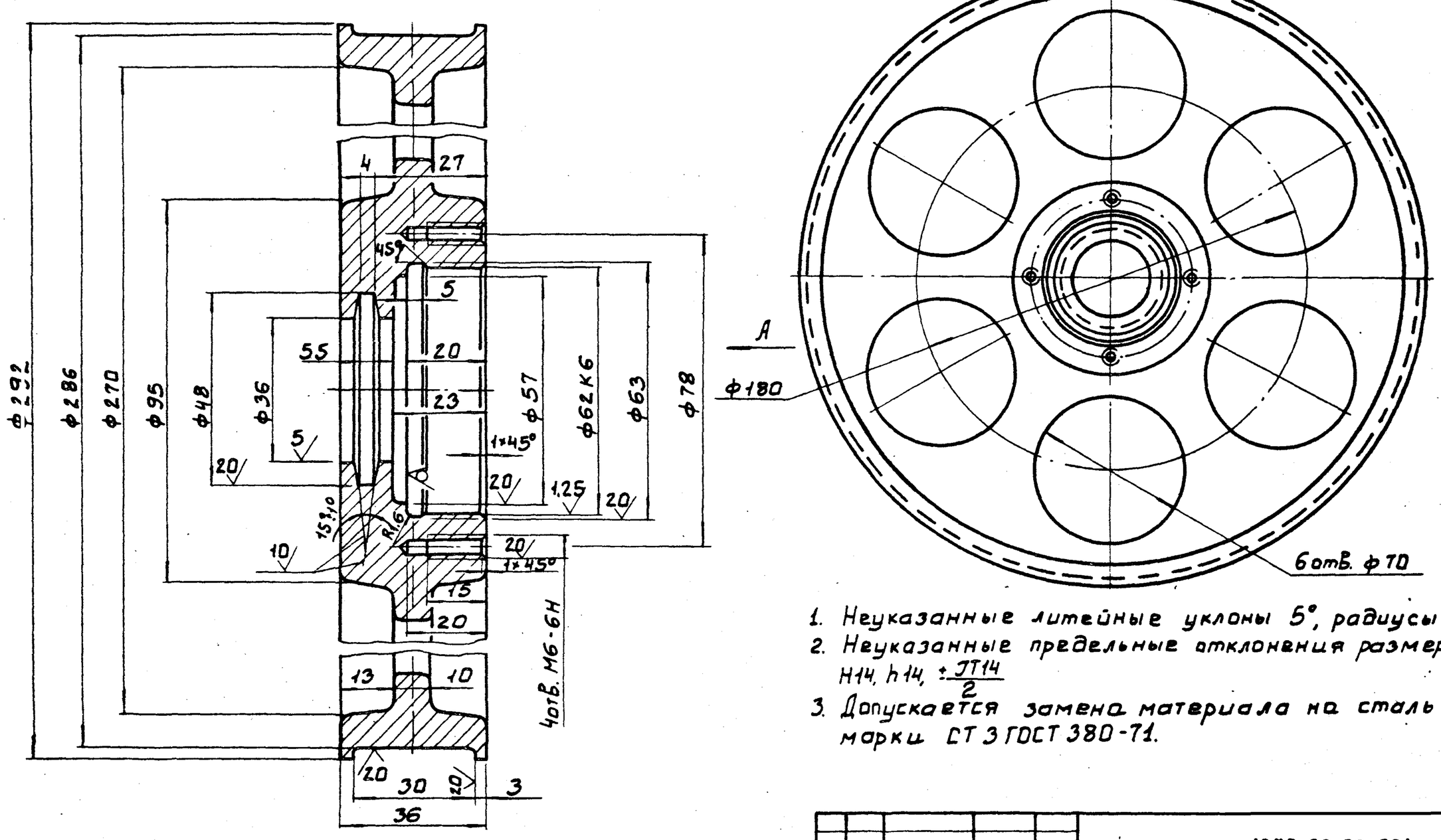

1. Неуказанные литейные уклоны 5°, радиусы - 5мм;
2. Неуказанные предельные отклонения размеров: $H14, h14, \pm\frac{IT14}{2}$
3. Допускается замена материала на сталь марки СТ3 ГОСТ 380-71.

ИЗМ	Лист	№докум.	Подп.	Дата	1278.00.00.001			
Разраб.		Круглякова			Колесо	Лит.	Масса	Масштаб
Пров.		Шифрина					4,6	1:1
Т.контр.						Лист	Листов 1	
Н.контр.		Хромихина		09.85	С415 ГОСТ 1412-79	ЦНИИЭП инж. оборудования.		
Утв.		Шифрина						

Копировал: Боброва 1084-01 12 Формат: А3

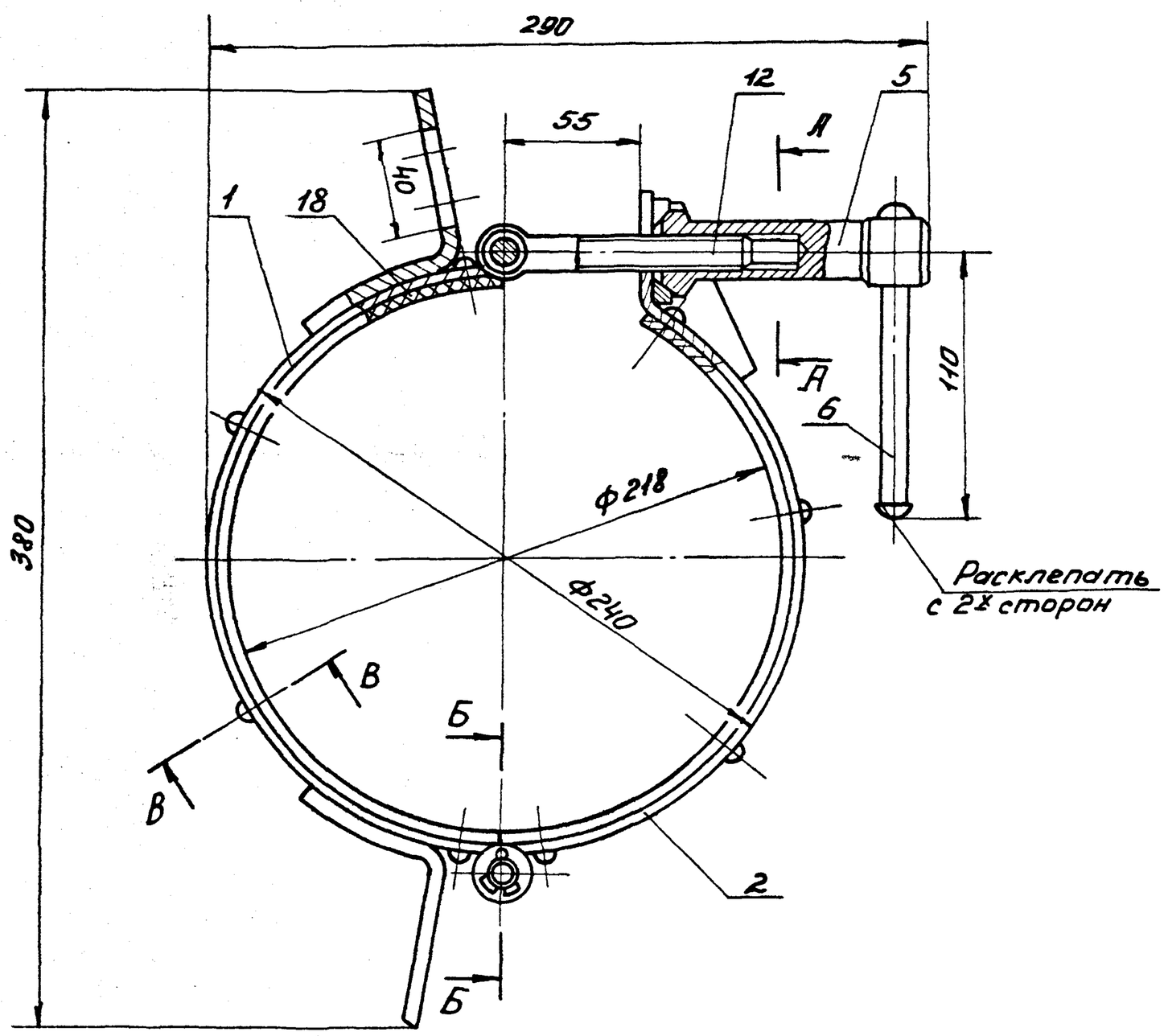

А-А
М1:1

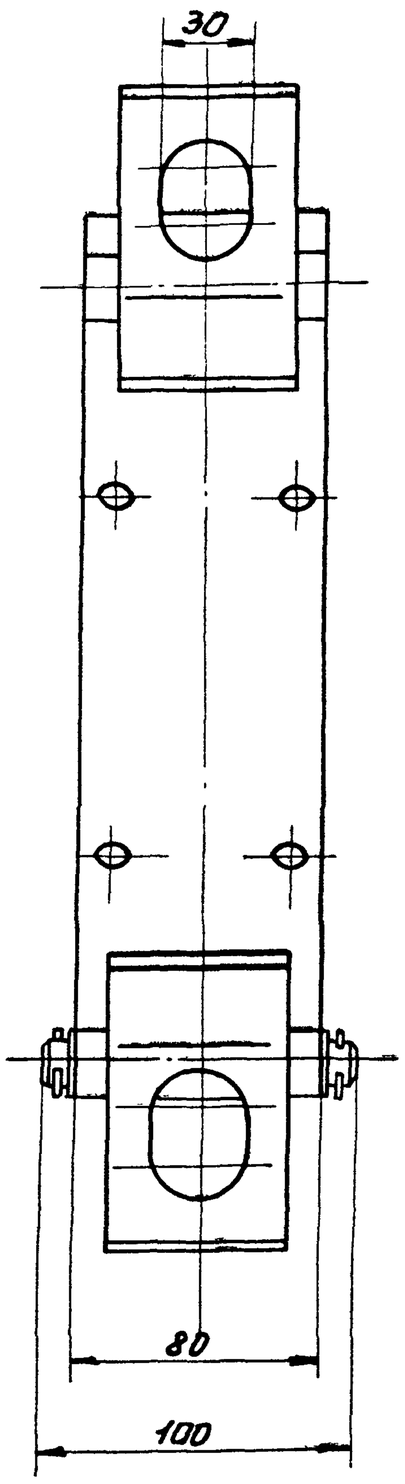

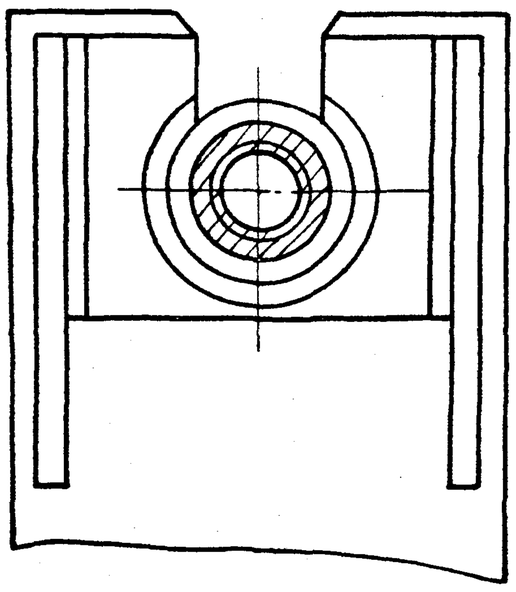

Б-Б
М1:1

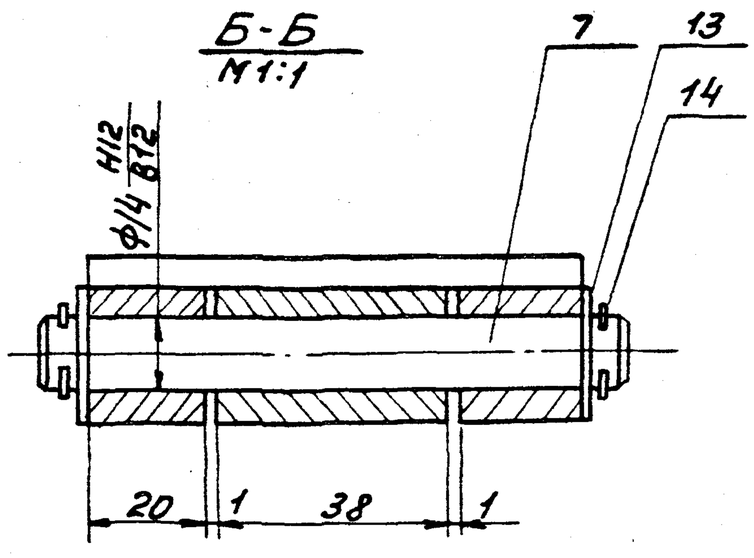

В-В повернуто
М 1:1

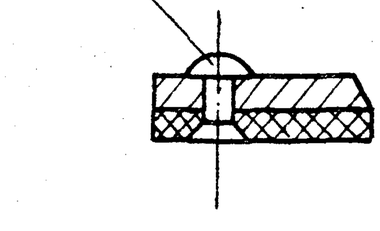

Техническая характеристика

Грузоподъёмность захвата, кг - 150

Технические требования.

1. Размеры для справок.
2. Покрытие металлических поверхностей - эмаль ХС-710 серая ГОСТ 9355-81 по грунтовке ХС-010 ГОСТ 9355-81.
3. Захват надеть на баллон и крепить на высоте $\frac{2}{3}$ от основания.
4. Захват испытать и клеймить согласно „Правил устройства и безопасной эксплуатации грузоподъемных кранов" п. 98 и 290. Госгортехнадзор, 1969.

					1279.00.00.000 СБ			
Изм	Лист	№ докум	Подп.	Дата	Захват для подъема баллонов Сборочный чертеж	Лит	Масса	Масштаб
Разраб		Окунецкая					7	1:2
Пров.		Шифрина				Лист	Листов: 1	
Т.контр.								
ГКО		Графский				ЦНИИЭП инж. оборудования.		
Н.контр.		Хромихина		02.15				
Утв.		Сухаренко						

1279.01.00 000СБ

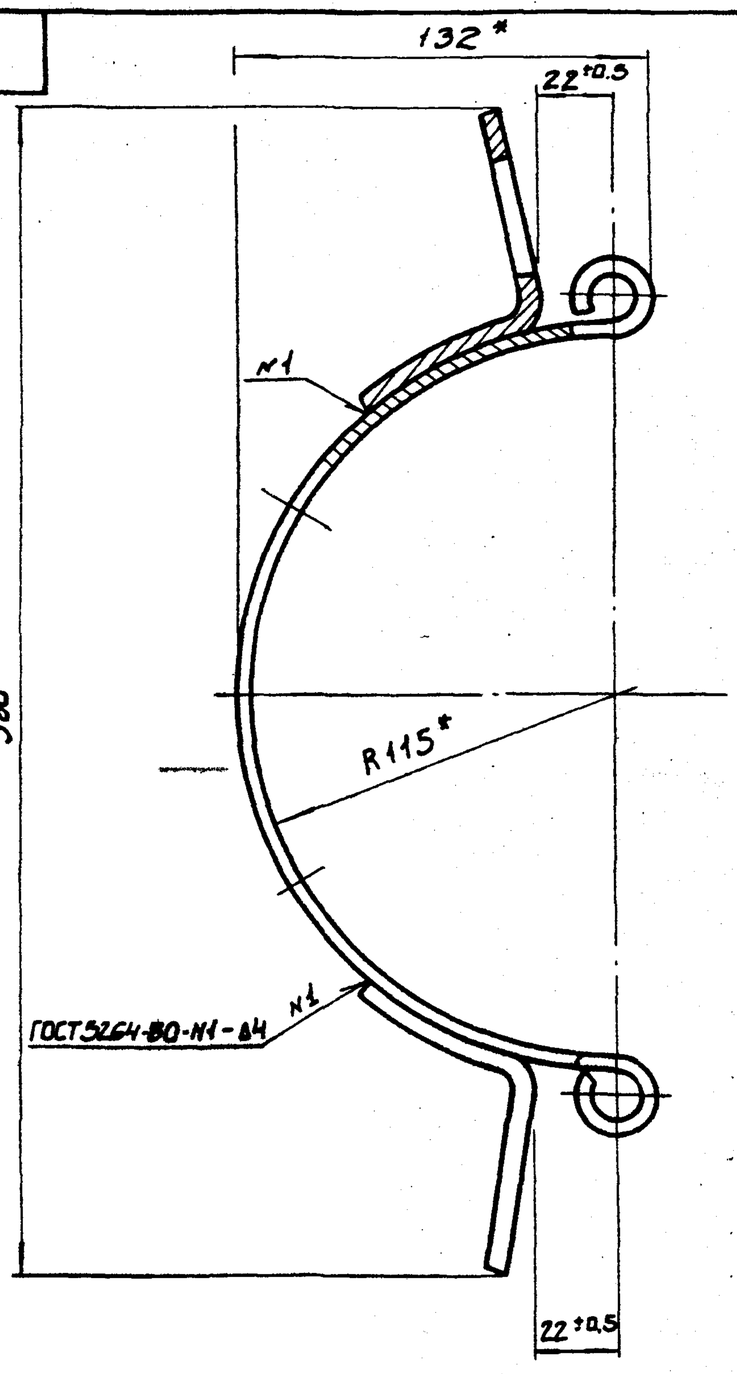

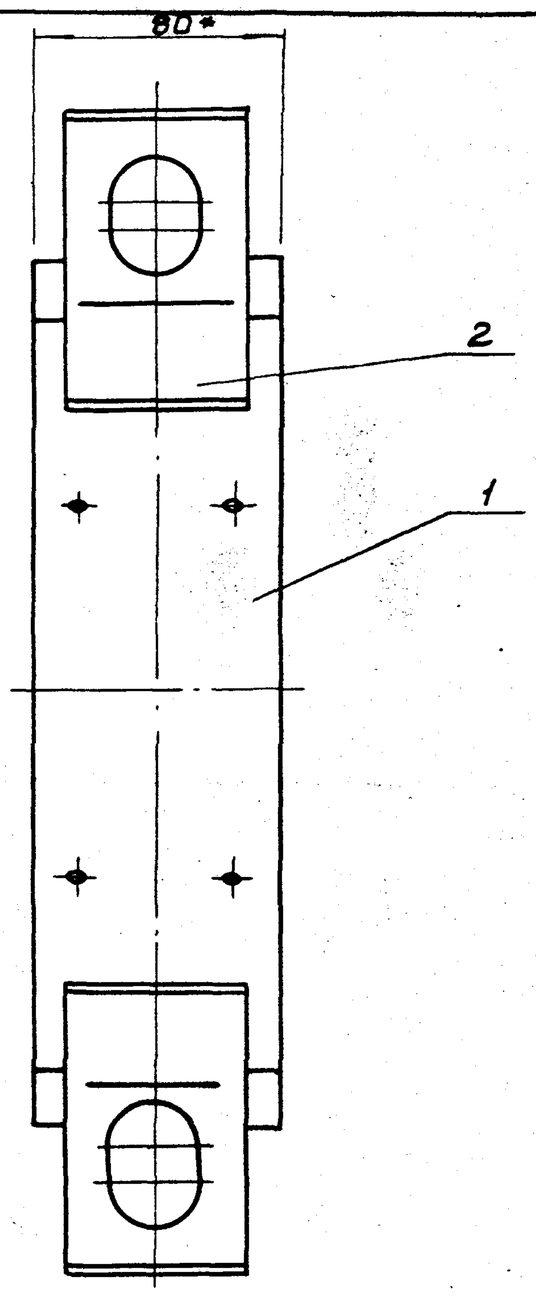

* Размеры для справок

					1279.01.00.000СБ			
ИЗМ	ЛИСТ	№ ДОКУМ	ПОДП.	ДАТА	Обод Сборочный чертеж.	ЛИТ.	МАССА	МАСШТАБ
РАЗРАБ		Окунецкая					2,1	1:2
ПРОВ.		Шифрина				ЛИСТ	ЛИСТОВ 1	
Т.КОНТР.						ЦНИИЭП инж. оборудования.		
Н.КОНТР.		Хромихина		12.85				
УТВ.		Шифрина						

Формат: А3

1279.02.00.000 СБ

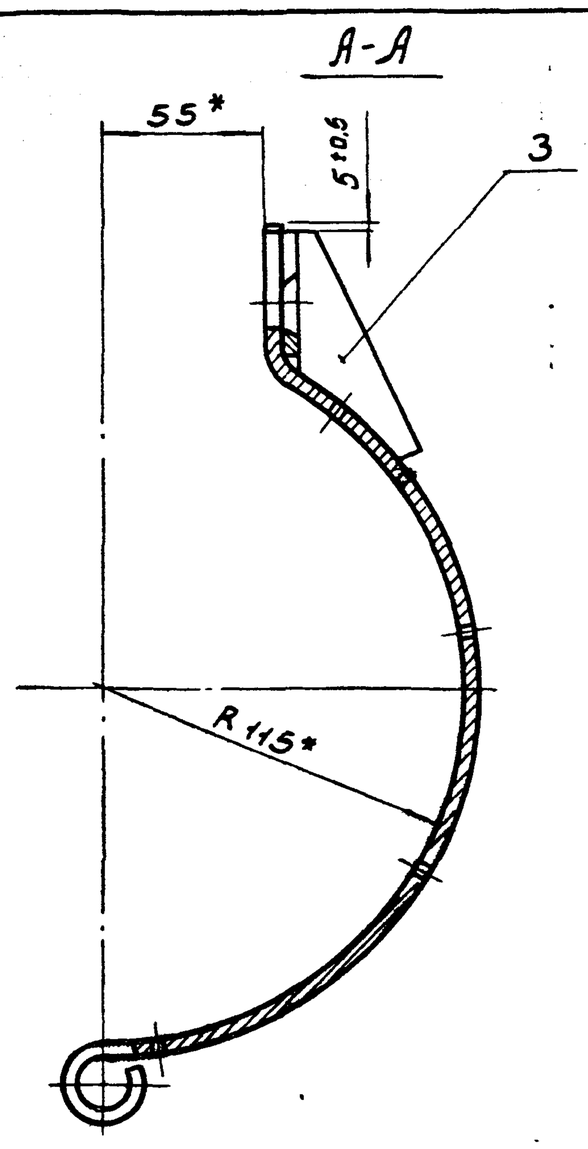

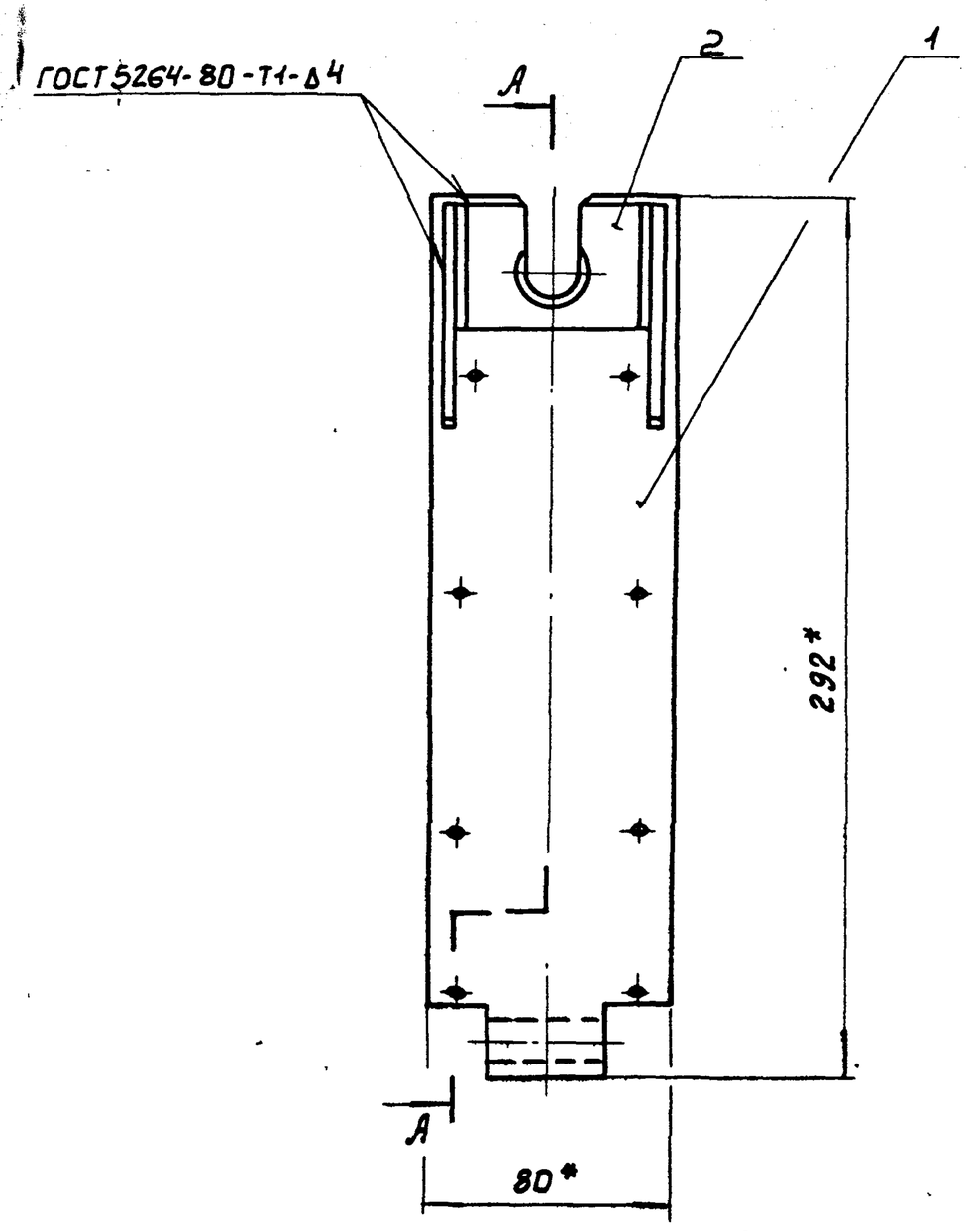

* Размеры для справок

					1279.02.00.000СБ			
ИЗМ	ЛИСТ	№ ДОКУМ	ПОДП.	ДАТА	Обод Сборочный чертеж.	ЛИТ.	МАССА	МАСШТАБ
РАЗРАБ		Окунецкая					1,6	1:2
ПРОВ		Шифрина				ЛИСТ	ЛИСТОВ 1	
Т.КОНТР.						ЦНИИЭП инж. оборудования.		
ГКО		Графский						
Н.КОНТР		Хромихина		12.85				
УТВ.		Шифрина						

Копировал: Боброва 21084-01 20 Формат: А3

Формат	Зона	Поз.	Обозначение	Наименование	Кол.	Примечание
				Документация		
А2			1279.00.00.000 СБ	Сборочный чертеж		
				Сборочные единицы		
А4		1	1279.01.00.000	Обод	1	
А4		2	1279.02.00.000	Обод	1	
				Детали		
А4		5	1279.00.00.001	Втулка	1	
А4		6	1279.00.00.002	Стержень	1	
А4		7	1279.00.00.003	Ось	2	
				Стандартные изделия		
		12		Болт откидной М16×100		
				С.016 ГОСТ 3033-79	1	

Изм	Лист	№ докум.	Подп.	Дата	1279.00.00.000			
Разраб.		Окунецкая			Захват для подъема баллонов.	Лит.	Лист 1	Листов 2
Пров.		Шифрина				ЦНИИЭП инж. оборудования		
Н. контр.		Хромихина		09.85				
Утв.		Шифрина						

Копировал: Пискулина Формат А4

Формат	Зона	Поз.	Обозначение	Наименование	Кол.	Примечание
		13		Шайба 14.01		
				ГОСТ 11371-78	4	
		14		Шплинт 4×25		
				ГОСТ 397-79	4	
		15		Заклепка 5×12.00		
				ГОСТ 10299-80	16	
				Материалы		
		18		Лента конвейерная		
				3-100-3-ТК-300-3-В		
				ГОСТ 20-76	0,3кг	

Подп. и дата | Инв. № дубл. | Взам. инв. № | Подп. и дата | Инв. № подл.

Изм	Лист	№ докум.	Подп.	Дата	1279.00.000.00	Лист 2

Копировал: Пискулина Формат А4

Формат	Зона	Поз.	Обозначение	Наименование	Кол.	Примечание
				Документация		
А3			1279.01.00.000 СБ	Сборочный чертеж		
				Детали		
А4		1	1279.01.00.001	Обод	1	
А4		2	1279.01.00.002	Скоба	2	

Изм	Лист	№ докум.	Подп.	Дата	1279.01.00.000			
Разраб.		Окунецкая			Обод	Лит.	Лист	Листов 1
Пров.		Шифрина				ЦНИИЭП инж. оборудования.		
Н. контр.		Хромихина		09.85				
Утв.		Шифрина						

Копировал: Пискулина Формат А4

Формат	Зона	Поз.	Обозначение	Наименование	Кол.	Примечание
				Документация		
А3			1279.02.00.000 СБ	Сборочный чертеж		
				Детали		
А4		1	1279.02.00.001	Обод	1	
А4		2	1279.02.00.002	Бобышка	1	
А4		3	1279.02.00.003	Косынка	2	

Подп. и дата | Инв. № дубл. | Взам. инв. № | Подп. и дата | Инв. № подл.

Изм	Лист	№ докум.	Подп.	Дата	1279.02.00.000			
Разраб.		Окунецкая			Обод	Лит.	Лист	Листов 1
Пров.		Шифрина				ЦНИИЭП инж. оборудования.		
Н. контр.		Хромихина		09.85				
Утв.		Шифрина						

 Копировал: Пискулина Формат А4

1279.01.00.001

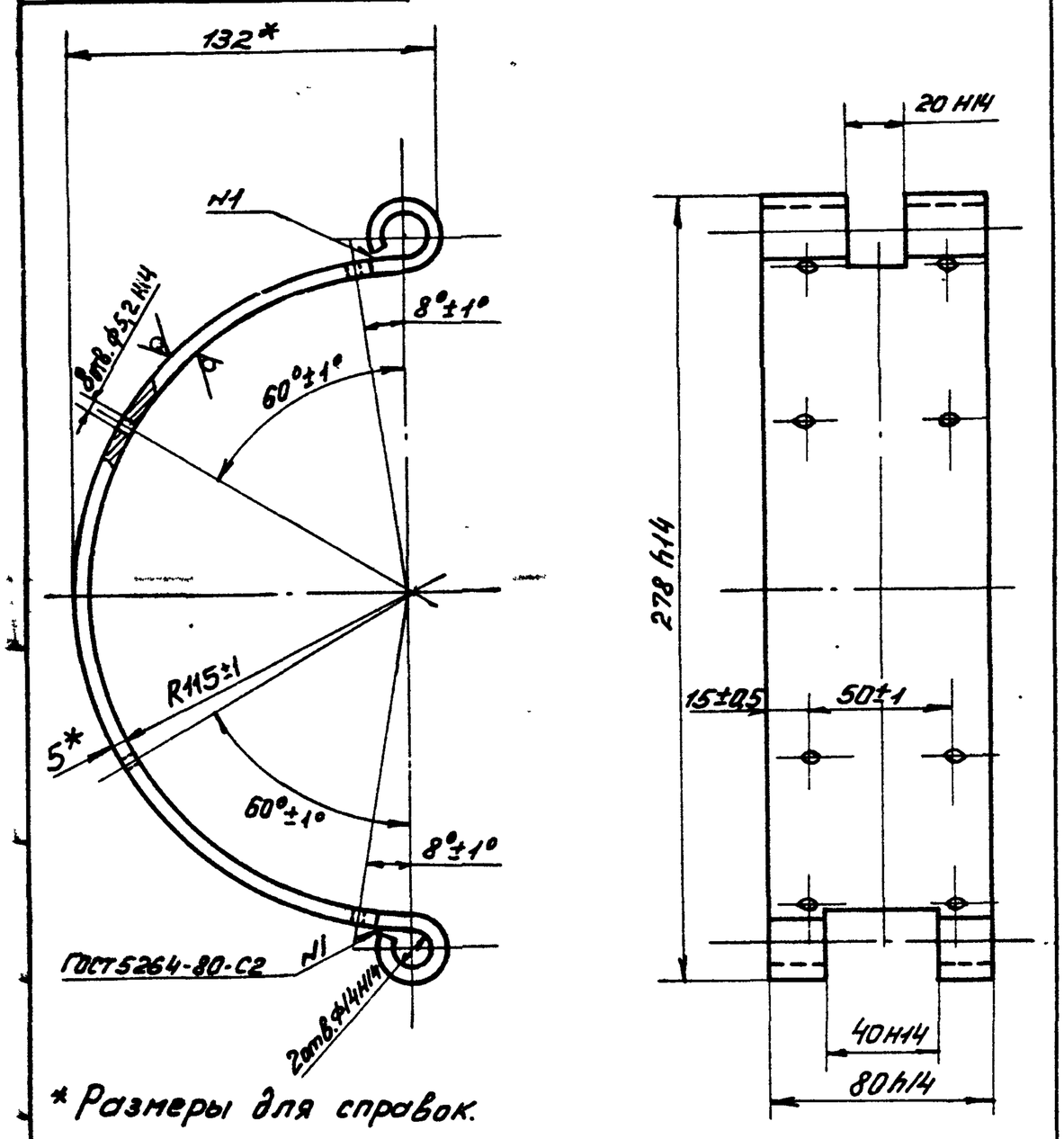

* Размеры для справок.

					1279.01.00.001			
ИЗМ	ЛИСТ	№ДОКУМ	ПОДП.	ДАТА	ОБОД	ЛИТ.	МАССА	МАСШТАБ
РАЗРАБ		ОКУНЕЦКАЯ					1,5	1:2
ПРОВ.		ШИФРИНА				ЛИСТ	ЛИСТОВ 1	
Т.КОНТР.					Лист Б-5 ГОСТ 19903-74 / Ст3ГОСТ-14637-79	ЦНИИЭП инж. оборудования.		
Н.КОНТР		ХРОМИХИНА		03.85				
УТВ.		ШИФРИНА						

Копировал: Пискулина Формат А4

1279.01.00.002

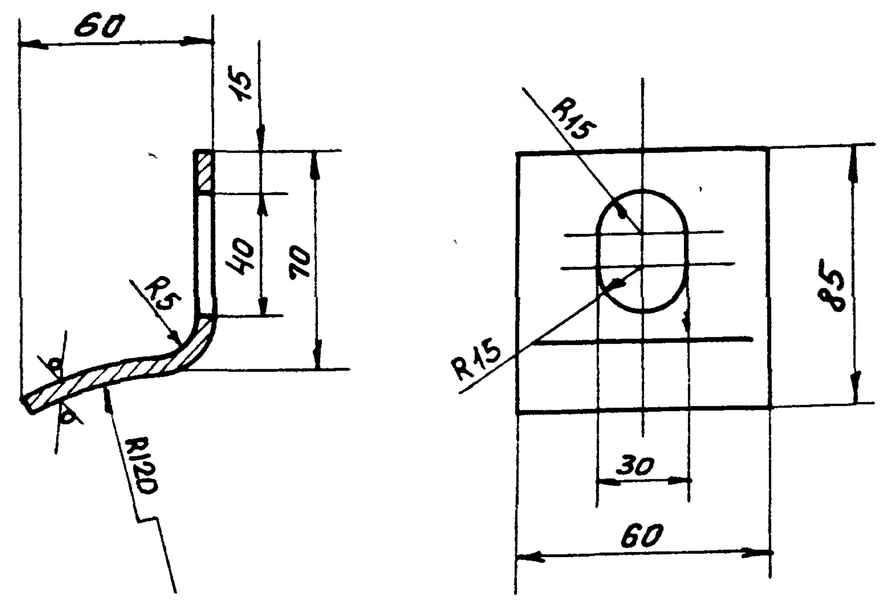

Предельные отклонения размеров: H14; h14 $\pm \frac{IT14}{2}$

					1279.01.00.002			
ИЗМ	ЛИСТ	№ДОКУМ	ПОДП.	ДАТА	СКОБА	ЛИТ.	МАССА	МАСШТАБ
РАЗРАБ		ОКУНЕЦКАЯ					0,3	1:2
ПРОВ		ШИФРИНА				ЛИСТ	ЛИСТОВ 1	
Т.КОНТР					Лист Б-5 ГОСТ 19903-74 / Ст3ГОСТ 14637-79	ЦНИИЭП инж. оборудования		
Н.КОНТР		ХРОМИХИНА		03.85				
УТВ.		ШИФРИНА						

Копировал: Пискулина Формат А4

Подп. и дата | Инв. № дубл. | Взам. инв. № | Подп. и дата | Инв. № подл.

1279.02.00.003

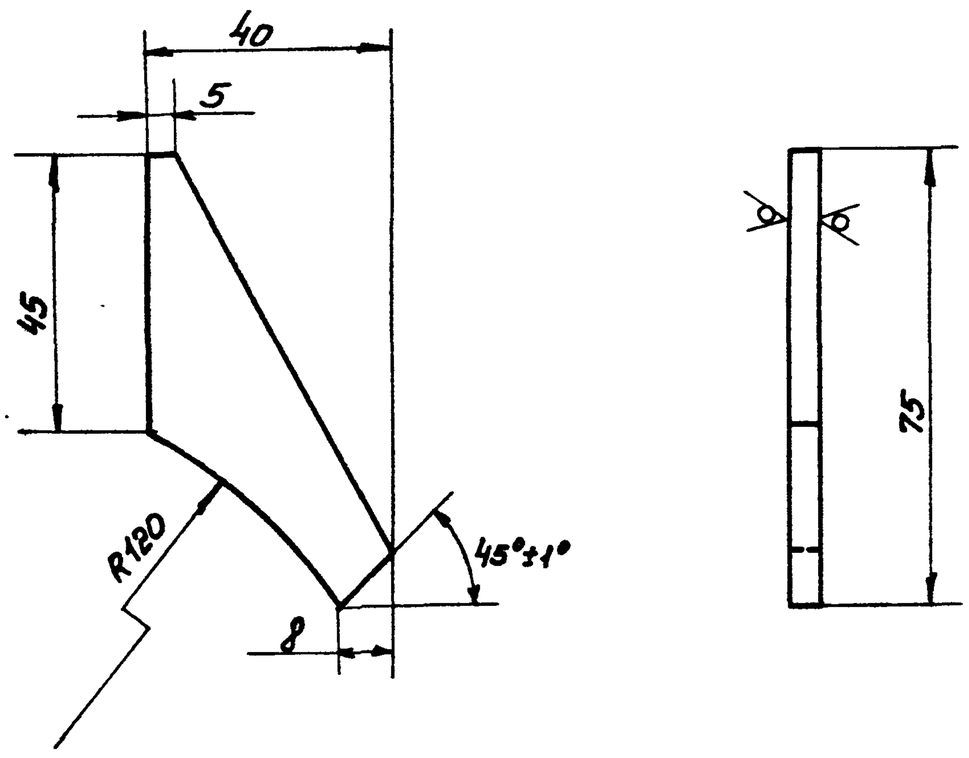

Неуказанные предельные отклонения размеров: h14, $\pm \frac{IT14}{2}$

					1279.02.00.003			
ИЗМ	ЛИСТ	№ДОКУМ	ПОДП.	ДАТА	КОСЫНКА	ЛИТ.	МАССА	МАСШТАБ
РАЗРАБ		ОКУНЕЦКАЯ					0,05	1:1
ПРОВ		ШИФРИНА				ЛИСТ	ЛИСТОВ 1	
Т.КОНТР.					Лист Б-5 ГОСТ 19903-74 / Ст3 ГОСТ 14637-79	ЦНИИЭП инж. оборудования		
Н.КОНТР		ХРОМИХИНА		03.85				
УТВ		ШИФРИНА						

Копировал: Пискулина Формат А4

1279.00.00.001

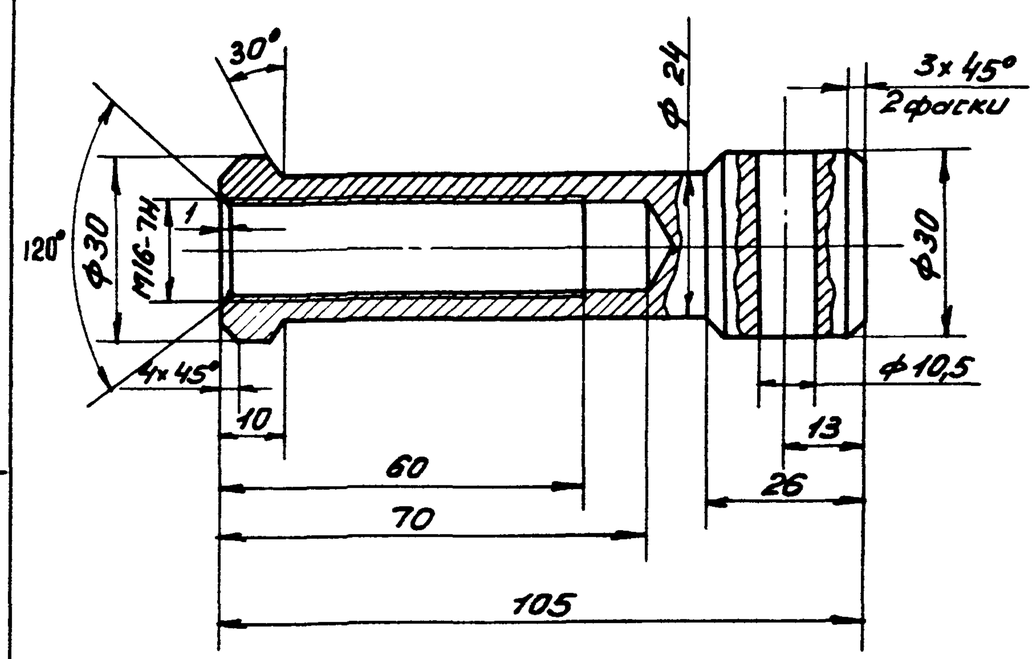

Предельные отклонения размеров: H14; h14, $\pm \frac{IT14}{2}$

					1279.00.00.001			
ИЗМ	ЛИСТ	№ДОКУМ	ПОДП	ДАТА	ВТУЛКА	ЛИТ	МАССА	МАСШТАБ
РАЗРАБ.		ОКУНЕЦКАЯ					0,4	1:1
ПРОВ.		ШИФРИНА				ЛИСТ	ЛИСТОВ 1	
Т.КОНТР.					Ст3 ГОСТ 380-71	ЦНИИЭП инж. оборудования.		
Н.КОНТР		ХРОМИХИНА		03.85				
УТВ.		ШИФРИНА						

Копировал: Пискулина Формат А4

1279.02.00.001

20 (√)

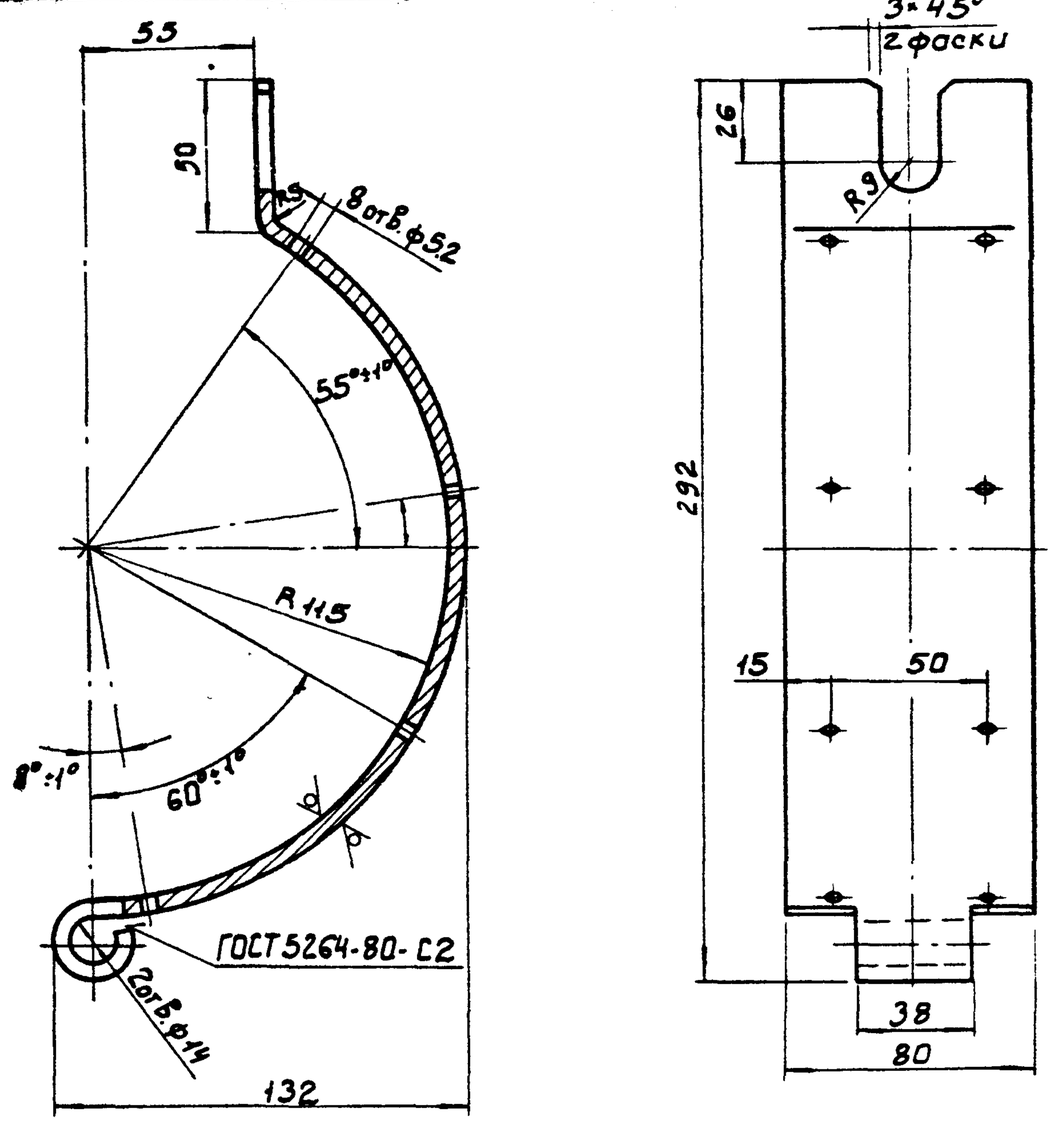

Предельные отклонения размеров: H14; h14; $\pm\frac{IT14}{2}$

					1279.02.00.001			
Изм	Лист	№ докум.	Подп.	Дата	Обод	Лит.	Масса	Масштаб
Разраб.		Окунецкая					1,37	1:2
Пров.		Шифрина				Лист	Листов 1	
Т. контр.								
Н. контр.		Хромихина		03.85	Лист	Б-5 ГОСТ 19903-74 / Ст3 ГОСТ 14637-79	ЦНИИЭП инж. оборудования.	
Утв.		Шифрина						

Формат: А4

1279.02.00.002

20 (√)

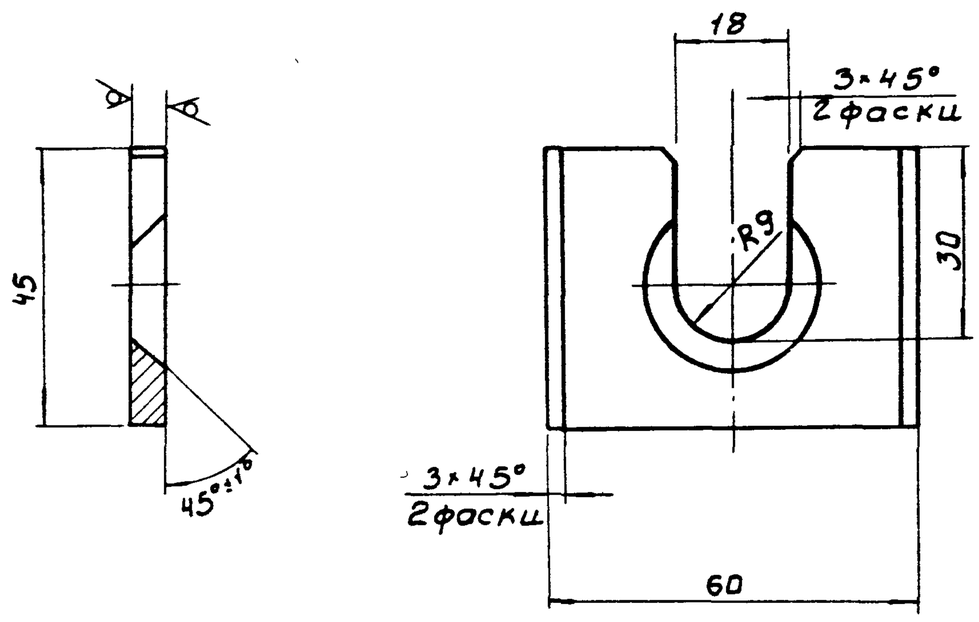

Предельные отклонения размеров: H14; h14; $\pm\frac{IT14}{2}$

					1279.02.00.002			
Изм	Лист	№ докум.	Подп.	Дата	Бобышка	Лит.	Масса	Масштаб
Разраб.		Окунецкая					0,12	1:2
Пров.		Шифрина				Лист	Листов 1	
Т. контр.								
Н. контр.		Хромихина		03.85	Лист	Б-5 ГОСТ 19903-74 / Ст3 ГОСТ 14637-79	ЦНИИЭП инж. оборудования.	
Утв.		Шифрина						

Формат: А4

Подп. и дата | Инв. № дубл. | Взам. инв. № | Подп. и дата | Инв. № подл.

1279.02.00.002

20

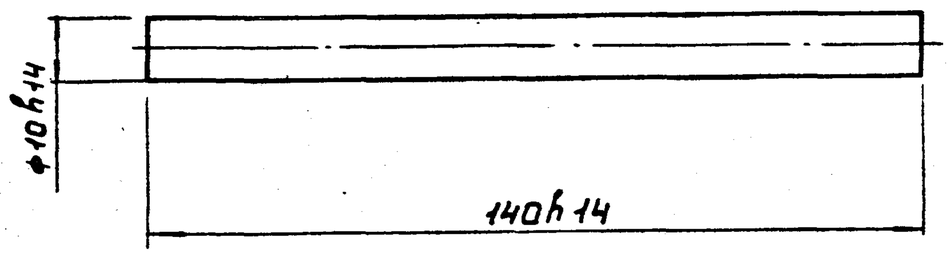

					1279.00.00.002			
Изм	Лист	№ докум.	Подп.	Дата	Стержень	Лит.	Масса	Масштаб
Разраб.		Окунецкая					0,07	1:1
Пров.		Шифрина				Лист	Листов	
Т. контр.								
Н. контр.		Хромихина		03.85	Ст 3 ГОСТ 380-71	ЦНИИЭП инж. оборудования.		
Утв.		Шифрина						

Формат: А4

1279.00.00.003

20

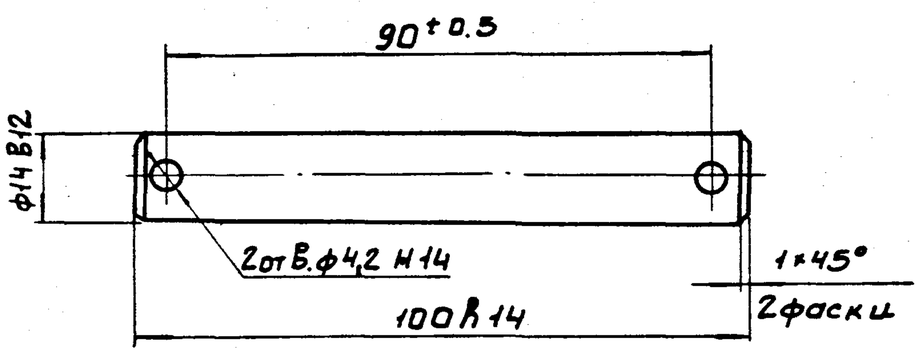

					1279.00.00.003			
Изм	Лист	№ докум.	Подп.	Дата	Ось	Лит.	Масса	Масштаб
Разраб.		Окунецкая					0,11	1:1
Пров.		Шифрина				Лист	Листов 1	
Т. контр.								
Н. контр.		Хромихина		03.85	Ст3 ГОСТ 380-71	ЦНИИЭП инж. оборудования.		
Утв.		Шифрина						

Формат: А4

Подп. и дата | Инв. № дубл. | Взам. инв. № | Подп. и дата | Инв. № подл.

1280.00.00.000СБ

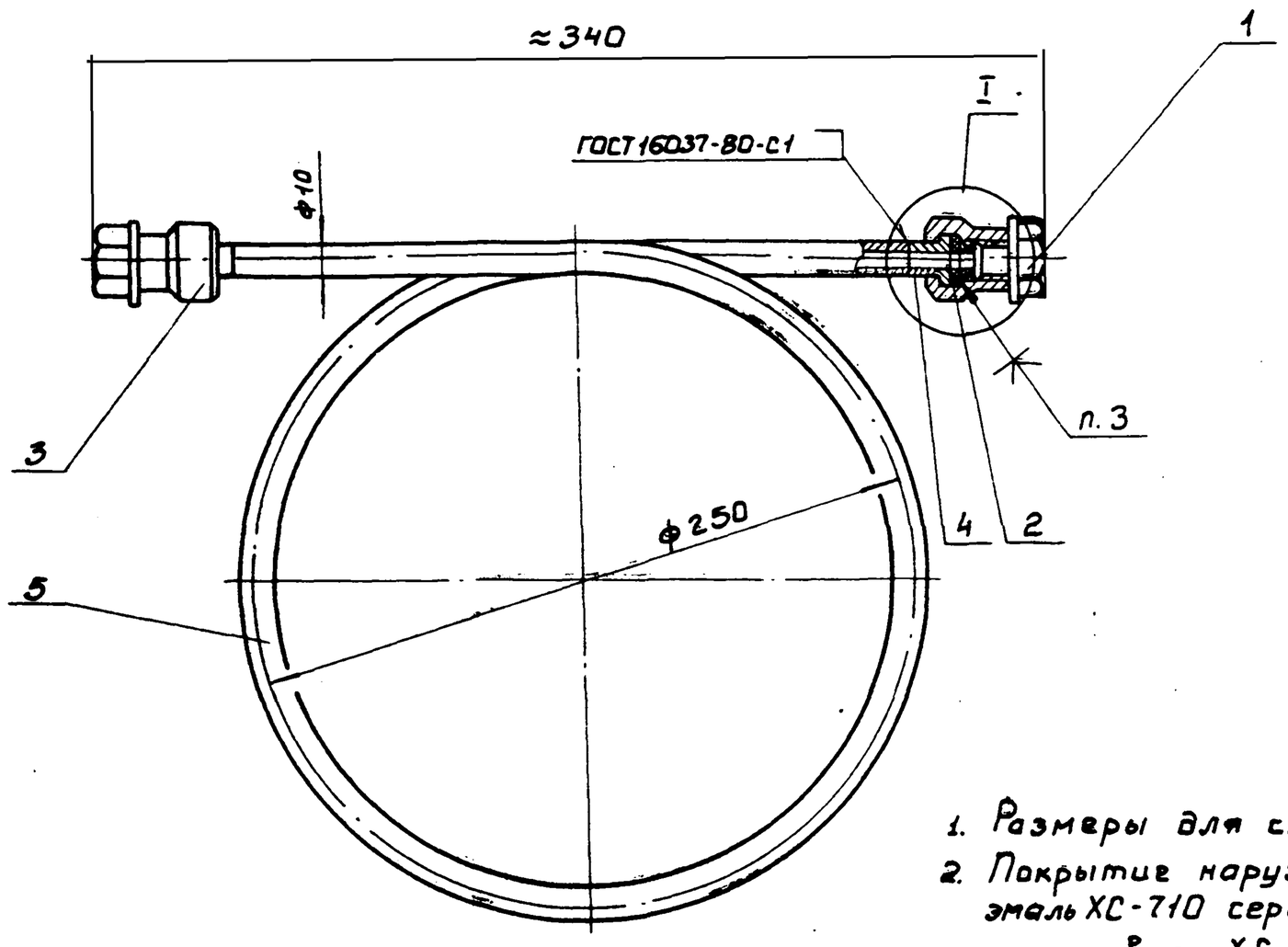

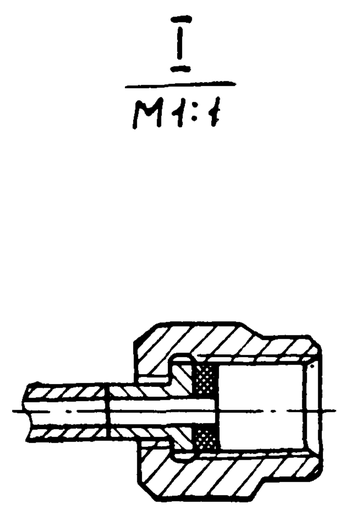

1. Размеры для справок.
2. Покрытие наружных поверхностей – эмаль ХС-710 серая по ГОСТ 9355-81 по грунтовке ХС-010 ГОСТ 9355-81
3. Клей БФ-2 ГОСТ 12172-74

					1280.00.00.000СБ			
Изм	Лист	№ докум.	Подп.	Дата	Компенсатор Сборочный чертеж.	Лит.	Масса	Масштаб
Разраб.		Окунецкая					1,1	1:2
Пров.		Шифрина				Лист:	Листов: 1	
Т.контр.						ЦНИИЭП инж. оборудования		
Н.контр.		Хромихина		08.85				
Утв.		Шифрина						

Формат: А3

Формат	Зона	Поз.	Обозначение	Наименование	Кол.	Примечание
				Документация		
Б			1280.00.00.000 СБ	Сборочный чертеж		
				Детали		
А4		1	1280.00.00.001	Пробка	2	
А4		2	1280.00.00.002	Прокладка	2	
А4		3	1280.00.00.003	Гайка	2	
А4		4	1280.00.00.004	Ниппель	2	
А4		5	1280.00.00.005	Петля	1	

					128.000.00.000			
Изм	Лист	№ докум.	Подп.	Дата	Компенсатор	Лит.	Лист	Листов
Разраб.		Окунецкая						1
Пров.		Шифрина				ЦНИИЭП инж. оборудования.		
Н.контр.		Хромихина		08.85				
Утв.		Шифрина						

Формат: А4

Взам. инв. № | Инв. № дубл. | Подп. и дата | Инв. № подл. | Подп. и дата

1280.00.00.001

20 (√)

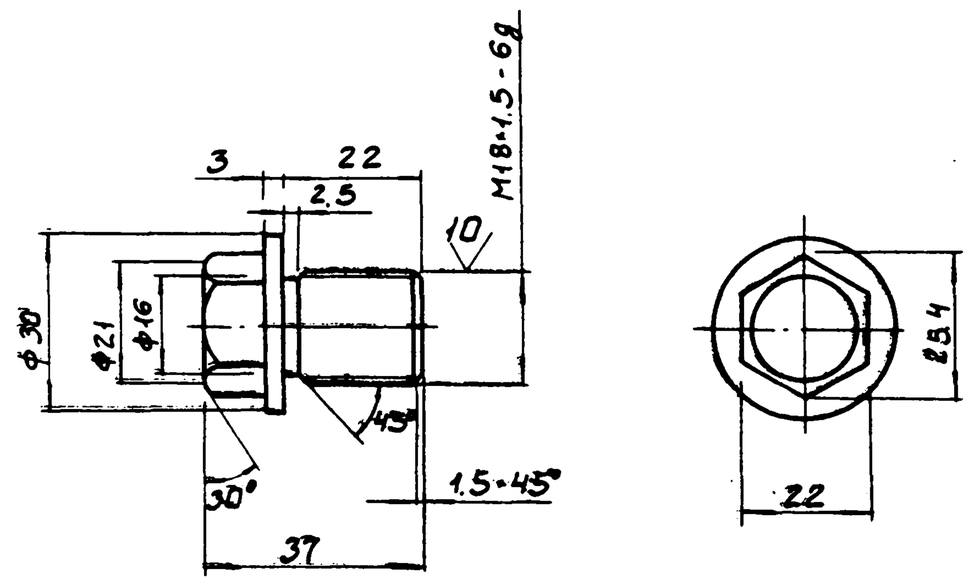

Предельные отклонения размеров: $h14, \pm\frac{IT14}{2}$

					1280.00.00.001			
Изм	Лист	№ докум.	Подп.	Дата	Пробка	Лит.	Масса	Масштаб
Разраб.		Окунецкая					0,08	1:1
Пров.		Шифрина				Лист:	Листов: 1	
Т.контр.						ЦНИИЭП инж. оборудования.		
Н.контр.		Хромихина		08.85	Ст 3 ГОСТ 380-71			
Утв.		Шифрина						

Копировал: Беброва 21084-01 24 Формат: А4

1281. 00.00.000.СБ

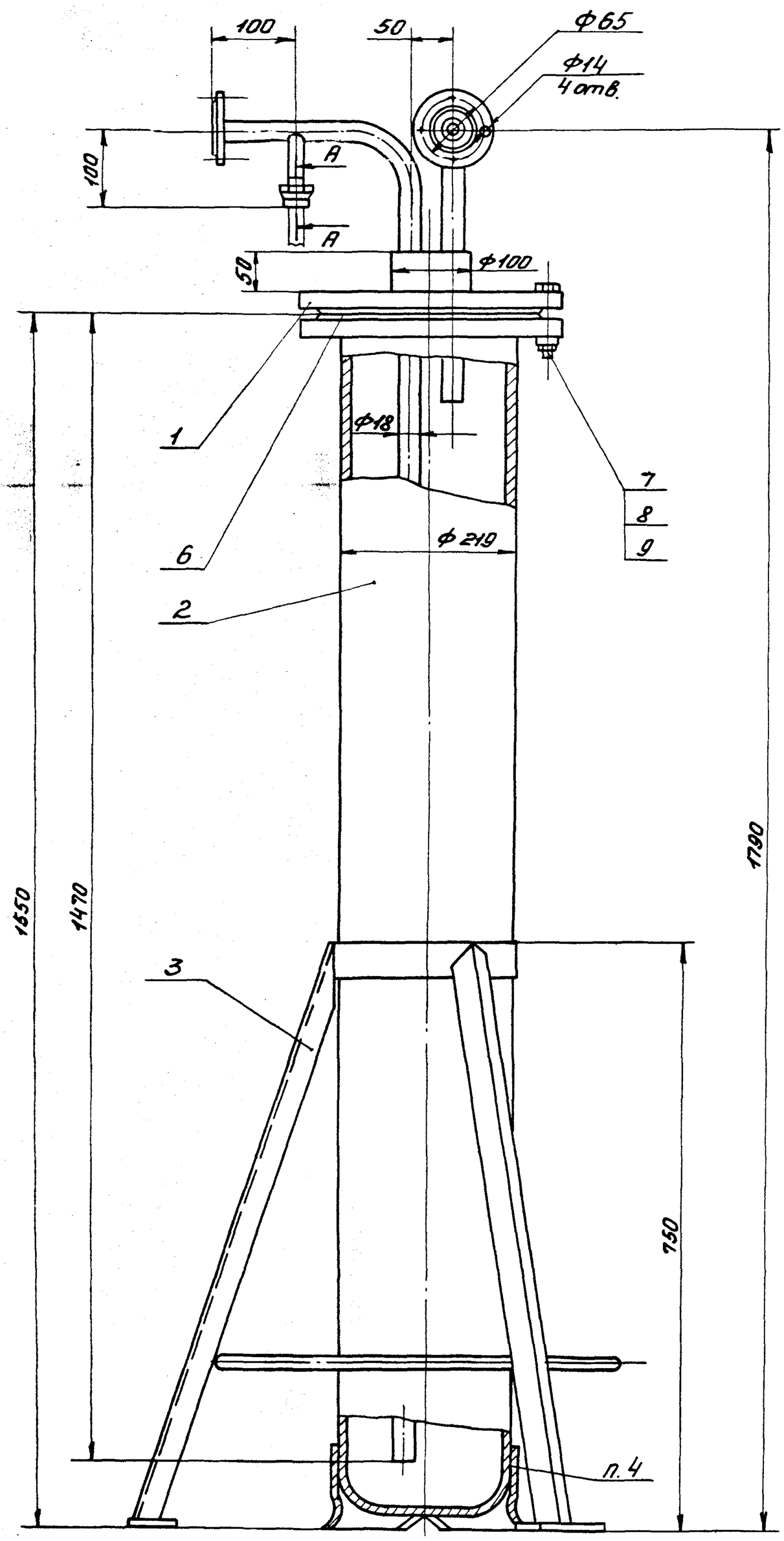

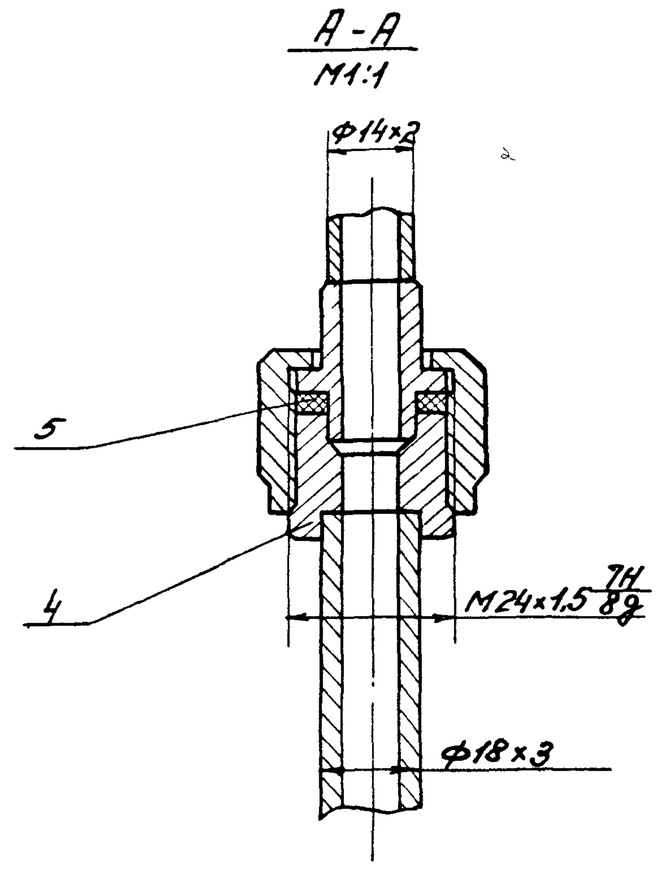

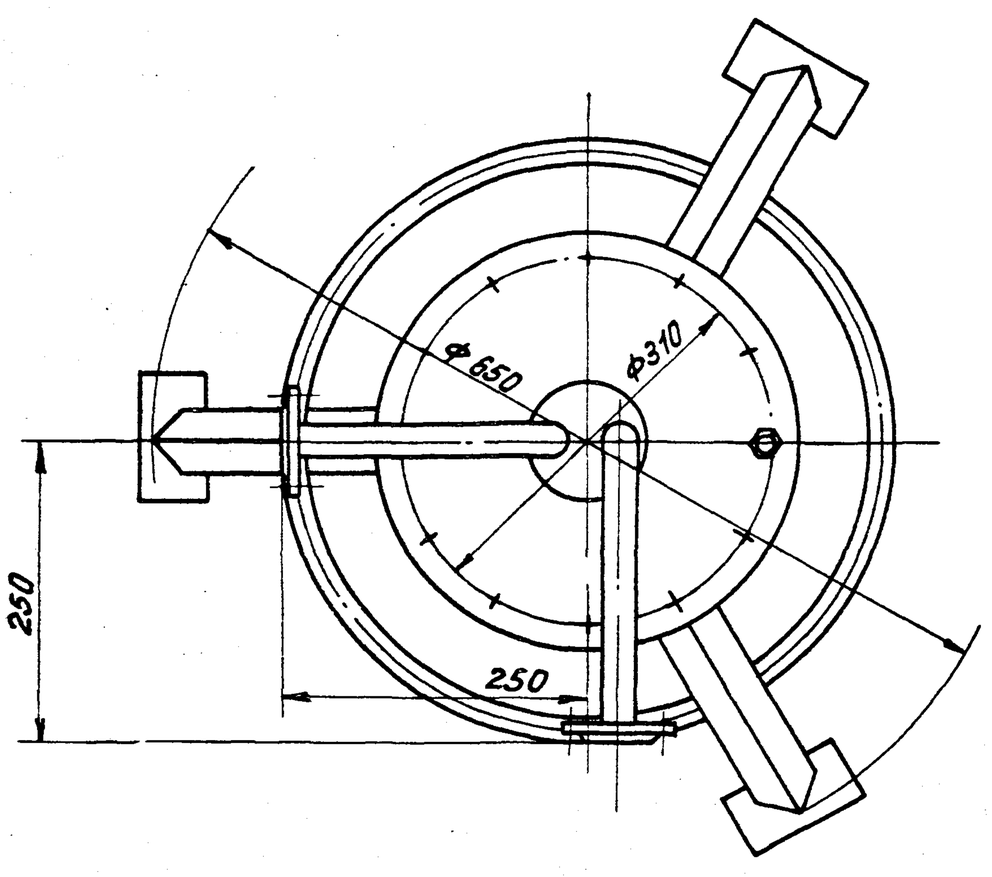

Техническая характеристика

1. Вместимость аппарата, л - 45
2. Давление в аппарате, МПа - 1,6
3. Среда - хлор

Технические требования.

1. Размеры для справок.
2. Покрытие наружных поверхностей - эмаль ХС-710 серая ГОСТ 9355-81 по грунтовке ХС-010 ГОСТ 9355-81.
3. Аппарат подвергнуть гидравлическому испытанию согласно „Правилам устройства и безопасной эксплуатации сосудов, работающих под давлением п. 4-7.
4. Башмак насадить после установки баллона в подставку поз.3, согласно требованиям ГОСТ 949-73.

					1281. 00. 00. 000 СБ			
Изм	Лист	№ докум.	Подп.	Дата	Грязевик Сборочный чертеж.	Лит.	Масса	Масштаб
Разраб.		Окунецкая					142	1:5
Пров		Шифрина				Лист:	Листов: 1	
Т.контр.						ЦНИИЭПнефтехимоборудования.		
ГКО		Графский						
Н.контр		Хромихина		08.85				
Утв.		Сухаренко						

Формат	Зона	Поз.	Обозначение	Наименование	Кол.	Примечание
				Документация		
А2			1281.00.00.000 СБ	Сборочный чертеж		
				Сборочные единицы		
А3		1	1281.01.00.000	Крышка	1	
А3		2	1281.02.00.000	Корпус	1	
А3		3	1281.03.00.000	Подставка	1	
				Детали		
А4		4	1281.00.00.001.	Штуцер	1	
А4		5	1281.00.00.002.	Прокладка	1	
А4		6	1281.00.00.002-01	Прокладка	1	
				Стандартные изделия		
		7		Болт М24-6g × 90.58 ГОСТ 7798-70	12	
		8		Гайка М24-6Н.5 ГОСТ 5915-70	12	
		9		Шайба 24.65Г ГОСТ 6402-70	12	

Изм	Лист	№ докум.	Подп.	Дата	1281.00.00.000		
Разраб.		Окунецкая			Грязевик	Лит	Лист / Листов 1
Пров.		Шифрина				ЦНИИЭП инж. оборудования.	
Н. контр.		Хромихина		03.85			
Утв.		Шифрина					

Формат: А4

Формат	Зона	Поз.	Обозначение	Наименование	Кол.	Примечание
				Документация		
А3			1281.02.00.000 СБ	Сборочный чертеж		
				Детали		
Б4		1	1281.02.00.001	Корпус	1	88кг
				Стандартные изделия		
		3		Фланец 1-200-25 ГОСТ 12820-80	1	
		–		Баллон для хлора 50-200 у ГОСТ 949-73 (Заготовка для 1281.02.00.001)	1	

Изм	Лист	№ докум.	Подп.	Дата	1281.02.00.000		
Разраб		Окунецкая			Корпус	Лит.	Лист / Листов 1
Пров.		Шифрина				ЦНИИЭП инж. оборудования.	
Н. контр.		Хромихина		03.85			
Утв.		Шифрина					

Формат: А4

Формат	Зона	Поз.	Обозначение	Наименование	Кол.	Примечание
				Документация		
А3			1281.03.00.000 СБ	Сборочный чертеж		
				Детали		
Б4		1	1281.03.00.001	Обечайка		
				Полоса $\frac{Б\text{-}4\times50\ ГОСТ\ 103\text{-}76}{Ст3\ ГОСТ\ 535\text{-}79}$		
				L = 720 h14	1	1.0кг
А4		2	1281.03.00.002	Опора	3	
Б4		3	1281.03.00.003	Подставка		
				Лист $\frac{Б\text{-}4\ ГОСТ\ 19903\text{-}74}{Ст3\ ГОСТ\ 14637\text{-}79}$		
				□60h14	3	0.11кг
Б4		4	1281.03.00.004.	Связь		
				Круг $\frac{В10\ ГОСТ\ 2590\text{-}71}{Ст3\ ГОСТ\ 535\text{-}79}$		
				L = 1510 h14	1	0.97кг

Изм	Лист	№ докум.	Подп	Дата	1281.03.00.000		
Разраб		Окунецкая			Подставка	Лит.	Лист / Листов 1
Пров.		Шифрина				ЦНИИЭП инж. оборудования.	
Н. контр.		Хромихина		03.85			
Утв.		Шифрина					

Формат: А4

1281.03.00.002

20 √(√)

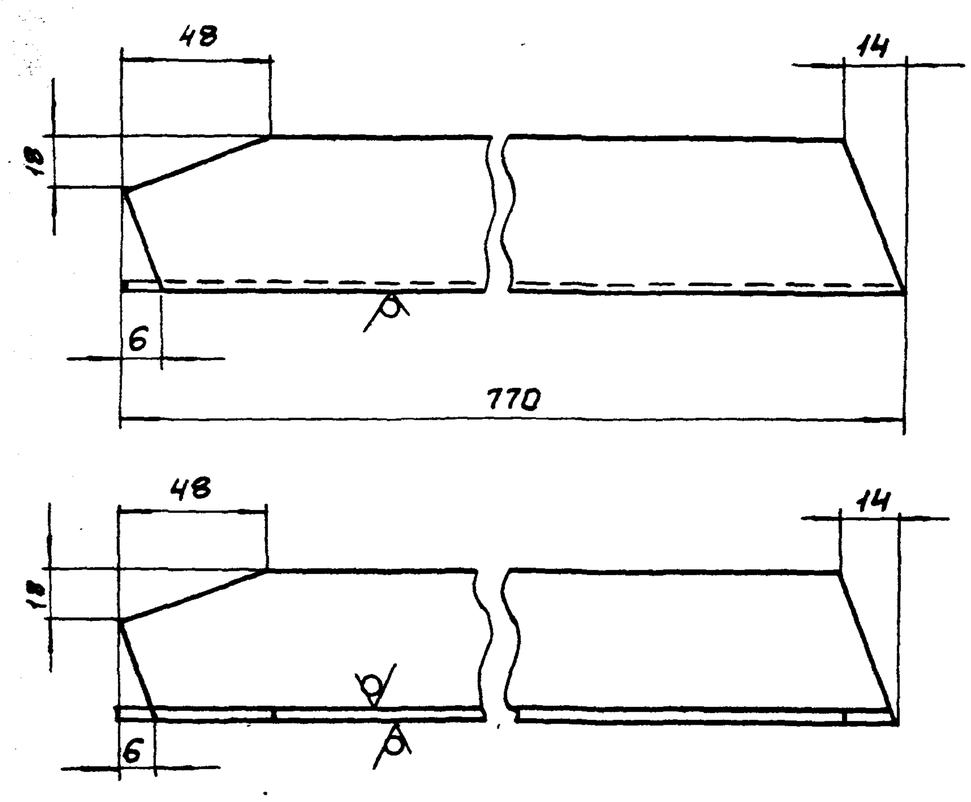

Предельные отклонения размеров: H14: $\pm\frac{IT14}{2}$

Изм	Лист	№ докум	Подп.	Дата	1281.03.00.002			
Разраб		Окунецкая			Опора	Лит.	Масса 2,6	Масштаб 1:2
Пров.		Шифрина				Лист	Листов 1	
Т. контр.						ЦНИИЭП инж. оборудования.		
Н. контр		Хромихина		03.85	Уголок $\frac{Б\text{-}50\times50\times5\ ГОСТ\ 8509\text{-}72}{Ст\ 3\ ГОСТ\ 535\text{-}79}$			
Утв		Шифрина						

1281 01. 00000 СБ

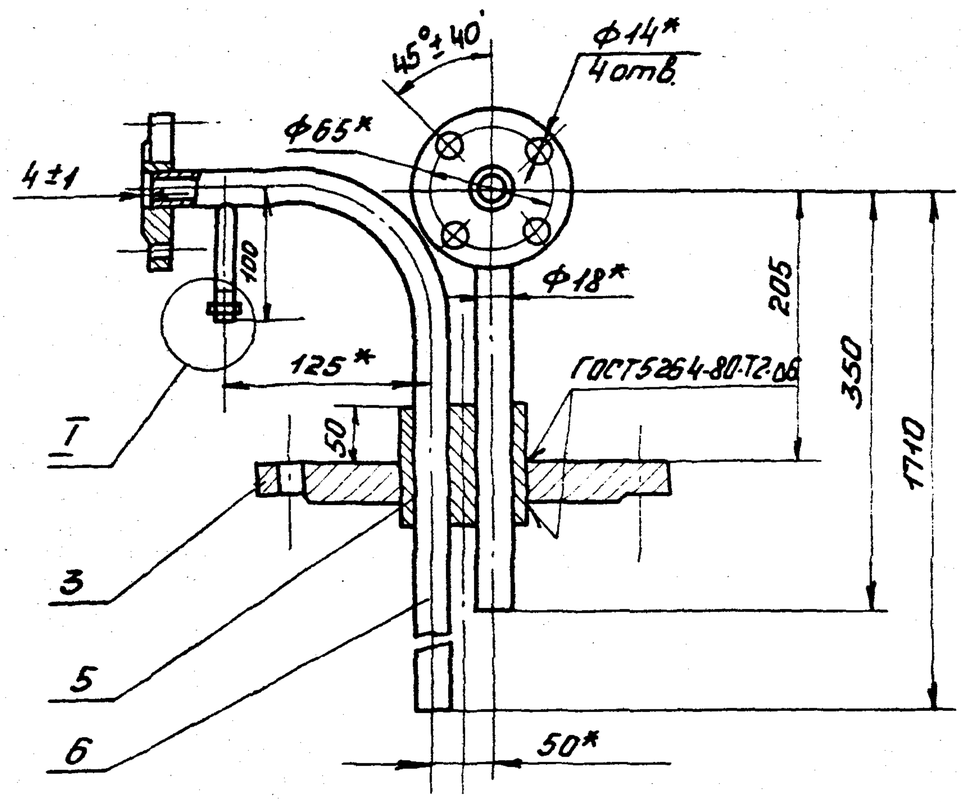

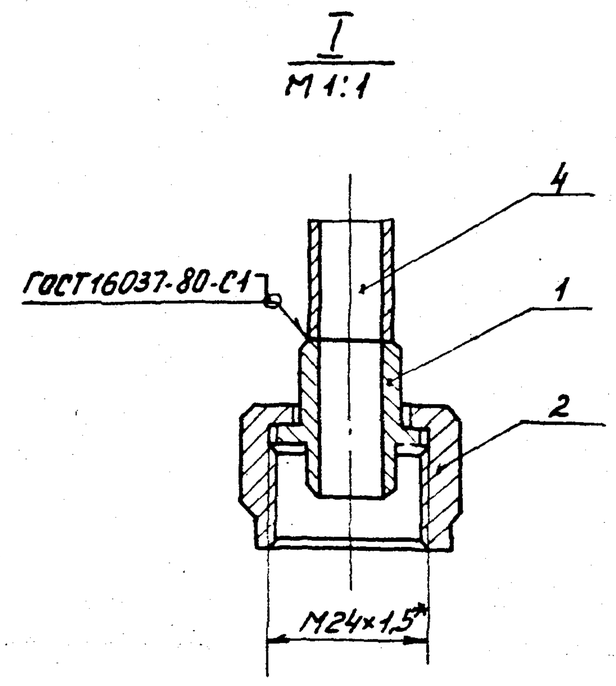

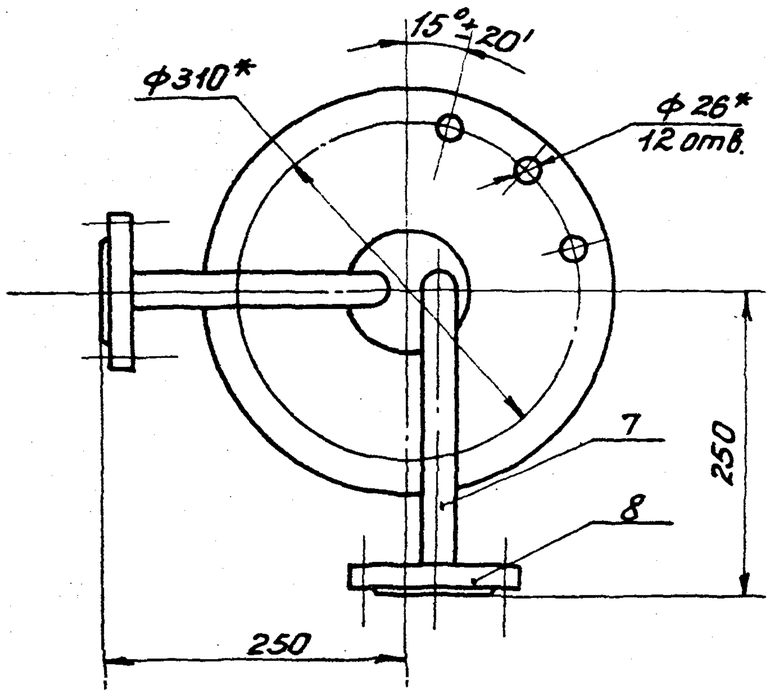

1. Неуказанные сварные швы-У5-Δ3 по ГОСТ 16037-80.
2. *Размеры для справок.
3. Неуказанные предельные отклонения размеров $\pm \frac{IT16}{2}$

					1281 01. 00000 СБ			
Изм	Лист	№докум	Подп	Дата	Крышка Сборочный чертеж	Лит.	Масса	Масштаб
Разраб		Окунецкая					28,3	1:5
Пров.		Шифрина				Лист	Листов 1	
Т.контр								
ГКО		Графский				ЦНИИЭП инж. оборудования		
Н.контр		Хромихина		08.85				
Утв.		Шифрина						

Копировал: Пискулина Формат А3

1281.00.00.000

Формат	Зона	Поз.	Обозначение	Наименование	Кол.	Примечание
				Документация		
А3			1281. 01. 00. 000 СБ	Сборочный чертеж		
				Детали.		
А4		1	1281. 01. 00. 001	Ниппель	1	
А4		2	1281. 01. 00. 002	Гайка	1	
А4		3	1281. 01. 00. 003	Фланец	1	
Б.4		4	1281. 01. 00. 004	Патрубок		
				Труба 14×2 ГОСТ 8734-75		
				Д ГОСТ 8733-74		
				L = 56 h14	1	0,04кг
А4		5	1281. 01. 00. 005	Бобышка	1	
А4		6	1281. 01. 00. 006	Патрубок	1	
А4		7	1281. 01. 00. 007	Патрубок	1	
				Стандартные изделия		
				Фланец 1-15-25		
				ГОСТ 12820-80	4	2отв.

					1281. 01. 00. 000			
Изм	Лист	№докум.	Подп.	Дата	Крышка	Лит.	Лист	Листов
Разраб.		Окунецкая						1
Пров.		Шифрина				ЦНИИЭП инж. оборудования.		
Н.контр.		Хромихина		08.85				
Утв.		Шифрина						

Копировал: Пискулина Формат А4

1281.00.00.002

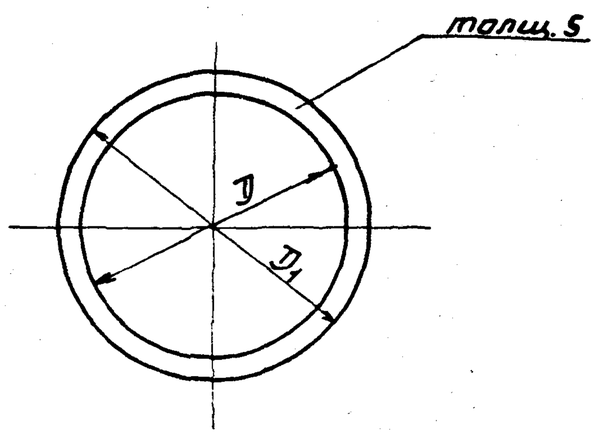

Размеры в мм.

Обозначение	D	D1	S	Масса, кг
1281. 00. 00. 002	13	22	3	0,002
-01	220	278	5	0,1

					1281. 00. 00. 002			
Изм	Лист	№докум	Подп.	Дата	Прокладка	Лит.	Масса	Масштаб
Разраб.		Окунецкая					см. табл.	1:5
Пров		Шифрина				Лист	Листов 1	
Т.контр.								
Н.контр		Хромихина		08.85	Фторопласт 40 ГОСТ 10007-80	ЦНИИЭП инж. оборудования.		
Утв.		Шифрина						

Подп. и дата | Инв.№ дубл. | Взам.инв.№ | Подп. и дата | Инв.№подл.

Копировал: Пискулина Формат А4

1281.01.00.002

20 √(√)

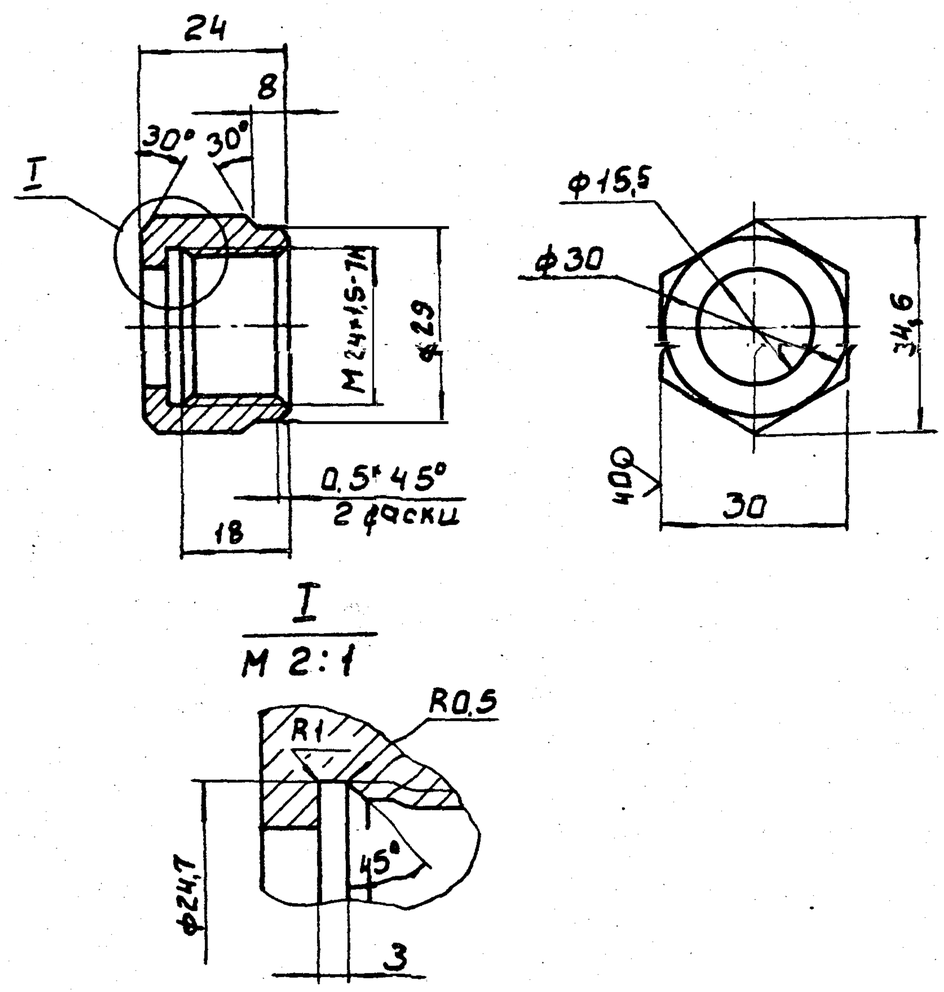

Неуказанные предельные отклонения размеров: H14; h14; $\pm\frac{IT14}{2}$

					1281.01.00.002			
Изм	Лист	№докум	Подп	Дата	Гайка	Лит.	Масса	Масштаб
Разраб.		Окунецкая					0,095	1:1
Пров.		Шифрина				Лист	Листов 1	
Т.контр.						ЦНИИЭП инж. оборудования		
Н.контр.		Хромихина		08.85	Ст 3 ГОСТ 380-71			
Утв.		Шифрина						

Формат: А4

1281.01.00.001

20 √

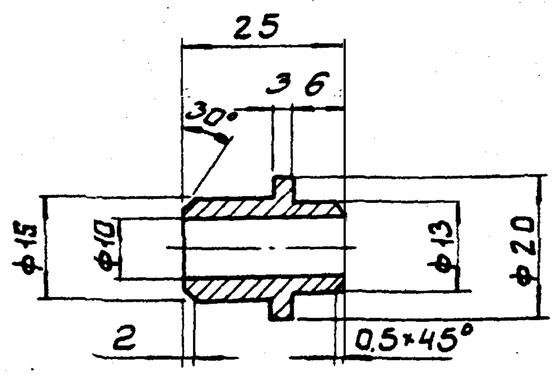

Предельные отклонения размеров: H14; h14; $\pm\frac{IT14}{2}$

					1281.01.00.001			
Изм	Лист	№докум.	Подп.	Дата	Ниппель	Лит.	Масса	Масштаб
Разраб.		Окунецкая					0,03	1:1
Пров.		Шифрина				Лист	Листов 1	
Т.контр.						ЦНИИЭП инж. оборудования.		
Н.контр.		Хромихина		08.85	Ст. 3 ГОСТ 380-71			
Утв		Шифрина						

Формат: А4

Подп. и дата | Взам. инв.№ | Инв.№ дубл | Подп. и дата | Инв.№подл

1280.00.00.002

20 √(√)

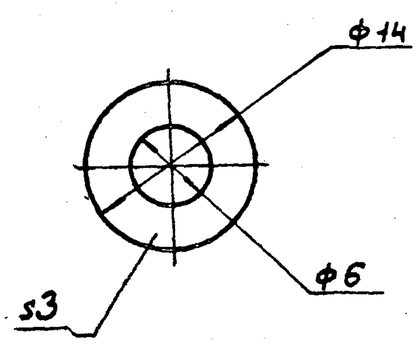

					1280.0000.002			
Изм	Лист	№докум.	Подп.	Дата	Прокладка	Лит	Масса	Масштаб
Разраб		Окунецкая					0,001	2:1
Пров		Шифрина				Лист	Листов 1	
Т.контр.						ЦНИИЭП инж. оборудования.		
Контр		Хромихина		08.85	Фторопласт 40 ГОСТ 10007-80			
Утв.		Шифрина						

Формат: А4

1281.00.00.001

20 √(√)

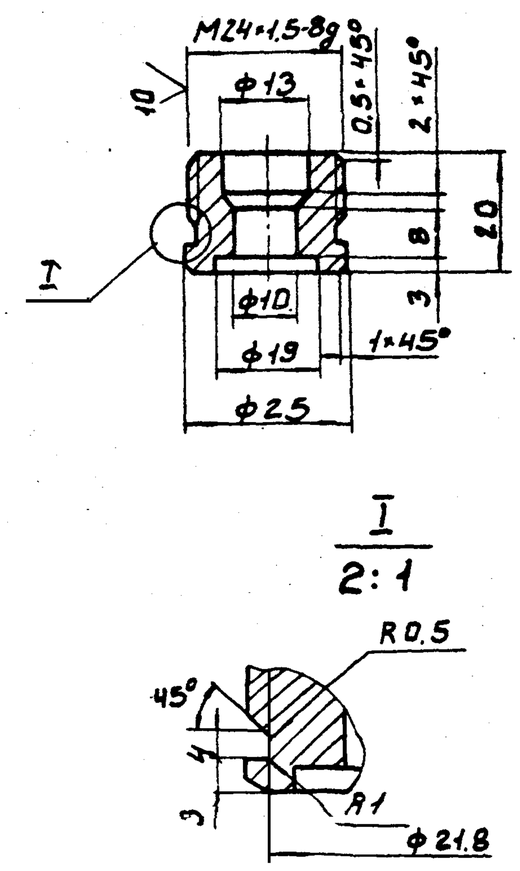

Неуказанные предельные отклонения размеров H14, h14, $\pm\frac{IT14}{2}$

					1281.00.00.001			
Изм	Лист	№докум	Подп.	Дата	Штуцер	Лит.	Масса	Масштаб
Разраб.		Окунецкая					0,08	1:1
Пров		Шифрина				Лист	Листов 1	
Т.контр.						ЦНИИЭП инж. оборудования.		
Н.контр.		Хромихина		08.85	Ст3 ГОСТ 380-71			
Утв.		Шифрина						

Копировал: Боброва 21084-01 28 Формат: А4

1280.000.005

20/(√)

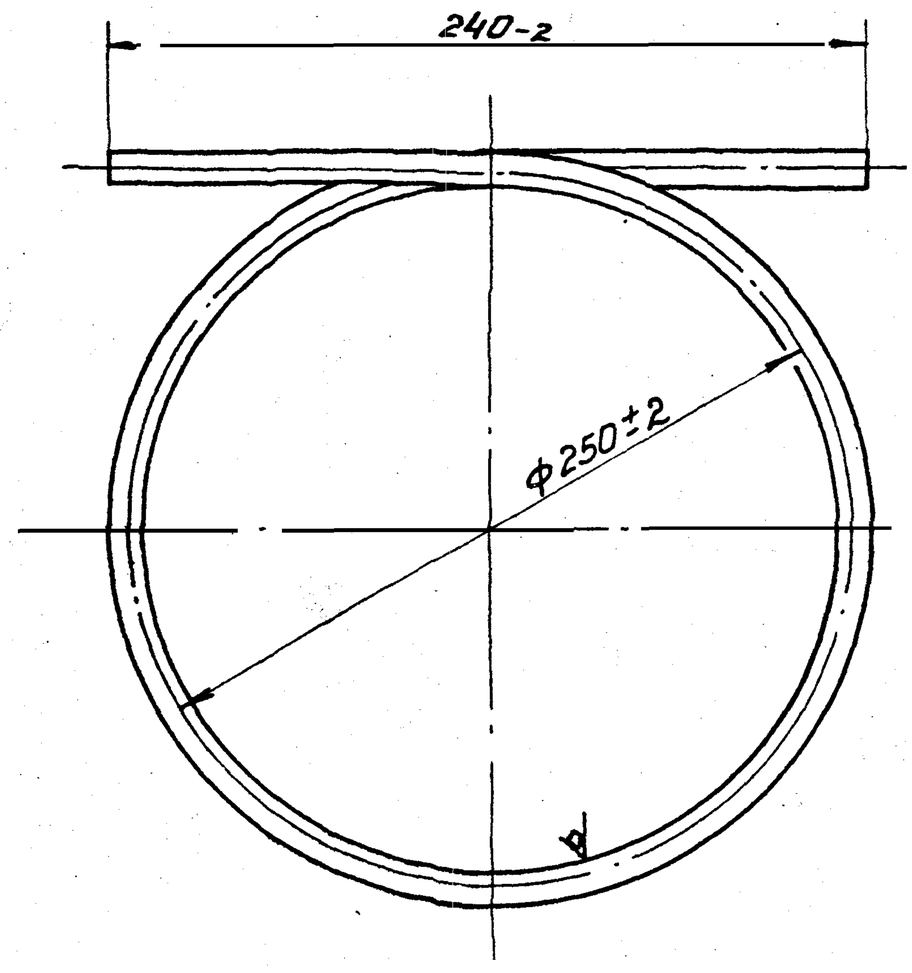

					1280.00.00.005			
ИЗМ	Лист	№докум	Подп.	Дата	Петля	Лит.	Масса	Масштаб
Разраб	Окунецкая						0,7	1:2
Пров	Шифрина					Лист:	Листов: 1	
Т.контр.					Труба 10×2 ГОСТ 8734-75 / Д ГОСТ 8733-74	ЦНИИЭП инж. оборудования		
Н.контр.	Хромихина			08.85				
Утв.	Шифрина							

Копировал: Пискулина Формат А4

1281.01.00.006

20/(√)

Рис.1

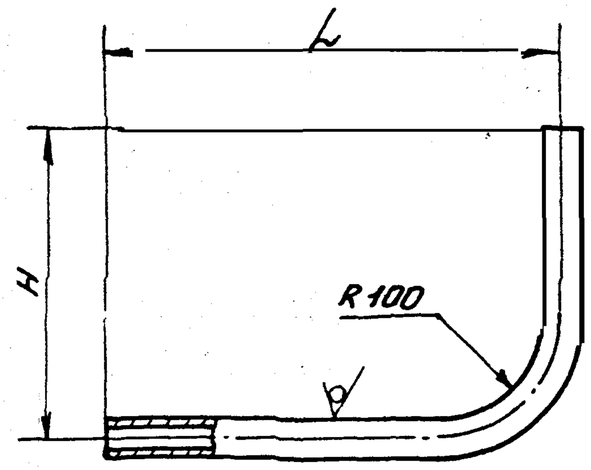

Рис.2

Остальное см. рис.1

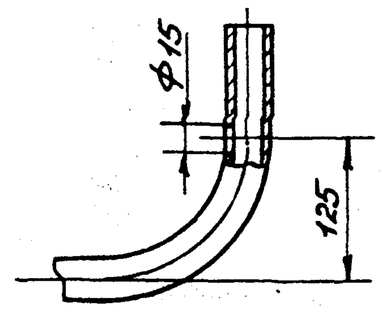

мм

Обозначение	Рис.	L	H	Масса, кг
1281.01.00.006	1	1710	221	2,0
-01	2	350	246	0,53

Предельное отклонение размеров: $h14; \pm \frac{IT14}{2}$

					1281.01.00.006			
Изм	Лист	№докум	Подп.	Дата	Патрубок	Лист	Масса	Масштаб
Разраб.	Окунецкая						см. табл.	—
Пров	Шифрина					Лист	Листов 1	
Т.контр.	Шифрина				Труба 18×3 ГОСТ 8734-75 / Д ГОСТ 8733-74	ЦНИИЭП инж. оборудования.		
Н.контр.	Хромихина			08.85				
Утв.	Шифрина							

Копировал: Пискулина Формат А4

Взам.инв.№ | Инв.№дубл. | Подп. и дата | Инв.№подл. | Подп. и дата

1281.01.00003

20/(√)

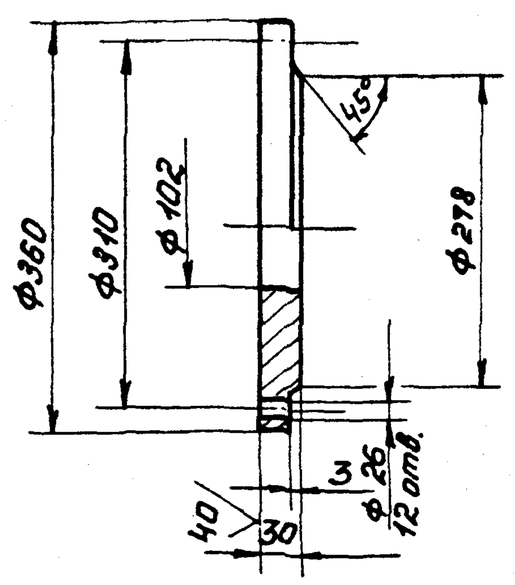

Предельные отклонения размеров: $H14; h14; \pm \frac{IT14}{2}$

					1281.01.00.003			
Изм	Лист	№докум	Подп.	Дата	Фланец	Лит.	Масса	Масштаб
Разраб	Окунецкая						18,5	1:5
Пров	Шифрина					Лист	Листов 1	
Т.контр.					Ст. 3 ГОСТ 380-71	ЦНИИЭП инж. оборудования.		
Н.контр.	Хромихина			08.85				
Утв.	Шифрина							

Копировал: Пискулина Формат А4

1281.01.00005

20/(√)

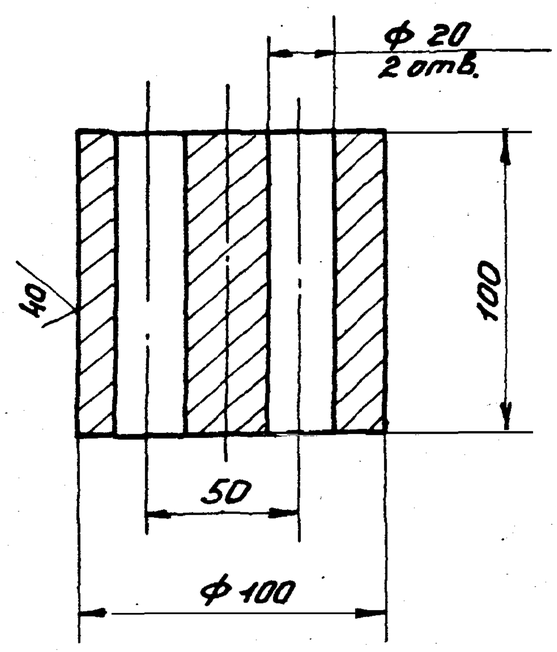

Предельные отклонения размеров: $H14, h14, \pm \frac{IT14}{2}$

					1281.01.00.005			
Изм	Лист	№докум	Подп.	Дата	Бобышка	Лит.	Масса	Масштаб
Разраб	Окунецкая						5,5	1:2
Пров	Шифрина					Лист	Листов 1	
Т.контр	Шифрина				Ст. 3 ГОСТ 380-71	ЦНИИЭП инж. оборудования.		
Н.контр	Хромихина			08.85				
Утв.	Шифрина							

Копировал: Пискулина Формат А4

1281.02.00.000 СБ

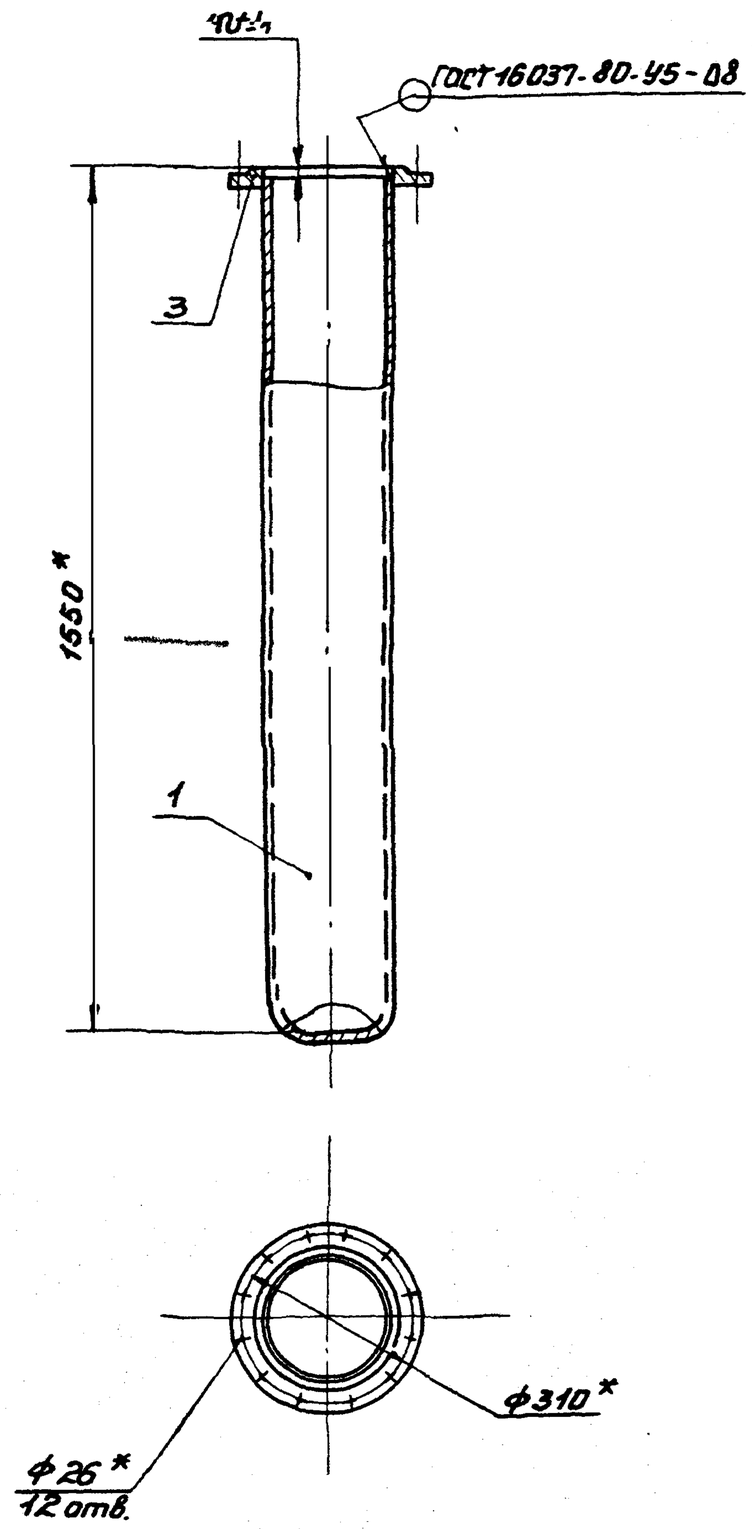

Деталь поз.1

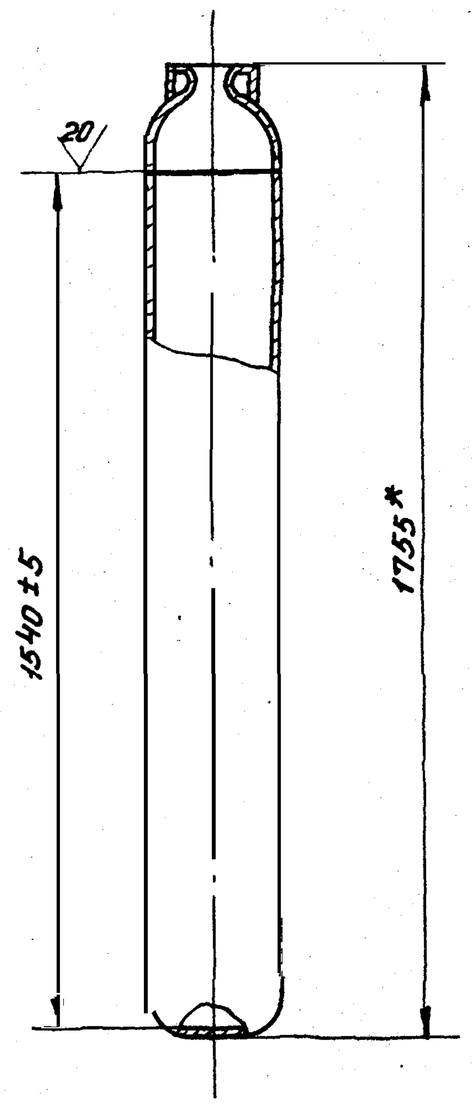

*Размеры для справок

					1281.02.00.000 СБ			
Изм	Лист	№докум	Подп.	Дата	Корпус Сборочный чертеж	Лит.	Масса	Масштаб
Разраб.		Окунецкая					102	1:10
Пров.		Шифрина				Лист	Листов: 1	
Т.контр.								
ГКО		Графский				ЦНИИЭП инж. оборудования		
Н.контр.		Хромихина		08.86				
Утв.		Шифрина						

Копировал: Пискулина Формат А3

1281.03.00.000.СБ

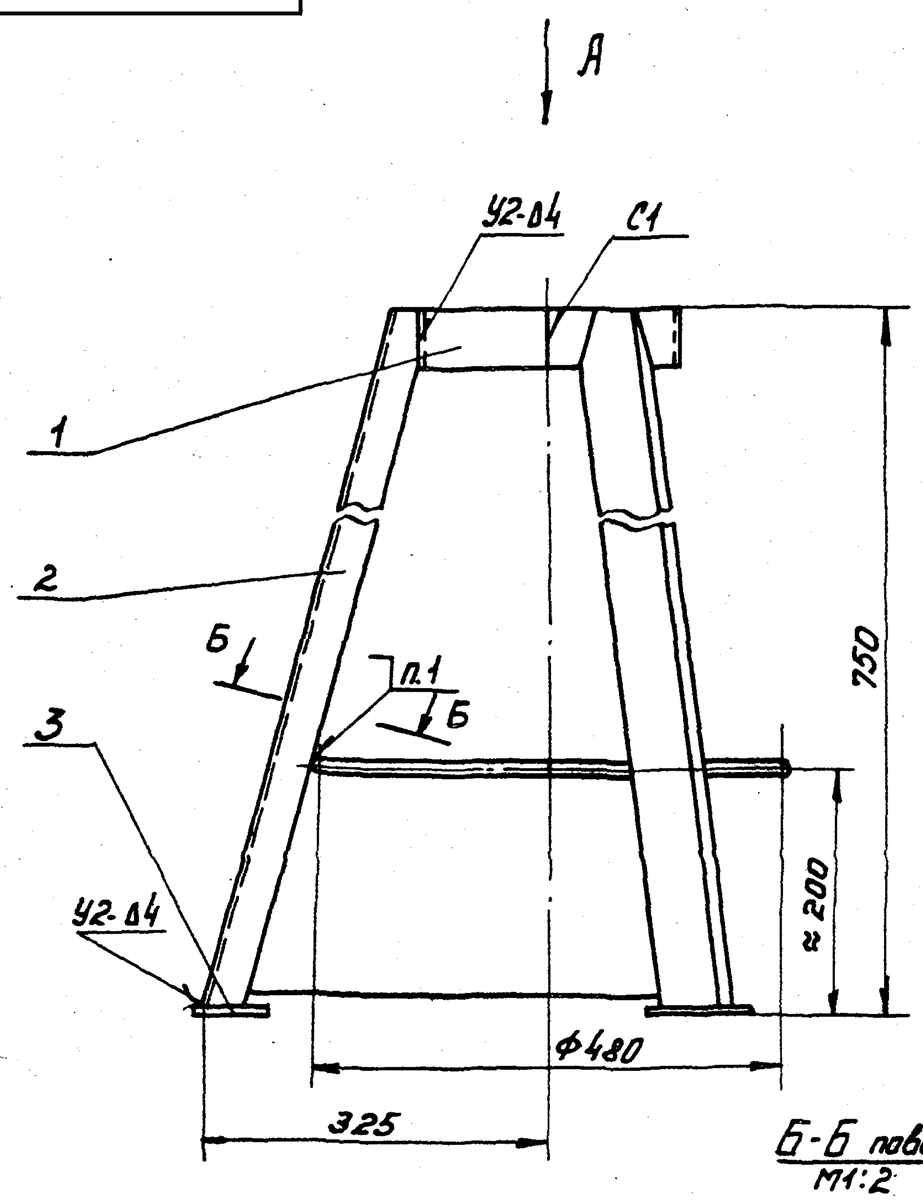

Вид А

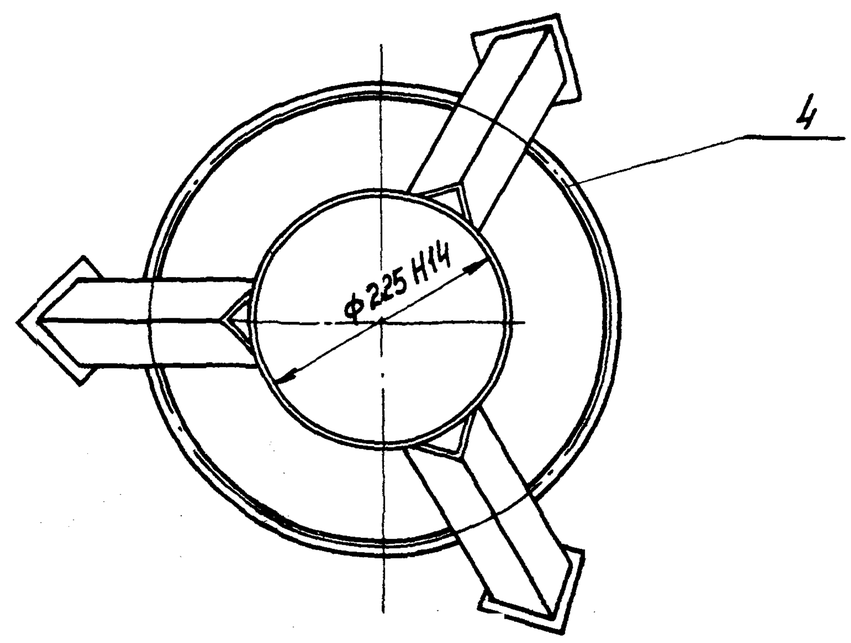

Б-Б повернуто
М1:2

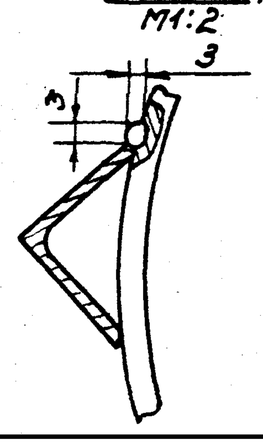

1. Сварка ручная электродуговая.
2. Сварные швы по ГОСТ 5264-80.
3. Предельные отклонения размеров: h16; $\pm\frac{IT16}{2}$

					1281.03.00.000 СБ			
Изм	Лист	№докум			Подставка Сборочный чертеж	Лит.	Масса	Масштаб
Разраб.		Окунецкая					10,3	1:5
Пров		Шифрина				Лист	Листов 1	
Т.контр								
ГКО		Графский				ЦНИИЭП инж. оборудования.		
Н.контр.		Хромихина		08.86				
Тв.		Шифрина						

21084-01 (30) Копировал: Пискулина Пим 29.04.86г. Формат А3