ТИПОВАЯ ДОКУМЕНТАЦИЯ НА КОНСТРУКЦИИ, ИЗДЕЛИЯ И УЗЛЫ ЗДАНИЙ И СООРУЖЕНИЙ

# СЕРИЯ 5.903-8

# БЛОКИ ОБОРУДОВАНИЯ ДЛЯ КОТЕЛЬНЫХ С КОТЛАМИ Е-1-9

## ВЫПУСК 4

БЛОК ВОЗДУХОЗАБОРНОГО УСТРОЙСТВА

РАБОЧИЕ ЧЕРТЕЖИ

РАЗРАБОТАН ГПИ КАЗАХСКИЙ САНТЕХПРОЕКТ ГЛАВСТРОЙПРОЕКТА ГОССТРОЯ СССР

ГЛАВНЫЙ ИНЖЕНЕР Г.Н.ШУЛЬЦ
ГЛАВНЫЙ ИНЖЕНЕР ПРОЕКТА Р.Т.КУТЛИМЕТОВ

УТВЕРЖДЕН И ВВЕДЕН В ДЕЙСТВИЕ ГЛАВНЫМ УПРАВЛЕНИЕМ ПРОЕКТИРОВАНИЯ ГОССТРОЯ СССР. ПРОТОКОЛ № 86 ОТ 18 НОЯБРЯ 1987 г.

© ЦИТП Госстроя СССР, 1988

Инв. № подл. | Подпись и дата | Взам. инв. №

# Содержание


| Обозначение | Наименование | Стр |
|---|---|---|
| | Содержание | 2 |
| В18В-001.00.000Д | Блок воздухозаборного устройства. Технические требования. | 3,4 |
| В18В-001.00.000ВС | Блок воздухозаборного устройства. Ведомость спецификаций. | 5 |
| В18В-001.00.000ВП | Блок воздухозаборного устройства. Ведомость покупных изделий | 5,6 |
| В18В-001.00.000 | Блок воздухозаборного устройства | 6,7 |
| В18В-001.00.001 | Прокладка | 7 |
| В18В-001.01.000 | Отвод-переход | |
| В18В-001.00.000СБ | Блок воздухозаборного устройства. | 8 |
| В18В-001.01.000СБ | Отвод-переход | 9 |
| В18В-001.01.100 | Фланец | 10 |
| В18В-001.01.100СБ | Фланец | |
| В18В-001.01.200 | Фланец | |
| В18В-001.01.200СБ | Фланец | |
| В18В-001.01.001 | Стенка | 11 |
| В18В-001.01.002 | Стенка | |
| В18В-001.02.000 | Отвод | 12 |
| В18В-001.02.000СБ | Отвод | |
| В18В-001.02.001 | Фланец | |
| В18В-001.02.002 | Патрубок | 13 |
| В18В-001.02.003 | Звено | |
| В18В-001.03.000 | Переход | 14 |
| В18В-001.03.000СБ | Переход | |
| В18В-001.03.100 | Фланец | |
| В18В-001.03.100СБ | Фланец | 15 |
| В18В-001.03.001 | Переход | |
| В18В-001.04.000 | Короб | 16 |
| В18В-001.04.100 | Фланец | |
| В18В-001.04.100СБ | Фланец | |
| В18В-001.04.000СБ | Короб | 17 |
| В18В-001.04.200 | Фланец | 18 |
| В18В-001.04.200СБ | Фланец | |
| В18В-001.04.001 | Заглушка | |
| В18В-001.04.002 | Стенка | 19 |
| В18В-001.04.003 | Стенка | |
| В18В-001.04.004 | Стенка | |
| В18В-001.04.005 | Прокладка | |
| В18В-001.05.000 | Рама | 20 |
| В18В-001.05.001 | Полка | |
| В18В-001.05.002 | Стойка | |

| Обозначение | Наименование | Стр. |
|---|---|---|
| В18В-001.05.000СБ | Рама | 21 |

- установка и закрепление оборудования на металлоконструкции;
- окраска блока.

3.7. В процессе сборки блоков должно проверяться соответствие комплектующих изделий стандартам и ТУ, надежность крепления оборудования и трубопроводов к металлоконструкции, правильность нанесения маркировки на изделия, наличие паспортных табличек на оборудование, наличие клейм сварщиков на сварных соединениях при необходимости.

3.8. Элементы и узлы блока, подлежащие перевозке в комплекте с блоком, должны быть полностью собраны и пройти контрольную сборку.

3.9. В качестве коррозионно-защитного покрытия блока применять грунтовку ГФ-021 ГОСТ 25129-82.

4. Требования к транспортировке и монтажу блока.

4.1. Блок отправляется заказчику без упаковки с заглушенными присоединительными концами воздуховодов. Крепление заглушек из листовой стали $S=3\div4$ мм осуществлять на прихватке.





с требованиями ГОСТ 5264-80. Контроль качества сварных соединений производить в соответствии с требованиями ГОСТ 3242-79.

3.4. Места, подлежащие сварке, должны быть очищены от грязи, окалины, масла, ржавчины. Сварной шов должен быть ровным и полным, в местах сварки не должно быть прожогов, трещин, подрезов, непровара. Металлические брызги должны быть удалены, швы зачищены от шлака и окалины.

3.5. Изготовление и сборку металлоконструкции блока осуществлять согласно требованиям СНиП III-18-75 „Металлические конструкции." При сборке блока руководствоваться указаниями СНиП 3.05.05-84 „Технологическое оборудование и технологические трубопроводы."

3.6. Последовательность сборки блока принять следующей:
- получение стандартного и нестандартизированного оборудования и проверка его состояния;
- изготовление элементов металлоконструкции;
- изготовление узлов воздуховода;



ми-изготовителями соответствующими документами. Точность проката черных металлов - обычная по ГОСТ 535-79*.

2.2. Конструктивные изменения, возникающие в процессе изготовления блока, должны быть согласованы с проектной организацией, применяющей блок. Изменения, связанные с применением материалов, не ухудшающих технические характеристики блока, решаются изготовителями блока самостоятельно.

3. Требования к сборке блока.

3.1. Рабочая документация позволяет вести сборку блока индустриальным методом с организацией раздельного поточного изготовления узлов трубопроводов и элементов металлоконструкций.

3.2. В случае необходимости длительного транспортирования к месту монтажа наружную поверхность отдельных узлов и блоков покрыть лаком БТ-577 по ГОСТ 5631-79* в два слоя. Качество противокоррозионной защиты и консервации должно соответствовать требованиям ГОСТ 9.014-78*.

3.3. Сварку элементов металлоконструкций блоков выполнять в соответствии



1. Общие данные.

1.1. Рабочие чертежи блока воздухозаборного устройства выполнены институтом ГПИ „Казсантехпроект" для применения в котельных с котлами Е-1-9 независимо от вида сжигаемого топлива.

1.2. Блок воздухозаборного устройства изготавливается в соответствии с рабочими чертежами и техническими требованиями, содержащимися в настоящем выпуске.

1.3. Блок предназначен для подогрева и подачи воздуха в помещение котельной.

1.4. Блок рассчитан на установку в закрытых производственных помещениях.

2. Требования к оборудованию и материалам.

2.1. Оборудование, входящее в состав блока, должно соответствовать требованиям нормативно-технической документации и иметь паспорта. Качество материалов и техническая характеристика готовых изделий, применяемых для изготовления блока, должны быть подтверждены предприятия-

лов диаметром 20мм или путем приварки к закладным деталям.



Заслонка воздушная П 1000х600 (черт. В188-001.00.000 СБ поз. 22) транспортируется отдельно от блока в комплекте с ним.

4.2. Крепление блока при перевозке должно обеспечивать предохранение его отдельных элементов и блока в целом от деформаций и механических повреждений.

4.3. Габариты и масса блока допускают его транспортировку по железной дороге и на грузовых автомашинах грузоподъемностью до 1000 кг.

4.4. Погрузку блока на транспортное средство осуществлять с помощью монтажных кранов грузоподъемностью до 1т. При этом строповку блока производить за элементы металлоконструкции рамы.

4.5. Установку блока в проектное положение производить в соответствии с указаниями проекта производства работ на монтаж оборудования котельной.

4.6. Закрепление блока к силовому полу котельной выполнять с помощью самоанкерующихся бол-

Инв. № подл. | Подп. и дата | Взам. инв. № | Инв. № дубл. | Подп. и дата

Серия 5.903-8 выпуск 4

| № строки | Наименование | Код ОКП | Обозначение документа на поставку | Поставщик | Куда входит (обозначение) | Количество: На изделие | В комплекты | На регулир. | Всего | Примечание |
|---|---|---|---|---|---|---|---|---|---|---|
| 1 | вентилятор радиальный дереевирован- | 48 6121 4482 | ТУ22-4208-78 | УЮ-400/4 г. Павловск | В18В-001.00.000 | 1 | | | 1 | |
| 2 | ный N5 В-Ц4-70-5 исполн. 1 Д=0,95 | | | | | | | | | |
| 3 | Пр 0° на виброоснавании Д040 с электро- | | | | | | | | | |
| 4 | двигателем 4А71В6 N=0,55 кВт | | | | | | | | | |
| 5 | n=900 об/мин | | | | | | | | | |
| 6 | Калорифер спирально-накатный би- | | ТУ22-5757-84 | Костромской калориферный завод | В18В-001.00.000 | 1 | | | 1 | |
| 7 | металлический многоходовой | | | | | | | | | |
| 8 | КСк3-6-02 ХЛ3А | | | | | | | | | |
| 9 | Заслонка воздушная утепленная | | ТУ204 КазССР 062-78 | Талды-Курганский экспериментальный з-д коммунального оборудования | В18В-001.00.000 | 1 | | | 1 | |
| 10 | (без электроподогрева) П 1000х600 | | | | | | | | | |
| 11 | | | | | | | | | | |
| 12 | Крепежные | изделия | | | | | | | | |
| 13 | Болт М6х3,5.58 | | ГОСТ 7798-70* | | В18В-001.00.000 | 64 | | | 64 | |
| 14 | | | | | В18В-001.01.000 | 20 | | | 20 | |
| 15 | | | | | | | | | | |
| 16 | Болт М8х30.58 | | | | В18В-001.00.000 | 30 | | | 30 | |
| 17 | | | | | В18В-001.04.000 | 30 | | | 30 | |
| 18 | | | | | | | | | | |
| 19 | Болт М10х35.58 | | | | В18В-001.00.000 | 56 | | | 56 | |
| 20 | М12х55.58 | | | | В18В-001.00.000 | 10 | | | 10 | |
| 21 | | | | | | | | | | |

Подп. и дата | Инв. № дубл. | Взам. инв. № | Подп. и дата | Инв. № подл.

| Изм. | Лист | № докум. | Подп. | Дата |
|---|---|---|---|---|
| Разраб. | | Гуц | | |
| Пров. | | Федоров | | |
| Нач. отд. | | Федоров | | |
| Н. контр. | | Бушина | | |
| Утв. | | Федоров | | |

В18В-001.00.000 ВП

Блок воздухозаборного устройства
Ведомость покупных изделий

| Лит. | Лист | Листов |
|---|---|---|
| | 1 | 2 |

Госстрой СССР Казахский Сантехпроект

Копировал Гуц Формат А3

| № строки | Обозначение | Наименование | Куда входит: Обозначение | Кол. | Общее кол-во | Примечание |
|---|---|---|---|---|---|---|
| 1 | В18В-001.00.000 | Блок воздухозаборного устройства | | | 1 | |
| 2 | В18В-001.01.000 | Отвод-переход | В18В-001.00.000 | 1 | 1 | |
| 3 | В18В-001.01.100 | Фланец | В18В-001.01.000 | 1 | 1 | |
| 4 | В18В-001.01.200 | Фланец | В18В-001.01.000 | 2 | 2 | |
| 5 | В18В-001.02.000 | Отвод | В18В-001.00.000 | 1 | 1 | |
| 6 | В18В-001.03.000 | Переход | В18В-001.00.000 | 1 | 1 | |
| 7 | В18В-001.03.100 | Фланец | В18В-001.03.000 | 1 | 1 | |
| 8 | В18В-001.04.000 | Короб | В18В-001.00.000 | 1 | 1 | |
| 9 | В18В-001.04.100 | Фланец | В18В-001.04.000 | 1 | 1 | |
| 10 | В18В-001.04.200 | Фланец | В18В-001.04.000 | 2 | 2 | |
| 11 | В18В-001.05.000 | Рама | В18В-001.00.000 | 1 | 1 | |
| 12 | | | | | | |
| 13 | | | | | | |
| 14 | | | | | | |
| 15 | | | | | | |
| 16 | | | | | | |
| 17 | | | | | | |
| 18 | | | | | | |
| 19 | | | | | | |
| 20 | | | | | | |
| 21 | | | | | | |
| 22 | | | | | | |
| 23 | | | | | | |
| 24 | | | | | | |
| 25 | | | | | | |
| 26 | | | | | | |
| 27 | | | | | | |

Подп. и дата | Инв. № дубл. | Взам. инв. № | Подп. и дата | Инв. № подл.

| Изм. | Лист | № докум. | Подп. | Дата |
|---|---|---|---|---|
| Разраб. | | Гуц | | |
| Пров. | | Федоров | | |
| Нач. отд. | | Федоров | | |
| Н. контр. | | Бушина | | |
| Утв. | | Федоров | | |

В18В-001.00.000 ВС

Блок воздухозаборного устройства
Ведомость спецификаций

| Лит. | Лист | Листов |
|---|---|---|
| | 1 | 2 |

Госстрой СССР Казахский Сантехпроект



Копировал Гуц Формат А3

| Форм. | Зона | Поз. | Обозначение | Наименование | Кол. | Примечание |
|---|---|---|---|---|---|---|
| | | | | Стандартные изделия | | |
| | | | | Болты ГОСТ 7796-70* | | |
| | | 10 | | М6 х 35.58 | 64 | 0,01 кг |
| | | 11 | | М8 х 30.58 | 30 | 0,017 кг |
| | | 12 | | М10 х 35.58 | 56 | 0,034 кг |
| | | 13 | | М12 х 55.58 | 10 | 0,066 кг |
| | | | | Гайки ГОСТ 5915-70* | | |
| | | 14 | | М6.5 | 64 | 0,002 кг |
| | | 15 | | М8.5 | 30 | 0,005 кг |
| | | 16 | | М10.5 | 56 | 0,011 кг |
| | | 17 | | М12.5 | 10 | 0,015 кг |
| | | 18 | | Шайба 12.65Г ГОСТ 6402-70* | 10 | 0,003 кг |
| | | 19 | | Шайба 10.01 ГОСТ 10906-78* | 20 | 0,012 кг |
| | | | | Шайбы ГОСТ 11371-78* | | |
| | | 20 | | 6.01 | 64 | 0,0009 кг |
| | | 21 | | 8.01 | 30 | 0,0023 кг |
| | | 22 | | 10.01 | 36 | 0,004 кг |
| | | | | Прочие изделия | | |
| | | 23 | | Вентилятор радиальный агрегированный №5 В-Ц4-70-5 | | |



| Форм. | Зона | Поз. | Обозначение | Наименование | Кол. | Примечание |
|---|---|---|---|---|---|---|
| | | | | Документация | | |
| А2 | | | В18В-001.00.000 СБ | Сборочный чертеж | | |
| А3 | | | В18В-001.00.000 ВС | Ведомость спецификаций | | |
| 2х А3 | | | В18В-001.00.000 ВП | Ведомость покупных изделий | | |
| А4 | | | В18В-001.00.000 Д | Технические требования | | |
| | | | | Сборочные единицы | | |
| 2х А4 | | 1 | В18В-001.01.000 | Отвод-переход | 1 | 60 кг |
| А4 | | 2 | В18В-001.02.000 | Отвод | 1 | 30 кг |
| А4 | | 3 | В18В-001.03.000 | Переход | 1 | 25,5 кг |
| 2х А4 | | 4 | В18В-001.04.000 | Короб | 1 | 90 кг |
| 2х А4 | | 5 | В18В-001.05.000 | Рама | 1 | 190 кг |
| А4 | | 6 | В.00.00-08 | Гибкая вставка | 1 | серия 5.904-38 |
| | | 7 | Н.00.00-08 | Гибкая вставка | 1 | серия 5.904-38 |
| | | | | Детали | | |
| А4 | | 8 | В18В-001.00.001 | Прокладка | 2 | 0,4 кг |
| А4 | | 9 | В18В-001.04.005 | Прокладка | 1 | 0,18 кг |

Подп. и дата | Инв. № дубл. | Взам. инв. № | Подп. и дата | Инв. № подл.

| Изм. | Лист | №докум. | Подп. | Дата |
|---|---|---|---|---|
| Разраб. | Гуч | | | |
| Провер. | Федоров | | | |
| Нач. отд. | Федоров | | | |
| Н. контр. | Бушина | | | |
| Утв. | Федоров | | | |

В18В-001.00.000

Блок воздухозаборного устройства

| Лит. | Лист | Листов |
|---|---|---|
| | 1 | 3 |

Госстрой СССР Казахский Сантехпроект



| №строки | Наименование | Код ОКП | Обозначение документа на поставку | Поставщик | Куда входит (обозначение) | Количество: На изделие | В комплекты | На регул. | Всего | Примечание |
|---|---|---|---|---|---|---|---|---|---|---|
| 1 | Гайка М6.5 | | ГОСТ 5915-70* | | В18В-001.00.000 | 64 | | | 64 | |
| 2 | | | | | В18В-001.01.000 | 20 | | | 20 | |
| 3 | | | | | | | | | 84 | |
| 4 | Гайка М8.5 | | | | В18В-001.00.000 | 30 | | | 30 | |
| 5 | | | | | В18В-001.04.000 | 30 | | | 30 | |
| 6 | | | | | | | | | 60 | |
| 7 | Гайки М10.5 | | | | В18В-001.00.000 | 56 | | | 56 | |
| 8 | М12.5 | | | | В18В-001.00.000 | 10 | | | 10 | |
| 9 | Шайба 12.65Г | | ГОСТ 6402-70* | | В18В-001.00.000 | 10 | | | 10 | |
| 10 | Шайба 10.01 | | ГОСТ 10906-78* | | В18В-001.00.000 | 20 | | | 20 | |
| 11 | Шайба 6.01 | | ГОСТ 11371-78* | | В18В-001.00.000 | 64 | | | 64 | |
| 12 | | | | | В18В-001.01.000 | 20 | | | 20 | |
| 13 | | | | | | | | | 84 | |
| 14 | Шайба 8.01 | | | | В18В-001.00.000 | 30 | | | 30 | |
| 15 | | | | | В18В-001.04.000 | 30 | | | 30 | |
| 16 | | | | | | | | | 60 | |
| 17 | Шайба 10.01 | | | | В18В-001.00.000 | 36 | | | 36 | |
| 18 | | | | | | | | | | |
| 19 | | | | | | | | | | |
| 20 | | | | | | | | | | |
| 21 | | | | | | | | | | |
| 22 | | | | | | | | | | |
| 23 | | | | | | | | | | |

| Форм. | Зона | Поз. | Обозначение | Наименование | Кол. | Примечание |
|---|---|---|---|---|---|---|
| Б4 | | 7 | В18В-001.01.005 | Сетка 10,0-2,00 НУ | | |
| | | | | ГОСТ 3826-82 | | |
| | | | | 410 х 510 Н14 | 1 | 0,89 кг |
| | | | | Стандартные | | |
| | | | | изделия | | |
| | | 8 | | Болт М6х35.58 | | |
| | | | | ГОСТ 7798-70* | 20 | 0,011 кг |
| | | 9 | | Гайка М6.5 | | |
| | | | | ГОСТ 5915-70* | 20 | 0,002 кг |
| | | 10 | | Шайба 6.01 | | |
| | | | | ГОСТ 11371-78* | 20 | 0,0009 кг |

Подп. и дата | Инв. № дубл. | Взам. инв. № | Подп. и дата | Инв. № подл.

| Изм. | Лист | № докум. | Подп. | Дата | В18В-001.01.000 | Лист 2 |
|---|---|---|---|---|---|---|

Копировал Гуц Формат А4



| Форм. | Зона | Поз. | Обозначение | Наименование | Кол. | Примечание |
|---|---|---|---|---|---|---|
| | | | | Документация | | |
| А2 | | | В18В-001.01.000 СБ | Сборочный чертеж | | |
| | | | | Сборочные единицы | | |
| А4 | | 1 | В18В-001.01.100 | Фланец | 1 | 2,9 кг |
| А4 | | 2 | В18В-001.01.200 | Фланец | 2 | 5,8 кг |
| | | | | Детали | | |
| А3 | | 3 | В18В-001.01.001 | Стенка | 1 | 16,31 кг |
| А3 | | 4 | В18В-001.01.002 | Стенка | 1 | 6,43 кг |
| Б4 | | 5 | В18В-001.01.003 | Стенка | | |
| | | | | Лист Б-3 ГОСТ 19903-74* ВСт3 ГОСТ 16523-70* | 2 | 10,58 кг |
| Б4 | | 6 | В18В-001.01.004 | Лапа | | |
| | | | | Уголок Б-80х50х5 ГОСТ 8510-72* ВСт3 ГОСТ 535-79* | 2 | 0,2 кг |

Подп. и дата | Инв. № дубл. | Взам. инв. № | Подп. и дата | Инв. № подл.

| Изм. | Лист | № докум. | Подп. | Дата | В18В-001.01.000 | | | |
|---|---|---|---|---|---|---|---|---|
| Разраб. | | Гуц | | | Отвод-переход | Лит. | Лист 1 | Листов 2 |
| Пров. | | Федоров | | | | Госстрой СССР Казахский Сантехпроект | | |
| Нач.отд. | | Федоров | | | | | | |
| Н.контр. | | Бушина | | | | | | |
| Утв. | | Федоров | | | | | | |

Копировал Гуц Формат А4

100 00 100-8818

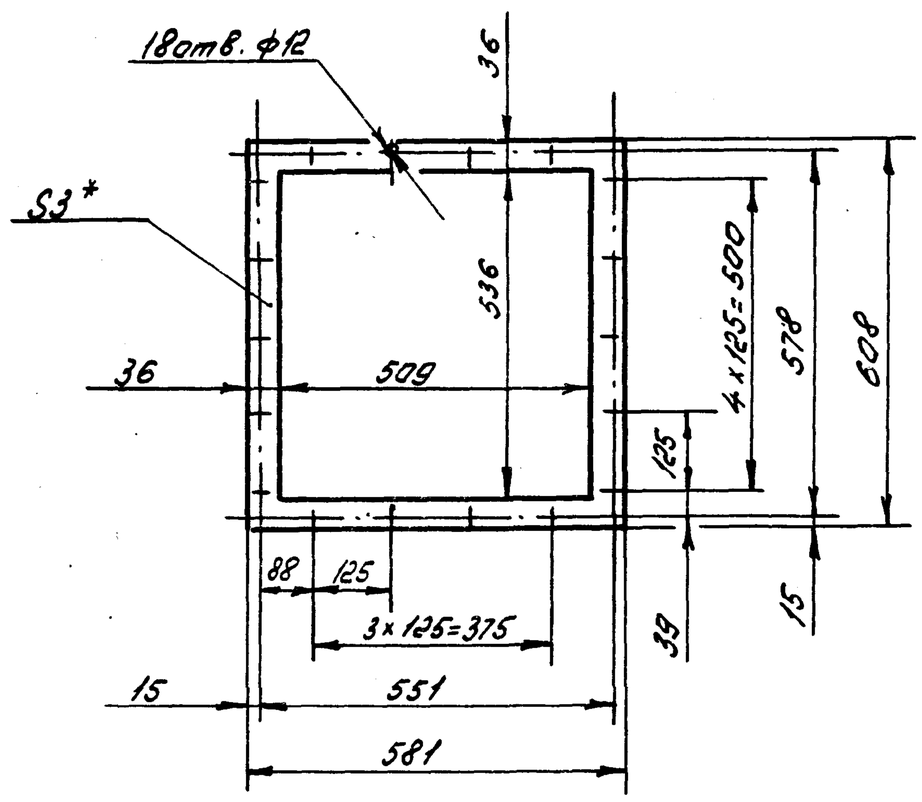


1. *Размер для справок.
2. Предельные отклонения размеров $\pm \frac{IT14}{2}$ по ГОСТ 25347-82

Подп. и дата | Инв. № дубл. | Взам. инв. № | Подп. и дата | Инв. № подл.

| Изм. | Лист | № докум. | Подп. | Дата | В18В-001.00.001 | | | |
|---|---|---|---|---|---|---|---|---|
| Разраб. | | Гуц | | | Прокладка | Лит. | Масса 0,4 | Масшт. 1:10 |
| Пров. | | Федоров | | | | Лист | Листов 1 | |
| Т.контр. | | Федоров | | | Паронит ПОН 3,0 ГОСТ 481-80* | Госстрой СССР Казахский Сантехпроект | | |
| Н.контр. | | Бушина | | | | | | |
| Утв. | | Федоров | | | | | | |

Копировал Гуц Формат А4

| Форм. | Зона | Поз. | Обозначение | Наименование | Кол. | Примечание |
|---|---|---|---|---|---|---|
| | | | | исп.1 Д=095, Пр 0° на | | |
| | | | | виброосновании | | |
| | | | | Д040 с электродвига- | | |
| | | | | телем 4А71В6 N=0,55кВт | | |
| | | | | n=900 об/мин | | |
| | | | | ТУ 22-4208-78 | 1 | 91 кг |
| | | 24 | | Калорифер спираль- | | |
| | | | | но-накатный би- | | |
| | | | | металлический | | |
| | | | | многоходовой | | |
| | | | | КСк 3-6-02 ХЛ3А | | |
| | | | | ТУ 22-5757-84 | 1 | 38 кг |
| | | 25 | | Заслонка воздуш- | | |
| | | | | ная утепленная | | |
| | | | | (без электроподог- | | |
| | | | | рева) П 1000х600 | | |
| | | | | ТУ 204 Каз ССР 062-78 | 1 | 59,6 кг |

Подп. и дата | Инв. № дубл. | Взам. инв. № | Подп. и дата | Инв. № подл.

| Изм. | Лист | № докум. | Подп. | Дата | В18В-001.00.000 | Лист 3 |
|---|---|---|---|---|---|---|

Копировал Формат А4

В18В-001.00.000СБ

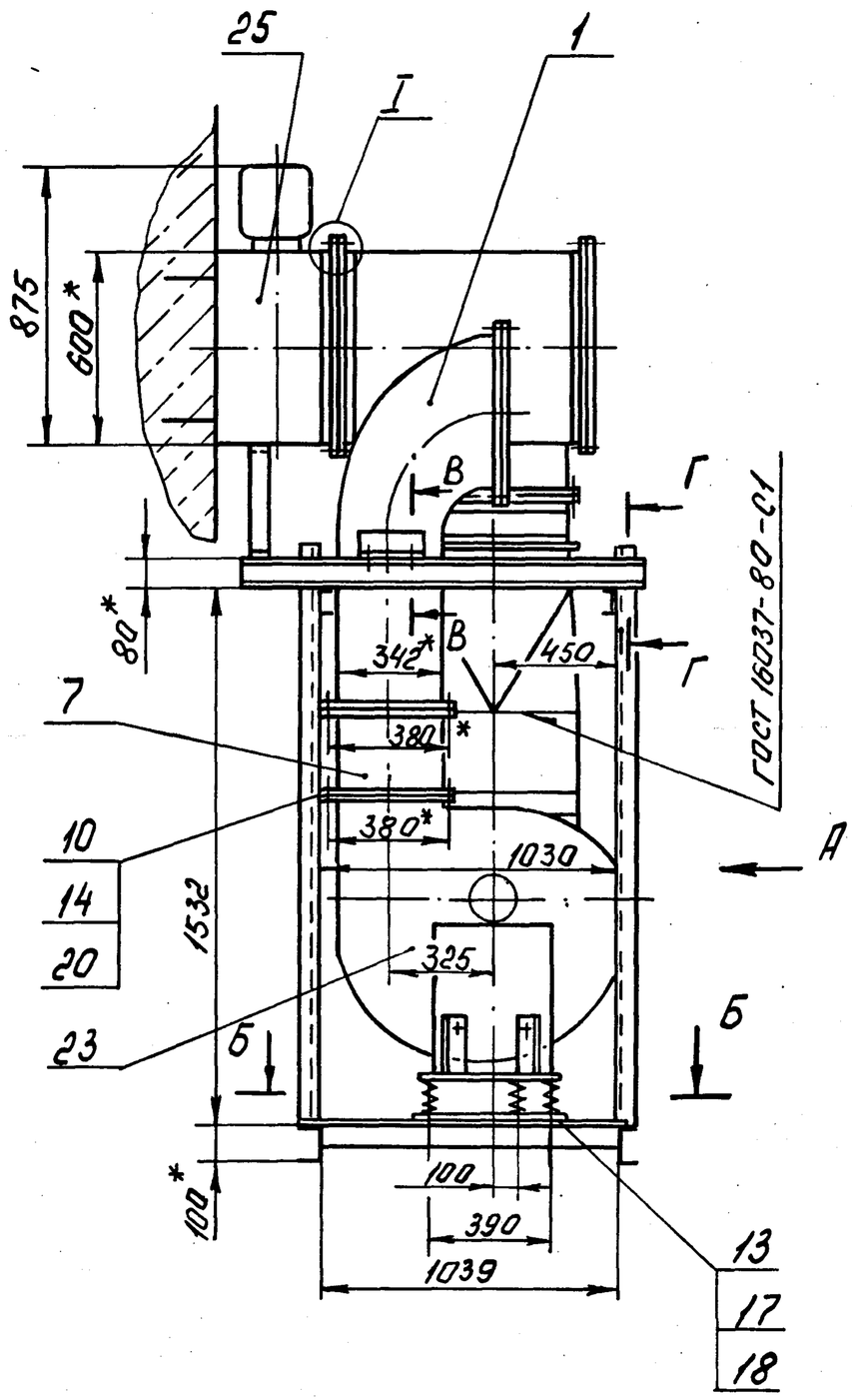


Вид А

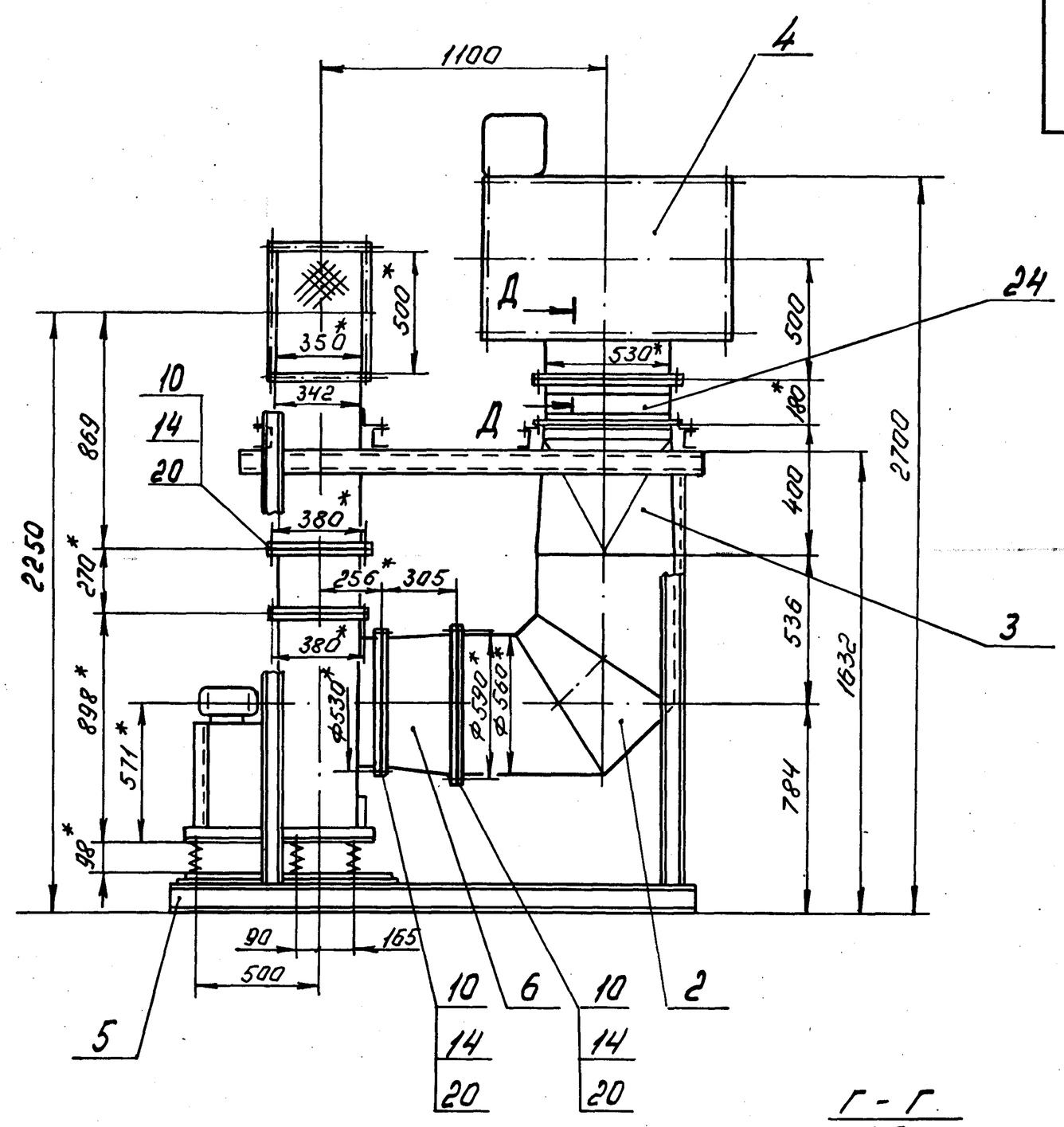


Г - Г
М1:5

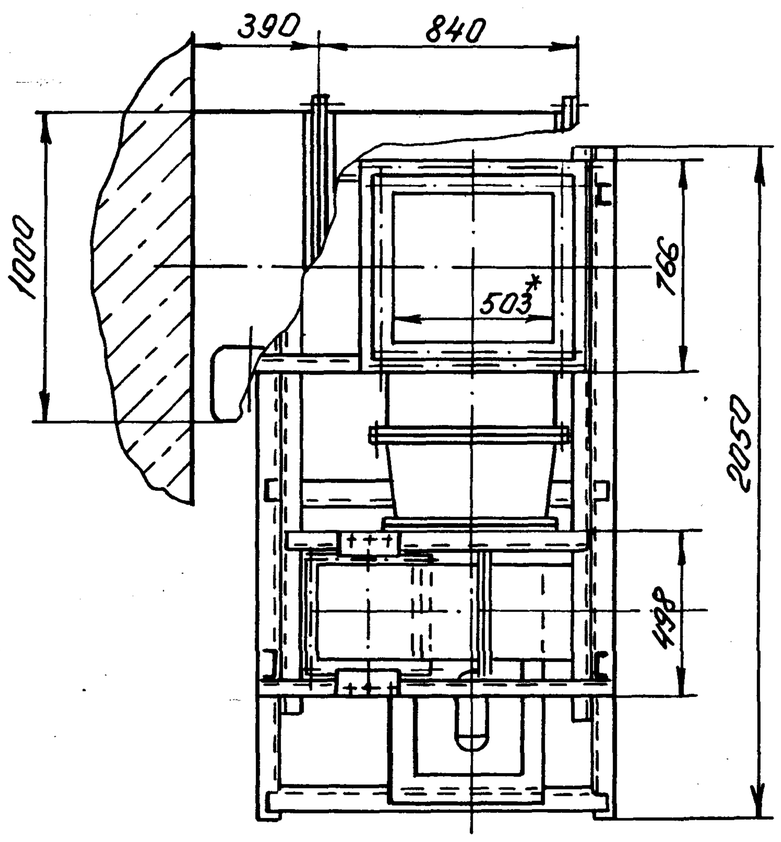


Б - Б

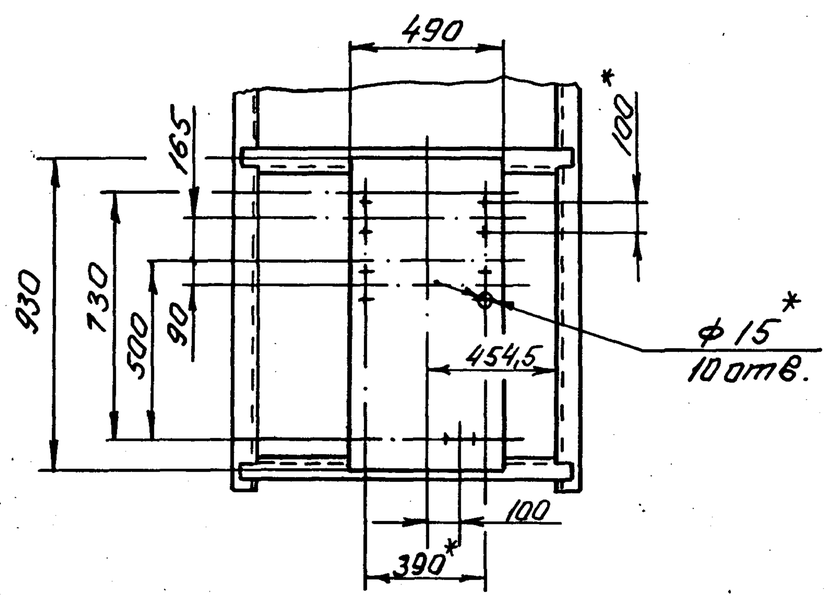


В - В
М1:5

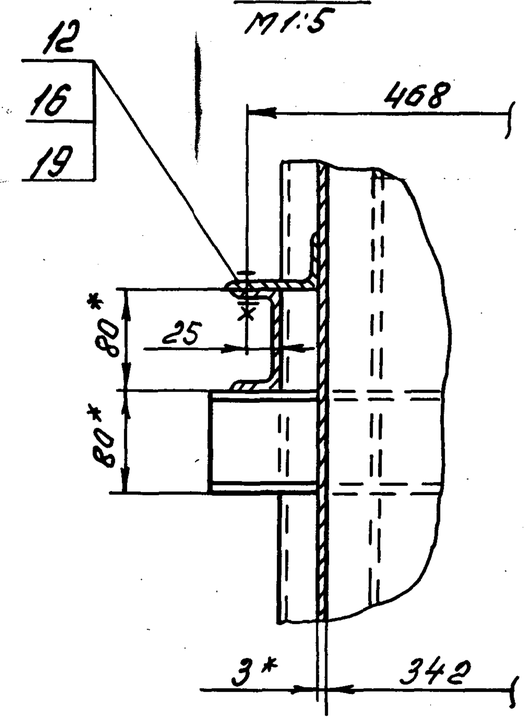


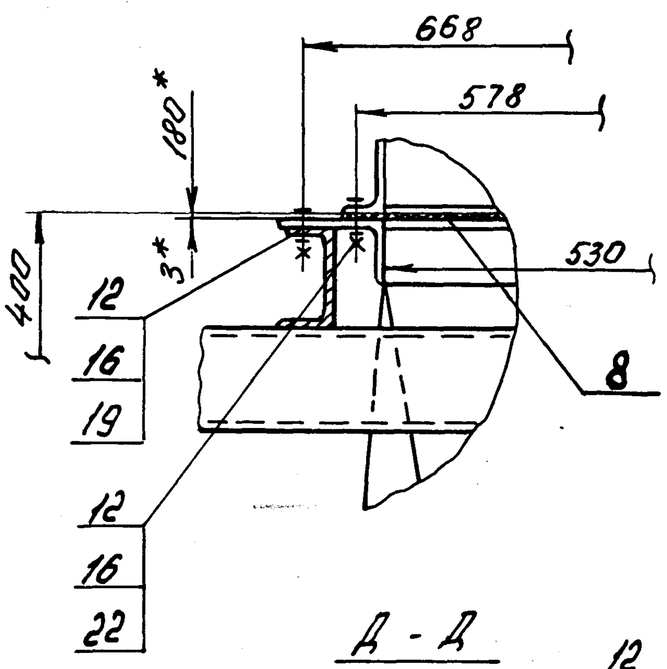


I
М1:5

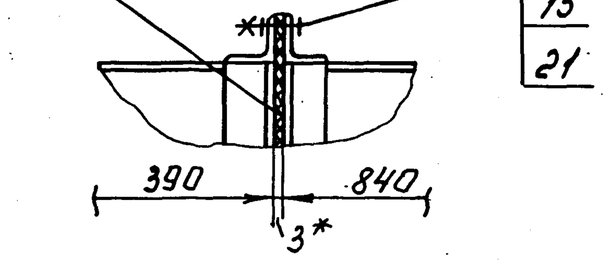


Д - Д
М1:5

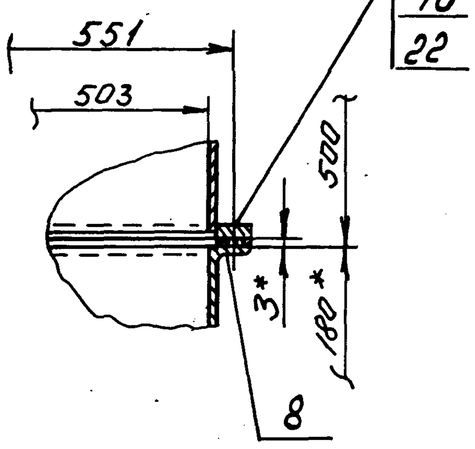


1. * Размеры для справок
2. Предельные отклонения размеров $\pm \frac{IT14}{2}$ по ГОСТ 25347-82
3. Электрод Э42 ГОСТ 9467-75

| | | | | | | | | |
|---|---|---|---|---|---|---|---|---|
| | | | | | В18В-001.00.000 СБ | | | |
| Изм. | Лист | № докум. | Подп. | Дата | Блок воздухозаборного устройства | Лит. | Масса | Масшт. |
| Разраб. | | Гуц | | | | | 612,5 | 1:20 |
| Пров. | | Федоров | | | | Лист | Листов 1 | |
| Т. контр. | | Федоров | | | | Госстрой СССР Казахский Сантехпроект | | |
| Н. контр. | | Бушина | | | | | | |
| Утв. | | Федоров | | | | | | |

22701 04 9

Копировал Гуц Формат А2

Серия 5.903-8 выпуск 4

В18В-001.01.000СБ

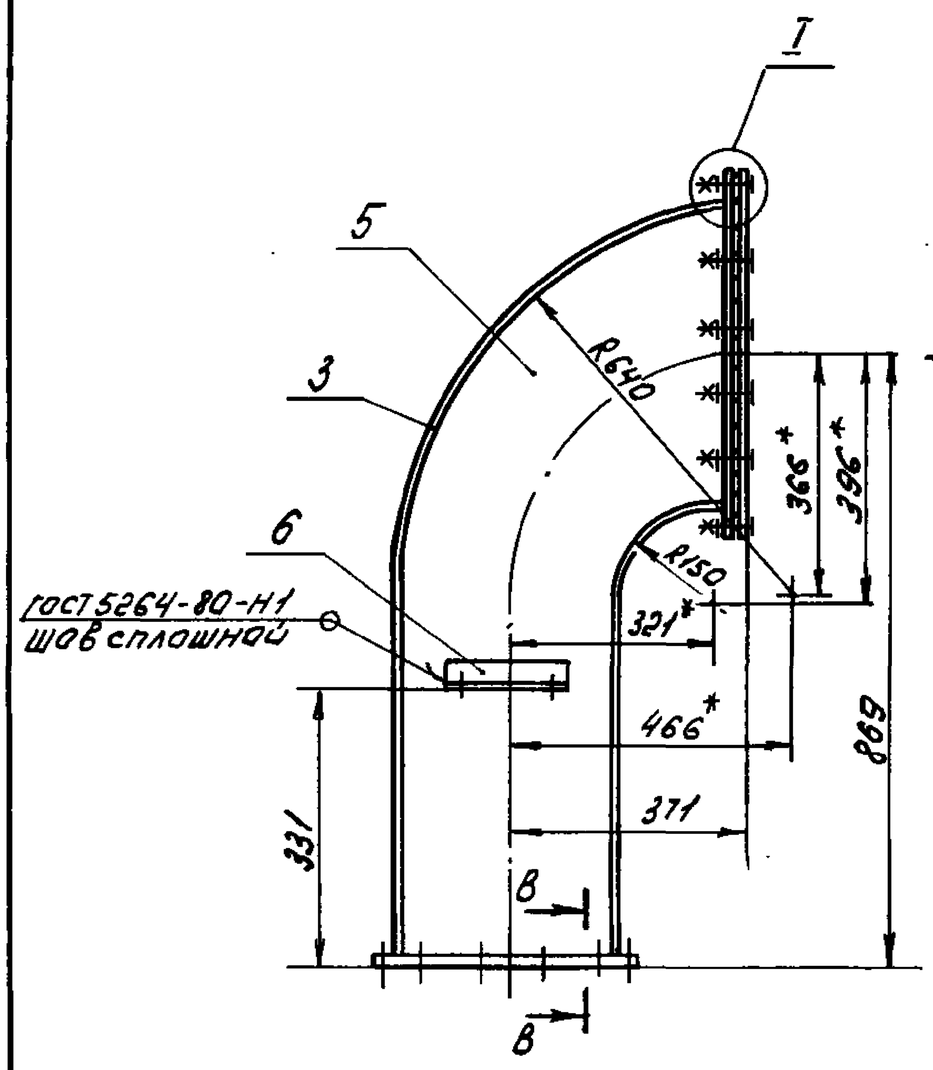


Вид А

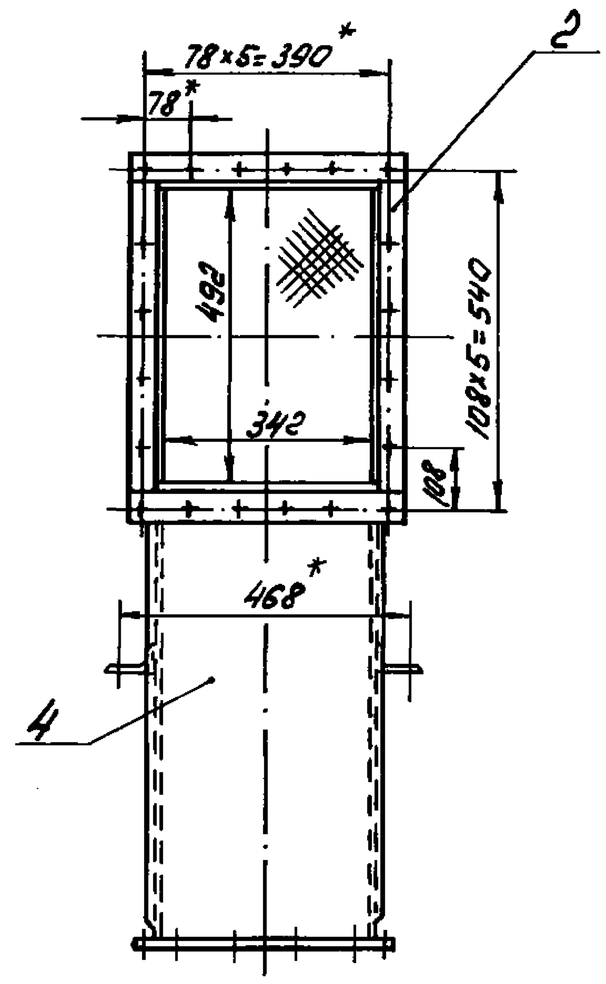


Вид Б

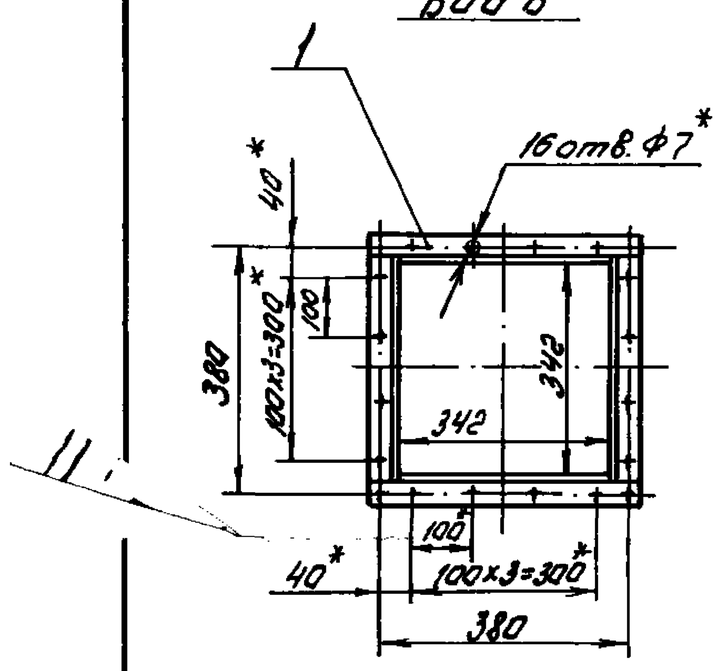


Поз. 6
М1:5

Поз. 5

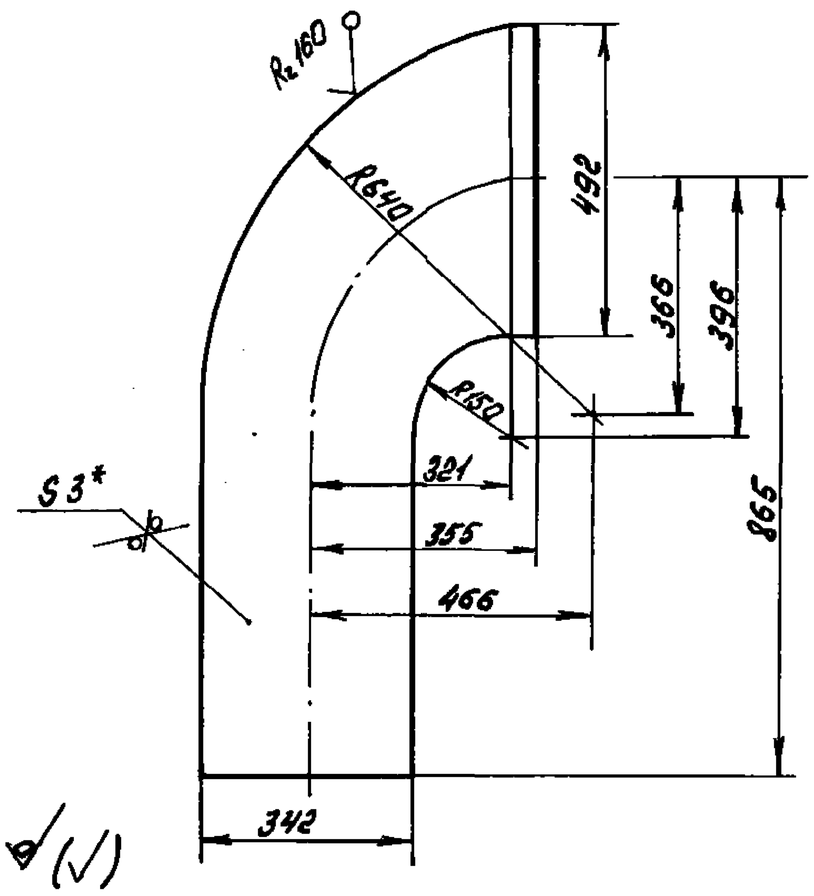


В – В
М1:2

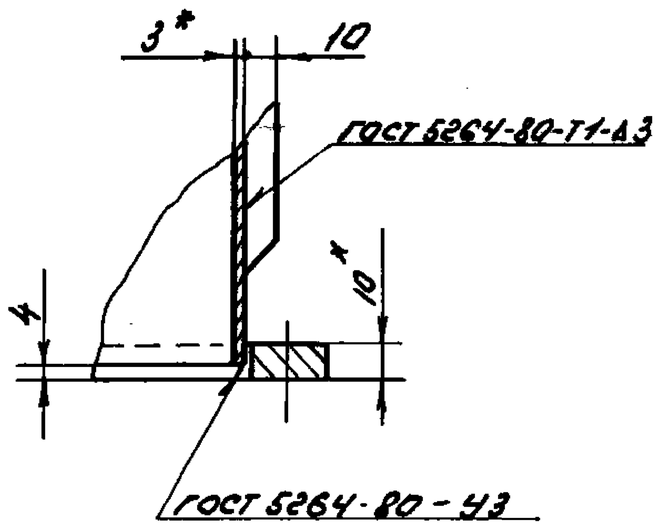


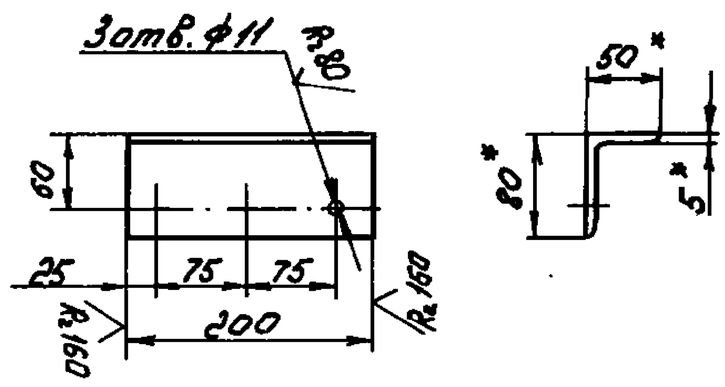


I
М1:5

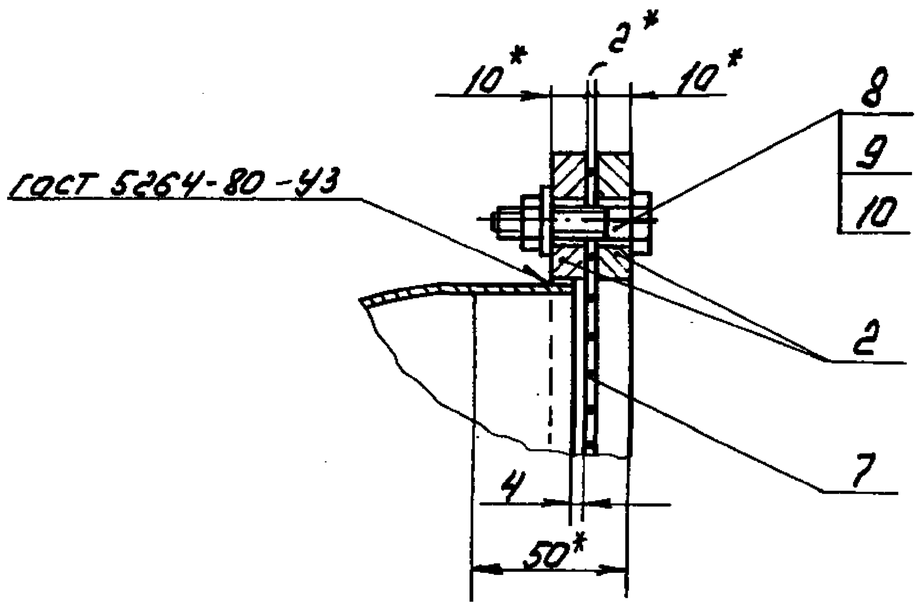


1. *Размеры для справок.
2. Предельные отклонения размеров $\pm \frac{IT14}{2}$ по ГОСТ 25347-82.
3. Отклонение от перпендикулярности фланцев к оси отвода-перехода не должно превышать 1,5 мм
4. Шероховатость кромок, полученных отрезкой, Rz 160.
5. Электрод Э42 ГОСТ 9467-75

| | | | | | | | |
|---|---|---|---|---|---|---|---|
| | | | | | В18В-001.01.000СБ | | |
| Изм. | Лист | №докум. | Подп. | Дата | Отвод-переход | Лит | Масса: 60 / Масшт. 1:10 |
| Разраб. | | Гуц | | | | Лист | Листов 1 |
| Пров. | | Федоров | | | | Гаестрой СССР Казахский Промтехпроект | |
| Т. контр. | | Федоров | | | | | |
| Н. контр. | | Бушина | | | | | |
| Утв. | | Федоров | | | | | |

Подп. и дата | Инв. № дубл. | Взам. инв. № | Подп. и дата | Инв. № подл.

В18В-001.01.200СБ

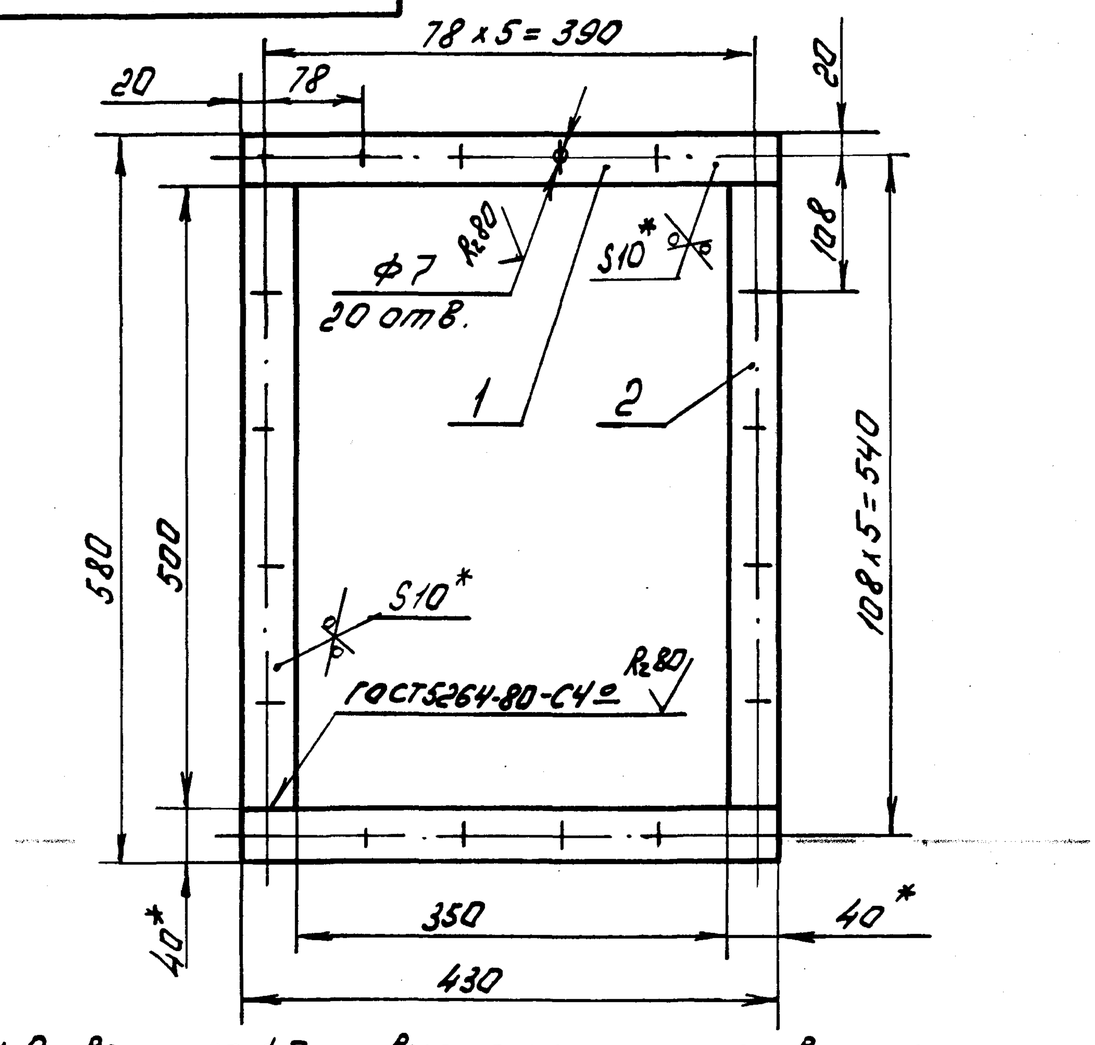


1. Отверстия ф7мм выполнить после сварки.
2. *Размеры для справок.
3. Предельные отклонения размеров $\pm \frac{IT14}{2}$ по ГОСТ 25347-82.
4. Шероховатость кромок реза - Rz 160
5. Электрод Э42 ГОСТ 9467-75

| Изм. | Лист | N°докум. | Подп. | Дата | | | | |
|---|---|---|---|---|---|---|---|---|
| Разраб. | | Гуц | | | В18В-001.01.200СБ | | | |
| Пров. | | Федоров | | | Фланец | Лит. | Масса 5,8 | Масшт. 1:5 |
| Т.контр. | | Федоров | | | | Лист | Листов 1 | |
| Н.контр. | | Бушина | | | | Госстрой СССР Казахский Сантехпроект | | |
| Утв. | | Федоров | | | | | | |

Копировал Гуц Формат А4

| Форм. | Зона | Поз. | Обозначение | Наименование | Кол. | Примечание |
|---|---|---|---|---|---|---|
| | | | | Документация | | |
| А4 | | | В18В-001.01.200СБ | Сборочный чертеж | | |
| | | | | Детали | | |
| Б4 | | 1 | В18В-001.01.201 | Полка | | |
| | | | | Полоса $\frac{Б\text{-}10\times40\ ГОСТ\ 103\text{-}76^*}{ВСт3\ ГОСТ\ 535\text{-}79^*}$ | | |
| | | | | ℓ = 430 Н14 | 2 | 1,35 кг |
| Б4 | | 2 | В18В-001.01.202 | Полка | | |
| | | | | Полоса $\frac{Б\text{-}10\times40\ ГОСТ\ 103\text{-}76^*}{ВСт3\ ГОСТ\ 535\text{-}79^*}$ | | |
| | | | | ℓ = 500 Н14 | 2 | 1,57 кг |

Подп. и дата | Инв. N° дубл. | Взам. инв. N | Подп. и дата | Инв. N° подл.

| Изм. | Лист | N°докум. | Подп. | Дата | | | | |
|---|---|---|---|---|---|---|---|---|
| Разраб. | | Гуц | | | В18В-001.01.200 | | | |
| Пров. | | Федоров | | | Фланец | Лит. | Лист | Листов 1 |
| Нач.сект. | | Федоров | | | | Госстрой СССР Казахский Сантехпроект | | |
| Н.контр. | | Бушина | | | | | | |
| Утв. | | Федоров | | | | | | |

Копировал Гуц Формат А4

В18В-001.01.100СБ

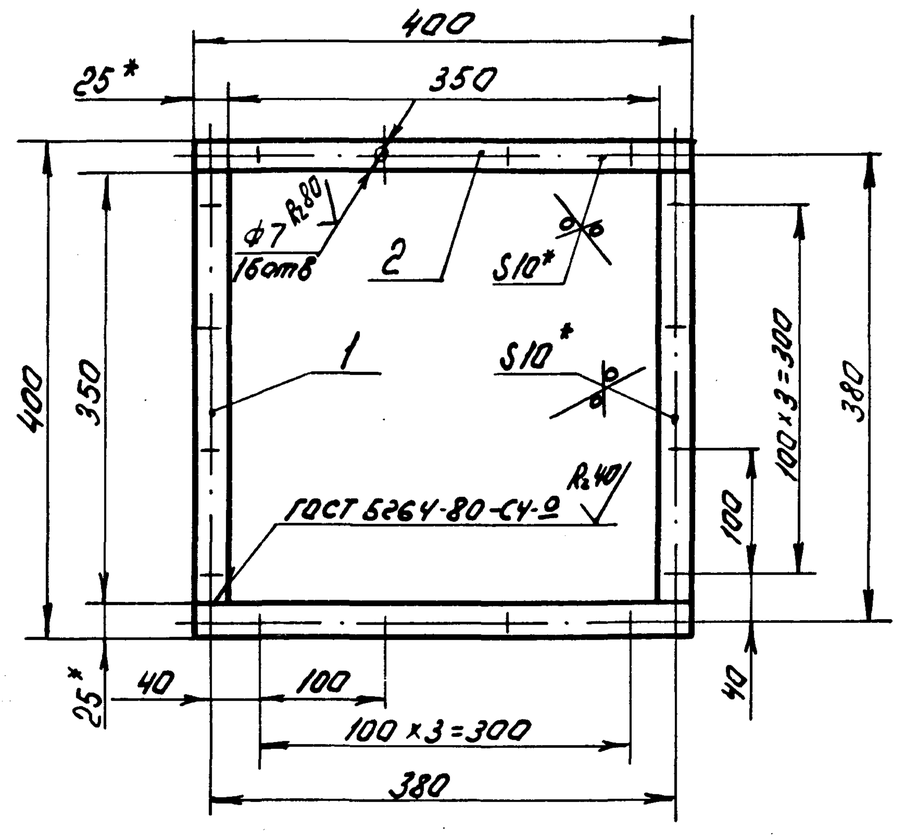


1. Отверстия ф7мм выполнить после сварки.
2. *Размеры для справок.
3. Предельные отклонения размеров $\pm \frac{IT14}{2}$ по ГОСТ 25347-82.
4. Шероховатость кромок реза - Rz 160
5. Электрод Э42 ГОСТ 9467-75

| Изм. | Лист | N°докум. | Подп. | Дата | | | | |
|---|---|---|---|---|---|---|---|---|
| Разраб. | | Гуц | | | В18В-001.01.100СБ | | | |
| Пров. | | Федоров | | | Фланец | Лит. | Масса 2,9 | Масшт. 1:5 |
| Т.контр. | | Федоров | | | | Лист | Листов 1 | |
| Н.контр. | | Бушина | | | | Госстрой СССР Казахский Сантехпроект | | |
| Утв. | | Федоров | | | | | | |

Копировал Гуц Формат А4

| Форм. | Зона | Поз. | Обозначение | Наименование | Кол. | Примечание |
|---|---|---|---|---|---|---|
| | | | | Документация | | |
| А4 | | | В18В-001.01.100СБ | Сборочный чертеж | | |
| | | | | Детали | | |
| Б4 | | 1 | В18В-001.01.101 | Полка | | |
| | | | | Полоса $\frac{Б\text{-}10\times25\ ГОСТ\ 103\text{-}76^*}{ВСт3\ ГОСТ\ 535\text{-}79^*}$ | | |
| | | | | ℓ = 350 Н14 | 2 | 0,68 кг |
| Б4 | | 2 | В18В-001.01.002 | Полка | | |
| | | | | Полоса $\frac{Б\text{-}10\times25\ ГОСТ\ 103\text{-}76^*}{ВСт3\ ГОСТ\ 535\text{-}79^*}$ | | |
| | | | | ℓ = 400 Н14 | 2 | 0,78 кг |

Подп. и дата | Инв. N° дубл. | Взам. инв. N | Подп. и дата | Инв. N° подл.

| Изм. | Лист | N°докум. | Подп. | Дата | | | | |
|---|---|---|---|---|---|---|---|---|
| Разраб. | | Гуц | | | В18В-001.01.100 | | | |
| Пров. | | Федоров | | | Фланец | Лит. | Лист | Листов 1 |
| Нач.сект. | | Федоров | | | | Госстрой СССР Казахский Сантехпроект | | |
| Н.контр. | | Бушина | | | | | | |
| Утв. | | Федоров | | | | | | |

Копировал Гуц Формат А4

Серия 5.903-8 выпуск 4

8188-001.01.002

## Развертка

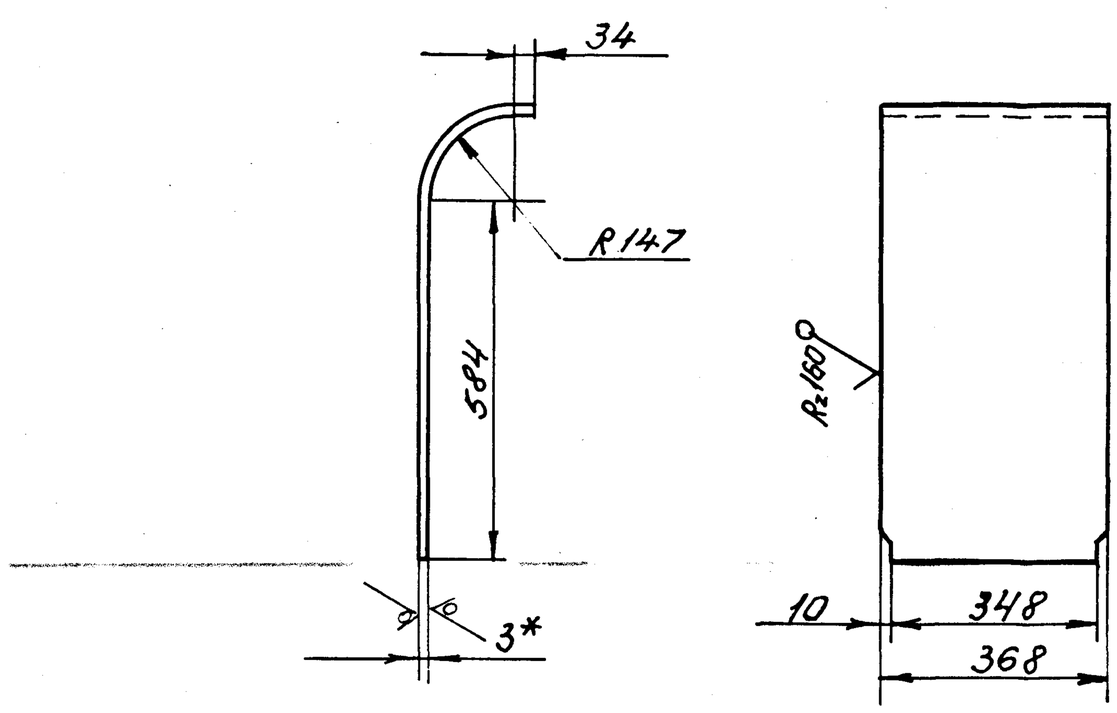


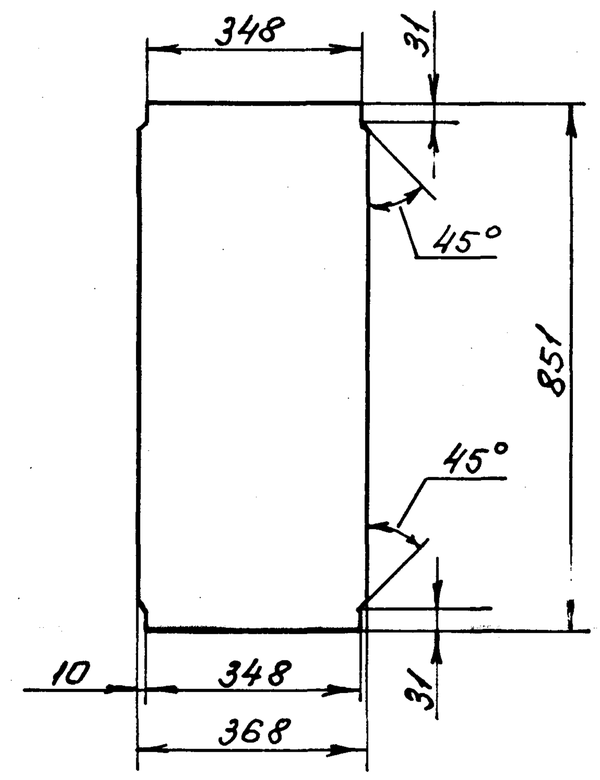


1. * Размер для справок.
2. Предельные отклонения размеров $\pm \frac{IT14}{2}$ по ГОСТ 25347-82

| | | | | | | | | |
|---|---|---|---|---|---|---|---|---|
| | | | | | В18В-001.01.002 | | | |
| Изм. | Лист | № докум. | Подп. | Дата | Стенка | Лит. | Масса | Масшт. |
| Разраб. | | Гуц | | | | | 6,43 | 1:10 |
| Пров. | | Федоров | | | | Лист | Листов 1 | |
| Т.контр. | | Федоров | | | | | | |
| Н.контр. | | Бушина | | | Лист Б-3 ГОСТ 19903-74* / ВСт3 ГОСТ 16523-70* | Госстрой СССР Казахский Сантехпроект | | |
| Утв. | | Федоров | | | | | | |

Копировал Гуц Формат А3

Инв. № подл. | Подп. и дата | Взам. инв. № | Инв. № дубл. | Подп. и дата

8188-001.01.001

## Развертка

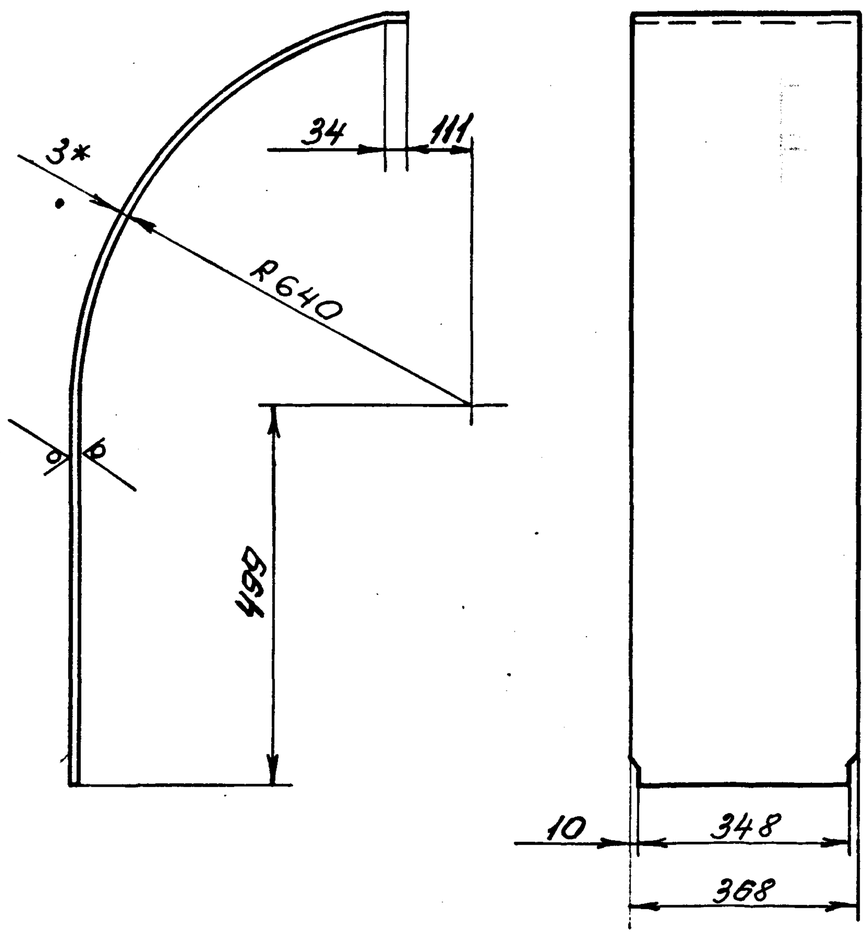


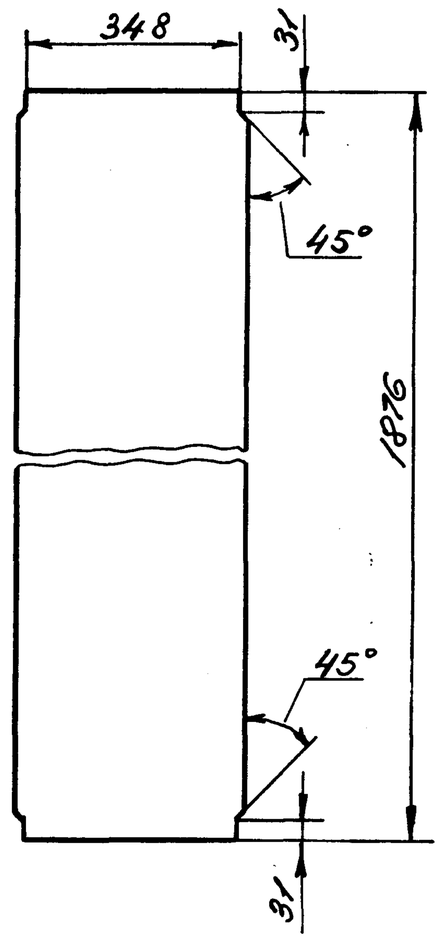


1. * Размер для справок.
2. Предельные отклонения размеров $\pm \frac{IT14}{2}$ по ГОСТ 25347-82

| | | | | | | | | |
|---|---|---|---|---|---|---|---|---|
| | | | | | В18В-001.01.001 | | | |
| Изм. | Лист | № докум. | Подп. | Дата | Стенка | Лит. | Масса | Масшт. |
| Разраб. | | Гуц | | | | | 16,31 | 1:10 |
| Пров. | | Федоров | | | | Лист | Листов 1 | |
| Т.контр. | | Федоров | | | | | | |
| Н.контр. | | Бушина | | | Лист Б-3 ГОСТ 19903-74* / ВСт3 ГОСТ 16523-70* | Госстрой СССР Казахский Сантехпроект | | |
| Утв. | | Федоров | | | | | | |

Копировал Гуц Формат А3

Инв. № подл. | Подп. и дата | Взам. инв. № | Инв. № дубл. | Подп. и дата

В18В-001.02.000СБ

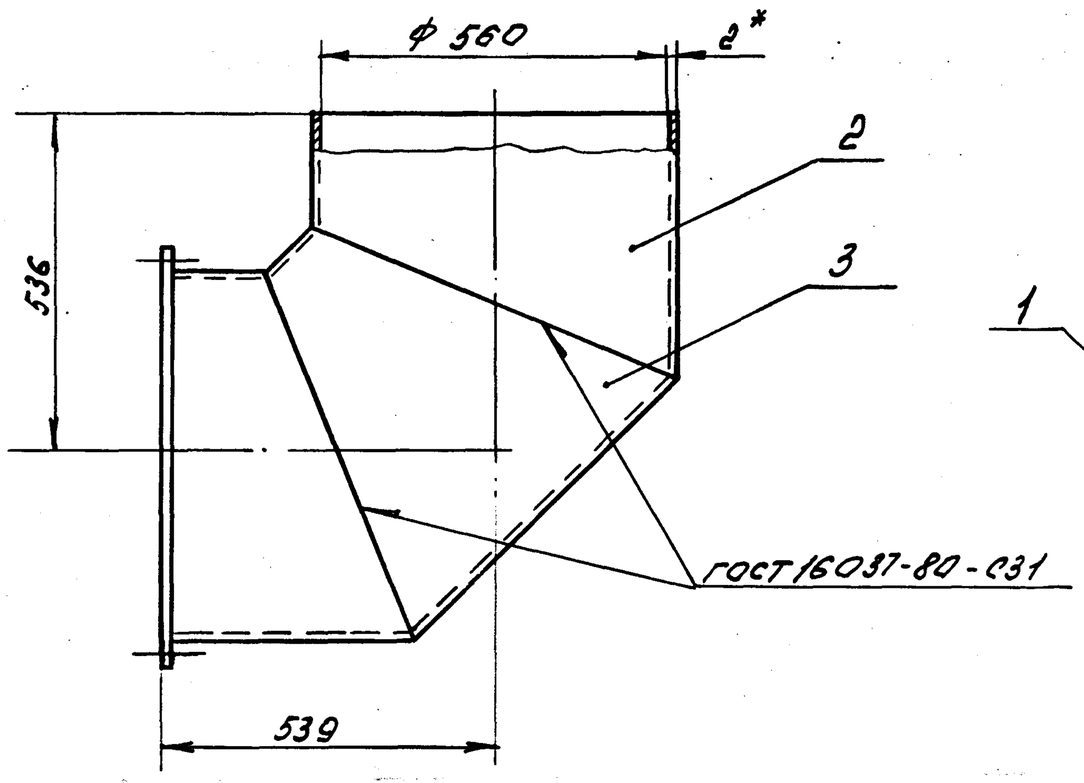


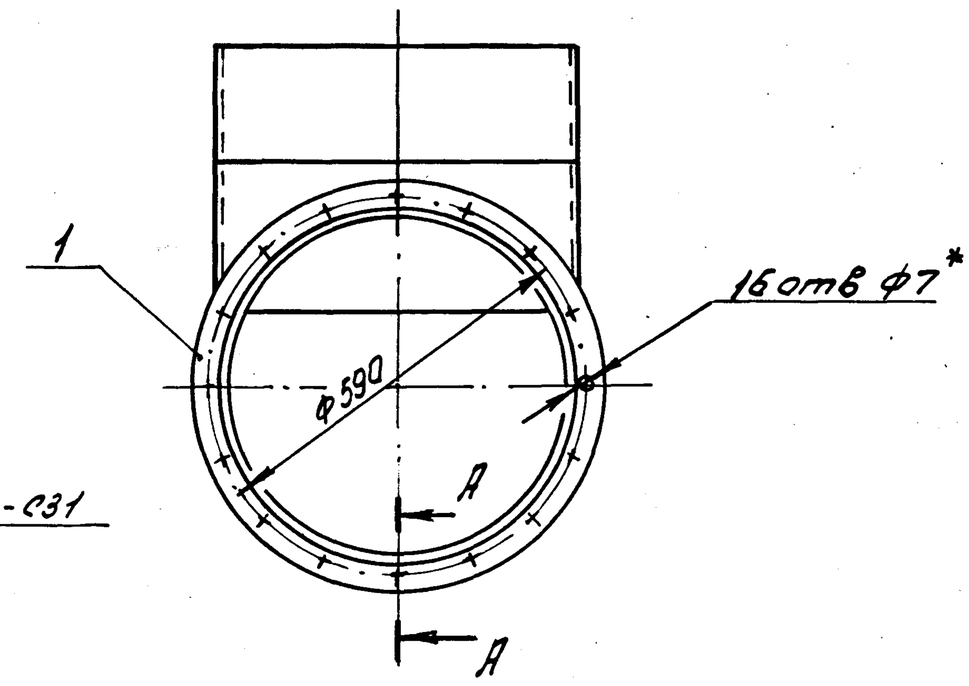


А - А
М 1:1

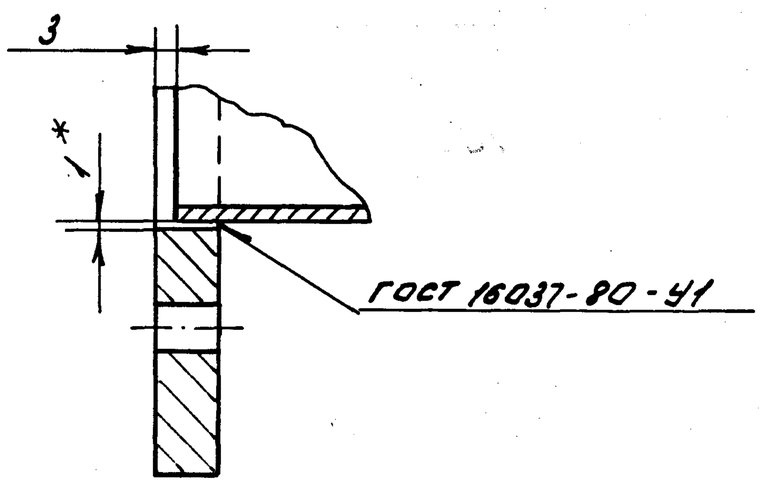


1. * Размер для справок.
2. Предельные отклонения размеров $\pm \frac{IT14}{2}$ по ГОСТ 25347-82.
3. Отклонение от перпендикулярности фланца к оси отвода не более 1,5 мм.
4. Электрод Э42 ГОСТ 9467-75

| | | | | | | | | |
|---|---|---|---|---|---|---|---|---|
| Изм. | Лист | N° докум. | Подп. | Дата | В18В-001.02.000 СБ | | | |
| Разраб. | | Гуц | | | Отвод | Лит. | Масса | Масшт. |
| Пров. | | Федоров | | | | | 30 | 1:10 |
| Т.контр. | | Федоров | | | | Лист | Листов 1 | |
| Н.контр. | | Бушина | | | | Госстрой СССР Казахский Сантехпроект | | |
| Утв. | | Федоров | | | | | | |

Копировал Гуц Формат А3

В18В-001.02.001

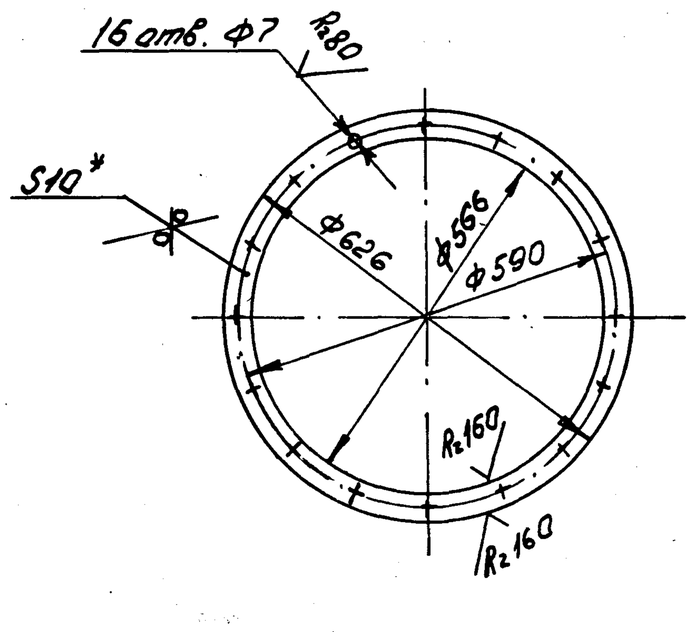


1. * Размер для справок
2. Предельные отклонения размеров $\pm \frac{IT14}{2}$ по ГОСТ 25347-82

| | | | | | | | | |
|---|---|---|---|---|---|---|---|---|
| Изм. | Лист | N° докум. | Подп. | Дата | В18В-001.02.001 | | | |
| Разраб. | | Гуц | | | Фланец | Лит. | Масса | Масшт. |
| Пров. | | Федоров | | | | | 4,3 | 1:10 |
| Т.контр. | | Федоров | | | | Лист | Листов 1 | |
| Н.контр. | | Бушина | | | Лист Б-10 ГОСТ 19903-74* / ВСт3 ГОСТ 14637-79 | Госстрой СССР Казахский Сантехпроект | | |
| Утв. | | Федоров | | | | | | |

Копировал Гуц Формат А4

| Форм. | Зона | Поз. | Обозначение | Наименование | Кол. | Примечание |
|---|---|---|---|---|---|---|
| | | | | | | |
| | | | | Документация | | |
| | | | | | | |
| А3 | | | В18В-001.02.000 СБ | Сборочный чертеж | | |
| | | | | | | |
| | | | | | | |
| | | | | Детали | | |
| | | | | | | |
| А4 | | 1 | В18В-001.02.001 | Фланец | 1 | 4,3 кг |
| А3 | | 2 | В18В-001.02.002 | Патрубок | 2 | 7,62 кг |
| А3 | | 3 | В18В-001.02.003 | Звено | 1 | 10,15 кг |

Подп. и дата | Инв. N° дубл. | Взам. инв. N | Подп. и дата | Инв. N° подл.

| | | | | | | | | |
|---|---|---|---|---|---|---|---|---|
| Изм. | Лист | N° докум. | Подп. | Дата | В18В-001.02.000 | | | |
| Разраб. | | Гуц | | | Отвод | Лит. | Лист | Листов 1 |
| Пров. | | Федоров | | | | Госстрой СССР Казахский Сантехпроект | | |
| Нач.отд. | | Федоров | | | | | | |
| Н.контр. | | Бушина | | | | | | |
| Утв. | | Федоров | | | | | | |



Копировал Гуц Формат А4

Серия 5.903-8 выпуск 4

В18В-001.02.003

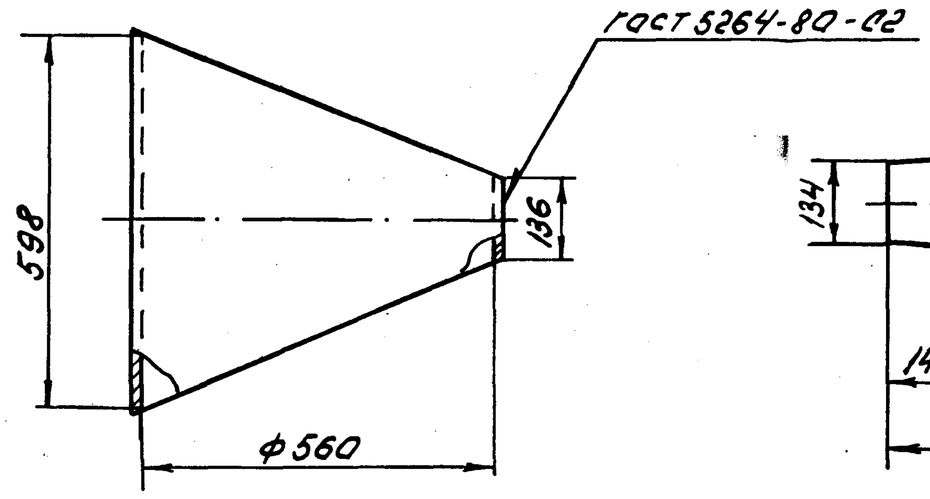


Развертка

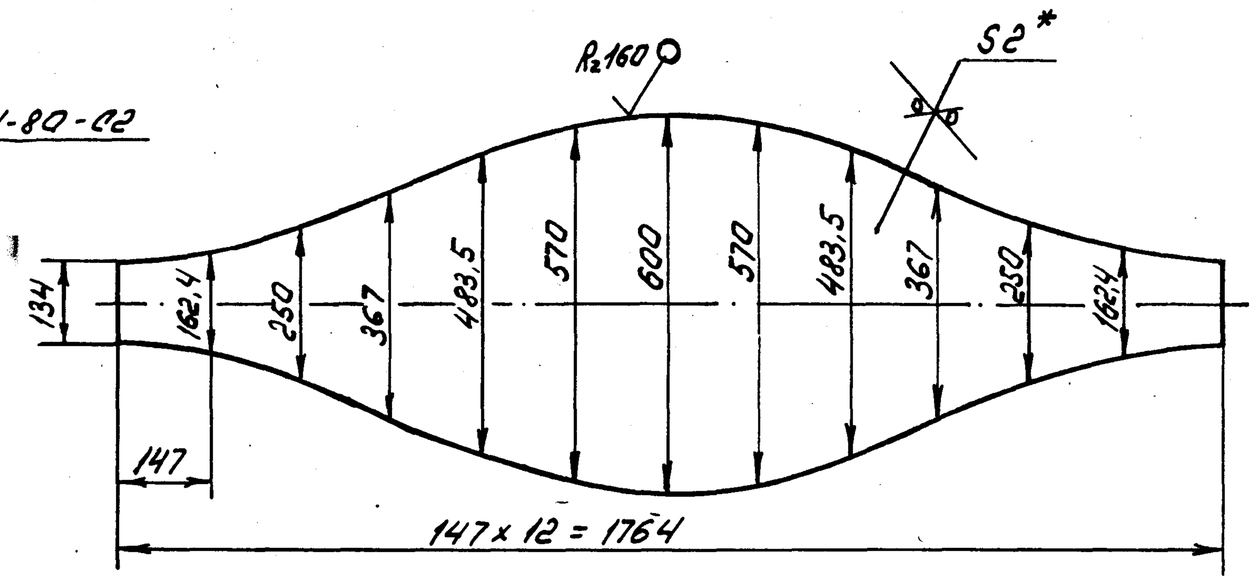


1. *Размер для справок.
2. Предельные отклонения размеров $\pm \frac{IT14}{2}$ по ГОСТ 25347-82.
3. Электрод Э42 ГОСТ 9467-75

| | | | | | | | | |
|---|---|---|---|---|---|---|---|---|
| | | | | | В18В-001.02.003 | | | |
| Изм. | Лист | №докум. | Подп. | Дата | Звено | Лит. | Масса | Масшт. |
| Разраб. | | Гуц | | | | | 10,15 | 1:10 |
| Пров. | | Федоров | | | | Лист | Листов 1 | |
| Т.контр. | | Федоров | | | Лист Б-2 ГОСТ 19903-74* / ВСт3 ГОСТ 16523-70* | Госстрой СССР Казахский Сантехпроект | | |
| Н.контр. | | Бушина | | | | | | |
| Утв. | | Федоров | | | | | | |

Копировал Гуц Формат А3

В18В-001.02.002

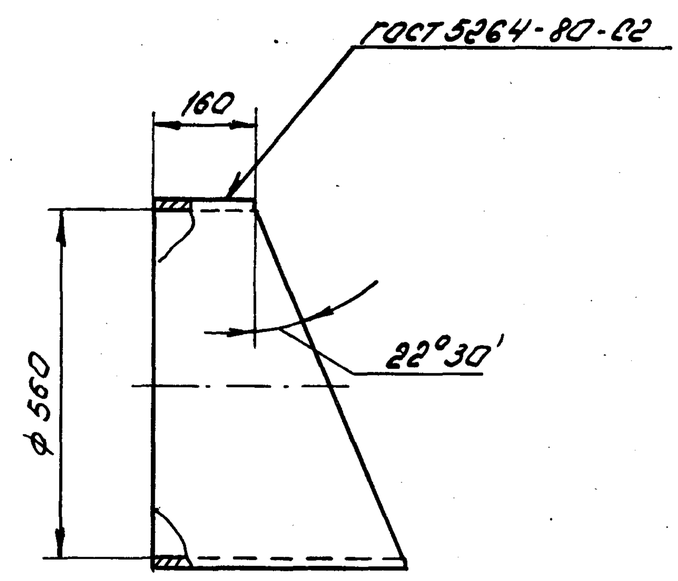


Развертка

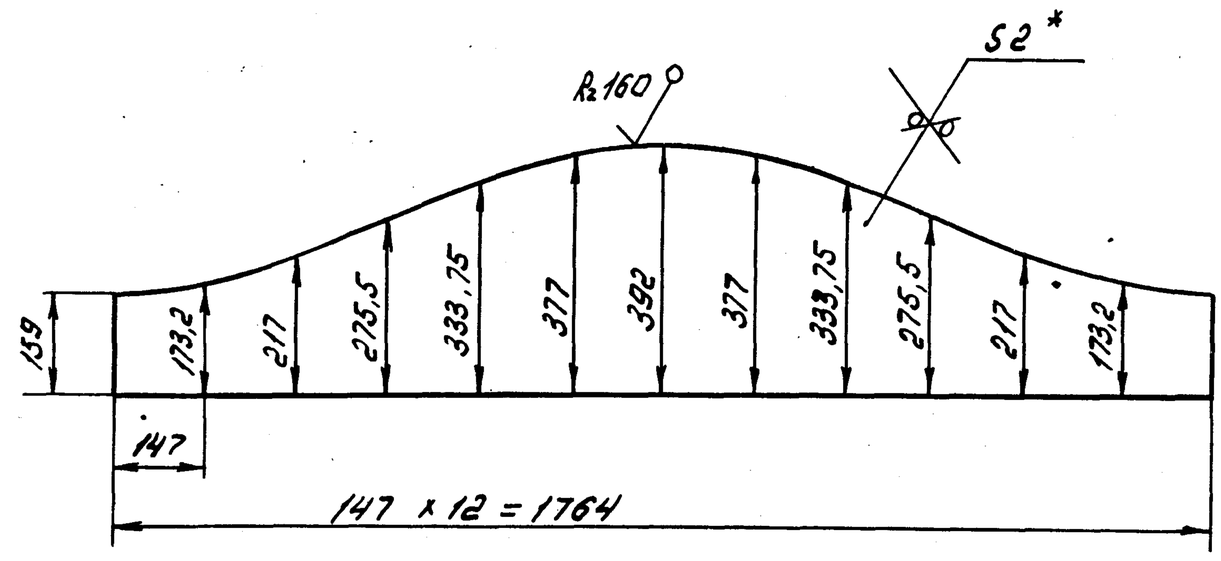


1. *Размер для справок.
2. Предельные отклонения размеров $\pm \frac{IT14}{2}$ по ГОСТ 25347-82
3. Электрод Э42 ГОСТ 9467-75

| | | | | | | | | |
|---|---|---|---|---|---|---|---|---|
| | | | | | В18В-001.02.002 | | | |
| Изм. | Лист | №докум. | Подп. | Дата | Патрубок | Лит. | Масса | Масшт. |
| Разраб. | | Гуц | | | | | 7,62 | 1:10 |
| Пров. | | Федоров | | | | Лист | Листов 1 | |
| Т.контр. | | Федоров | | | Лист Б-2 ГОСТ 19903-74* / ВСт3 ГОСТ 16523-70* | Госстрой СССР Казахский Сантехпроект | | |
| Н.контр. | | Бушина | | | | | | |
| Утв. | | Федоров | | | | | | |

22701 04 14 Копировал Гуц Формат А3

Инв.№подл. | Подп. и дата | Взам.инв.№ | Инв.№дубл. | Подп. и дата

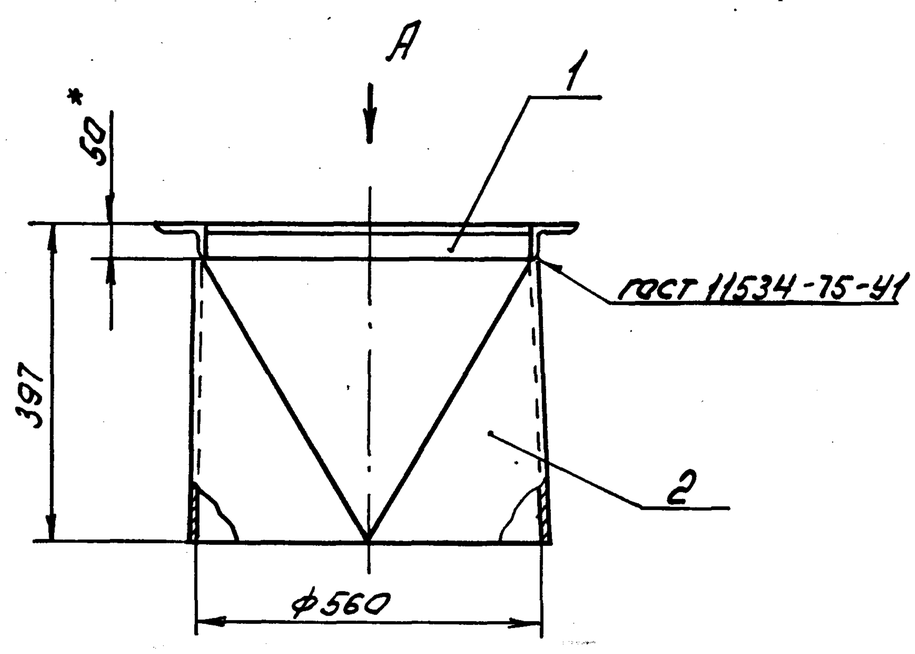


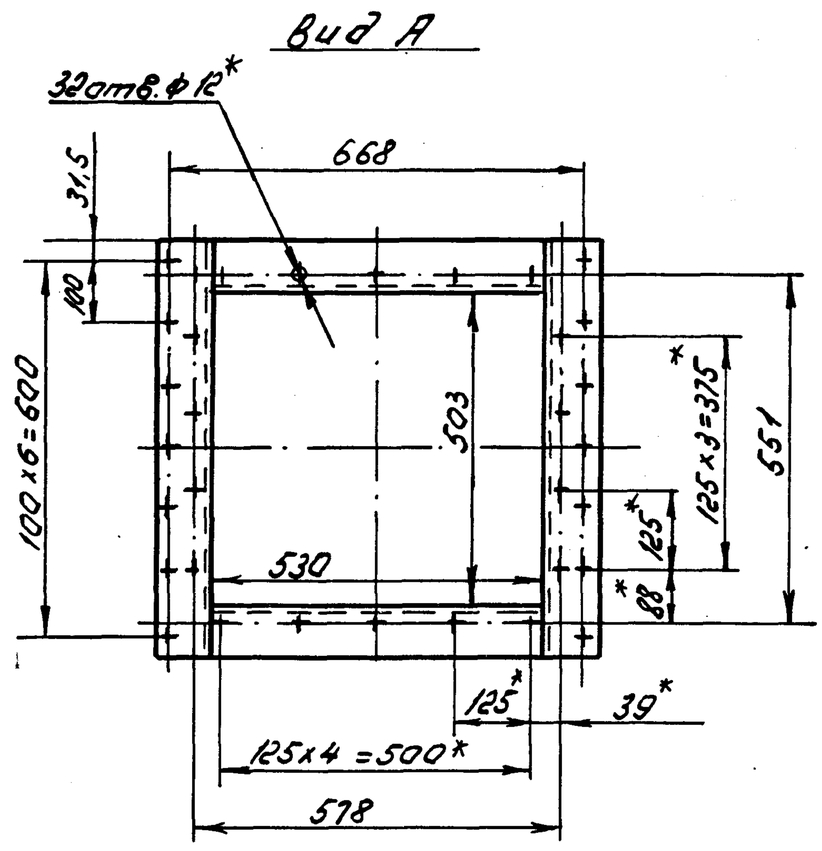


1. *Размер для справок
2. Предельные отклонения размеров $\pm \frac{IT14}{2}$ по ГОСТ 25347-82.
3. Отклонение от перпендикулярности фланца к оси перехода не более 1,5мм.
4. Электрод Э42 ГОСТ 9467-75

| Изм. | Лист | №докум. | Подп. | Дата | В18В-001.03.000СБ | | | |
|---|---|---|---|---|---|---|---|---|
| Разраб. | | Гуц | | | Переход | Лит. | Масса 25,5 | Масшт. 1:10 |
| Пров. | | Федоров | | | | Лист | Листов 1 | |
| Т.контр. | | Федоров | | | | Госстрой СССР Казахский Сантехпроект | | |
| Н.контр. | | Бушина | | | | | | |
| Утв. | | Федоров | | | | | | |

Копировал Гуц Формат А3

| Форм. | Зона | Поз. | Обозначение | Наименование | Кол. | Примечание |
|---|---|---|---|---|---|---|
| | | | | Документация | | |
| А3 | | | В18В-001.03.100СБ | Сборочный чертеж | | |
| | | | | Детали | | |
| Б4 | | 1 | В18В-001.03.101 | Полка | | |
| | | | | Уголок Б-80х50х5 ГОСТ 8510-72* Ст3 ГОСТ 535-79* | | |
| | | | | ℓ=503 Н14 | 2 | 2,5кг |
| Б4 | | 2 | В18В-001.03.002 | Полка | | |
| | | | | Уголок Б-80х50х5 ГОСТ 8510-72* Ст3 ГОСТ 535-79* | | |
| | | | | ℓ=690 Н14 | 2 | 3,44кг |

| Изм. | Лист | №докум. | Подп. | Дата | В18В-001.03.100 | | | |
|---|---|---|---|---|---|---|---|---|
| Разраб. | | Гуц | | | Фланец | Лит | Лист | Листов 1 |
| Пров. | | Федоров | | | | Госстрой СССР Казахский Сантехпроект | | |
| Нач.отд. | | Федоров | | | | | | |
| Н.контр. | | Бушина | | | | | | |
| Утв. | | Федоров | | | | | | |

Копировал Гуц Формат А4

| Форм. | Зона | Поз. | Обозначение | Наименование | Кол. | Примечание |
|---|---|---|---|---|---|---|
| | | | | Документация | | |
| А3 | | | В18В-001.03.000СБ | Сборочный чертеж | | |
| | | | | Сборочные единицы | | |
| А4 | | 1 | В18В-001.03.100 | Фланец | 1 | 11,8кг |
| | | | | Детали | | |
| А3 | | 2 | В18В-001.03.001 | Переход | 1 | 13,6кг |

| Изм. | Лист | №докум. | Подп. | Дата | В18В-001.03.000 | | | |
|---|---|---|---|---|---|---|---|---|
| Разраб. | | Гуц | | | Переход | Лит. | Лист | Листов 1 |
| Пров. | | Федоров | | | | Госстрой СССР Казахский Сантехпроект | | |
| Нач.отд. | | Федоров | | | | | | |
| Н.контр. | | Бушина | | | | | | |
| Утв. | | Федоров | | | | | | |

Подп. и дата | Инв. № дубл. | Взам.инв.№ | Подп. и дата | Инв. № подл.

Копировал Гуц Формат А4

Серия 5.903-8 выпуск 4

## Развертка половины детали

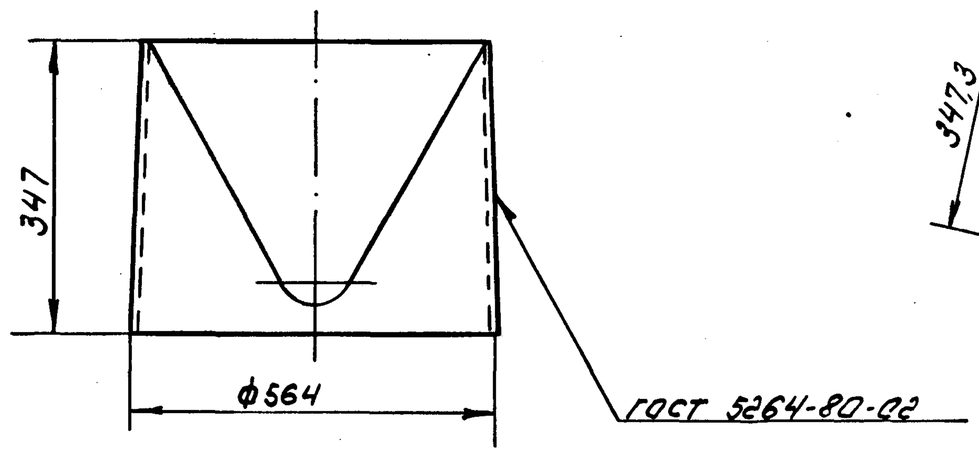


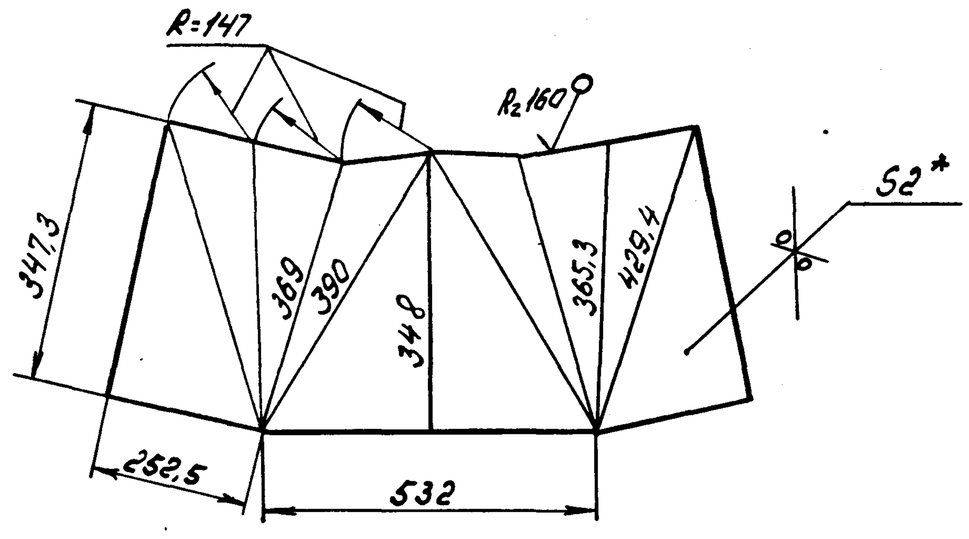


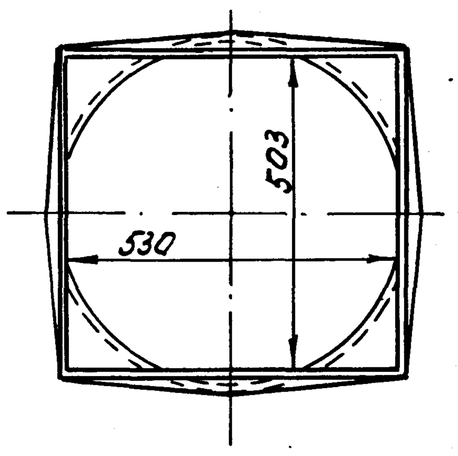


1. *Размер для справок.
2. Предельные отклонения размеров $\pm \frac{IT14}{2}$ по ГОСТ 25347-82.
3. Электрод Э42 ГОСТ 9467-75

| | | | | | | | | |
|---|---|---|---|---|---|---|---|---|
| | | | | | В18В-001.03.001 | | | |
| Изм. | Лист | N°докум. | Подп. | Дата | Переход | Лит. | Масса | Масшт. |
| Разраб. | | Гуц | | | | | 13,6 | 1:10 |
| Пров. | | Федоров | | | | Лист | Листов 1 | |
| Т.контр. | | Федоров | | | | | | |
| Н.контр. | | Бушина | | | Лист Б-2 ГОСТ 19903-74* / В Ст3 ГОСТ 16523-70* | Госстрой СССР Казахский Сантехпроект | | |
| Утв. | | Федоров | | | | | | |

Копировал Гуц Формат А3



Серия 5.903-8 выпуск 4

## А - А

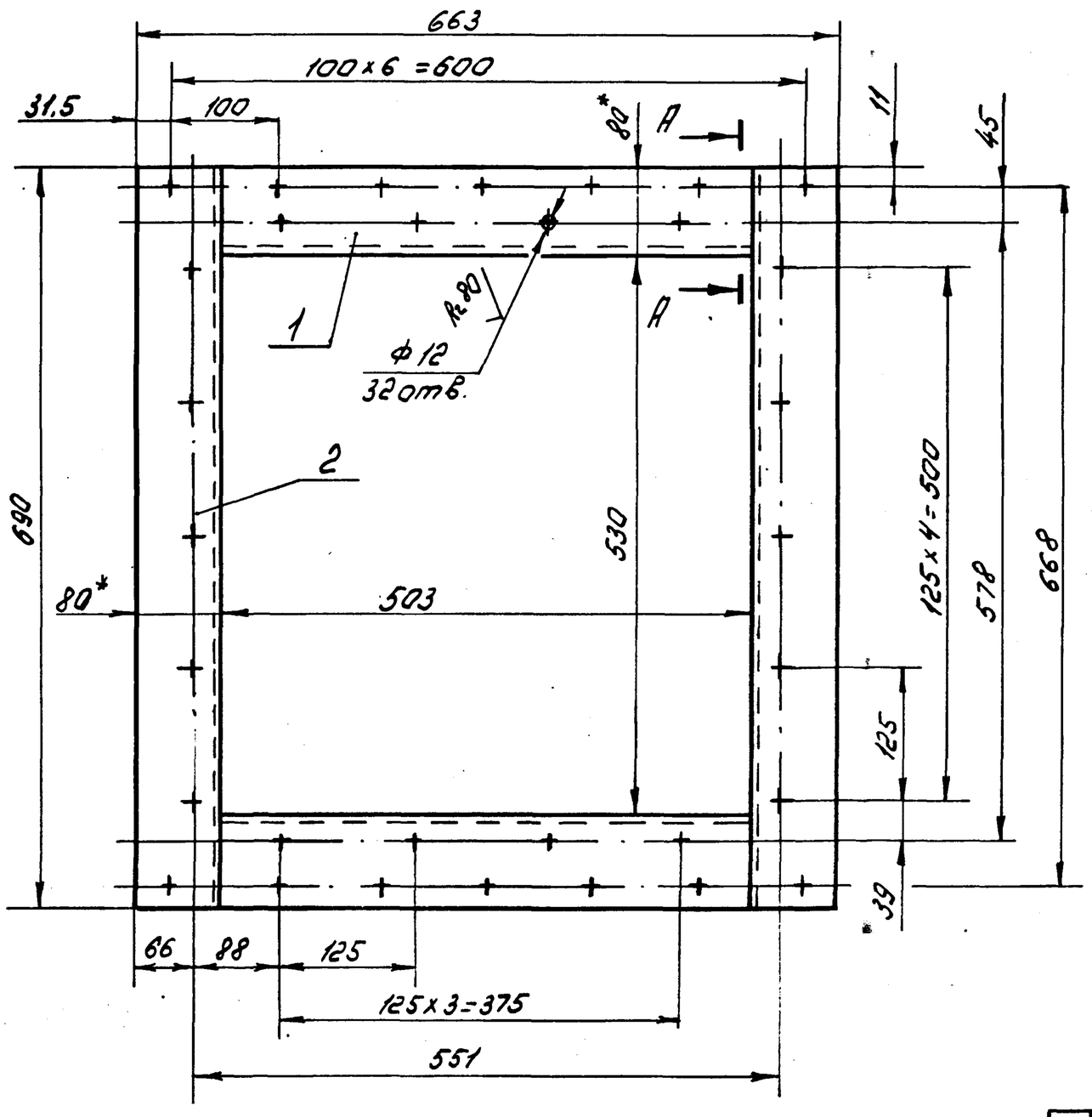


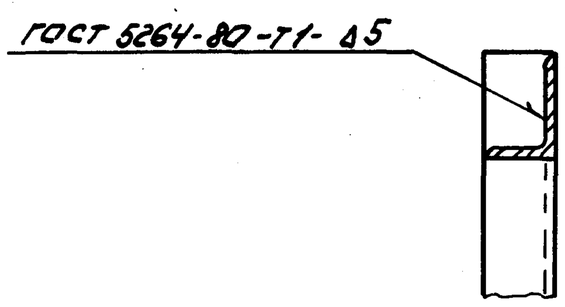


1. Отверстия Ф12мм выполнить после сварки.
2. *Размеры для справок.
3. Предельные отклонения размеров $\pm \frac{IT14}{2}$ по ГОСТ 25347-82.
4. Шероховатость кромок реза Rz 160
5. Электрод Э42 ГОСТ 9467-75

| | | | | | | | | |
|---|---|---|---|---|---|---|---|---|
| | | | | | В18В-001.03.100СБ | | | |
| Изм. | Лист | N°докум. | Подп. | Дата | Фланец | Лит. | Масса | Масшт. |
| Разраб. | | Гуц | | | | | 11,8 | 1:5 |
| Пров. | | Федоров | | | | Лист | Листов 1 | |
| Т.контр. | | Федоров | | | | | | |
| Н.контр. | | Бушина | | | | Госстрой СССР Казахский Сантехпроект | | |
| Утв. | | Федоров | | | | | | |

Копировал Гуц Формат А3

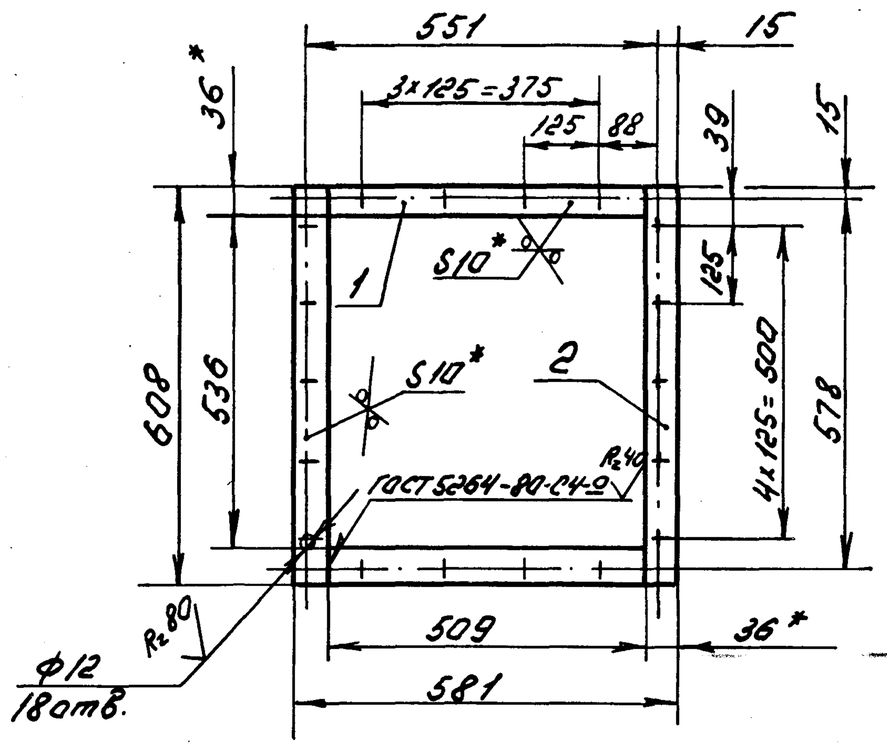


1. Отверстия ф12мм выполнить после сварки.
2. *Размеры для справок.
3. Предельные отклонения размеров $\pm \frac{IT14}{2}$ по ГОСТ 25347-82.
4. Шероховатость кромок реза - Rz 160
5. Электрод Э42 ГОСТ 9467-75

| Изм. | Лист | № докум. | Подп. | Дата | | | | |
|---|---|---|---|---|---|---|---|---|
| Разраб. | | Гуц | | | В18В-001.04.100СБ | | | |
| Пров. | | Федоров | | | Фланец | Лит. | Масса | Масшт. |
| Т.контр. | | Федоров | | | | | 6,32 | 1:10 |
| | | | | | | Лист | Листов 1 | |
| Н.контр. | | Бушина | | | | Госстрой СССР Казахский Сантехпроект | | |
| Утв. | | Федоров | | | | | | |

Копировал Гуц Формат А4

| Форм. | Зона | Поз. | Обозначение | Наименование | Кол. | Примечание |
|---|---|---|---|---|---|---|
| | | | | | | |
| | | | | Документация | | |
| | | | | | | |
| А4 | | | В18В-001.04.100СБ | Сборочный чертеж | | |
| | | | | | | |
| | | | | | | |
| | | | | Детали | | |
| | | | | | | |
| Б4 | | 1 | В18В-001.04.101 | Полка | | |
| | | | | Полоса $\frac{Б\text{-}10\times36\ ГОСТ\ 103\text{-}76^*}{ВСт3\ ГОСТ\ 535\text{-}79^*}$ | | |
| | | | | | | |
| | | | | ℓ=509 Н14 | 2 | 1,44кг |
| Б4 | | 2 | В18В-001.04.102 | Полка | | |
| | | | | Полоса $\frac{Б\text{-}10\times36\ ГОСТ\ 103\text{-}76^*}{ВСт3\ ГОСТ\ 535\text{-}79^*}$ | | |
| | | | | | | |
| | | | | ℓ=608 Н14 | 2 | 1,72кг |

Подп. и дата | Инв. № дубл. | Взам. инв. № | Подп. и дата | Инв. № подл.

| Изм. | Лист | № докум. | Подп. | Дата | | | | |
|---|---|---|---|---|---|---|---|---|
| Разраб. | | Гуц | | | В18В-001.04.100 | | | |
| Пров. | | Федоров | | | Фланец | Лит. | Лист | Листов 1 |
| Нач.отд. | | Федоров | | | | Госстрой СССР Казахский Сантехпроект | | |
| Н.контр. | | Бушина | | | | | | |
| Утв. | | Федоров | | | | | | |

Копировал Гуц Формат А4

| Форм. | Зона | Поз. | Обозначение | Наименование | Кол. | Примечание |
|---|---|---|---|---|---|---|
| Б4 | | 9 | | Стенка | | |
| | | | | Лист $\frac{Б\text{-}2\ ГОСТ\ 19903\text{-}74^*}{ВСт3\ ГОСТ\ 16523\text{-}70^*}$ | | |
| | | | | 604х814 Н14 | 2 | 7,71кг |
| | | | | | | |
| | | | | | | |
| | | | | Стандартные изделия | | |
| | | | | | | |
| | | 10 | | Болт М8х30.58 | | |
| | | | | ГОСТ 7798-70* | 30 | 0,015кг |
| | | | | | | |
| | | 11 | | Гайка М8.5 | | |
| | | | | ГОСТ 5915-70* | 30 | 0,005кг |
| | | | | | | |
| | | 12 | | Шайба 8.01. | | |
| | | | | ГОСТ 11371-78* | 30 | 0,0023кг |

| Изм. | Лист | № докум. | Подп. | Дата | | |
|---|---|---|---|---|---|---|
| | | | | | В18В-001.04.000 | Лист 2 |

Копировал Гуц Формат А4

| Форм. | Зона | Поз. | Обозначение | Наименование | Кол. | Примечание |
|---|---|---|---|---|---|---|
| | | | | | | |
| | | | | Документация | | |
| | | | | | | |
| А2 | | | В18В-001.04.000СБ | Сборочный чертеж | | |
| | | | | | | |
| | | | | | | |
| | | | | Сборочные единицы | | |
| | | | | | | |
| | | | | | | |
| А4 | | 1 | В18В-001.04.100 | Фланец | 1 | 6,32кг |
| А4 | | 2 | В18В-001.04.200 | Фланец | 2 | 8,1кг |
| | | | | | | |
| | | | | | | |
| | | | | Детали | | |
| | | | | | | |
| А4 | | 3 | В18В-001.04.001 | Заглушка | 1 | 17,53кг |
| А4 | | 4 | В18В-001.04.002 | Стенка | 1 | 13кг |
| А4 | | 5 | В18В-001.04.003 | Стенка | 1 | 8,82кг |
| А4 | | 6 | В18В-001.04.004 | Стенка | 2 | 1,57кг |
| А4 | | 7 | В18В-001.04.005 | Прокладка | 1 | 0,18кг |
| Б4 | | 8 | В18В-001.04.006 | Стенка | | |
| | | | | Лист $\frac{Б\text{-}2\ ГОСТ\ 19903\text{-}74^*}{ВСт3\ ГОСТ\ 16523\text{-}70^*}$ | | |
| | | | | | | |
| | | | | 190х530 Н14 | 2 | 1,58кг |

Подп. и дата | Инв. № дубл. | Взам. инв. № | Подп. и дата | Инв. № подл.

| Изм. | Лист | № докум. | Подп. | Дата | | | | |
|---|---|---|---|---|---|---|---|---|
| Разраб. | | Гуц | | | В18В-001.04.000 | | | |
| Провер. | | Федоров | | | Короб | Лит. | Лист 1 | Листов 2 |
| Нач.отд. | | Федоров | | | | Госстрой СССР Казахский Сантехпроект | | |
| Н.контр. | | Бушина | | | | | | |
| Утв. | | Федоров | | | | | | |

22701 04 17 Копировал Гуц Формат А4

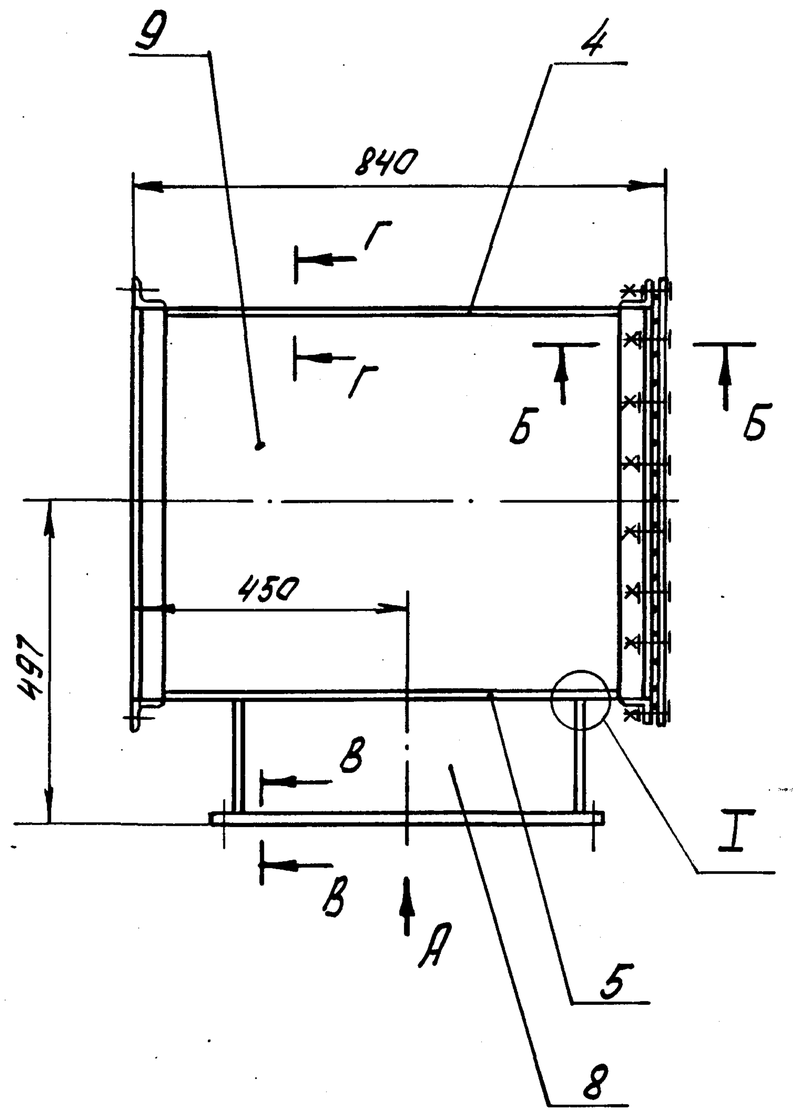


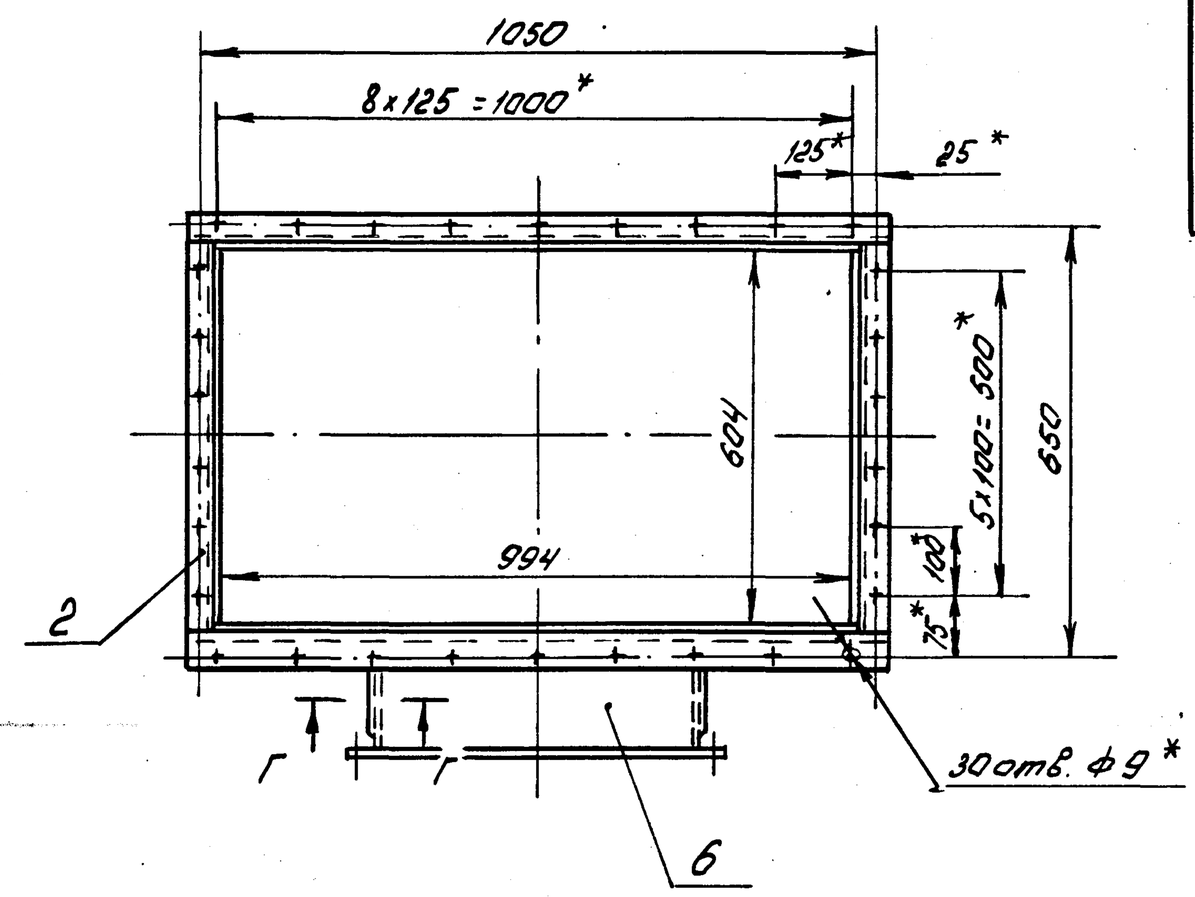


Б – Б
М1:1

Вид А

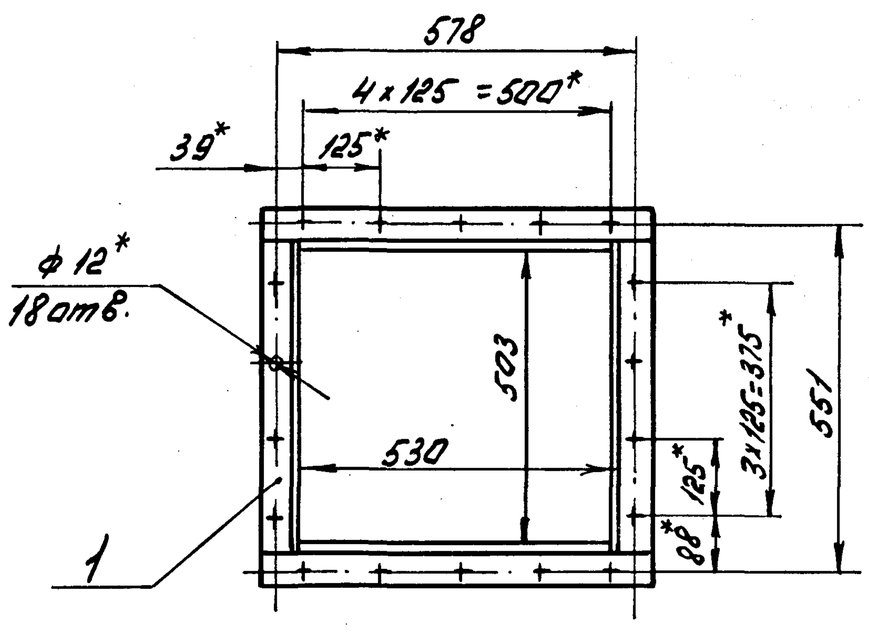


В – В
М1:1

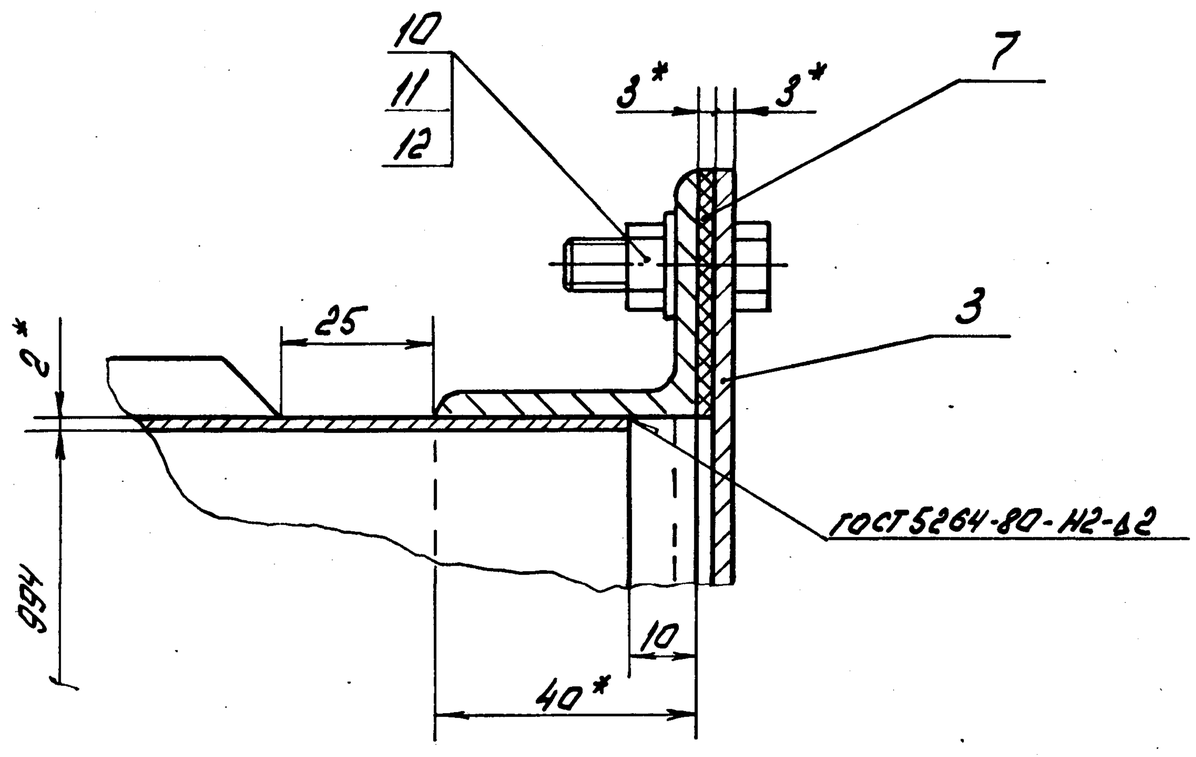


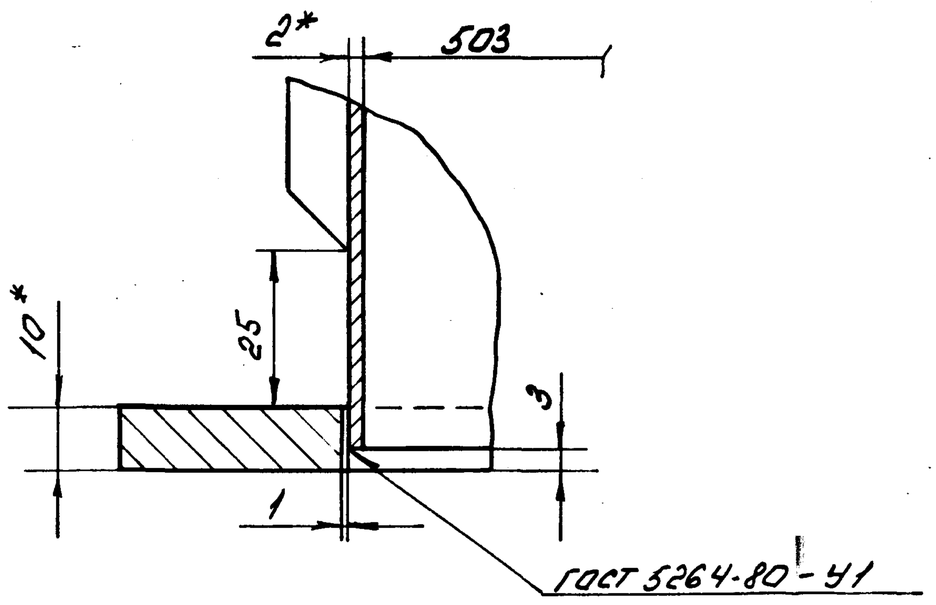


Г – Г
М1:1

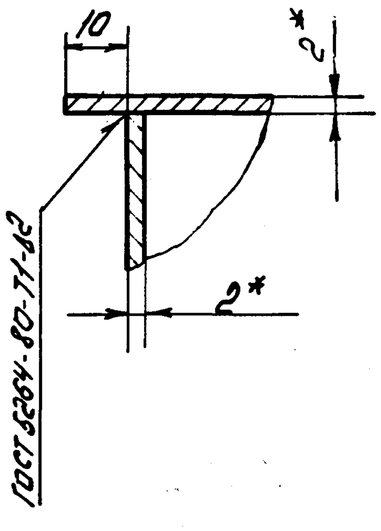


I
М1:1

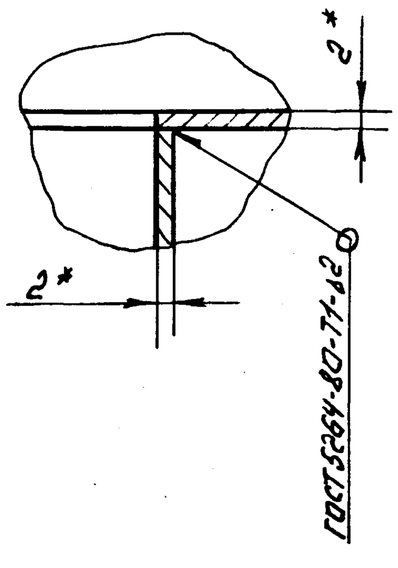


1. *Размеры для справок.
2. Предельные отклонения размеров $\pm\frac{IT14}{2}$ по ГОСТ 25347-82.
3. Отклонение от перпендикулярности фланца к оси короба не более 1,5 мм.
4. Шероховатость кромок реза $R_z$ 160
5. Электрод Э42 ГОСТ 9467-75

| Изм. | Лист | № докум. | Подп. | Дата | В 18В-001.04.000 СБ | | | |
|---|---|---|---|---|---|---|---|---|
| Разраб. | | Гуц | | | Короб | Лит. | Масса | Масшт. |
| Пров. | | Федоров | | | | | 90 | 1:10 |
| Т.контр. | | Федоров | | | | Лист | Листов 1 | |
| Н.контр. | | Бушина | | | | Госстрой СССР Казахский Сантехпроект | | |
| Утв. | | Федоров | | | | | | |

Подп. и дата | Инв. № дубл. | Взам. инв. № | Подп. и дата | Инв. № подл.

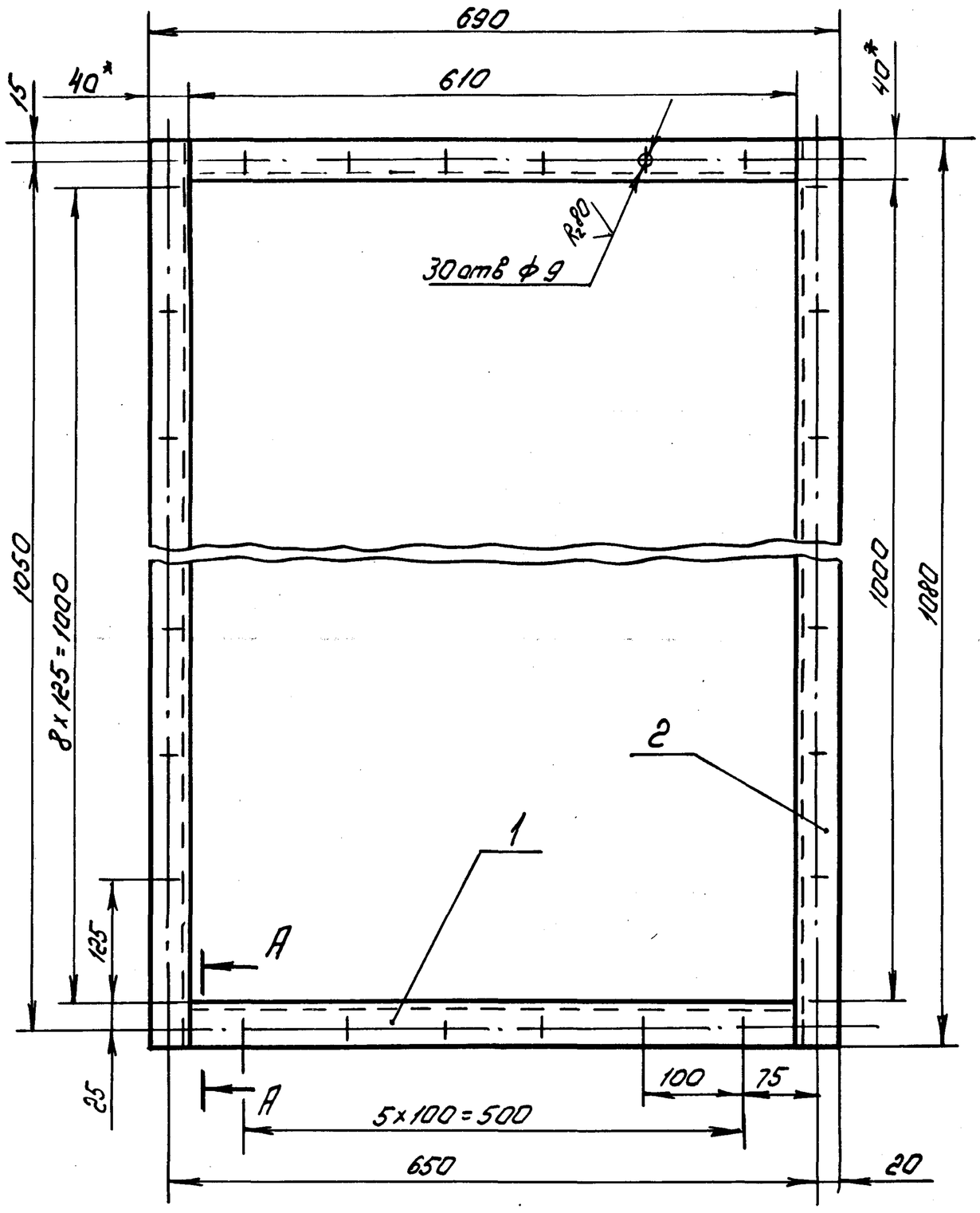


А - А
М 1:2

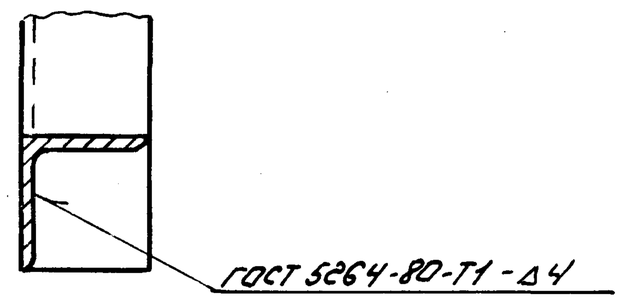


1. Отверстия ф9мм выполнить после сварки.
2. * Размер для справок.
3. Предельные отклонения размеров $\pm \frac{IT14}{2}$ по ГОСТ 25347-82.
4. Шероховатость кромок реза - Rz 160
5. Электрод Э42 ГОСТ 9467-75

| | | | | | | | | |
|---|---|---|---|---|---|---|---|---|
| Изм. | Лист | № докум. | Подп. | Дата | В18В-001.04.200 СБ | | | |
| Разраб. | | Гуц | | | Фланец | Лит | Масса | Масш. |
| Пров. | | Федоров | | | | | 8,1 | 1:5 |
| Т.контр. | | Федоров | | | | Лист | Листов 1 | |
| Н.контр. | | Бушина | | | | Госстрой СССР Казахский Сантехпроект | | |
| Утв. | | Федоров | | | | | | |

Копировал Гуц Формат А3



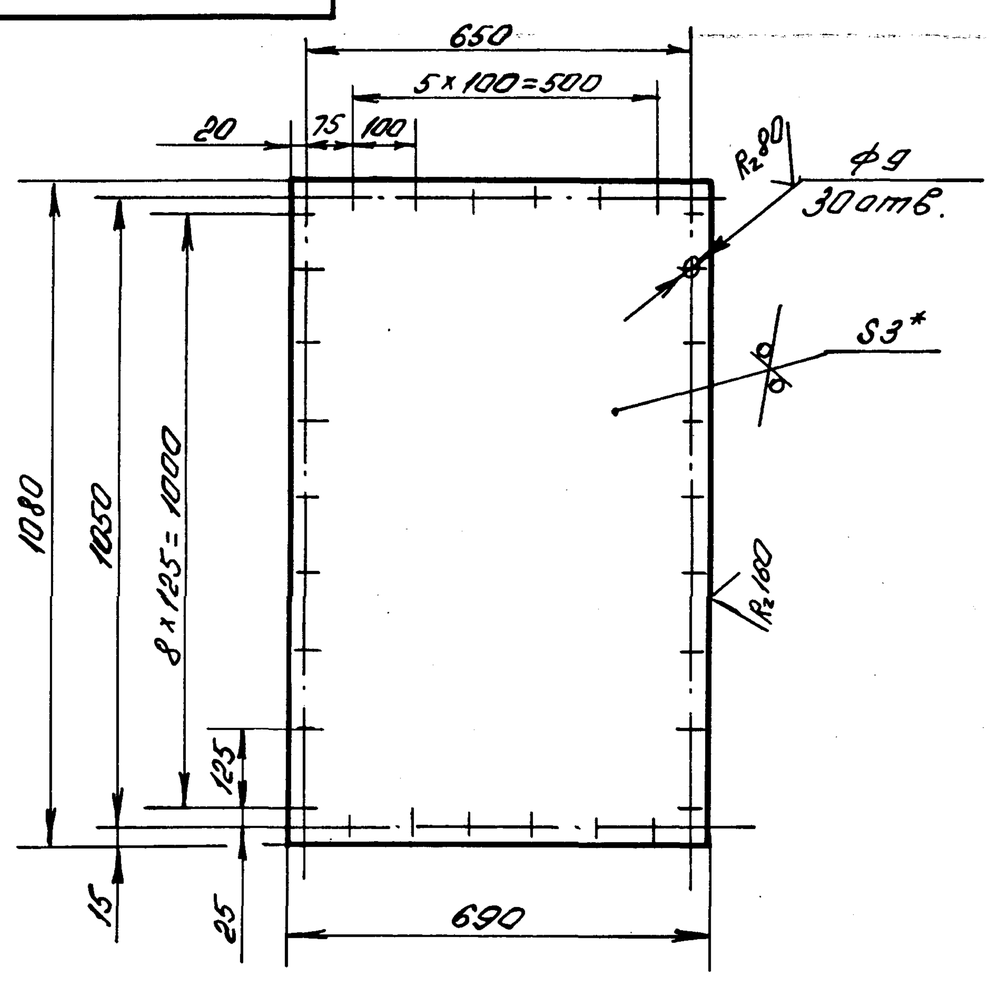


1. * Размер для справок
2. Предельные отклонения размеров $\pm \frac{IT14}{2}$ по ГОСТ 25347-82

| | | | | | | | | |
|---|---|---|---|---|---|---|---|---|
| Изм. | Лист | № докум. | Подп. | Дата | В18В-001.04.001 | | | |
| Разраб. | | Гуц | | | Заглушка | Лит. | Масса | Масшт. |
| Пров. | | Федоров | | | | | 17,53 | 1:10 |
| Т.контр. | | Федоров | | | | Лист | Листов 1 | |
| Н.контр. | | Бушина | | | Лист Б-3 ГОСТ 19903-74* / В Ст3 ГОСТ 16523-70* | Госстрой СССР Казахский Сантехпроект | | |
| Утв. | | Федоров | | | | | | |

Копировал Гуц Формат А4

| Форм. | Зона | Поз. | Обозначение | Наименование | Кол. | Примечание |
|---|---|---|---|---|---|---|
| | | | | Документация | | |
| А3 | | | В18В-001.04.200СБ | Сборочный чертеж | | |
| | | | | Детали | | |
| Б4 | | 1 | В18В-001.04.201 | Полка | | |
| | | | | Уголок Б-40x40x4 ГОСТ 8509-72* / Ст3 ГОСТ 535-79* | | |
| | | | | l = 610 Н14 | 2 | 1,47 кг |
| Б4 | | 2 | В18В-001.04.202 | Полка | | |
| | | | | Уголок Б-40x40x4 ГОСТ 8509-72* / Ст3 ГОСТ 535-79* | | |
| | | | | l = 1080 Н14 | 2 | 2,61 кг |

| | | | | | | | | |
|---|---|---|---|---|---|---|---|---|
| Изм. | Лист | № докум. | Подп. | Дата | В18В-001.04.200 | | | |
| Разраб. | | Гуц | | | Фланец | Лит. | Лист | Листов 1 |
| Провер. | | Федоров | | | | Госстрой СССР Казахский Сантехпроект | | |
| Нач.отд. | | Федоров | | | | | | |
| Н.контр. | | Бушина | | | | | | |
| Утв. | | Федоров | | | | | | |

22701 04 19 Копировал Гуц Формат А4

Серия 5.903-8 выпуск 4

8188-001.04.005

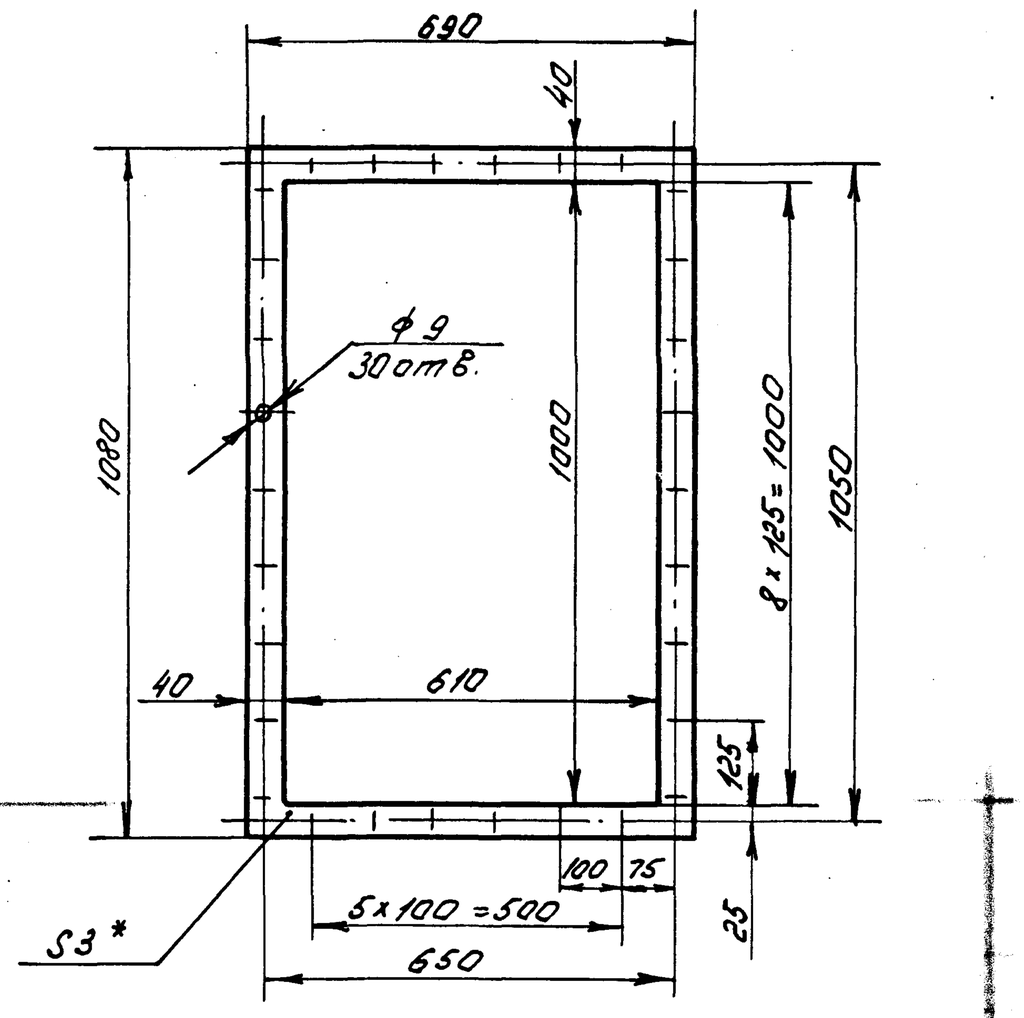


1. * Размер для справок.
2. Предельные отклонения размеров $\pm \frac{IT14}{2}$ по ГОСТ 25347-82

| | | | | | | |
|---|---|---|---|---|---|---|
| Изм. | Лист | № докум. | Подп. | Дата | В18В-001.04.005 | |
| Разраб. | | Гуц | | | Прокладка | Лит. / Масса 0,18 / Масшт. 1:10 |
| Пров. | | Федоров | | | | Лист / Листов 1 |
| Т.контр. | | Федоров | | | Паронит ПОН 3,0 ГОСТ 481-80* | Госстрой СССР Казахский Сантехпроект |
| Н.контр. | | Бушина | | | | |
| Утв. | | Федоров | | | | |

Копировал Гуц Формат А4

Инв. № подл. | Подп. и дата | Взам. инв. № | Инв. № дубл. | Подп. и дата

8188-001.04.004

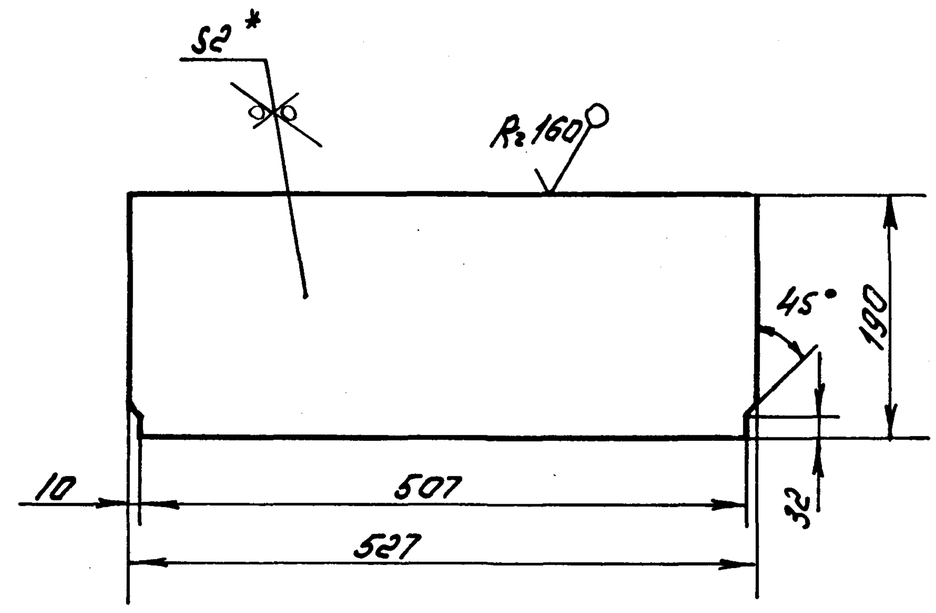


1. * Размер для справок.
2. Предельные отклонения размеров $\pm \frac{IT14}{2}$ по ГОСТ 25347-82

| | | | | | | |
|---|---|---|---|---|---|---|
| Изм. | Лист | № докум. | Подп. | Дата | В18В-001.04.004 | |
| Разраб. | | Гуц | | | Стенка | Лит. / Масса 1,57 / Масшт. 1:5 |
| Пров. | | Федоров | | | | Лист / Листов 1 |
| Т.контр. | | Федоров | | | Лист Б-2 ГОСТ 19903-74* / ВСт3 ГОСТ 16523-70* | Госстрой СССР Казахский Сантехпроект |
| Н.контр. | | Бушина | | | | |
| Утв. | | Федоров | | | | |

Копировал Гуц Формат А4

Подп. и дата | Инв. № дубл. | Взам. инв. № | Подп. и дата | Инв. № подл.

8188-001.04.003

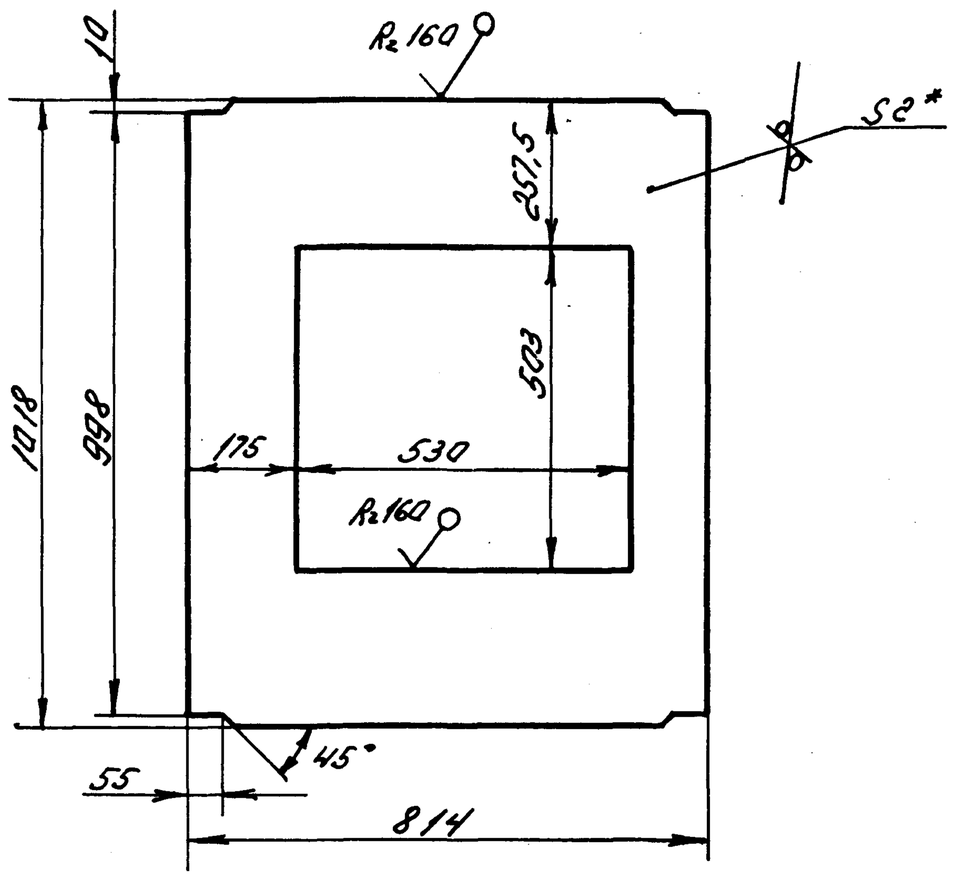


1. * Размер для справок.
2. Предельные отклонения размеров $\pm \frac{IT14}{2}$ по ГОСТ 25347-82

| | | | | | | |
|---|---|---|---|---|---|---|
| Изм. | Лист | № докум. | Подп. | Дата | В18В-001.04.003 | |
| Разраб. | | Гуц | | | Стенка | Лит. / Масса 8,82 / Масшт. 1:10 |
| Пров. | | Федоров | | | | Лист / Листов 1 |
| Т.контр. | | Федоров | | | Лист Б-2 ГОСТ 19903-74* / ВСт3 ГОСТ 16523-70* | Госстрой СССР Казахский Сантехпроект |
| Н.контр. | | Бушина | | | | |
| Утв. | | Федоров | | | | |

Копировал Гуц Формат А4

Подп. и дата | Инв. № дубл. | Взам. инв. № | Подп. и дата | Инв. № подл.

8188-001.04.002

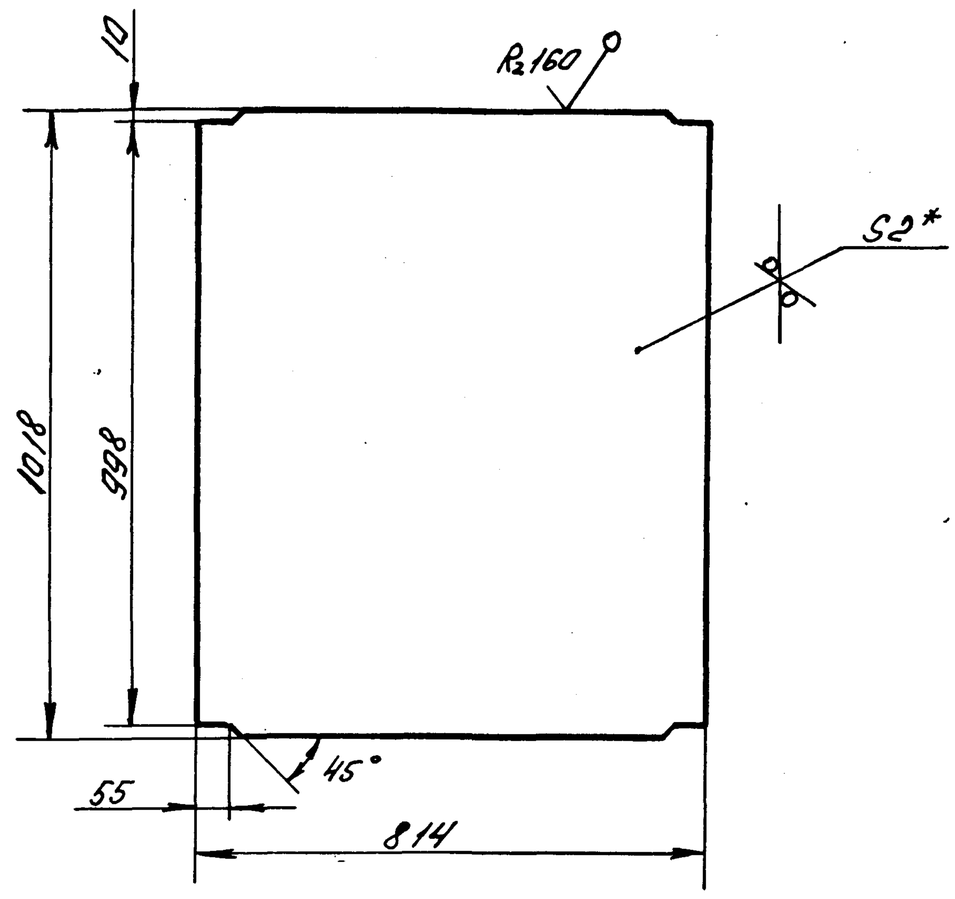


1. * Размер для справок.
2. Предельные отклонения размеров $\pm \frac{IT14}{2}$ по ГОСТ 25347-82

| | | | | | | |
|---|---|---|---|---|---|---|
| Изм. | Лист | № докум. | Подп. | Дата | В18В-001.04.002 | |
| Разраб. | | Гуц | | | Стенка | Лит. / Масса 13 / Масшт. 1:10 |
| Пров. | | Федоров | | | | Лист / Листов 1 |
| Т.контр. | | Федоров | | | Лист Б-2 ГОСТ 19903-74* / ВСт3 ГОСТ 16523-70* | Госстрой СССР Казахский Сантехпроект |
| Н.контр. | | Бушина | | | | |
| Утв. | | Федоров | | | | |

Копировал Гуц Формат А4

В18В-001.05.002

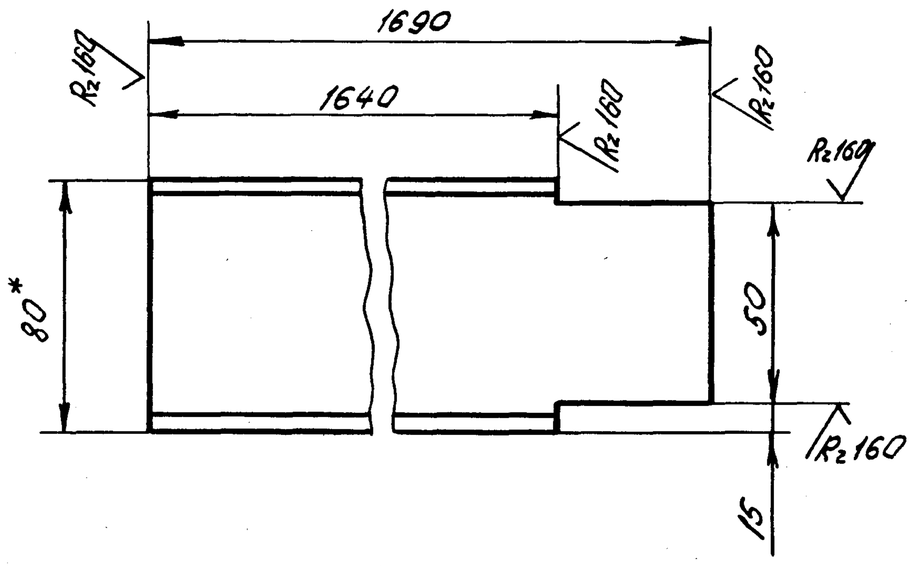


1. * Размер для справок.
2. Предельные отклонения размеров $\pm \frac{IT14}{2}$ по ГОСТ 25347-82.

| | | | | | | | | |
|---|---|---|---|---|---|---|---|---|
| Изм. | Лист | № докум. | Подп. | Дата | В18В-001.05.002 | | | |
| Разраб. | | Гуч | | | Стойка | Лит. | Масса 11,64 | Масшт. 1:2 |
| Пров. | | Федоров | | | | Лист | Листов 1 | |
| Т.контр. | | Федоров | | | Швеллер $\frac{8\ ГОСТ\ 8240-72^*}{Ст3\ ГОСТ\ 535-79^*}$ | Госстрой СССР Казахский Сантехпроект | | |
| Н.контр. | | Бушина | | | | | | |
| Утв. | | Федоров | | | | | | |

Копировал Гуч Формат А4

В18В-001.05.001

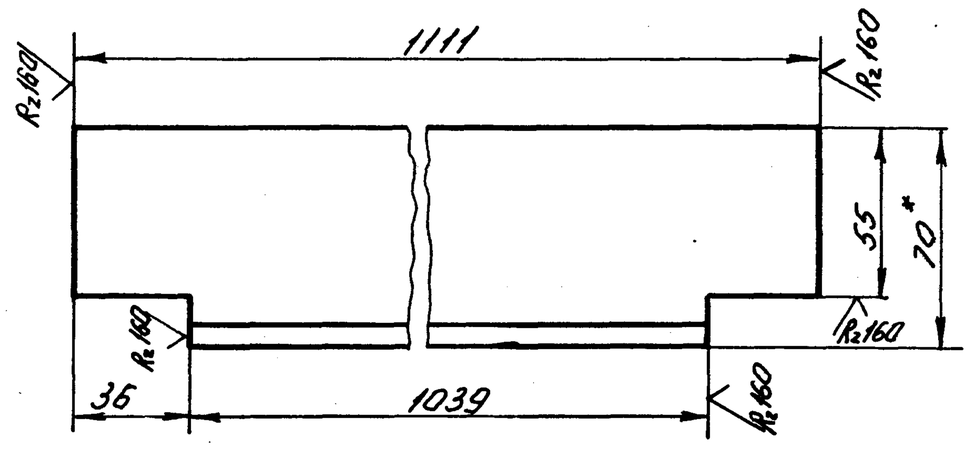


1. * Размер для справок.
2. Предельные отклонения разтеров $\pm \frac{IT14}{2}$ по ГОСТ 25347-82

| | | | | | | | | |
|---|---|---|---|---|---|---|---|---|
| Изм. | Лист | № докум. | Подп. | Дата | В18В-001.05.001 | | | |
| Разраб. | | Гуч | | | Полка | Лит. | Масса 7,9 | Масшт. 1:2 |
| Пров. | | Федоров | | | | Лист | Листов 1 | |
| Т.контр. | | Федоров | | | Уголок $\frac{Б-70\times70\times7\ ГОСТ\ 8509-72^*}{Ст3\ ГОСТ\ 535-79^*}$ | Госстрой СССР Казахский Сантехпроект | | |
| Н.контр. | | Бушина | | | | | | |
| Утв. | | Федоров | | | | | | |

Копировал Гуч Формат А4

| Форм. | Зона | Поз. | Обозначение | Наименование | Кол. | Примечание |
|---|---|---|---|---|---|---|
| Б4 | | 8 | В18В-001.05.008 | Полка | | |
| | | | | Швеллер $\frac{8\ ГОСТ\ 8240-72^*}{Ст3\ ГОСТ\ 535-79^*}$ | | |
| | | | | ℓ = 1320 Н14 | 1 | 9,3 кг |
| Б4 | | 9 | В18В-001.05.009 | Полка | | |
| | | | | Швеллер $\frac{8\ ГОСТ\ 8240-72^*}{Ст3\ ГОСТ\ 535-79^*}$ | | |
| | | | | ℓ = 1758 Н14 | 2 | 12,39 кг |
| Б4 | | 10 | В18В-001.05.010 | Переклавина | | |
| | | | | Швеллер $\frac{10\ ГОСТ\ 8240-72^*}{Ст3\ ГОСТ\ 535-79^*}$ | | |
| | | | | ℓ = 2050 Н14 | 2 | 17,6 кг |

| | | | | | | | | |
|---|---|---|---|---|---|---|---|---|
| Изм. | Лист | № докум. | Подп. | Дата | В18В-001.05.000 | | | |
| | | | | | Рама | Лит. | Лист 2 | Листов 2 |
| | | | | | | Госстрой СССР Казахский Сантехпроект | | |

Копировал Гуч Формат А4

| Форм. | Зона | Поз. | Обозначение | Наименование | Кол. | Примечание |
|---|---|---|---|---|---|---|
| | | | | Документация | | |
| А2 | | | В18В-001.05.000 СБ | Сборочный чертеж | | |
| | | | | Детали | | |
| А4 | | 1 | В18В-001.05.001 | Полка | 2 | 7,9 кг |
| А4 | | 2 | В18В-001.05.002 | Стойка | 4 | 11,64 кг |
| Б4 | | 3 | В18В-001.05.003 | Опора | | |
| | | | | Полоса $\frac{Б-6\times50\ ГОСТ\ 103-76^*}{ВСт3\ ГОСТ\ 535-79^*}$ | 1 | 3,35 кг |
| Б4 | | 4 | В18В-001.05.004 | Основание | | |
| | | | | Лист $\frac{Б-8\ ГОСТ\ 19903-74^*}{ВСт3\ ГОСТ\ 14637-79}$ | | |
| | | | | 490 × 930 Н14 | 1 | 28,61 кг |
| Б4 | | 5 | В18В-001.05.005 | Полка | | |
| | | | | Швеллер $\frac{8\ ГОСТ\ 8240-72^*}{Ст3\ ГОСТ\ 535-79^*}$ | | |
| | | | | ℓ = 1010 Н14 | 1 | 7,12 кг |
| Б4 | | 6 | В18В-001.05.006 | Полка | | |
| | | | | Швеллер $\frac{8\ ГОСТ\ 8240-72^*}{Ст3\ ГОСТ\ 535-79^*}$ | | |
| | | | | ℓ = 1170 Н14 | 1 | 8,25 кг |
| Б4 | | 7 | В18В-001.05.007 | Полка | | |
| | | | | Швеллер $\frac{8\ ГОСТ\ 8240-72^*}{Ст3\ ГОСТ\ 535-79^*}$ | | |
| | | | | ℓ = 1240 Н14 | 1 | 8,74 кг |

| | | | | | | | | |
|---|---|---|---|---|---|---|---|---|
| Изм. | Лист | № докум. | Подп. | Дата | В18В-001.05.000 | | | |
| | | | | | Рама | Лит. | Лист 1 | Листов 2 |
| | | | | | | Госстрой СССР Казахский Сантехпроект | | |

Копировал Гуч Формат А4

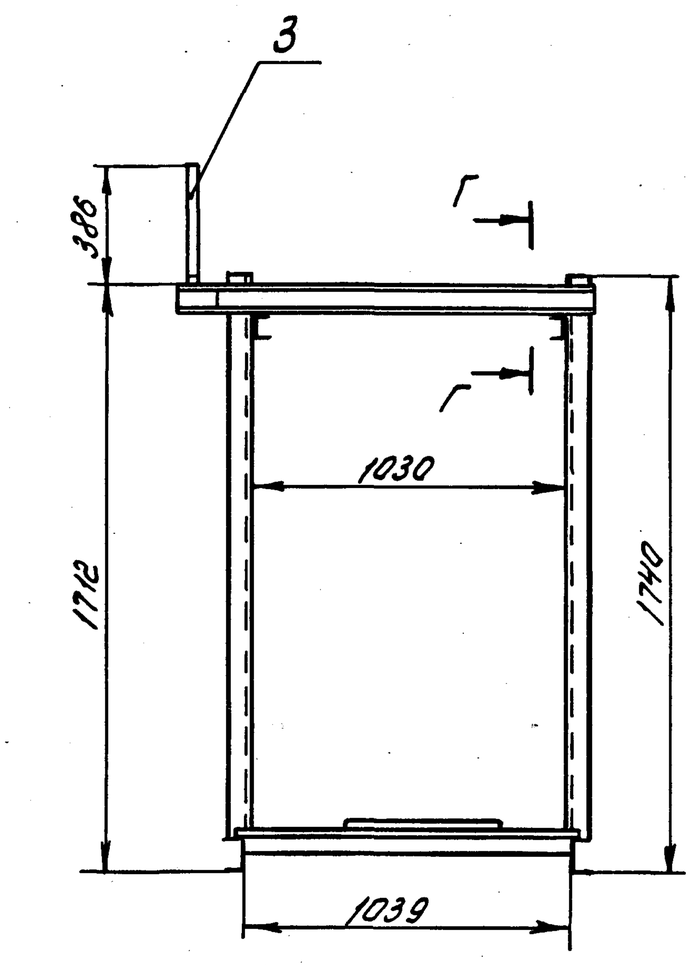


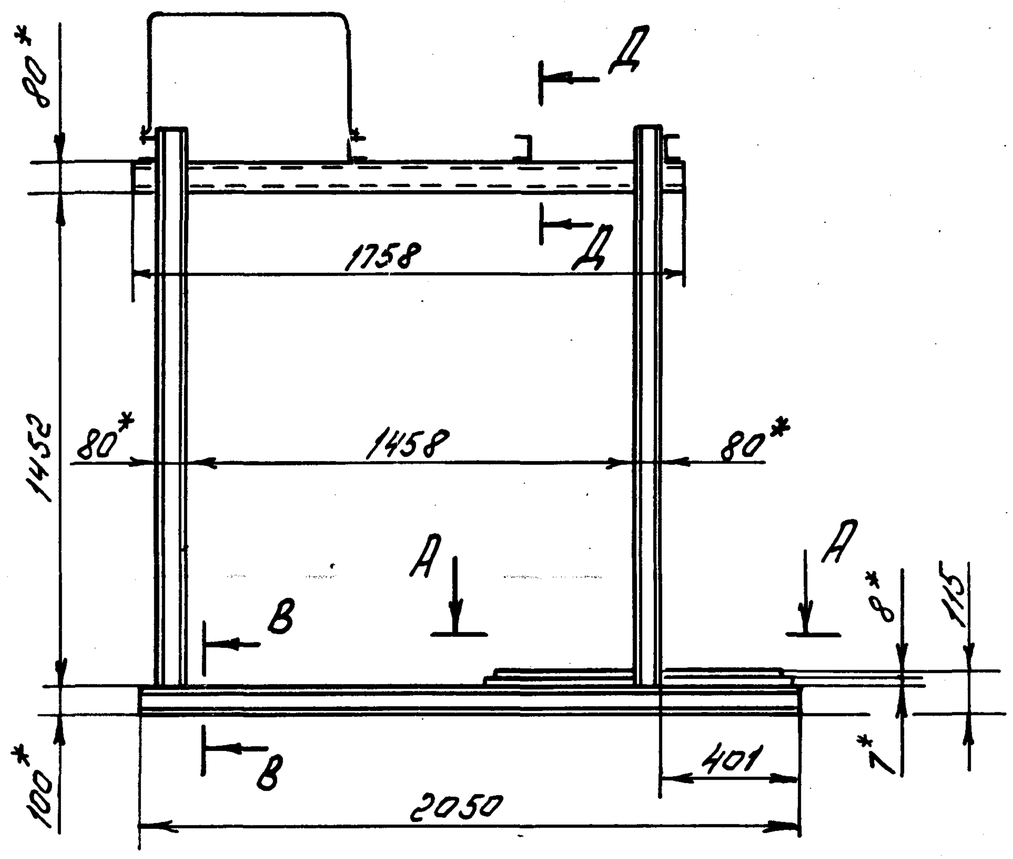


I
М 1:5

А - А

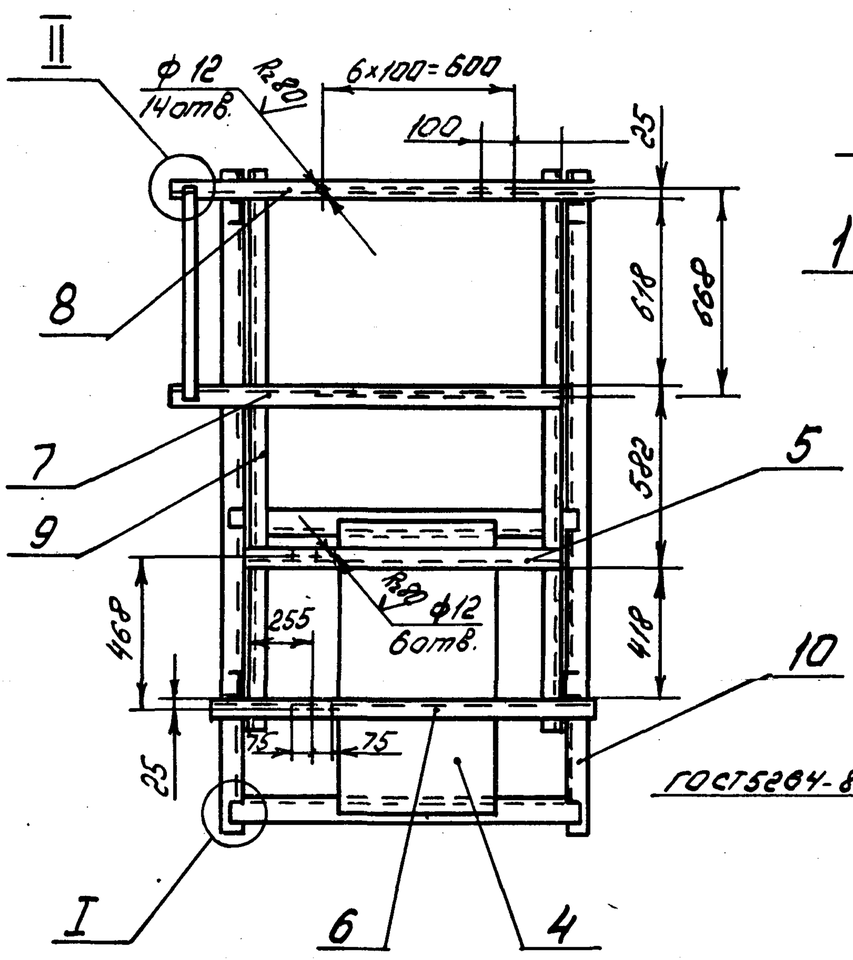


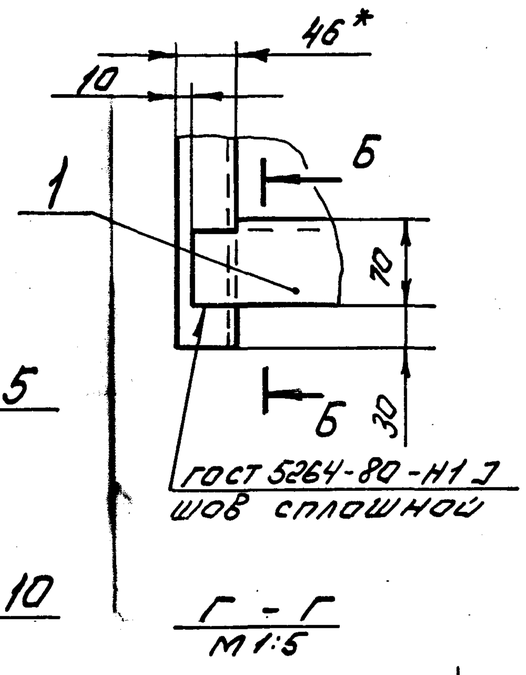


Г - Г
М 1:5

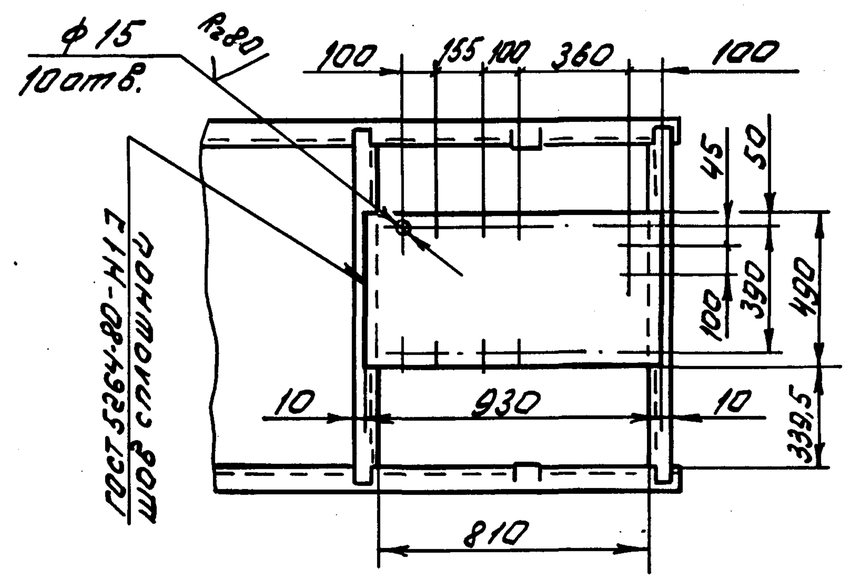


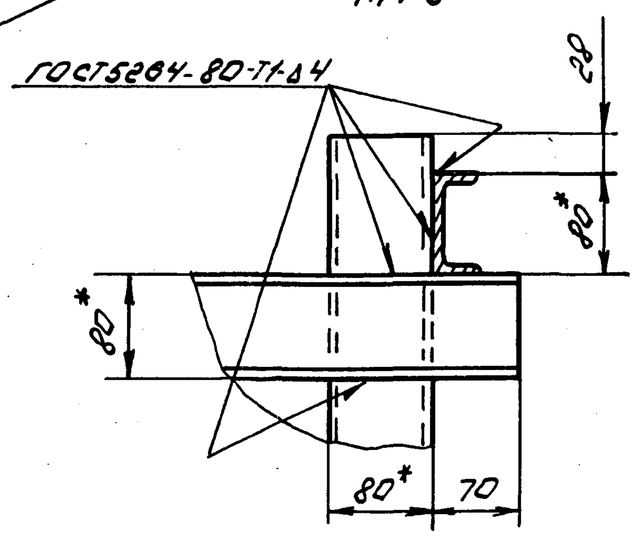


В - В
М 1:5

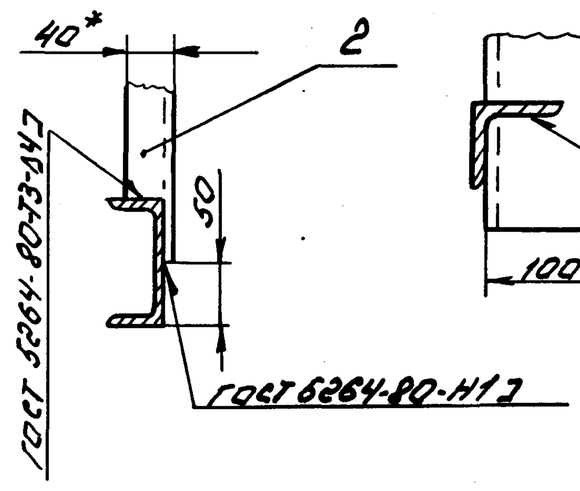


Б - Б
М 1:5

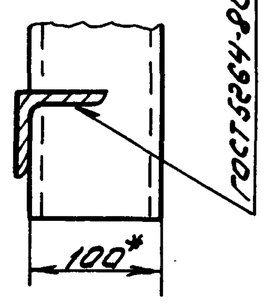


Д - Д
М 1:5

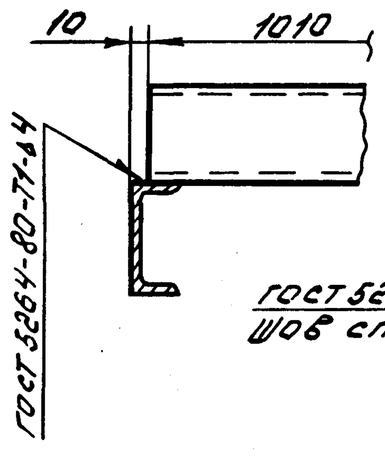


II
М 1:5

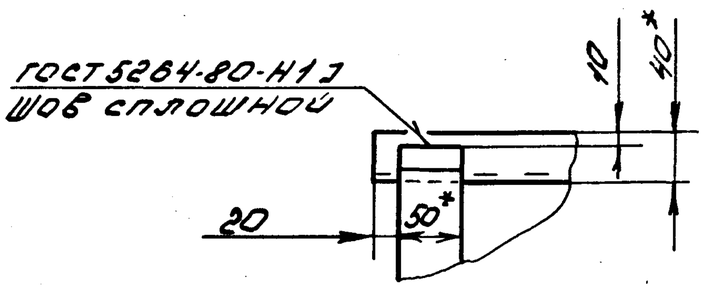


1. Отверстия ф12мм и ф15мм выполнить после сварочных работ.
2. *Размеры для справок.
3. Предельные отклонения размеров $\pm \frac{JT14}{2}$ по ГОСТ 25347-82.
4. Шероховатость кромок реза - Rz 160
5. Электрод Э42 ГОСТ 9467-75

Поз. 3
М 1:10

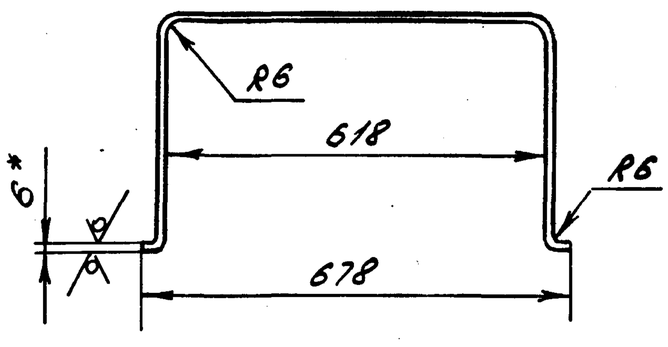


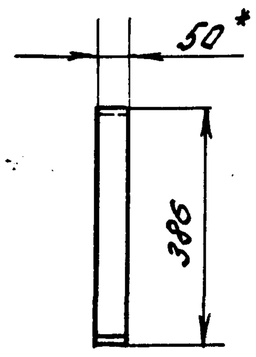


Развернутая длина детали - 1423 мм

| | | | | | | | | |
|---|---|---|---|---|---|---|---|---|
| | | | | | В18В-001.05.000 СБ | | | |
| Изм. | Лист | №докум. | Подп. | Дата | Рама | Лит. | Масса | Масш. |
| Разраб. | | Гуц | | | | | 190 | 1:20 |
| Пров. | | Федоров | | | | Лист | Листов 1 | |
| Т.контр. | | Федоров | | | | Госстрой СССР Казахский Сантехпроект | | |
| Н.контр. | | Бушина | | | | | | |
| Утв. | | Федоров | | | | | | |

Подп. и дата | Инв. № дубл. | Взам. инв. № | Подп. и дата | Инв. № подл.