ТИПОВАЯ ДОКУМЕНТАЦИЯ НА КОНСТРУКЦИИ, ИЗДЕЛИЯ И УЗЛЫ ЗДАНИЙ И СООРУЖЕНИЙ

СЕРИЯ 5.903-17

БЛОКИ ТЕПЛОМЕХАНИЧЕСКОГО ОБОРУДОВАНИЯ ДЛЯ ВОДОГРЕЙНЫХ КОТЕЛЬНЫХ МАЛОЙ МОЩНОСТИ

ВЫПУСК 3-8

БЛОК НАСОСОВ ГОРЯЧЕГО ВОДОСНАБЖЕНИЯ БНГВ-4

РАБОЧИЕ ЧЕРТЕЖИ

ТИПОВАЯ ДОКУМЕНТАЦИЯ НА КОНСТРУКЦИИ, ИЗДЕЛИЯ И УЗЛЫ ЗДАНИЙ И СООРУЖЕНИЙ

СЕРИЯ 5.903-17

БЛОКИ ТЕПЛОМЕХАНИЧЕСКОГО ОБОРУДОВАНИЯ ДЛЯ ВОДОГРЕЙНЫХ КОТЕЛЬНЫХ МАЛОЙ МОЩНОСТИ

ВЫПУСК 3-8

БЛОК НАСОСОВ ГОРЯЧЕГО ВОДОСНАБЖЕНИЯ БНГВ-4

РАБОЧИЕ ЧЕРТЕЖИ

РАЗРАБОТАНЫ:

ГПИ Нижегородский САНТЕХПРОЕКТ

Главный инженер института М.С.СОРОЧКИН

Главный инженер проекта Т.Г.ГУСЕВА

УТВЕРЖДЕН

и введен в действие ГПИ „Нижегородский САНТЕХПРОЕКТ, приказ от 13.11.91г. N70

Обозначение	Наименование	Стр.
Д24В.115.000	Блок насосов горячего водо-	3
	снабжения БНГВ-4	
Д24В.115.001	Патрубок	
Д24В.115.000СБ	Блок насосов горячего водо-	4
	снабжения БНГВ-4	
Д24В.115.000ВП	Ведомость покупных изделий	6
Д24В.115.010	Коллектор	7
Д24В.115.010СБ	Коллектор	8
Д24В.115.020	Патрубок	
Д24В.115.020СБ	Патрубок	
Д24В.115.030	Отвод	9
Д24В.115.030СБ	Отвод	
Д24В.115.013	Патрубок	
Д24В.115.040	Коллектор	10
Д24В.115.040СБ	Коллектор	
Д24В.115.050	Трубопровод	11
Д24В.115.050СБ	Трубопровод	
Д24В.115.060	Трубопровод	
Д24В.115.060СБ	Трубопровод	12
Д24В.115.070	Трубопровод	
Д24В.115.080	Отвод	
Д24В.115.070СБ	Трубопровод	13
Д24В.115.080СБ	Отвод	
Д24В.115.090	Трубопровод	14
Д24В.115.090СБ	Трубопровод	
Д24В.115.100	Рама	
Д24В.115.100СБ	Рама	15
Д24В.115.041	Связь	16
Д24В.115.042	Связь	
ДИ.115.000ВТК	Ведомость теплоизоляцион-	
	ных конструкций	
ДИ.115.000АТМ	Установка приборов и средств	17
	автоматизации.	
ДИ.115.000АТМ-1	Схема автоматизации	
ДИ.115.000АТМСБ	Установка приборов и средств	18
	автоматизации.	
ДИ.115.000АТМ-2	Схема электрических соединений	19
ДИ.115.010АТМСБ	Статив	20
ДИ.115.010АТМ	Статив	21

Изм	Лист	Nодокум.	Подп.	Дата
Разраб.		Шилина		9991
Пров.		Шилина		
Нач.отд.		Вольский		
Н.контр.		Мюнтер		
Утв.				

5.903-17.3-8

Содержание альбома

Лит.	Лист	Листов
И		1

ГПИ Нижегородский САНТЕХПРОЕКТ

Инв.№подл. | Подп. и дата | Взам.инв.№ | Инв.№дубл. | Подп. и дата

Формат	Зона	Поз.	Обозначение	Наименование	Кол.	Примечание
				Документация		
А2			Д24В.115.000СБ	Сборочный чертеж		
А3			Д24В.115.000ВП	Ведомость покупных изделий		
				Сборочные единицы		
А4		1	Д24В.115.010	Коллектор	1	
А4		2	Д24В.115.020	Патрубок	3	
А4		3	Д24В.115.030	Отвод	3	
А4		4	Д24В.115.040	Коллектор	1	
А4		5	Д24В.115.050	Трубопровод	1	
А4		6	Д24В.115.060	Трубопровод	1	
А4		7	Д24В.115.070	Трубопровод	1	
А4		8	Д24В.115.080	Отвод	3	
А4		9	Д24В.115.090	Трубопровод	2	
А4		10	Д24В.115.100	Рама	1	
				Детали		
А4		11	Д24В.115.001-01	Патрубок	1	

Серия 5.903-17 Выпуск 3-8

Подп. и дата | Инв. № дубл. | Взам. инв. № | Подп. и дата | Инв. № подл.

Изм.	Лист	№ докум.	Подп.	Дата	Д24В.115.000		
Разраб.	Мюнтер			9.99	Блок насосов горячего водоснабжения БНГВ-4	Лит. И	Лист 1 / Листов 3
Пров.	Вольский					ГПИ Нижегородский САНТЕХПРОЕКТ	
Нач. отд.							
Н. контр.	Мюнтер						
Утв.							

Формат А4

Формат	Зона	Поз.	Обозначение	Наименование	Кол.	Примечание
				Стандартные изделия		
		12		Контргайка 15 ГОСТ 8968-75	1	
				Прокладка ГОСТ 15180-86		
		13		А-40-6-ПОН	3	
		14		А-50-10-ПОН	12	
		15		А-50-16-ПОН	6	
		16		А-65-10-ПОН	2	
		17		А-65-25-ПОН	6	
		18		А-80-10-ПОН	4	
				Болт ГОСТ 7798-70		
		19		М12-6g×45.56	24	
		20		М16-6g×55.56	84	
		21		М16-6g×65.56	48	
		22		Шпилька М16-6g×135.56		
				ГОСТ 22038-76	12	
				Гайка ГОСТ 5915-70		
		23		М16-6Н.5	156	
		24		Шайба 12.01 ГОСТ 11371-78	24	
		25		Шайба 16.01 ГОСТ 11371-78	156	
		26		Шайба 16.02 ГОСТ 10906-78	12	
				Опора ГОСТ 14911-82		
		27		ОПП2-100.76	2	
		28		ОПП2-100.89	3	

Подп. и дата | Инв. № дубл. | Взам. инв. № | Подп. и дата | Инв. № подл.

Изм.	Лист	№ докум.	Подп.	Дата	Д24В.115.000	Лист 2

Формат	Зона	Поз.	Обозначение	Наименование	Кол.	Примечание
				Прочие изделия		
		29		Насос ВК 2/26А		
				ГОСТ 10392-82Е с		
				эл. двигателем		
				4АМ100L4	3	
		30		Счетчик турбинный		
				СТВГ-1-65		
				ТУ25-02.330087-81	1	
		31		Задвижка 30ч6бр		
				Ду50; Ру10		
				ТУ26-07-1399-86	6	
		32		Задвижка 30ч6бр		
				Ду80; Ру10		
				ТУ26-07-1399-86	2	
		33		Клапан 19ч21бр		
				Ду50; Ру16		
				ТУ26-07-1490-89	3	
		34		Клапан 15кч16п1		
				Ду65; Ру25		
				ТУ26-07-1428-87	3	
		35		Клапан 15кч18п2		
				Ду15; Ру16		
				ТУ26-07-1429-87	1	

Подп. и дата | Инв. № дубл. | Взам. инв. № | Подп. и дата | Инв. № подл.

Изм.	Лист	№ докум.	Подп.	Дата	Д24В.115.000	Лист 3

Формат А4

Д24В.115.001

12.5 (√)

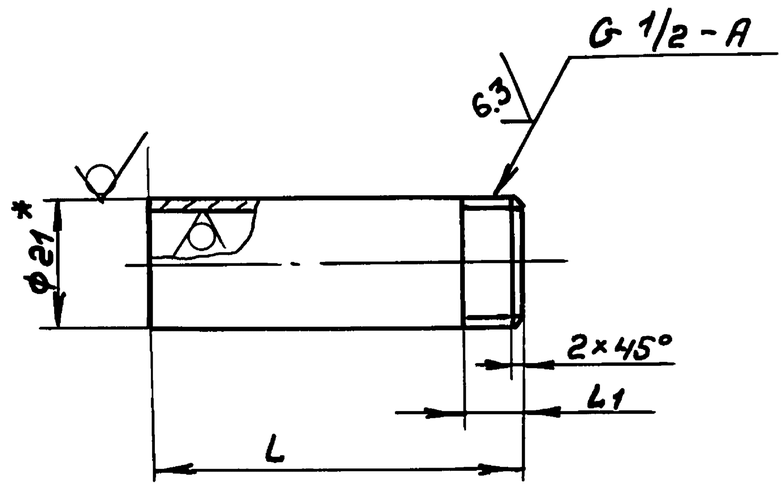

Обозначение	L, мм	L1, мм	Масса, кг
Д24В.115.001	65	9	0,08
-01	100	40	0,12

1.* Размеры для справок

2. $h16, \pm \frac{IT16}{2}$

Подп. и дата | Инв. № дубл. | Взам. инв. № | Подп. и дата | Инв. № подл.

Изм.	Лист	№ докум.	Подп.	Дата	Д24В.115.001			
Разраб.	Мюнтер			9.99	Патрубок	Лит. И	Масса	Масштаб —
Пров.	Вольский					Лист	Листов 1	
Т. контр.								
Н. контр.	Мюнтер				Труба 21×3 ГОСТ 8734-75 / Д ГОСТ 8733-74	ГПИ Нижегородский САНТЕХПРОЕКТ		
Утв.								

Копир. 25303-03 4 Формат А4

Серия 5.903-17 Выпуск 3-8

Д 24В.115.000СБ

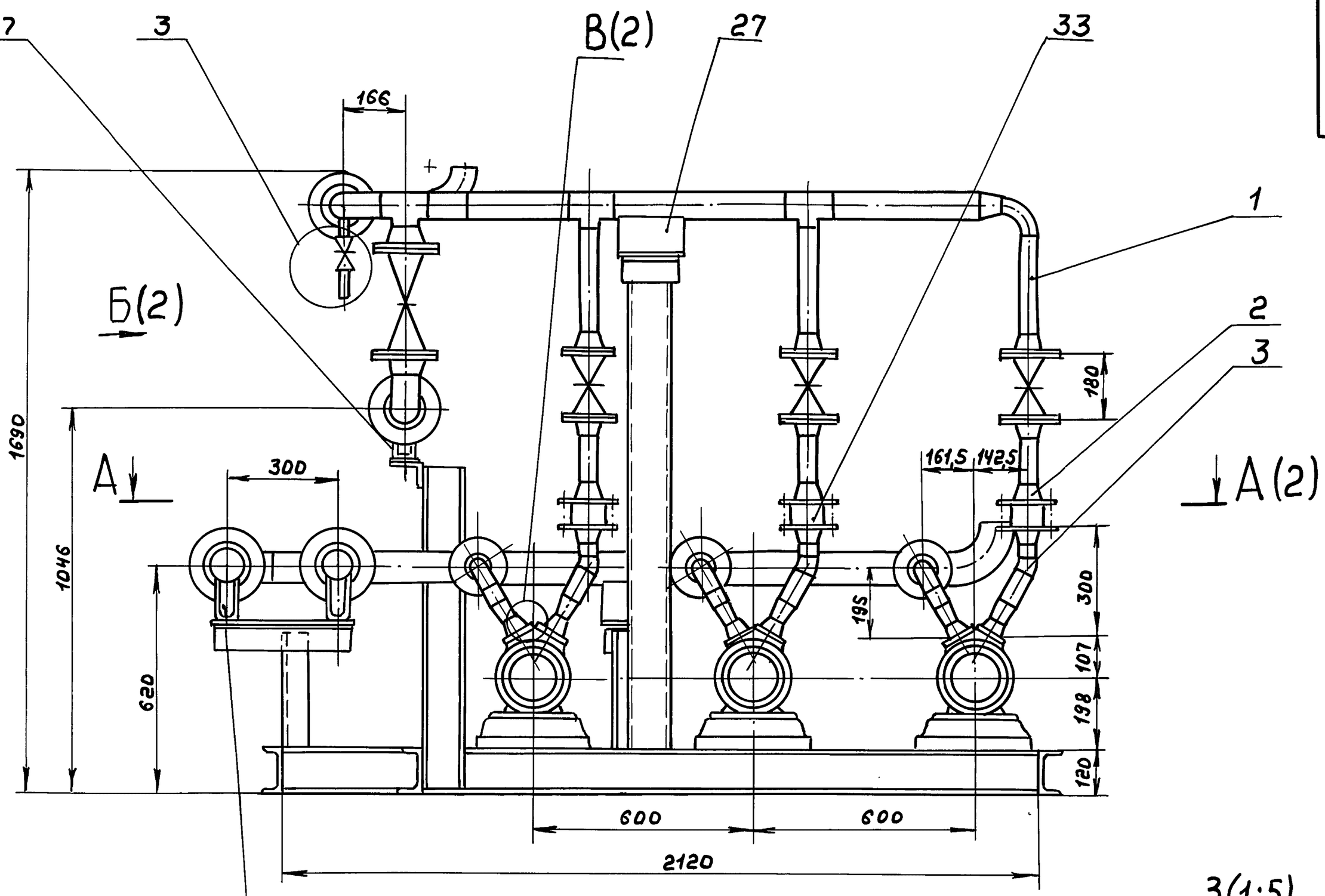

3(1:5)

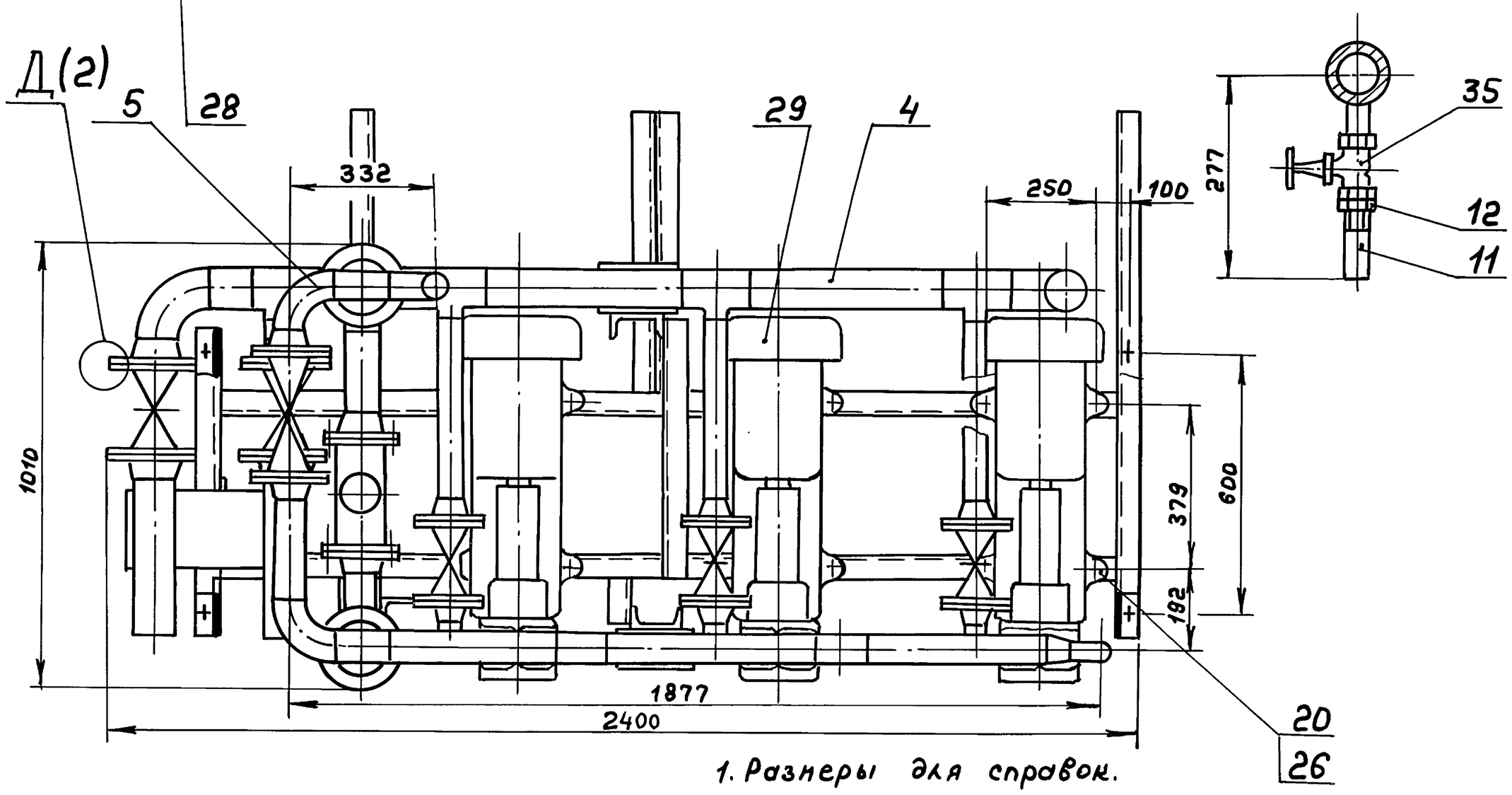

1. Размеры для справок.

2. Сварку проверить на герметичность давлением воды Рпр. 15 кгс/см² в течение 5мин, после чего давление снизить до рабочего Рраб. 10кгс/см² и произвести осмотр. Течь не допускается.

3. Штуцеры, бобышки после снятия приборов и средств автоматизации, а также присоединительные концы трубопроводов на период транспортировки должны быть закрыты пробками или заглушками.

4. Допускается раму блока крепить к строительным конструкциям с помощью фундаментных болтов или приварить к закладным деталям.

Изм	Лист	№докум.	Подп.	Дата	Д 24В.115.000СБ			
Разраб.		Нюнтер		29.9.91	Блок насосов горячего водоснабжения БНГВ-4	Лит.	Масса	Масштаб
Пров.		Вольский				И	810	1:10
Т.контр.						Лист 1	Листов 1	
Нач.отд.		Вольский				ГПИ Нижегородский САНТЕХПРОЕКТ		
Н.контр.		Нюнтер						
Утв.								

Подп. и дата | Инв. № дубл. | Взам. инв. № | Подп. и дата | Инв. № подл.

Копир. 25303-03 5 Формат А2

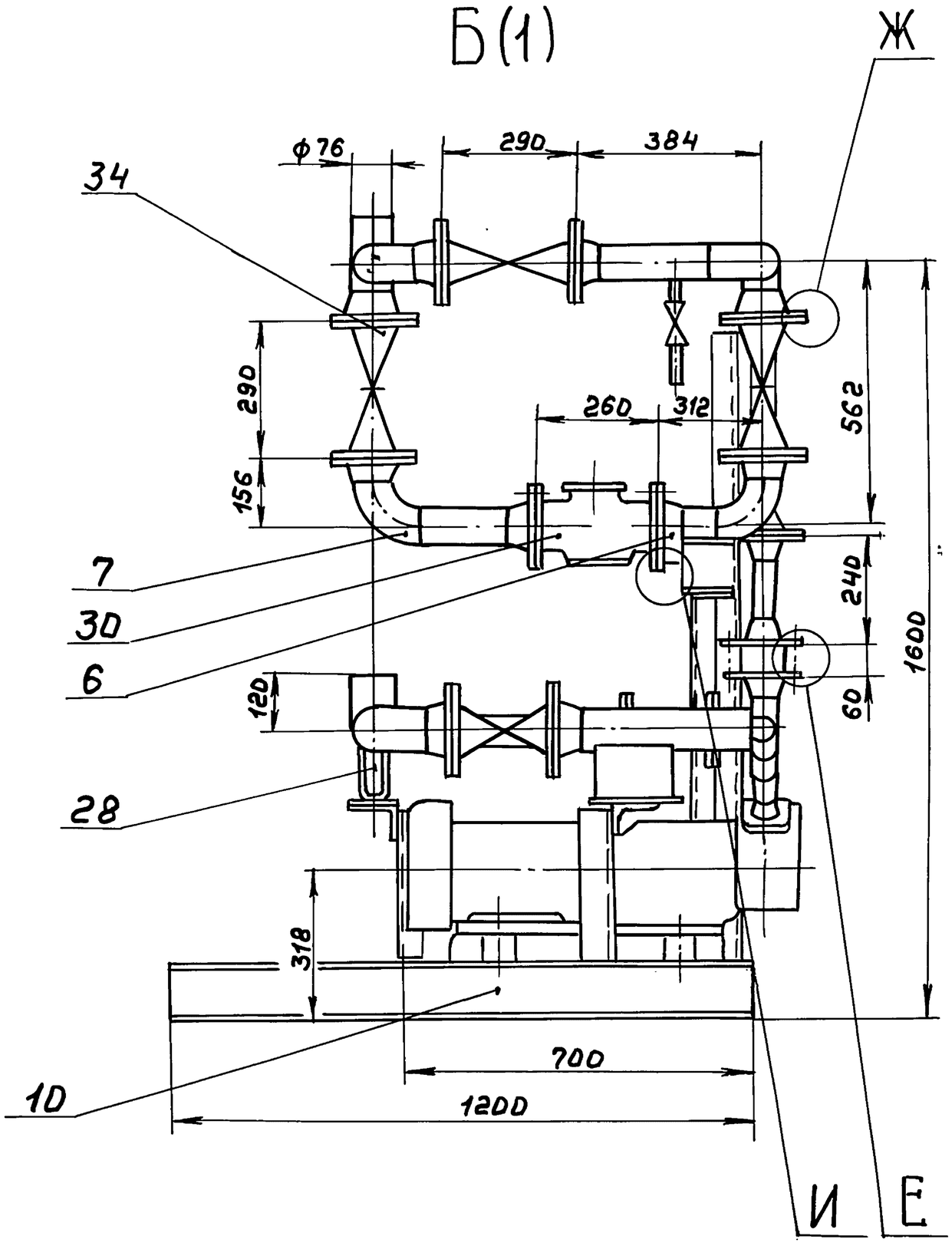

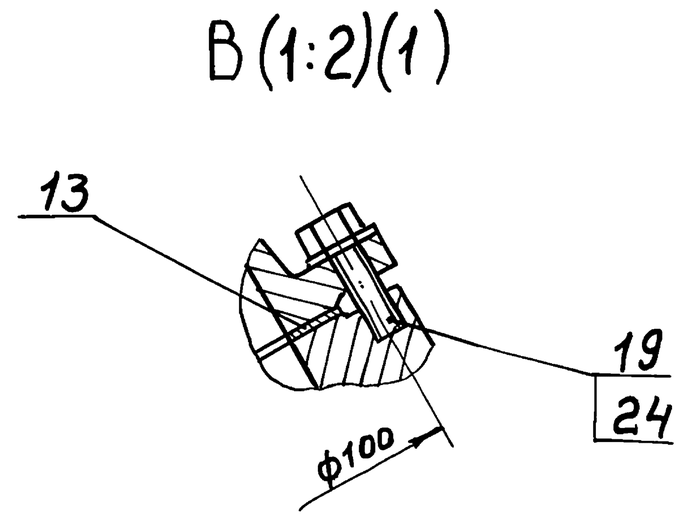

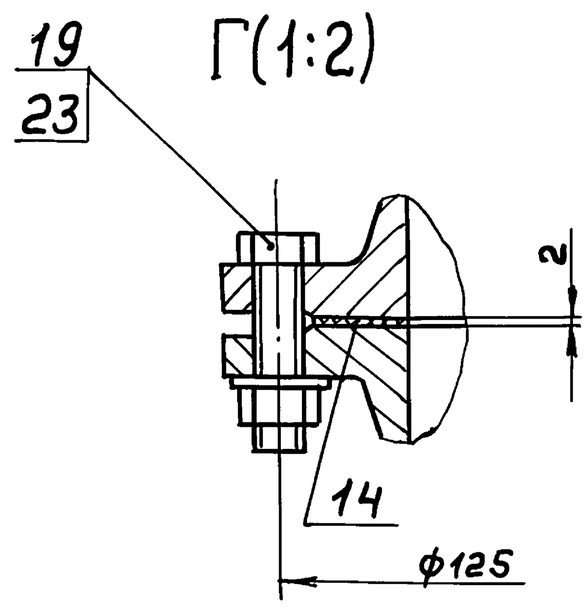

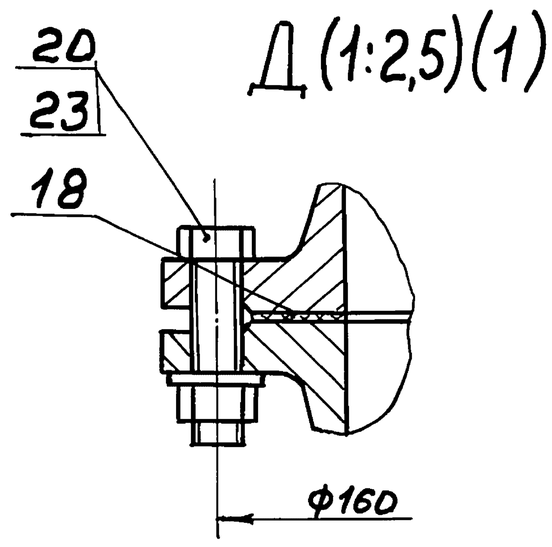

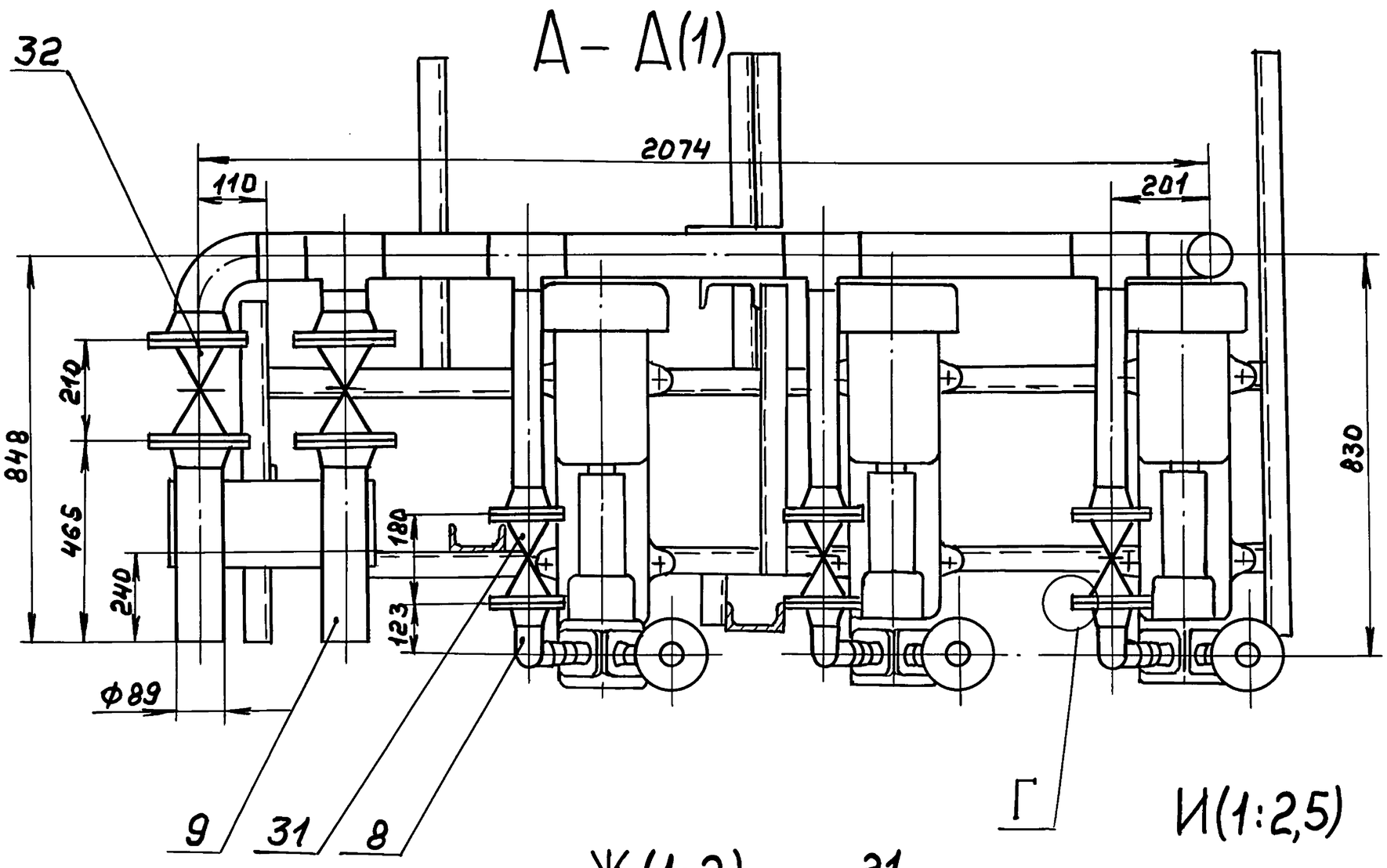

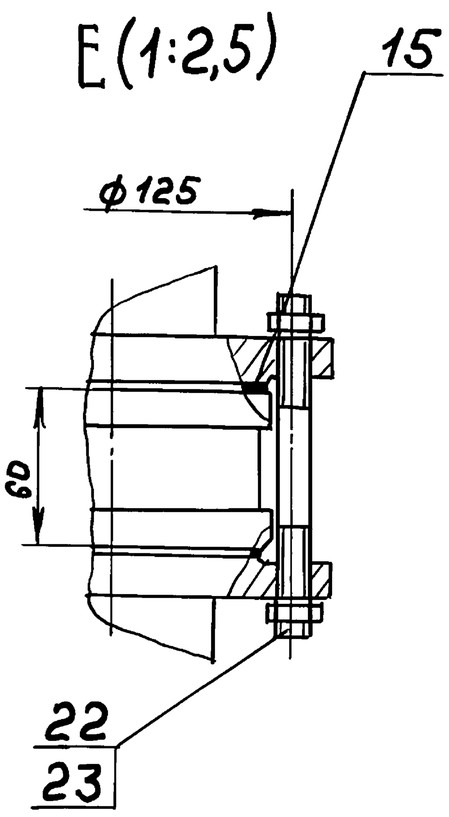

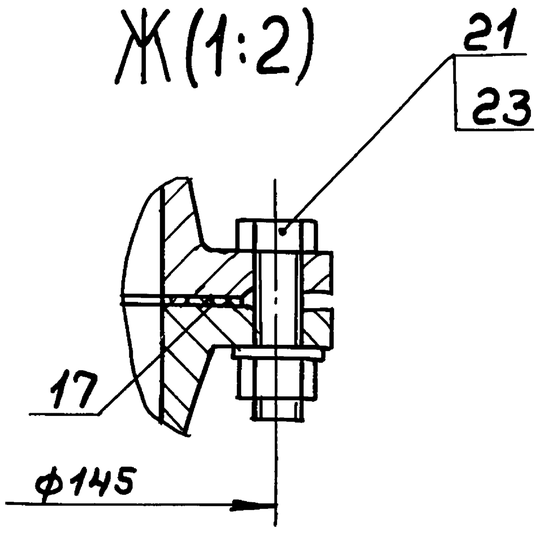

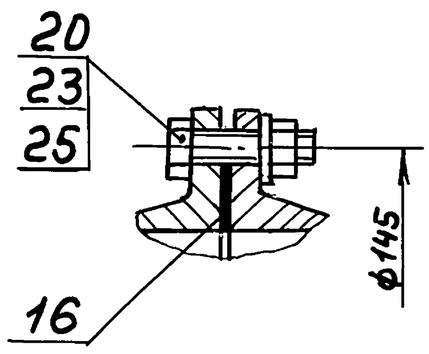

Изм	Лист	№докум	Подп.	Дата	Д248.115.000СБ	Лист 2

Копир. 25303-03 6 формат А2

Инв.№подл. | Подп. и дата | Взам.инв№ | Инв.№дубл. | Подп. и дата

№ строки	Наименование	Код ОКП	Обозначение документа на поставку	Поставщик	Куда входит (обозначение)	Количество на изделие	в комплекте	на регулир	всего	Примечание
1	Насос ВК 2/26 А с		ГОСТ 10392-82Е							
2	эл. двигателем									
3	4АМ100L4					3			3	
4	Счетчик турбин-									
5	ный СТВГ-1-65		ТУ25-0.2.330087-81			1			1	
6	Задвижка 30ч 6бр		ТУ26-07-1399-86							
7	Ду50; Ру10					6			6	
8	Ду 80; Ру10					2			2	
9	Клапан 19ч 21бр									
10	Ду 50; Ру 16		ТУ 26-07-1490-89			3			3	
11	Клапан 15кч16п1									
12	Ду 65; Ру 25		ТУ 26-07-1428-87			3			3	
13	Клапан 15кч 18п 2									
14	Ду 15; Ру 16		ТУ 26-07-1429-87			1			1	
15	Фланец 1-40-6 Ст25	37 9941431508	ГОСТ 12821-80		Д 24В.11S.030	1			3	
16					Д 24В.11S.080	1			3	
17									6	
18	1-50-10 Ст 25	379941 434502			Д 24В.11S.010	3			3	
19					Д 24В.11S.020	1			3	
20					Д 24В.11S.030	1			3	
21					Д 24В.11S.040	3			3	
22					Д 24В.11S.080	1			3	
23									15	
24	1-50-16 Ст 25	379941 437210			Д 24В.11S.020	1			3	
25	1-65-10 Ст 25	379941 434601			Д 24В.11S.060	1			1	

Изм	Лист	№ докум.	Подп.	Дата	Д 24В.11S.000ВП
Разраб.		Мюнтер		9.9.91	Блок насосов горячего водоснабжения БНГВ-4
Пров.		Вольский			Ведомость покупных изделий
Нач. отд.					Лит. И; Лист 1; Листов 3
Н. контр.		Мюнтер			ГПИ Нижегородский САНТЕХПРОЕКТ
Утв.					

Серия 5.903-17 выпуск 3-8

Подп. и дата | Инв. № дубл. | Взам. инв. № | Подп. и дата | Инв. № подл.

Формат А3

№ строки	Наименование	Код ОКП	Обозначение документа на поставку	Поставщик	Куда входит (обозначение)	Количество на изделие	в комплекте	на регулир	всего	Примечание
1	Фланец 1-65-10 Ст 25	379941 434601	ГОСТ 12821-80		Д 24В.11S.070	1			1	
2									2	
3	1-65-25 Ст 25	379941 440001			Д 24В.11S.010	2			2	
4					Д 24В.11S.050	2			2	
5					Д 24В.11S.060	1			1	
6					Д 24В.11S.070	1			1	
7									6	
8	1-80-10 Ст 25	379941 434700			Д 24В.11S.040	2			2	
9					Д 24В.11S.090	1			2	
10									4	
11	Прокладка А-40-6-ПОН		ГОСТ 15180-86			3			3	
12	А-50-10-ПОН					12			12	
13	А-50-16-ПОН					6			6	
14	А-65-10-ПОН					2			2	
15	А-65-25-ПОН					6			6	
16	А-80-10-ПОН					4			4	
17	Отвод П90° 45×2,5	14 681101 02	ГОСТ 17375-83		Д 24В.11S.080	1			3	
18	П90° 57×3	14 681101 06			Д 24В.11S.010	1			1	
19	П90° 76×3,5	14 681101 10			Д 24В.11S.010	1			1	
20					Д 24В.11S.050	2			2	
21					Д 24В.11S.060	1			1	
22					Д 24В.11S.070	1			1	
23									5	
24	П90° 89×3,5	14 681101 14			Д 24В.11S.040	1			1	
25	Тройник П76×3,5-57×3	14 682105 04	ГОСТ 17376-83		Д 24В.11S.010	2			2	
26	П76×3,5	14 682101 08			Д 24В.11S.010	1			1	
27					Д 24В.11S.050	1			1	
28									2	

Изм	Лист	№ докум.	Подп.	Дата	Д 24В.11S.000ВП	Лист 2

Подп. и дата | Инв. № дубл. | Взам. инв. № | Подп. и дата | Инв. № подл.

Формат А3

№ строки	Наименование	Код ОКП	Обозначение документа на поставку	Поставщик	Куда входит (обозначение)	Количество на изделие	в комплекте	на регулир	всего	Примечание
1	Насос ВК 2/26 А с		ГОСТ 10392-82Е							
2	эл. двигателем									
3	4АМ100L4					3			3	
4	Счетчик турбин-									
5	ный СТВГ-1-65		ТУ25-0.2.330087-81			1			1	
6	Задвижка 30ч 6бр		ТУ26-07-1399-86							
7	Ду50; Ру10					6			6	
8	Ду 80; Ру10					2			2	
9	Клапан 19ч 21бр									
10	Ду 50; Ру16		ТУ 26-07-1490-89			3			3	
11	Клапан 15кч16п1									
12	Ду 65; Ру25		ТУ 26-07-1428-87			3			3	
13	Клапан 15кч18п2									
14	Ду 15; Ру16		ТУ 26-07-1429-87			1			1	
15	Фланец 1-40-6 Ст25	37 9941431508	ГОСТ 12821-80		Д24В.11S.030	1			3	
16					Д24В.11S.080	1			3	
17									6	
18	1-50-10 Ст 25	379941 434502			Д 24В. 11S.010	3			3	
19					Д 24В. 11S.020	1			3	
20					Д 24В. 11S.030	1			3	
21					Д 24В. 11S.040	3			3	
22					Д 24В. 11S.080	1			3	
23									15	
24	1-50-16 Ст 25	379941 437210			Д 24В. 11S.020	1			3	
25	1-65-10 Ст 25	379941 434601			Д 24В. 11S.060	1			1	

Серия 5.903-17 выпуск 3-8

Подп. и дата | Инв. № дубл. | Взам. инв. № | Подп. и дата | Инв. № подл.

Изм	Лист	№ докум.	Подп.	Дата	Д24В.11S.000ВП			
Разраб.		Нюнтер		9.9.91	Блок насосов горячего водоснабжения БНГВ-4	Лит. И	Лист 1	Листов 3
Пров.		Вольский			Ведомость покупных изделий	ГПИ Нижегородский САНТЕХПРОЕКТ		
Нач. отд.								
Н. контр.		Нюнтер						
Утв.								

Формат А3

№ строки	Наименование	Код ОКП	Обозначение документа на поставку	Поставщик	Куда входит (обозначение)	Количество на изделие	в комплекте	на регулир	всего	Примечание
1	Фланец 1-65-10 Ст 25	37 9941 4346 01	ГОСТ 12821-80		Д24В. 11S.070	1			1	
2									2	
3	1-65-25 Ст 25	37 9941 4400 01			Д 24В. 11S.010	2			2	
4					Д 24В. 11S.050	2			2	
5					Д 24В. 11S.060	1			1	
6					Д 24В. 11S. 070	1			1	
7									6	
8	1-80-10 Ст 25	37 9941 434700			Д 24В. 11S. 040	2			2	
9					Д 24В. 11S. 090	1			2	
10									4	
11	Прокладка А-40-6-ПОН		ГОСТ 15180-86			3			3	
12	А-50-10-ПОН					12			12	
13	А-50-16-ПОН					6			6	
14	А-65-10-ПОН					2			2	
15	А-65-25-ПОН					6			6	
16	А-80-10-ПОН					4			4	
17	Отвод П90° 45×2,5	14 681101 02	ГОСТ 17375-83		Д 24В. 11S. 080	1			3	
18	П90° 57×3	14 681101 06			Д 24В. 11S. 010	1			1	
19	П90° 76×3,5	14 681101 10			Д 24В. 11S. 010	1			1	
20					Д 24В. 11S. 050	2			2	
21					Д 24В. 11S. 060	1			1	
22					Д 24В. 11S. 070	1			1	
23									5	
24	П90° 89×3,5	14 681101 14			Д 24В. 11S. 040	1			1	
25	Тройник П76×3,5-57×3	14 682 105 04	ГОСТ 17376-83		Д 24В. 11S. 010	2			2	
26	П76×3,5	14 682 101 08			Д 24В. 11S. 010	1			1	
27					Д 24В. 11S. 050	1			1	
28									2	

Подп. и дата | Инв. № дубл. | Взам. инв. № | Подп. и дата | Инв. № подл.

Изм	Лист	№ докум.	Подп.	Дата	Д24В.11S.000ВП	Лист 2

№ строки	Наименование	Код ОКП	Обозначение документа на поставку	Поставщик	Куда входит (обозначение)	Количество: на изделие	в комплекте	на регулир.	всего	Примечание
1	Тройник П89×3,5	14682101 12	ГОСТ 17376-83		Д24В.115.040	1			1	
2	П89×3,5-57×3	14 682105 04			Д24В.115.040	3			3	
3	Переход Пк 76×3,5-57×3	14 684 201 24	ГОСТ 17378-83		Д24В.115.010	1			1	
4	Пк 57×4-45×2,5	14 684 201 08			Д24В.115.030	1			3	
5					Д24В.115.080	1			3	
6									6	
7	Штуцер Ш2-М20-50		ОСТ 36.7-74		Д24В.115.080	1			3	
8	Ш2-М20-100				Д24В.115.030	1			3	
9	Бобышка БС1-М39-140		ОСТ 36.7-74		Д24В.115.070	1			1	
10	Контргайка 15		ГОСТ 8968-75			1			1	
11	Опора ОПП2-100.76	52 6395	ГОСТ 14911-82			2			2	
12	ОПП2-100.89					3			3	
13										
14	Крепежные изделия									
15	Болт М12-6g×45.56		ГОСТ 7798-70			24			24	
16	М16-6g×55.56					84			84	
17	М16-6g×65.56					48			48	
18	Шпилька М16-6g×135.56		ГОСТ 22038-76			12			12	
19	Гайка М16-6Н.5		ГОСТ 5915-70			156			156	
20	Шайба 12.01		ГОСТ 11371-78			24			24	
21	Шайба 16.01					156			156	
22	Шайба 16.02		ГОСТ 10906-78			12			12	
23										
24										
25										
26										
27										
28										

Серия 5.903-17 выпуск 3-8

Инв.№ подл. | Подп. и дата | Взам. инв.№ | Инв.№ дубл. | Подп. и дата

Изм. | Лист | № докум. | Подп. | Дата

Д24В.115.000ВП

Лист 3

Формат А3

Формат	Зона	Поз.	Обозначение	Наименование	Кол.	Примечание
				Документация		
А3			Д24В.115.010СБ	Сборочный чертеж		
				Детали		
				Патрубок		
				Труба 57×3 ГОСТ 10704-76		
				А ГОСТ 10705-80		
Б4		1	Д24В.115.003	L = 271 h16 25	1	1,08кг
Б4		2	Д24В.115.004	L = 286 h16 25	2	1,14кг
				Патрубок		
				Труба 76×3 ГОСТ 10704-76		
				А ГОСТ 10705-80		
Б4		3	Д24В.115.005	L = 227 h16 25	1	1,22кг
Б4		4	Д24В.115.006	L = 379 h16 25	1	3,13кг
Б4		5	Д24В.115.007	L = 453 h16 25	1	2,45кг
Б4		6	Д24В.115.008	L = 468 h16 25	1	2,53кг
А4		7	Д24В.115.001	Патрубок	1	
				Стандартные изделия		

Изм. | Лист | № докум. | Подп. | Дата

Разраб. Мюнтер 9.94
Пров. Вольский
Нач.отд.
Н.контр. Мюнтер
Утв.

Д24В.115.010

Коллектор

Лит.	Лист	Листов
И	1	2

ГПИ Нижегородский САНТЕХПРОЕКТ

Формат А4

Формат	Зона	Поз.	Обозначение	Наименование	Кол.	Примечание
				Фланец ГОСТ 12821-80		
		8		1-50-10 ст 25	3	
		9		1-65-25 ст 25	2	
				Отвод ГОСТ 17375-83		
		10		П90° 57×3	1	
		11		П90° 76×3,5	1	
				Тройник ГОСТ 17376-83		
		12		П76×3,5-57×3	2	
		13		П76×3,5	1	
		14		Переход		
				Пк 76×3,5-57×3		
				ГОСТ 17378-83	1	

Изм. | Лист | № докум. | Подп. | Дата

Д24В.115.010

Лист 2

Копир. 25303-03 8 Формат А4

Д24В.115.010СБ

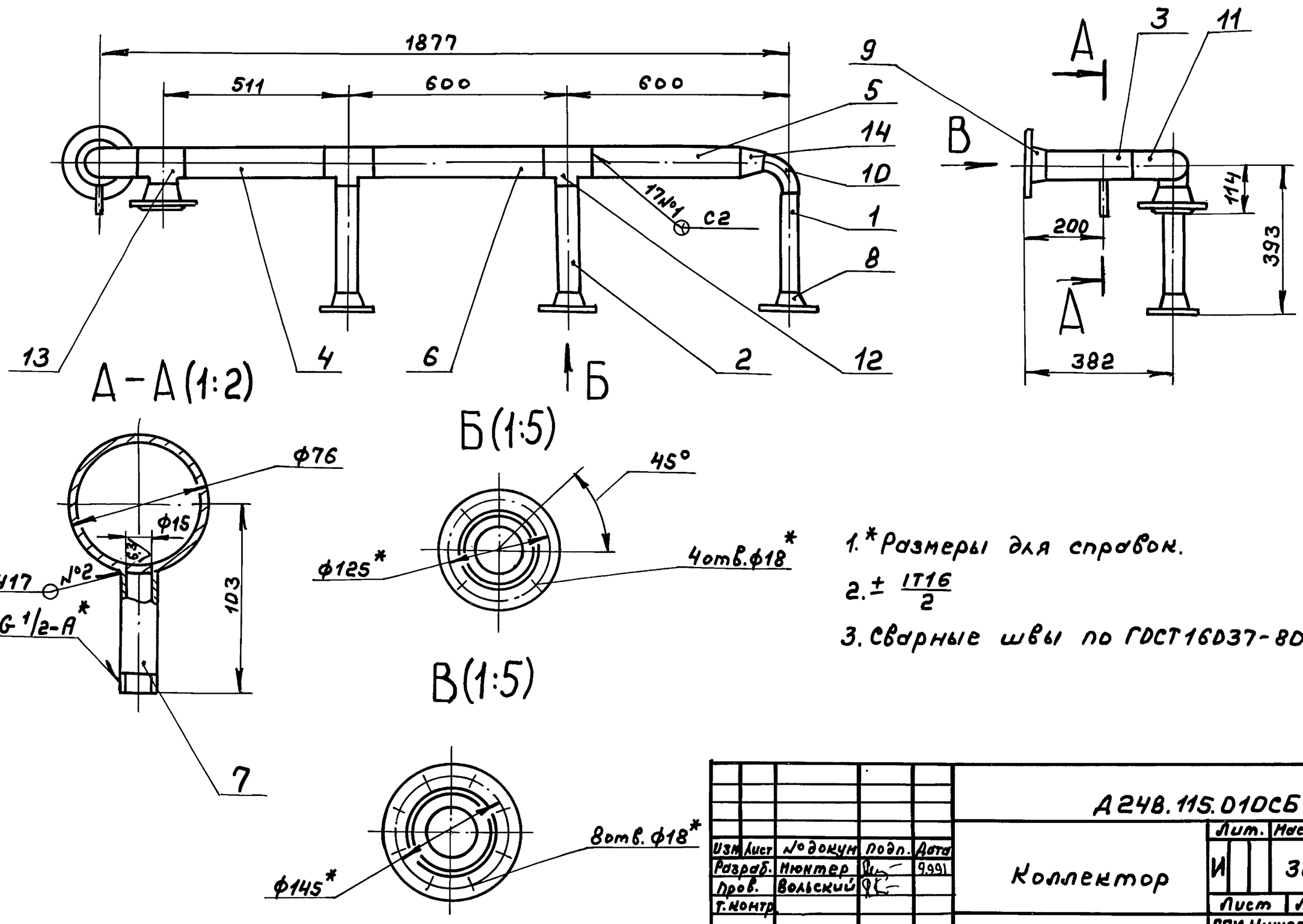

1.* Размеры для справок.

2. $\pm \frac{IT16}{2}$

3. Сварные швы по ГОСТ16037-80.

Изм	Лист	№докум	Подп.	Дата	Д24В.115.010СБ			
Разраб.		Нюнтер		9.9.91	Коллектор	Лит.	Масса	Масштаб
Пров.		Вольский				И	32	1:10
Т.контр.						Лист	Листов 1	
Н.контр.		Нюнтер				ГПИ Нижегородский САНТЕХПРОЕКТ		
Утв.								

формат А3

Серия 5.903-17 выпуск 3-8

Инв.№ подл. | Подп. и дата | Инв.№ дубл. | Взам.инв.№ | Подп. и дата

Д24В.115.020СБ

Формат	Зона	Поз.	Обозначение	Наименование	Кол.	Примечание
				Документация		
А4			Д24В.115.020СБ	Сборочный чертеж		
				Детали		
Б4		1	Д24В.115.011	Патрубок		
				Труба 57х3 ГОСТ10704-76 / Д ГОСТ10705-80		
				L = 144 h16 25	1	
				Стандартные изделия		
		2		Фланец 1-50-10 Ст 2S ГОСТ12821-80	1	
		3		Фланец 1-50-16 Ст 2S ГОСТ12821-80	1	

Изм	Лист	№докум	Подп.	Дата	Д24В.115.020			
Разраб.		Нюнтер		9.9.91	Патрубок	Лит.	Лист	Листов
Пров.		Вольский				И		1
Нач.отд.						ГПИ Нижегородский САНТЕХПРОЕКТ		
Н.контр.		Нюнтер						
Утв.								

формат А4

Д24В.115.020СБ

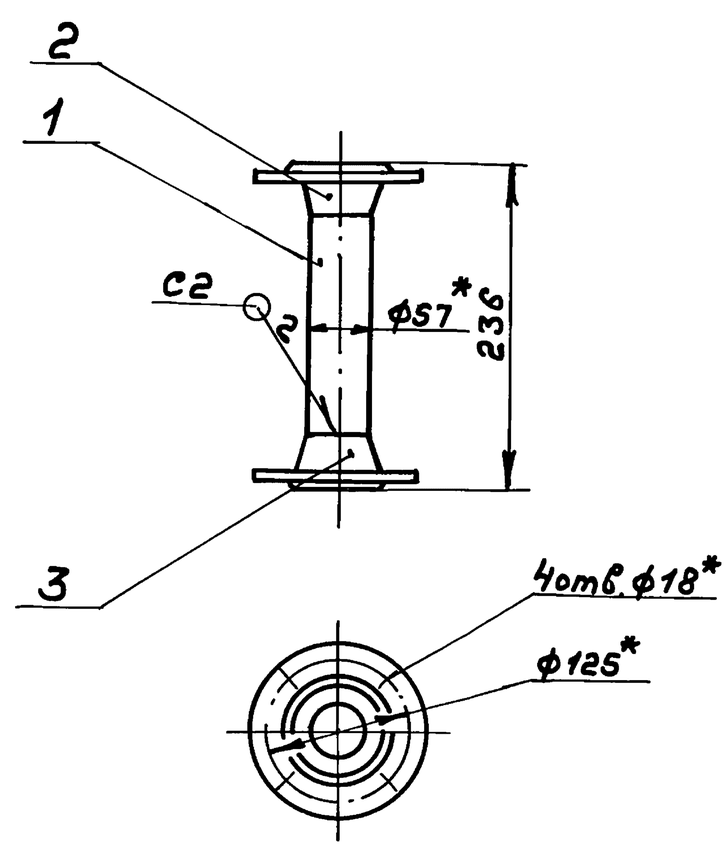

1.* Размеры для справок.

2. h16

3. Сварные швы по ГОСТ16037-80.

Изм	Лист	№докум	Подп.	Дата	Д24В.115.020СБ			
Разраб.		Нюнтер		9.9.91	Патрубок	Лит.	Масса	Масштаб
Пров.		Вольский		•		И	5,7	1:5
Т.контр.						Лист	Листов 1	
Н.контр.		Нюнтер				ГПИ Нижегородский САНТЕХПРОЕКТ		
Утв.								

Копир. 25303-03 9 формат А4

Серия 5.903-17 выпуск 3-8

Формат	Зона	Поз.	Обозначение	Наименование	Кол.	Примечание
				Документация		
А3			Д24В.115.030СБ	Сборочный чертеж		
				Детали		
А4		1	Д24В.115.013	Патрубок	1	
				Стандартные изделия		
		2		Фланец квадратный 1-40-6 ст25 ГОСТ12821-80	1	
		3		Фланец 1-50-10ст25 ГОСТ12821-80	1	
		4		Переход Пк57х4-45х25 ГОСТ17378-83	1	
		5		Штуцер Ш2-М20-100 ОСТ36.7-74	1	

Изм	Лист	№докум.	Подп.	Дата	Д24В.115.030			
Разраб.		Мюнтер		9.9.91	Отвод	Лит.	Лист	Листов
Пров.		Вольский				И		1
Нач.отд.						ГПИ Нижегородский САНТЕХПРОЕКТ		
Н.контр.		Мюнтер						
Утв.								

Формат А4

Подп. и дата | Инв.№дубл. | Взам.инв.№ | Подп. и дата | Инв.№подл.

Д24В.115.013

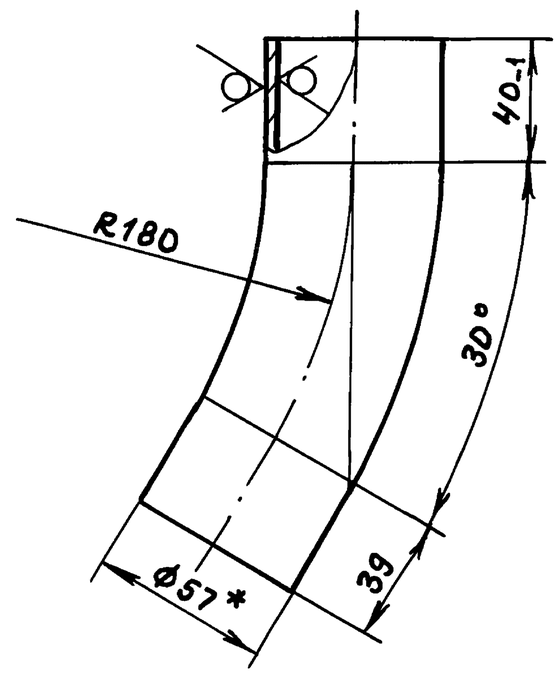

Длина развертки 173мм

Неуказанные предельные отклонения размеров: $\pm \frac{IT16}{2}$

Изм	Лист	№докум.	Подп.	Дата	Д24В.115.013			
Разраб.		Мюнтер		9.9.91	Патрубок	Лит.	Масса	Масштаб
Пров.		Вольский				И	0,7	1:2
Т.контр.						Лист	Листов 1	
Н.контр.		Мюнтер				ГПИ Нижегородский САНТЕХПРОЕКТ		
Утв.								

Формат А4

Подп. и дата | Инв.№дубл. | Взам.инв.№ | Подп. и дата | Инв.№подл.

Д24В.115.030СБ

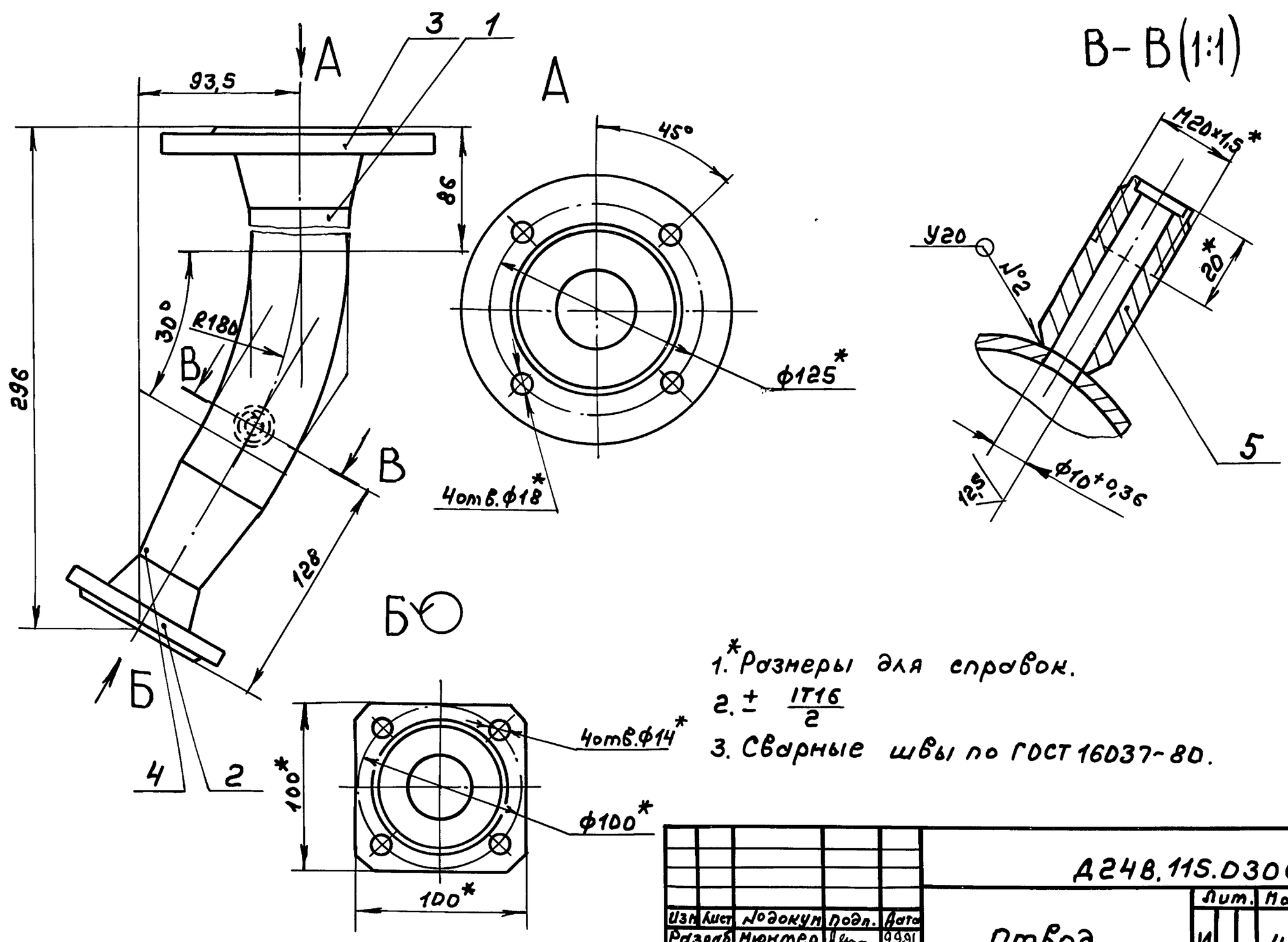

1. *Размеры для справок.
2. $\pm \frac{IT16}{2}$
3. Сварные швы по ГОСТ16037-80.

Изм	Лист	№докум.	Подп.	Дата	Д24В.115.030СБ			
Разраб.		Мюнтер		9.9.91	Отвод	Лит.	Масса	Масштаб
Пров.		Вольский				И	4,7	1:2
Т.контр.						Лист	Листов 1	
Н.контр.		Мюнтер				ГПИ Нижегородский САНТЕХПРОЕКТ		
Утв.								

Подп. и дата | Инв.№дубл. | Взам.инв.№ | Подп. и дата | Инв.№подл.

Копир. 25303-03 10 Формат А3

Формат	Зона	Поз.	Обозначение	Наименование	Кол.	Примечание
				Документация		
А3			Д24В.115.04ОСБ	Сборочный чертеж		
				Детали		
				Патрубок		
				Труба 89×3 ГОСТ 10704-76 / Д ГОСТ 10705-80		
Б4		1	Д24В.115.015	L = 98 h16 25	1	0,62кг
Б4		2	Д24В.115.016	L = 211 h16 25	1	1,34кг
Б4		3	Д24В.115.017	L = 438 h16 25	2	2,78кг
Б4		4	Д24В.115.018	Патрубок		
				Труба 57×3 ГОСТ 19903-74 / Д ГОСТ 10705-80		
				L = 276 h16 25	3	
				Стандартные изделия		
		5		Фланец 1-50-10 Ст 25 ГОСТ 12821-80	3	

Изм	Лист	№док.	Подп.	Дата	Д24В.115.04О		
Разраб.	Нюнтер			9.9.91	Коллектор	Лит. И	Лист 1 / Листов 2
Пров.	Вольский					ГПИ Нижегородский САНТЕХПРОЕКТ	
Нач.отд.							
Н.контр.	Нюнтер						
Утв.							

Серия 5.903-17 выпуск 3-8

Подп. и дата | Инв.№ дубл. | Взам.инв.№ | Подп. и дата | Инв.№ подл.

Формат А4

Формат	Зона	Поз.	Обозначение	Наименование	Кол.	Примечание
		6		Фланец 1-80-10 Ст 25 ГОСТ 12821-80	2	
		7		Отвод П90° 89×3,5 ГОСТ 17375-83	1	
		8		Тройник П89×3,5 ГОСТ 17376-83	1	
		9		Тройник П89×3,5-57×3 ГОСТ 17376-83	3	
		10		Штуцер Ш2-М20-100 ОСТ 36.7-74	1	

Изм	Лист	№док.	Подп.	Дата	Д24В.115.04О	Лист 2

Подп. и дата | Инв.№ дубл. | Взам.инв.№ | Подп. и дата | Инв.№ подл.

Формат А4

Д24В.115.04ОСБ

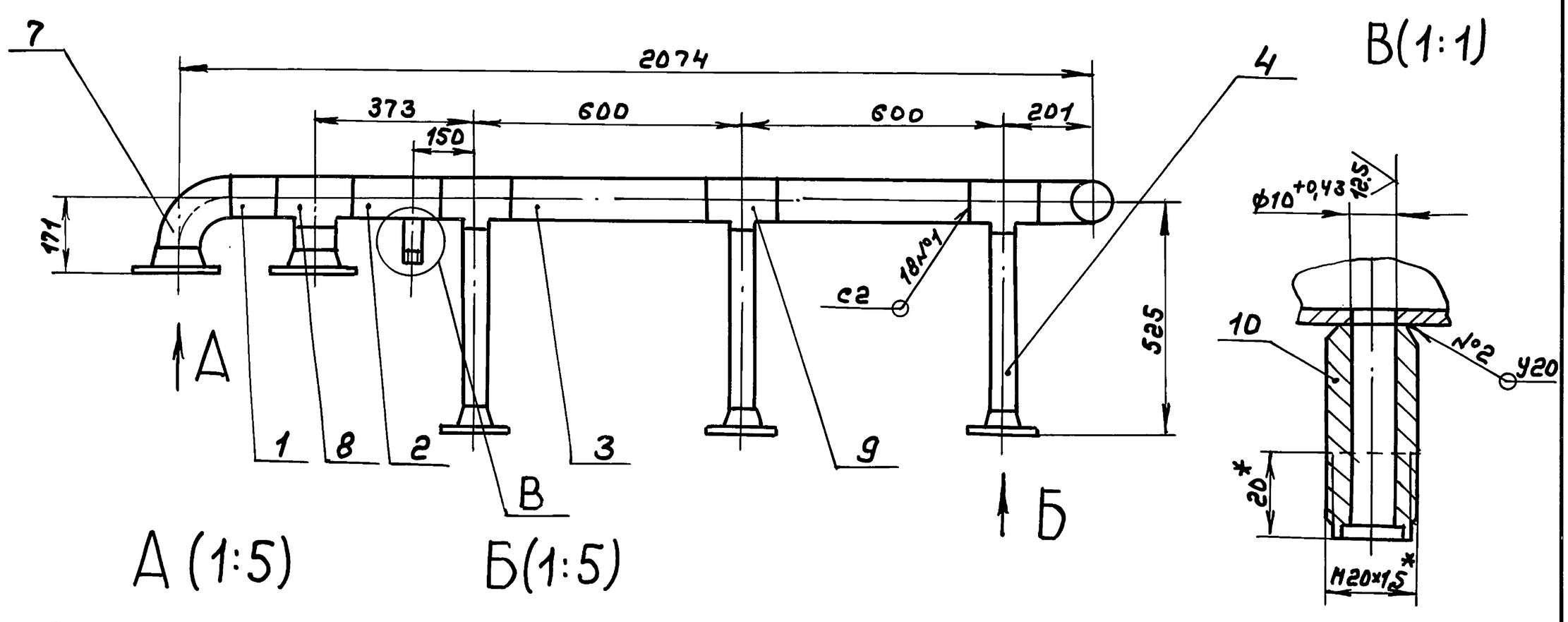

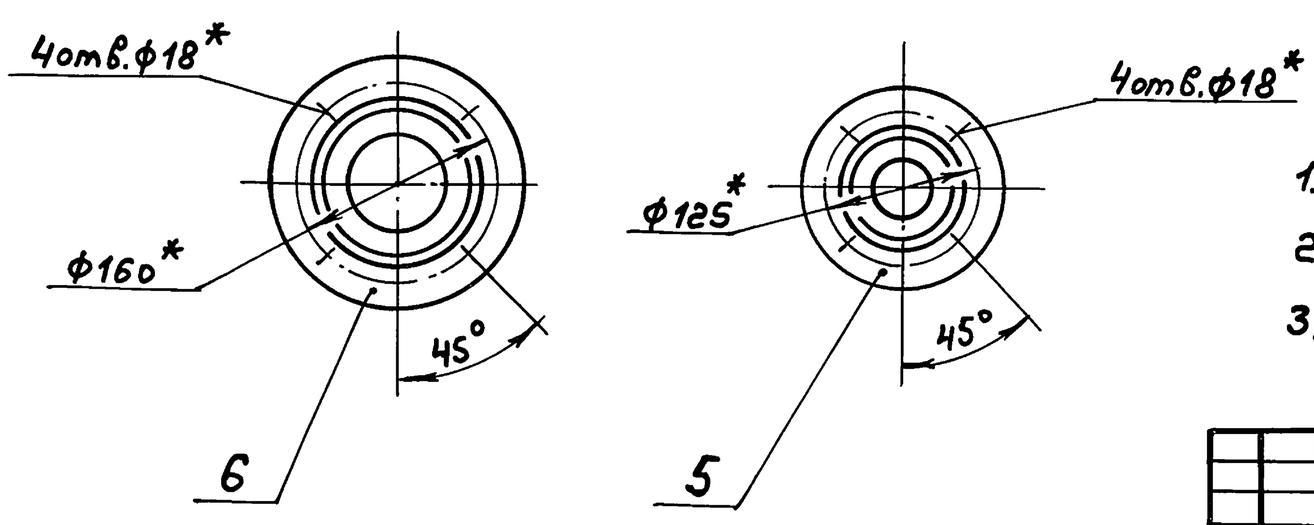

1.* Размеры для справок.

2. $\pm \frac{IT16}{2}$

3. Сварные швы по ГОСТ 16037-80.

Изм	Лист	№док.	Подп.	Дата	Д24В.115.04ОСБ			
Разраб.	Нюнтер			9.9.91	Коллектор	Лит. И	Масса 38,5	Масштаб 1:10
Пров.	Вольский					Лист	Листов 1	
Т.контр.						ГПИ Нижегородский САНТЕХПРОЕКТ		
Н.контр.	Нюнтер							
Утв.								

Инв.№ подл. | Подп. и дата | Инв.№ дубл. | Взам.инв.№ | Подп. и дата

Копир.

Серия 5.903-17 выпуск 3-8

Формат	Зона	Поз.	Обозначение	Наименование	Кол.	Примечание
				Документация		
А3			Д24В.115.050СБ	Сборочный чертеж		
				Стандартные изделия		
		1		Фланец 1-65-25Ст25		
				ГОСТ12821-80	2	
		2		Отвод П90° 76×3,5		
				ГОСТ17374-83	2	
		3		Тройник П76×3,5		
				ГОСТ17376-83	1	

Изм.	Лист	№ докум.	Подп.	Дата	Д24В.115.050			
Разраб.		Мюнтер		10.9.91	Трубопровод	Лит.	Лист	Листов
Пров.		Вольский				И		1
Нач.отд.						ГПИ Нижегородский САНТЕХПРОЕКТ		
Н.контр.		Мюнтер						
Утв.								

Формат А4

Подп. и дата | Инв.№ дубл. | Взам.инв.№ | Подп. и дата | Инв.№ подл.

Формат	Зона	Поз.	Обозначение	Наименование	Кол.	Примечание
				Документация		
А3			Д24В.115.060СБ	Сборочный чертеж		
				Детали		
Б4		1	Д24В.115.021	Патрубок		
				Труба 76×3ГОСТ10704-76		
				ДГОСТ10705-80		
				L = 160 h16 25	1	0,86кг
				Стандартные изделия		
				Фланец ГОСТ12821-80		
		2		1-65-10 Ст25	1	
		3		1-65-25 Ст25	1	
		4		Отвод П90° 76×3,5		
				ГОСТ17374-83	1	

Изм.	Лист	№ докум.	Подп.	Дата	Д24В.115.060			
Разраб.		Мюнтер		9.9.91	Трубопровод	Лит.	Лист	Листов
Пров.		Вольский				И		1
Нач.отд.						ГПИ Нижегородский САНТЕХПРОЕКТ		
Н.контр.		Мюнтер						
Утв.								

Формат А4

Подп. и дата | Инв.№ дубл. | Взам.инв.№ | Подп. и дата | Инв.№ подл.

Д24В.115.050СБ

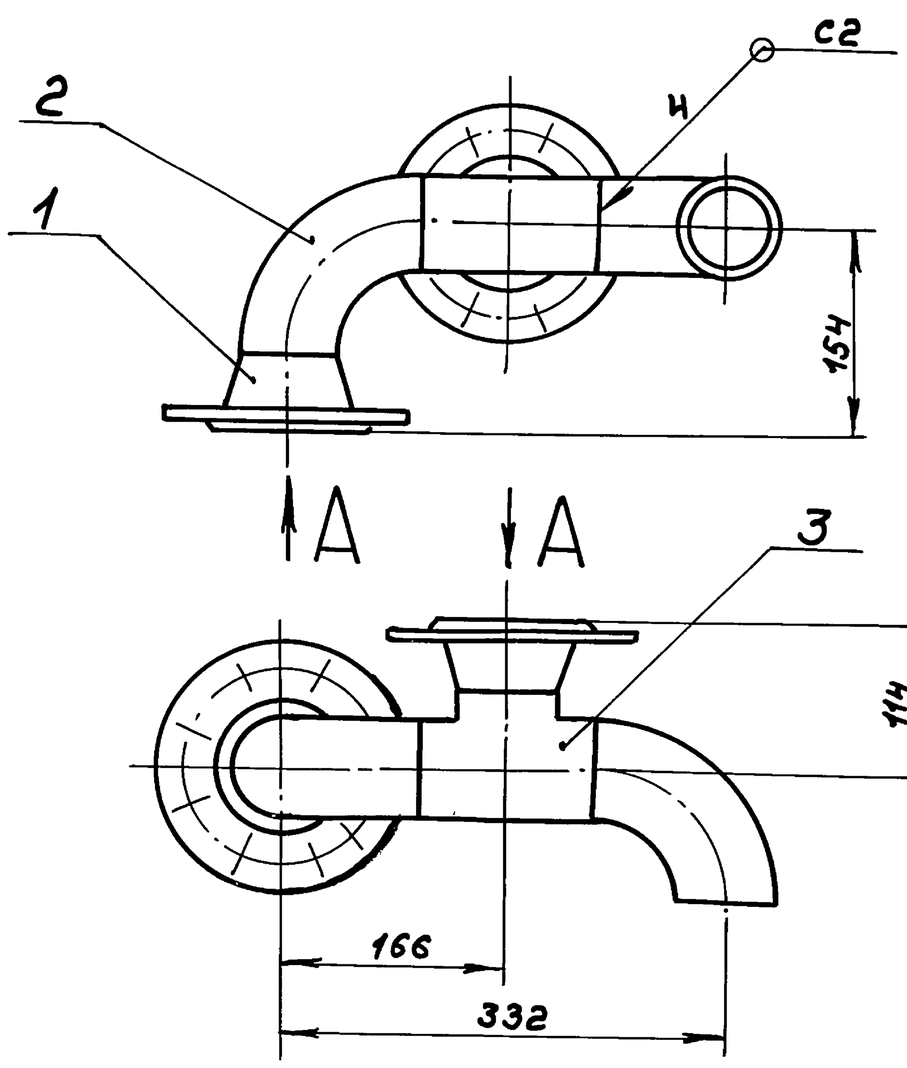

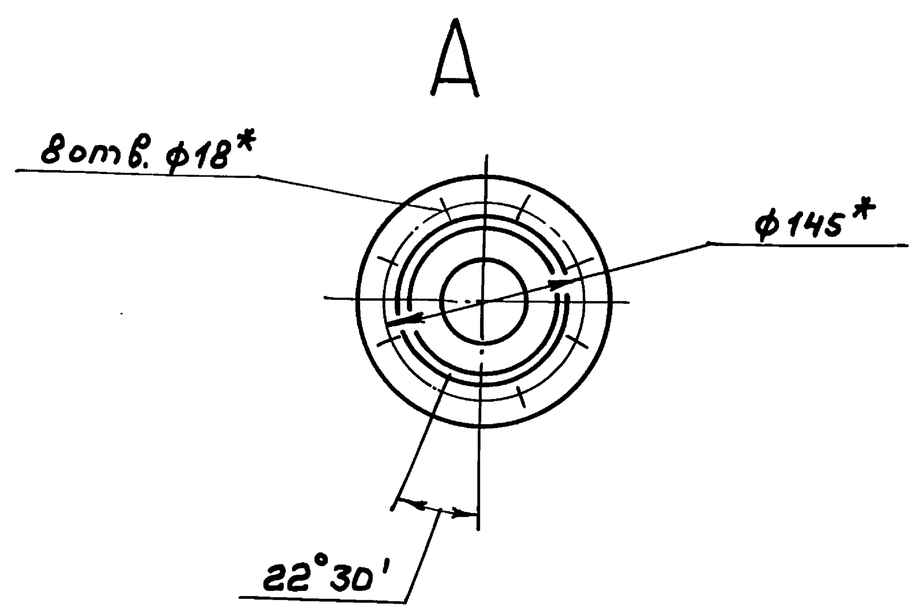

1.* Размеры для справок.

2. ± IT16/2

3. Сварные швы по ГОСТ16037-80

Изм.	Лист	№ докум.	Подп.	Дата	Д24В.115.050СБ			
Разраб.		Мюнтер		9.9.91	Трубопровод	Лит.	Масса	Масштаб
Пров.		Вольский				И	10.9	1:4
Т.контр.						Лист	Листов 1	
Н.контр.		Мюнтер				ГПИ Нижегородский САНТЕХПРОЕКТ		
Утв.								

Копир.

Д248.115.060СБ

серия 5.903-17 выпуск 3-8

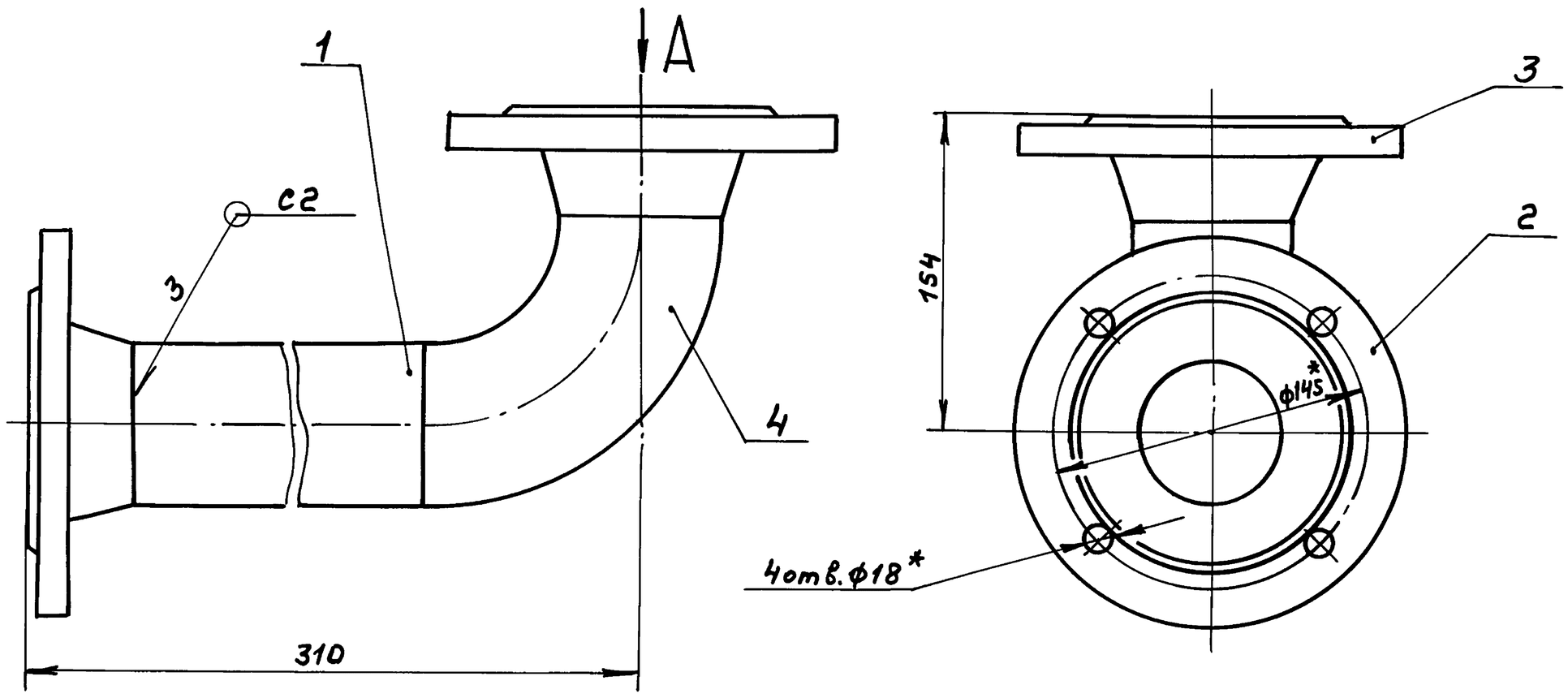

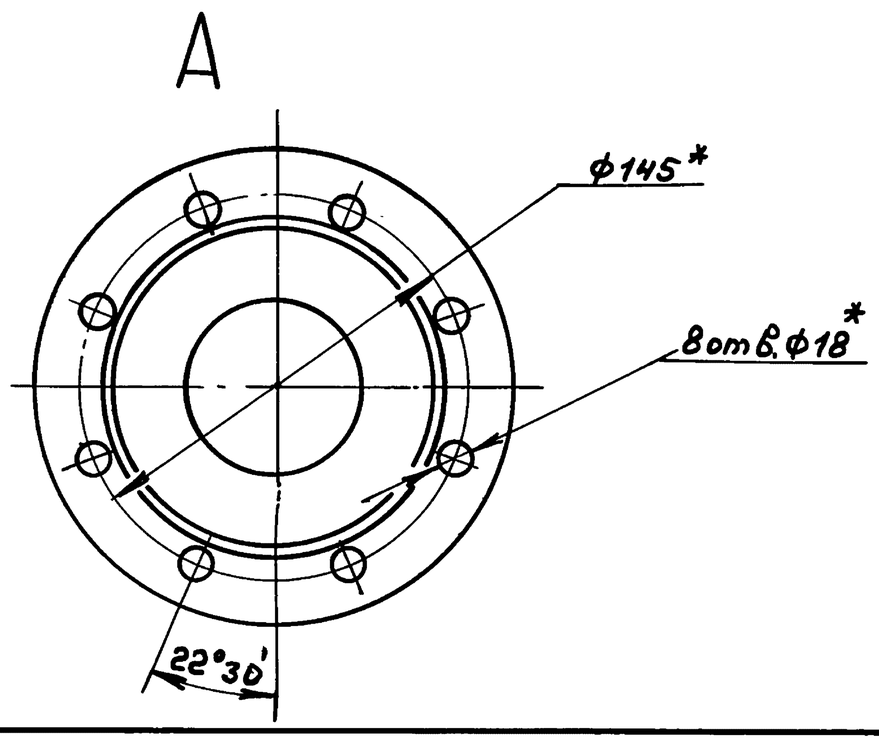

1. *Размеры для справок.
2. $\pm \frac{IT16}{2}$
3. Сварные швы по ГОСТ 16037-80.

Изм.	Лист	№ докум.	Подп.	Дата	Д248.115.060СБ			
Разраб.		Мюнтер		9.9.91	Трубопровод	Лит.	Масса	Масштаб
Пров.		Вольский				И	8,8	1:2
Т.контр.						Лист	Листов 1	
Н.контр.		Мюнтер				ГПИ Нижегородский САНТЕХПРОЕКТ		
Утв.								

формат А3

Инв. № подл. | Подп. и дата | Взам. инв. № | Инв. № дубл. | Подп. и дата

Формат	Зона	Поз.	Обозначение	Наименование	Кол.	Примечание
				Документация		
А3			Д248.115.070СБ	Сборочный чертеж		
				Детали		
Б4		1	Д248.115.023	Патрубок		
				Труба 76×3 ГОСТ 10704-76 / Д ГОСТ 10705-80		
				L = 106 h16 25	1	0,57кг
				Стандартные изделия		
				Фланец ГОСТ 12821-80		
		2		1-65-10 Ст 25	1	
		3		1-65-25 Ст 25	1	
		4		Отвод П90° 76×3,5 ГОСТ 17374-83	1	
		5		Бобышка БС1-М39-140 ОСТ 36.7-74	1	

Изм.	Лист	№ докум.	Подп.	Дата	Д248.115.070			
Разраб.		Мюнтер		9.9.91	Трубопровод	Лит.	Лист	Листов
Пров.		Вольский				И		1
Нач.отд.						ГПИ Нижегородский САНТЕХПРОЕКТ		
Н.контр.		Мюнтер						
Утв.								

формат А4

Формат	Зона	Поз.	Обозначение	Наименование	Кол.	Примечание
				Документация		
А3			Д248.115.080СБ	Сборочный чертеж		
				Детали		
Б4		1	Д248.115.025	Патрубок		
				Труба 57×3 ГОСТ 10704-76 / Д ГОСТ 10705-80		
				L = 47 h16 25	1	0,04кг
				Стандартные изделия		
				Фланец ГОСТ 12821-80		
		2		1-40-6 Ст 25	1	
		3		1-50-10 Ст 25	1	
		4		Отвод П90°45×2,5 ГОСТ 17375-83	1	
		5		Переход ПК57×4-45×2,5 ГОСТ 17378-83	1	
		6		Штуцер Ш2-М20-50 ОСТ 36.7-74	1	

Изм.	Лист	№ докум.	Подп.	Дата	Д248.115.080			
Разраб.		Мюнтер		9.9.91	Отвод	Лит.	Лист	Листов
Пров.		Вольский						1
Нач.отд.						ГПИ Нижегородский САНТЕХПРОЕКТ		
Н.контр.		Мюнтер						
Утв.								

Копир.

формат А4

Д248.115.070СБ

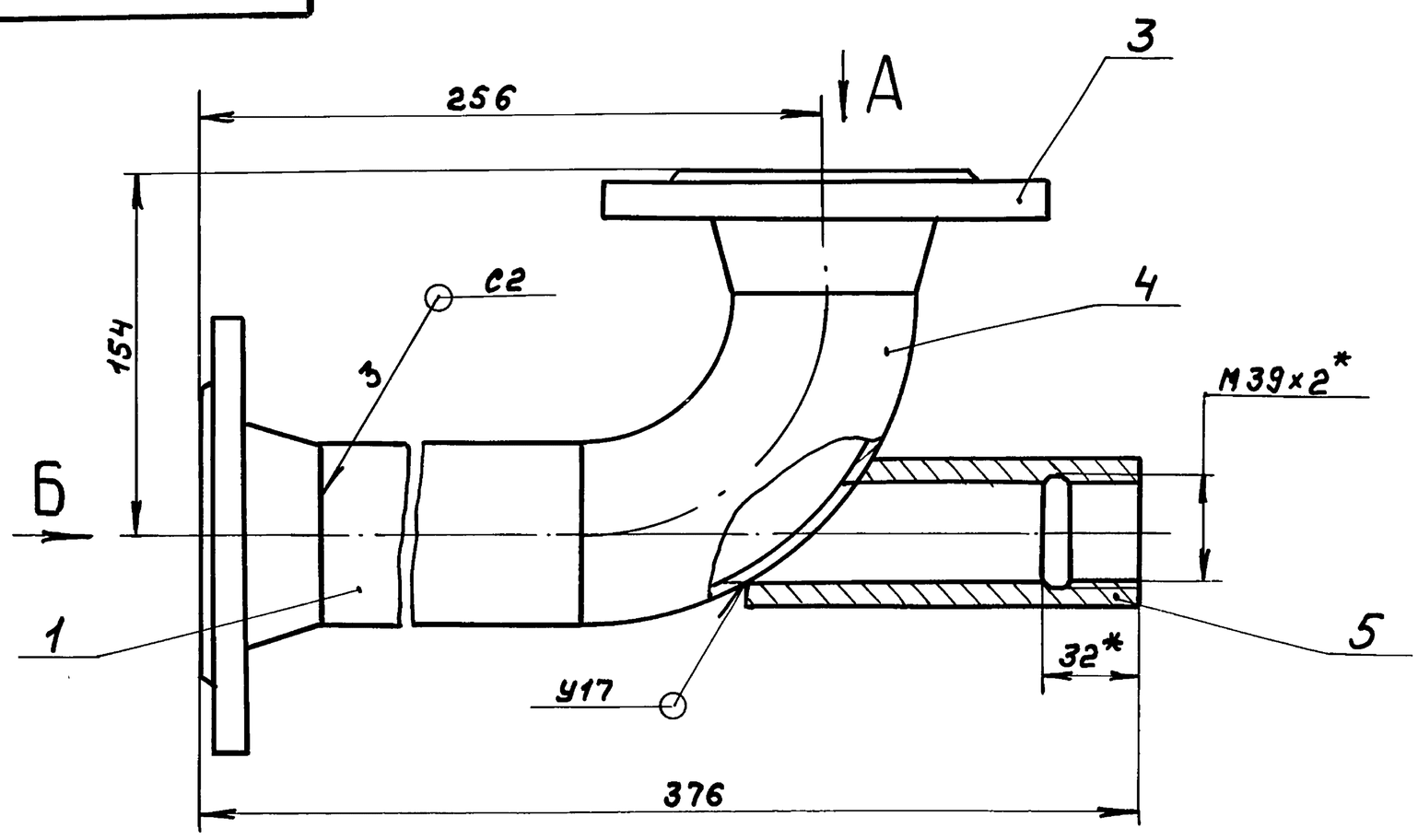

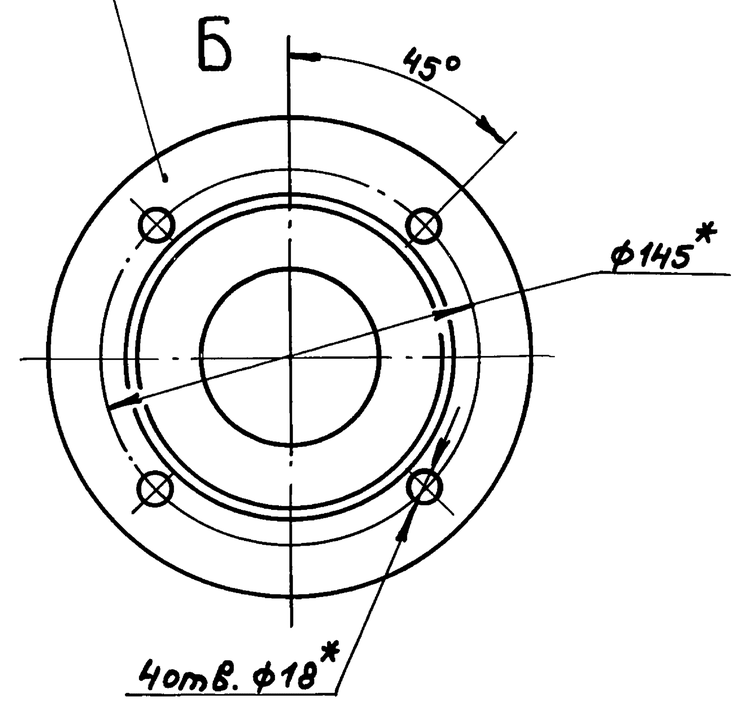

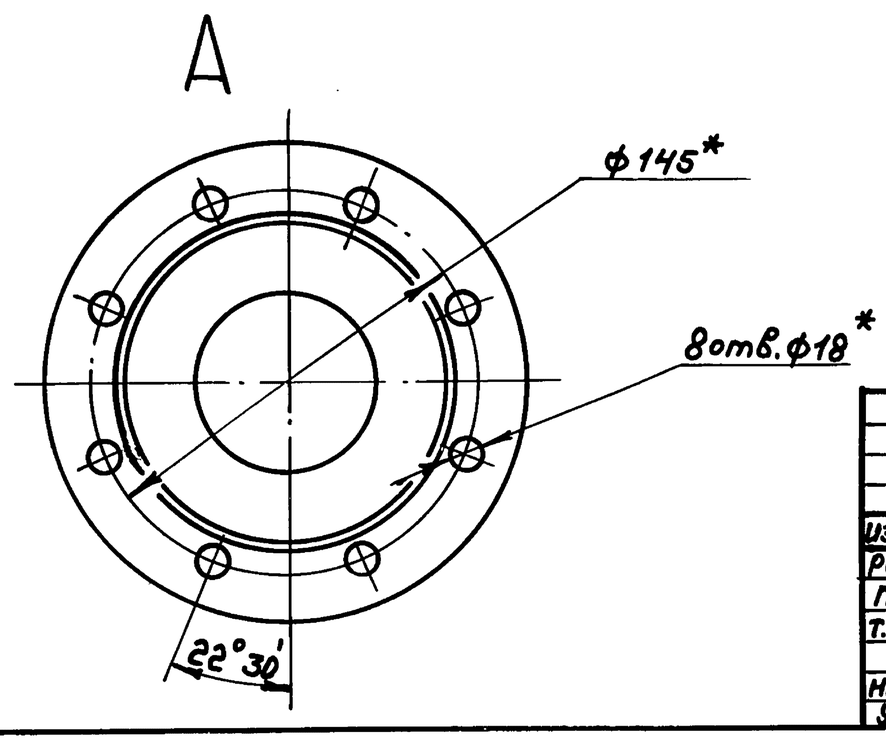

1.* Размеры для справок.

2. $\pm \frac{IT16}{2}$

3. Сварные швы по ГОСТ 16037-80.

					Д248.115.070СБ			
Изм	Лист	№докум.	Подп.	Дата	Трубопровод	Лит.	Масса	Масштаб
Разраб.		Мюнтер		9.9.91		И	9	1:2
Пров.		Вольский				Лист	Листов	
Т. контр.						ГПИ Нижегородский САНТЕХПРОЕКТ		
Н. контр.		Мюнтер						
Утв.								

Формат А3

Серия 5.903-17 выпуск 3-8

Инв.№подл. | Подп. и дата | Взам.инв.№ | Инв.№дубл. | Подп. и дата

Д248.115.080СБ

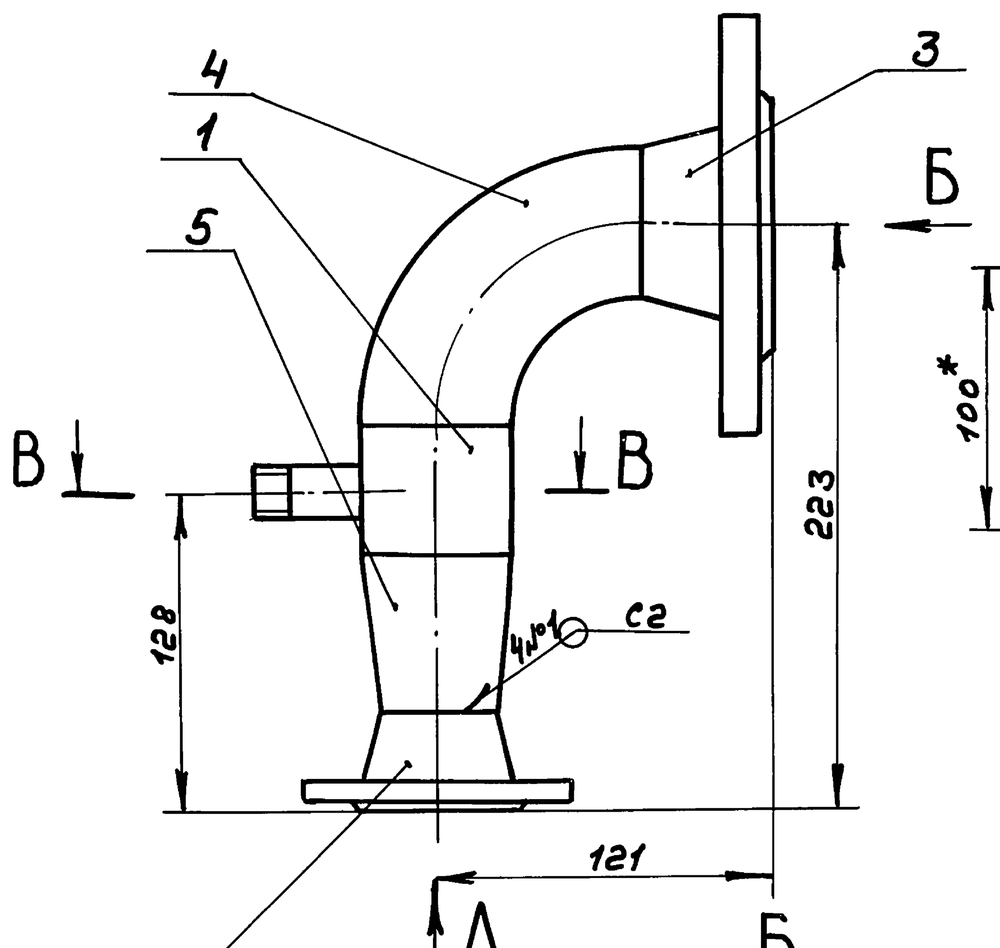

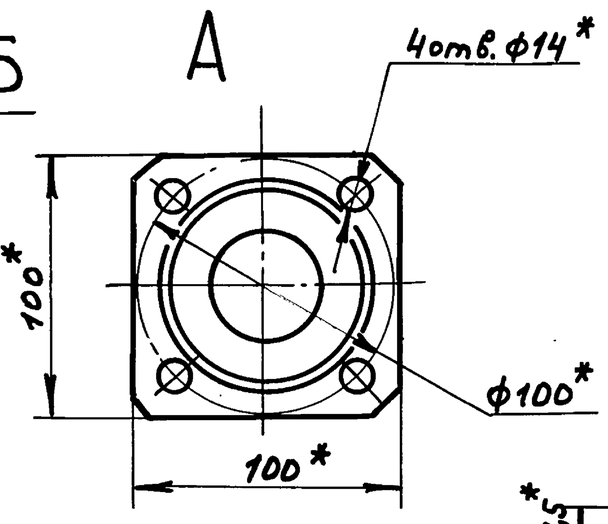

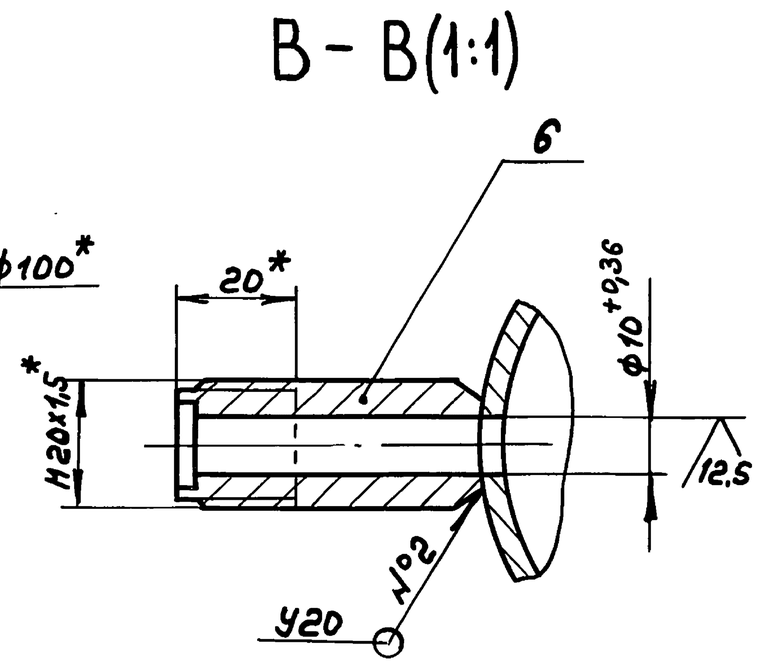

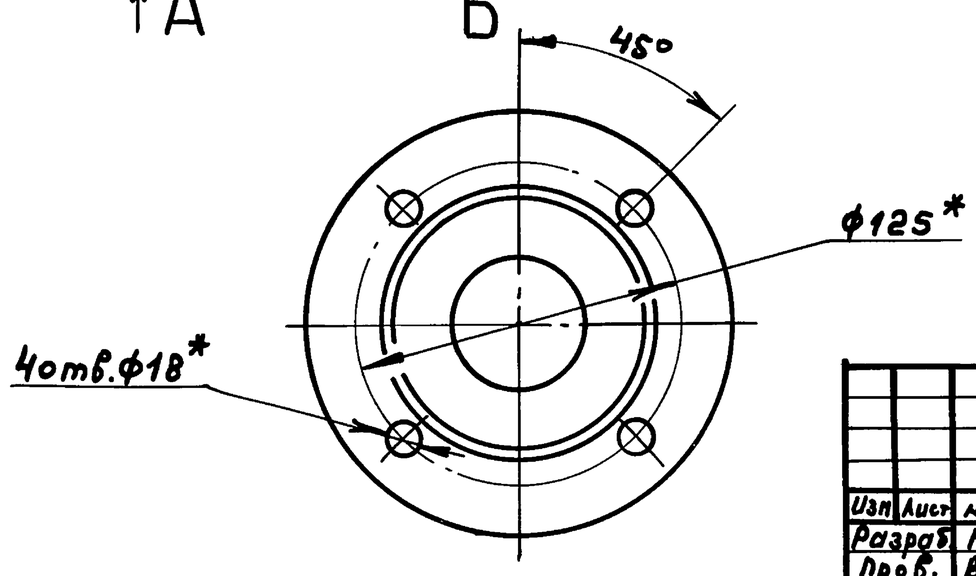

1.* Размеры для справок.

2. $\pm \frac{IT16}{2}$

3. Сварные швы по ГОСТ 16037-80.

					Д248.115.080СБ			
Изм	Лист	№докум.	Подп.	Дата	Отвод	Лит.	Масса	Масштаб
Разраб.		Мюнтер		9.9.91		И	4,4	1:2
Пров.		Вольский				Лист	Листов 1	
Т. контр.						ГПИ Нижегородский САНТЕХПРОЕКТ		
Н. контр.		Мюнтер						
Утв.								

Копир.

Формат А3

Серия 5.903-17 выпуск 3-8

Формат	Зона	Поз.	Обозначение	Наименование	Кол.	Примечание
				Документация		
А4			Д 24В. 115. 090СБ	Сборочный чертеж		
				Детали		
Б4		1	Д24В. 115. 027	Патрубок		
				Труба 89х3 ГОСТ10704-76 / Д ГОСТ10705-80		
				L = 412 h 16 25	1	2.6кг
				Стандартные изделия		
		2		Фланец 1-80-10 Ст25 ГОСТ12821-80	1	

Изм	Лист	№ докум	Подп.	Дата
Разраб.	Мюнтер			9.9.91
Пров.	Вольский			
Нач. отд.				
Н. контр.	Мюнтер			
Утв.				

Д24В. 115. 090

Трубопровод

Лит.	Лист	Листов
И		1

ГПИ Нижегородский САНТЕХПРОЕКТ

Формат А4

Подп. и дата | Инв. № дубл. | Взам. инв. № | Подп. и дата | Инв. № подл.

Д24В. 115.090СБ

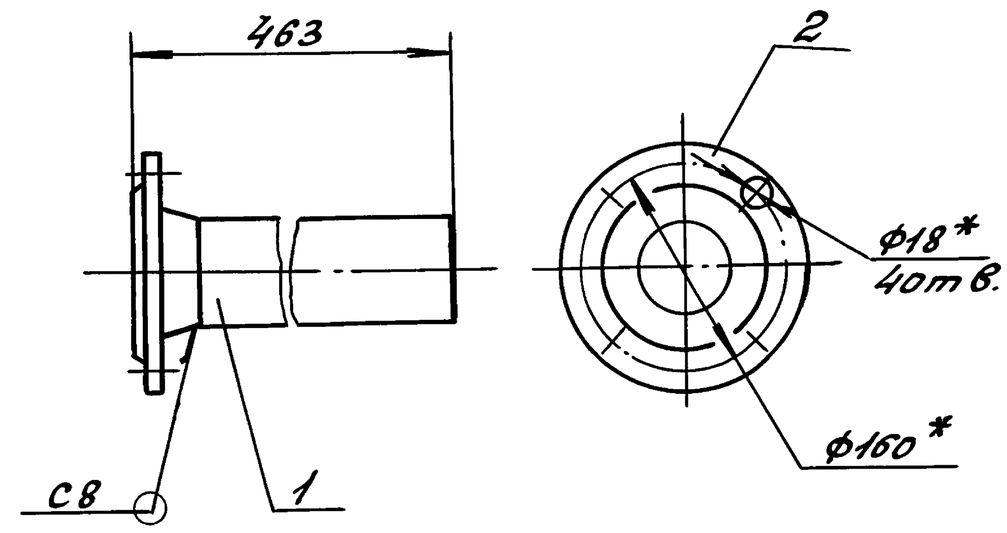

1. * Размеры для справок
2. h 14
3. Сварные швы по ГОСТ 16037-80.

Изм	Лист	№ докум.	Подп.	Дата
Разраб.	Мюнтер			9.9.91
Пров.	Вольский			
Т. контр.				
Н. контр.	Мюнтер			
Утв.				

Трубопровод

Лит.	Масса	Масштаб
И	6.3	1:5

Лист | Листов 1

ГПИ Нижегородский САНТЕХПРОЕКТ

Формат А4

Формат	Зона	Поз.	Обозначение	Наименование	Кол.	Примечание
				Документация		
А2			Д24В. 115. 100СБ	Сборочный чертеж		
				Детали		
				Стойка		
				Швеллер 12 ГОСТ8240-89 / Ст3сп ГОСТ535-88		
Б4		1	Д24В. 115. 029	L = 317 h16 25	1	3.3кг
Б4		2	Д24В. 115. 031	L = 852 h16 25	1	8,7кг
Б4		3	Д24В. 115. 032	L = 1424 h16 25	1	14,5кг
				Связь		
				Швеллер 12 ГОСТ8240-89 / Ст3сп ГОСТ535-88		
Б4		4	Д24В. 115. 033	L = 600 h16 25	1	6.1кг
Б4		5	Д24В. 115. 034	L = 2120 h16 25	2	21.6кг
				Пластина		
				Лист 8 ГОСТ 19903-74 / Ст3сп ГОСТ14637-89		
Б4		6	Д24В. 115. 035	(380 х 180) h16 25	1	4.3кг
Б4		7	Д24В. 115. 036	(180 х 120) h16 25	3	1.36кг

Изм	Лист	№ докум	Подп.	Дата
Разраб.	Мюнтер			9.9.91
Пров.	Вольский			
Нач. отд.	Вольский			
Н. контр.	Мюнтер			
Утв.				

Д24В. 115. 100

Рама

Лит.	Лист	Листов
И	1	2

ГПИ Нижегородский САНТЕХПРОЕКТ

Формат А4

Формат	Зона	Поз.	Обозначение	Наименование	Кол.	Примечание
				Полка		
				Уголок 100х63х6 ГОСТ8510-86 / Ст3сп ГОСТ535-88		
Б4		8	Д24В. 115. 037	L = 170 h 16 25	3	1.3кг
Б4		9	Д24В. 115. 038	L = 370 h16 25	1	2.8кг
Б4		10	Д 24В. 115. 039	Стойка		
				Уголок 100х63х6 ГОСТ8510-86 / Ст3сп ГОСТ535-88		
				L = 437 h16 25	1	3.3кг
А4		11	Д24В. 115. 041	Связь	2	
		12	-01	Связь	1	
А4		13	Д24В. 115. 042	Связь	1	
		14	-01	Связь	3	

Изм	Лист	№ докум	Подп.	Дата

Д24В. 115. 100

Лист 2

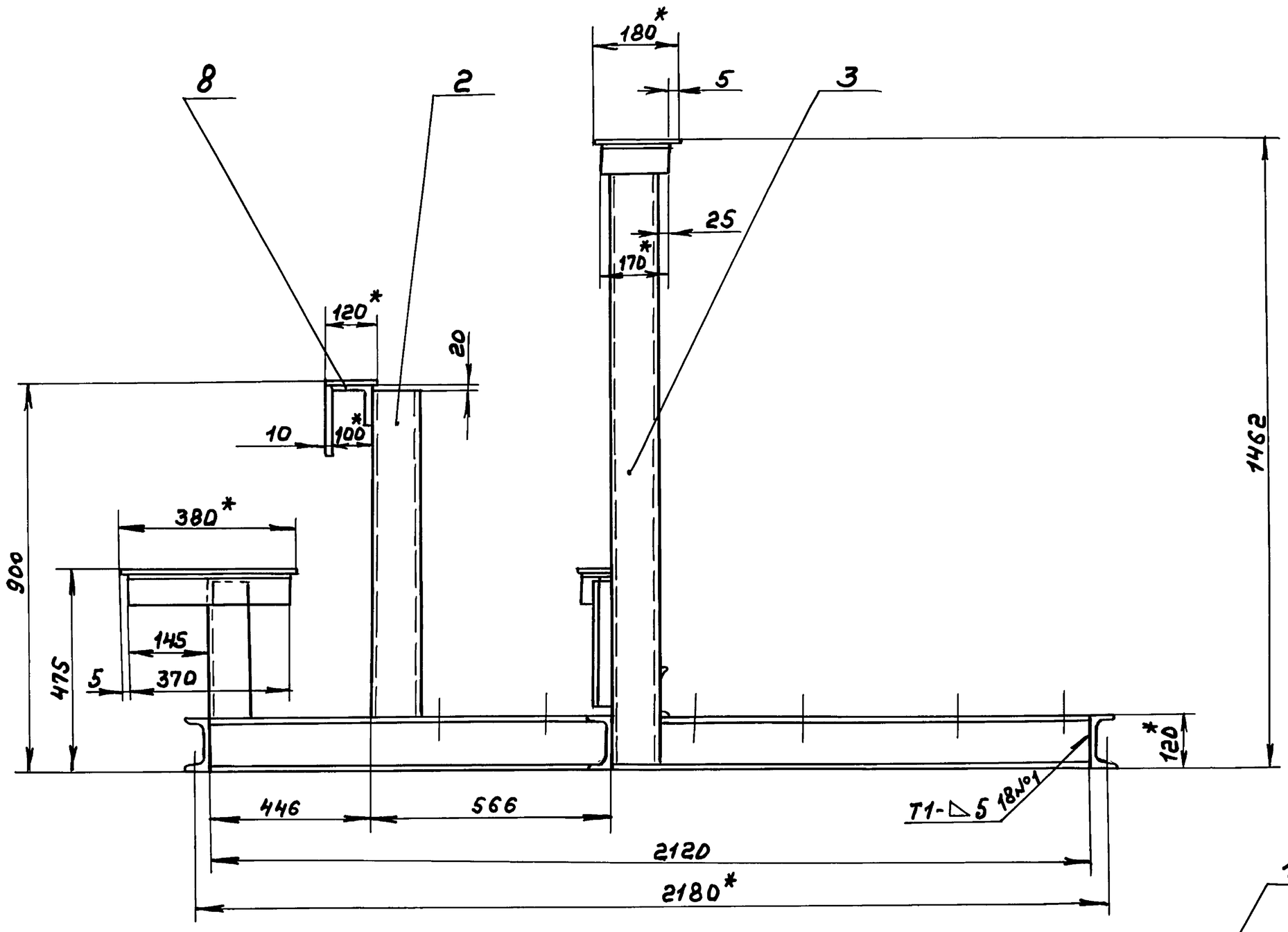

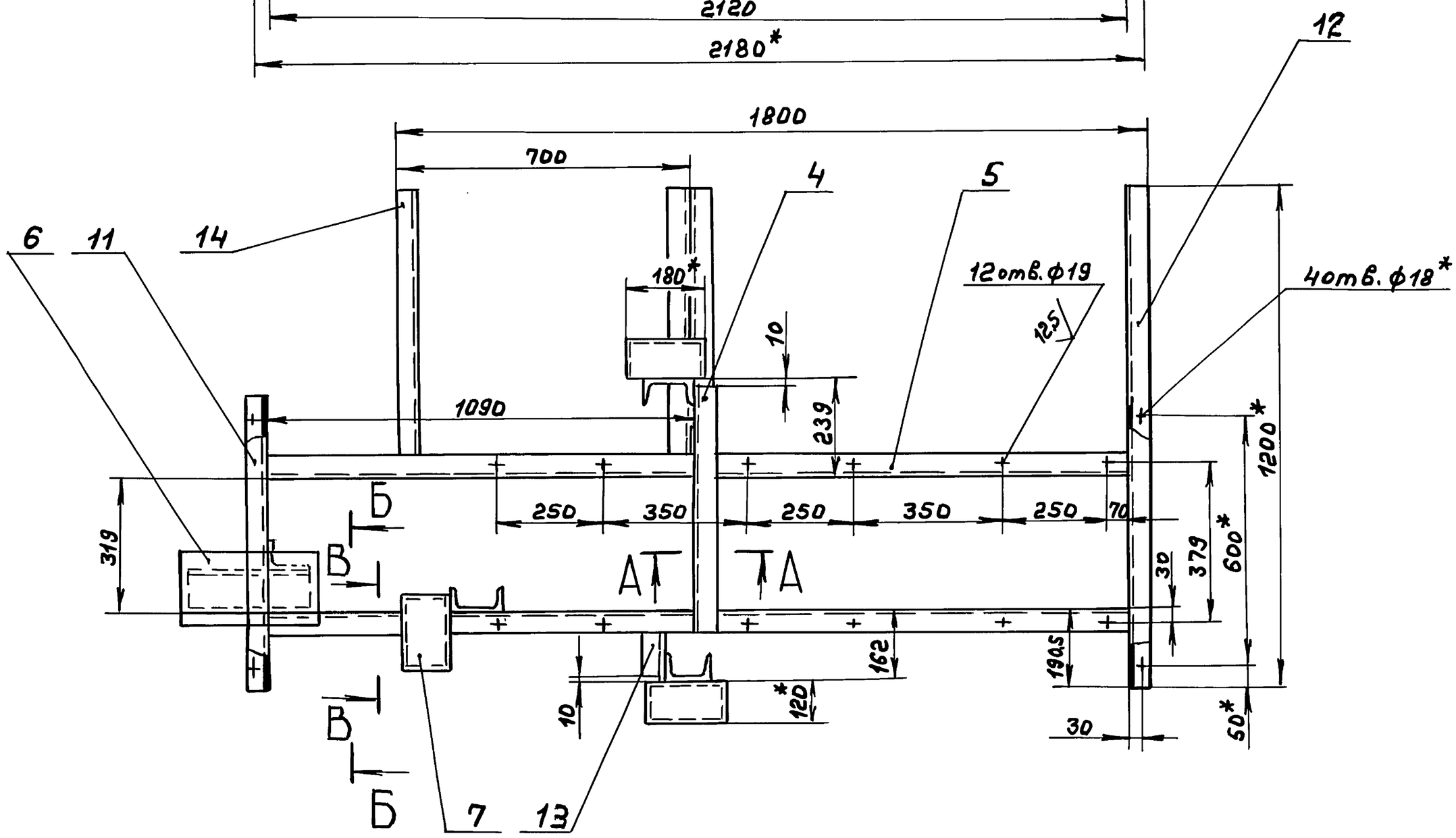

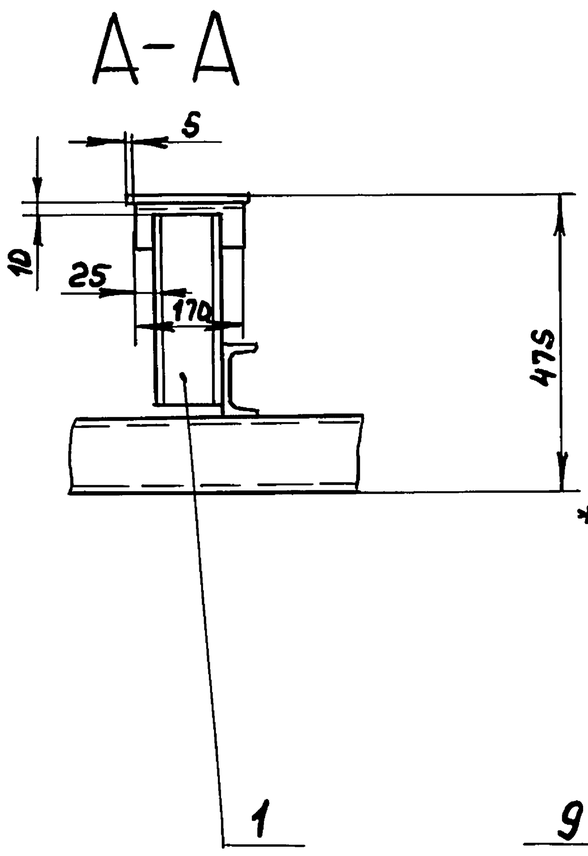

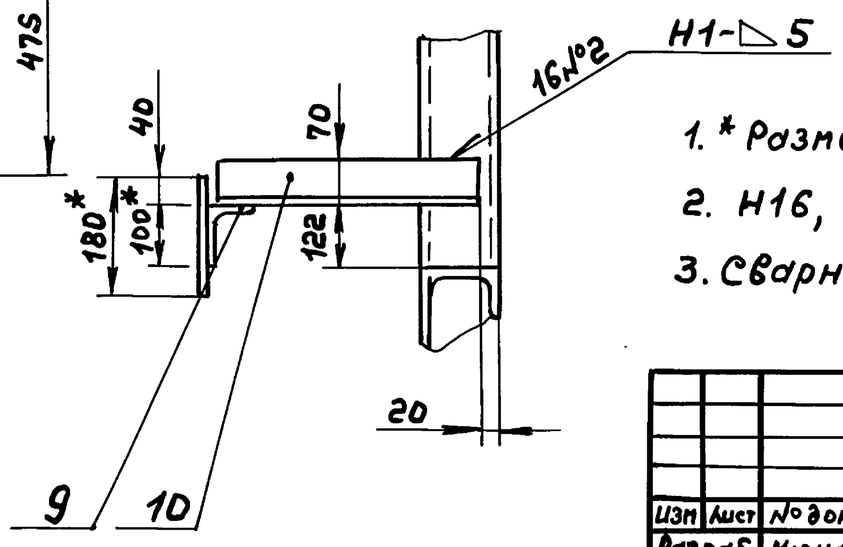

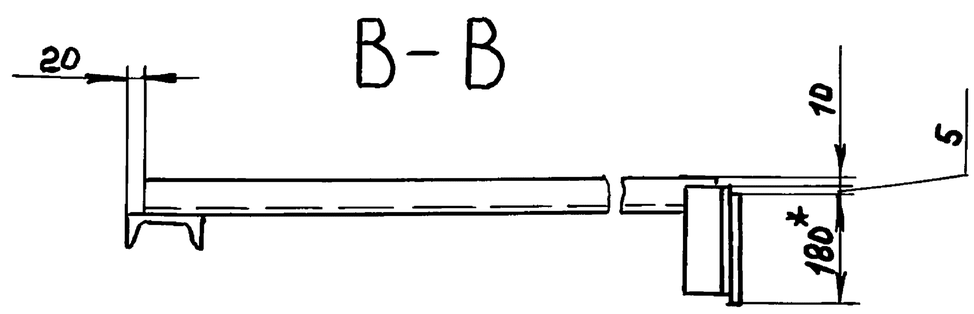

1. * Размеры для справок.
2. H16, h16, $\pm \frac{IT16}{2}$
3. Сварные швы по ГОСТ 5264-80.

					Д248.115.100СБ			
Изм	Лист	№ докум.	Подп.	Дата	Рама	Лит.	Масса	Масштаб
Разраб.		Мюнтер		22.9.91		И	91	1:10
Пров.		Вольский				Лист	Листов 1	
Т.контр.						ГПИ Нижегородский Сантехпроект		
Нач.отд.		Вольский						
Н.контр.		Мюнтер						
Утв.								

Копир.

25303-03 16

Формат А2

Подп. и дата | Инв.№ дубл. | Взам.инв.№ | Подп. и дата

Д24В.115.041

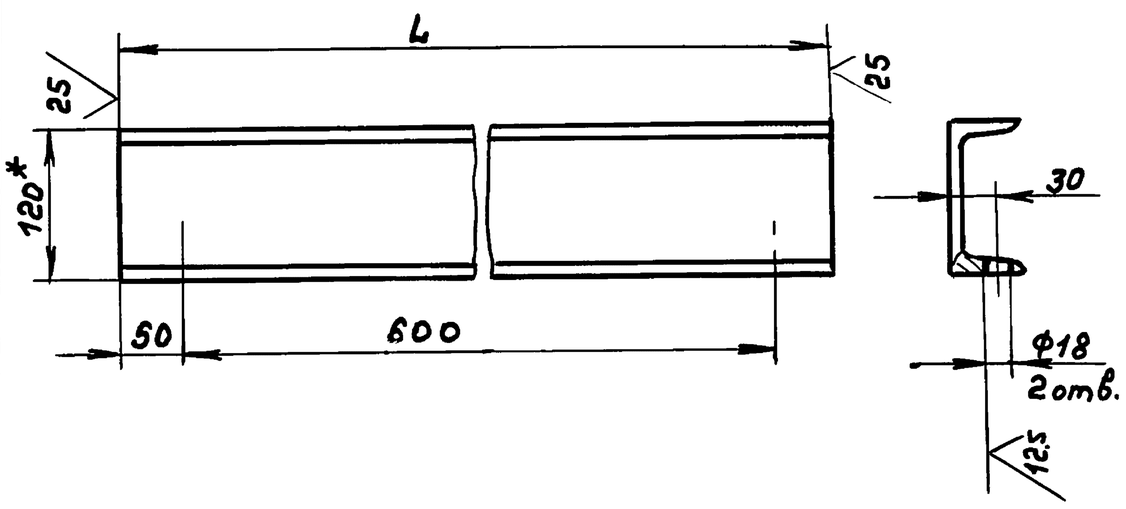

Обозначение	L, мм.	Масса, кг
Д24В.115.041	700	7,3
-01	1200	12,5

1.* Размеры для справок.

2. H16, h16, ± IT16/2

Изм.	Лист	№ докум.	Подп.	Дата
Разраб.		Мюнтер		9.9.91
Пров.		Вольский		
Т.контр.				
Н.контр.		Мюнтер		
Утв.				

Д24В.115.041

Связь

Лит. И | Масса сн.табл. | Масштаб —

Лист | Листов 1

Швеллер 12ГОСТ8240-89 / Ст3спГОСТ535-88

ГПИ Нижегородский САНТЕХПРОЕКТ

формат А4

Серия 5.903-17 выпуск 3-8.

Подп. и дата | Инв.№дубл. | Взам.инв.№ | Подп. и дата | Инв.№подл.

Д24В.115.042

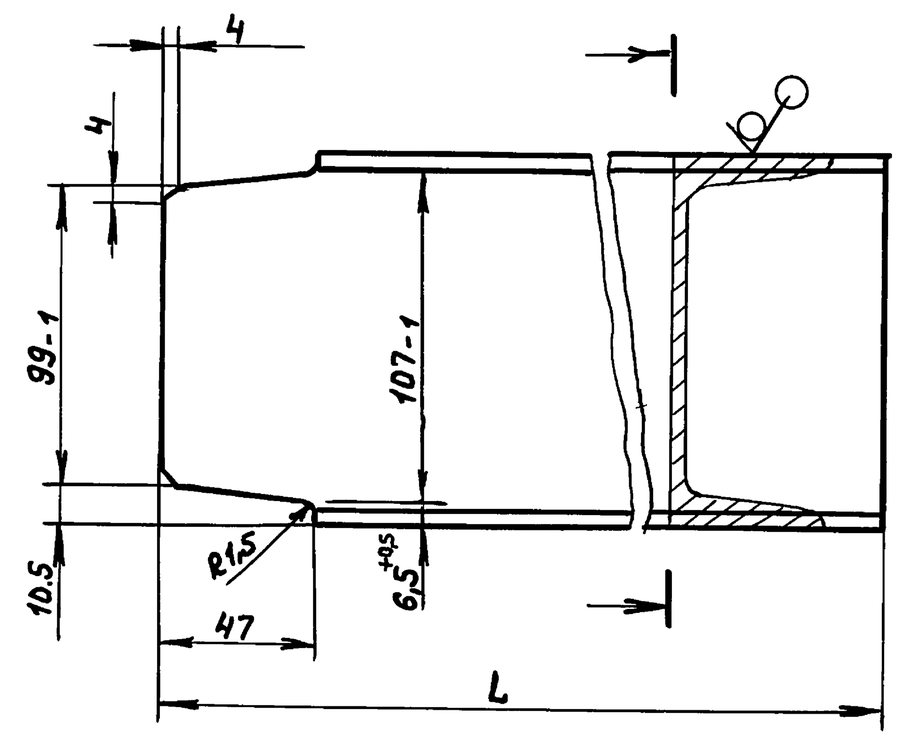

Обозначение	L, мм	Масса, кг
Д24В.115.042	145	1,5
-01	683	7,06

Неуказанные предельные отклонения размеров: h16, ± IT16/2

Изм.	Лист	№ докум.	Подп.	Дата
Разраб.		Мюнтер		9.9.91
Пров.		Вольский		
Т.контр.				
Н.контр.		Мюнтер		
Утв.				

Д24В.115.042

Связь

Лит. И | Масса сн.табл. | Масштаб —

Лист | Листов 1

Швеллер 12ГОСТ8240-89 / Ст3спГОСТ535-88

ГПИ Нижегородский САНТЕХПРОЕКТ

формат А4

Подп. и дата | Инв.№дубл. | Взам.инв.№ | Подп. и дата | Инв.№подл.

АИ.115.000 ВТК

Наименование элемента, диаметр или размеры, мм.	Ед. изм.	Кол.	Температура теплоносителя, °С: Макс.	Средняя годовая	Изоляционные конструкции: Основной теплоизоляционный слой: Материал	Толщ. мм.	Общ. объем м3	Покровный слой: Материал	Толщ. мм.	Общ. поверхность м2	Обозначение применяемых чертежей	Примечание
Трубопроводы:												
ф89х3	м	3,6	60		Цилиндры теплоизоляционные из минеральной ваты на синтетическом связующем ГОСТ23208-83	40	0,058	Стеклопластик РСТ рулонный ТУ6-11-145-80	0,2	2,16	Серия 3.903-14 вып.1 лист 24;51	
ф76х3	м	3,3	60			40	0,05		0,2	1,85		
ф57х3	м	4,8	60			40	0,058		0,2	2,4		
Арматура ф80	шт.	2	60		Полуфутляры из алюминиевых листов, заполненные минватой ГОСТ 21880-86	40	0,036	—	—	1,52	Серия 7.903.9-2 в.2 лист 6	
ф65	шт.	5	60			40	0,085	—	—	3,7		
ф50	шт.	4	60			40	0,056	—	—	2,56		
Отводы ф80	шт.	2			Маты минераловатные прошивные ГМ-100 в обкладке из стеклоткани ГОСТ 21880-86	40	0,0062	Лист АД 1 НО.3 ГОСТ 21631-76	0,3	0,2	Серия 3.903-11 листы 13,24	
ф65	шт.	5				40	0,0105		0,3	0,385		

Изм.	Лист	№ докум.	Подп.	Дата
Разраб.		Коровина		
Пров.		Плинер		
Т.контр.				
Нач.отд.		Лепендин		09.91г.
Н.контр.		Клоков		
Утв.				

АИ.115.000ВТК

Блок насосов горячего водоснабжения БНГВ-4. Ведомость теплоизоляционных конструкций.

Лит. И | Масса — | Масштаб —

Лист | Листов 1

ГПИ Нижегородский САНТЕХПРОЕКТ

Подп. и дата | Инв.№дубл. | Взам.инв.№ | Подп. и дата | Инв.№подл.

Формат	Зона	Поз.	Обозначение	Наименование	Кол.	Примечание
				Документация		
*			ДИ. 115.000 АТМ.СБ	Сборочный чертеж		*) А3,А2
А3			ДИ. 115.000 АТМ-1	Схема автоматизации		
А3			ДИ. 115.000 АТМ-2	Схема электрических соединений		
				Сборочные единицы		
А4		1	ДИ. 115.010 АТМ	Статив		
				Прочие изделия		
		2		Установка 5 термобаллона манометрического газового термометра ТГС-711 ТМ4-173-87	1	
		3		Установка 2 отборного устройства 16-200 ТМ4-226-76	4	
		4		Установка 1 мановакуумметра МВП4-У-3 кгс/см² ТК4-3137-70	3	

Формат	Зона	Поз.	Обозначение	Наименование	Кол.	Примечание
				Материалы		
		5		Труба 14×2 ГОСТ 8734-75 / В20 ГОСТ 8733-74	8	м

Подп. и дата | Инв. № дубл. | Взам. инв. № | Подп. и дата | Инв. № подл.

Изм. | Лист | № докум. | Подп. | Дата

Разраб. Харитонов 9.9.91
Пров. Борисов
Нач. отд. Борисов
Н. контр. Мюнтер
Утв.

ДИ. 115.000 АТМ

Блок насосов горячего водоснабжения БНГВ-4 Установка приборов и средств автоматизации

Лит. И | Лист 1 | Листов 2

ГПИ Нижегородский САНТЕХПРОЕКТ

формат А4

Изм. | Лист | № докум. | Подп. | Дата

ДИ. 115.000 АТМ | Лист 2

формат А4

ДИ. 115.000 АТМ-1

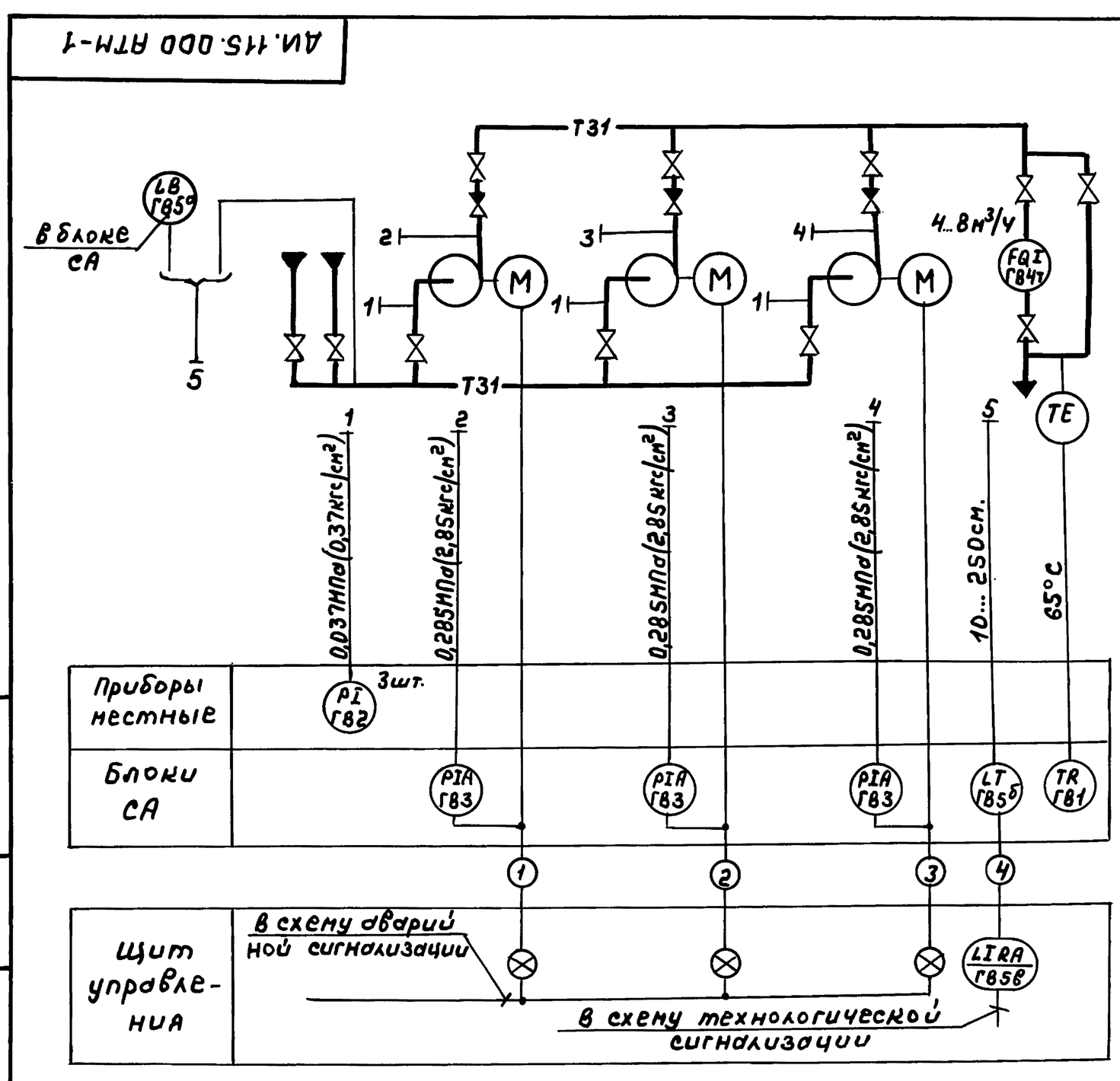

1. Условные обозначения приборов приняты по ГОСТ 21.404-85.
2. Обозначение аппаратуры определяется по проекту автоматизации котельной.
3. Щит управления, с установленной на нём аппаратурой, с блоком не поставляется.
4. Аппаратура с индексом „Т" в обозначении позиции заказывается и устанавливается в технической части проекта.
5. Резервная буква „В"-уравнительный сосуд.

Изм. | Лист | № докум. | Подп. | Дата

Разраб. Харитонов 9.9.91
Пров. Борисов
Т. контр.
Нач. отд. Борисов
Н. контр. Мюнтер
Утв.

ДИ. 115.000 АТМ-1

Блок насосов горячего водоснабжения БНГВ-4 Схема автоматизации.

Литер. И | Масса — | Масштаб —

Лист | Листов 1

ГПИ Нижегородский САНТЕХПРОЕКТ

Копир.

Серия 5.903-17 выпуск 3-8

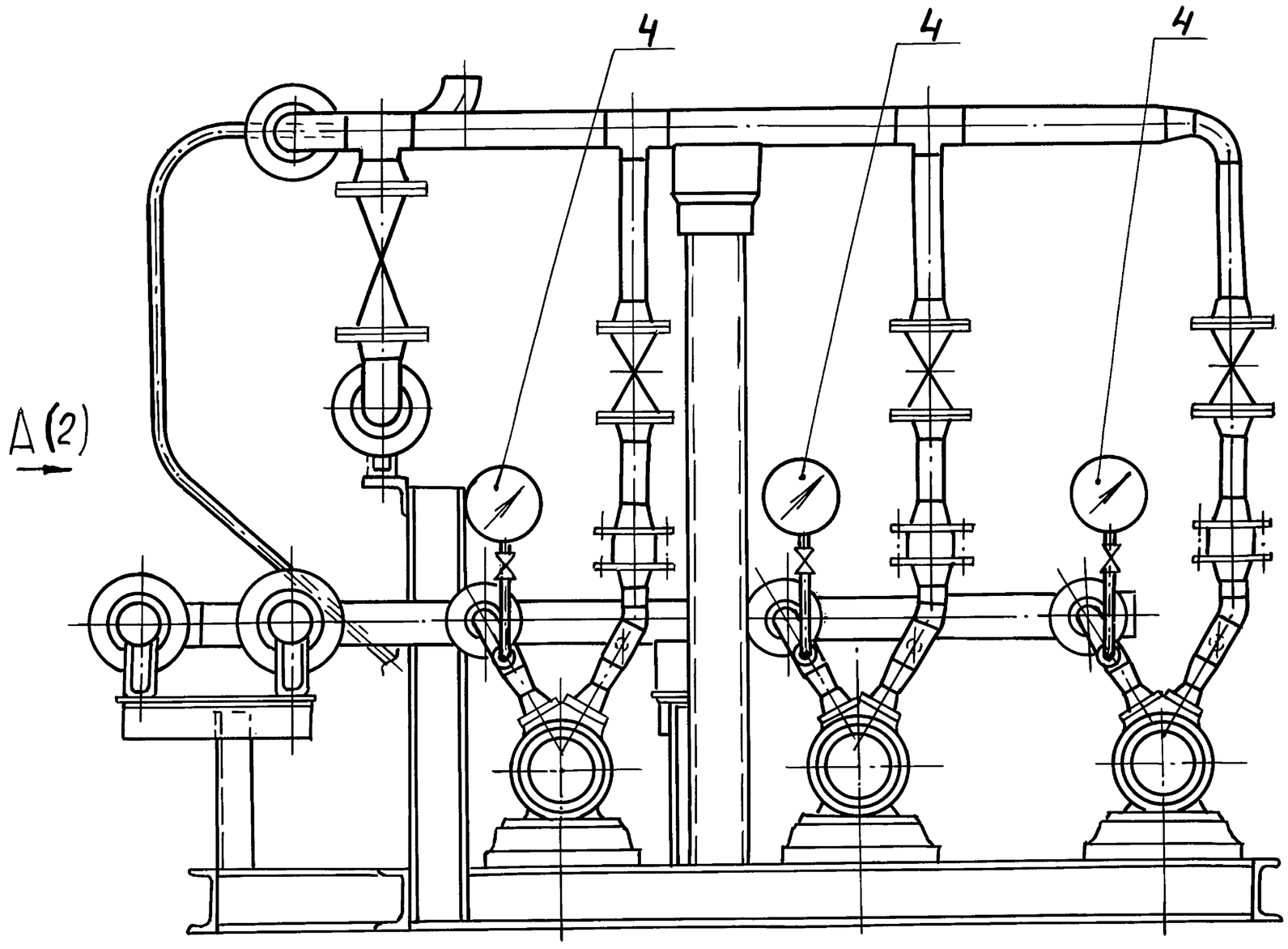

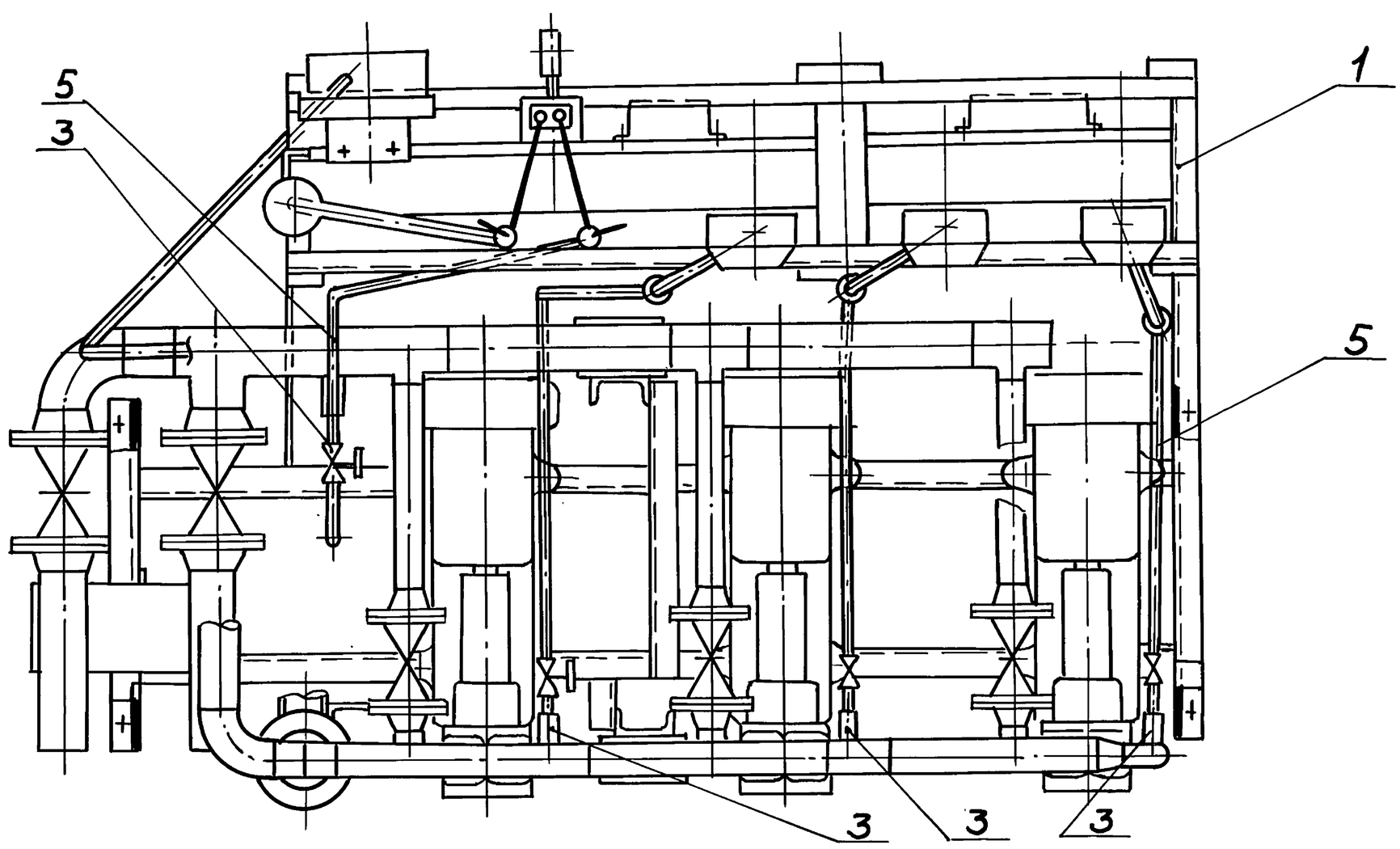

1. Капиллар регулятора температуры и импульсные трубы крепить по месту.
2. Приборы контроля и средства автоматизации заказываются по заказной спецификации раздела автоматизации рабочего проекта котельной.
3. Изделия, изготавливаемые по типовым монтажным чертежам ТМ, и типовые конструкции ТК поставляются по „Главмонтажавтоматика" Минмонтажспецстроя СССР.

Изм	Лист	№ докум.	Подп.	Дата	АИ115.000АТМСБ			
Разраб.		Харитонов		9.9.91	Блок насосов горячего водоснабжения БНГВ-4 Установка приборов и средств автоматизации	Лит.	Масса	Масштаб
Пров.		Борисов				И	—	—
Т.контр.						Лист 1	Листов 2	
Нач.отд.		Борисов				ГПИ Нижегородский САНТЕХПРОЕКТ		
Н.контр.		Мюнтер						
Утв.								

Копир.

Инв.№ подл. | Подп. и дата | Взам.инв.№ | Инв.№ дубл. | Подп. и дата

АИ.115.000АТМ.СБ

Серия 5.903-17 вып.3-8

Инв.№ подл. | Подп. и дата | Взам. инв.№ | Инв.№ дубл. | Подп. и дата

А (1)

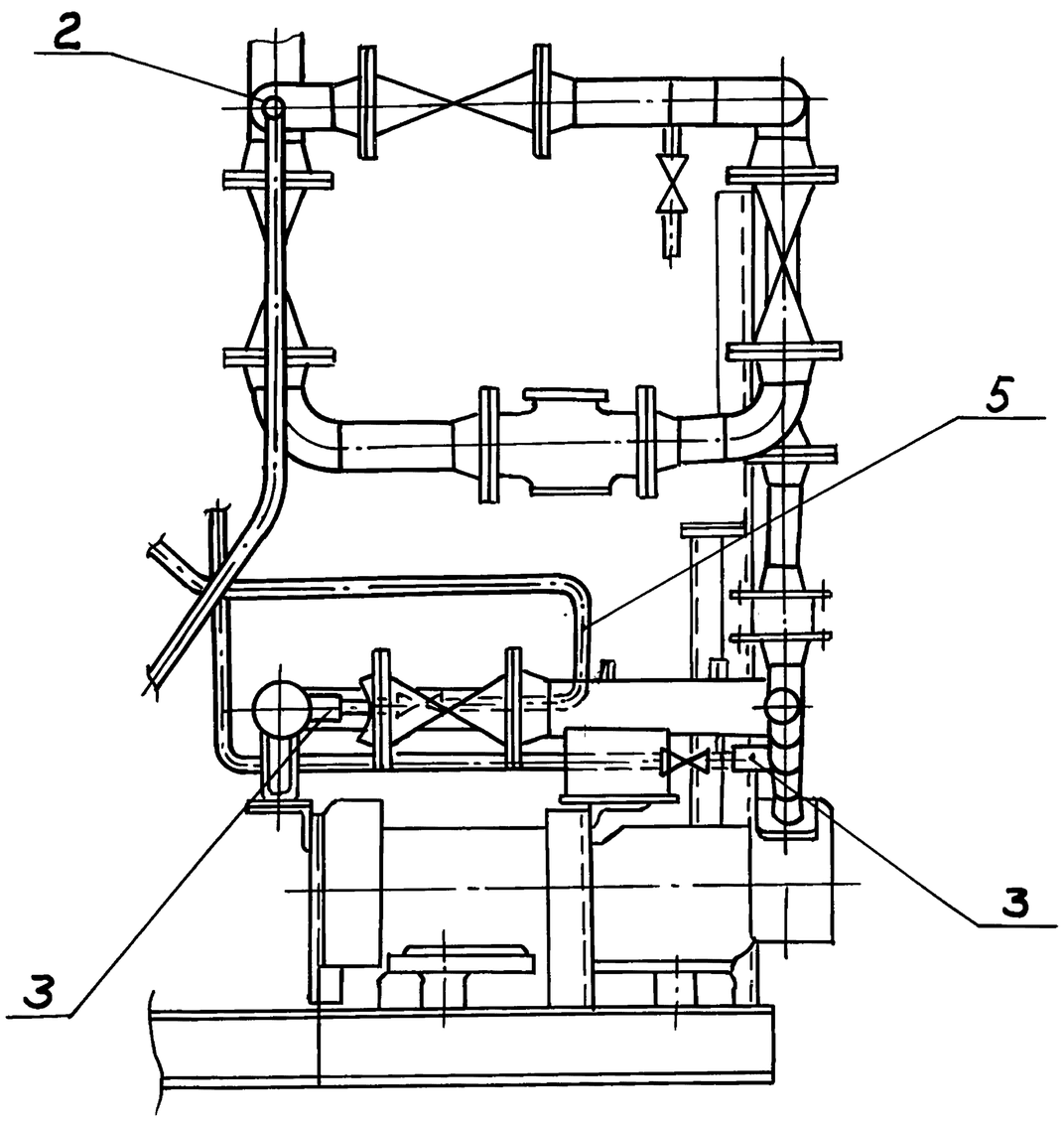

Изм	Лист	№ докум.	Подп.	Дата	ДИ.115.000АТМСБ	Лист 2

формат А3

АИ115.000.АТМ-2

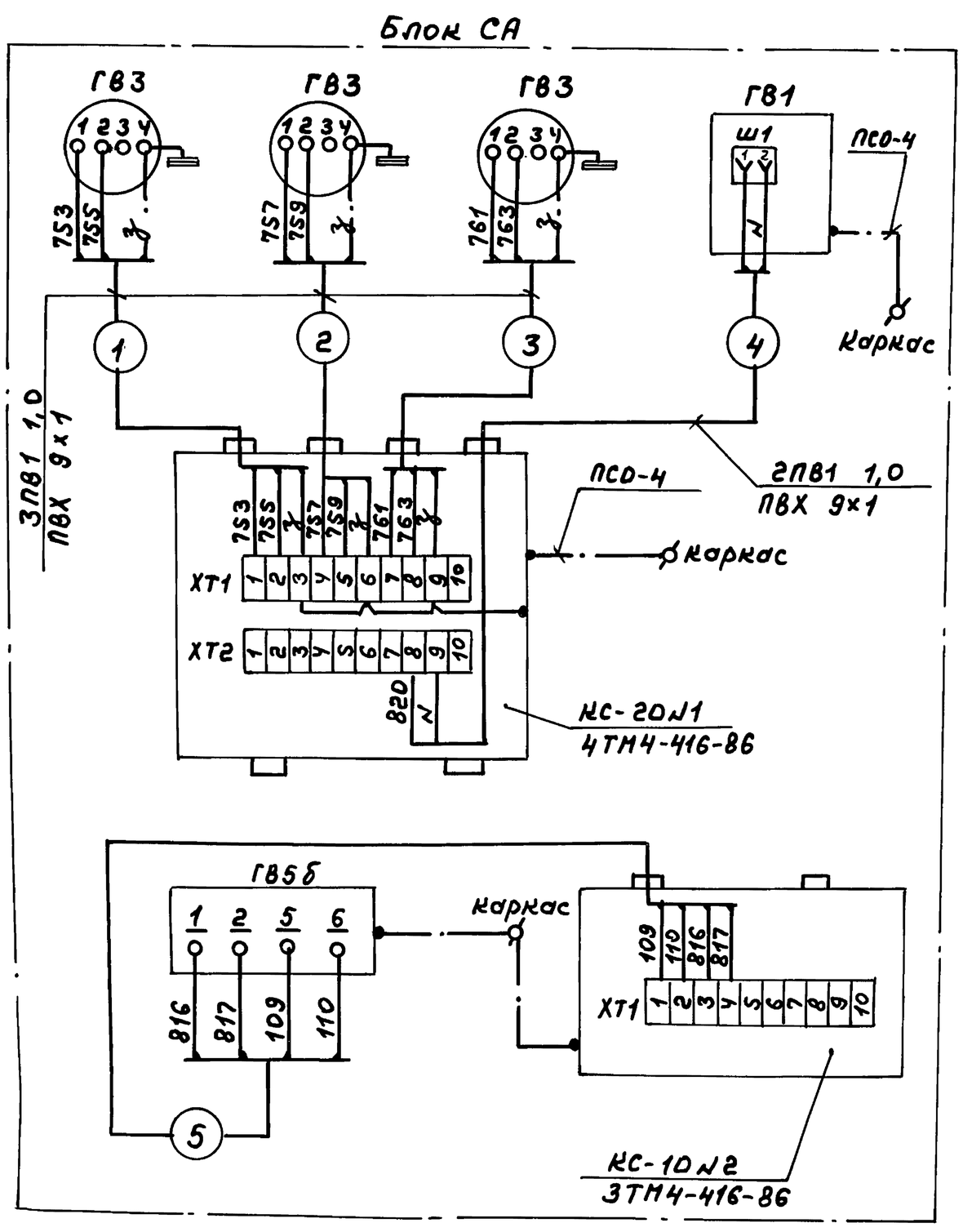

Обозначение	Наименование	Тип	Кол.	Примечание
ГВ1	Термометр самопишущий	ТГС-711	1	
ГВ3	Манометр электроконтактный	ЭКМ-1У	2	
ГВ5б	Преобразователь измерительный	Сапфир-	1	
		22ДД		
	Коробка соединительная	КС-20	1	
	Коробка соединительная	КС-10	1	
	Провод	ПВ1 1,0	18	м
	Провод	ПСО-4	3	м
	Трубка	ПВХ 9х1	12	м

Изм	Лист	№ докум.	Подп.	Дата	ДИ.115.000АТМ-2	Литер	Масса	Масштаб
Разраб.	Харитонов			9.9.91	Блок насосов горячего водоснабжения БНГВ-4 Схема электрических соединений.	И	—	—
Пров.	Борисов					Лист	Листов 1	
Т.контр.						ГПИ Нижегородский САНТЕХПРОЕКТ		
Нач.отд.	Борисов							
Н.контр.	Мюнтер							
Утв.								

Копир.

25303-03 20 формат А3

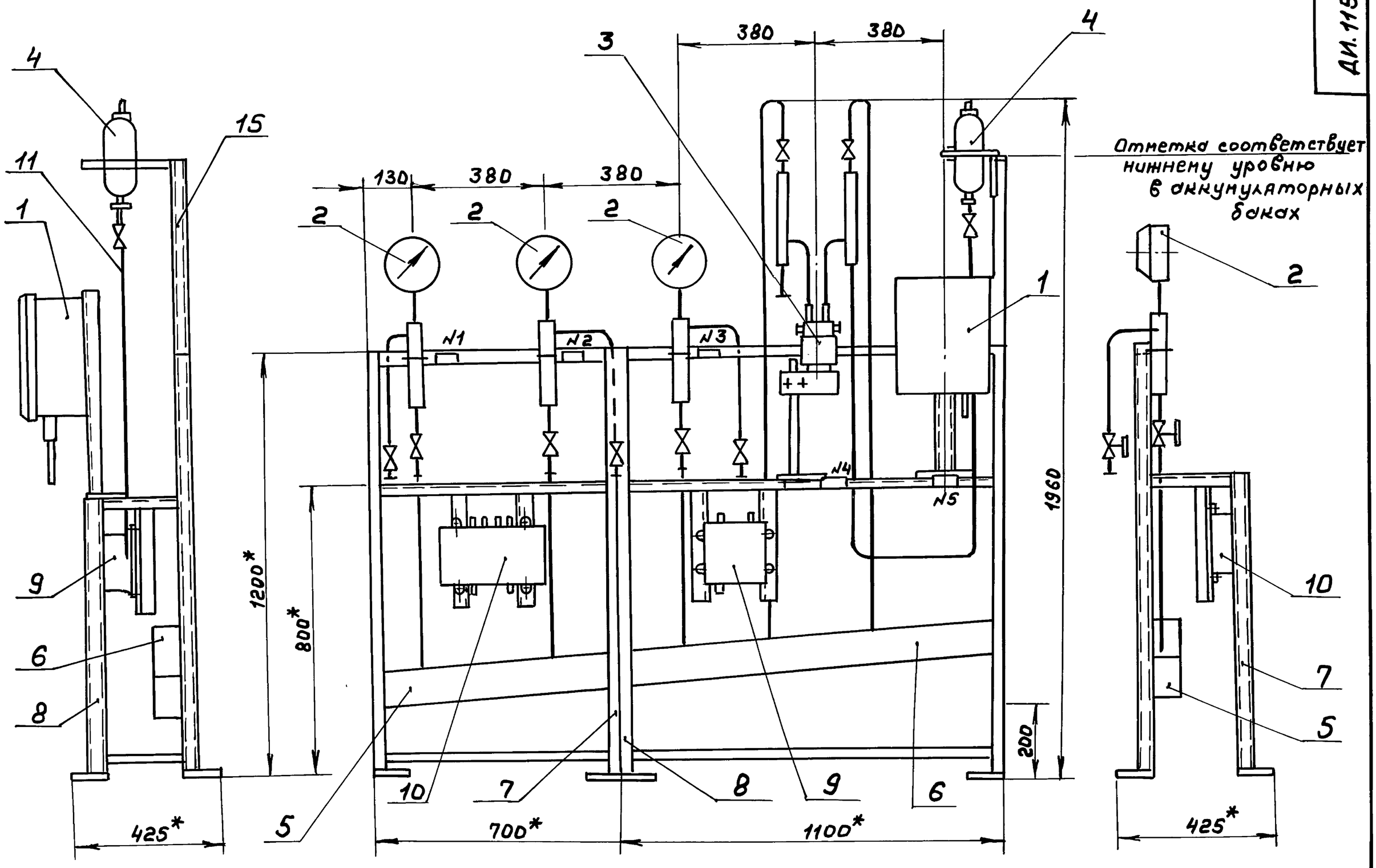

№ рамки	Текст надписи в рамке	Кол.	Примечание
1	Насос г. в N1. Давление в напорном патрубке	1	
2	Насос г. в N2. Давление в напорном патрубке	1	
3	Насос г. в N3. Давление в напорном патрубке	1	
4	Уровень в аккумуляторных баках	1	
5	Температура воды в сеть г. в		

Изм.	Лист	N докум.	Подп.	Дата
Разраб.		Харитонов		9.991
Пров.		Борисов		
Т. контр.				
Нач. отд.		Борисов		
Н. контр.		Нюнтер		
Утв.				

ДИ.115.010 АТМ СБ

Статив

Лит.	Масса	Масштаб
И	—	1:10

Лист | Листов 1

ГПИ Нижегородский САНТЕХПРОЕКТ

Инв. N подл. | Подп. и дата | Взам. инв. N | Инв. N дубл. | Подп. и дата

Серия 5.903-17 выпуск 3-8

Формат	Зона	Поз.	Обозначение	Наименование	Кол.	Примечание
				Документация		
А2			ДИ.115.010АТМСБ	Сборочный чертеж		
				Прочие изделия		
		1		Установка 1 термометра манометрического самопишущего МТС 711 Пределы измерений от 0 до 100°С. Длина погружения термобаллона 250мм. Длина дистанционного капилляра 1,6м		
				ТМ4-486-89	1	
		2		Установка 3 манометра ЭКМ-1У-6 кгс/см²		
				ТМ4-413-86	3	
		3		Установка 1 преобразователя Сапфир-22ДД-2440-01-УХЛ ±3,1-0,5/0.04 МПа-0,5-В		
				ТМ4-409-86	1	
		4		Установка 1 уравнительного сосуда СУ-6,3-3-а		
				ТМ4-304-83	1	

Изм	Лист	№докум.	Подп.	Дата
Разраб	Харитонов			9.9.91
Пров.	Борисов			
Нач.отд.	Борисов			
Н.контр.	Мюнтер			
Утв.				

ДИ.115.010АТМ

Стотив

Лит.	Лист	Листов
И	1	2

ГПИ Нижегородский САНТЕХПРОЕКТ

Формат А4

Формат	Зона	Поз.	Обозначение	Наименование	Кол.	Примечание
		5		Установка 1 коллектора КС-700 ТМ4-419-86	1	
		6		Установка 1 коллектора КС-1100 ТМ4-419-86	1	
		7		Рама РПП1 ТК4-546-81	1	
		8		Рама РПП2 ТК4-546-81	1	
		9		Установка 3 соединительной коробки КС-10 ТМ4-416-86	1	
		10		Установка 4 соединительной коробки КС-20 ТМ4-416-86	1	
				Материалы		
		11		Труба 14×2 ГОСТ 8734-75 Вг0 ГОСТ 8733-74	6	м
		12		Провод ПВ1 1,0 ГОСТ 6323-79	18	м
		13		Проводник заземляющий П-550 ТУ36-1276-79	3	м
		14		Трубка ПВХ 9×1 ТУ6-05-1342-76	12	м
		15		Швеллер ШП60×35 ТУ36-1113-84Е	0,5	м

Изм	Лист	№докум	Подп.	Дата

ДИ.115.010АТМ

Лист 2

Копир.

Формат А4

Инв.№ подл. | Подп. и дата | Взам.инв.№ | Инв.№дубл. | Подп. и дата