Типовая документация на конструкции, изделия и узлы зданий и сооружений

Серия 5.903-15

Блоки тепломеханического оборудования для котельных с водогрейными котлами

Выпуск 8-3

Блок парового коллектора БПК-32,0

Рабочие чертежи

24051-71

Типовая документация на конструкции, изделия и узлы зданий и сооружений

Серия 5.903-15

Блоки тепломеханического оборудования для котельных с водогрейными котлами

Выпуск 8-3

Блок парового коллектора БПК-32,0

Рабочие чертежи

Разработаны
проектным институтом
„Латгипропром"
Гл.инж.института В. Архипов
Гл.инж.проекта Я. Нидбальский

Утверждены и введены
в действие МЭСС СССР
протоколом от 14.02.90г.

24051-71

Содержание альбома

Обозначение	Наименование	№ стр
Блок парового коллектора БПК-32,0		
БК 8.3.1.00.000	Блок БПК-32,0	3
БК 8.3.1.00.000 ГЗ	Блок БПК-32,0. Схема принципиальная	
БК 8.3.1.00.000 СБ	Блок БПК-32,0	4
БК 8.3.1.00.000	Блок БПК-32,0	5
БК 8.3.1.01.000	Рама	
БК 8.3.1.01.001	Петля	
БК 8.3.1.01.000 СБ	Рама	6
БК 8.3.1.02.000	Коллектор	7
БК 8.3.1.02.001	Труба	
БК 8.3.1.02.000 СБ	Коллектор	8
БК 8.3.1.02.002	Труба	9
БК 8.3.1.02.003	Труба	
БК 8.3.1.03.000 СБ	Трубопровод	
БК 8.3.1.03.000	Трубопровод	10
БК 8.3.1.03.001	Труба	
БК 8.3.1.04.000	Труба	
БК 8.3.1.04.000 СБ	Труба	
БК 8.3.1.05.000 СБ	Труба	11
БК 8.3.1.05.000	Труба	
БК 8.3.1.06.000	Труба	
БК 8.3.1.06.000 СБ	Труба	12
БК 8.3.1.07.000	Патрубок	
БК 8.3.1.07.000 СБ	Патрубок	
БК 8.3.1.08.000	Тройник	13
БК 8.3.1.08.001	Труба	
БК 8.3.1.08.000 СБ	Тройник	
БК 8.3.1.09.000	Тройник	14
БК 8.3.1.09.001	Труба	
БК 8.3.1.09.000 СБ	Тройник	
БК 8.3.1.10.000	Патрубок	15
БК 8.3.1.10.000 СБ	Патрубок	
БК 8.3.1.11.000 СБ	Тройник	
БК 8.3.1.11.000	Тройник	16
БК 8.3.1.12.000	Трубопровод	
БК 8.3.1.12.000 СБ	Трубопровод	
БК 8.3.1.12.001	Труба	17
БК 8.3.1.13.000	Трубопровод	
БК 8.3.1.13.000 СБ	Трубопровод	
БК 8.3.1.13.100 СБ	Трубопровод	
БК 8.3.1.13.000	Трубопровод	18
БК 8.3.1.13.101	Труба	
Установка приборов контроля и автоматики блока БПК-32,0		
БК 8.3.2.00.000	Блок БПК-32,0. Установка приборов контроля и автоматики	18
БК 8.3.2.00.000 СБ	Блок БПК-32,0. Установка приборов контроля и автоматики	19
БК 8.3.2.00.000 СО	Блок БПК-32,0. Схема автоматизации	20
БК 8.3.2.00.000 Э3	Блок БПК-32,0. Схема электрическая принципиальная регулятора	21
БК 8.3.2.00.000 Э4	Блок БПК-32,0. Схема соединений	
БК 8.3.2.00.000	Блок БПК-32,0. Установка приборов контроля и автоматики	22
БК 8.1.2.01.000	Стойка	
БК 8.1.2.01.000 СБ	Стойка	
БК 8.1.2.01.000	Стойка	23
БК 8.2.2.01.000	Стойка	
БК 8.2.2.01.000 СБ	Стойка	
БК 8.2.2.01.000	Стойка	24
Теплоизоляция блока БПК-32,0		
БК 8.3.4.00.000 ВО	Блок БПК-32,0. Ведомость объемов теплоизоляционных работ	24
БК 8.3.4.00.000 ТИ	Блок БПК-32,0. Ведомость теплоизоляционных конструкций	
БК 8.3.4.00.000 ТИ	Блок БПК-32,0. Ведомость теплоизоляционных конструкций	25
БК 8.3.4.00.000 ВМ	Блок БПК-32,0. Ведомость теплоизоляционных материалов	26

Форм.	Зона	Поз.	Обозначение	Наименование	Кол.	Примечание
				Документация		
А2			БК 8.3.1.00.000 СБ	Сборочный чертеж		
А3			БК 8.3.1.00.000 Г3	Схема принципиальная		
А4			БК 8.0.0.00.000 ДТ	Указание по применению и изготовлению		Выпуск 8-0
				Сборочные единицы		
А4		1	БК 8.3.1.01.000	Рама	1	
А4		2	БК 8.3.1.02.000	Коллектор	1	
А4		3	БК 8.3.1.03.000	Трубопровод	1	
А4		4	БК 8.3.1.04.000	Труба	1	
А4		5	БК 8.3.1.05.000	Труба	1	
А4		6	БК 8.3.1.06.000	Труба	1	
А4		7	БК 8.3.1.07.000	Патрубок	4	
А4		8	БК 8.3.1.08.000	Тройник	1	
А4		9	БК 8.3.1.09.000	Тройник	1	
А4		10	БК 8.3.1.10.000	Патрубок	2	
А4		11	БК 8.3.1.11.000	Тройник	1	
А4		12	БК 8.3.1.12.000	Трубопровод	1	
А4		13	БК 8.3.1.13.000	Трубопровод	1	

Подп. и дата | Инв. № дубл. | Взам. инв. № | Подп. и дата | Инв. № подл.

Изм	Лист	№ докум	Подп	Дата	БК 8.3.1.00.000		
Разраб.		Михайлова			Блок парового коллектора БПК-32,0	Лит	Лист 1 / Листов 3
Пров.		Богданова				ЛАТГИПРОПРОМ	
Н.контр.		Колмец					
Утв.							

Копировал 38 Формат А4

Форм.	Зона	Поз.	Обозначение	Наименование	Кол	Примечание
				Стандартные изделия		
				Болты ГОСТ 7798-70		
		17		М12×45.46	16	
		18		М16×55.46	16	
		19		М16×60.46	80	
		20		М16×70.46	32	
		21		М24×100.46	24	
				Гайки ГОСТ 5915-70		
		22		М12.5	16	
		23		М16.5	128	
		24		М24.5	24	
		25		Шайба 24.02		
				ГОСТ 11371-78	24	
				Прокладки ГОСТ 15180-70		
		26		А-25-16	4	
		27		А-32-16	4	
		28		А-50-16	18	
		29		А-50-40	2	
		30		А-80-40	4	
		31		А-200-40	2	
				Вентили 15кч19п1		
				ГОСТ 18162-72		
		32		Ду 25 Ру 16	2	
		33		Ду 32 Ру 16	2	
		34		Ду 50 Ру 16	8	
		35		Вентиль 15кч22нж		
				Ду 80 Ру 40 ГОСТ 18163-72	2	
		36		Вентиль 15с22нж		
				Ду 200 Ру 40 ГОСТ 19129-73	1	

Подп. и дата | Инв. № дубл. | Взам. инв. № | Подп. и дата | Инв. № подл.

Изм	Лист	№ докум.	Подп.	Дата	БК 8.3.1.00.000	Лист 2

Копировал 38 Формат А4

БК 8.3.1.00.000 Г3

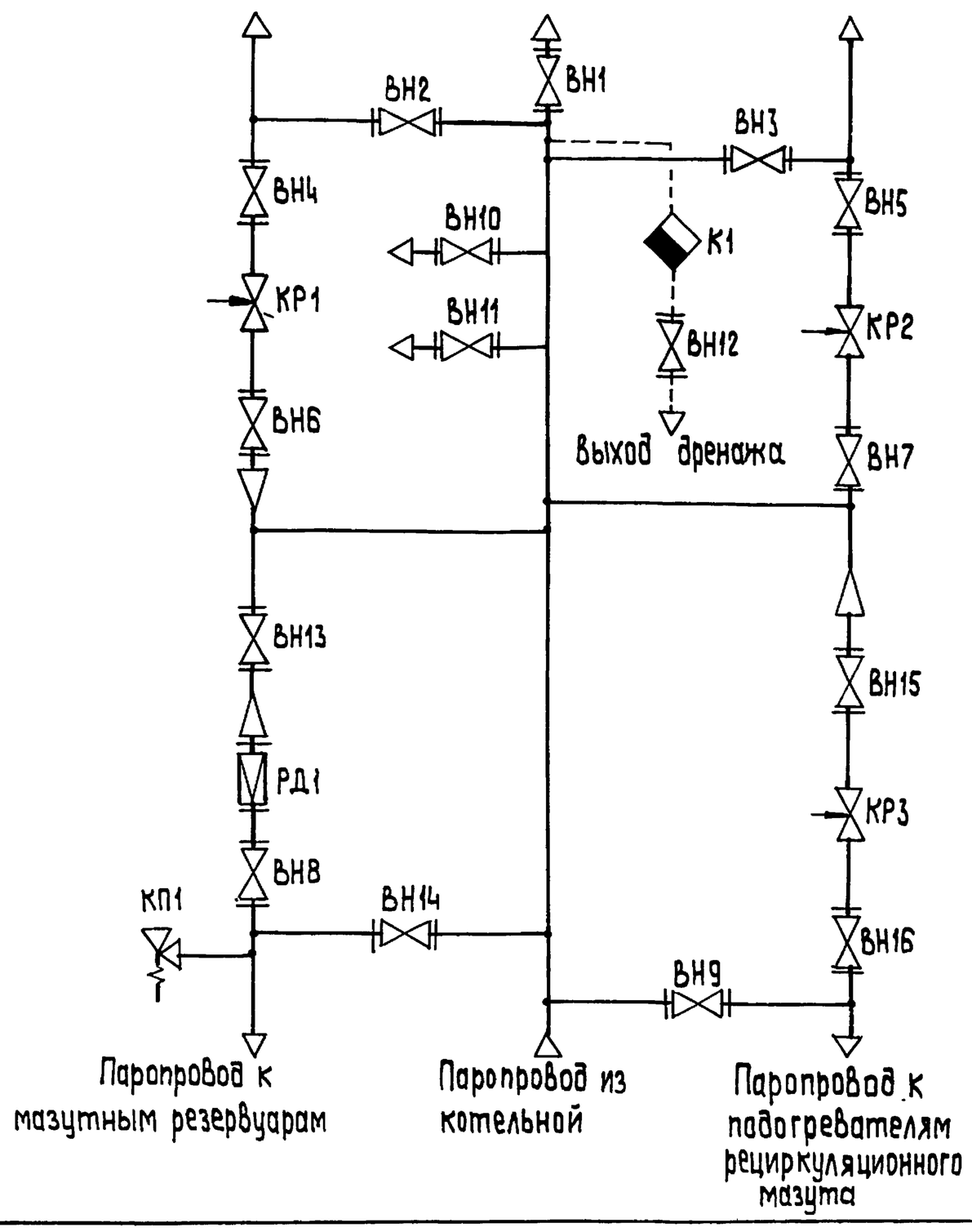

Поз обозначение	Наименование	Кол.	Примечание
ВН1	Вентиль 15с22нж ГОСТ 19129-73	1	Ду 200; Ру 40
ВН2..ВН9	Вентиль 15кч19п1 ГОСТ 18162-72	8	Ду 50; Ру 16
ВН10, ВН11	Вентиль 15кч19п1 ГОСТ 18162-72	2	Ду 25; Ру 16
ВН12..ВН14	Вентиль 15кч19п1 ГОСТ 18162-72	3	Ду 32; Ру 16
ВН15, ВН16	Вентиль 15кч22нж ГОСТ 18163-72	2	Ду 80; Ру 40
К1	Конденсатоотводчик 45с13нж		
	ТУ 26-07-1138-76	1	Ду 32; Ру 40
КП1	Клапан предохранительный 17с12нж		
	ГОСТ 12532-67	1	Ду 50; Ру 16
КР1, КР2	Клапан регулирующий 9с-3-3-3		
	ТУ 108-728-80	2	Ду 50; Ру 64
КР3	Клапан регулирующий 6с-9-1		
	ТУ 108-728-80	1	Ду 80; Ру 100
РД1	Регулятор давления 21с10нж		
	ОСТ 26-07-1023-80	1	Ду 50; Ру 40

Подп. и дата | Инв. № дубл. | Взам. инв. № | Подп. и дата | Инв. № подл.

Изм	Лист	№ докум	Подп.	Дата	БК 8.3.1.00.000 Г3			
Разраб.		Михайлова			Блок парового коллектора БПК-32,0 Схема принципиальная	Лит.	Масса	Масштаб
Пров.		Богданова				Лист	Листов 1	
Т.контр.						ЛАТГИПРОПРОМ		
Н.контр.		Колмец						
Утв.								

Выпуск 8-3

Серия 5.903-15

БК8.3.1.00.000 СБ

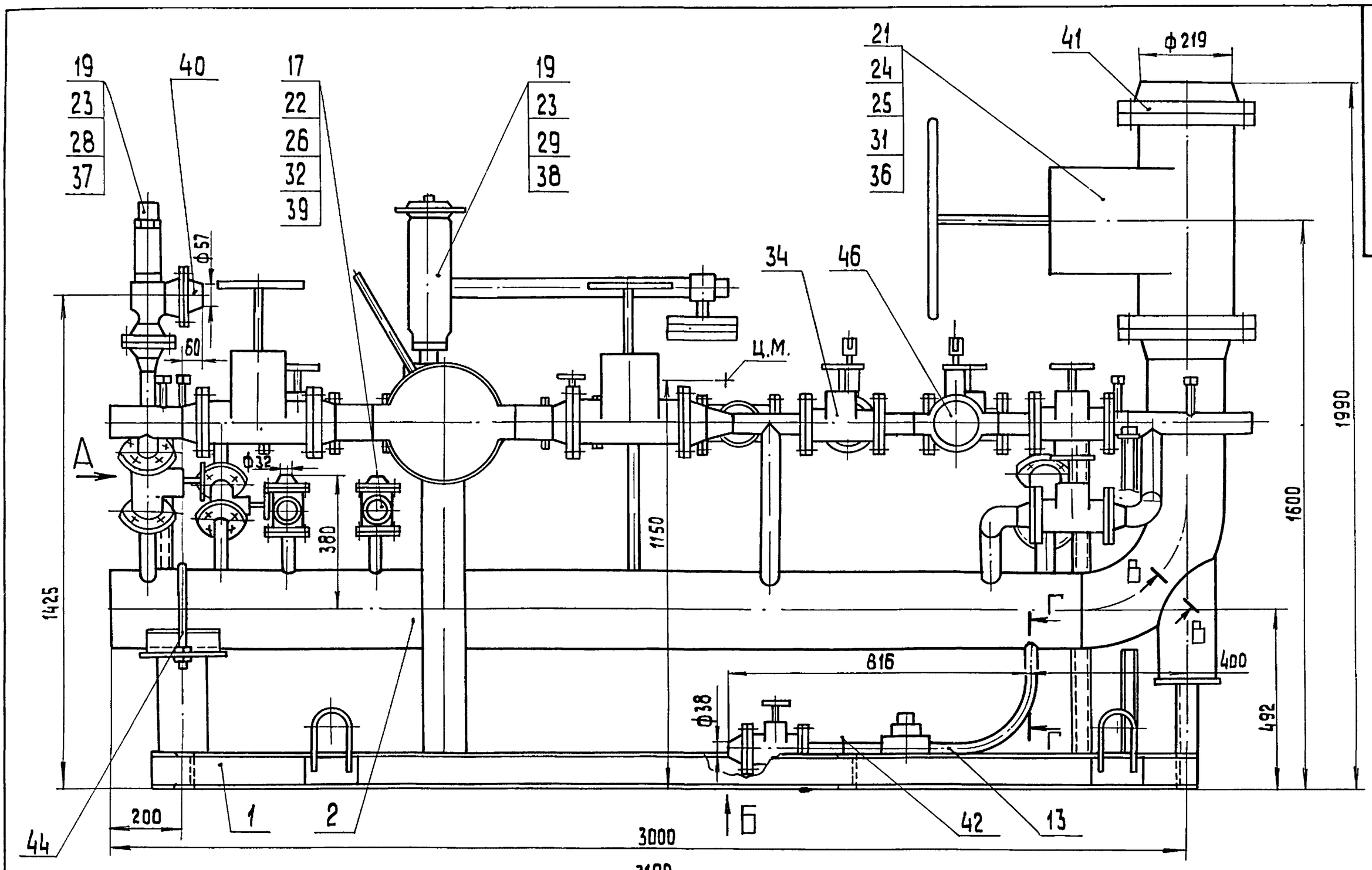

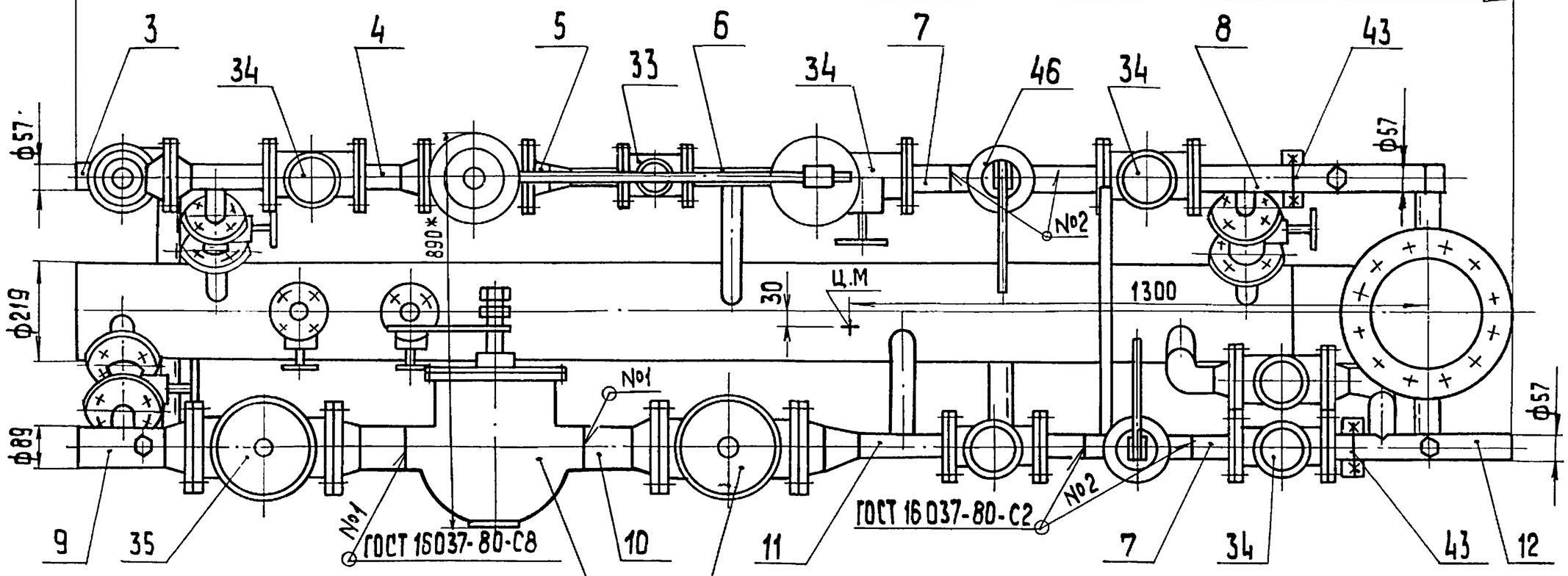

Вид А

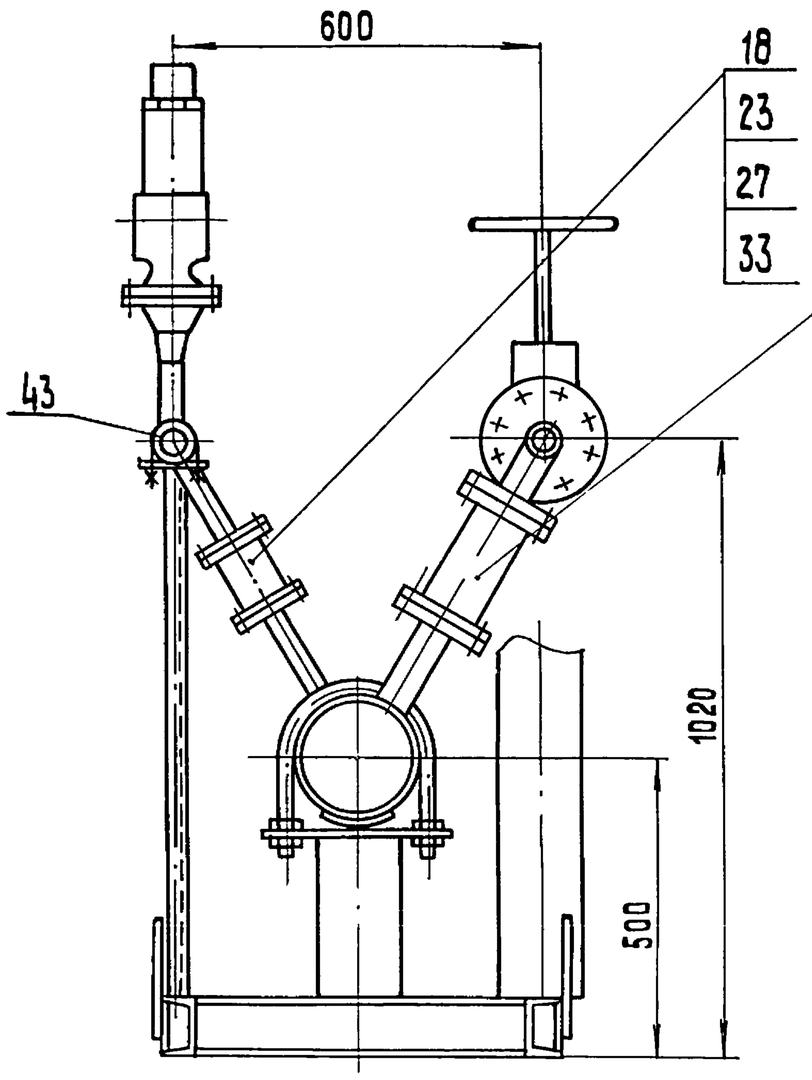

Г – Г
М 1:1

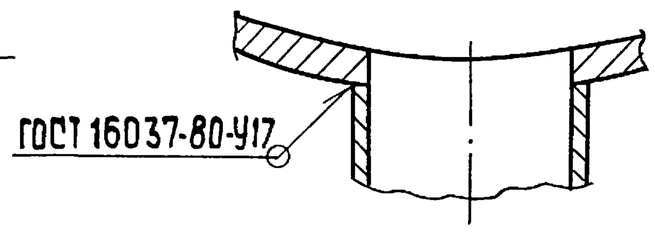

Вид Б
М 1:50

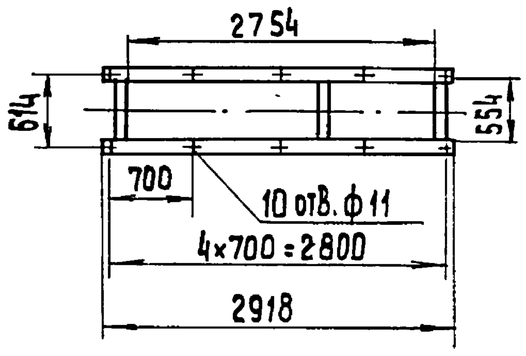

Б – Б повернуто
М 1:1

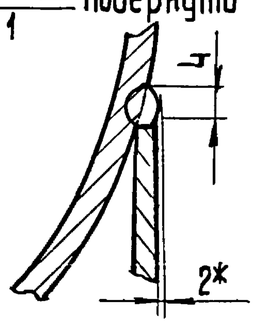

1. Размеры для справок.
2.* Сварка ручная дуговая.
3. Произвести гидроиспытание блока давлением 2,5 МПа (25 кгс/см²) в течение 10 мин. Течь не допускается

Изм.	Лист	№ докум.	Подп.	Дата	БК 8.3.1.00.000 СБ			
Разраб.		Михайлова			Блок парового коллектора БПК-32.0	Лит.	Масса 880	Масштаб 1:10
Пров.		Богданова				Лист	Листов 1	
Т.контр.						ЛАТГИПРОПРОМ		
Н.контр.		Колмец						
Утв.								

Копировал Зе

Формат А2

Инв. № подл. | Подп. и дата | Взам. инв. № | Инв. № дубл. | Подп. и дата

Выпуск 8-3 Серия 5.903-15

Форм.	Зона	Поз.	Обозначение	Наименование	Кол.	Примечание
		37		Клапан предохранительный 17с 12нж Ду50 Ру16	1	
		38		Регулятор давления 21с10нж Ду50 Ру40 ОСТ 26-07-1028-80	1	
				Фланцы ГОСТ 12821-80		
		39		1-25-16 Ст20	1	
		40		1-50-16 Ст20	1	
		41		1-200-40 Ст20	1	
				Опоры ГОСТ 14911-82		
		42		ОПБ2-38	1	
		43		ОПБ2-57	3	
		44		ОПБ2-219	1	
				Прочие изделия		
				Клапаны регулирующие ТУ 108-728-80		
		45		6с-9-1 Ду80 Ру100	1	
		46		9с-3-3-3 Ду50 Ру64	2	

Инв. № подл. | Подп. и дата | Взам. инв. № | Инв. № дубл. | Подп. и дата

Изм | Лист | № докум. | Подп | Дата

БК8.3.1.00.000

Лист 3

Копировал | Формат А4

Выпуск 8-3 Серия 5-903-15

Форм.	Зона	Поз.	Обозначение	Наименование	Кол	Примечание
				Документация		
А2			БК8.3.1.01.000 СБ	Сборочный чертёж		
				Детали		
А4		1	БК8.3.1.01.001	Петля	4	
Б4		2	БК8.3.1.01.002	Стойка		
				Швеллер $\frac{10\text{-ГОСТ 8240-72}}{\text{ВСт3сп3-I-ГОСТ 535-79}}$		
				L = 182 - 1,15 мм	1	1,63 кг
Б4		3	БК8.3.1.01.003	Полка		
				Швеллер $\frac{10\text{-ГОСТ 8240-72}}{\text{ВСт3сп3-I-ГОСТ 535-79}}$		
				L = 554 - 1,75 мм	3	4,76 кг
Б4		4	БК8.3.1.01.004	Полка		
				Швеллер $\frac{10\text{-ГОСТ 8240-72}}{\text{ВСт3сп3-I-ГОСТ 535-79}}$		
				L = 2918 ± 2,7 мм	2	25,07 кг
Б4		5	БК8.3.1.01.005	Стойка		
				Швеллер $\frac{5\text{-ГОСТ 8240-72}}{\text{ВСт3сп3-I-ГОСТ 535-79}}$		
				L = 883 - 2,3 мм	1	4,27 кг
Б4		6	БК8.3.1.01.006	Стойка		
				Швеллер $\frac{5\text{-ГОСТ 8240-72}}{\text{ВСт3сп3-I-ГОСТ 535-79}}$		
				L = 875 - 2,3 мм.	2	4,27 кг

Изм | Лист | № докум. | Подп. | Дата

БК8.3.1.01.000

Разраб.	Михайлова		
Пров.	Богданова		
Н.контр.	Колпец		
Утв.			

Рама

Лит | Лист 1 | Листов 2

ЛАТГИПРОПРОМ

Копировал | Формат А4

Выпуск 8-3 Серия 5-903-15

Форм.	Зона	Поз.	Обозначение	Наименование	Кол.	Примечание
Б4		7	БК8.3.1.01.007	Пластина		
				Лист $\frac{5\text{ ГОСТ 19903-74}}{\text{ВСт3кп2 ГОСТ 14637-79}}$		
				200 ± 1 × 87 ± 0,435 мм	4	0,68 кг
Б4		8	БК8.3.1.01.008	Пластина		
				Лист $\frac{5\text{ ГОСТ 19903-74}}{\text{ВСт3кп2 ГОСТ 14637-79}}$	3	0,3 кг
Б4		9	БК8.3.1.01.009	Пластина		
				Лист $\frac{5\text{ ГОСТ 19903-74}}{\text{ВСт3кп2 ГОСТ 14637-79}}$	1	2,5 кг
Б4		10	БК8.3.1.01.-010	Пластина		
				Лист $\frac{5\text{ ГОСТ 19903-74}}{\text{ВСт3кп2 ГОСТ 14637-79}}$	2	0,88 кг
Б4		11	БК8.3.1.01.011	Стойка		
				Труба $\frac{133\times4\text{ ГОСТ 10704-76}}{\text{В20 ГОСТ 10705-80}}$		
				L = 282 - 1,3 мм	1	3,59 кг
Б4		12	БК8.3.1.01.012	Стойка		
				Труба $\frac{133\times4\text{ ГОСТ 10704-76}}{\text{В20 ГОСТ 10705-80}}$		
				$L_{заг}$ = 780 мм	1	9,92 кг
				Стандартные изделия		
		13		Опора 219-07 ОСТ 34-42-622-84		

Изм | Лист | № докум | Подп | Дата

БК8.3.1.01.000

Лист 2

Копировал | Формат А4

БК8.3.1.01.001

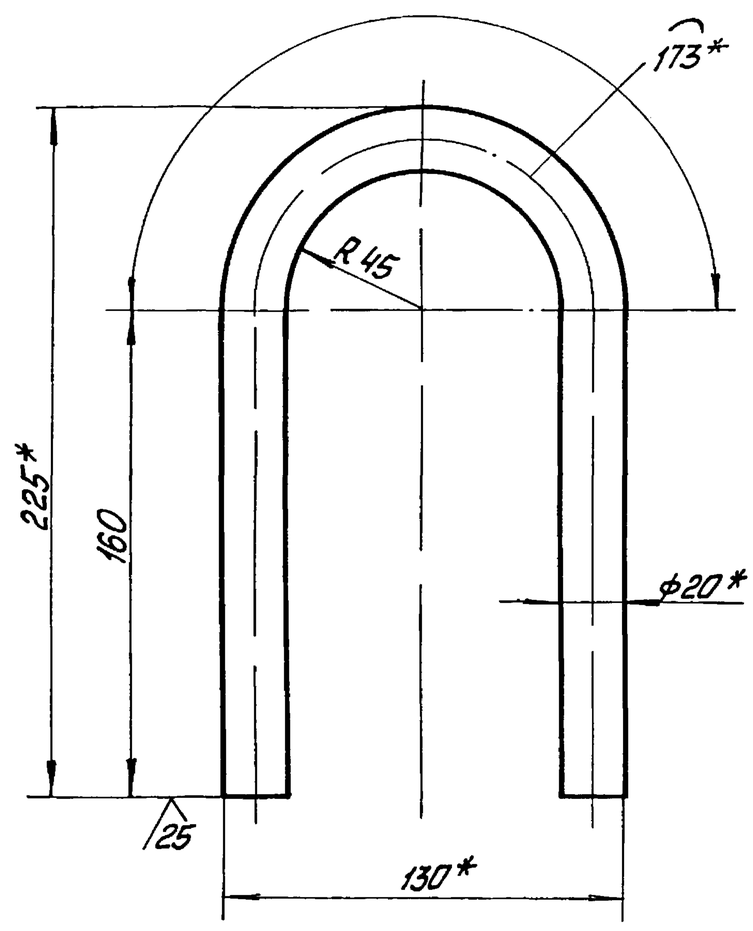

1. *Размеры для справок.

2 $\pm\frac{IT14}{2}$.

БК8.3.1.01.001

Разраб.	Михайлова		
Пров.	Богданова		
Т.контр.			
Н.контр.	Колпец		
Утв.			

Петля

Лит | Масса 1,22 | Масштаб 1:2

Лист | Листов 1

Круг $\frac{20\text{-В-ГОСТ 2590-71}}{\text{ВСт3кп4-II-ГОСТ 535-79}}$

ЛАТГИПРОПРОМ

Копировал | Формат А4

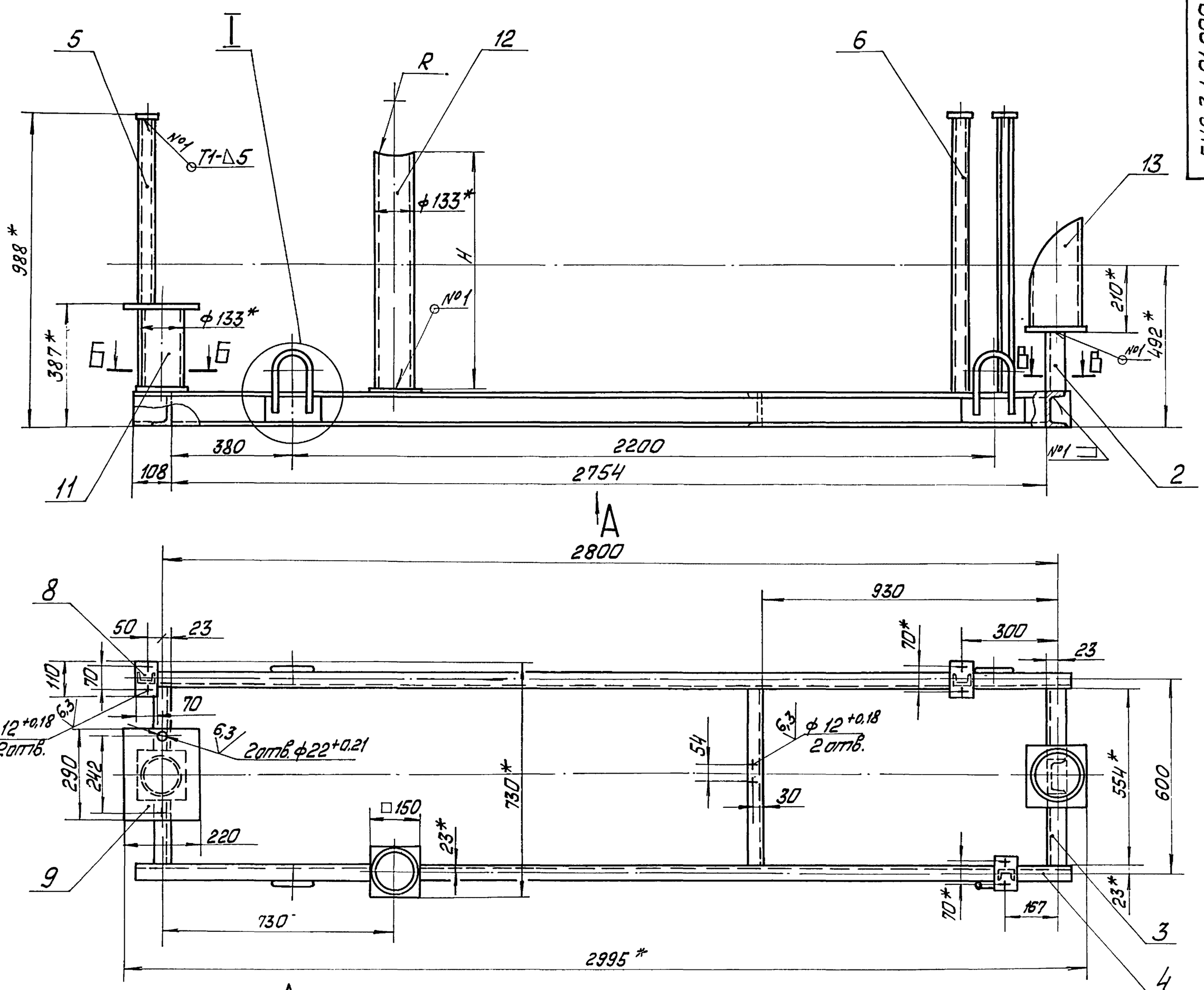

Вид А
М1:20

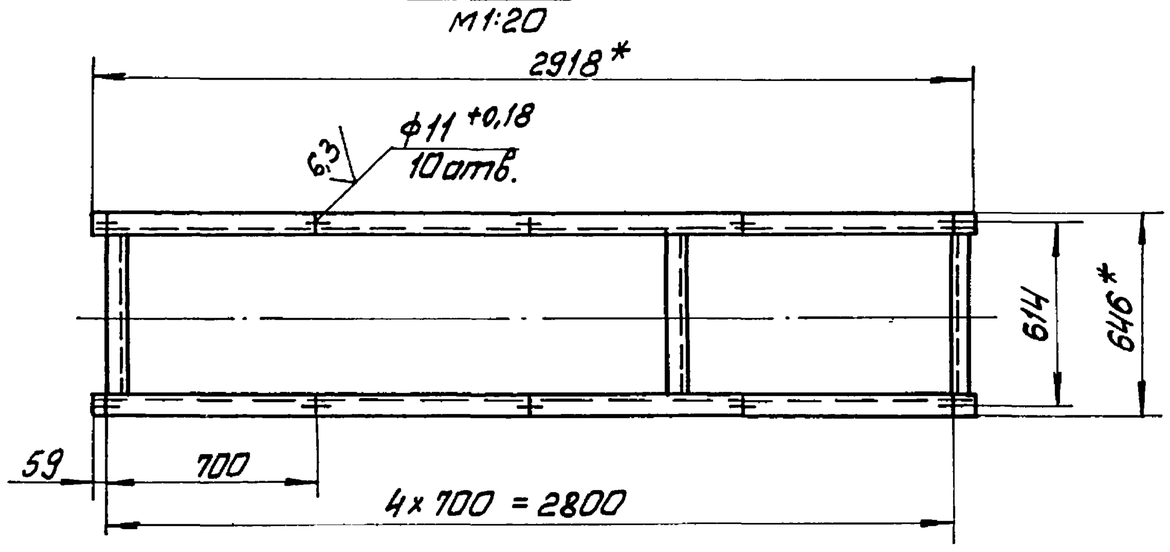

Б-Б
М1:4

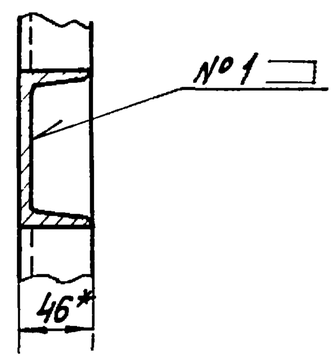

Б-Б
М1:5

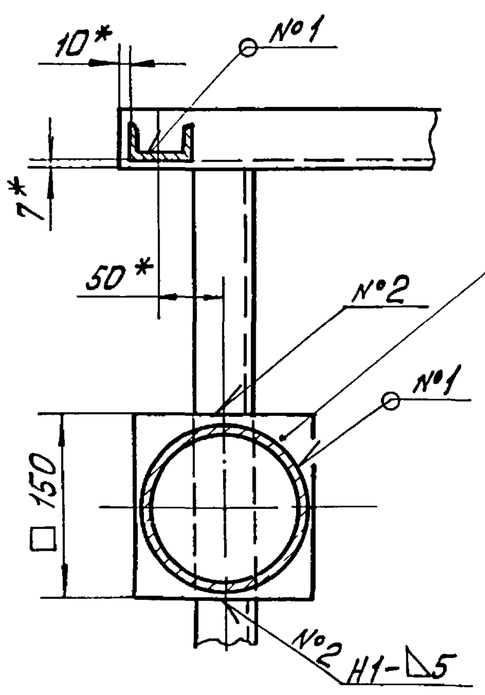

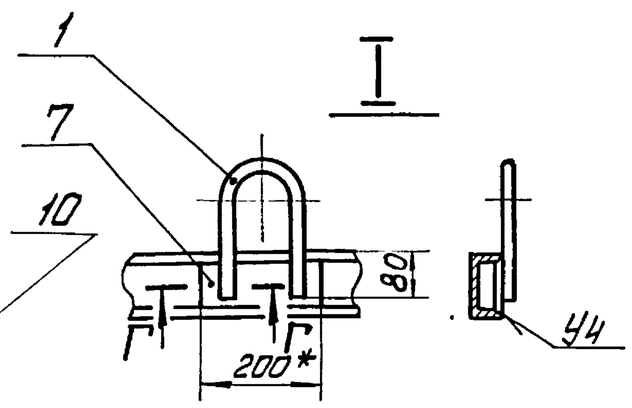

Г-Г
М1:1

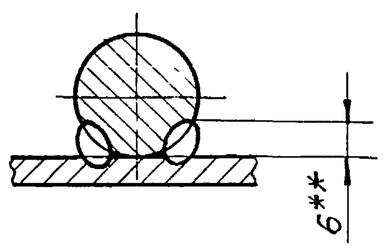

1. *Размеры для справок.
2. $\pm\frac{IT14}{2}$
3. Размеры R и H определить по размерам корпуса клапана 6с-9-1 поз. 45 черт. БК8.3.1.00.000СБ.
4. Обработка поверхностей реза деталей Б4 ▽25
5. Сварные швы по ГОСТ 5264-80.
6. **Сварка ручная дуговая.

					БК8.3.1.01.000 СБ		
Изм.	Лист	№ докум.	Подп.	Дата	Рама	Лист	Масса	Масштаб
Разраб.		Михайлова					110	1:10
Пров.		Богданова				Лист	Листов
Т.контр.						ЛАТГИПРОПРОМ	
Н.контр.		Колмец					
Утв.							

Инв.№ подл. | Подп. и дата | Взам. инв.№ | Инв.№ дубл. | Подп. и дата

Копировал | Формат А2

Форм.	Зона	Поз.	Обозначение	Наименование	Кол.	Примечание
				Документация		
А2			БК 8.3.1.02.000 СБ	Сборочный чертеж		
				Детали		
А3		1	БК 8.3.1.02.001	Труба	1	
А4		2	БК 8.3.1.02.002	Труба	1	
А4		3	БК 8.3.1.02.003	Труба	1	
Б4		4	БК 8.3.1.02.004	Труба		
				Труба 32×2 ГОСТ 10704-76 / В20 ГОСТ 10705-80	2	0,15 кг
Б4		5	БК 8.3.1.02.005	Труба		
				Труба 38×2 ГОСТ 10704-76 / В20 ГОСТ 10705-80	1	0,28 кг
Б4		6	БК 8.3.1.02.006	Труба		
				Труба 57×3 ГОСТ 10704-76 / В20 ГОСТ 10705-80	3	1,04 кг
				Стандартные изделия		
		7		Отвод 90° 57×3 ГОСТ 17375-83	1	
				Фланцы ГОСТ 12820-80		
		8		1-25-16 Ст 20	2	
		9		1-32-16 Ст 20	1	
		10		1-50-16 Ст 20	2	

Изм.	Лист	№ докум.	Подп.	Дата	БК 8.3.1.02 000		
Разраб.		Михайлова			Коллектор	Лит.	Лист 1 / Листов 2
Пров.		Богданова				ЛАТГИПРОПРОМ	
Н.контр.		Колмец					
Утв.							

Копировал 38 Формат А4

Форм.	Зона	Поз.	Обозначение	Наименование		Примечание
		11		Фланец 1-50-16 Ст20 ГОСТ 12821-80	1	
				Прочие изделия		
		12		Установка штуцера М20×1,5-100 ЗК4-46-76	1	

Изм.	Лист	№ докум.	Подп.	Дата	БК 8.3.1.02.000	Лист 2

Копировал 38 Формат А4

БК 8.3.1.02 001

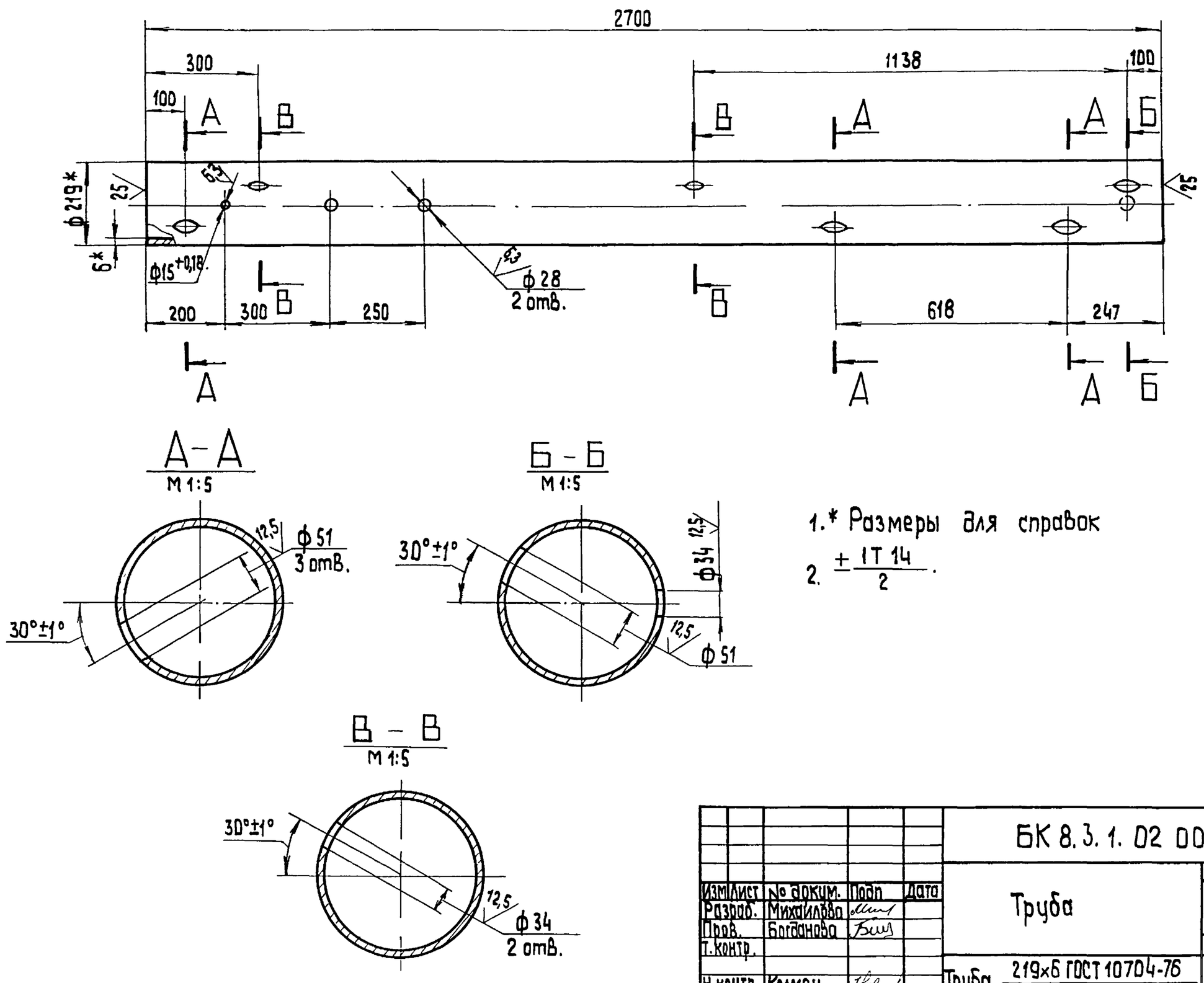

1.* Размеры для справок

2. $\pm\frac{IT\,14}{2}$.

Изм.	Лист	№ докум.	Подп.	Дата	БК 8.3.1.02 001			
Разраб.		Михайлова			Труба	Лит	Масса 85,1	Масштаб 1:10
Пров.		Богданова				Лист	Листов 1	
Т.контр.								
Н.контр.		Колмец			Труба 219×6 ГОСТ 10704-76 / В20 ГОСТ 10705-80	ЛАТГИПРОПРОМ		
Утв.								

Копировал 38 Формат А3

Выпуск 8-3

Серия 5.903-15

БК8.3.1.02.000 СБ

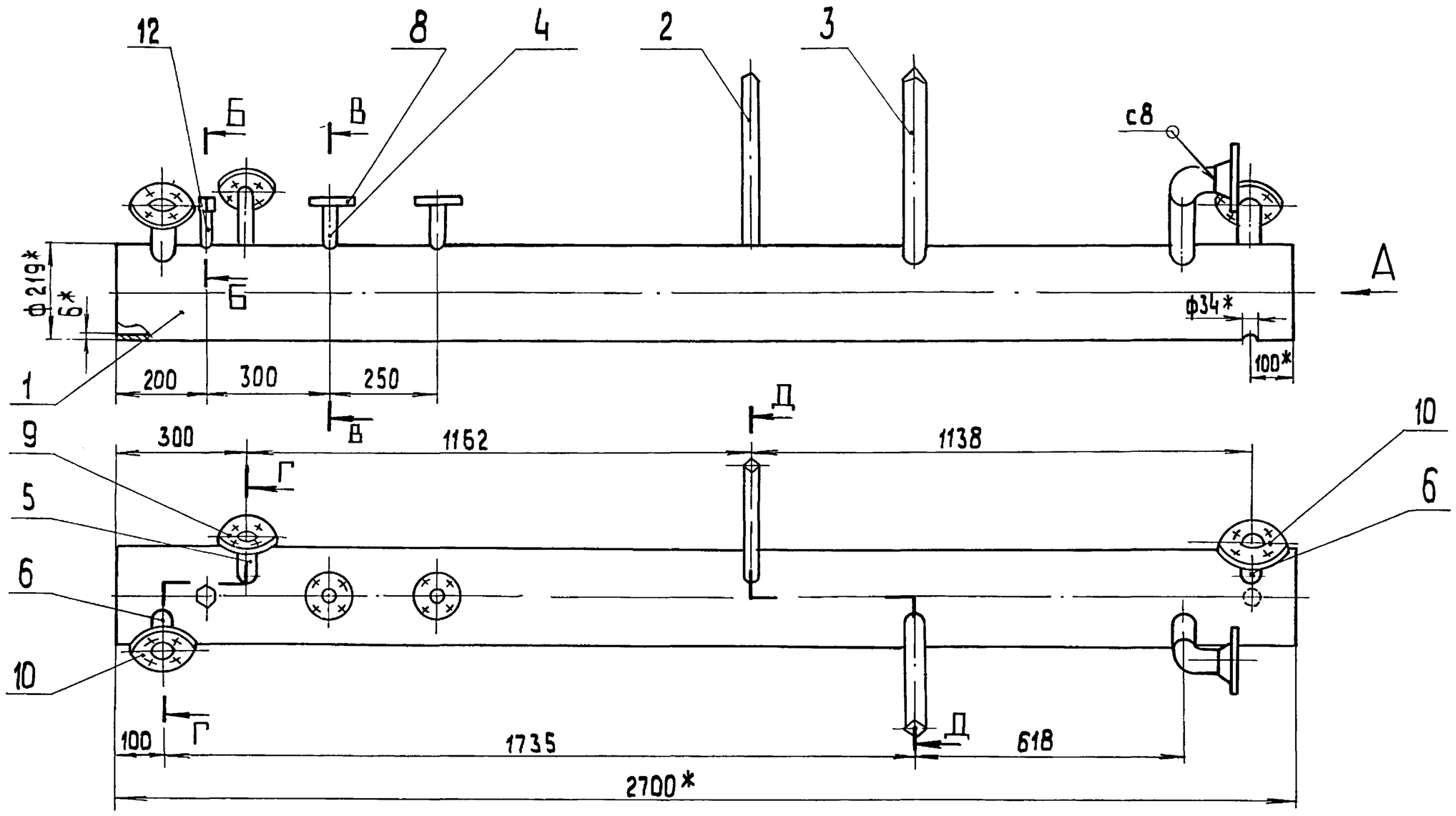

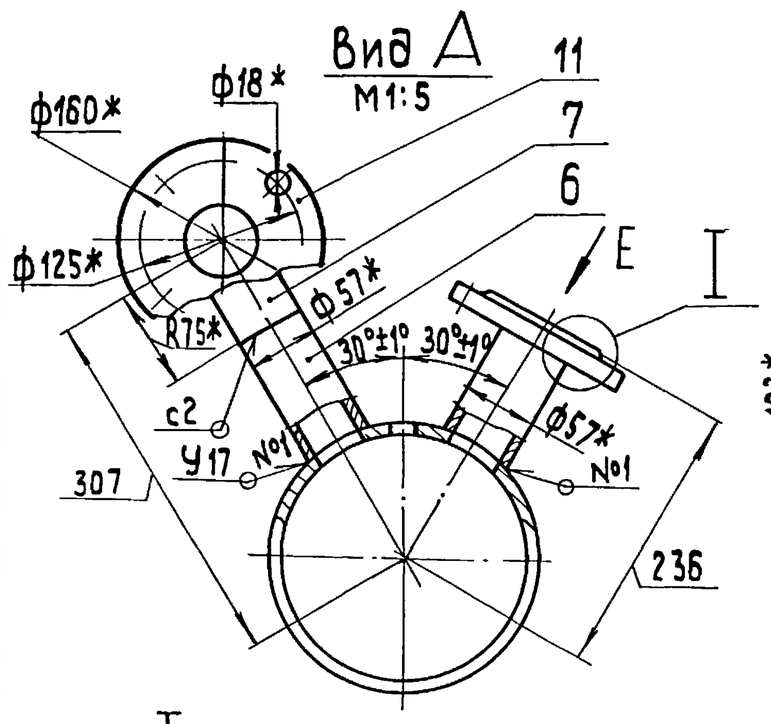

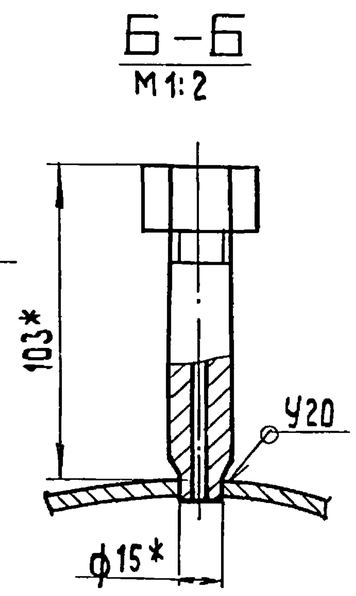

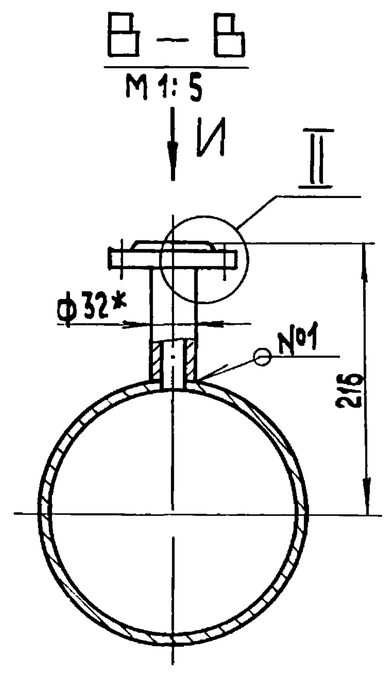

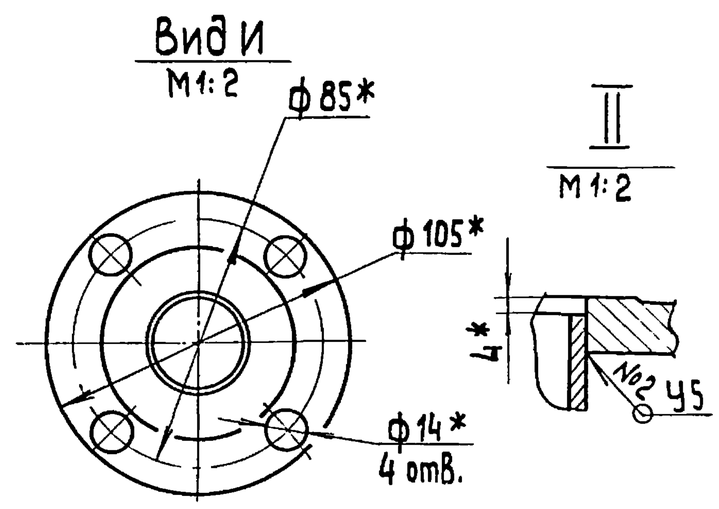

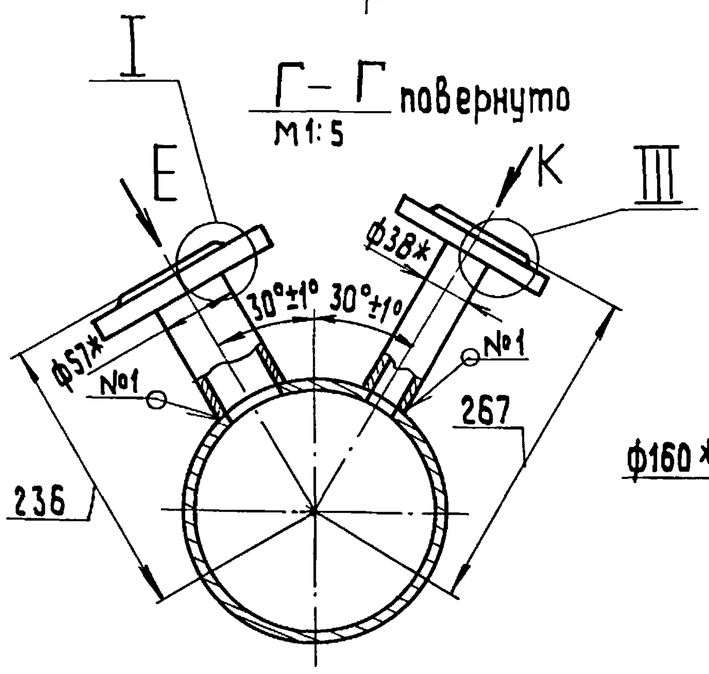

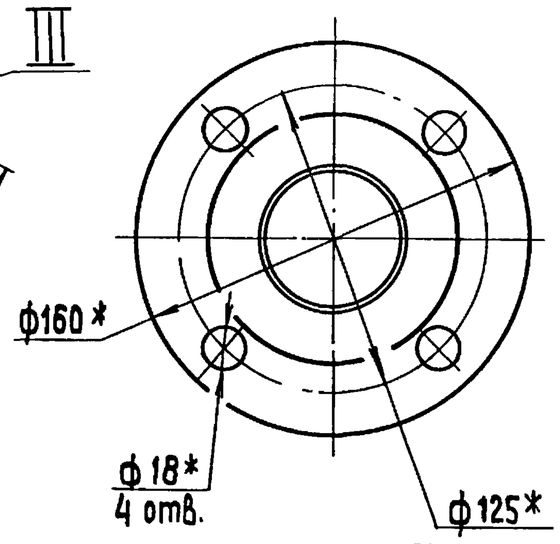

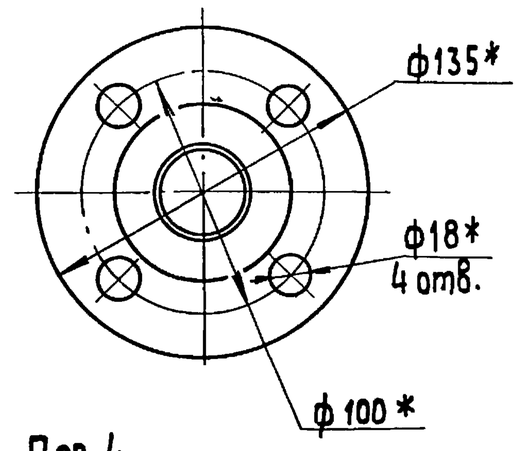

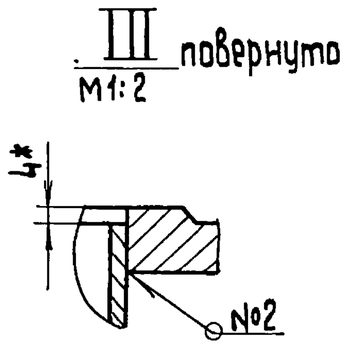

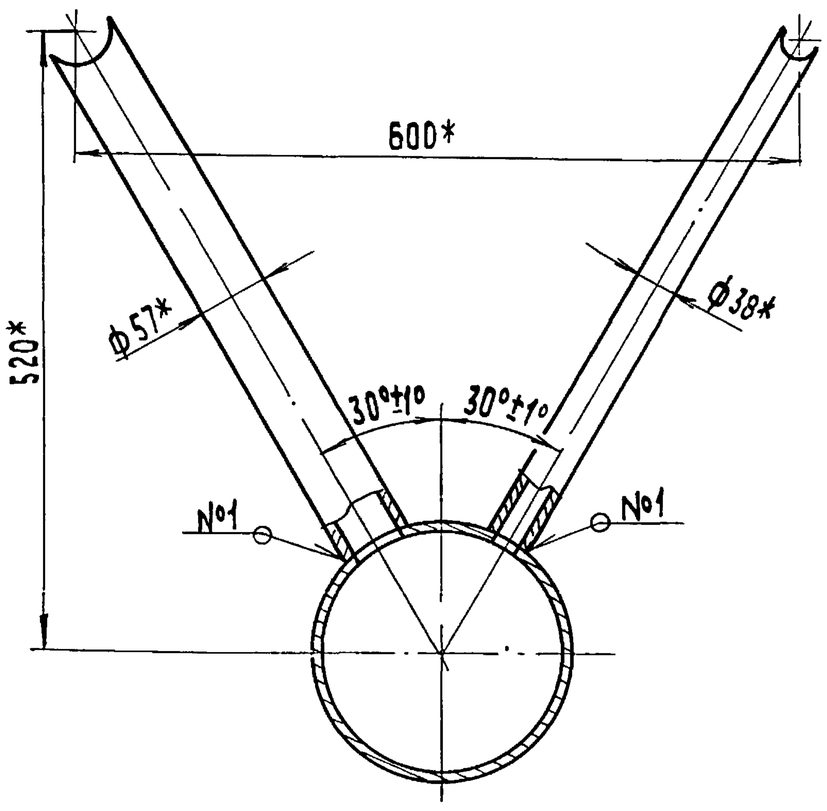

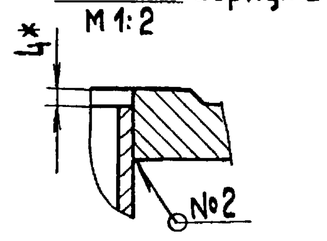

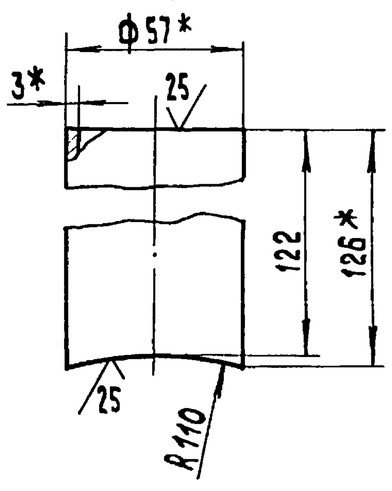

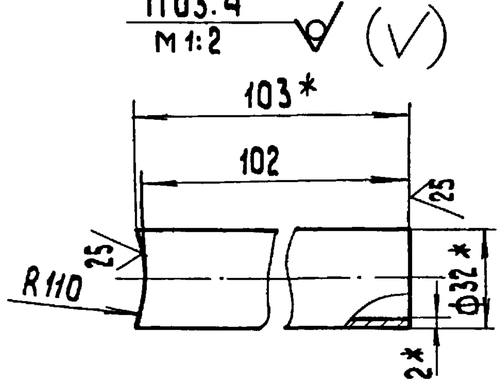

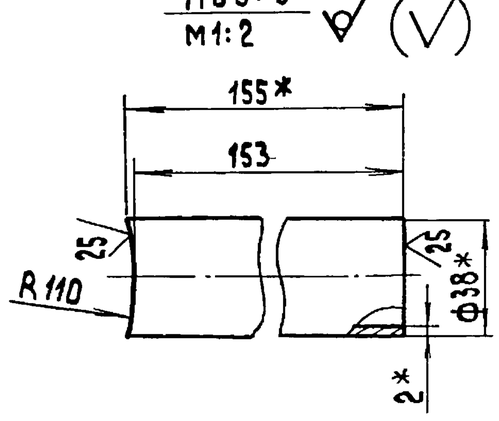

1.* Размеры для справок

2. $\pm \frac{IT14}{2}$.

3. Сварные швы по ГОСТ 16037-80.

Изм	Лист	№ докум.	Подп.	Дата	БК8 3.1. 02. 000 СБ			
Разраб		Михайлова			Коллектор	Лит	Масса	Масштаб
Пров.		Богданова					103,4	1:10
Т.контр.						Лист	Листов 1	
Н.контр.		Колмец				ЛАТТИПРОПРОМ		
Утв.								

Копировал

Формат А2

Инв.№ подл. | Подп. и дата | Взам.инв.№ | Инв.№ дубл. | Подп. и дата

Выпуск 8-3 Серия 5.903-15

БК8.3.1.02.003

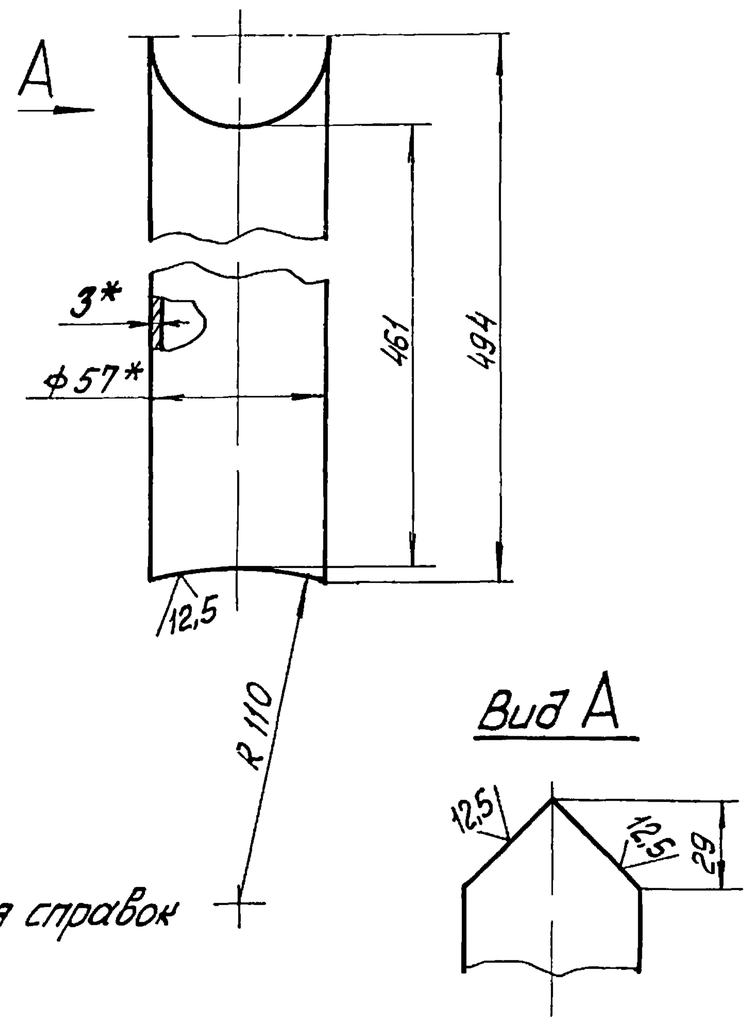

1. *Размеры для справок

2 $\pm \frac{IT14}{2}$

Изм.	Лист	№ докум.	Подп.	Дата	БК8.3.1.02.003		
Разраб.		Михайлова			Труба	Лит.	Масса 1,92	Масштаб 1:2
Пров.		Богданова				Лист	Листов 1
Т.контр.						ЛАТГИПРОПРОМ	
Н.контр.		Колмец			Труба 57×3 ГОСТ 10704-76 / В20 ГОСТ 10705-80		
Утв.							

Копировал Формат А4

Выпуск 8-3 Серия 5.903-15

БК8.3.1.02.002

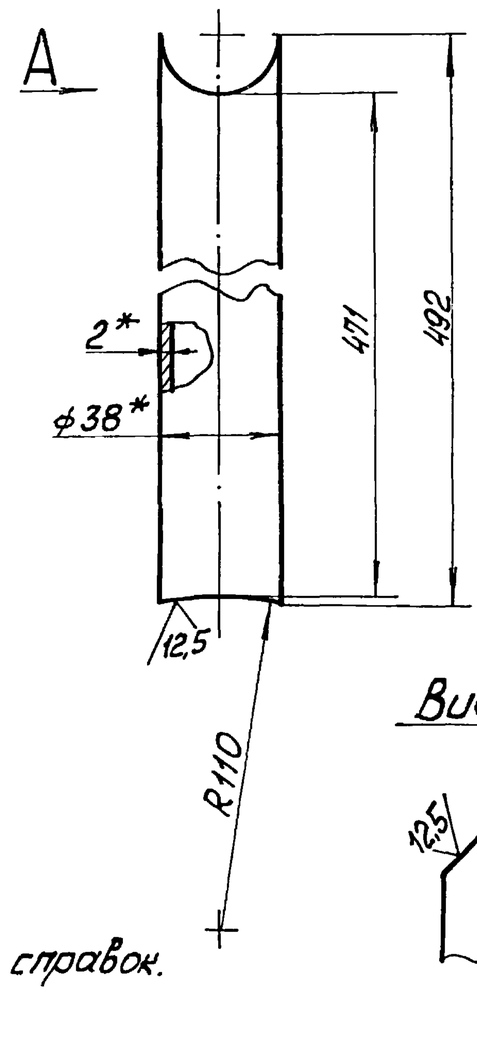

1 *Размеры для справок.

2 $\pm \frac{IT14}{2}$.

Изм.	Лист	№ докум.	Подп.	Дата	БК8.3.1.02.002		
Разраб.		Михайлова			Труба	Лит.	Масса 0,86	Масштаб 1:2
Пров.		Богданова				Лист	Листов 1
Т.контр.						ЛАТГИПРОПРОМ	
Н.контр.		Колмец			Труба 38×2 ГОСТ 10704-76 / В20 ГОСТ 10705-80		
Утв.							

Копировал Формат А4

Выпуск 8-3 Серия 5.903-15

БК8.3.1.03.000 СБ

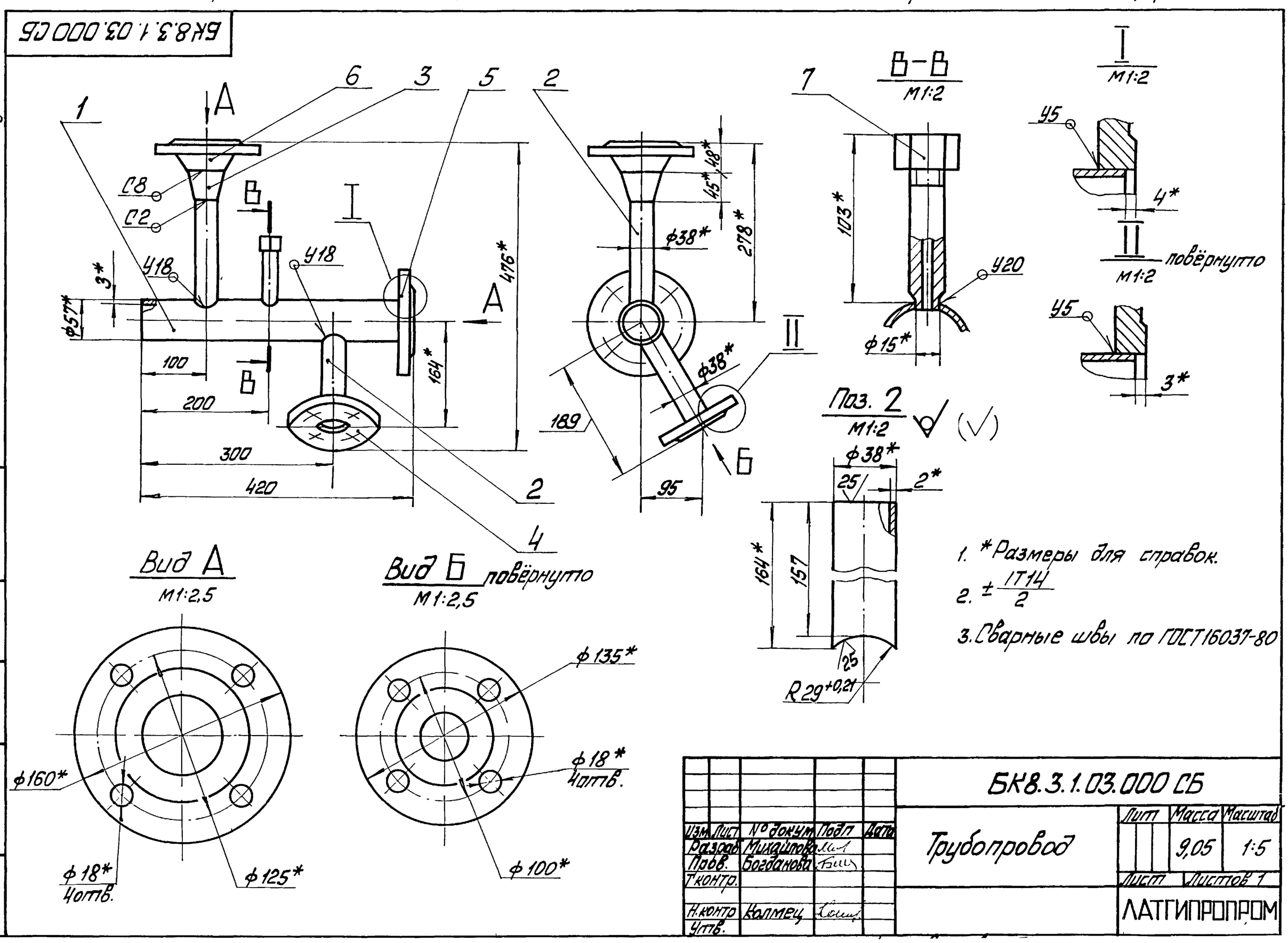

1. *Размеры для справок.

2. $\pm \frac{IT14}{2}$

3. Сварные швы по ГОСТ16037-80

Изм.	Лист	№ докум.	Подп.	Дата	БК8.3.1.03.000 СБ		
Разраб.		Михайлова			Трубопровод	Лит.	Масса 9,05	Масштаб 1:5
Пров.		Богданова				Лист	Листов 1
Т.контр.						ЛАТГИПРОПРОМ	
Н.контр.		Колмец					
Утв.							

Выпуск 8-3

Серия 5.903-15

Форм. Зона	Поз.	Обозначение	Наименование	Кол.	Примечание
			Документация		
А3		БК8.3.1.03.000 СБ	Сборочный чертеж		
			Детали		
А4	1	БК8.3.1.03.001	Труба	1	
Б4	2	БК8.3.1.03.002	Труба Труба 38х2 ГОСТ 10704-76 / В 20 ГОСТ 10705-80	2	0,28 кг
			Стандартные изделия		
	3		Переход К 57х3-38х2 ГОСТ 17378-83 фланцы ГОСТ 12820-80	1	
	4		Ст 20 1-32-16	1	
	5		Ст 20 1-50-16	1	
	6		Фланец 1-50-16 Ст20 ГОСТ 12821-80	1	
			Прочие изделия		
	7		Установка 2 штуцера М 20х1,5-100 ЗК4-46-76	1	

Инв.№ подл. | Подп. и дата | Взам. инв.№ | Инв.№ дубл. | Подп. и дата

Изм.	Лист	№ докум.	Подп.	Дата	БК 8.3.1.03.000		
Разраб.		Михайлова			Трубопровод	Лит. / Лист / Листов 1	
Пров.		Богданова				ЛАТГИПРОПРОМ	
Н.контр.		Колмец					
Утв.							

Копировал 38 Формат А4

Выпуск 8-3

Серия 5.903-15

БК 8.3.1.03.001

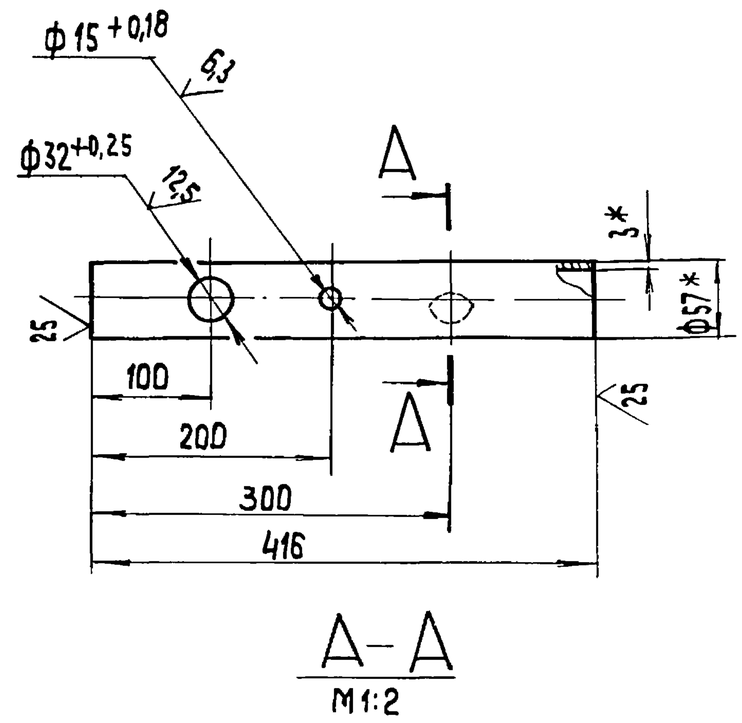

1.* Размеры для справок.

2. $\pm \frac{IT14}{2}$.

Инв.№ подл. | Подп. и дата | Взам. инв.№ | Инв.№ дубл. | Подп. и дата

Изм.	Лист	№ докум.	Подп.	Дата	БК 8.3.1.03.001		
Разраб.		Михайлова			Труба	Лит. / Масса 1,66 / Масштаб 1:5	
Пров.		Богданова				Лист / Листов 1	
Т.контр.							
Н.контр.		Колмец			Труба 57х3 ГОСТ 10704-76 / В 20 ГОСТ 10705-80	ЛАТГИПРОПРОМ	
Утв.							

Копировал 38 Формат А4

Выпуск 8-3

Серия 5.903-15

Форм. Зона	Поз.	Обозначение	Наименование	Кол.	Примечание
			Документация		
А4		БК 8.3.1 04.000 СБ	Сборочный чертеж		
			Детали		
Б4	1	БК 8.3.1.04.001	Труба Труба 57х3 ГОСТ 10704-76 / В 20 ГОСТ 10705-80 L = 98±0,435 мм	1	0,39 кг
			Стандартные изделия		
	2		Фланец 1-50-16 Ст 20 ГОСТ 12820-80	1	
	3		Фланец 1-50-40 Ст 20 ГОСТ 12821-80	1	

Инв.№ подл. | Подп. и дата | Взам. инв.№ | Инв.№ дубл. | Подп. и дата

Изм.	Лист	№ докум.	Подп.	Дата	БК 8.3.1.04.000		
Разраб.		Михайлова			Труба	Лит / Лист / Листов 1	
Пров.		Богданова				ЛАТГИПРОПРОМ	
Н.контр.		Колмец					
Утв.							

Копировал 38 Формат А4

Выпуск 8-3

Серия 5.903-15

БК 8.3.1.04.000 СБ

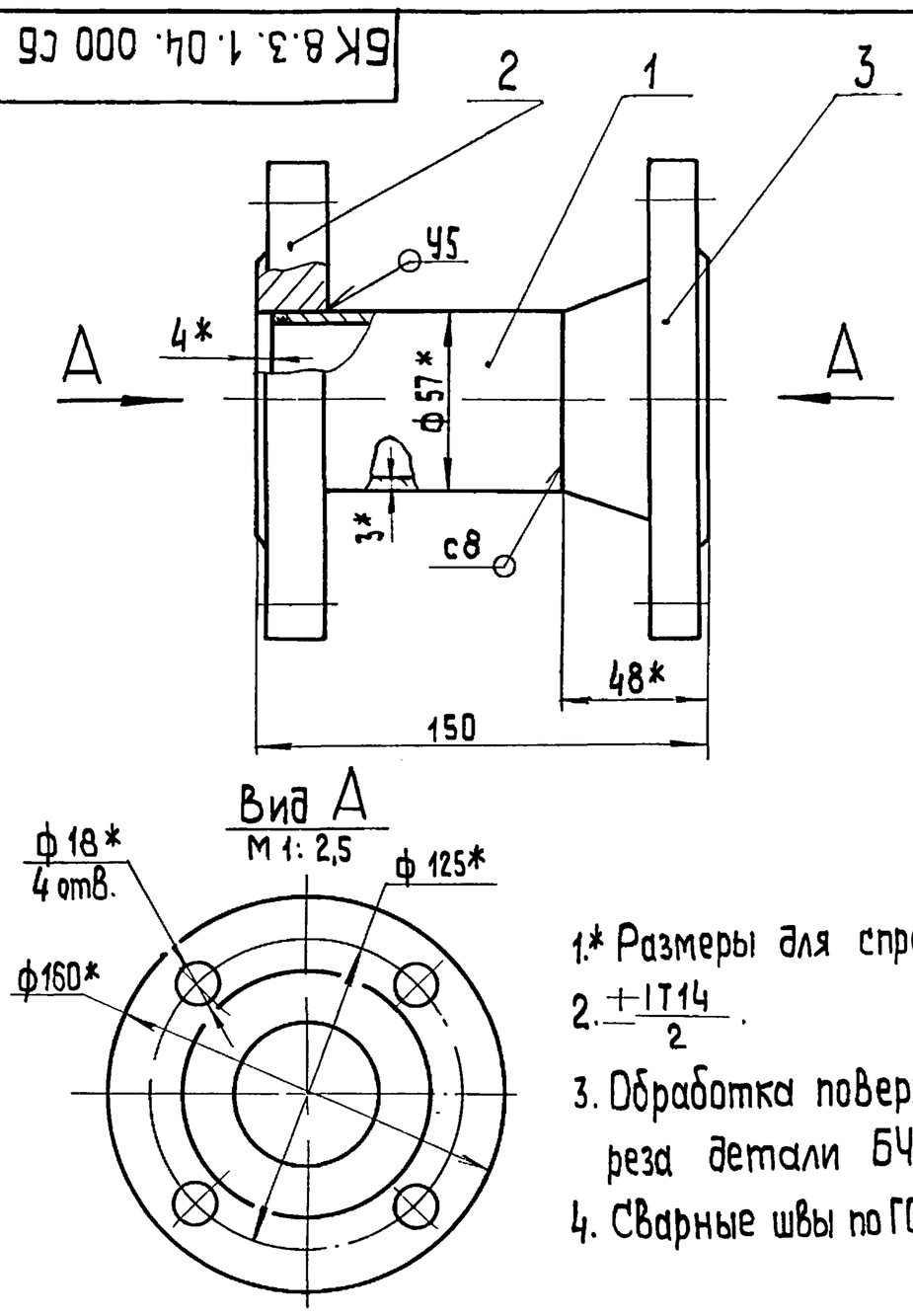

1.* Размеры для справок

2. $\pm \frac{IT14}{2}$.

3. Обработка поверхностей реза детали Б4 $\sqrt{25}$.

4. Сварные швы по ГОСТ 16037-80

Инв.№ подл. | Подп. и дата | Взам. инв.№ | Инв.№ дубл. | Подп. и дата

Изм.	Лист	№ докум.	Подп.	Дата	БК 8.3.1.04.000 СБ		
Разраб.		Михайлова			Труба	Лит. / Масса 5,78 / Масштаб 1:2	
Пров.		Богданова				Лист / Листов 1	
Т.контр.							
Н.контр.		Колмец				ЛАТГИПРОПРОМ	
Утв.							

Копировал 38 Формат А4

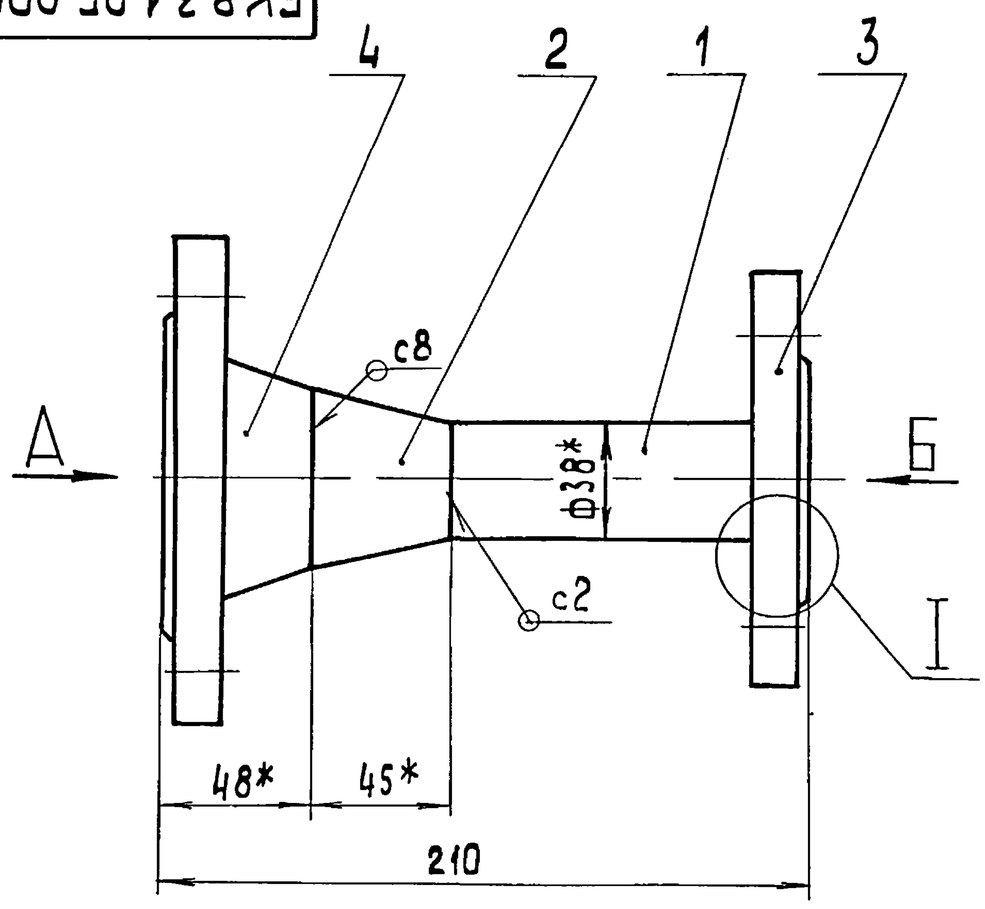

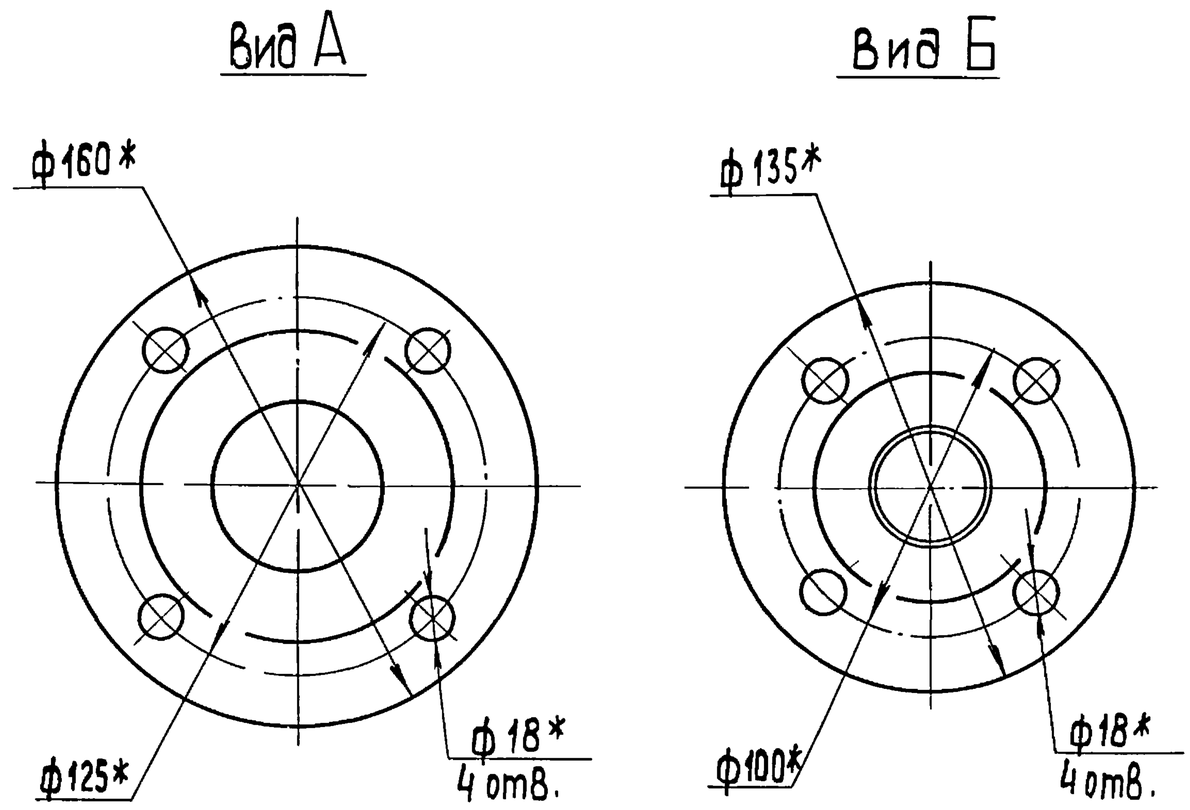

1. *Размеры для справок.
2. $\pm\frac{IT14}{2}$.
3. Обработка поверхностей реза детали БЧ ✓25.
4. Сварные швы по ГОСТ 15037-80.

I
М1:1

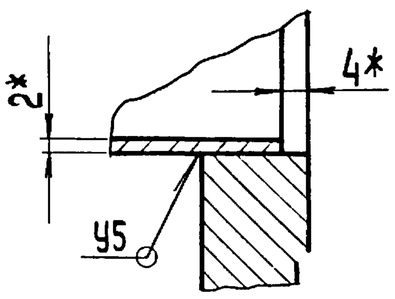

Изм. Лист	№ докум.	Подп.	Дата	БК 8.3.1. 05.000 СБ			
Разраб.	Михайлова			Труба	Лит	Масса 4,8	Масштаб 1:2
Пров.	Богданова				Лист	Листов 1	
Т.контр.					ЛАТГИПРОПРОМ		
Н.контр.	Колмец						
Утв.							

Копировал ЗЕ Формат А3

Инв.№подл. | Подп. и дата | Взам.инв.№ | Инв.№дубл. | Подп. и дата

Форм.	Зона	Поз.	Обозначение	Наименование	Кол.	Примечание
				Документация		
А3			БК8.3.1.05.000СБ	Сборочный чертеж		
				Детали		
БЧ		1	БК8.3.1.05.001	Труба		
				Труба 38×2 ГОСТ 10704-76 / В20 ГОСТ 10705-80		
				L = 113±0,435 мм	1	0,2 кг
				Стандартные изделия		
		2		Переход К57×3-38×2 ГОСТ 17378-83	1	
		3		Фланец 1-32-16 Ст 20 ГОСТ 12820-80	1	
		4		Фланец 1-50-40 Ст 20 ГОСТ 12821-80	1	

Изм. Лист	№ докум.	Подп.	Дата	БК 8.3.1. 05.000			
Разраб.	Михайлова			Труба	Лит.	Лист	Листов 1
Пров.	Богданова				ЛАТГИПРОПРОМ		
Н.контр.	Колмец						
Утв.							

Копировал ЗЕ Формат А4

Инв.№подл. | Подп. и дата | Взам.инв.№ | Инв.№дубл. | Подп. и дата

Форм.	Зона	Поз.	Обозначение	Наименование	Кол.	Примечание
				Документация		
А3			БК 8.3.1.06.000СБ	Сборочный чертеж		
				Детали		
БЧ		1	БК 8.3.1.06.001	Труба		
				Труба 38×2 ГОСТ 10704-76 / В20 ГОСТ 10705-80	1	0,33 кг
				Стандартные изделия		
		2		Переход К57×3-38×2 ГОСТ 17378-83	1	
		3		Фланец 1-32-16 Ст 20 ГОСТ 12820-80	1	
		4		Фланец 1-50-16 Ст 20 ГОСТ 12821-80	1	

Изм. Лист	№ докум.	Подп.	Дата	БК 8.3.1. 06.000			
Разраб.	Михайлова			Труба	Лит.	Лист	Листов 1
Пров.	Богданова				ЛАТГИПРОПРОМ		
Н.контр.	Колмец						
Утв.							

Копировал ЗЕ Формат А4

Инв.№подл. | Подп. и дата | Взам.инв.№ | Инв.№дубл. | Подп. и дата

БК8.3.1.06.000СБ

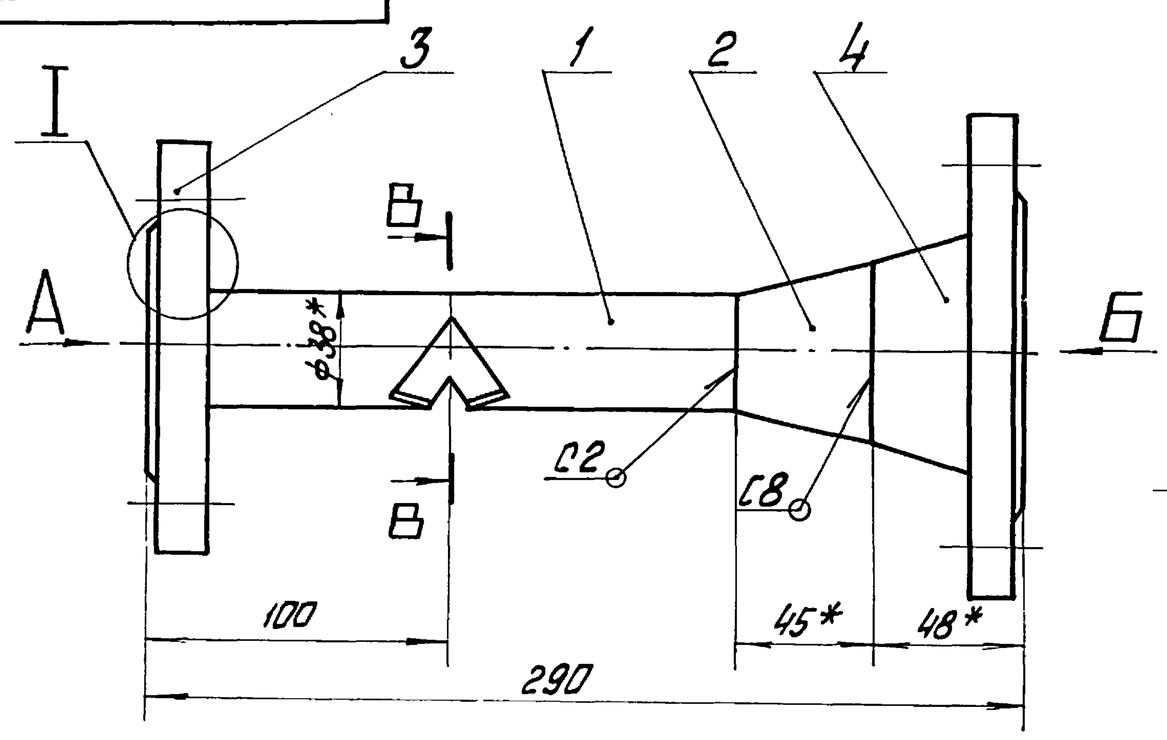

I
М1:1

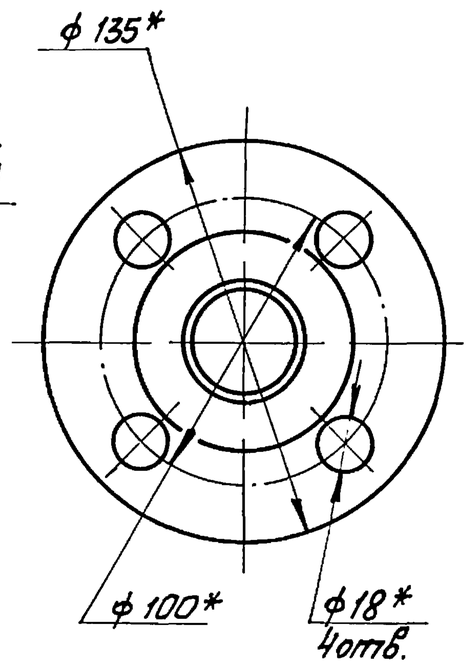

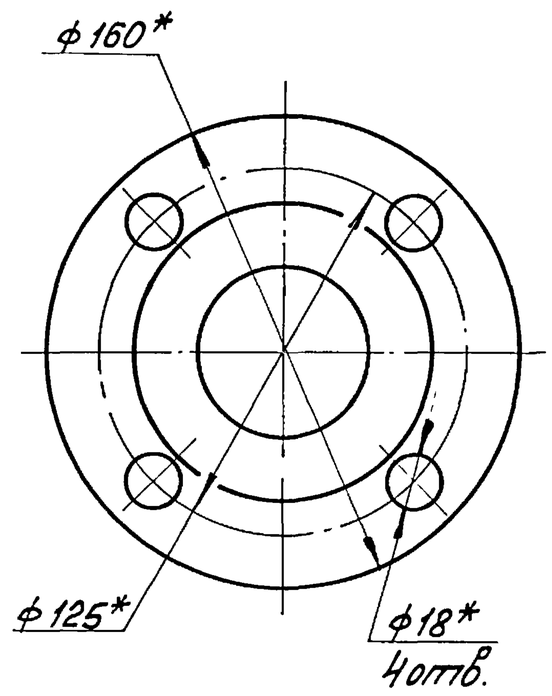

В–В

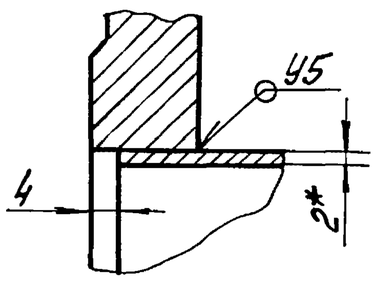

Поз. 1

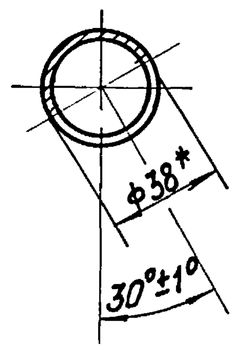

1. *Размеры для справок.
2. $\pm\frac{IT14}{2}$
3. Сварные швы по ГОСТ 16037-80.

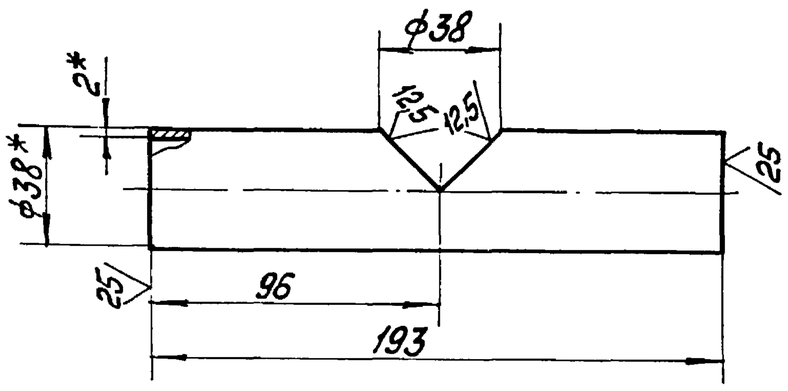

Изм.	Лист	№ докум.	Подп.	Дата	БК8.3.1.06.000СБ			
Разраб.		Михайлова			Труба	Лит.	Масса	Масштаб
Пров.		Богданова					4,39	1:2
Т.контр.						Лист	Листов 1	
Н.контр.		Колмец				ЛАТГИПРОПРОМ		
Утв.								

Копировал

Формат А3

Выпуск 8-3 Серия 5.903-15

Инв.№ подл. | Подп. и дата | Взам. инв.№ | Инв.№ дубл. | Подп. и дата

Форм. Зона	Поз.	Обозначение	Наименование	Кол.	Примечание
			Документация		
А4		БК8.3.1.07000 СБ	Сборочный чертёж		
			Детали		
Б4	1	БК8.3.1.07.001	Труба		
			Труба $\frac{57\times3\ ГОСТ\ 10704\text{-}76}{В\ 20\ ГОСТ\ 10705\text{-}80}$		
			L = 96 ± 0,435 мм	1	0,38 кг
			Стандартные изделия		
	2		Фланец 1-50-16 Ст20 ГОСТ 12820-80	1	

Изм.	Лист	№ докум.	Подп.	Дата	БК8.3.1.07.000			
Разраб.		Михайлова			Патрубок	Лит.	Масса	Масштаб
Пров.		Богданова						
Т.контр.						Лист	Листов 1	
Н.контр.		Колмец				ЛАТГИПРОПРОМ		
Утв.								

БК8.3.1.07.000СБ

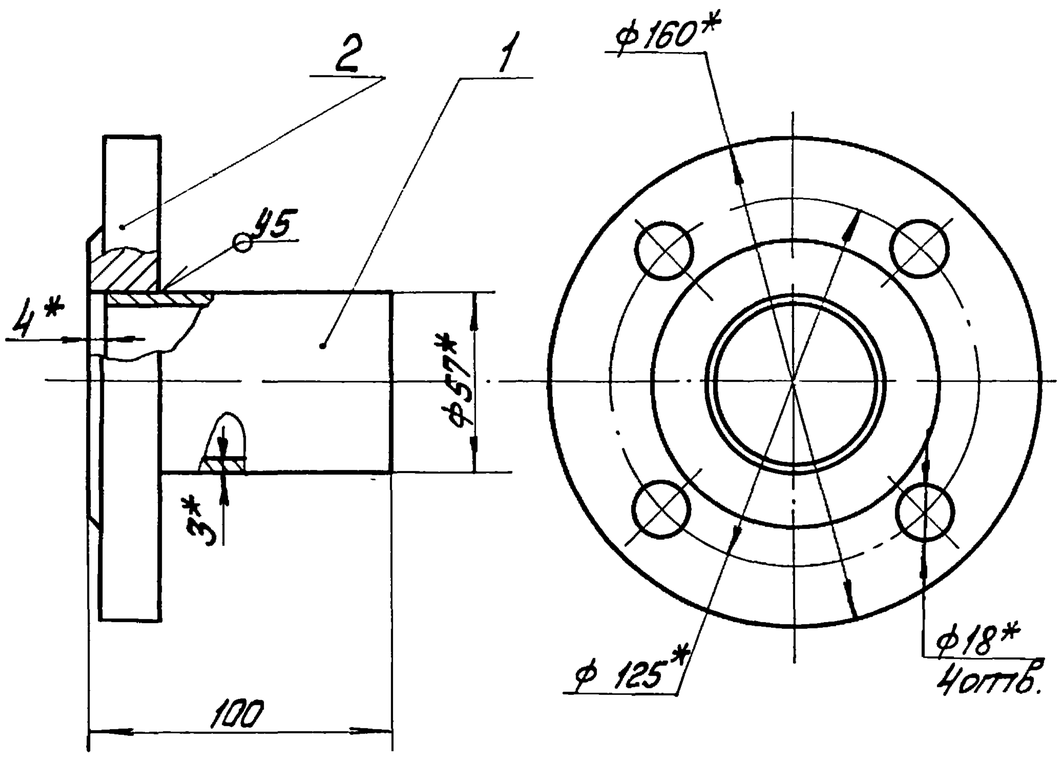

1. *Размеры для справок.
2. $\pm\frac{IT14}{2}$
3. Обработка поверхностей реза деталей Б4 25
4. Сварные швы по ГОСТ 16037-80.

Изм.	Лист	№ докум.	Подп.	Дата	БК8.3.1.07.000СБ			
Разраб.		Михайлова			Патрубок	Лит.	Масса	Масштаб
Пров.		Богданова					2,96	1:2
Т.контр.						Лист	Листов 1	
Н.контр.		Колмец				ЛАТГИПРОПРОМ		
Утв.								

Выпуск 8-3

Серия 5.903-15

Форм.	Зона	Поз.	Обозначение	Наименование	Кол.	Примечание
				Документация		
А3			БК8.3.1.08.000 СБ	Сборочный чертеж		
				Детали		
Д4		1	БК8.3.1.08.001	Труба	1	
Б4		2	БК8.3.1.08.002	Труба		
				Труба $\frac{57\times3\ ГОСТ\ 10704\text{-}76}{В\ 20\ ГОСТ\ 10705\text{-}80}$	1	0,57 кг
				Стандартные изделия		
		3		Фланец 1-50-16 Ст20 ГОСТ 12820-80	2	
				Прочие изделия		
		4		Установка 2 штуцера М20×1,5-100 3К4-46-76	1	

Изм.	Лист	№ докум.	Подп.	Дата	БК 8.3.1.08.000			
Разраб.		Михайлова			Тройник	Лит.	Лист	Листов 1
Пров.		Богданова				ЛАТГИПРОПРОМ		
Н.контр.		Колмец						
Утв.								

Копировал 3-8 Формат А4

Инв.№ подл. | Подп. и дата | Взам. инв.№ | Инв.№ дубл. | Подп. и дата

Выпуск 8-3

Серия 5.903-15

БК8.3.1.08.001

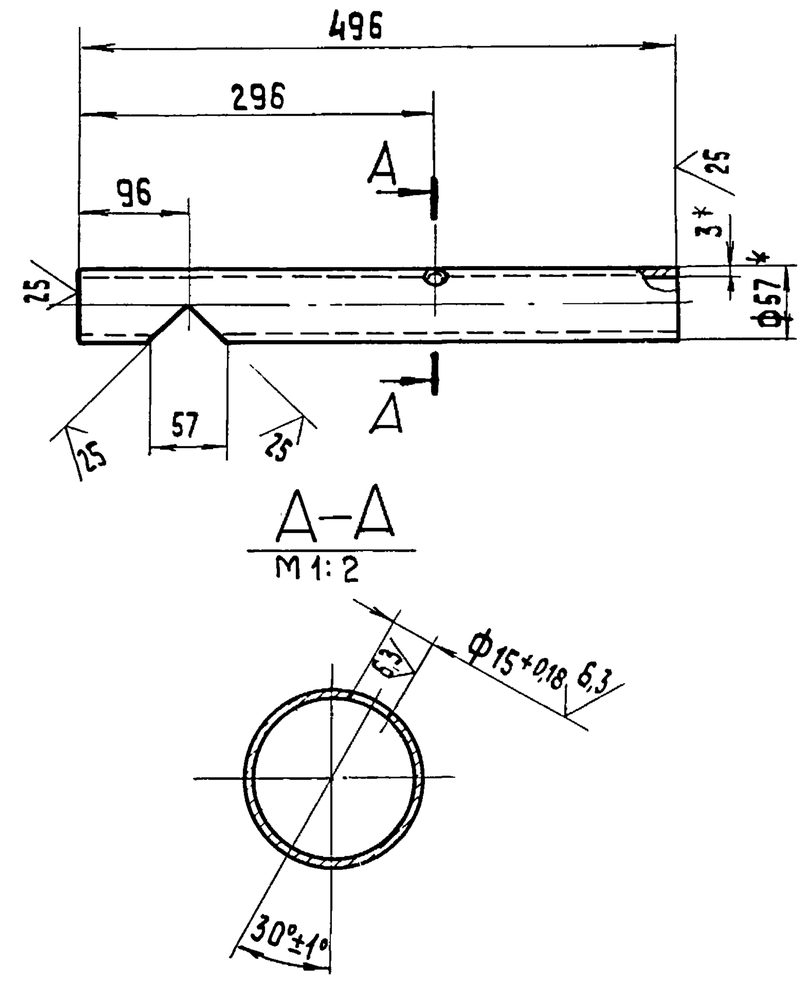

1.* Размеры для справок.

2. $\pm\frac{IT14}{2}$.

Изм.	Лист	№ докум.	Подп.	Дата	БК 8.3.1.08.001			
Разраб.		Михайлова			Труба	Лит.	Масса 1,93	Масштаб 1:5
Пров.		Богданова				Лист	Листов 1	
Т.контр.								
Н.контр.		Колмец			Труба $\frac{57\times3\ ГОСТ\ 10704\text{-}76}{В\ 20\ ГОСТ\ 10705\text{-}80}$	ЛАТГИПРОПРОМ		
Утв.								

Копировал 3-8 Формат А4

Выпуск 8-3

Серия 5.903-15

БК8.3.1.08.000 СБ

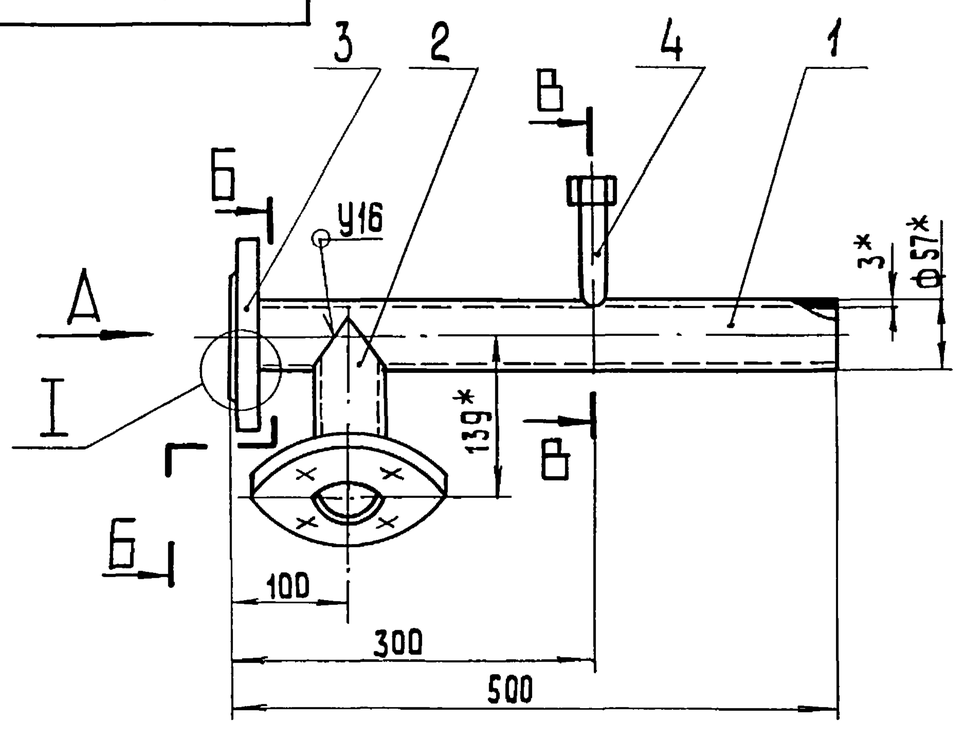

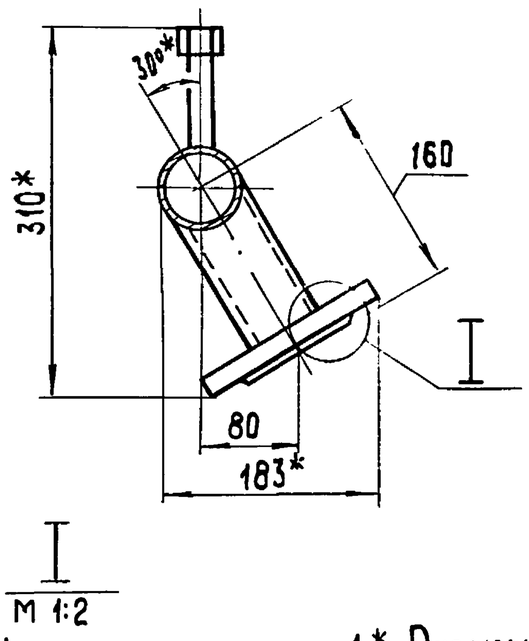

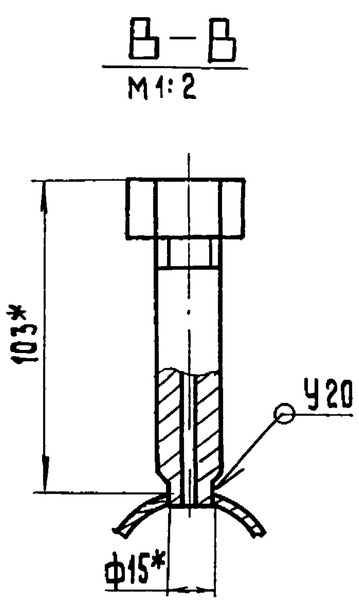

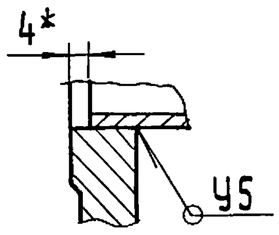

1.* Размеры для справок.

2. $\pm\frac{IT14}{2}$.

3. Сварные швы по ГОСТ 16037-80.

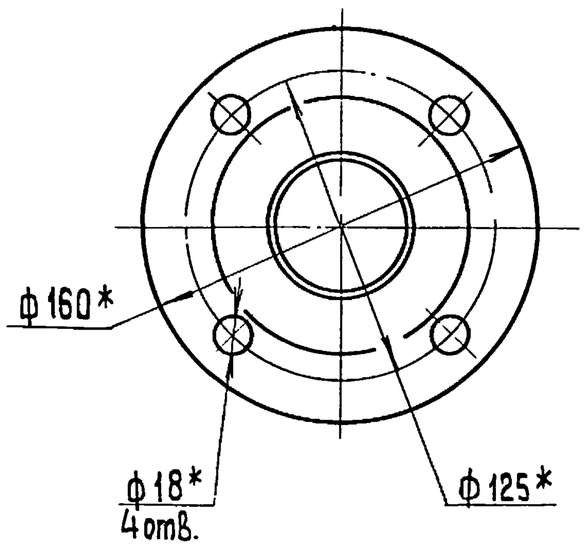

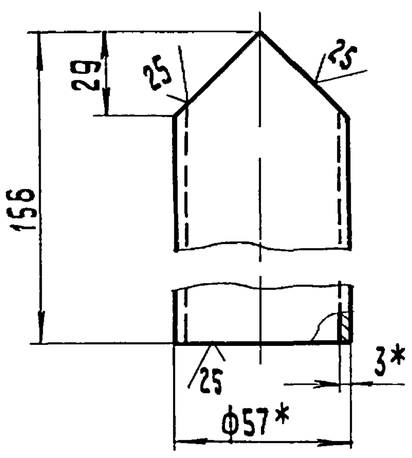

Изм.	Лист	№ докум.	Подп.	Дата	БК 8.3.1.08.000 СБ			
Разраб.		Михайлова			Тройник	Лит.	Масса 7,85	Масштаб 1:5
Пров.		Богданова				Лист	Листов 1	
Т.контр.								
Н.контр.		Колмец				ЛАТГИПРОПРОМ		
Утв.								

Инв.№ подл. | Подп. и дата | Взам. инв.№ | Инв.№ дубл. | Подп. и дата

Выпуск 8-3 Серия 5.903-15

Форм.	Зона	Поз.	Обозначение	Наименование	Кол.	Примечание
				Документация		
А3			БК8.3.1. 09. 000 СБ	Сборочный чертеж		
				Детали		
А4		1	БК 8.3.1. 09. 001	Труба	1	
Б4		2	БК 8.3.1. 09. 002	Труба		
				Труба $\frac{57\times3\ ГОСТ\ 10704-76}{В20\ ГОСТ\ 10705-80}$	1	0,48кг
				Стандартные изделия		
		3		Фланец 1-50-16 Ст20 ГОСТ 12820-80	1	
		4		Фланец 1-80-40 Ст20 ГОСТ 12821-80	1	
				Прочие изделия		
		5		Установка 2 штуцера М20×1,5-100 ЗК4-46-76	1	

Изм.	Лист	№ докум.	Подп.	Дата	БК 8.3.1. 09.000			
Разраб.		Михайлова			Тройник	Лит.	Лист	Листов 1
Пров.		Богданова				ЛАТГИПРОПРОМ		
Н.контр.		Колмец						
Утв.								

Копировал 38 Формат А4

Выпуск 8-3 Серия 5.903-15

БК 8.3.1. 09. 001

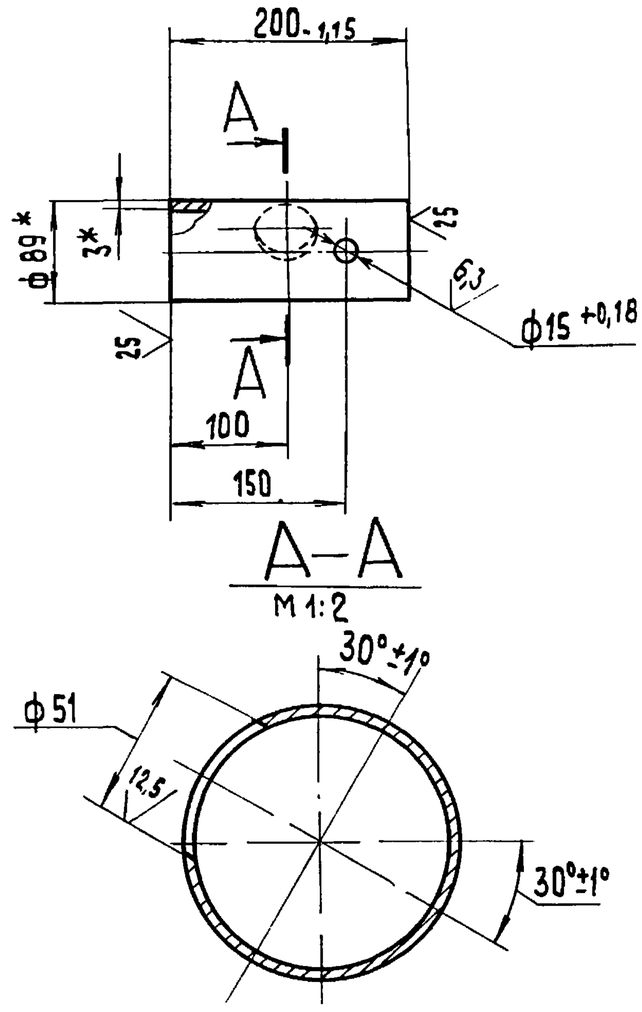

1.* Размеры для справок.

2. $\pm\frac{IT14}{2}$.

Изм.	Лист	№ докум.	Подп.	Дата	БК 8.3.1. 09.001			
Разраб.		Михайлова			Труба	Лит.	Масса 1,27	Масштаб 1:5
Пров.		Богданова				Лист	Листов 1	
Т.контр.					Труба $\frac{89\times3\ ГОСТ\ 10704-76}{В20\ ГОСТ\ 10705-80}$	ЛАТГИПРОПРОМ		
Н.контр.		Колмец						
Утв.								

Копировал 38 Формат А4

Выпуск 8-3 Серия 5.903-15

БК 8.3.1. 09. 000 СБ

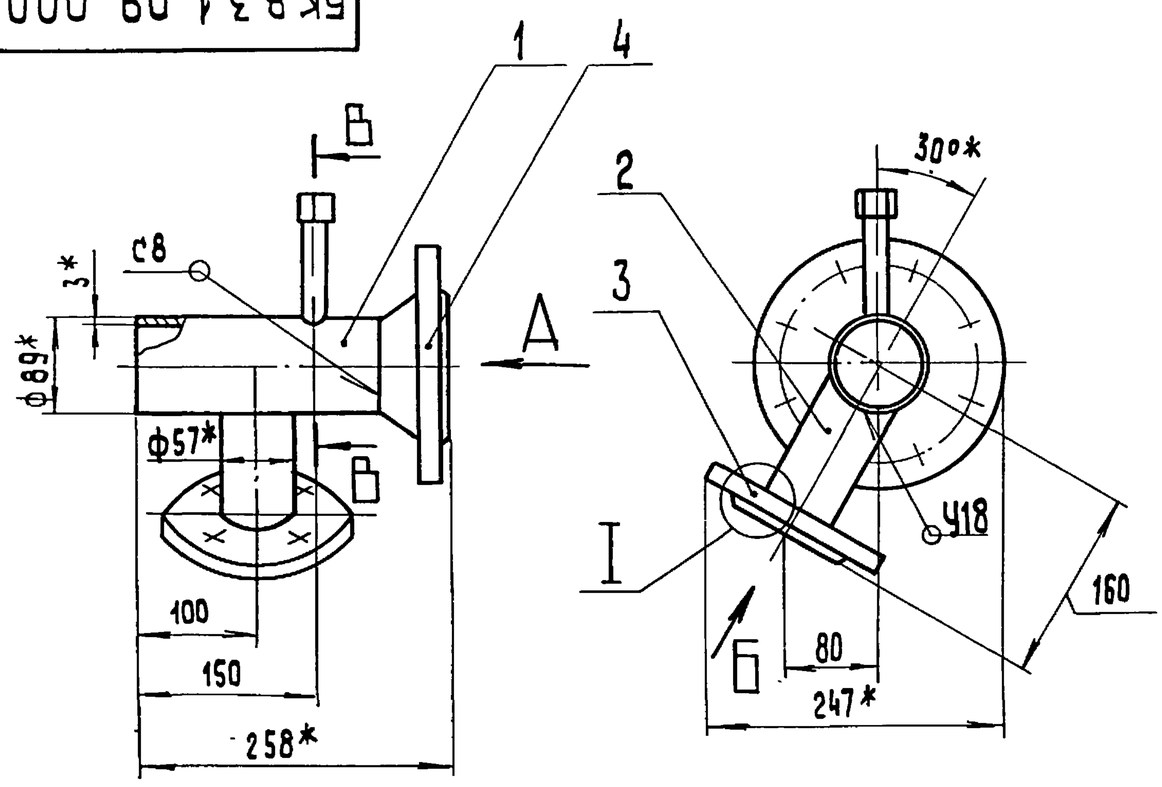

1.* Размеры для справок.

2. $\pm\frac{IT14}{2}$.

3. Сварные швы по ГОСТ 16037-80.

Изм.	Лист	№ докум.	Подп.	Дата	БК 8.3.1 09. 000 СБ			
Разраб.		Михайлова			Тройник	Лит.	Масса 9,32	Масштаб 1:5
Пров.		Богданова				Лист	Листов 1	
Т.контр.						ЛАТГИПРОПРОМ		
Н.контр.		Колмец						
Утв.								

Копировал 38 Формат А3

Выпуск 8-3 Серия 5.903-15

Форм.	Зона	Поз.	Обозначение	Наименование	Кол.	Примечание
				Документация		
А4			БК8.3.1.10.000СБ	Сборочный чертеж		
				Детали		
Б4		1	БК8.3.1.10.001	Труба		
				Труба $\frac{89\times3\ ГОСТ\ 10704-76}{В20\ ГОСТ\ 10705-80}$		
				L = 100 - 0,87 мм	1	0,64 кг
				Стандартные изделия		
		2		Фланец 1-80-40 Ст20 ГОСТ 12821-80	1	

Изм	Лист	№ докум.	Подп.	Дата	БК8.3.1.10.000			
Разраб.		Михайлова			Патрубок	Лит.	Лист	Листов 1
Пров.		Богданова				ЛАТГИПРОПРОМ		
Н.контр.		Колмец						
Утв.								

Копировал 38 Формат А4

Выпуск 8-3 Серия 5.903-15

БК8.3.1.10.000СБ

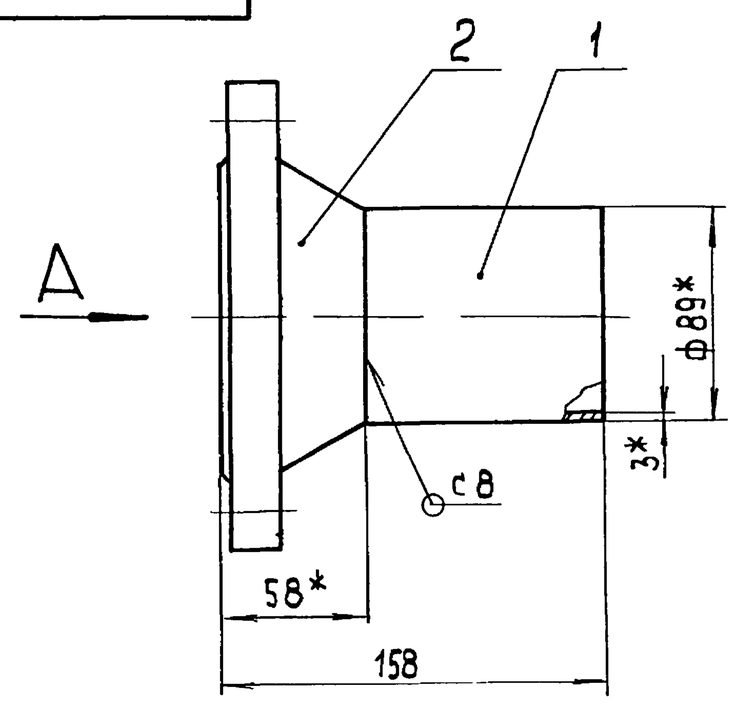

Вид А
М1:5

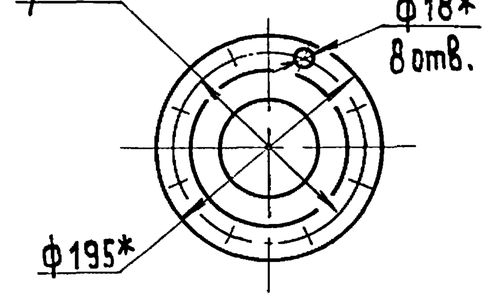

1.* Размеры для справок.
2. $\pm\frac{IT14}{2}$.
3. Обработка поверхностей реза детали Б4.
4. Сварные швы по ГОСТ 16037-80

Изм	Лист	№ докум.	Подп.	Дата	БК 8.3.1.10.000 СБ			
Разраб.		Михайлова			Патрубок	Лит	Масса 5,44	Масштаб 1:2,5
Пров.		Богданова				Лист	Листов 1	
Т.контр.						ЛАТГИПРОПРОМ		
Н.контр.		Колмец						
Утв.								

Копировал 38 Формат А4

Выпуск 8-3 Серия 5.903-15

БК8.3.1.11.000СБ

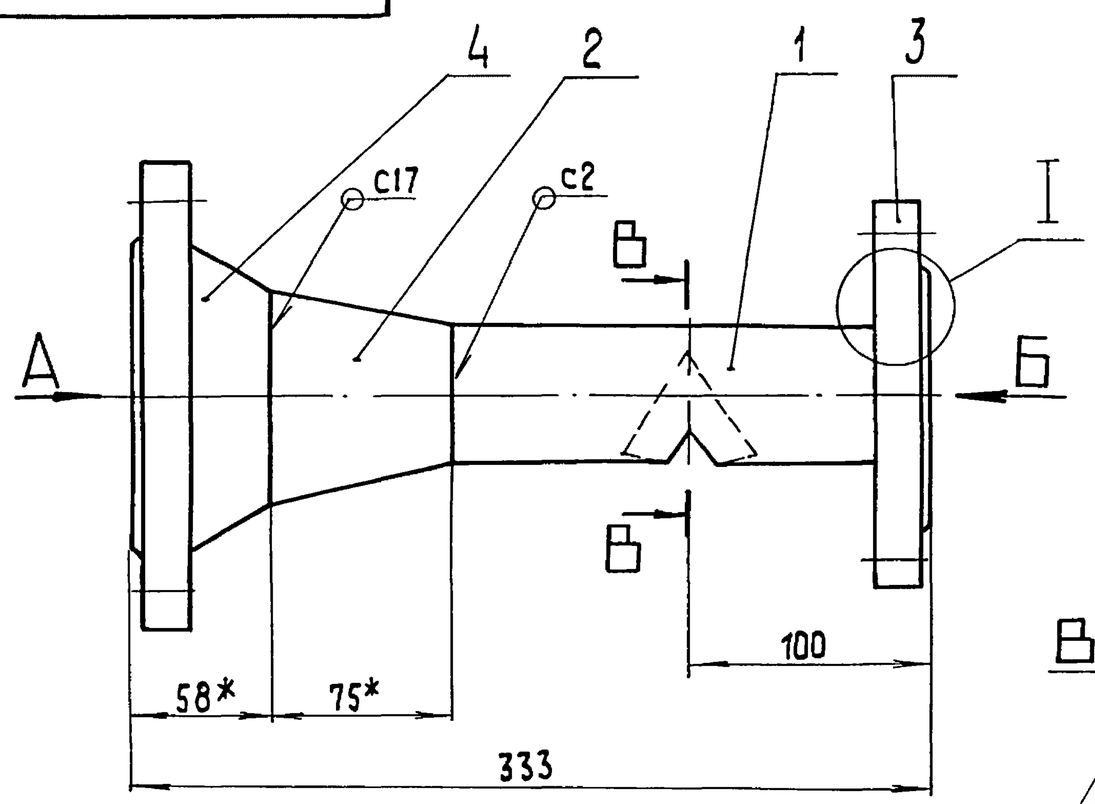

Вид А

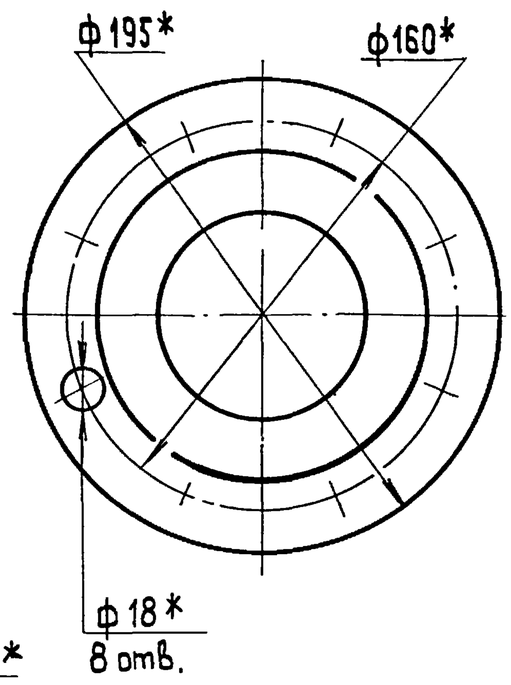

Вид Б

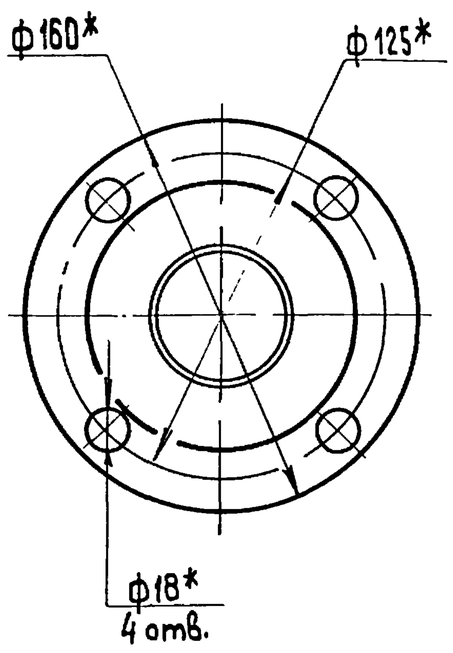

В-В

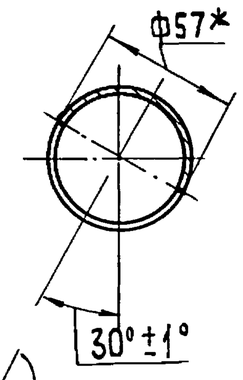

I
М1:1

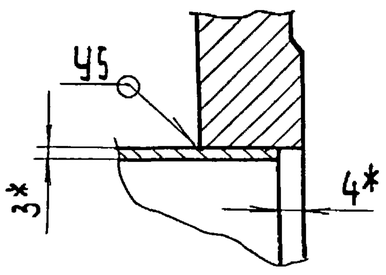

Поз. 1

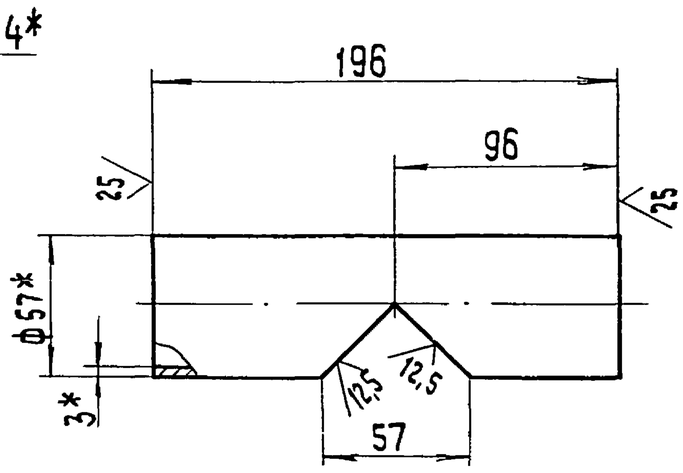

1.* Размеры для справок.
2. $\pm\frac{IT14}{2}$.
3. Сварные швы по ГОСТ 16037-80.

Изм	Лист	№ докум.	Подп.	Дата	БК8.3.1.11.000СБ			
Разраб.		Михайлова			Тройник	Лит.	Масса 8,41	Масштаб 1:2,5
Пров.		Богданова				Лист	Листов 1	
Т.контр.						ЛАТГИПРОПРОМ		
Н.контр.		Колмец						
Утв.								

Выпуск 8-3

Форм.	Зона	Поз.	Обозначение	Наименование	Кол.	Примечание
				Документация		
А3			БК8.3.1.11.000 СБ	Сборочный чертеж		
				Детали		
Б4		1	БК8.3.1.11.001	Труба		
				Труба $\frac{57\times3\ ГОСТ\ 10704\text{-}76}{В\ 20\ ГОСТ\ 10705\text{-}80}$	1	0,73 кг
				Стандартные изделия		
		2		Переход К 89×3,5-57×3 ГОСТ 17378-83	1	
		3		Фланец 1-50-16 Ст 20 ГОСТ 12820-80	1	
		4		Фланец 1-80-40 Ст 20 ГОСТ 12821-80	1	

Серия 5.903-15

Инв.№ подл. | Подп. и дата | Взам. инв.№ | Инв.№ дубл. | Подп. и дата

Изм.	Лист	№ докум.	Подп.	Дата	БК8.3.1.11.000		
Разраб.		Михайлова			Тройник	Лит. / Лист / Листов 1	
Пров.		Богданова				ЛАТГИПРОПРОМ	
Н.контр.		Колмец					
Утв.							

Копировал ЗЕ Формат А4

Выпуск 8-3

Форм.	Зона	Поз.	Обозначение	Наименование	Кол.	Примечание
				Документация		
А3			БК8.3.1.12.000 СБ	Сборочный чертеж		
				Детали		
А4		1	БК8.3.1.12.001	Труба	1	
Б4		2	БК8.3.1.12.002	Труба		
				Труба $\frac{57\times3\ ГОСТ\ 10704\text{-}76}{В\ 20\ ГОСТ\ 10705\text{-}80}$	1	0,81 кг
				Стандартные изделия		
		3		Отвод 90° 57×3 ГОСТ 17375-83	1	
		4		Фланец 1-50-16 Ст 20 ГОСТ 12821-80	1	
		5		Фланец 1-50-16 Ст 20 ГОСТ 12820-80	1	
				Прочие изделия		
		6		Установка штуцера М 20×1,5-100 ЗК4-46-76	1	

Серия 5.903-15

Инв.№ подл. | Подп. и дата | Взам. инв.№ | Инв.№ дубл. | Подп. и дата

Изм.	Лист	№ докум.	Подп.	Дата	БК8.3.1.12.000		
Разраб.		Михайлова			Трубопровод	Лит / Лист / Листов 1	
Пров.		Богданова				ЛАТГИПРОПРОМ	
Н.контр.		Колмец					
Утв.							

Копировал ЗЕ Формат А4

Выпуск 8-3

БК8.3.1.12.000 СБ

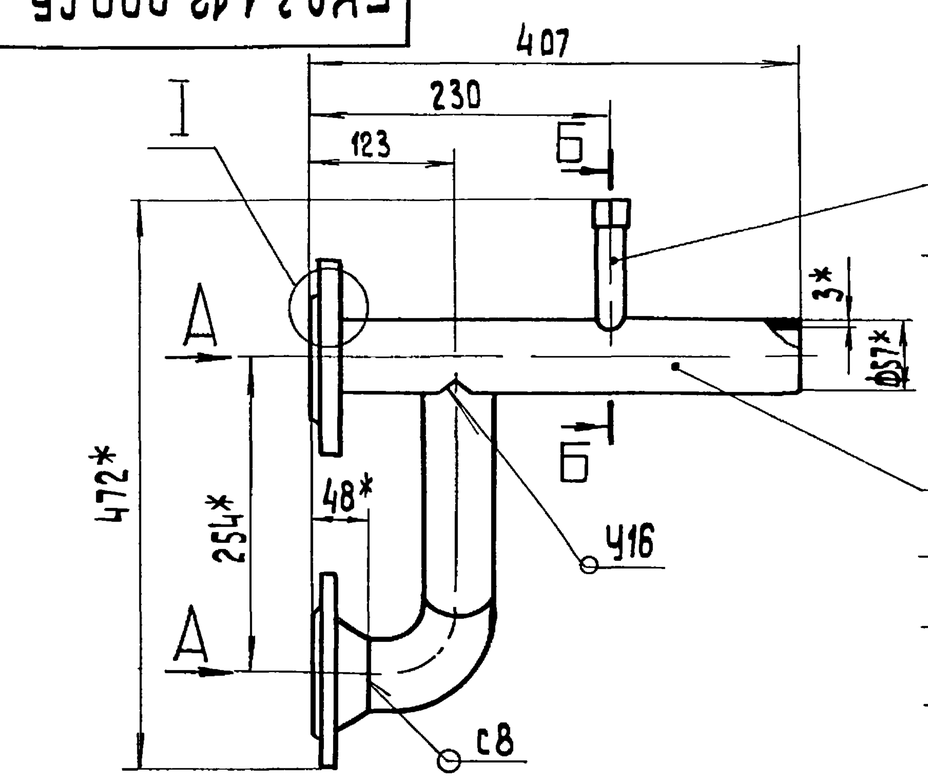

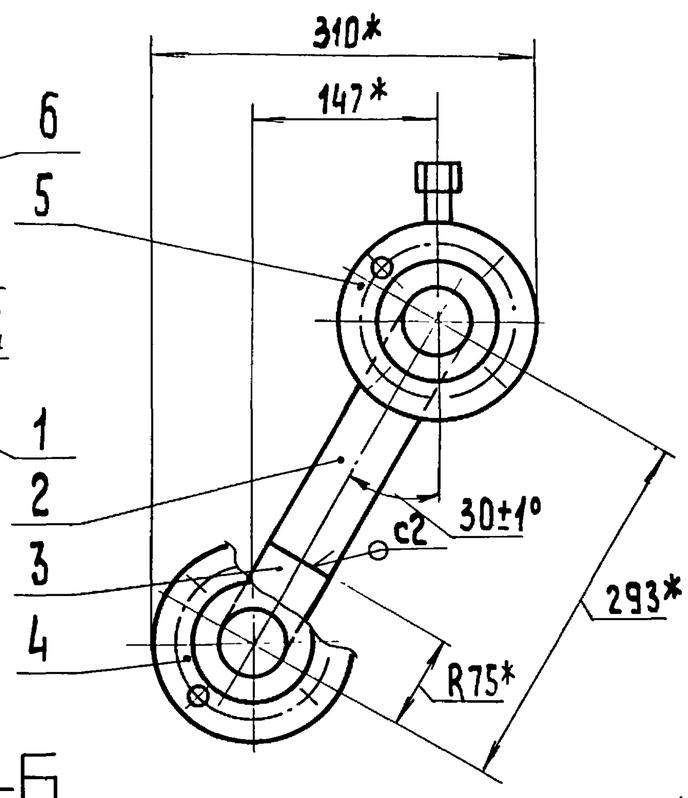

Б–Б
М 1:2

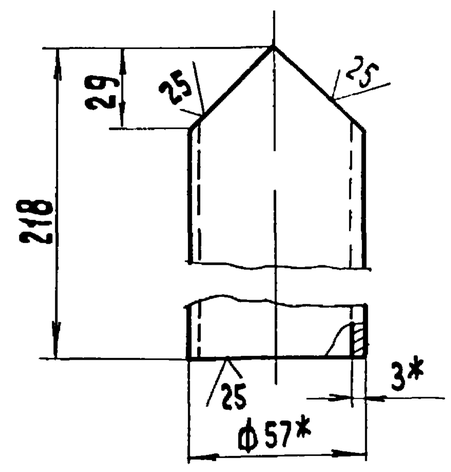

Поз. 2
М1:2

Вид А
М 1:2

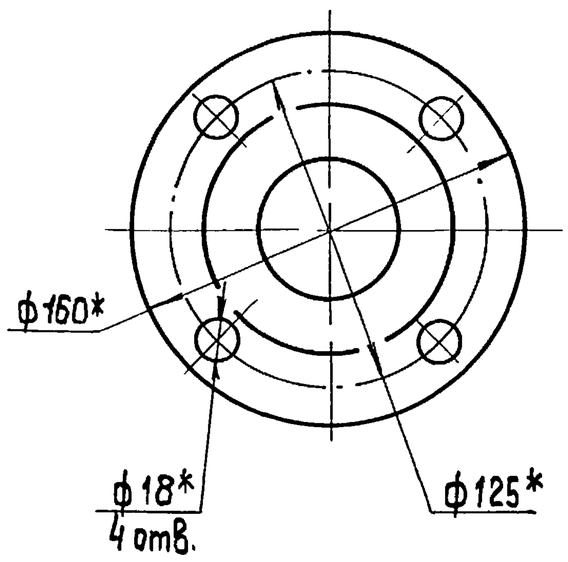

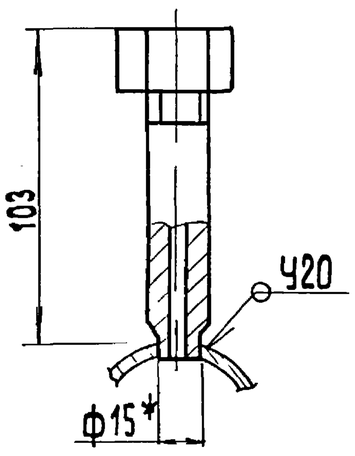

I
М 1:2

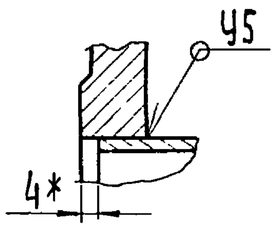

1.* Размеры для справок

2. $\pm\frac{IT\ 14}{2}$.

3. Сварные швы по ГОСТ 16037-80.

Серия 5.903-15

Инв.№ подл. | Подп. и дата | Взам. инв.№ | Инв.№ дубл. | Подп. и дата

Изм.	Лист	№ докум.	Подп.	Дата	БК8.3.1.12.000 СБ			
Разраб.		Михайлова			Трубопровод	Лит.	Масса 7,91	Масштаб 1:5
Пров.		Богданова				Лист	Листов 1	
Т.контр.						ЛАТГИПРОПРОМ		
Н.контр.		Колмец						
Утв.								

Копировал ЗЕ Формат А3

Выпуск 8-3 Серия 5.903-15

БК8.3.1.12.001

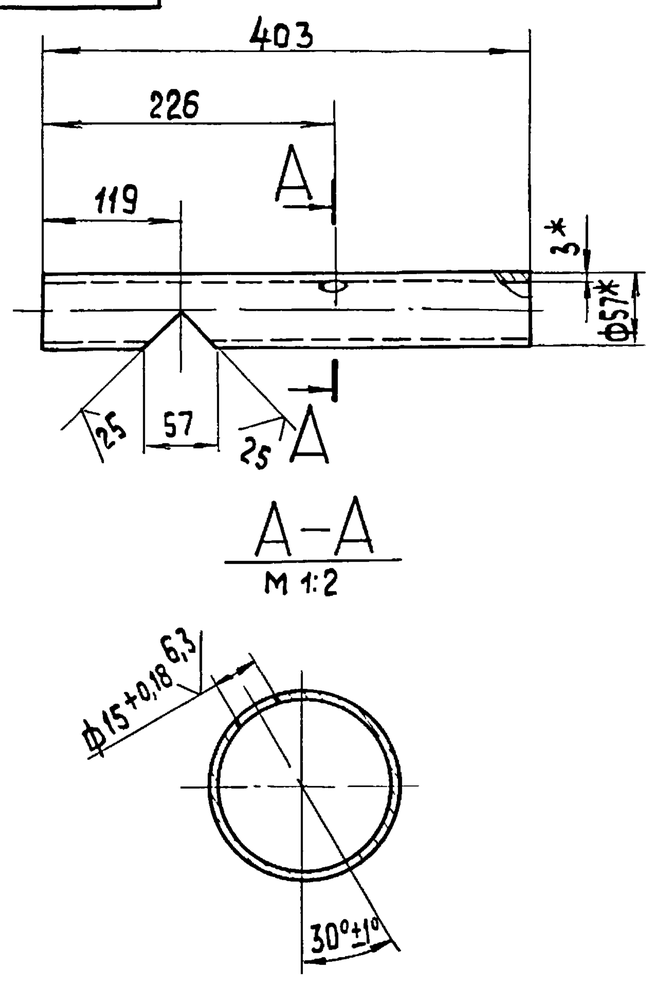

1.* Размеры для справок.
2. $\pm\frac{IT14}{2}$.

Изм	Лист	№ докум.	Подп.	Дата	БК8.3.1.12.001			
Разраб.		Михайлова			Труба	Лит	Масса 1,55	Масштаб 1:5
Пров.		Богданова				Лист	Листов 1	
Т.контр.					Труба 57×3 ГОСТ 10704-76 / В 20 ГОСТ 10705-80	ЛАТГИПРОПРОМ		
Н.контр.		Колмец						
Утв.								

Копировал 35 формат А4

Выпуск 8-3 Серия 5.903-15

Форм	Зона	Поз.	Обозначение	Наименование	Кол.	Примечание
				Документация		
А4			БК8.3.1.13.000 СБ	Сборочный чертеж		
				Сборочные единицы		
А4		1	БК8.3.1.13.100	Трубопровод	1	
				Стандартные изделия		
		2		Болт М16×55.46 ГОСТ 7798-70	8	
		3		Гайка М16.5 ГОСТ 5915-70	8	
		4		Вентиль 15кч19п1 Ду32 Ру16 ГОСТ 18162-72	1	
		5		Прокладка А-32-16 ГОСТ 15180-70	2	
		6		Фланец 1-32-16 Ст20 ГОСТ 12821-80	1	

Изм	Лист	№ докум	Подп.	Дата	БК8.3.1.13.000			
Разраб.		Михайлова			Трубопровод	Лит	Лист	Листов 1
Пров.		Богданова				ЛАТГИПРОПРОМ		
Н.контр.		Колмец						
Утв.								

Копировал 35 формат А4

Выпуск 8-3 Серия 5.903-15

БК8.3.1.13.000 СБ

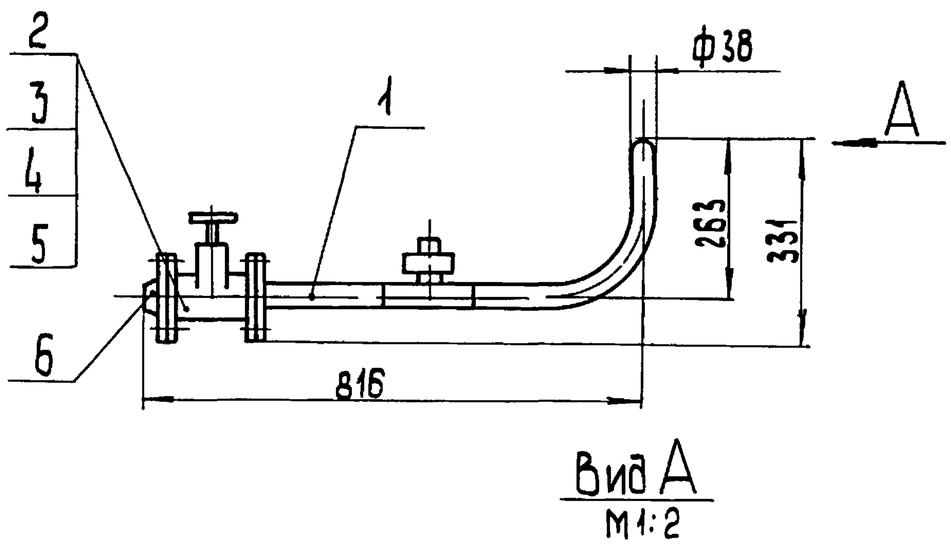

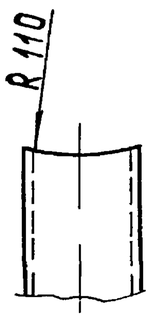

Размеры для справок.

Изм	Лист	№ докум	Подп.	Дата	БК8.3.1.13.000 СБ			
Разраб.		Михайлова			Трубопровод	Лит.	Масса 11,6	Масштаб 1:10
Пров.		Богданова				Лист	Листов 1	
Т.контр.						ЛАТГИПРОПРОМ		
Н.контр.		Колмец						
Утв.								

Выпуск 8-3 Серия 5.903-15

БК8.3.1.13.100 СБ

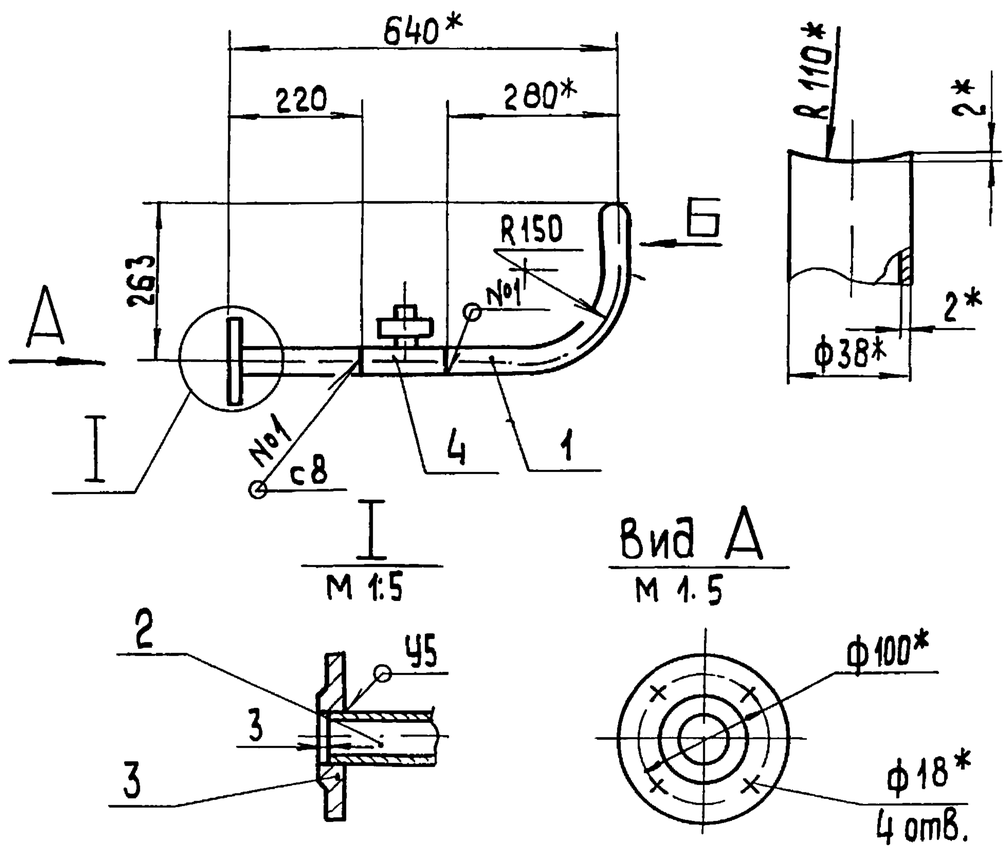

1.* Размеры для справок.
2. $\pm\frac{IT14}{2}$.
3. Обработка поверхностей реза деталей БЧ 25.
4. Сварные швы по ГОСТ 16037-80.

Изм	Лист	№ докум.	Подп	Дата	БК8.3.1.13.100 СБ			
Разраб.		Михайлова			Трубопровод	Лит.	Масса 5,62	Масштаб 1:10
Пров.		Богданова				Лист	Листов 1	
Т.контр						ЛАТГИПРОПРОМ		
Н.контр.		Колмец						
Утв.								

Выпуск 8-3 | Серия 5.903-15 | Подп. и дата | Инв. № дубл. | Взам. инв. № | Подп. и дата | Инв. № подл.

Форм.	Зона	Поз.	Обозначение	Наименование	Кол.	Примечание
				Документация		
А4			БК8.3.1.13.100 СБ	Сборочный чертеж		
				Детали		
А4		1	БК 8.3.1.13.101	Труба	1	
Б4		2	БК 8.3.1.13.102	Труба		
				Труба 38×2 ГОСТ 10704-76 / В20 ГОСТ 10705-80		
				L= 217 ± 1,0 мм	1	0,39кг
				Стандартные изделия		
		3		Фланец 1-32-16 Ст20 ГОСТ 12820-80		
				Прочие изделия		
		4		Конденсатоотводчик 45нж-13нж Ду32 Ру40 ТУ 26-07-1138-76		

Изм	Лист	№ докум	Подп.	Дата	БК 8.3.1.13.100		
Разраб.		Михайлова			Трубопровод	Лит. / Лист / Листов 1	
Пров.		Богданова				ЛАТГИПРОПРОМ	
Н.контр.		Колмец					
Утв.							

Копировал 35 формат А4

Выпуск 8-3 | Серия 5.903-15 | Подп. и дата | Инв. № дубл. | Взам. инв. № | Подп. и дата | Инв. № подл.

БК 8.3.1.13.101

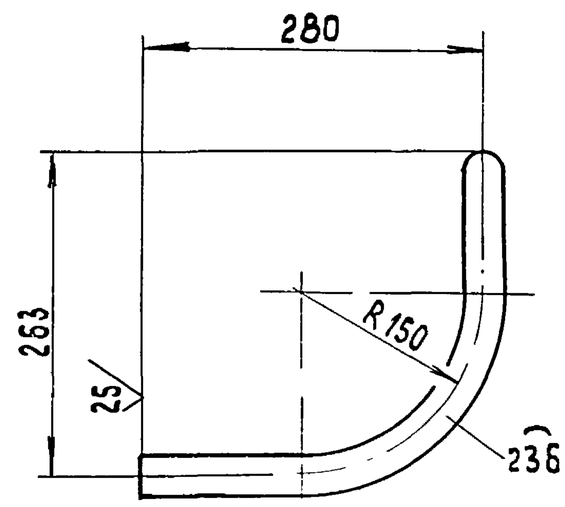

Вид А
М 1:2

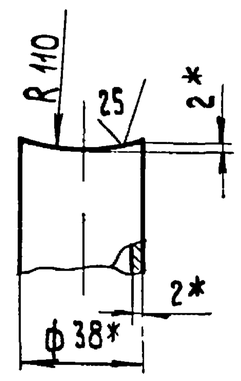

1.* Размеры для справок.
2. $\frac{+IT14}{2}$.

Изм	Лист	№ докум	Подп.	Дата	БК 8.3.1 13.101			
Разраб.		Михайлова			Труба	Лит / Масса 0,85 / Масштаб 1:10		
Пров.		Богданова				Лист / Листов 1		
Т.контр.					Труба 38×2 ГОСТ 10704-76 / В 20 ГОСТ 10705-80	ЛАТГИПРОПРОМ		
Н.контр.		Колмец						
Утв.								

Копировал 39 формат А4

Выпуск 8-3 | Серия 5.903-15 | Подп. и дата | Инв. № дубл. | Взам. инв. № | Подп. и дата | Инв. № подл.

Форм.	Зона	Поз.	Обозначение	Наименование	Кол.	Примечание
				Документация		
А2			БК8.3.2.00.000 СБ	Сборочный чертеж		
А2			БК8.3.2.00.000 СО	Схема автоматизации		
А3			БК8.3.2.00.000 Э3	Схема электрическая принципиальная регулятора		
А3			БК 8.3.2.00.000 Э4	Схема соединений		
А4			БК 8.0.0.00.000 ДТ	Указание по применению и изготовлению		Выпуск 8-0
				Сборочные единицы		
А4		1	БК8.1.2.01.000	Стойка	2	
А4		2	БК8.2.2.01.000	Стойка	1	
				Детали		
Б4		3	БК8.3.2.00 001	Тяга		
				Труба 15×1,5 ГОСТ 3262-75		
				L= 150 ± 0,5 мм	2	2,2кг
Б4		4	БК8.3.2.00.002	Тяга		
				Труба 15×1,5 ГОСТ 3262-75		
				L= 180 ± 0,5 мм	1	2,4 кг

Изм	Лист	№ докум	Подп.	Дата	БК 8.3.2.00.000		
Разраб.		Краця			Блок парового коллектора БПК-32,0. Установка приборов контроля и автоматики	Лит / Лист 1 / Листов 3	
Пров.		Богданова				ЛАТГИПРОПРОМ	
Н.контр.		Колмец					
Утв.							

Копировал 39 формат А4

Выпуск 8-3 | Серия 5.903-15 | Подп. и дата | Инв. № дубл. | Взам. инв. № | Подп. и дата | Инв. № подл.

Форм.	Зона	Поз.	Обозначение	Наименование	Кол.	Примечание
				Стандартные изделия		
				Болты ГОСТ 7798-70		
		5		М8×25.46	12	
		6		М10×25.46	18	
		7		Шайба 8.65 Г		
				ГОСТ 6402-70	12	
		8		Шайба 10.02		
				ГОСТ 10906-78	18	
				Гайки ГОСТ 5915-70		
		9		М8.5	12	
		10		М10.5	20	
		11		Механизм электрический однооборотный контактный МЭО-100/25-0,25 Р ГОСТ 7192-80	3	
				Прочие изделия		
		12		Вилка 5ПЛ.257.023	6	поставка с МЭО
		13		Коробка соединительная КС-20 ТУ 36.2568-83	3	
		14		Манометр показывающий МП4-У-16 Пределы измерения от 0 до 1,6 МПа (от 0 до 16 кгс/см²) ТУ 25.02 180335-84	5	
		15		Отборное устройство 16-225П ТУ 36.1258-85	5	

Изм	Лист	№ докум.	Подп.	Дата	БК 8.3.2.00.000	Лист 2

Копировал 39 формат А4

Серия 5.903-15 Выпуск 8-3

БК 8.3.2. 00. 000 СБ

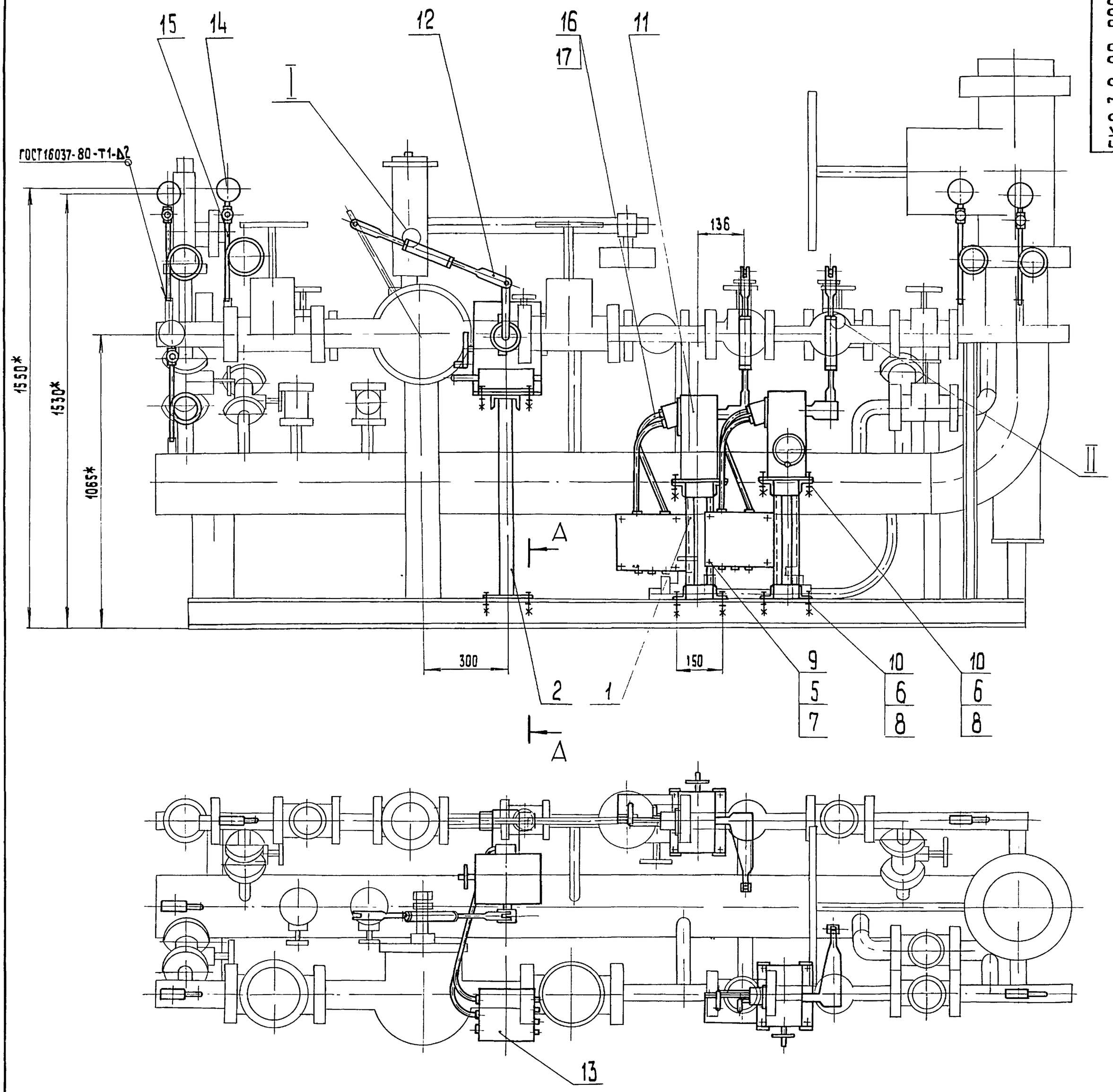

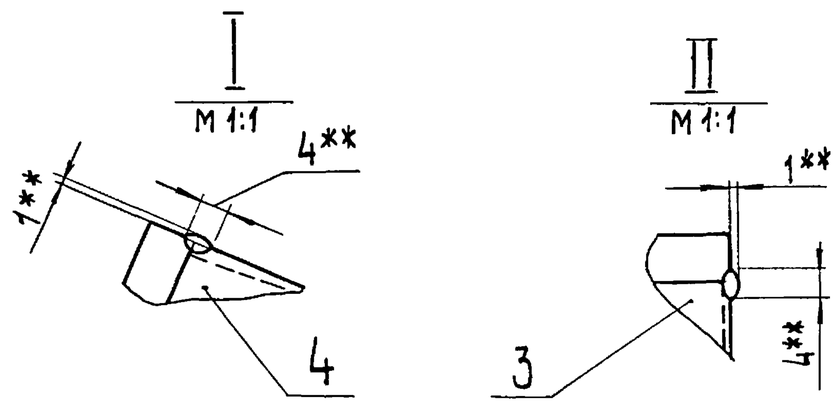

1* Размеры для справок

2. $\pm \frac{IT14}{2}$.

3. Обработка поверхностей реза деталей БЧ $\sqrt{25}$

4. Сварка ручная дуговая.

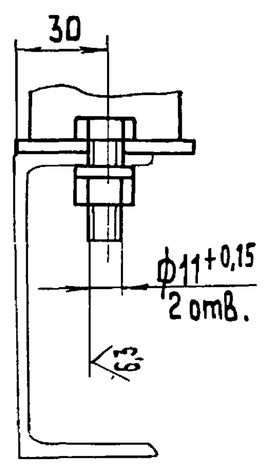

Изм.	Лист	№ докум.	Подп.	Дата	БК 8.3.2 00. 000 СБ		
Разраб.		Краця			Блок парового коллектора БПК-32,0. Установка приборов контроля и автоматики.	Лит.	Масса 135 / Масштаб 1:10
Пров.		Богданова				Лист	Листов 1
Т. контр.						ЛАТГИПРОПРОМ	
Н. контр.		Колмец					
Утв.							

Инв. № подл. | Подп. и дата | Взам. инв. № | Инв. № дубл. | Подп. и дата

Копировал 32 Формат А2

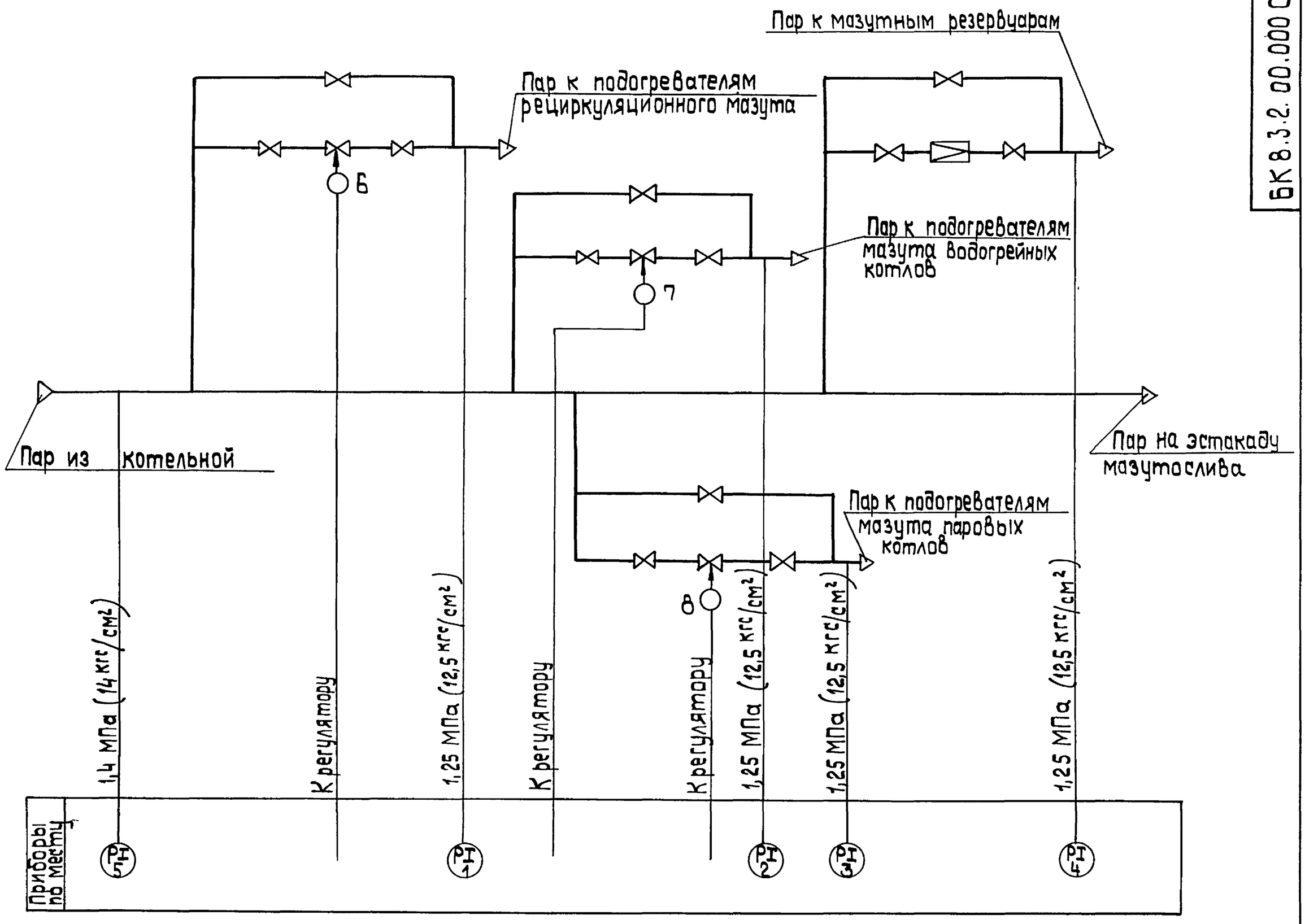

Поз. обозн.	Наименование	Кол.	Примечание
1;2;3;4;	Манометр показывающий		
5	МП4-У-16. Пределы измерения		
	от 0 до 1,6 МПа (от 0 до 16 кгс/см²)		
	ТУ 25.02.180335-84	5	
7; 8	Механизм электрический		
	однооборотный МЭО-100/25-0,25 Р		
	ГОСТ 7192-80	2	
6	Механизм электрический		
	однооборотный МЭО-250/25-0,25 Р		
	ГОСТ 7192-80	1	

Инв. № подл. | Подп. и дата | Взам. инв. № | Инв. № дубл. | Подп. и дата

Изм.	Лист	№ докум.	Подп.	Дата	БК 8.3.2.00.000 СО			
Разраб.		Слуцкая			Блок парового коллектора БПК-32,0 Схема автоматизации	Лит.	Масса	Масштаб
Провер.		Крауле						
Т.контр.		Пантелеева				Лист	Листов 1	
Н.контр.		Юрис				ЛАТГИПРОПРОМ		
Утв.		Мейман						

Копировал: Г.С. Формат А2

БК8.3.2.00.000Э3

Выпуск 8-3

Серия 5.903-15

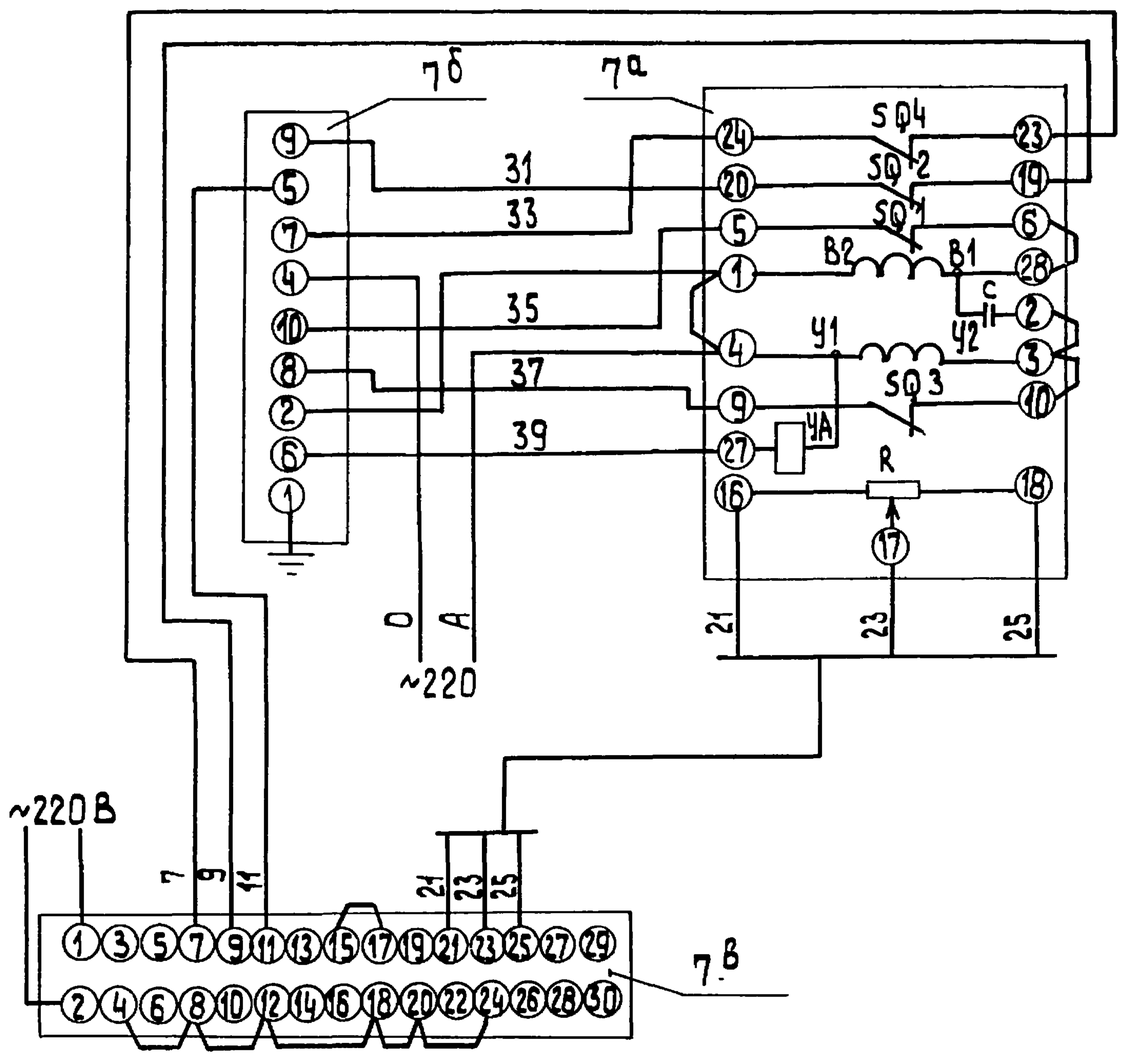

Поз. обозн.	Наименование	Кол.	Примечание
	Щит		
7в	Прибор регулирующий рс29		
	ТУ 25.02.05.138-85	1	
7б.	Усилитель трехпозиционный		
	У293 ТУ 25.0205.139-85	1	
	По месту		
7а	Механизм электрический		
	однооборотный контактный		
	МЭО-100/25-0,25Р ГОСТ 7102-80		
	(МЭО-250/25-0,25Р)	1	

Изм.	Лист	№ докум.	Подп.	Дата
Разраб.		Знотиня		
Пров.		Крауле		
Т.контр.		Пантелеева		
Н.контр.		Кушель		
Утв.		Мейман		

БК8.3.2.00.000 Э3

Блок парового коллектора БПК-32,0
Схема электрическая принципиальная регулятора

Лит.	Масса	Масштаб
Лист	Листов 1	

ЛАТГИПРОПРОМ

Копировал 38 Формат А3

Инв.№ подл. | Подп. и дата | Взам. инв.№ | Инв.№ дубл. | Подп. и дата

БК8.3.2.00.000 Э4

Выпуск 8-3

Серия 5.903-15

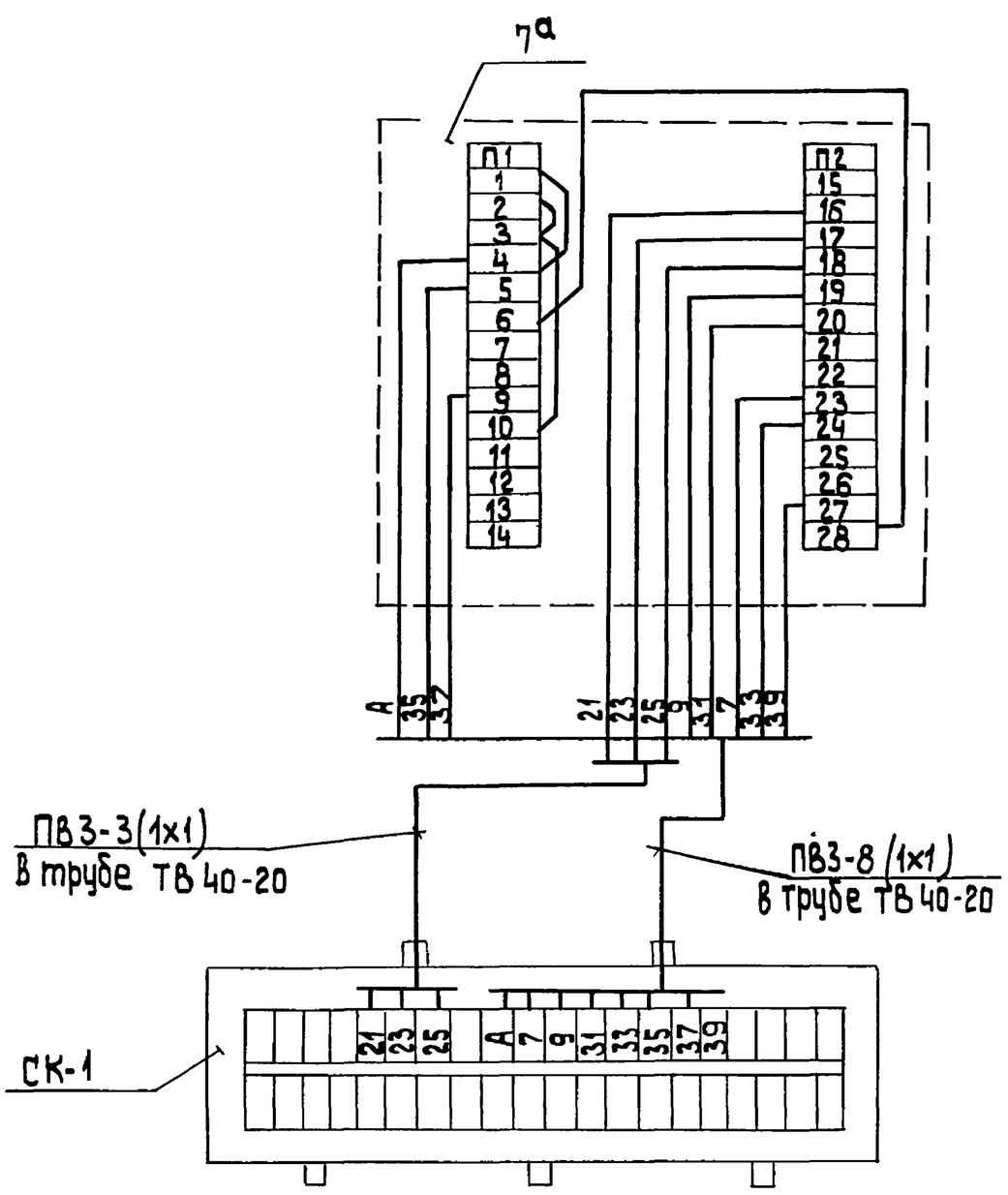

Поз. обозн.	Наименование	Кол.	Примечание
СК-1	Коробка соединительная		
	КС-20 ТУ 36.2568-83	1	
	Труба ТВ40-20 ГОСТ 19034-82		
	Провод ПВ3 сеч. 1мм² ГОСТ 6323-79		
7а	Механизм электрический		
	однооборотный контактный		
	МЭО-100/25-0,25Р ГОСТ 7192-80	1	

1. Маркировка цепей дана условно.
2. Исполнительный механизм и соединительную коробку заземлить.

Изм.	Лист	№ докум.	Подп.	Дата
Разраб		Знотиня		
Пров.		Крауле		
Т. контр		Пантелеева		
Н.контр.		Кушель		
Утв.		Мейман		

БК8.3.2.00.000 Э4

Блок парового коллектора БПК-32,0
Схема соединений

Лит.	Масса	Масштаб
Лист	Листов 1	

ЛАТГИПРОПРОМ

Инв.№ подл. | Подп. и дата | Взам. инв.№ | Инв.№ дубл. | Подп. и дата

Выпуск 8-3 Серия 5.903-15

Форм.	Зона	Поз.	Обозначение	Наименование	Кол.	Примечание
				Материалы		
		16		Труба ТВ 40-20 ГОСТ 19034-82	3,5	м
		17		Провод ПВ3.1.380 ГОСТ 6323-79	38,5	м

БК 8. 3. 2. 00. 000

Лист 3

Изм. Лист № докум. Подп. Дата

Копировал 38 формат А4

Выпуск 8-3 Серия 5.903-15

Форм.	Зона	Поз.	Обозначение	Наименование	Кол	Примечание
				Документация		
А3			БК8.1.2.01.000 СБ	Сборочный чертеж		
				Детали		
БЧ		1	БК8 1.2.01. 001	Стенка		
				Лист $\frac{3\ ГОСТ\ 19903-74}{ВСт3кп4\ ГОСТ\ 16523-70}$	1	1,1 кг
БЧ		2	БК8 1.2.01.002	Полка		
				Уголок $\frac{50x50x5-Б-ГОСТ\ 8509-86}{ВСт3сп3-I-ГОСТ\ 535-79}$	2	0,92 кг
БЧ		3	БК8.1.2.01.003	Полка		
				Уголок $\frac{50x50x5-Б-ГОСТ\ 8509-86}{ВСт3сп3-I-ГОСТ\ 535-79}$	2	0,23 кг
БЧ		4	БК8.1.2.01.004	Стойка		
				Швеллер $\frac{5-ГОСТ\ 8240-72}{ВСт3сп3-I-ГОСТ\ 535-79}$		
				L = 400 ± 0,7 мм	2	1,94 кг
БЧ		5	БК8.1.2.01.005	Связь		
				Лист $\frac{3\ ГОСТ\ 19903-74}{ВСт3кп4\ ГОСТ\ 16523-70}$		
				90 ± 0,435 x 50 ± 0,31 мм	2	0,11 кг

БК 8. 1. 2 01. 000

Изм. Лист № докум. Подп. Дата

Разраб. Краця

Пров. Богданова

Н. контр. Колмец

Утв.

Стойка

Лит. | Лист 1 | Листов 2

ЛАТГИПРОПРОМ

Копировал 38 формат А4

Выпуск 8-3 Серия 5.903-15

БК 8.1.2.01.000СБ

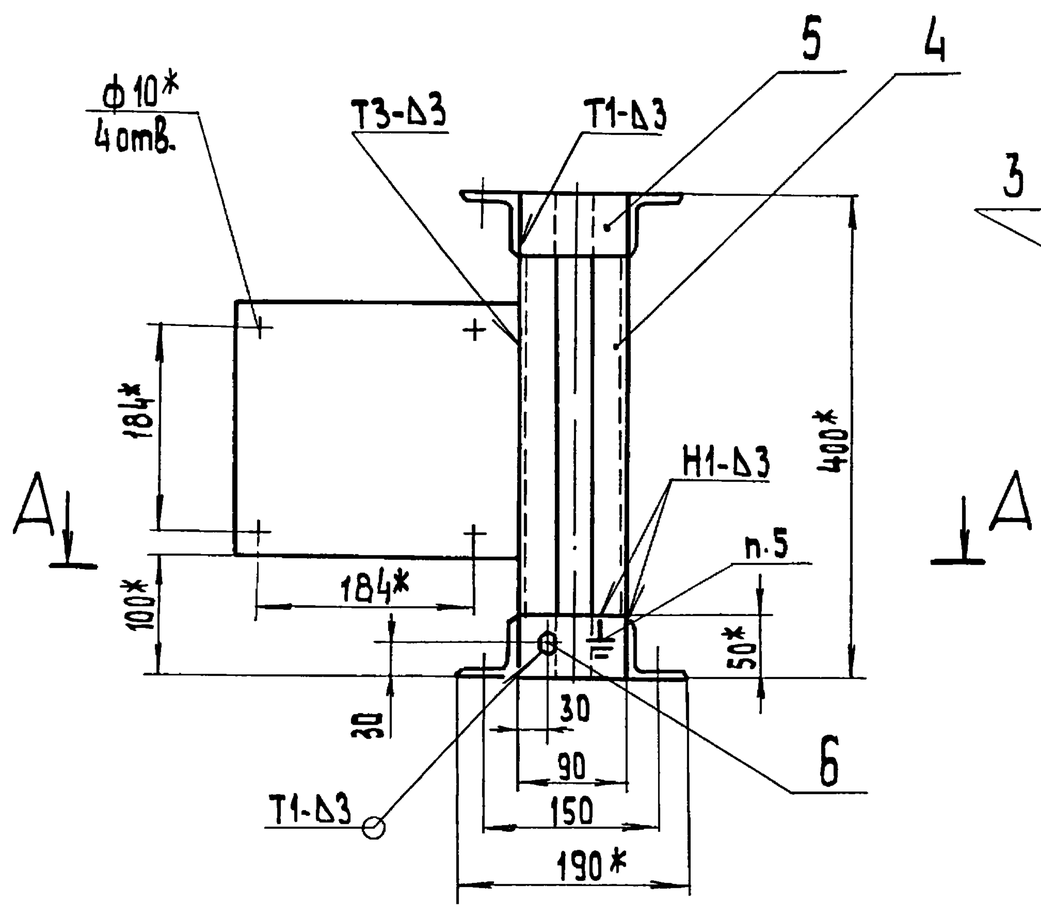

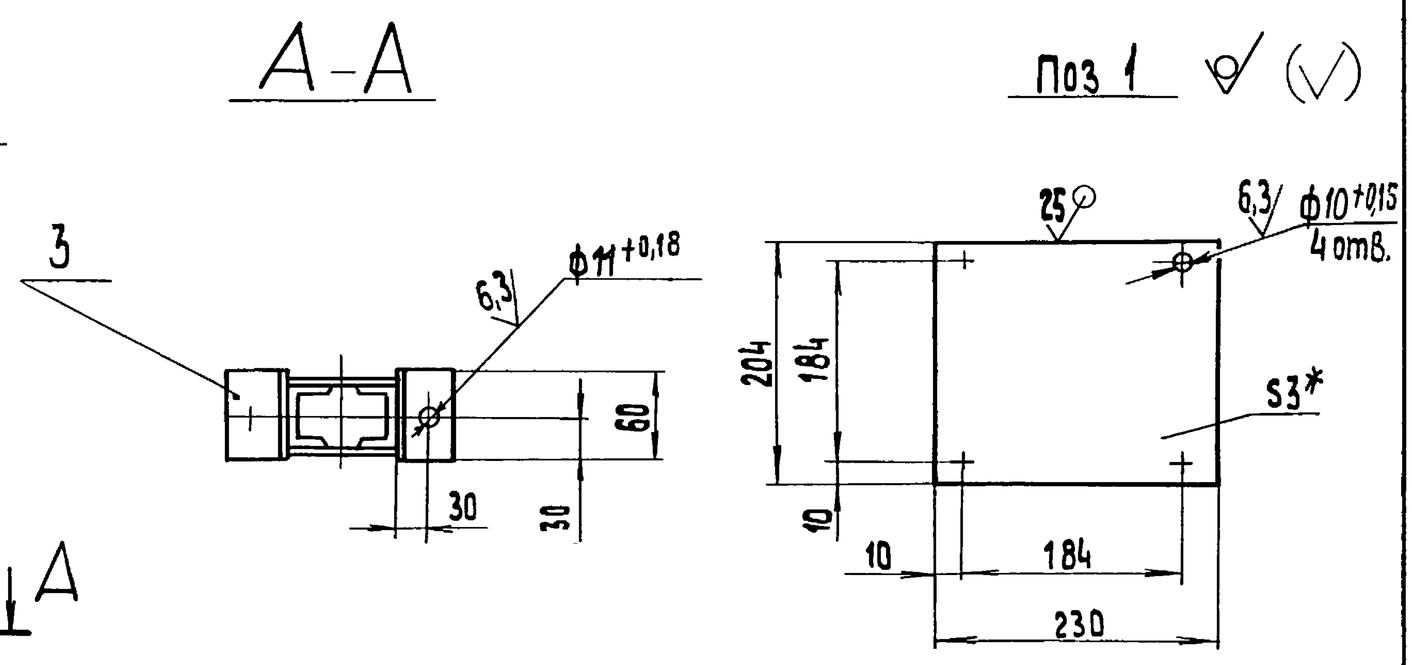

1.* Размеры для справок.
2. $\pm \frac{IT14}{2}$.
3. Обработка поверхностей реза деталей БЧ 25.
4. Сварные швы по ГОСТ 5264-80
5. Знак заземления У058-4 ГОСТ 2930-62 нанести эмалью НЦ-132П Красная ГОСТ 6631-74 III C_1

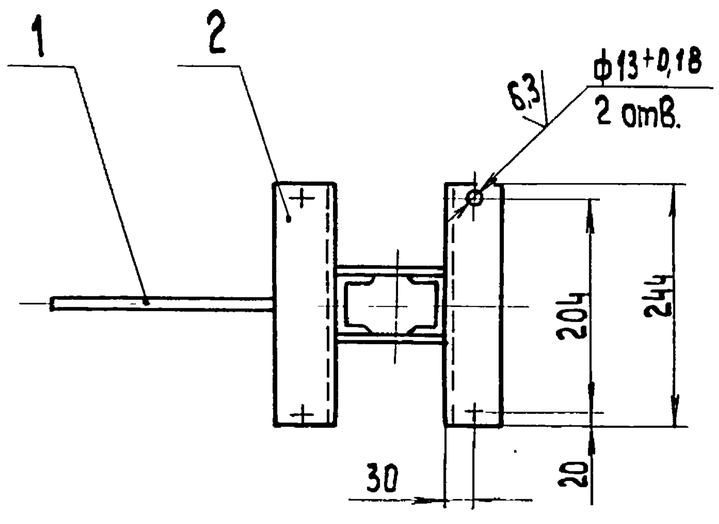

БК 8. 1. 2. 01. 000 СБ

Изм. Лист № докум. Подп. Дата

Разраб. Краця

Пров. Богданова

Т. контр.

Н. контр. Колмец

Утв.

Стойка

Лит. | Масса 8 | Масштаб 1:5

Лист | Листов 1

ЛАТГИПРОПРОМ

Копировал 38 формат А3

Форм.	Зона	Поз.	Обозначение	Наименование	Кол.	Примечание
				Стандартные изделия		
		6		Болт М6х30.46 ГОСТ 7798-70	1	

Выпуск 8-3 Серия 5.903-15

Инв.№ подл. | Подп. и дата | Взам. инв.№ | Инв.№ дубл. | Подп. и дата

Изм	Лист	№ докум.	Подп.	Дата

БК 8.1.2.01.000 Лист 2

Копировал 38 Формат А4

Форм.	Зона	Поз.	Обозначение	Наименование	Кол.	Примечание
				Документация		
А3			БК 8.2.2.01.000СБ	Сборочный чертеж		
				Детали		
БЧ		1	БК 8.2.2.01.001	Стенка Лист 3 ГОСТ 19903-74 / ВСт3кп4 ГОСТ 16523-70	1	1,02кг
БЧ		2	БК8.2.2.01.002	Стенка Лист 3 ГОСТ 19903-74 / ВСт3кп4 ГОСТ 16523-70	2	0,25кг
БЧ		3	БК 8.2.2.01.003	Стенка Лист 3 ГОСТ 19903-74 / ВСт3кп4 ГОСТ 16523-70	1	1,03кг
БЧ		4	БК8.2.2.01.004	Стойка Труба 57х3 ГОСТ 10704-76 / В20 ГОСТ 10705-80 L = 692±1 мм	2	2,77кг
БЧ		5	БК8.2.2.01.005	Полка Швеллер 10-ГОСТ 8240-72 / ВСт3сп3-I-ГОСТ 535-79 L = 660±1 мм	1	5,67кг

Выпуск 8-3 Серия 5.903-15

Инв.№ подл. | Подп. и дата | Взам. инв.№ | Инв.№ дубл. | Подп. и дата

Изм	Лист	№ докум.	Подп.	Дата
Разраб.	Краця			
Пров.	Богданова			
Н.контр.	Колмец			
Утв.				

БК 8.2.2.01.000

Стойка

Лит.	Лист	Листов
	1	2

ЛАТГИПРОПРОМ

Копировал 38 Формат А4

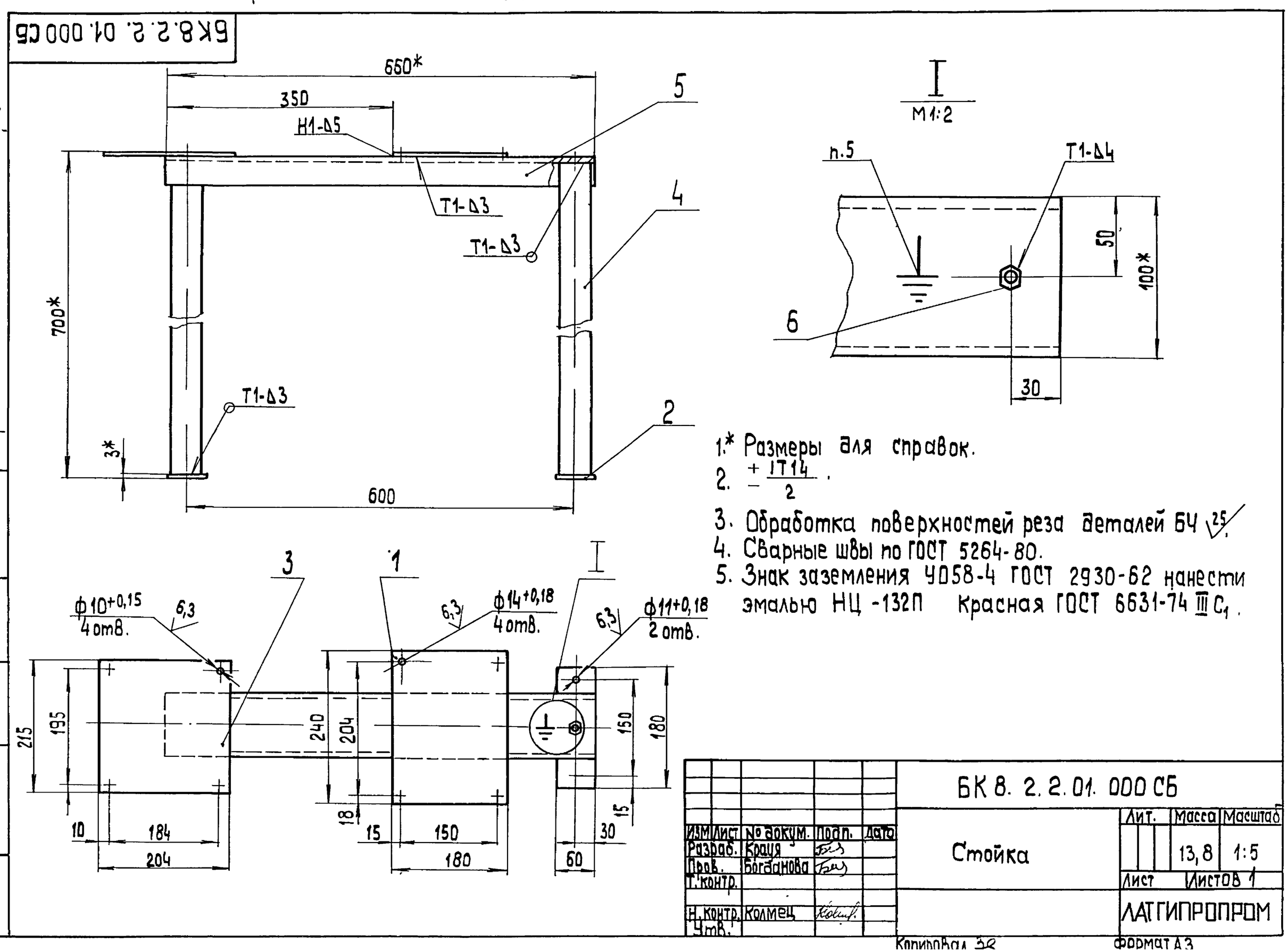

Изм	Лист	№ докум.	Подп.	Дата
Разраб.	Краця			
Пров.	Богданова			
Т.контр.				
Н.контр.	Колмец			
Утв.				

БК 8.2.2.01.000СБ

Стойка

Лит.	Масса	Масштаб
	13,8	1:5

Лист Листов 1

ЛАТГИПРОПРОМ

Копировал 38 Формат А3

Выпуск 8-3

Серия 5.903-15

Форм. Зона	Поз.	Обозначение	Наименование	Кол.	Примечание
			Стандартные изделия		
	6		Болт М6х40.46 ГОСТ 7798-70	1	

№ строки	Наименование вида работ	Ед. изм.	Код вида работ	Код ед. изм.	Количество
1	Изоляция трубопроводов и арматуры матами минераловатными прошивными	м³		113	1,14
2	Изоляция трубопроводов и арматуры шнуром теплоизоляционным	м³		113	0,266
3	Изоляция арматуры холстопрошивным полотном ХПС-Т-5	м³		113	0,113
4	Покрытие поверхности изоляции трубопроводов и арматуры алюминиевым защитным покрытием	м²		055	9,09
5	Покрытие поверхности изоляции отводов алюминиевым защитным штампованным покрытием	м²		055	1,03

Обозначение изолируемого оборудования и трубопровода	Наименование изолируемого оборудования и трубопровода	Кол-во	Размеры: Наружный диаметр или размеры сечения мм	Размеры: Длина или высота м	Расположение	t теплоносителя °С	Теплоизоляционная конструкция: Назначение	Теплоизоляционная конструкция: Наименование основных элементов	Толщина мм	Поверхность м²	Объем теплоизоляционного слоя м³	Лист основного комплекта обозначение ссылочных или прилагаемых документов	Примечание
поз. 13,33	Арматура фланцевая	3	Ду 32			194	от теплопотерь	Холстопрошивное полотно ХПС-Т-5	70		0,081	7.903.9-2.2-03	
								Алюминиевое защитное покрытие	0,8	1,53			
								Отделка торцов гофрированными диафрагмами				7.903.9-2.2.34	
поз. 32	Арматура фланцевая	2	Ду 25			194	от теплопотерь	Холстопрошивное полотно ХПС-Т-5	60		0,032	7.903.9-2.2-03	
								Алюминиевое защитное покрытие	0,8	0,8			
								Отделка торцов гофрированными диафрагмами				7.903.9-2.2.34	

Выпуск 8-3

Серия 5.903-15

Обозначение изолируемого оборудования и трубопровода	Наименование изолируемого оборудования и трубопровода	Кол-во	Размеры: Наружный диаметр или размеры сечения мм	Размеры: длина или высота м	Расположение	t теплоносителя °С	Теплоизоляционная конструкция: Назначение	Теплоизоляционная конструкция: Наименование основных элементов	Теплоизоляционная конструкция: Толщина мм	Поверхность м²	Объём теплоизоляционного слоя м³	Лист основного комплекта обозначение ссылочных или прилагаемых документов	Примечание
	Трубопроводы												
поз. 2	Трубопровод		ф219	2,7	гор.	194	от теплопотерь	Маты минераловатные прошивные	90		0,32	7.903.9-3.1-19 часть 1	
								Алюминиевое защитное покрытие	0,5	3,92		7.903.9-2.1-35	
поз. 2	Трубопровод		ф219	0,5	верт.	194	от теплопотерь	Маты минераловатные прошивные	90		0,06	7.903.9-3.1-19 Часть 1	
								Алюминиевое защитное покрытие	0,5	0,73		7.903.9-2.1-36	
поз. 9, 10	Трубопровод		ф89	0,47	гор.	194	от теплопотерь	Шнур теплоизоляционный из минеральной ваты	100		0,028	7.903.9-2.1-13	
								Алюминиевое защитное покрытие	0,3	0,46		7.903.9-2.1-35	
поз. 2, 3, 4 7, 8, 11, 12	Трубопровод		ф57	2,93	гор.	194	от теплопотерь	Шнур теплоизоляционный из минеральной ваты	80		0,1	7.903.9-2.1-13	
								Алюминиевое защитное покрытие	0,3	2,2		7.903.9-2.1-35	
поз. 8, 9, 12	Трубопровод		ф57	0,44	верт.	194	от теплопотерь	Шнур теплоизоляционный из минеральной ваты	80		0,015	7.903.9-2.1-14	
								Алюминиевое защитное покрытие	0,3	0,33		7.903.9-2.1-35	
поз. 3,5,6 13	Трубопровод		ф38	0,77	гор.	194	от теплопотерь	Шнур теплоизоляционный из минеральной ваты	80		0,019	7.903.9-2.1-13	
								Алюминиевое защитное покрытие	0,3	0,48		7.903.9-2.1-35	
поз. 2, 3, 13	Трубопровод		ф38	1,56	верт.	194	от теплопотерь	Шнур теплоизоляционный из минеральной ваты	80		0,038	7.903.9-2.1-14	
								Алюминиевое защитное покрытие	0,3	0,97		7.903.9-2.1-36	
поз. 2	Отвод 90°	1	ф219			194	от теплопотерь	Маты минераловатные прошивные	90		0,041	7.903.9-3.1-19 Часть 1	
								Алюминиевое защитное штампованное покрытие	0,5	0,59		3.903-11.03	
поз. 2, 12	Отвод 90°	2	ф57			194	от теплопотерь	Шнур теплоизоляционный из минеральной ваты	80		0,02	7.903.9-2.1-13	
								Алюминиевое защитное штампованное покрытие	0,3	0,44		3.903-11.03	
поз. 45	Арматура приварная	1	Ду 80			194	от теплопотерь	Шнур теплоизоляционный с металлическим защитным покрытием	100		0,024	7.903.9-	
									0,8	0,44		2.2-01	
поз. 46	Арматура приварная	2	Ду 50			194	от теплопотерь	Шнур теплоизоляционный с металлическим защитным покрытием	80		0,017	7.903.9-	
									0,8	0,38		2.2-01	
поз. 13	Арматура приварная	1	Ду 32			194	от теплопотерь	Шнур теплоизоляционный с металлическим защитным покрытием	80		0,005	7.903.9-	
									0,8	0,12		2.2-01	
поз. 36	Арматура фланцевая	1	Ду200			194	от теплопотерь	Маты минераловатные прошивные с обкладками	90		0,141	7.903.9-2.2-06	
								Алюминиевое защитное покрытие	0,8	2.0		7.903.9-2.2-11,12	
								Отделка торцов гофрированными диафрагмами				7.903.9-2.2-34	
поз. 35	Арматура фланцевая	2	Ду 80			194	от теплопотерь	Маты минераловатные прошивные с обкладками	80		0,108	7.903.9-2.2-06	
								Алюминиевое защитное покрытие	0,8	2,12		7.903.9-2.2-11,12	
								Отделка торцов гофрированными диафрагмами				7.903.9-2.2-34	
поз. 34, 37, 38	Арматура фланцевая	10	Ду50			194	от теплопотерь	Маты минераловатные прошивные с обкладками	80		0,47	7.903.9-2.2-06	
								Алюминиевое защитное покрытие	0,8	8,8		7.903.9-2.2-11,12	
								Отделка торцов гофрированными диафрагмами				7.903.9-2.2-31	

Технические требования см. выпуск 8-0 „Указания по применению и изготовлению".

Подпись и дата | Инв. № дубл. | Взам. инв. № | Подпись и дата | Инв. № подл.

Изм	Лист	№ докум	Подпись	Дата	БК 8.3.4.00.000ТИ			
Разраб		Холмин			Блок парового коллектора БПК-32.0	Лит	Лист 1	Листов 2
Пров.		Колмец						
Н контр		Колмец			Ведомость теплоизоляционных конструкций	ЛАТГИПРОПРОМ		
Утв								

Выпуск 8-3 Серия 5.903-15

№ строки	Наименование материала и единица измерения	Код материала	Ед. изм.	Кол.	Примечание
	Маты минераловатные прошивные М-100 ГОСТ 21880-76 м³		113	1,14	
	Холстопрошивное полотно ХПС-Т-5 ТУ 6-11-454-77 м³	595 280	113	0,113	
	Шнур теплоизоляционный из минеральной ваты марки 200 ШТН-МВ-200 ТУ 36-1695-79 м³		113	0,266	
	Алюминиевое защитное покрытие ГОСТ 21631-76 толщ. 0,8 м²	181110	055	1619	
	толщ. 0,5 м²		055	4,65	
	толщ. 0,3 м²		055	4,44	
	Элемент покрытия штампованный ТУ 36-2427-81 толщ. 0,5 м²	181110	055	0,59	
	толщ. 0,3 м²		055	0,44	

Подп. и дата | Инв. № дубл. | Взам. инв. № | Подп. и дата | Инв. № подл.

Изм	Лист	№ докум.	Подп.	Дата
Разраб.		Холмий		
Пров.		Колмец		
Н. контр.		Колмец		
Утв.				

БК 8.3.4.00.000 ВМ

Блок парового коллектора БПК-32,0
Ведомость теплоизоляционных материалов

Лит. | Лист 1 | Листов 3

ЛАТГИПРОПРОМ

Копировал 38 формат А4

Выпуск 8-3 Серия 5.903-15

№ строки	Наименование материала и единица измерения	Код материала	Ед. изм	Кол.	Примечание
	Лента 2×30 Ст 3 пс ГОСТ 6009-74	093500	116	2,72	
	Лента 0,8×20 ТУ 48-21-636-79 кг	181110	116	2,33	
	Лента 0,7×20 ГОСТ 3560-73 кг		116	1,74	
	Проволока 3-0-4 ГОСТ 3282-74 кг	121100	116	0,015	
	Проволока 2-0-4 ГОСТ 3282-74 кг	121100	116	0,29	
	Проволока 1,2-0-4 ГОСТ 3282-74	121100	116	0,08	
	Проволока 0,8-0-4 ГОСТ 3282-74	121100	116	0,27	
	Картон асбестовый КАОН 1-8 ГОСТ 2850-80 кг	257631	116	0,09	
	Диафрагма тип I ТУ 36-2543-83 кг	181110	116	0,09	
	шт		796	26	

Подп. и дата | Инв. № дубл. | Взам. инв. № | Подп. и дата | Инв. № подл.

Изм	Лист	№ докум	Подп.	Дата

БК.8.3.4.00.000 ВМ

Лист 2

Копировал 38 формат А4

Выпуск 8-3 Серия 5.903-15

№ строки	Наименование материала и единица измерения	Код материала	Ед. изм	Кол.	Примечание
	Диафрагма тип II ТУ 36-2543-83 кг	181110	116	0,032	
	шт		796		
	Стеклопластик рулонный РСТ ТУ 6-11-145-80 м²		055	0,097	
	Пряжка тип I-0 ТУ 36-1492-77 кг	181110	116	0,07	
	Пряжка тип I-А ТУ 36-1492-77 кг	181110	116	0,06	
	Пряжка тип II-А ТУ 36-1492-77	181110	116	0,072	
	Нить стеклянная крученая комплексная БС 10-160×1×3 ГОСТ 8325-78 кг	595220	116	0,003	
	Винт 4×12 04.019 ГОСТ 10621-80 кг	128401	116	0,12	
	Заклепка комбинированная СТД 985 кг		116	0,51	
	ТУ 36-1598-77 шт		796	116	

Подп. и дата | Инв. № дубл. | Взам. инв. № | Подп. и дата | Инв. № подл.

Изм	Лист	№ докум.	Подп	Дата

БК.8.3.4.00.000 ВМ

Лист 3

Копировал 38 формат А4

№ строки	Наименование материала	Код материала	Ед. изм	Код.	Примечание

Подп. и дата | Инв. № дубл. | Взам. инв. № | Подп. и дата | Инв. № подл.

Изм	Лист	№ докум.	Подп.	Дата

Лист

Копировал 38 формат А4