Типовая документация на конструкции, изделия и узлы зданий и сооружений

Серия 5.903-15

БЛОКИ ТЕПЛОМЕХАНИЧЕСКОГО ОБОРУДОВАНИЯ ДЛЯ КОТЕЛЬНЫХ С ВОДОГРЕЙНЫМИ КОТЛАМИ

Выпуск 5-7

Блок дымососа БДН-10у

Рабочие чертежи

Утверждены и введены в действие МЧСС СССР протоколом от 22.11.89 г.

24051-14

Типовая документация на конструкции, изделия и узлы зданий и сооружений

Серия 5.903-15

БЛОКИ ТЕПЛОМЕХАНИЧЕСКОГО ОБОРУДОВАНИЯ ДЛЯ КОТЕЛЬНЫХ С ВОДОГРЕЙНЫМИ КОТЛАМИ

Выпуск 5-7

Блок дымососа БДН-10у

Рабочие чертежи

Разработаны
проектным институтом
„ЛАТГИПРОПРОМ"
Гл. инж. института В. Овчаров
Гл. инж. проекта Я. Нидбальский

Утверждены и введены в действие ММСС СССР протоколом от 22.11.89 г.

24051-14

Выпуск 5-7

Серия 5.903-15

Содержание альбома

Обозначение	Наименование	№ стр.
	Блок дымососа БДН-10у	
БК5.7.1.00.000	Блок дымососа БДН-10у	2
БК5.7.1.00.000СБ	Блок дымососа БДН-10у	3
БК5.7.1.00.000	Блок дымососа БДН-10у	4
БК5.3.1.01.000	Рама	
БК5.3.1.01.000СБ	Рама	5
65.29.02.000	Карман	6
65.29.02.000СБ	Карман	
65.29.02.004	Фланец	
65.29.02.001	Стенка	7
65.29.02.002	Стенка	
65.29.02.003	Полуконус	8
65.29.02.005	Боковина	
65.29.02.006	Конус	9
65.29.02.007	Удлинитель	
58.02.00.000	Люк лаза	
58.02.00.001	Прокладка	
58.02.00.000СБ	Люк лаза	10
58.02.01.000	Фланец	
58.02.01.000СБ	Фланец	
58.02.02.000	Крышка	11
58.02.02.001	Ручка	
58.02.02.000СБ	Крышка	
БК5.7.1.01.000СБ	Переход	12
БК5.7.1.01.100СБ	Переход	
БК5.7.1.01.000	Переход	13
	Установка приборов контроля и автоматики блока БДН-10у	
БК5.7.2.00.000	Блок дымососа БДН-10у. Установка приборов контроля и автоматики	13
БК5.7.2.00.000СО	Блок дымососа БДН-10у. Схема автоматизации	
БК5.7.2.00.000СБ	Блок дымососа БДН-10у. Установка приборов контроля и автоматики	14
БК5.7.2.00.000Э3	Блок дымососа БДН-10у. Схема электрическая принципиальная регулятора	15
БК5.7.2.00.000Э4	Блок дымососа БДН-10у. Схема соединений.	
	Установка электрооборудования блока БДН-10у	
БК5.7.3.00.000	Блок дымососа БДН-10у. Установка электрооборудования	16
БК5.3.3.01.000	Стойка	
БК5.7.3.00.000СБ	Блок дымососа БДН-10у. Установка электрооборудования	17
БК5.3.3.01.000СБ	Стойка	

Инв.№ подл. | Подп. и дата | Взам.инв.№ | Инв.№ дубл. | Подп. и дата

формат А3

Выпуск 5-7

Серия 5.903-15

Форм.	Зона	Поз.	Обозначение	Наименование	Кол.	Примечание
				Документация		
А2			БК5.7.1.00.000СБ	Сборочный чертеж		
А4			БК5.0.0.00.000ДТ	Указания по применению и изготовлению		
				Сборочные единицы		
А4		1	БК5.3.1.01.000	Рама	1	
А4		2	65.29.02.000	Карман	1	
А4		3	БК5.7.1.01.000	Переход	1	
				Стандартные изделия		
				Болты ГОСТ 7798-70		
		4		М 10х35.46	12	
		5		М 12х35.46	26	
		6		М 24х110.46	4	
				Гайки ГОСТ 5915-70		
		7		М 10.5	12	
		8		М 12.5	26	
		9		М 24.5	4	
		10		Шайба 24.65		
				ГОСТ 6402-70	4	
		11		Шайба 12.65		
				ГОСТ 6402-70	26	

Инв.№ подл. | Подп. и дата | Взам.инв.№ | Инв.№ дубл. | Подп. и дата

Изм	Лист	№ докум.	Подп.	Дата	БК5.7.1.00.000		
Разраб.		Крауя			Блок дымососа БДН-10у	Лит.	Лист 1 / Листов 4
Пров.		Никитченко				ЛАТГИПРОПРОМ	
Н.контр.		Колмец					
Утв.							

Копировал | формат А4

Выпуск 5-7

Серия 5.903-15

Форм.	Зона	Поз.	Обозначение	Наименование	Кол.	Примечание
				Материалы		
		12		Шнур асбестовый ШАОН-10 ГОСТ 1779-83	4	м
			Переменные данные	**для исполнений**		
				БК5.7.1.00.000		
				Прочие изделия		
		13		Дымосос ДН10у I-1500 пр. ТУ108.1360-85	1	
				БК5.7.1.00.000.01		
				Прочие изделия		
		13		Дымосос ДН10у I-1500 лев. ТУ108.1360-85	1	
				БК5.7.1.00.000-02		
				Прочие изделия		
		13		Дымосос ДН10у I-1000 пр. ТУ108.1360-85	1	

Инв.№ подл. | Подп. и дата | Взам.инв.№ | Инв.№ дубл. | Подп. и дата

Изм	Лист	№ докум.	Подп.	Дата	БК5.7.1.00.000	Лист 2

Копировал | формат А4

Рис 1

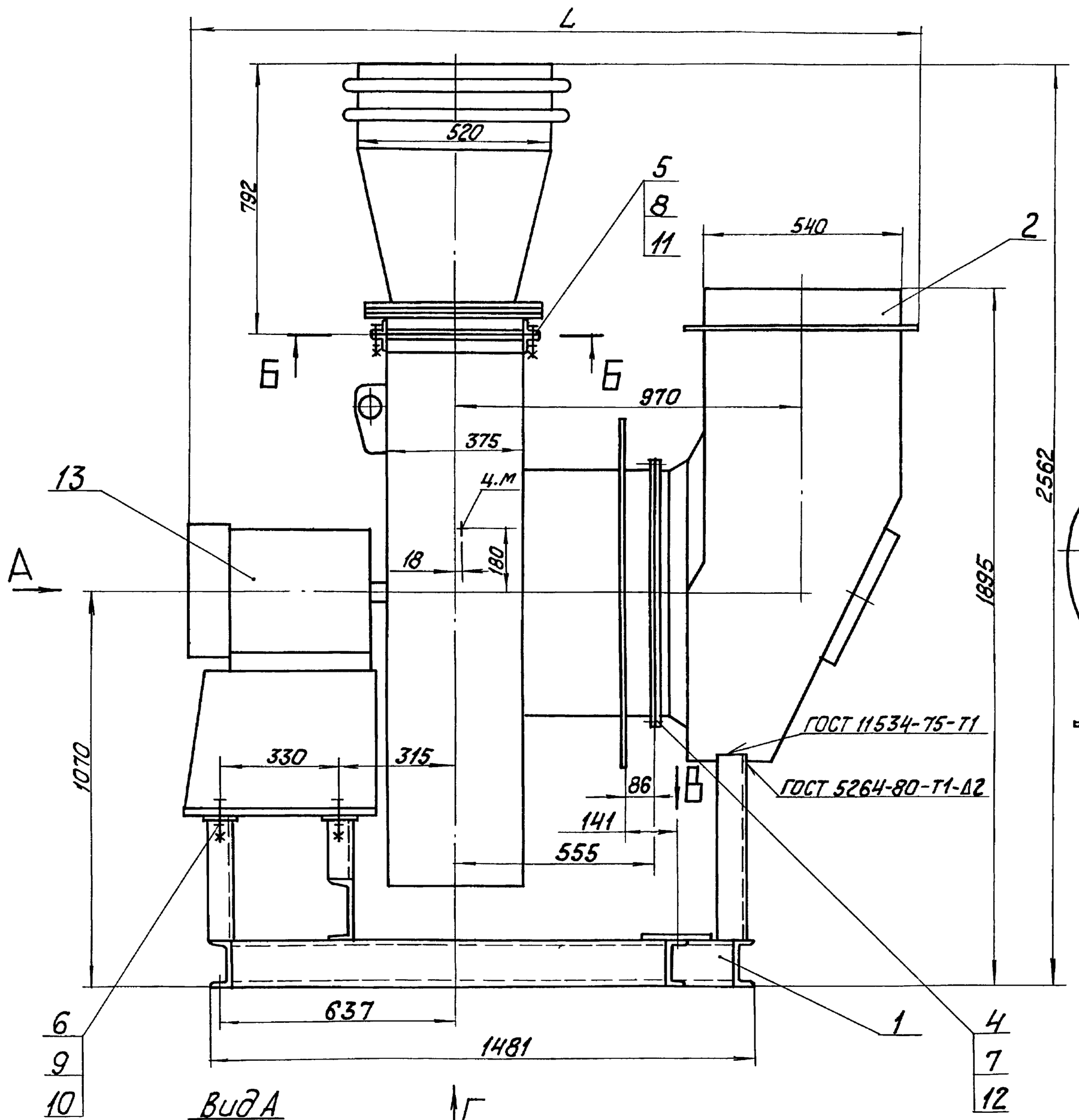

Рис.2
М1:20

Остальное см. Рис.1

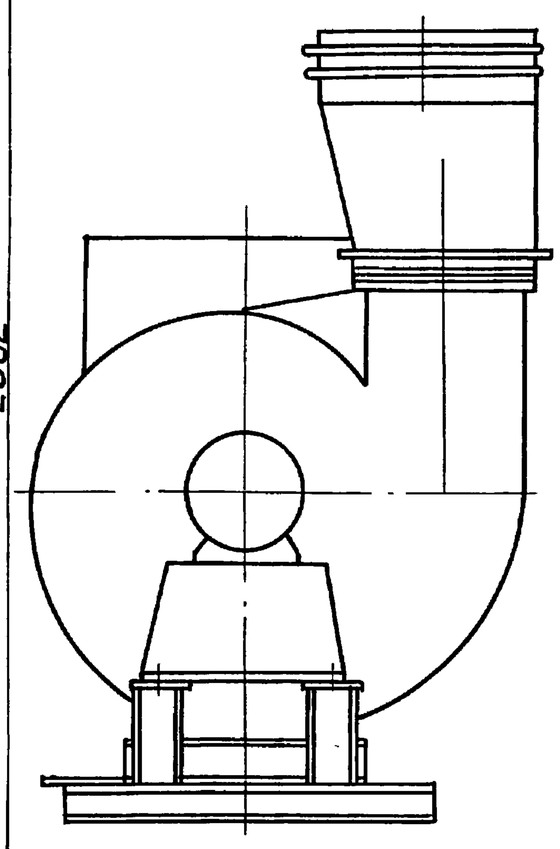

Вид А
М 1:20

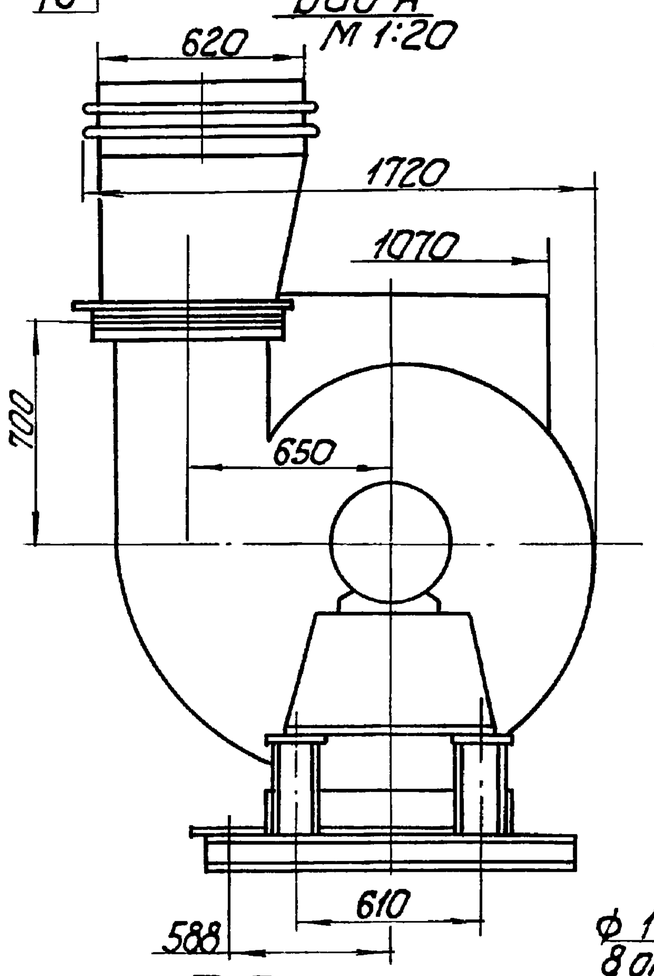

Вид Б

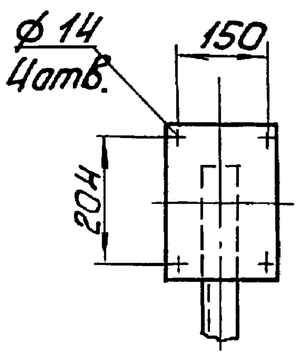

Обозначение	Типоразмер вентилятора ДН	Рис	Электродвигатель	N, квт	Масса, кг	L, мм
БК5.7.1.00.000	10уI-1500пр.	1	4АМ180М4	30	1045	2100
-01	10уI-1500лев.	2				
-02	10уI-1000 пр.	1	4АМ160S6	11	980	2020
-03	10уI-1000лев.	2				
-04	10у-1500пр.	1	4АМ180М4	30	1040	2100
-05	10у-1500лев.	2				
-06	10у-1000пр.	1	4АМ160S6	11	980	2020
-07	10у-1000лев.	2				

Б-Б

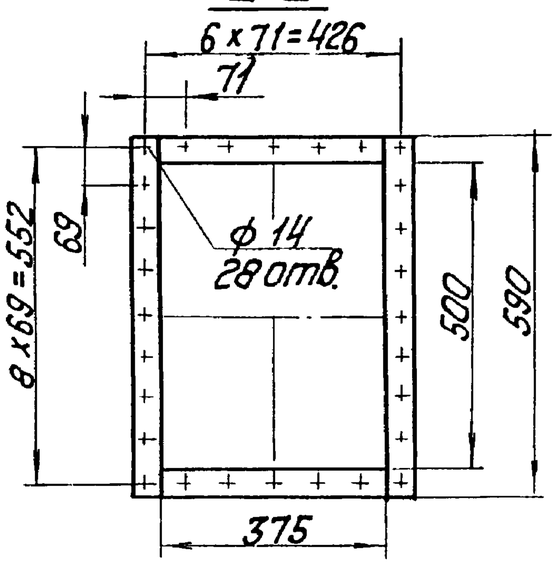

Вид Г
М 1:20

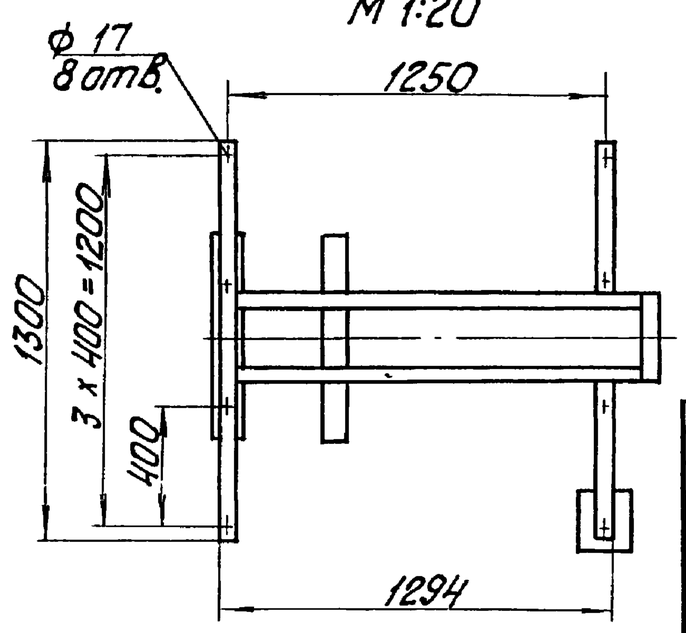

1. Размеры для справок.
2. Угол разворота вентилятора и кармана поз.2 определяется по чертежам компоновки котельной.

Изм.	Лист	№ докум.	Подпись	Дата	БК5.7.1.00.000СБ			
Разраб.		Крауя			Блок дымососа БДН-10у	Лит.	Масса	Масштаб
Пров.		Никитченко					см. табл.	1:10
Т.контр.						Лист	Листов 1	
Н.контр.		Колмец				ЛАТГИПРОПРОМ		
Утв.								

Копировал Формат А2

Форм	Зона	Поз	Обозначение	Наименование	Кол	Примечание
				БК 5.7.1.00.000-03		
				Прочие изделия		
		13		Дымосос ДН10у I-1000 лев ТУ108.1360-85	1	
				БК 5.7.1.00 000-04		
				Прочие изделия		
		13		Дымосос ДН 10у-1500 пр. ТУ 108.1360-85	1	
				БК 5.7.1.00.000-05		
				Прочие изделия		
		13		Дымосос ДН 10у-1500 лев. ТУ108.1360-85	1	
				БК 5.7.1.00.000-06		
				Прочие изделия		
		13		Дымосос ДН 10у-1000 пр. ТУ108.1360-85	1	

Выпуск 5-7 Серия 5.903-15

Инв № подл | Подпись и дата | Взам. инв № | Инв № дубл | Подпись и дата

Изм | Лист | № докум | Подп. | Дата

БК 5.7.1.00.000 — Лист 3

Копировал А1 Формат А4

Форм.	Зона	Поз	Обозначение	Наименование	Кол	Примечание
				БК5.7 1 00.000-07		
				Прочие изделия		
		13		Дымосос ДН10у-1000 лев ТУ 108 1360-85	1	

Выпуск 5-7 Серия 5 903-15

Инв № подл | Подпись и дата | Взам. инв. № | Инв № дубл. | Подпись и дата

Изм | Лист | № докум | Подп. | Дата

БК 5.7.1.00.000 — Лист 4

Копировал А1 Формат А4

Форм	Зона	Поз	Обозначение	Наименование	Кол	Примечание
				Документация		
А2			БК 5.3 1.01.000 СБ	Сборочный чертеж		
				Детали		
Б4		1	БК5 3.1.01 001	Пластина		
				Лист 5 ГОСТ 19903-74 / Ст 3 кп2 ГОСТ14637-79	1	1,95 кг
Б4		2	БК5.3.1 01 002	Пластина		
				Лист 5 ГОСТ 19903-74 / Ст 3 кп2 ГОСТ14637-79	4	0,86 кг
Б4		3	БК5.3 1 01.003	Полка		
				Швеллер 12-ГОСТ8240-72 / Ст3сп3-I-ГОСТ535-79		
				L=300±1,0 мм	1	3,1 кг
Б4		4	БК5 3.1.01.004	Полка		
				Швеллер 12-ГОСТ 8240-72 / Ст3сп3-I-ГОСТ535-79		
				L=500±1,5 мм	2	5,2 кг
Б4		5	БК5 3 1.01 005	Полка		
				Швеллер 12-ГОСТ8240-72 / Ст3сп3-I-ГОСТ535-79		
				L=1300±2 0 мм	1	13,5 кг

Выпуск 5-7 Серия 5.903-15

Инв № подл | Подпись и дата | Взам. инв № | Инв № дубл | Подпись и дата

Изм | Лист | № докум | Подп | Дата

Разраб Михайлова; Пров Никитченко; Н контр Колмец; Утв.

БК 5.3.1.01.000 — Рама — Лит | Лист 1 | Листов 2 — Латгипропром

Копировал А1 Формат А4

Форм	Зона	Поз	Обозначение	Наименование	Кол	Примечание
Б4		6	БК 5.3.1.01.006	Полка		
				Швеллер 12-ГОСТ 8240-72 / Ст3сп3-I-ГОСТ535-79		
				L=1377-2,0 мм	2	14,35 кг
Б4		7	БК5.3.1.01.007	Стойка		
				Швеллер 16-ГОСТ 8240-72 / Ст3сп3-I-ГОСТ535-79		
				L=183-1,15 мм	2	2,6 кг
Б4		8	БК5.3.1.01.008	Стойка		
				Швеллер 16-ГОСТ 8240-72 / Ст3сп3-I-ГОСТ535-79		
				L=343-1,5	2	4,87 кг
Б4		9	БК5.3.1.01.009	Полка		
				Швеллер 16-ГОСТ 8240-72 / Ст3сп3-I-ГОСТ535-79		
				L=810±2,0 мм	1	11,5 кг
Б4		10	БК5.3.1.01.010	Стойка		
				Швеллер 22-ГОСТ8240-72 / Ст3сп3-I-ГОСТ535-79		
				L заг.=503±2,0 мм	1	10,56 кг
				Стандартные изделия		
		11		Болт М12×35,46 ГОСТ 7798-70	2	
		12		Гайка М12,5 ГОСТ 5915-70	2	
		13		Шайба 12 02 ГОСТ 10906-78	2	
		14		Шайба 12.65Г ГОСТ 6402-70	2	

Выпуск 5-7 Серия 5.903-15

Инв № подл | Подпись и дата | Взам. инв № | Инв № дубл | Подпись и дата

Изм | Лист | № докум | Подп | Дата

БК 5.3 1.01.000 — Лист 2

Копировал А1 Формат А4

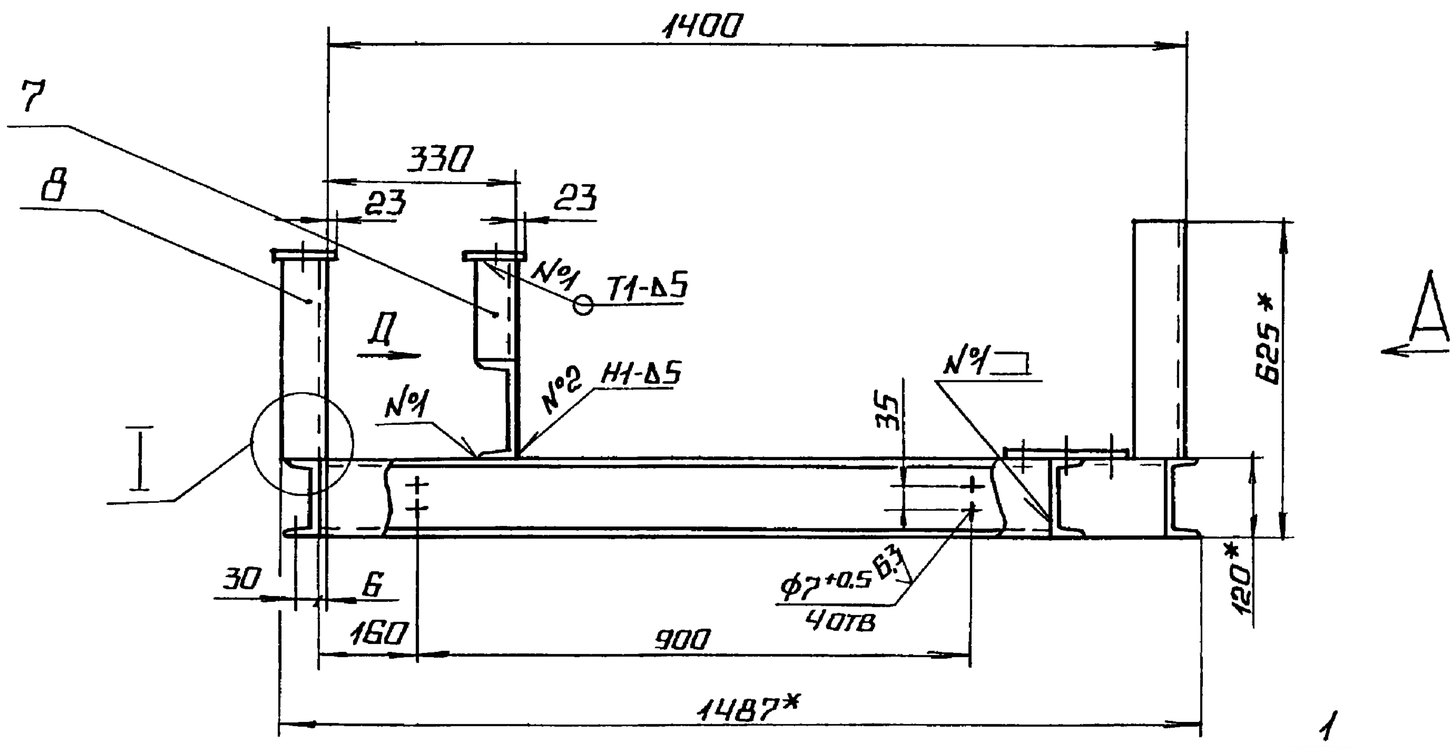

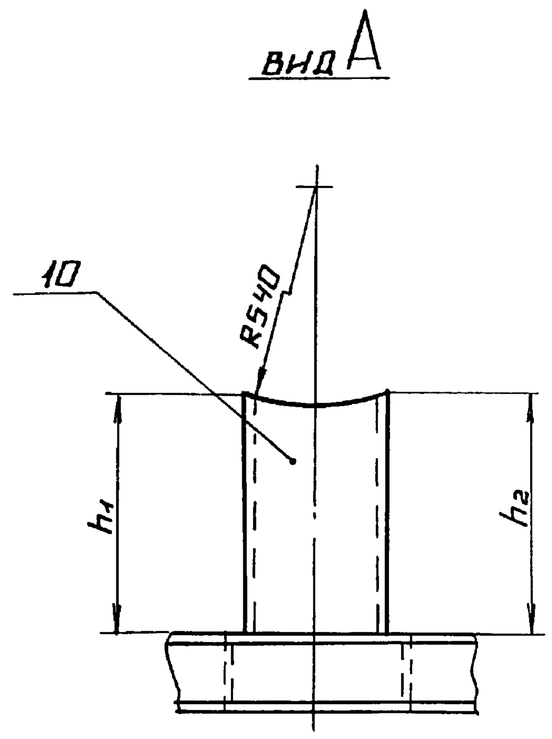

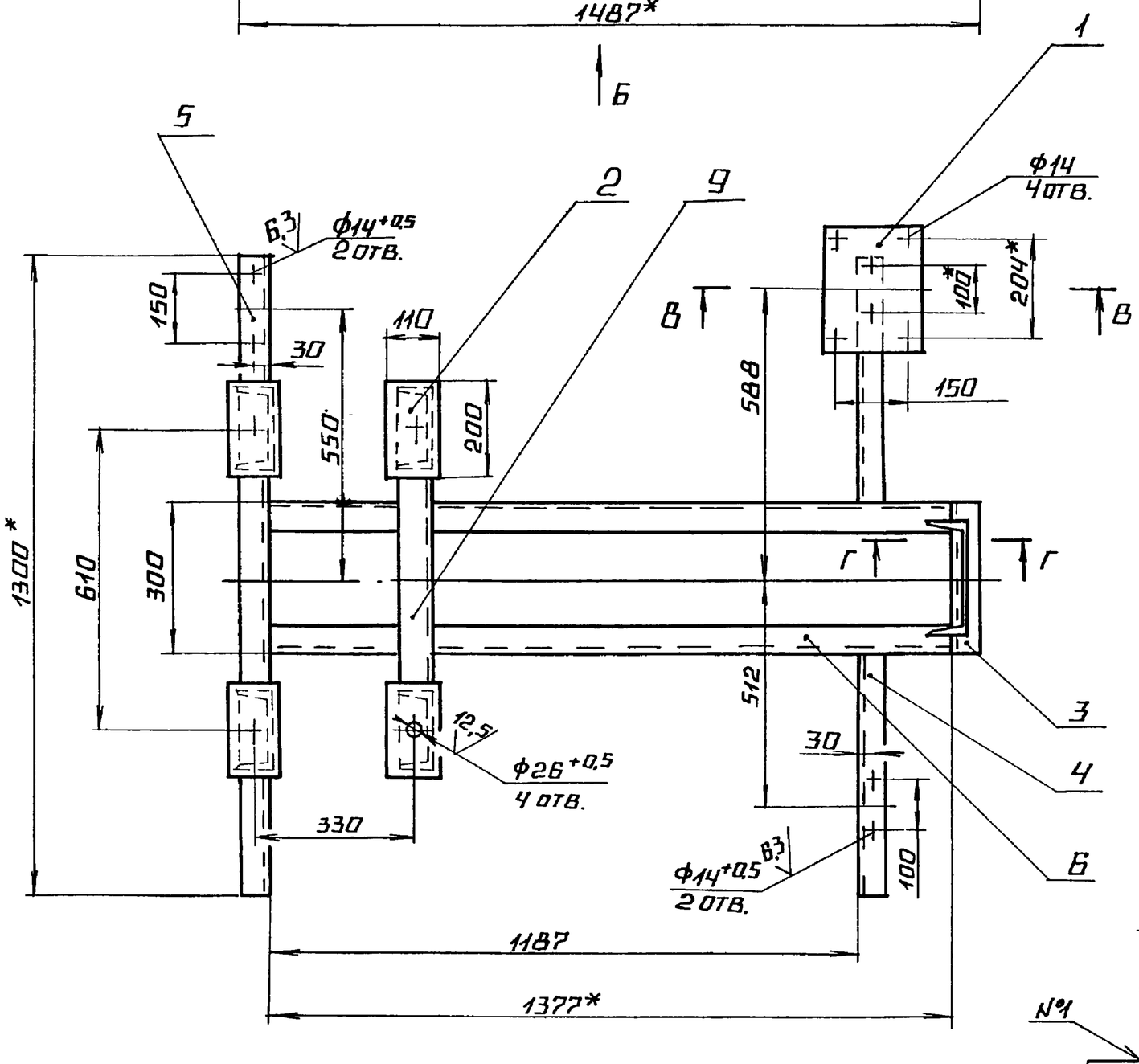

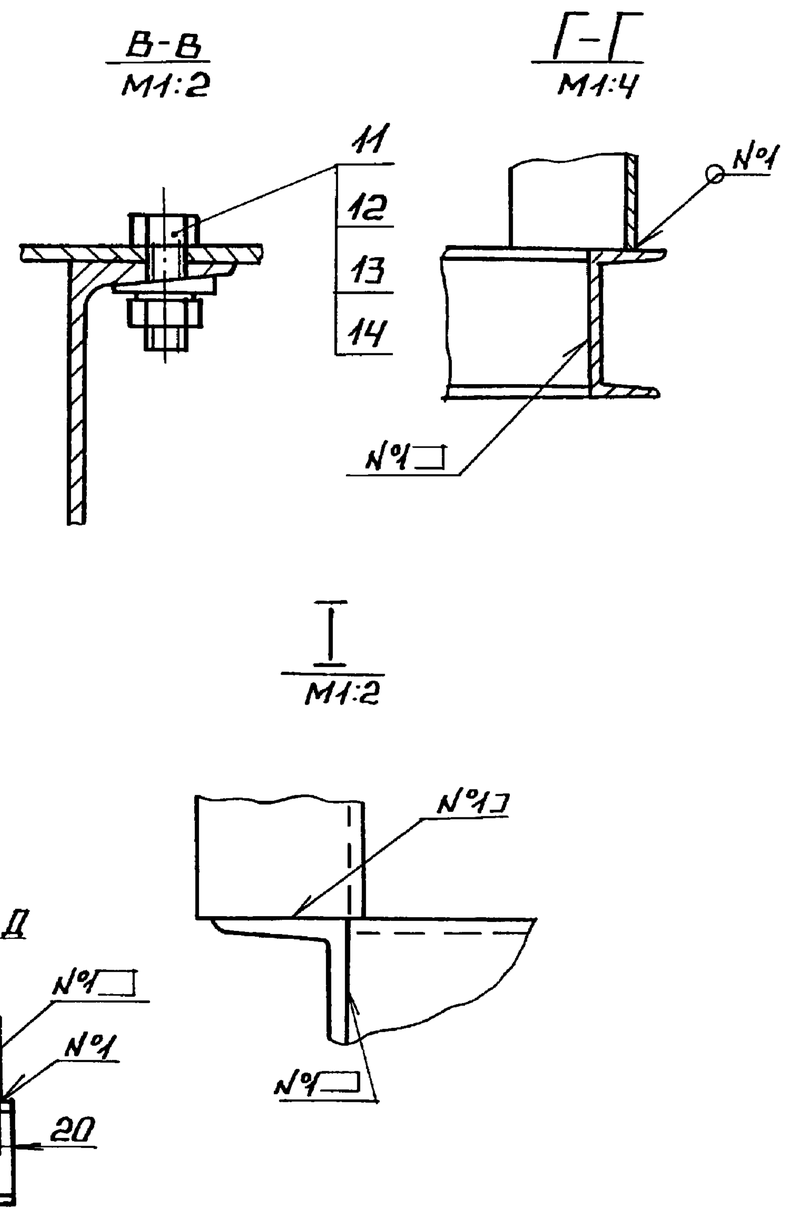

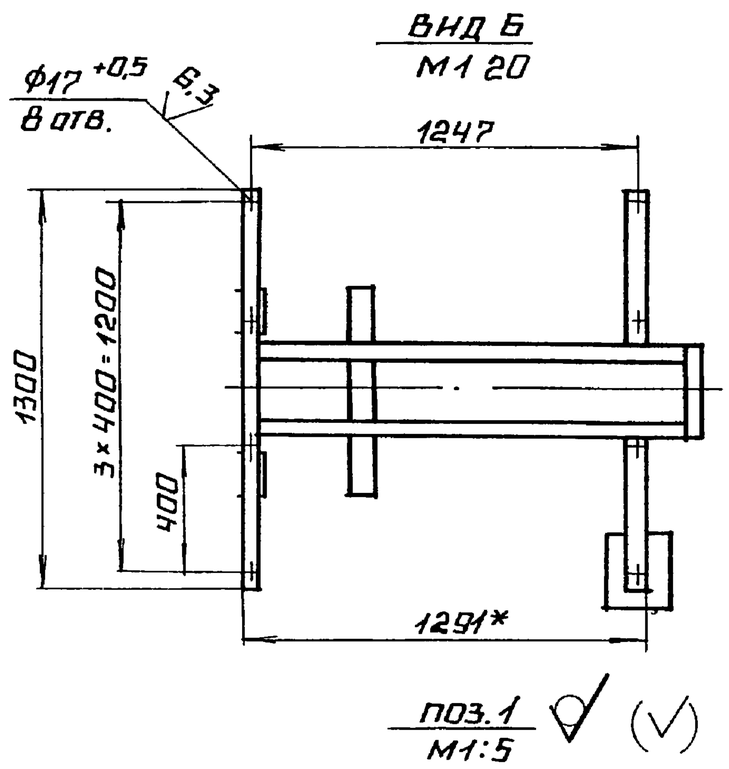

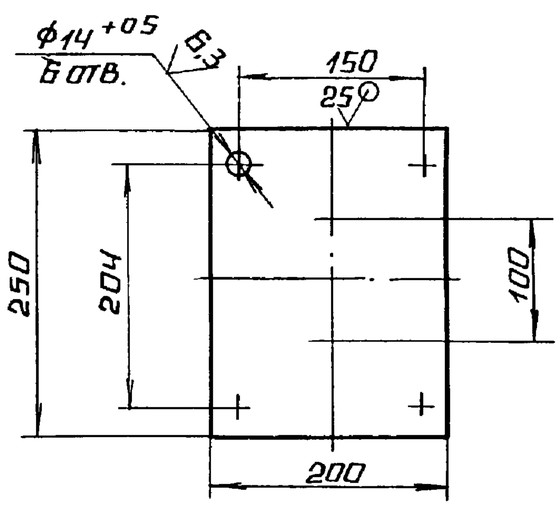

1.* РАЗМЕРЫ ДЛЯ СПРАВОК.

2 РАЗМЕРЫ h_1 И h_2, ОПРЕДЕЛЯЮТСЯ В ЗАВИСИМОСТИ ОТ УГЛА ПОВОРОТА КАРМАНА ПОЗ 2 ЧЕРТ БК5.3.1.00.000СБ.

3. $\pm \frac{IT14}{2}$.

4. ОБРАБОТКА ПОВЕРХНОСТЕЙ РЕЗА ДЕТАЛЕЙ Б4 ^{25}/.

5. СВАРНЫЕ ШВЫ ПО ГОСТ 5264-80.

					БК5.3.1 01.000 СБ			
ИЗМ	ЛИСТ	№ДОКУМ	ПОДП	ДАТА	РАМА	ЛИТ	МАССА	МАСШТАБ
РАЗРАБ.		МИХАЙЛОВА					100	1:10
ПРОВ.		НИКИТЧЕНКО				ЛИСТ	ЛИСТОВ 1	
Т КОНТР						ЛАТГИПРОПРОМ		
Н КОНТР		КОЛМЕЦ						
УТВ								

ИНВ №ПОДЛ ПОДПИСЬ И ДАТА ВЗАМ ИНВ № ИНВ №ДУБЛ ПОДПИСЬ И ДАТА

Форм.	Зона	Поз.	Обозначение	Наименование	Кол.	Примечание
				Документация		
А3			65.29.02.000СБ	Сборочный чертеж		
				Сборочные единицы		
А4		1	58.02.00.000	Люк лаза	1	
				Детали		
А3		2	65.29.02.001	Стенка	1	
А3		3	65.29.02.002	Стенка	1	
А3		4	65.29.02.003	Полуконус	1	
А4		5	65.29.02.004	Фланец	1	
А3		6	65.29.02.005	Боковина	1	
А4		7	65.29.02.006	Конус	1	
А4		8	65.29.02.007	Удлинитель	1	
				Материалы		
		9		Полоса 5×50-ГОСТ 103-76 Ст3кп2 ГОСТ 535-79	3,5	м

Выпуск 5-7 Серия 5.903-15

Изм. Лист № докум. Подп. Дата
Разраб. Крауя
Пров. Никитченко
Н.контр. Колмец
Утв.

65.29.02.000

Карман

Лит. Лист Листов 1

ЛАТГИПРОПРОМ

Копировал Kij. Формат А4

Подп. и дата | Взам. инв.№ | Инв.№ дубл. | Подп. и дата | Инв.№ подл.

65.29.02.004

Выпуск 5-7 Серия 5.903-15

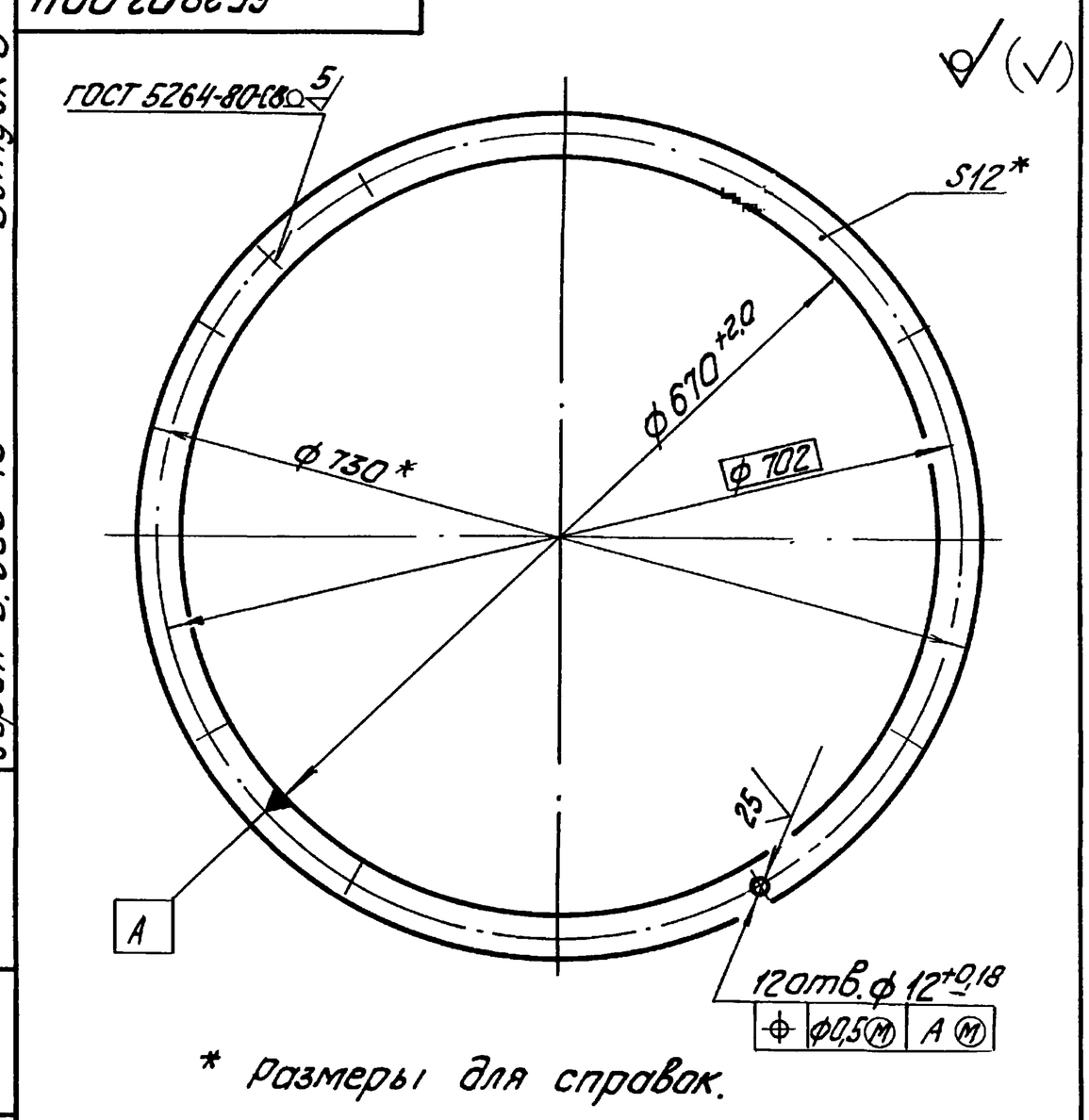

* Размеры для справок.

Изм. Лист № докум. Подп. Дата
Разраб. Крауя
Пров. Никитченко
Т.контр.
Н.контр. Колмец
Утв.

65.29.02.004

Фланец

Лит. Масса 6,2 Масштаб 1:5

Лист Листов 1

Полоса 12×30-ГОСТ 103-76 Ст3кп2 ГОСТ 535-79

ЛАТГИПРОПРОМ

Копировал Kij. Формат А4

Подп. и дата | Взам. инв.№ | Инв.№ дубл. | Подп. и дата | Инв.№ подл.

65.29.02.000СБ

Выпуск 5-7 Серия 5.903-15

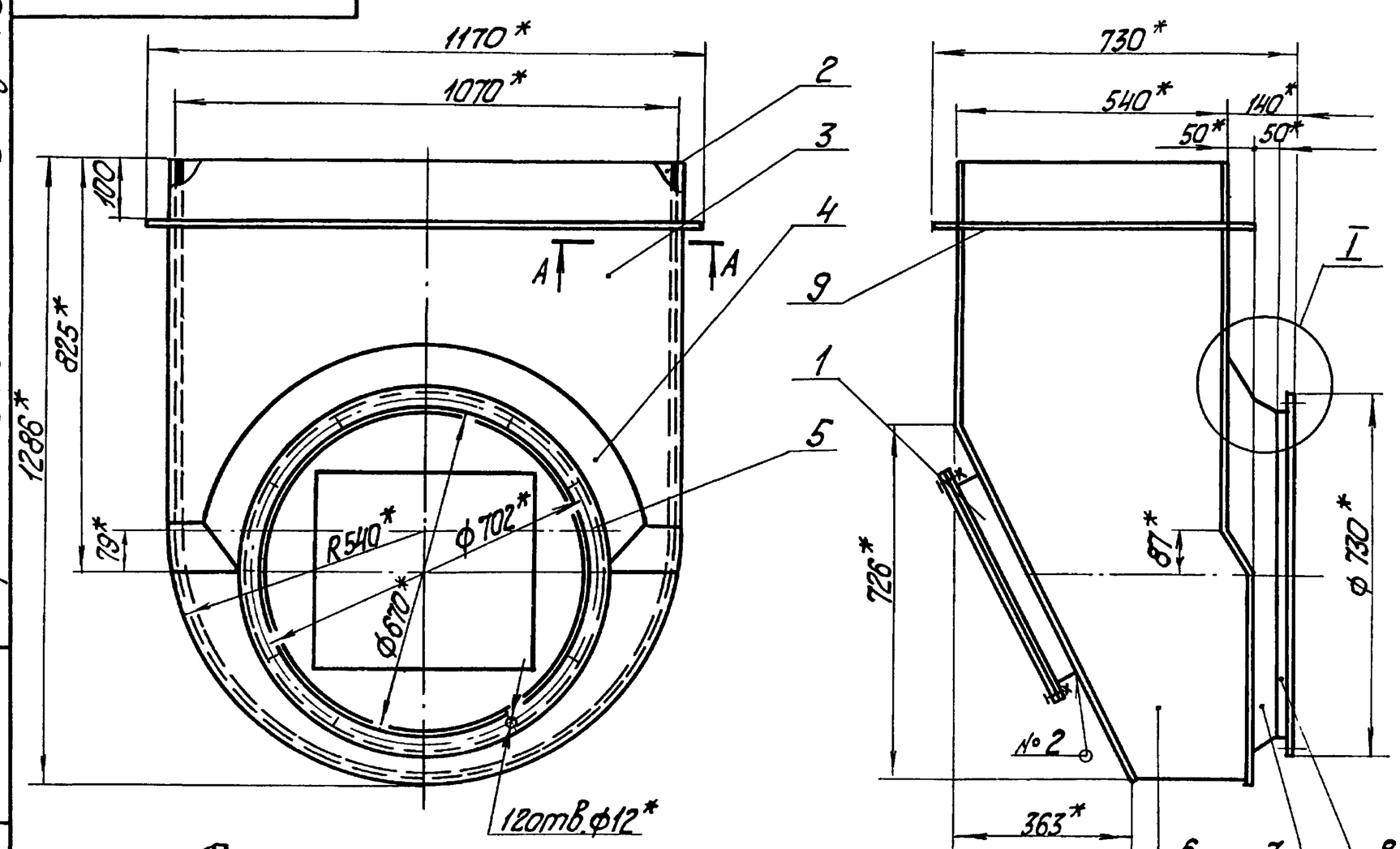

А – А
М 1:2

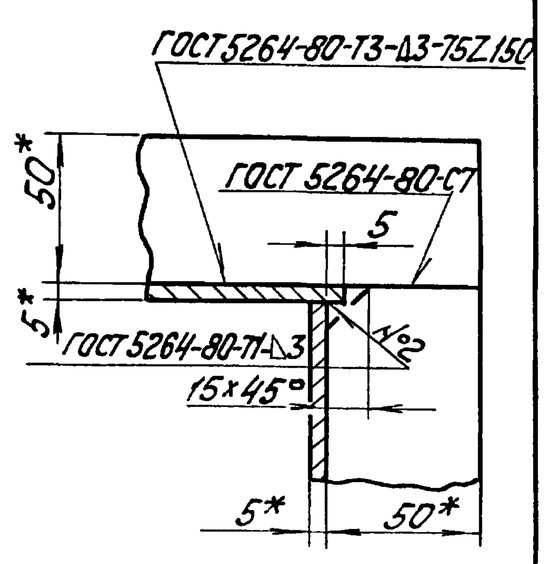

1. * Размеры для справок.
2. $\pm \frac{IT14}{2}$.

I
М 1:2

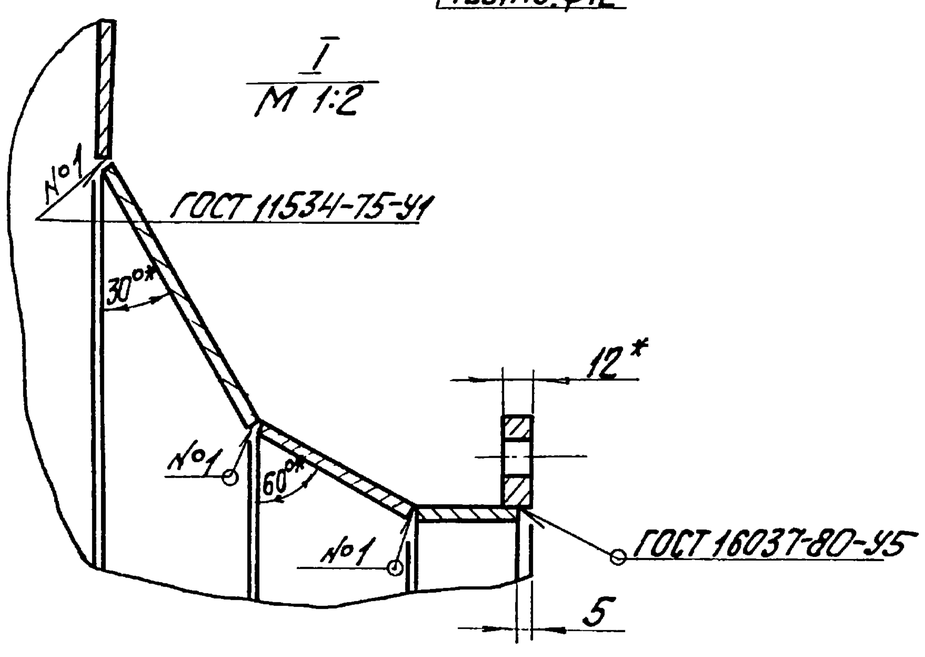

Изм. Лист № докум. Подп. Дата
Разраб. Крауя
Пров. Никитченко
Т.контр.
Н.контр. Колмец
Утв.

65.29.02.000СБ

Карман

Лит. Масса 180 Масштаб 1:10

Лист Листов 1

ЛАТГИПРОПРОМ

Копировал Kij. Формат А3

Подп. и дата | Взам. инв.№ | Инв.№ дубл. | Подп. и дата | Инв.№ подл.

65.29.02.001

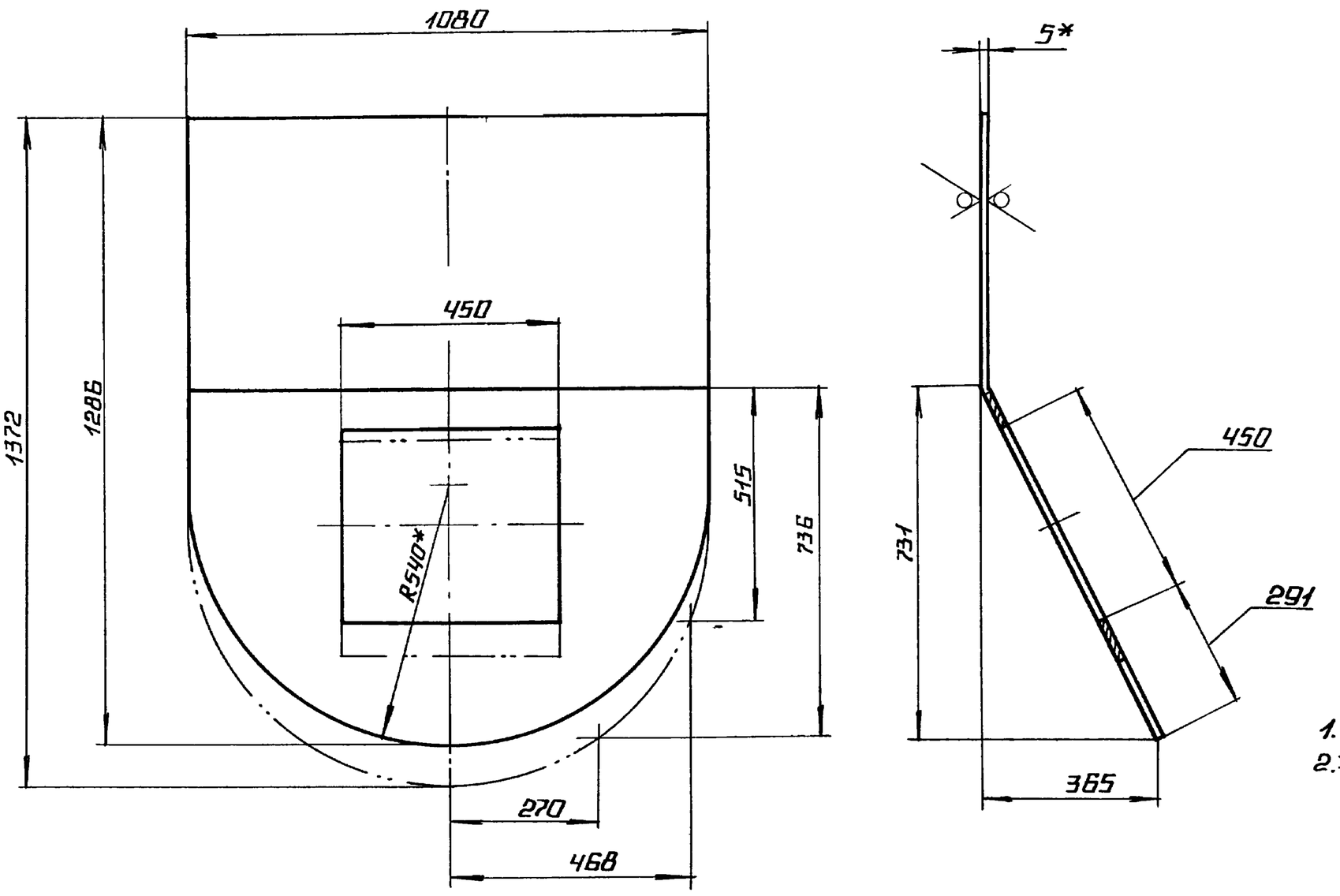

1.* РАЗМЕРЫ ДЛЯ СПРАВОК.
2. $\pm\frac{IT14}{2}$.

					65.29.02.001			
ИЗМ	ЛИСТ	№ ДОКУМ.	ПОДП.	ДАТА	СТЕНКА	ЛИТ.	МАССА	МАСШТАБ
РАЗРАБ		КРАУЯ					42,5	1:10
ПРОВ.		НИКИТЧЕНКО				ЛИСТ	ЛИСТОВ 1	
Т.КОНТР								
Н КОНТР		КОЛМЕЦ			ЛИСТ 5 ГОСТ 19903-74 / ВСТ3КП2 ГОСТ 14637-79	ЛАТГИПРОПРОМ		
УТВ								

КОПИРОВАЛ ___ ФОРМАТ А3

65.29.02.002

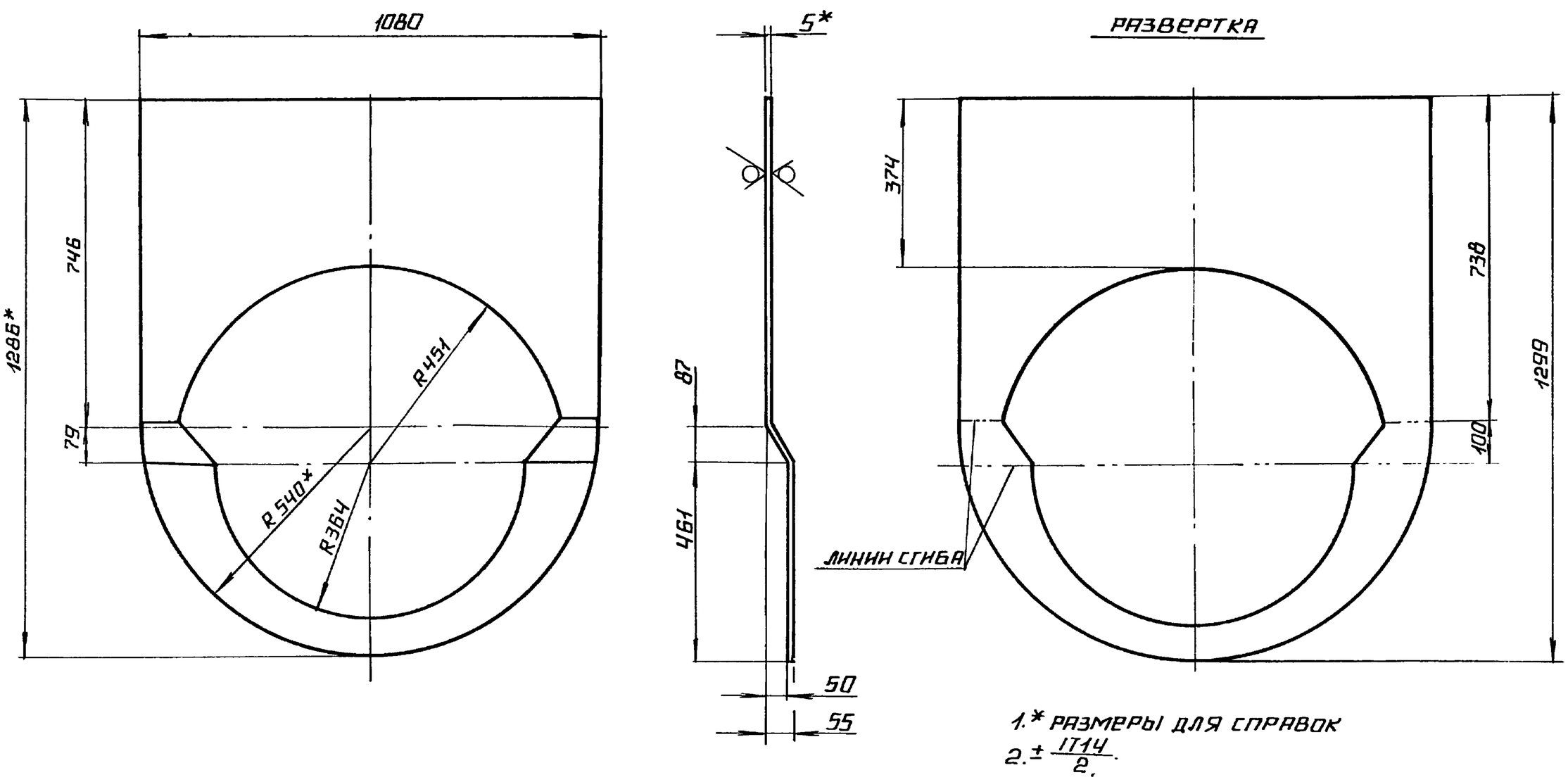

1.* РАЗМЕРЫ ДЛЯ СПРАВОК
2. $\pm\frac{IT14}{2}$.

					65.29.02.002			
ИЗМ	ЛИСТ	№ ДОКУМ.	ПОДП.	ДАТА	СТЕНКА	ЛИТ	МАССА	МАСШТАБ
РАЗРАБ		КРАУЯ					30	1:10
ПРОВ		НИКИТЧЕНКО				ЛИСТ	ЛИСТОВ 1	
Т.КОНТР								
Н КОНТР		КОЛМЕЦ			ЛИСТ 5 ГОСТ 19903-74 / ВСТ3КП2 ГОСТ 14637-79	ЛАТГИПРОПРОМ		
УТВ.								

КОПИРОВАЛ ___ ФОРМАТ А3

Серия 5.903-15 Выпуск 5-7

Инв № подл. | Подпись и дата | Взам. инв № | Инв № дубл. | Подпись и дата

65.29.02.003

Выпуск 5-7

Серия 5.903-15

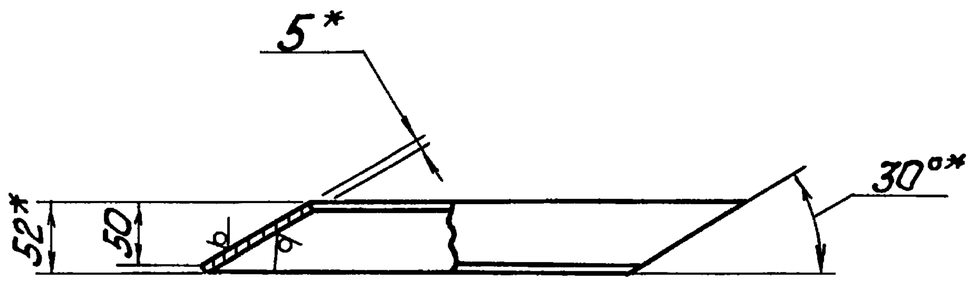

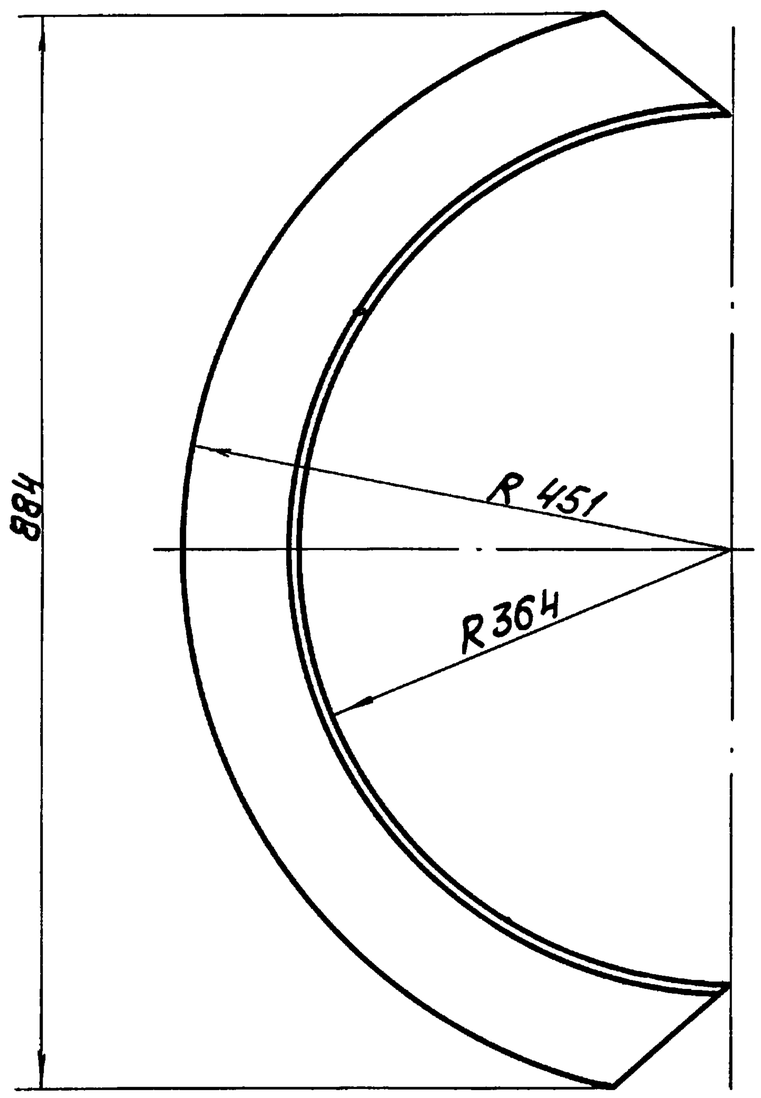

Развертка

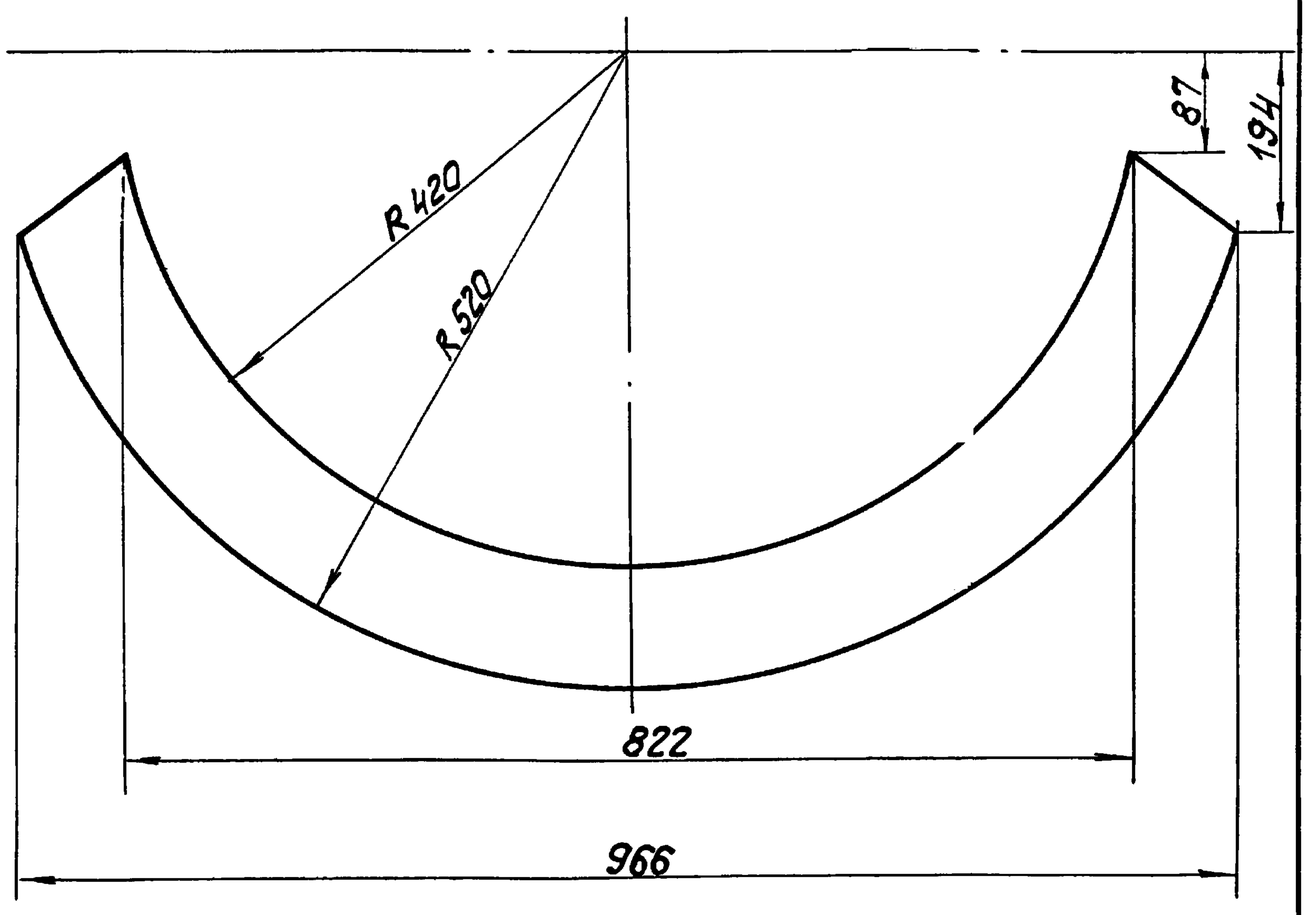

1. * Размеры для справок.
2. $\pm \frac{IT14}{2}$.

Изм.	Лист	№ докум.	Подп.	Дата	65.29.02.003		
Разраб.		Крауя			Полуконус	Лит.	Масса: 5 / Масштаб: 1:5
Пров.		Никитченко				Лист	Листов 1
Т. контр.							
Н. контр.		Колмец			Лист 5 ГОСТ 19903-74 Вст кп2 ГОСТ 14637-79	ЛАТГИПРОПРОМ	
Утв.							

Копировал

Формат А3

65.29.02.005

Выпуск 5-7

Серия 5.903-15

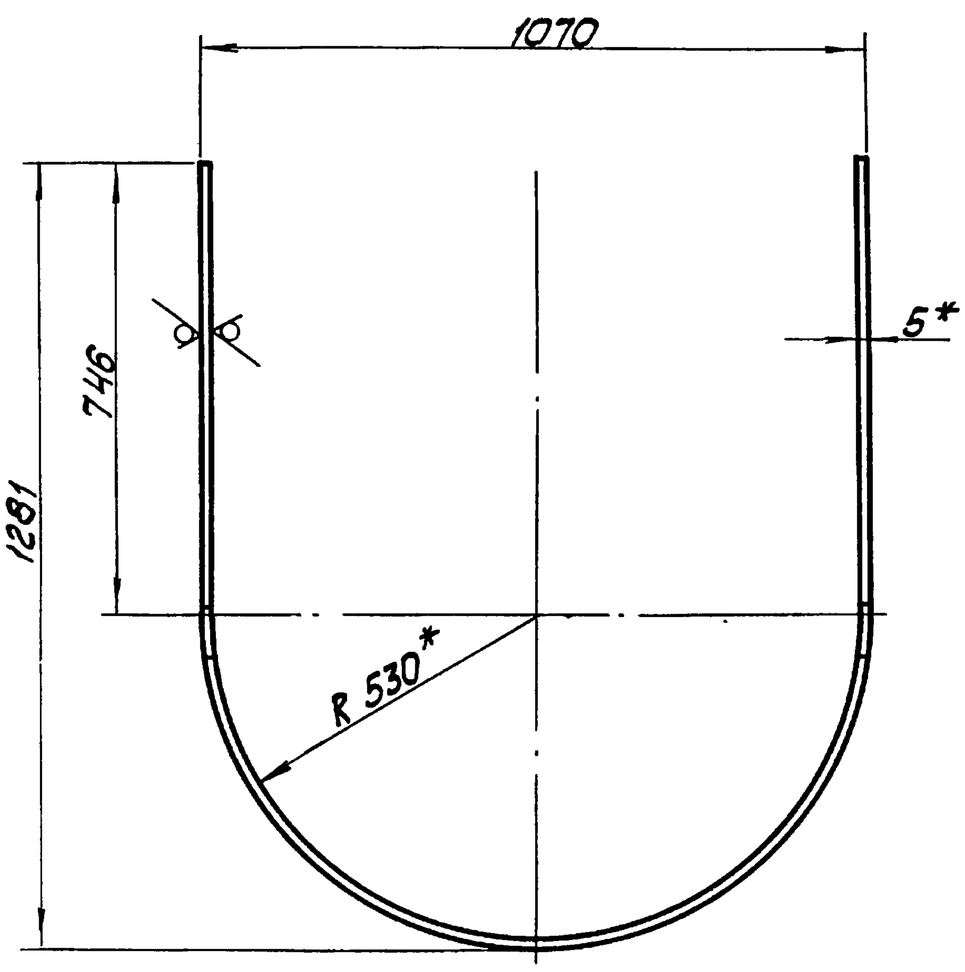

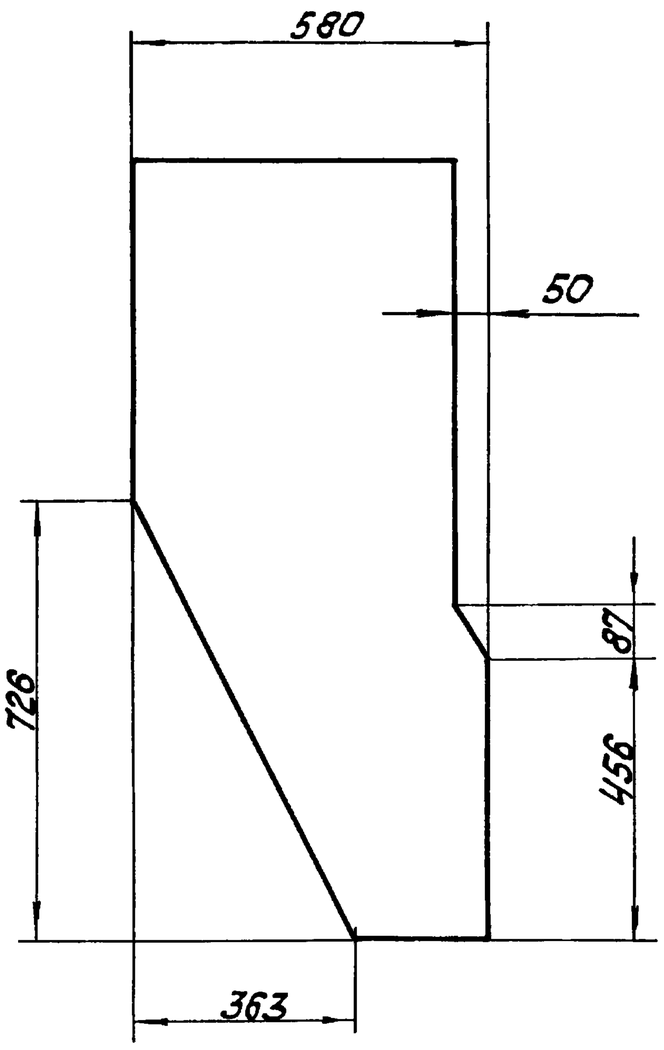

1. * Размеры для справок.
2. $\pm \frac{IT14}{2}$.

Развертка

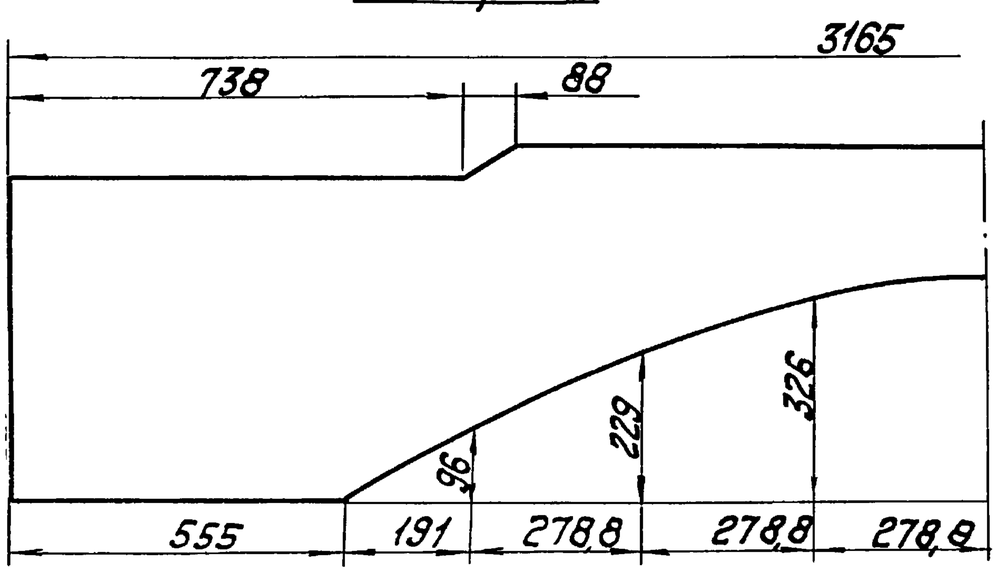

Изм.	Лист	№ докум.	Подп.	Дата	65.29.02.005		
Разраб.		Крауя			Боковина	Лит.	Масса: 54,3 / Масштаб: 1:10
Пров.		Никитченко				Лист	Листов 1
Т. контр.							
Н. контр.		Колмец			Лист 5 ГОСТ 19903-74 Вст3кп2 ГОСТ 14637-79	ЛАТГИПРОПРОМ	
Утв.							

Копировал

Формат А3

65.29.02.006

Выпуск 5-7

Серия 5.903-15

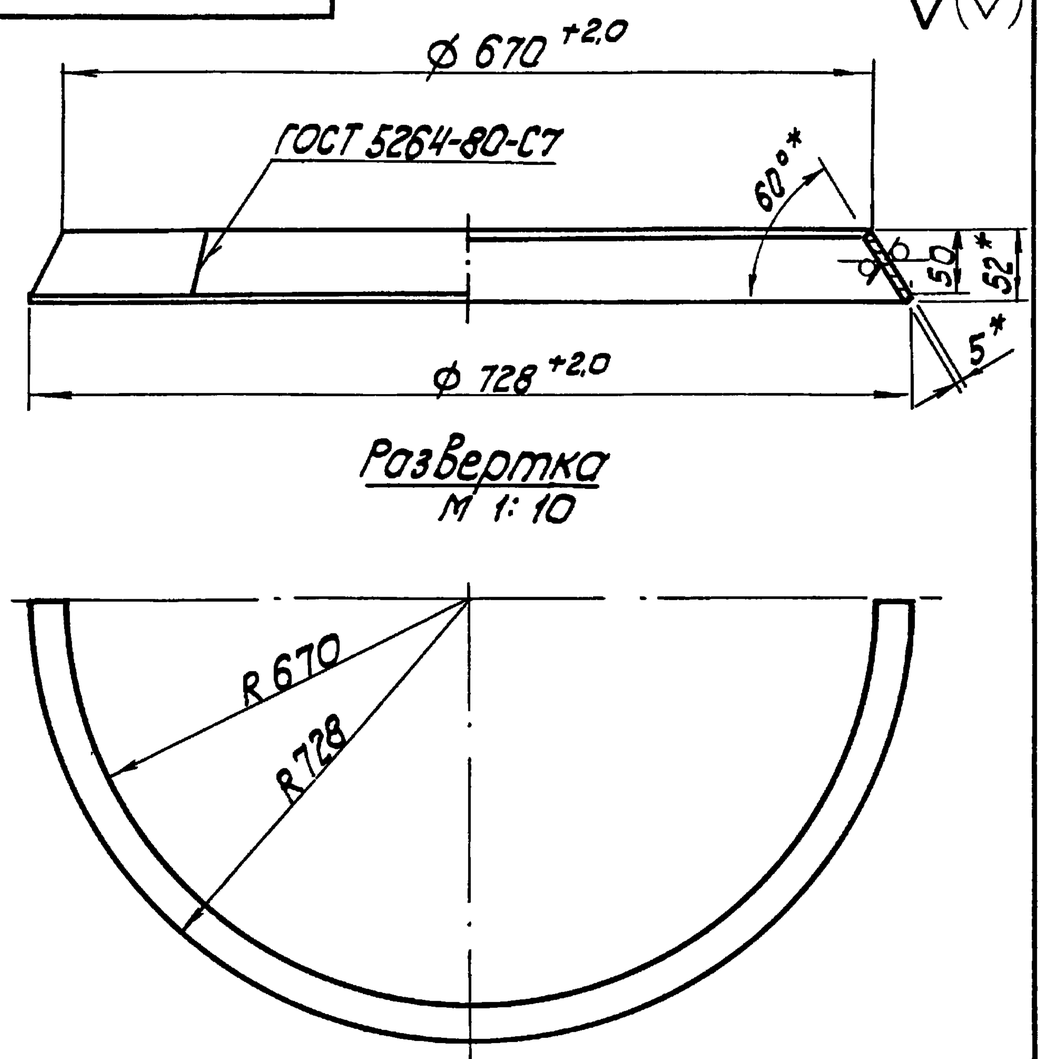

1. * Размеры для справок.
2. ± IT14/2.

Изм. Лист	№ докум.	Подп.	Дата	65.29.02.006			
Разраб.	Крауя			Конус	Лит.	Масса 5,0	Масштаб 1:5
Пров.	Никитченко				Лист	Листов 1	
Т. контр.							
Н. контр.	Колмец			Лист 5 ГОСТ 19903-74 Вст3кп2 ГОСТ 14637-79	ЛАТГИПРОПРОМ		
Утв.							

Копировал — Формат А4

65.29.02.007

Выпуск 5-7

Серия 5.903-15

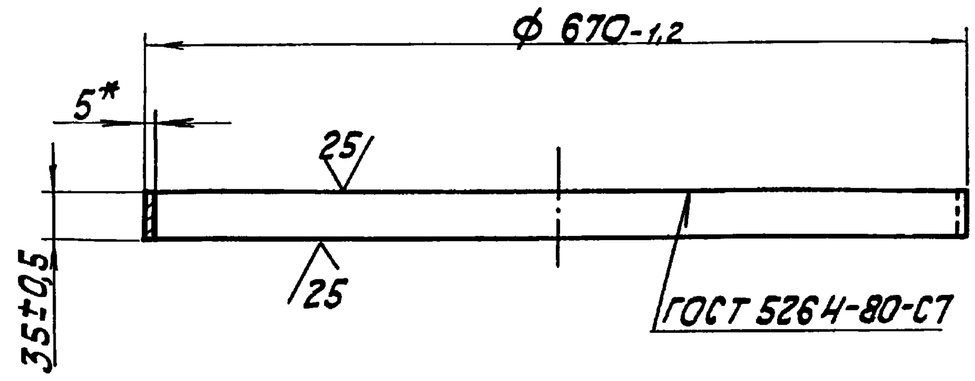

* Размер для справок.

Изм. Лист	№ докум.	Подп.	Дата	65.29.02.007			
Разраб.	Крауя			Удлинитель	Лит.	Масса 2,9	Масштаб 1:5
Пров.	Никитченко				Лист	Листов 1	
Т. контр.							
Н. контр.	Колмец			Лист 5 ГОСТ 19903-74 Вст3кп2 ГОСТ 14637-79	ЛАТГИПРОПРОМ		
Утв.							

Копировал — Формат А4

58.02.00.000

Выпуск 5-7

Серия 5.903-15

Форм.	Зона	Поз.	Обозначение	Наименование	Кол.	Примечание
				Документация		
А3			58.02.00.000СБ	Сборочный чертеж		
				Сборочные единицы		
А4		1	58.02.01.000	Фланец	1	
А4		2	58.02.02.000	Крышка	1	
				Детали		
А4		3	58.02.00.001	Прокладка	1	
				Стандартные изделия		
		4		Болт М12×30.36 ГОСТ 7798-70	12	
		5		Гайка М12.4 ГОСТ 5915-70*	12	

Изм. Лист	№ докум.	Подп.	Дата	58.02.00.000			
Разраб.	Крауя			Люк лаза	Лит.	Лист	Листов 1
Пров.	Никитченко				ЛАТГИПРОПРОМ		
Н. контр.	Колмец						
Утв.							

Копировал — Формат А4

58.02.00.001

Выпуск 5-7

Серия 5.903-15

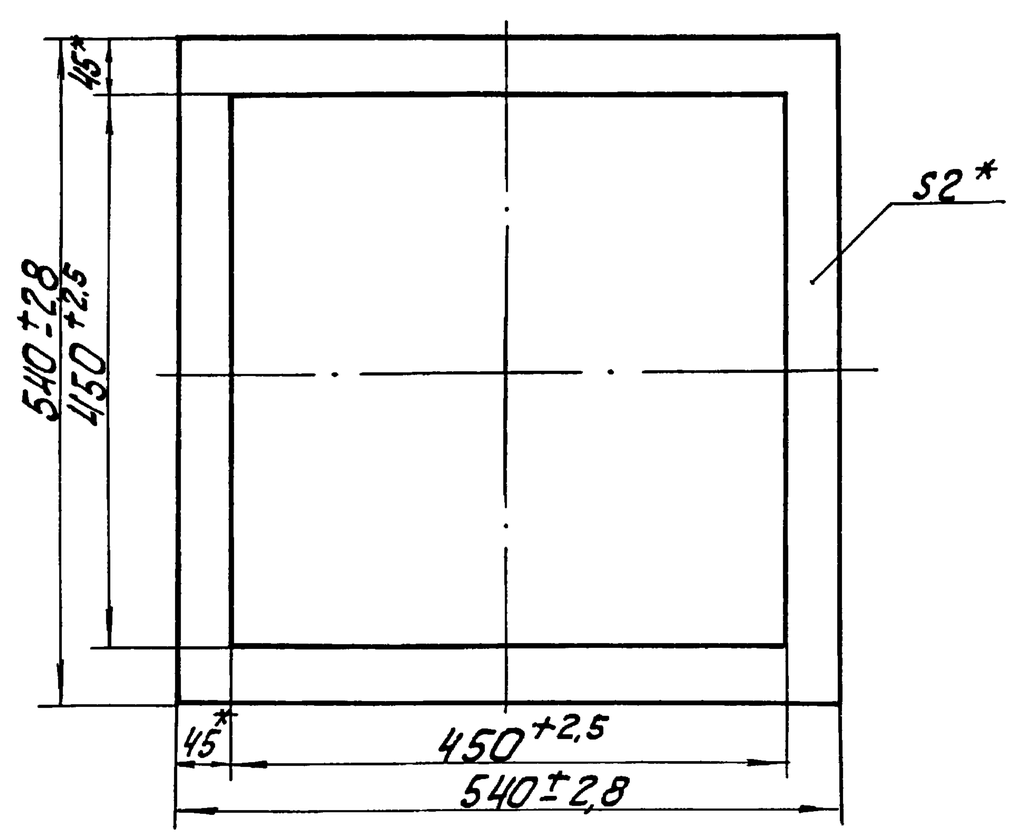

* Размеры для справок.

Изм. Лист	№ докум.	Подп.	Дата	58.02.00.001			
Разраб.	Крауя			Прокладка	Лит.	Масса 0,23	Масштаб 1:5
Пров.	Никитченко				Лист	Листов 1	
Н. контр.	Колмец			Картон асбестовый КАОН-2 ГОСТ 2850-75	ЛАТГИПРОПРОМ		
Утв.							

Копировал — Формат А4

58.02.00.000 СБ

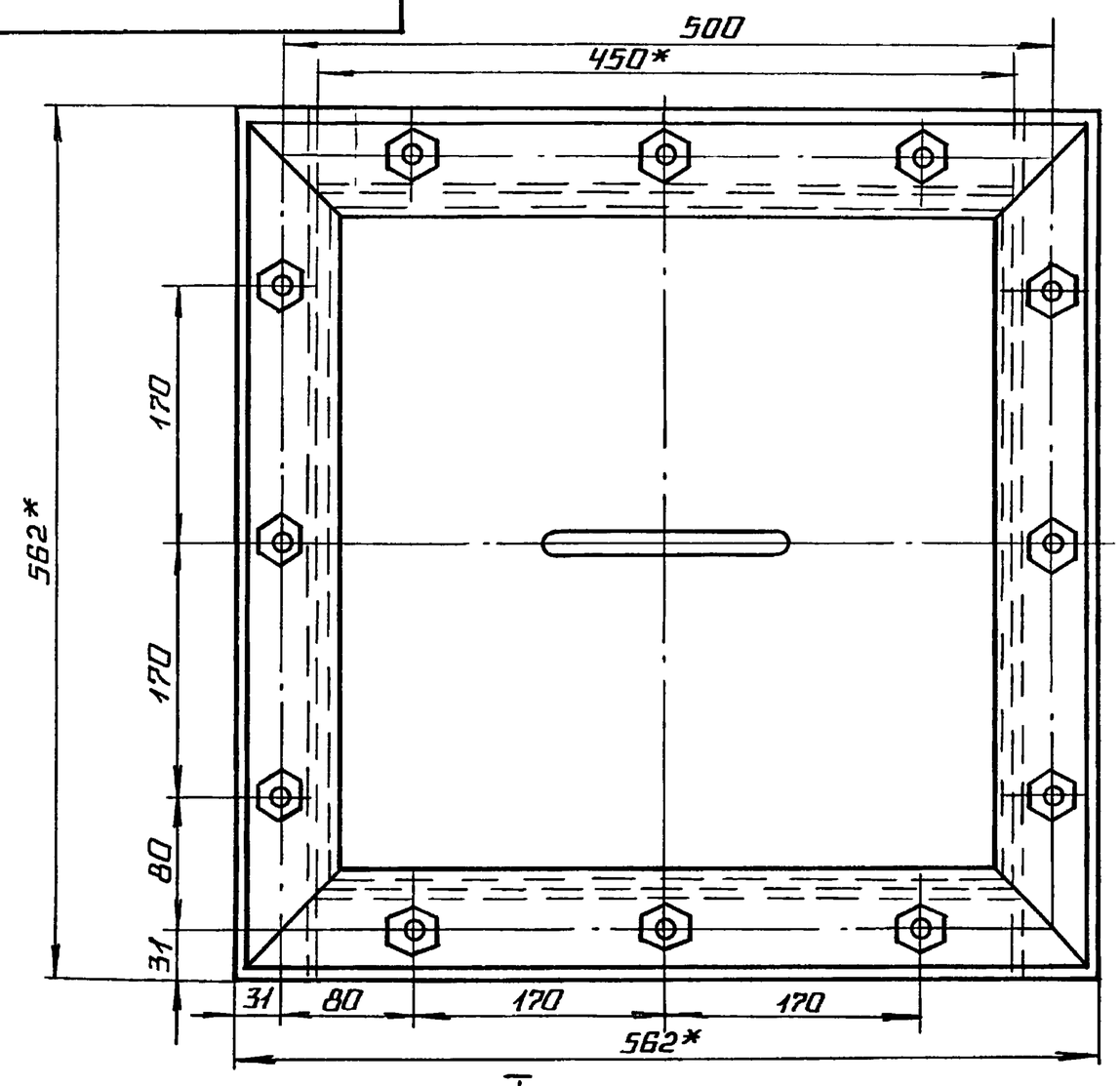

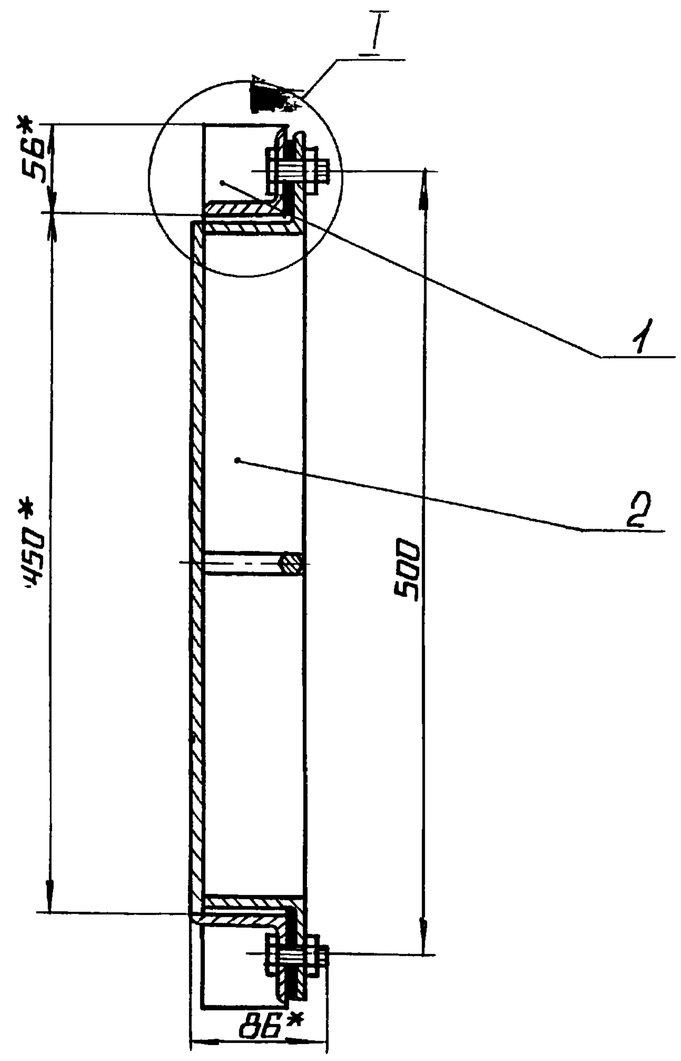

1* РАЗМЕРЫ ДЛЯ СПРАВОК.

2. $\pm \frac{IT16}{2}$

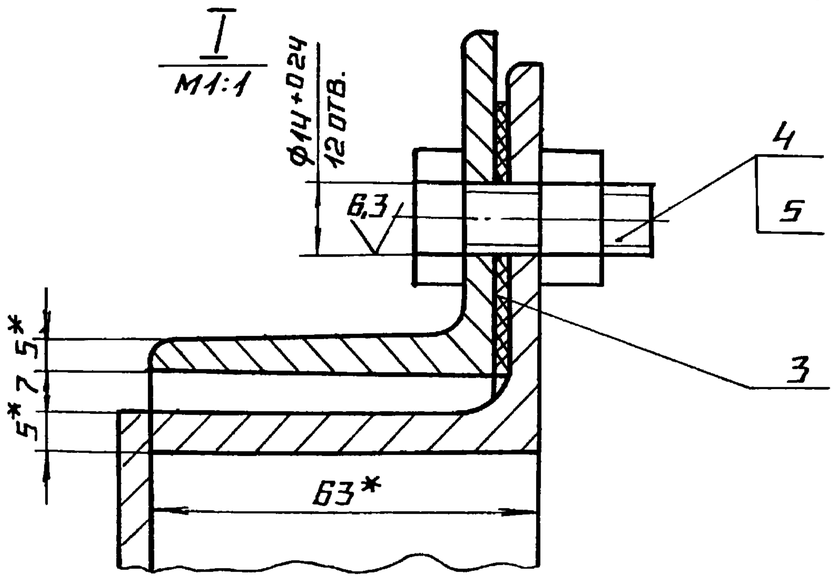

					58.02.00.000 СБ			
ИЗМ	ЛИСТ	№ДОКУМ.	ПОДП.	ДАТА	ЛЮК ЛАЗА	ЛИТ.	МАССА	МАСШТАБ
РАЗРАБ.		КРАУЯ					27	1:4
ПРОВ.		НИКИТЧЕНКО				ЛИСТ	ЛИСТОВ 1	
Т.КОНТР.						ЛАТГИПРОПРОМ		
Н.КОНТР.		КОЛМЕЦ						
УТВ.								

КОПИРОВАЛ Ad ФОРМАТ А3

ВЫПУСК 5-7 СЕРИЯ 5.903-15

ПОДПИСЬ И ДАТА | ВЗАМ. ИНВ.№ | ИНВ.№ ДУБЛ. | ПОДПИСЬ И ДАТА | ИНВ.№ ПОДЛ.

ФОРМ	ЗОНА	ПОЗ	ОБОЗНАЧЕНИЕ	НАИМЕНОВАНИЕ	КОЛ.	ПРИМЕЧАНИЕ
				ДОКУМЕНТАЦИЯ		
А4			58.02.01.000 СБ	СБОРОЧНЫЙ ЧЕРТЕЖ		
				ДЕТАЛИ		
Б4		1	58.02.01.001	УГОЛОК		
				УГОЛОК $\frac{63\times63\times5\text{-}6\text{-ГОСТ}8509\text{-}86}{\text{Ст3сп3ГОСТ}535\text{-}79}$	2	1.91кг
Б4		2	58.02.01.002	УГОЛОК		
				УГОЛОК $\frac{63\times63\times5\text{-}6\text{-ГОСТ}8509\text{-}86}{\text{Ст3сп3ГОСТ}535\text{-}79}$	2	2.4кг

					58.02.01 000			
ИЗМ	ЛИСТ	№ДОКУМ.	ПОДП.	ДАТА	ФЛАНЕЦ	ЛИТ.	ЛИСТ	ЛИСТОВ 1
РАЗРАБ.		КРАУЯ				ЛАТГИПРОПРОМ		
ПРОВ.		НИКИТЧЕНКО						
Н.КОНТР.		КОЛМЕЦ						
УТВ.								

КОПИРОВАЛ Ad ФОРМАТ А4

58.02.01.000 СБ

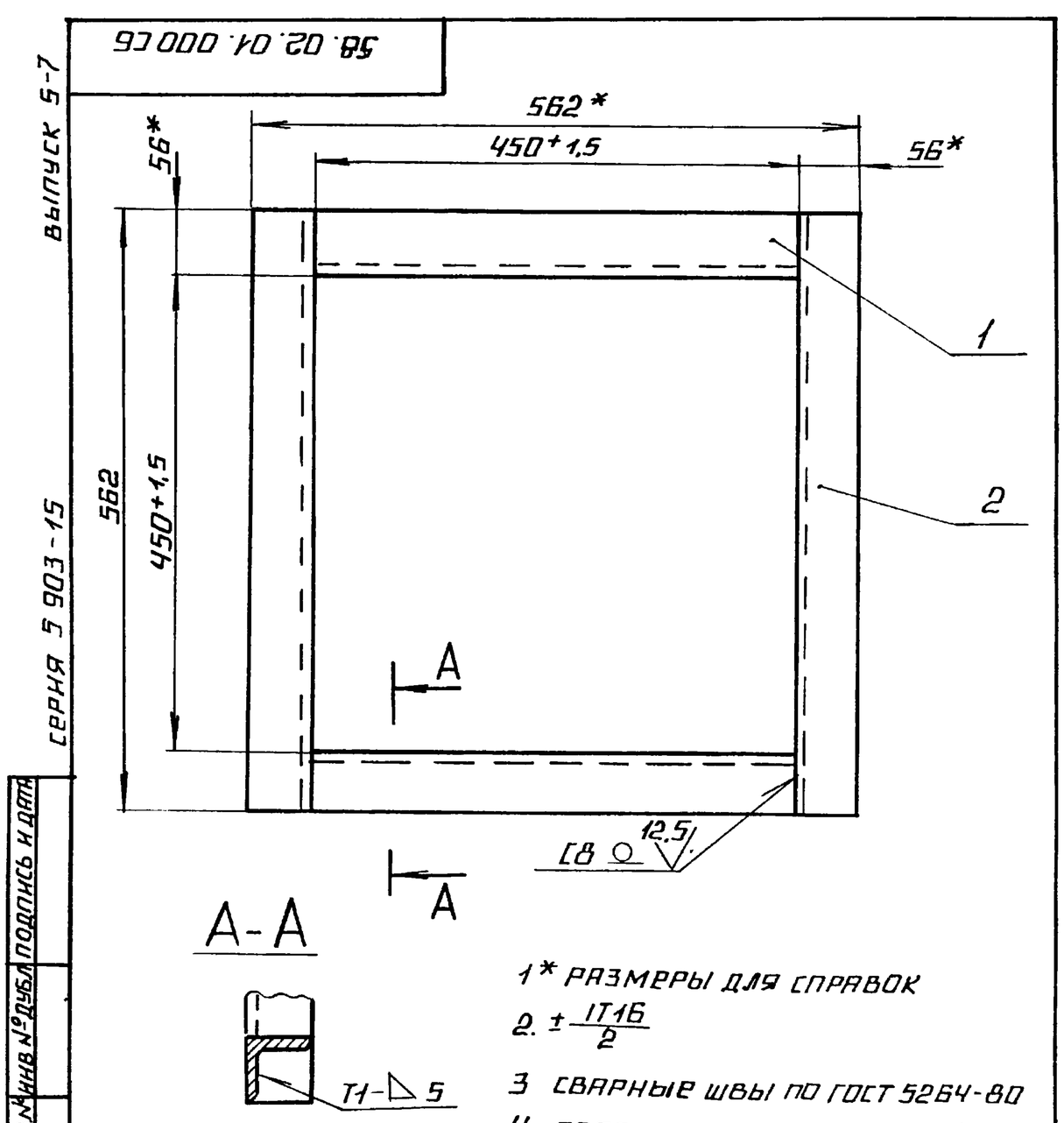

1* РАЗМЕРЫ ДЛЯ СПРАВОК

2. $\pm \frac{IT16}{2}$

3 СВАРНЫЕ ШВЫ ПО ГОСТ 5264-80

4. ОБРАБОТКА ПОВЕРХНОСТЕЙ РЕЗА ДЕТАЛЕЙ Б4 ^{25}

					58.02.01 000 СБ			
ИЗМ	ЛИСТ	№ДОКУМ.	ПОДП.	ДАТА	ФЛАНЕЦ	ЛИТ.	МАССА	МАСШТАБ
РАЗРАБ.		КРАУЯ					8,6	1:5
ПРОВ.		НИКИТЧЕНКО				ЛИСТ	ЛИСТОВ 1	
Т.КОНТР.						ЛАТГИПРОПРОМ		
Н.КОНТР.		КОЛМЕЦ						
УТВ.								

КОПИРОВАЛ Ad ФОРМАТ А4

Форм. Зона	Поз.	Обозначение	Наименование	Кол.	Примечание
			Документация		
А3		58.02.02.000СБ	Сборочный чертёж		
			Детали		
А4	1	58.02.02.001	Ручка	1	
Б4	2	58.02.02.002	Дно		
			Лист $\frac{5\ ГОСТ\ 19903-74}{ВСт3кп2\ ГОСТ\ 14637-79}$	1	7,46кг
Б4	3	58.02.02.003	Уголок		
			Уголок $\frac{63\times63\times5-Б-ГОСТ\ 8509-80}{ВСт3сп3\ ГОСТ\ 535-79}$	4	2,4кг

Выпуск 5-7 Серия 5.903-15

Инв.№подл. | Подп. и дата | Взам.инв.№ | Инв.№дубл. | Подп. и дата

Изм	Лист	№ докум.	Подп.	Дата	58.02.02.000			
Разраб.		Краця			Крышка	Лит.	Лист	Листов 1
Пров.		Никитченко						
Н.контр.		Колмец				ЛАТГИПРОПРОМ		
Утв.								

Копировал Маст Формат А4

58.02.02.001

Выпуск 5-7 Серия 5.903-15

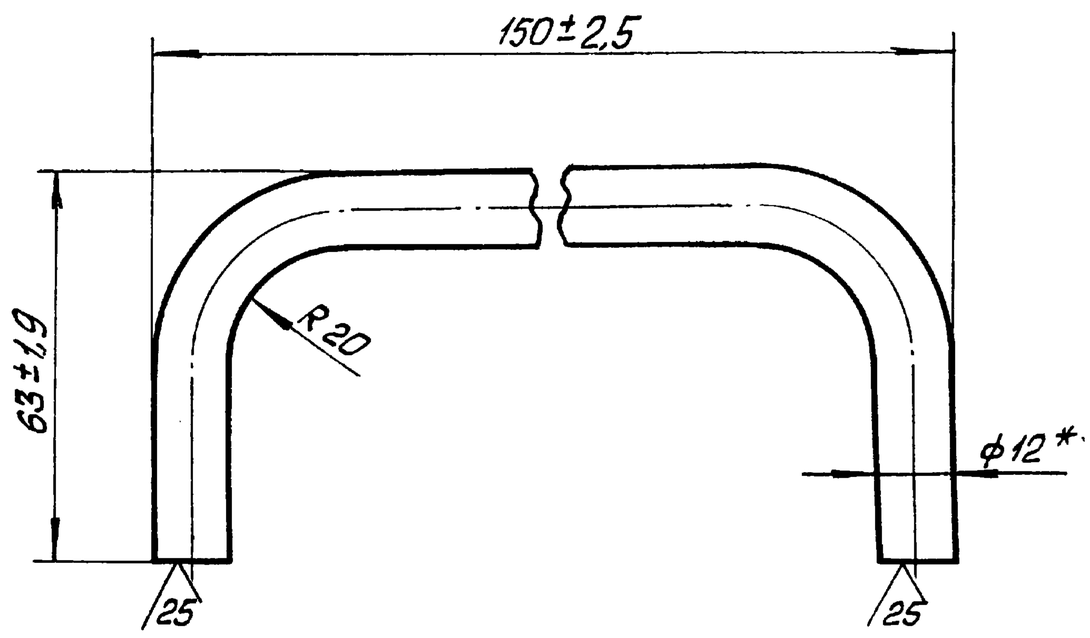

*Размер для справок.

Изм	Лист	№ докум.	Подп.	Дата	58.02.02.001			
Разраб.		Краця			Ручка	Лит.	Масса	Масштаб
Пров.		Никитченко					0,2	1:1
Т.контр.						Лист	Листов 1	
Н.контр.		Колмец			Круг $\frac{12-В-ГОСТ\ 2590-71}{20\ ГОСТ\ 1050-74}$	ЛАТГИПРОПРОМ		
Утв.								

Копировал Маст Формат А4

58.02.02.000СБ

Выпуск 5-7 Серия 5.903-15

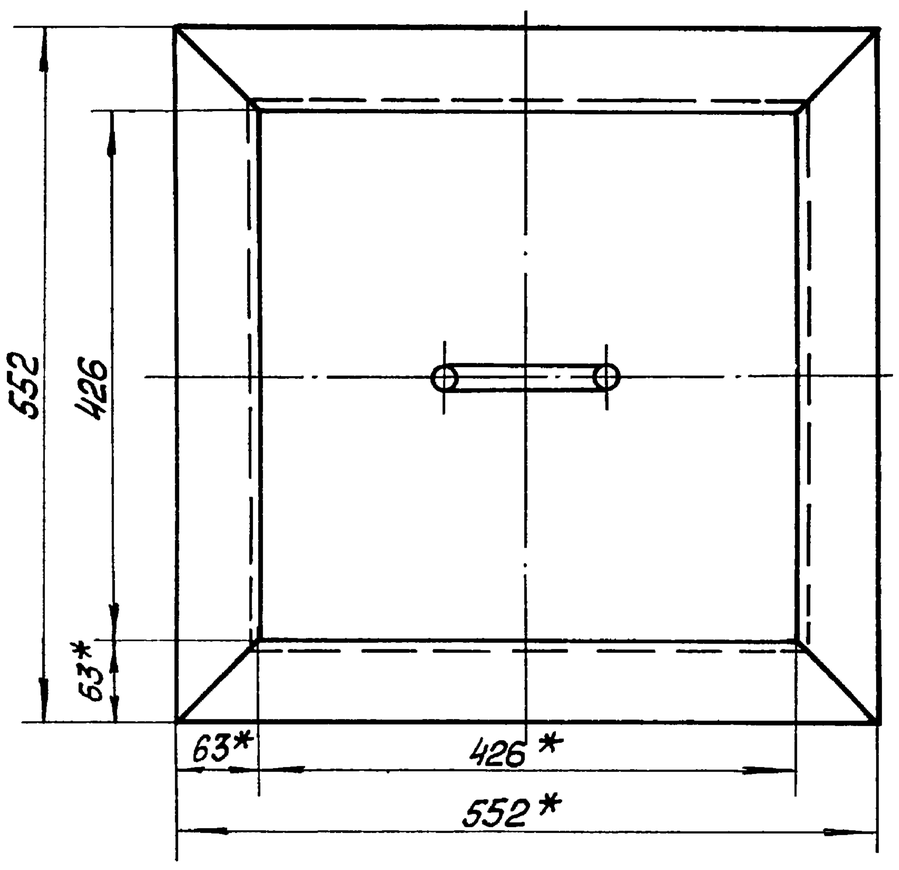

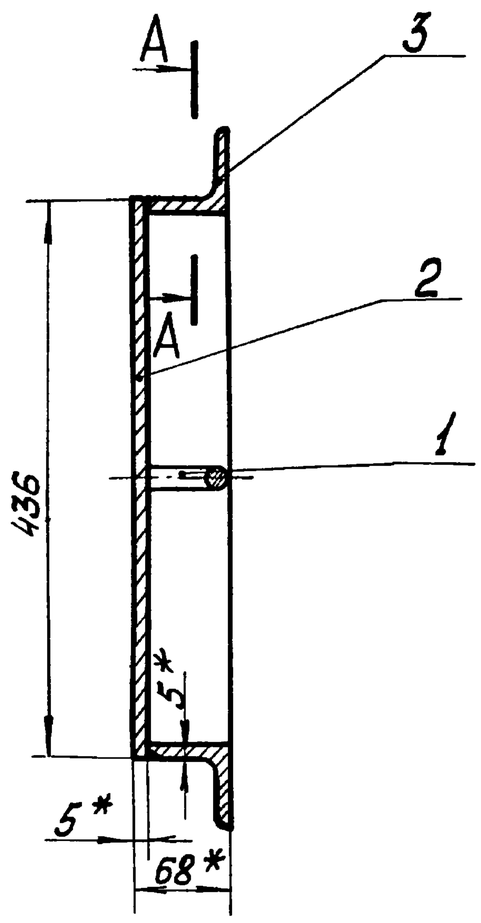

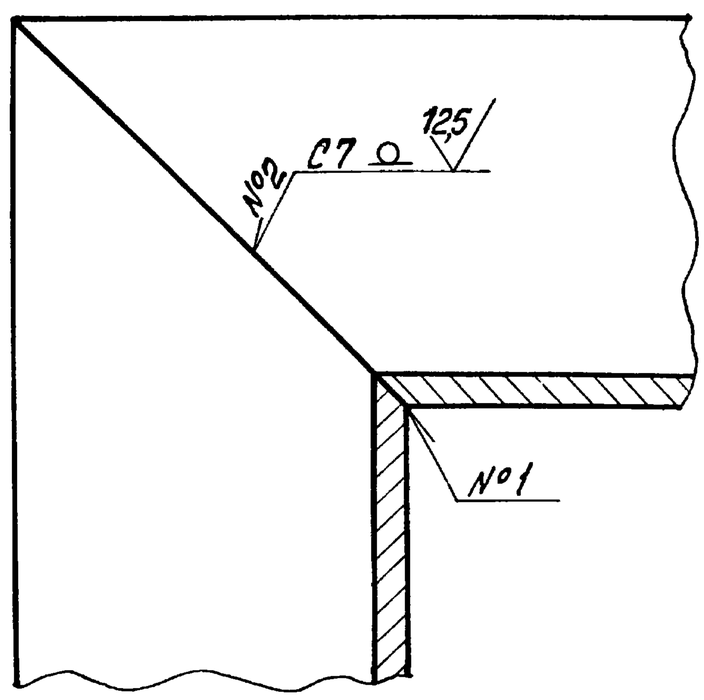

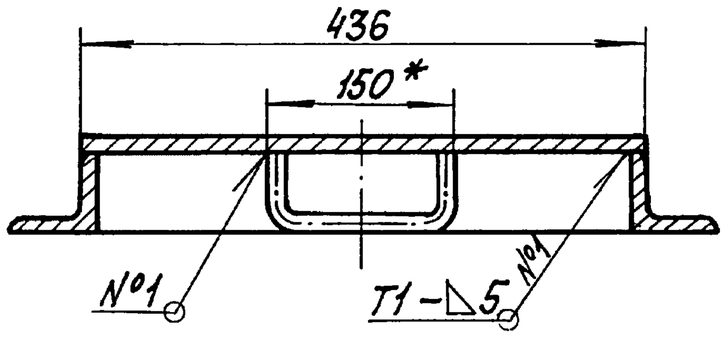

1. *Размеры для справок.
2. $\pm\frac{IT16}{2}$
3. Сварные швы №1, №2 по ГОСТ 5264-80.
4. Обработка поверхностей реза деталей Б4 25

Изм	Лист	№ докум.	Подп.	Дата	58.02.02.000СБ			
Разраб.		Краця			Крышка	Лит.	Масса	Масштаб
Пров.		Никитченко					17,3	1:5
Т.контр.						Лист	Листов 1	
Н.контр.		Колмец				ЛАТГИПРОПРОМ		
Утв.								

Копировал Маст Формат А3

Выпуск 5-7 Серия 5.903-15

БК5.7.1.01.000 СБ

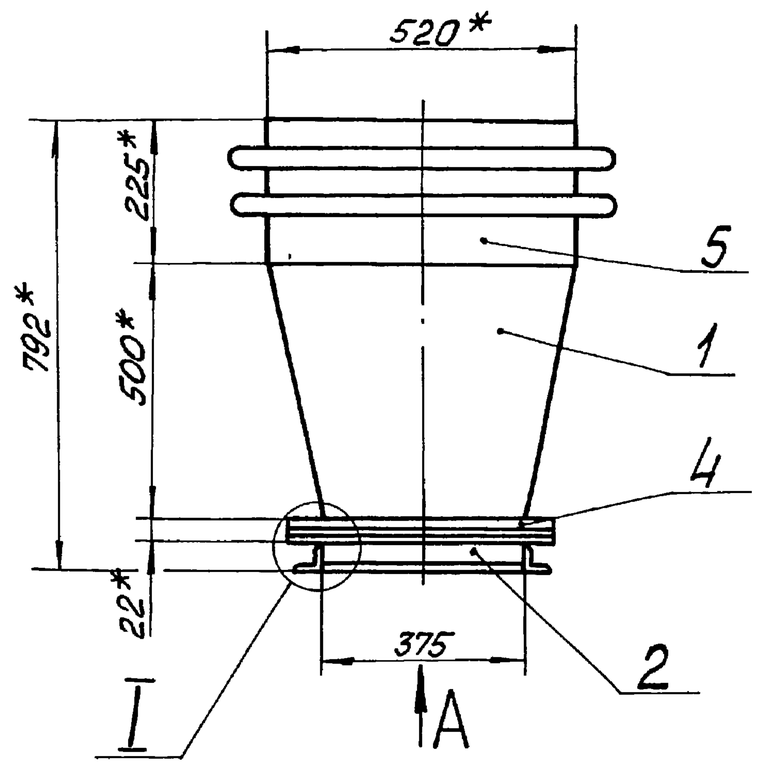

Вид А

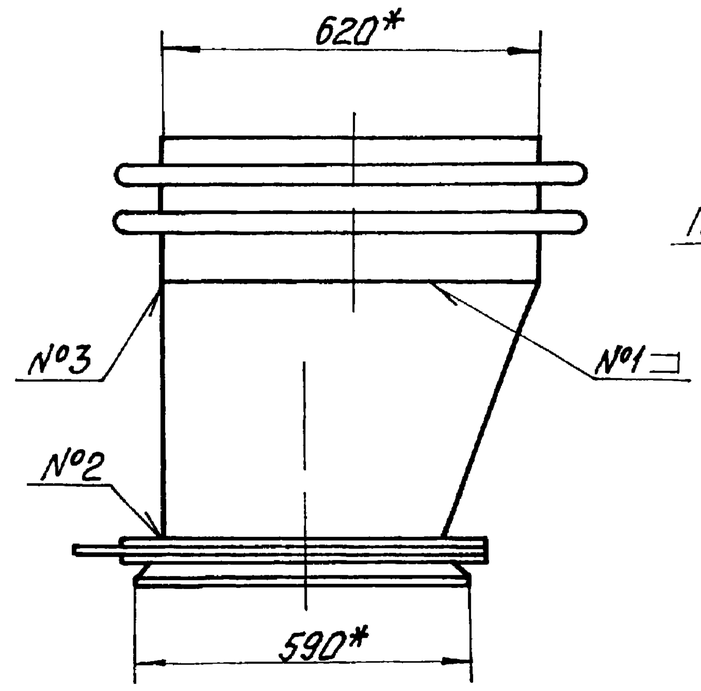

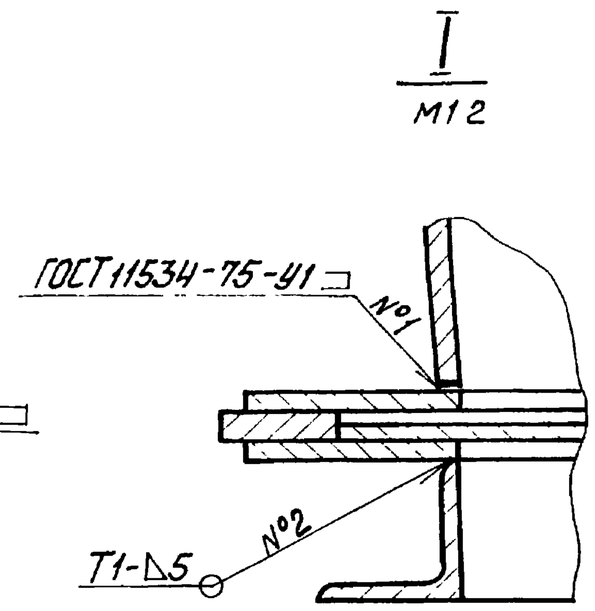

1. * Размеры для справок.
2 $\pm \frac{IT14}{2}$
3 Обработка поверхностей реза деталей Б4 $\sqrt{25}$
4 Сварные швы по ГОСТ 5264-80.

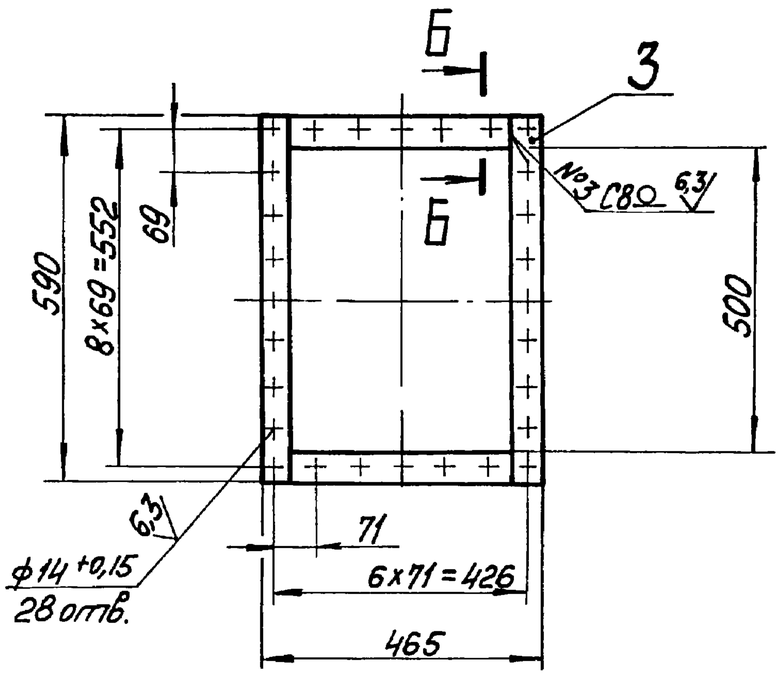

Б-Б
М1:5

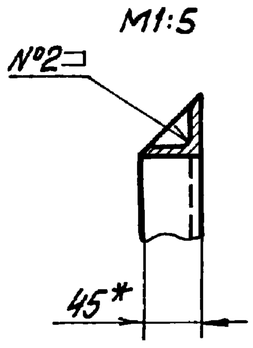

Изм.	Лист	№ докум.	Подп.	Дата	БК5.7.1.01.000 СБ			
Разраб.	Краця				Переход	Лит.	Масса	Масштаб
Пров.	Никитченко						106	1:10
Т.контр.						Лист	Листов 1	
Н.контр.	Колмец					ЛАТГИПРОПРОМ		
Утв.								

Копировал Формат А3

Выпуск 5-7 Серия 5.903-15

БК5.7.1.01.100 СБ

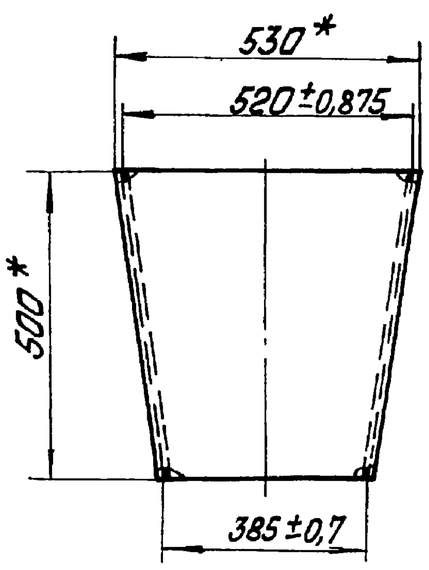

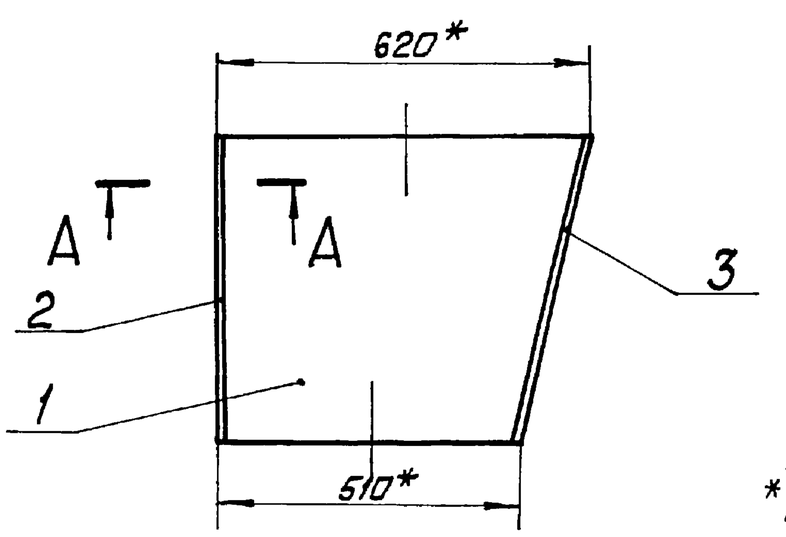

Поз. 1

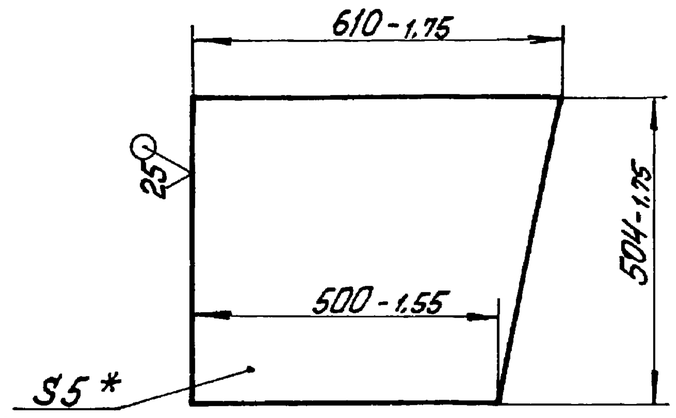

* Размеры для справок.

Поз 2

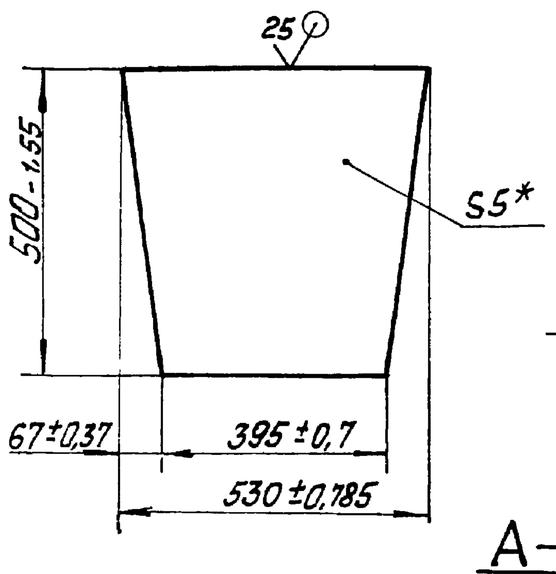

Поз. 3

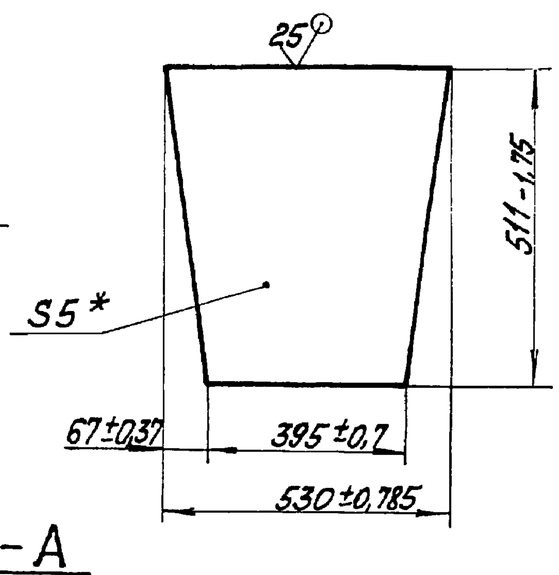

А-А
М1.1

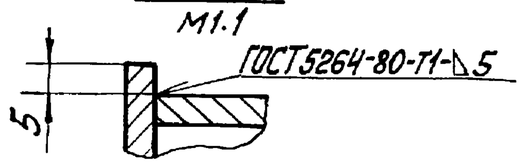

Формат	Зона	Поз.	Обозначение	Наименование	Кол.	Примечание
				Детали		
Б4		1	БК5.7.1.01.1.101	Боковина		
				Лист 5 ГОСТ 19903-74 / ВСт3кп2 ГОСТ 14637-79	2	10,9 кг
Б4		2	БК5.7.1.01.102	Стенка		
				Лист 5 ГОСТ 19903-74 / ВСт3кп2 ГОСТ 14637-79	1	8,09 кг
Б4		3	БК5.7.1.01 103	Стенка		
				Лист 5 ГОСТ 19903-74 / ВСт3кп2 ГОСТ 14637-79	1	8,27 кг

Изм.	Лист	№ докум.	Подп.	Дата	БК5.7.1.01.100 СБ			
Разраб.	Краця				Переход	Лит.	Масса	Масштаб
Пров.	Никитченко						38,2	1:10
Т.контр.						Лист	Листов 1	
Н.контр.	Колмец					ЛАТГИПРОПРОМ		
Утв.								

Копировал Формат А3

Инв. № подл. | Подп. и дата | Взам. инв. № | Инв. № дубл. | Подп. и дата

Форм	Зона	Поз.	Обозначение	Наименование	Кол	Примечание
				Документация		
А3			БК5.7.1.01.000 СБ	Сборочный чертёж		
				Сборочные единицы		
А4		1	БК5.7.1.01.100	Переход	1	
				Детали		
Б4		2	БК5.7.1.01.001	Полка		
				Уголок 45х45х5-Б-ГОСТ2509-86 / ВСт3сп3-Т-ГОСТ535-79		
				L=375±0,7мм	2	1,41кг
Б4		3	БК5.7.1.01.002	Полка		
				Уголок 45х45х5-Б-ГОСТ8509-86 / ВСт3сп3-Т-ГОСТ535-79		
				L=590±0,875мм	2	2,22кг
				Прочие изделия		
		4		Компенсатор 500х600-1-30 ПГВУ247-76	1	
		5		Заглушка 103 ПВГУ 063-80	1	

Выпуск 5-7 Серия 5.903-15

Изм Лист № докум. Подп. Дата

Разраб. Краця; Пров. Никитченко; Н.контр. Колмец; Утв.

БК5.7.1.01.000

Переход

Лит Лист Листов 1

ЛАТГИПРОПРОМ

Копировал Мак Формат А4

Форм	Зона	Поз.	Обозначение	Наименование	Кол	Примечание
				Документация		
А2			БК5.7.2.00.000 СБ	Сборочный чертёж		
А4			БК5.7.2.00.000 СО	Схема автоматизации		
А3			БК5.7.2.00.000 Э3	Схема электрическая принципиальная		
А3			БК5.7.2.00.000 Э4	Схема соединений		
А4			БК5.0.0.00.000 ДТ	Указания по применению и изготовлению		Выпуск 5-0
				Детали		
Б4		1	БК5.7.2.00.001	Рычаг		
				Полоса 10х50-ГОСТ103-76 / ВСт3кп2ГОСТ535-79	1	1,43кг
Б4		2	БК5.7.2.00.002	Трубка		
				Труба 25х3-ГОСТ10704-76 / ВСт3спГОСТ10705-80		
				L=310±1,0 мм	1	0,3кг
				Стандартные изделия		
		3		Болт М12х40.46 ГОСТ 7798-70	4	
		4		Винты ГОСТ1491-72 М6х20.58	4	
		5		М8х25.58	4	

Выпуск 5-7 Серия 5.903-15

Изм Лист № докум. Подп. Дата

Разраб. Краця; Пров. Никитченко; Н.контр. Колмец; Утв.

БК5.7.2.00.000

Блок дымососа БДН-10у. Установка приборов контроля и автоматики

Лит Лист 1 Листов 2

ЛАТГИПРОПРОМ

Копировал Мак Формат А4

Поз.	Обозначение	Наименование	Кол	Примечание
		Гайки ГОСТ5915-70		
6		М6.5	4	
7		М8.5	4	
8		М12.5	4	
		Шайбы ГОСТ11371-78		
9		6.02	4	
10		12.02	2	
		Шайбы ГОСТ6402-70		
11		8.65Г	4	
12		12.65Г	4	
13		Механизм исполнительный электрический однооборотный МЭО-250/63-0,25 ГОСТ 7192-80	1	
		Прочие изделия		
14		Вилка Пл257.023	2	Поставка с МЭО
15		Коробка соединительная КС-20 ТУ36.2568-83	1	
16		Скоба двухлапковая СД-34 ТУ 1448-82	2	
		Материалы		
17		Провод 1380 ГОСТ6223-70	10	м
18		Трубка ТВ 40-20 ГОСТ 19034-82	3	м

Выпуск 5-7 Серия 5.903-15

Изм Лист № докум. Подп. Дата

БК5.7.2.00.000

Лист 2

Копировал Мак Формат А4

БК5.7.2.00.000 СО

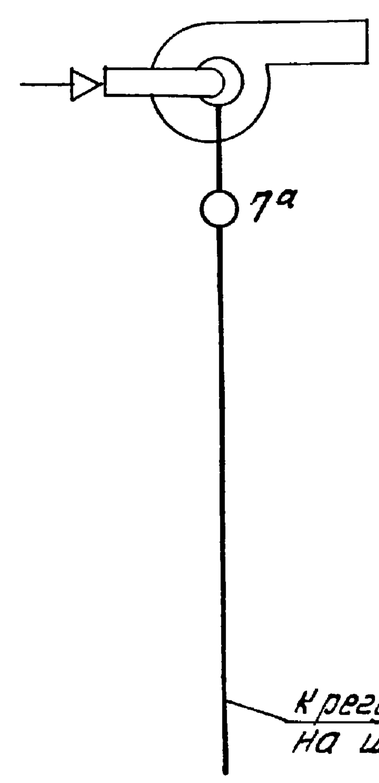

Поз. обозн	Наименование	Кол.	Примечание
7а	Механизм электрический однооборотный контактный МЭО-250/63-0,25 ГОСТ7192-80	1	

Выпуск 5-7 Серия 5.903-15

Изм Лист № докум. Подп. Дата

Разраб. Слуцкая; Пров. Крауле; Т.контр; Н.контр. Кушель; Утв.

БК5.7.2.00.000 СО

Блок дымососа БДН-10у Схема автоматизации

Лит Масса Масштаб

Лист Листов 1

ЛАТГИПРОПРОМ

Копировал Мак Формат А4

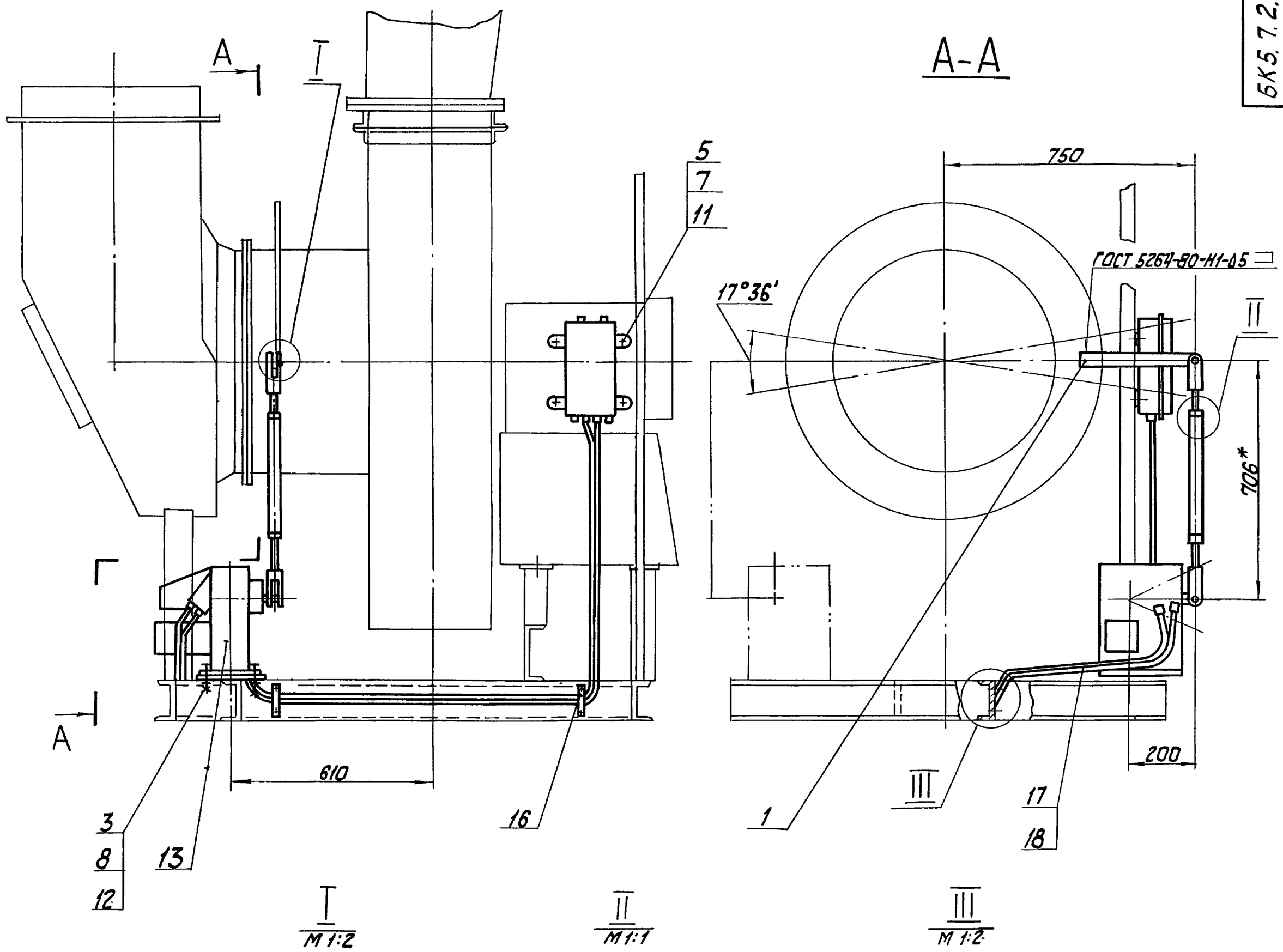

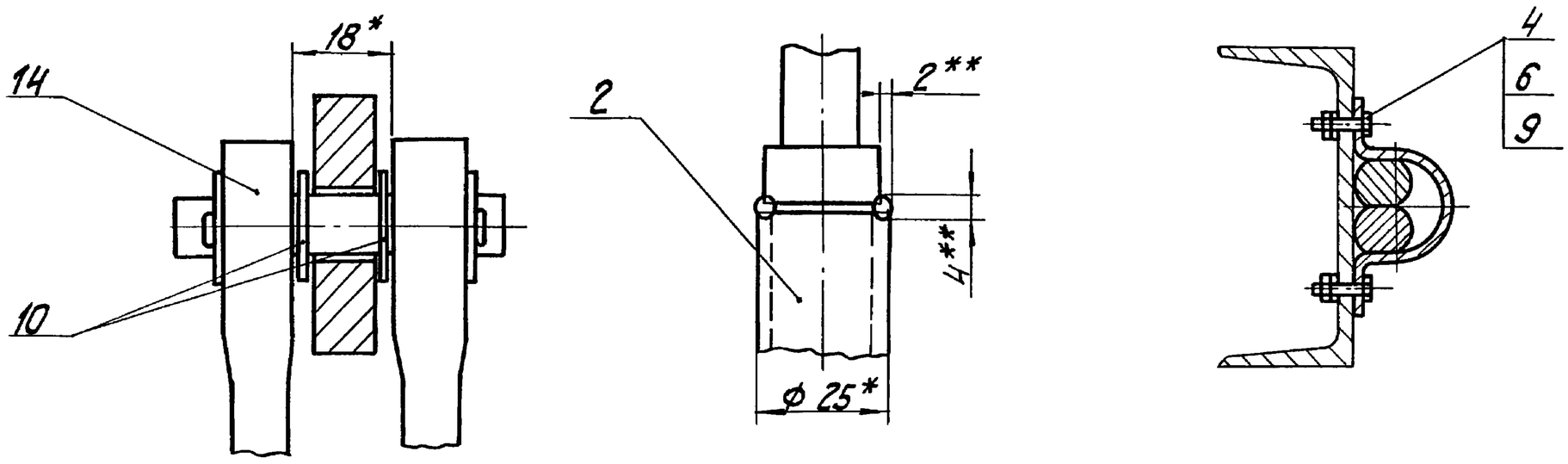

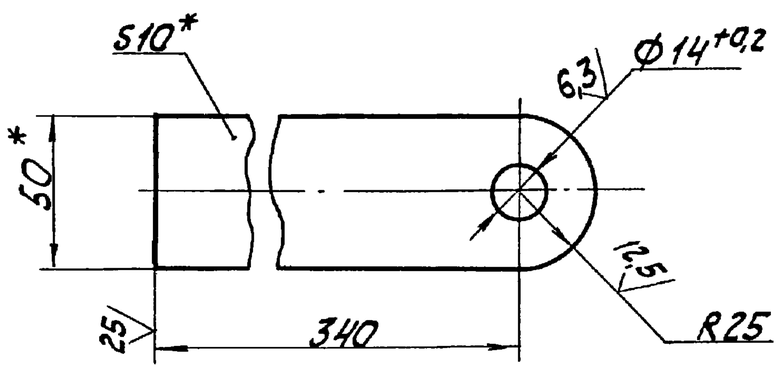

1. * Размеры для справок.
2. $\pm \frac{IT14}{2}$.
3. ** Сварка ручная дуговая.
4. Возможна установка МЭО 100/25 поз. 13 с левой стороны.

					БК5.7.2.00.000СБ			
Изм.	Лист	№ докум.	Подп.	Дата	Блок дымососа БДН-10у. Установка приборов контроля и автоматики	Лит.	Масса	Масштаб
Разраб.		Краузя					36	1:10
Пров.		Никитченко				Лист	Листов 1	
Т.контр.						ЛАТГИПРОПРОМ		
Н.контр.		Колмец						
Утв.								

Копировал

Формат А2

Инв.№ подл. | Подп. и дата | Взам.инв.№ | Инв.№ дубл. | Подп. и дата

Выпуск 5-7 Серия 5.903-15

БК 5.7.2.00.00033

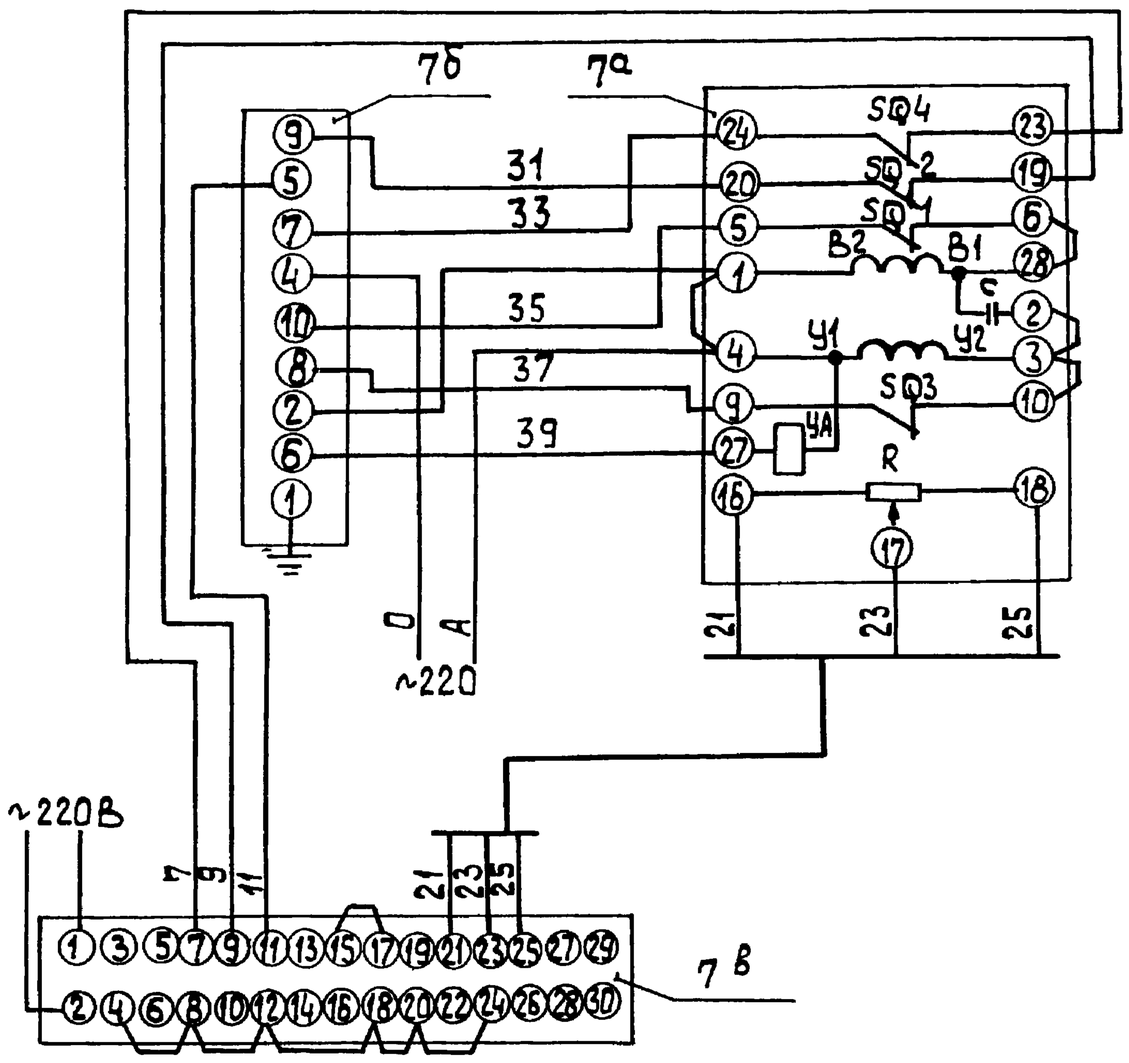

Поз. обозн	Наименование	Кол	Примечание
	Щит		
7в	Прибор регулирующий рс 29	1	
	ТУ 25 02.05.138-85		
7б	Усилитель трехпозиционный	1	
	У29.3 ТУ 25.0205.139-85		
	По месту		
7а	Механизм электрический	1	
	однооборотный контактный		
	МЭО-250/63-0,25 ГОСТ 7102-80		

Изм	Лист	№ докум.	Подп.	Дата	БК 5.7.2.00.000 Э3		
Разраб.		Знотиня			Блок дымососа БДН-10у Схема электрическая принципиальная регулятора	Лит.	Масса	Масштаб
Пров.		Крауле				Лист	Листов
Т.контр.						ЛАТГИПРОПРОМ	
Н.контр.		Кушель					
Утв.							

Копировал 38 формат А3

Инв.№подл. | Подп. и дата | Взам.инв.№ | Инв.№дубл. | Подп. и дата

Выпуск 5-7 Серия 5.903-15

БК 5.7.2.00.00034

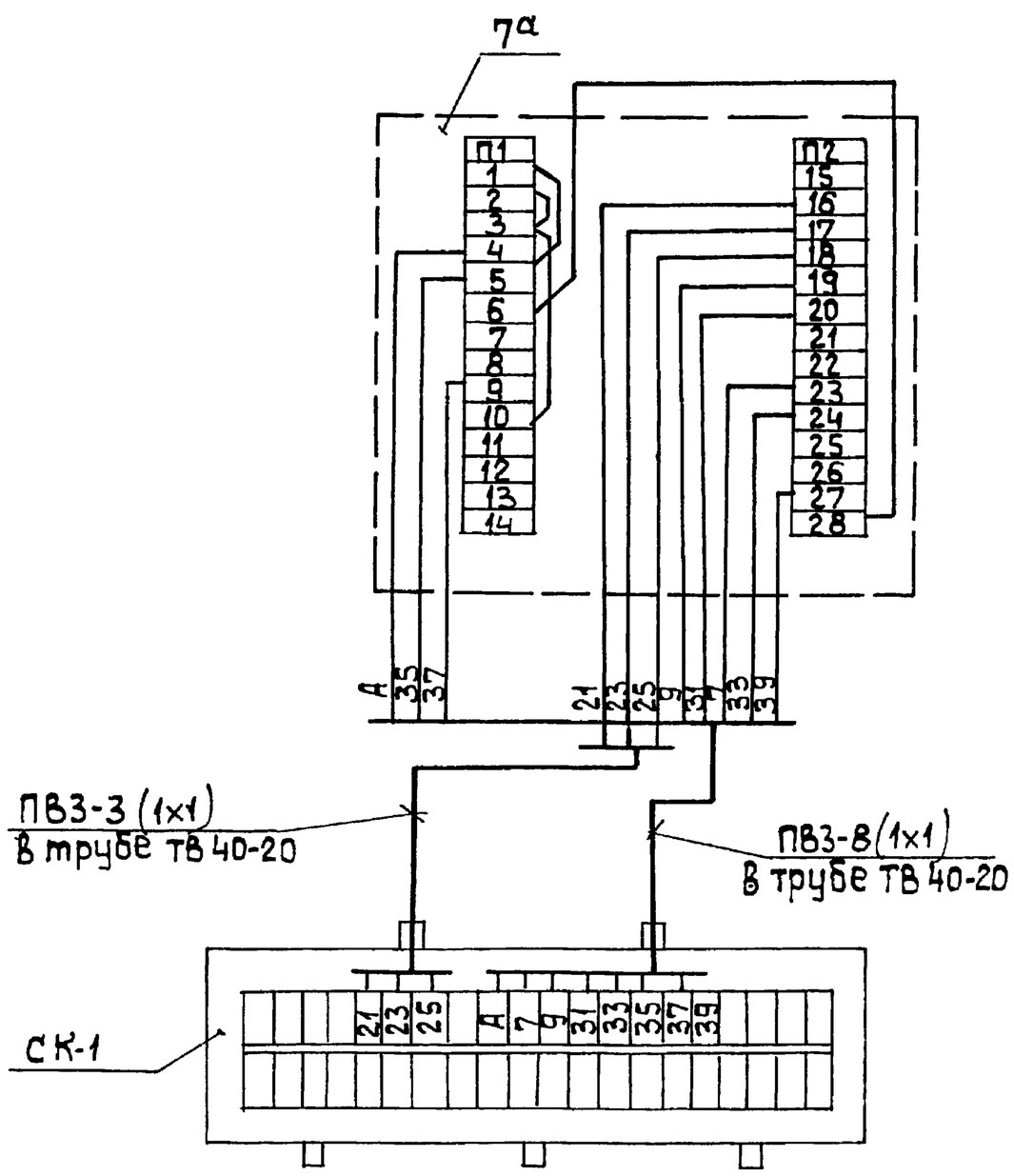

Поз. обозн.	Наименование	Кол.	Примечание
СК-1	Коробка соединительная	1	шт
	КС-20 ТУ 36.2568-83		
	Труба ТВ 40-20 ГОСТ 19034-82	2	м
	Провод ПВ3 сеч. 1мм² ГОСТ 6323-79	11	"
7а	Механизм электрический	1	шт
	однооборротный контактный		
	МЭО-250/63-0,25 ГОСТ 7192-80		

1. Маркировка цепей дана условно.
2. Исполнительный механизм и соединительную коробку заземлить.

Изм	Лист	№ докум.	Подп.	Дата	БК 5.7.2.00.000 Э4		
Разраб		Знотиня			Блок дымососа БДН-10у Схема соединений	Лит	Масса	Масштаб
Пров		Крауле				Лист	Листов 1
Т.контр						ЛАТГИПРОПРОМ	
Н.контр.		Кушель					
Утв							

Копировал 38 формат А3

Инв.№подл. | Подпись и дата | Взам.инв.№ | Инв.№дубл. | Подп. и дата

Выпуск 5-7 Серия 5.903-15

Форм.	Зона	Поз.	Обозначение	Наименование	Кол.	Примечание
				Документация		
А3			БК 5.7.3.00.000 СБ	Сборочный чертеж		
				Сборочные единицы		
Д4		1	БК 5.3.3.01.000	Стойка	1	
				Детали		
Б4		2	БК 5.7.3.00.001	Труба		
				Труба 20×2,5 ГОСТ 3262-75		
				L=1075±1 мм	1	1,77кг
				Стандартные изделия		
		3		Болт М12×35.46		
				ГОСТ 7798-70	2	
		4		Винт М5×20.58		
				ГОСТ 1491-72	2	
		5		Гайка М5.5 ГОСТ 5915-70	2	
		6		Гайка М12.5 ГОСТ 5915-70	2	

Изм. Лист №докум. Подп. Дата

БК 5.7.3.00.000

Разраб. Краця
Пров. Никитченко
Н.контр. Колмец
Утв.

Блок дымососа БДН-10у
Установка электрооборудования

Лит. | Лист 1 | Листов 3

ЛАТГИПРОПРОМ

Копировал | Формат А4

Выпуск 5-7 Серия 5.903-15

Форм.	Зона	Поз.	Обозначение	Наименование	Кол.	Примечание
		7		Шайба 5.02 ГОСТ 11371-78	2	
		8		Шайба 12.02 ГОСТ 10906-78	2	
		9		Шайба 12.65 ГОСТ 6402-72	2	
				Прочие изделия		
		10		Переключатель		
				ПХУ-58И011У2		
				ТУ16-526047-74	1	
		11		Хомутик С437У2		
				ТУ 36 1448-77	2	
		12		Втулка В22×Л2		
				ТУ 36-1899-80	1	
			Переменные данные	для исполнений		
				БК 5.7.3.00.000		
				Детали		
		13		Труба		
				Труба 32×2,8 ГОСТ 3262-75		
				L=1105±1,0 мм	1	3кг
				Прочие изделия		
		14		Хомутик С439У2		
				ТУ16-526047-74	1	
		15		Втулка В42УХЛ2		
				ТУ 36-1899-80	1	

Изм. Лист №докум. Подп. Дата

БК 5.7.3.00.000

Лист 2

Копировал | Формат А4

Выпуск 5-7 Серия 5.903-15

Форм.	Зона	Поз.	Обозначение	Наименование	Кол.	Примечание
		16		Ввод гибкий К1087У3		
				ТУ 36-1684-81	1	
				БК 5.7.3.00.000-01		
				Детали		
		13		Труба		
				Труба 20×2,5 ГОСТ 3262-75		
				L=1105±1,0 мм	1	3кг
				Прочие изделия		
		14		Хомутик С437У2		
				ТУ 36-1448-77	2	
		15		Втулка В22ХЛ2		
				ТУ 36-1899-80	1	
		16		Ввод гибкий К1082У3		
				ТУ 36-1684-81	1	

Изм. Лист №докум. Подп. Дата

БК 5.7.3.00.000

Лист 3

Копировал | Формат А4

Выпуск 5-7 Серия 5.903-15

Форм.	Зона	Поз.	Обозначение	Наименование	Кол.	Примечание
				Документация		
А3			БК5.3.3.01.000СБ	Сборочный чертеж		
				Детали		
Б4		1	БК5.3.3.01.001	Стойка		
				Швеллер $\frac{5\text{-ГОСТ 8240-72}}{\text{ВСт3сп3-I-ГОСТ 535-79}}$		
				L=1585±2,0 мм	1	7,67кг
Б4		2	БК5.3.3.01.002	Пластина		
				Лист $\frac{5\text{ ГОСТ 19903-74}}{\text{ВСт3кп2 ГОСТ 14637-79}}$	1	0,45кг
Б4		3	БК5.3.3.01.003	Панель		
				Лист $\frac{3\text{ ГОСТ 19903-74}}{\text{ВСт3кп4 ГОСТ 16523-70}}$	1	0,31кг
Б4		4	БК5.3.3.01.004	Кронштейн		
				Полоса $\frac{5\times50\text{-ГОСТ 103-76}}{\text{ВСт3кп2 ГОСТ 535-79}}$		
				L=230±1,0 мм	2	0,45кг
Б4		5	БК5.3.3.01.005	Кронштейн		
				Полоса $\frac{5\times50\text{-ГОСТ 103-76}}{\text{ВСт3кп2 ГОСТ 535-79}}$		
				L=280±1,0 мм	2	0,55кг

Изм. Лист №докум. Подп. Дата

БК5.3.3.01.000

Разраб. Михайлова
Пров. Никитченко
Н.контр. Колмец
Утв.

Стойка

Лит. | Лист 1 | Листов 1

ЛАТГИПРОПРОМ

Копировал | Формат А4

Выпуск 5-7 | Серия 5.903-15 | Инв.№подл. | Подп. и дата | Взам.инв.№ | Инв.№дубл. | Подп. и дата

БК5.7.3.00.000СБ

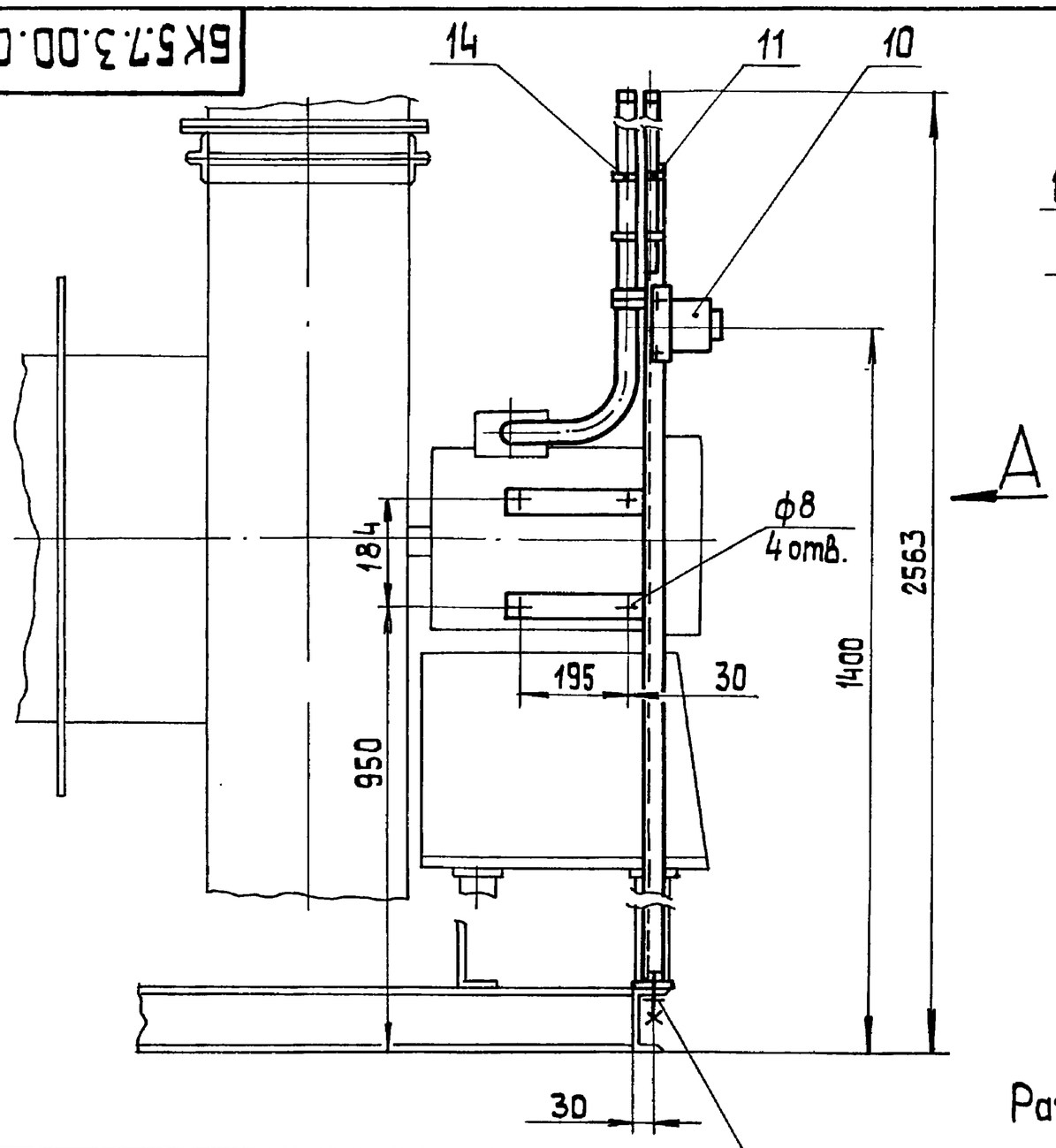

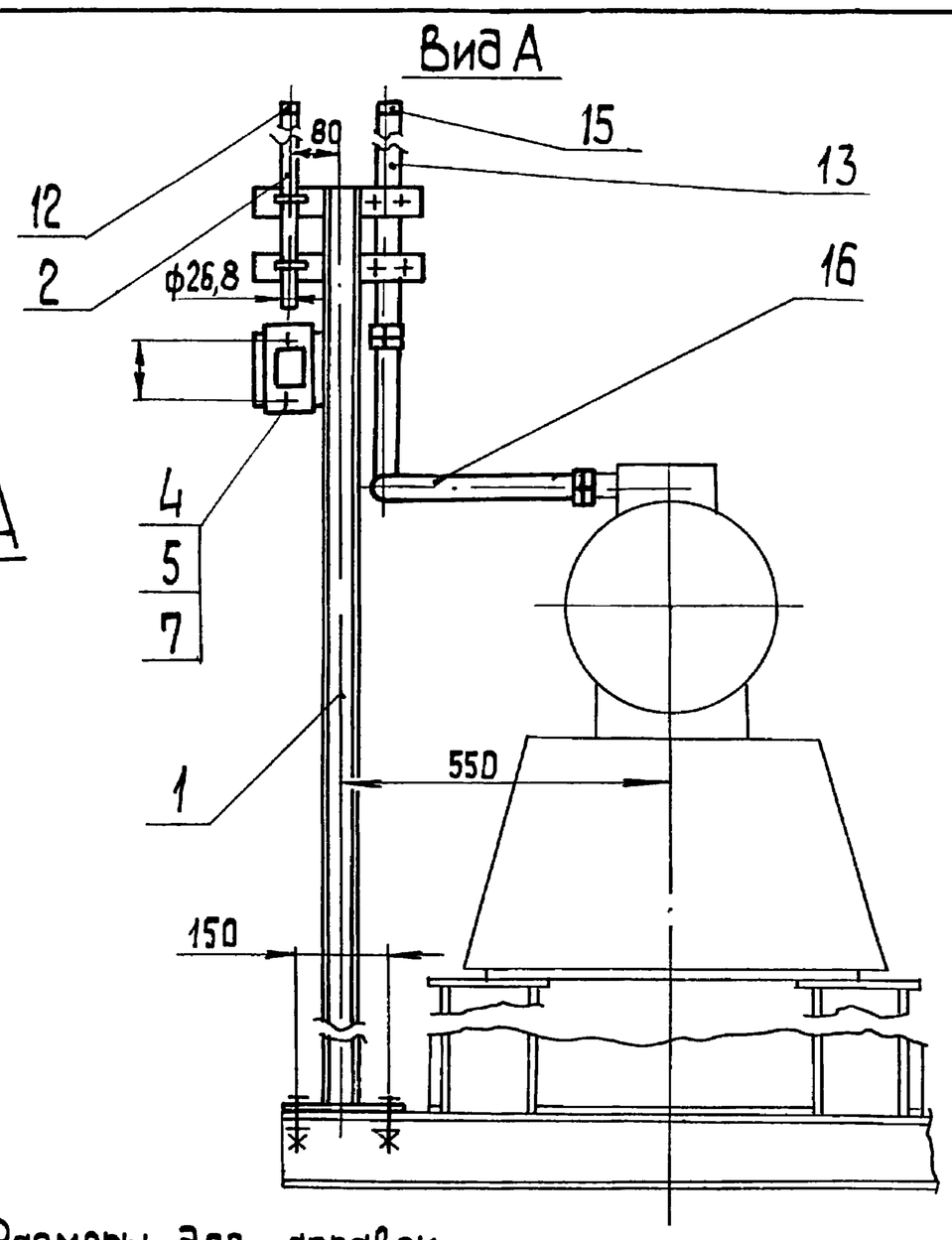

Размеры для справок.

Обозначение	Для блоков дымососов	Электро-двигатель
БК 5.7.3.00.000	БК 5.7.1.00.000; -01; -04; 05	4АМ 180 М4
-01	-02; -03; -06; -07	4АМ 160 S6

Изм.	Лист	№ докум.	Подп.	Дата	БК 5.7.3.00.000 СБ			
Разраб.		Краця			Блок дымососа БДН-10ц Установка электрооборудования	Лит	Масса	Масштаб
Пров.		Никитченко					17	1:10
Т.контр.						Лист	Листов 1	
Н.контр.		Колмец				ЛАТГИПРОПРОМ		
Утв.								

Копировал 38 формат А3

Выпуск 5-7 | Серия 5.903-15 | Инв.№подл. | Подп. и дата | Взам.инв.№ | Инв.№дубл. | Подп. и дата

БК5.3.3.01.000СБ

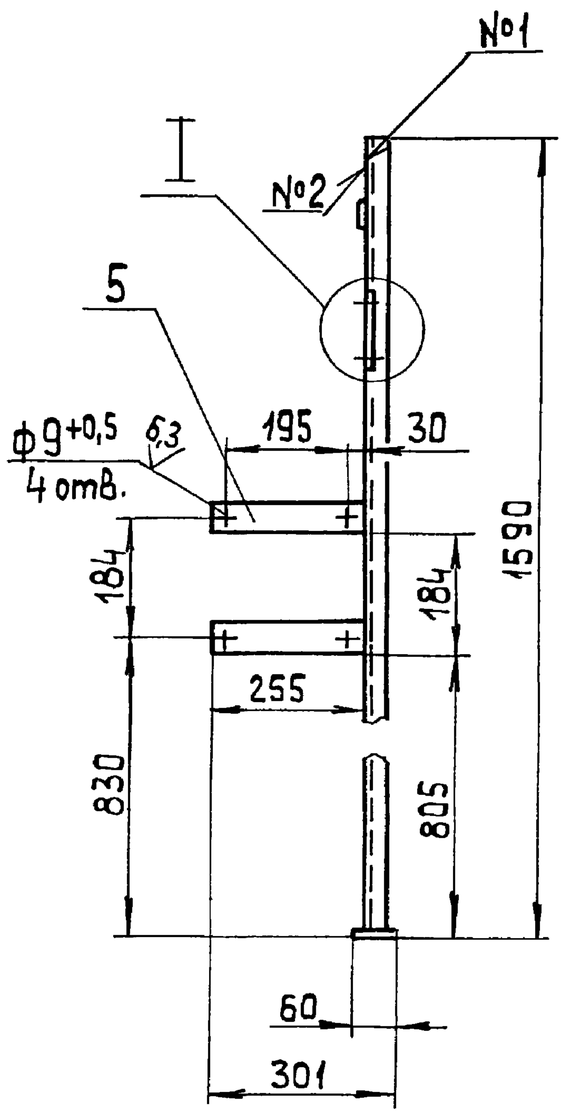

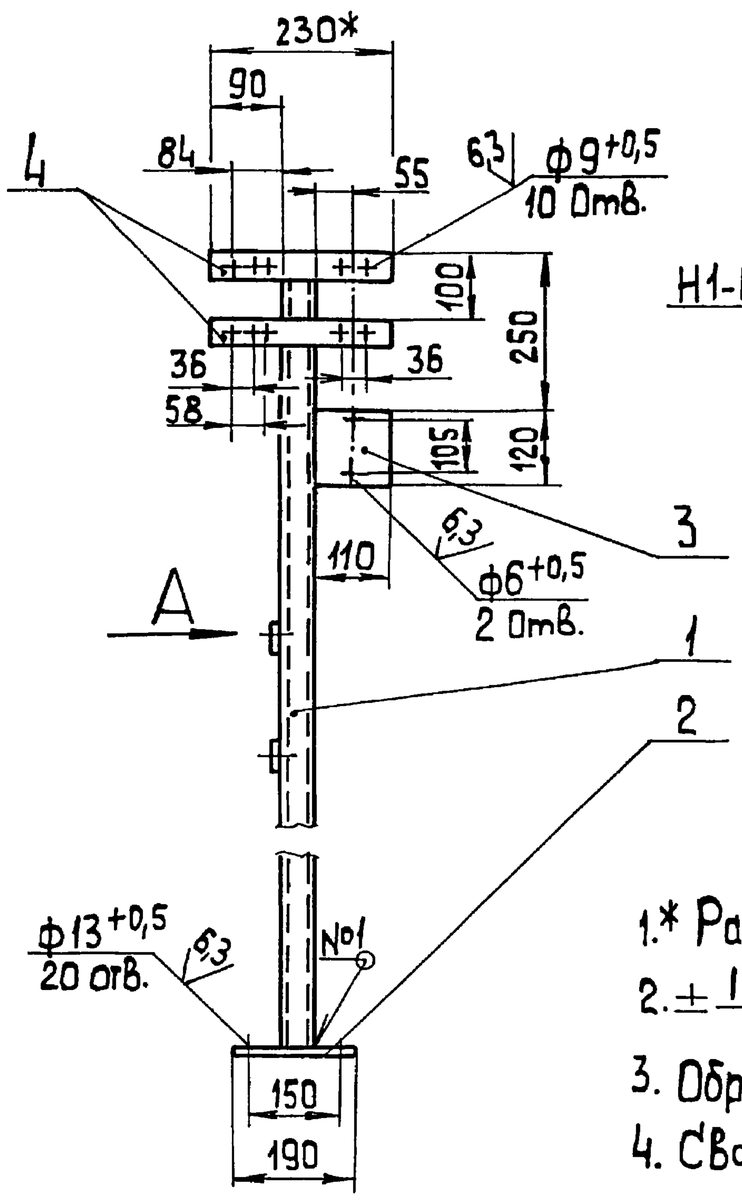

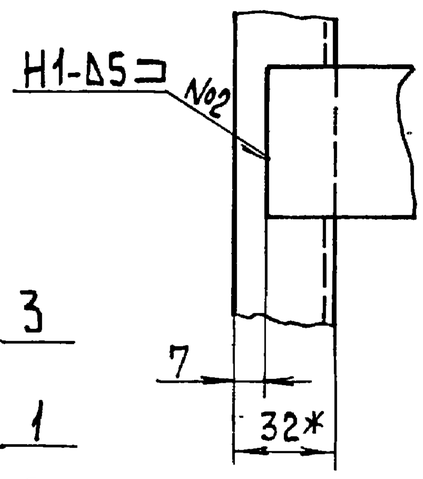

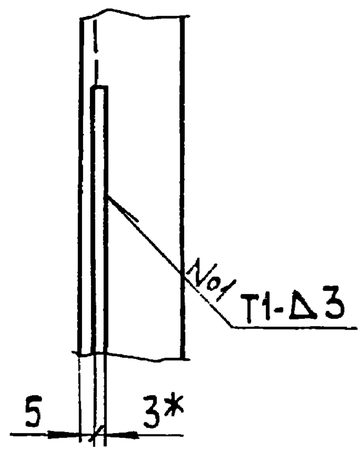

1.* Размеры для справок.

2. $\pm \frac{IT14}{2}$.

3. Обработка поверхностей реза деталей Бч $\sqrt{25}$.

4. Сварные швы по ГОСТ 5264-80.

Изм.	Лист	№ докум.	Подп.	Дата	БК 5.3.3.01.000 СБ			
Разраб.		Михайлова			Стойка	Лит.	Масса	Масштаб
Пров.		Никитченко					10,4	1:10
Т.контр.						Лист	Листов 1	
Н.контр.		Колмец				ЛАТГИПРОПРОМ		
Утв.								

Копировал 38 формат А3