Типовая документация на конструкции, изделия и узлы зданий и сооружений

Серия 5.903-15

Блоки тепломеханического оборудования для котельных с водогрейными котлами

Выпуск 5-3

Блок вентилятора БВДН-10у

Рабочие чертежи

Утверждены и введены в действие ММСС СССР протоколом от 22.11.89 г.

24051-10

Типовая документация на конструкции, изделия и узлы зданий и сооружений

Серия 5.903-15

Блоки тепломеханического оборудования для котельных с водогрейными котлами

Выпуск 5-3

Блок вентилятора БВДН-10у

Рабочие чертежи

Разработаны
проектным институтом
„Латгипропром"
Гл.инж. института В. Овчаров
Гл.инж. проекта Я. Нидбальский

Утверждены и введены в действие ММСС СССР протоколом от 22.11.89 г.

24051-10

Содержание альбома

Обозначение	Наименование	№ стр.
Блок вентилятора БВДН-10у		
БК5.3.1.00.000	Блок вентилятора БВДН-10у	2
БК5.3.1.00.000СБ	Блок вентилятора БВДН-10у	3
БК5.3.1.00.000	Блок вентилятора БВДН-10у	4
БК5.3.1.01.000	Рама	
64.30.02.000	Карман	
БК5.3.1.01.000СБ	Рама	5
64.30.02.000СБ	Карман	6
64.30.02.001	Стенка	
64.30.02.002	Стенка	7
64.30.02.003	Полуконус	
64.30.02.004	Фланец	8
64.30.02.005	Боковина	
64.30.02.006	Конус	
64.30.02.007	Удлинитель	9
58.02.00.000	Люк лаза	
58.02.00.000СБ	Люк лаза	
58.02.00.001	Прокладка	10
58.02.01.000	Фланец	
58.02.01.000СБ	Фланец	
58.02.02.000	Крышка	
58.02.02.000СБ	Крышка	11
58.02.02.001	Ручка	
Установка приборов контроля и автоматики блока вентилятора БВДН-10у		
БК5.3.2.00.000	Блок вентилятора БВДН-10у. Установка приборов контроля и автоматики	11
БК5.3.2.00.000СБ	Блок вентилятора БВДН-10у. Установка приборов контроля и автоматики	12
БК5.3.2.00.000Э3	Блок вентилятора БВДН-10у. Схема электрическая принципиальная управления.	13
БК5.3.2.00.000Э4	Блок вентилятора БВДН-10у Схема соединений	
БК5.3.2.00.000СО	Блок вентилятора БВДН-10у Схема автоматизации	14
БК5.3.2.00.000	Блок вентилятора БВДН-10у. Установка приборов контроля и автоматики	
Установка электрооборудования блока вентилятора БВДН-10у		
БК5.3.3.00.000	Блок БВДН-10у. Установка электрооборудов.	14
БК5.3.3.00.000	Блок БВДН-10у. Установка электрооборудования	15
БК5.3.3.00.000СБ	Блок БВДН-10у. Установка электрооборудования	
БК5.3.3.01.000	Стойка	16
БК5.3.3.01.000СБ	Стойка	

Копировал Мак Формат А3

Выпуск 5-3

Серия 5.903-15

Форм	Зона	Поз.	Обозначение	Наименование	Кол	Примечание
				Документация		
А2			БК5.3.1.00.000 СБ	Сборочный чертёж		
А3			БК5.0.0 00.000 ДТ	Указания по применению и изготовлению		Выпуск 5-0
				Сборочные единицы		
А4		1	БК5 3.1.01.000	Рама	1	
А4		2	64.30.02.000	Карман	1	
				Стандартные изделия		
				Болты ГОСТ7798-70		
		4		М10х35.46	12	
		5		М24х110.46	4	
				Гайки ГОСТ5915-70		
		6		М10.5	12	
		7		М24 5	4	
		8		Шайба 24 02 ГОСТ10906-78	4	
				Материалы		
		9		Шнур асбестовый ШАОН-10 ГОСТ 1779-83	4	м

Подп. и дата | Взам. инв. № | Инв. № подл.

Изм.	Лист	№ докум.	Подп.	Дата	БК5.3.1.00.000		
Разраб.		Михайлова			Блок вентилятора БВДН-10у	Лит.	Лист 1 / Листов 3
Пров.		Никитченко				ЛАТГИПРОПРОМ	
Н.контр.		Колмец					
Утв.							

Копировал Мак Формат А4

Выпуск 5-3

Серия 5.903-15

Форм	Зона	Поз.	Обозначение	Наименование	Кол	Примечание
				Переменные данные для исполнений		
				БК5.3.1.00.000		
				Прочие изделия		
		10		Вентилятор ВДН10уI-1500пр ТУ108 1360-85	1	
				БК5.3.1.00.000-01		
				Прочие изделия		
		10		Вентилятор ВДН10уI-1500лев. ТУ108.1360-85	1	
				БК5 3.1.00.000-02		
				Прочие изделия		
		10		Вентилятор ВДН10уI-1000пр. ТУ 108.1360-85	1	
				БК5.3.1 00.000-03		
				Прочие изделия		
		10		Вентилятор ВДН10уI-1000лев. ТУ108.1360-85	1	

Подп. и дата | Взам. инв. № | Инв. № подл.

Изм.	Лист	№ докум.	Подп.	Дата	БК5.3.1.00.000	Лист 2

Копировал Мак Формат А4

Выпуск 5-3

Серия 5.903-15

БК5.3.1.00.000.СБ

Рис. 1

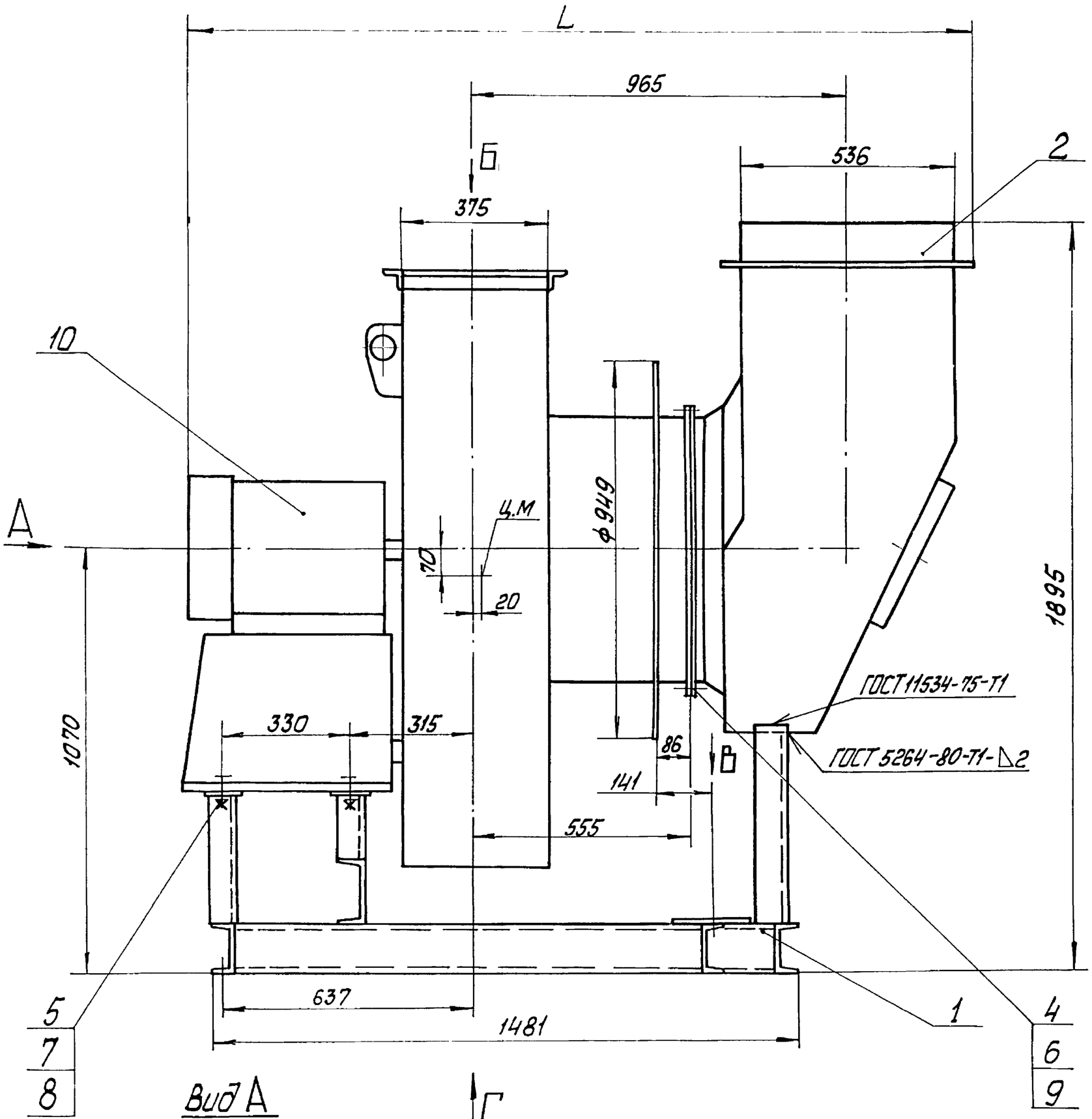

Рис. 2

М1:20

Остальное см. Рис.1

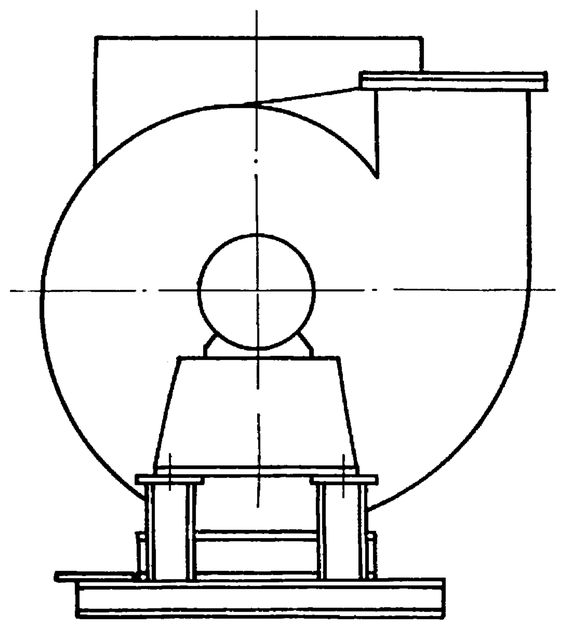

Вид А

М1:20

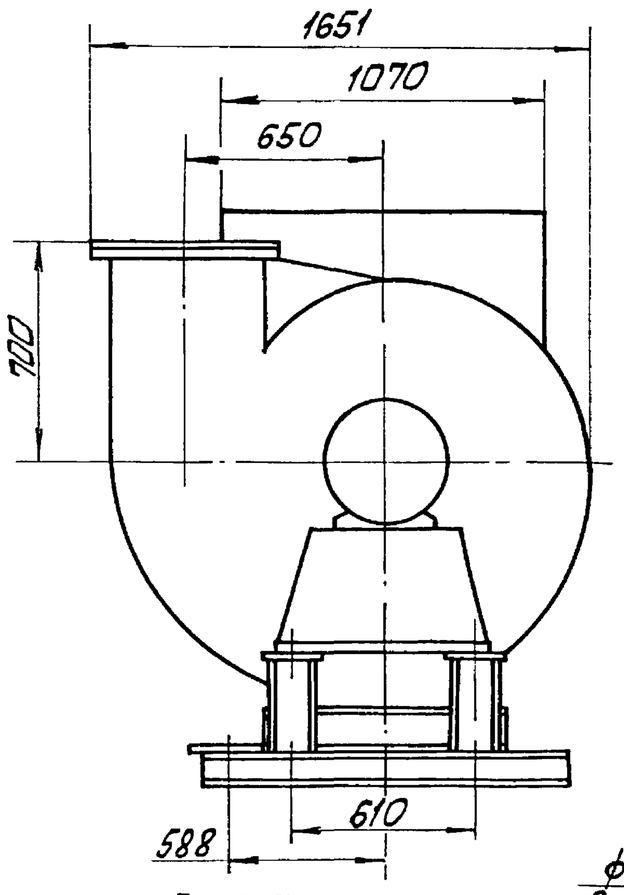

Вид В

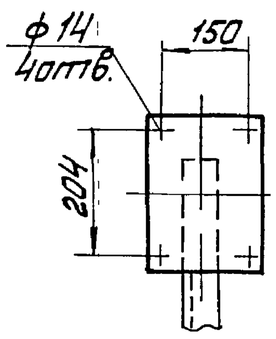

Вид Г

М1:20

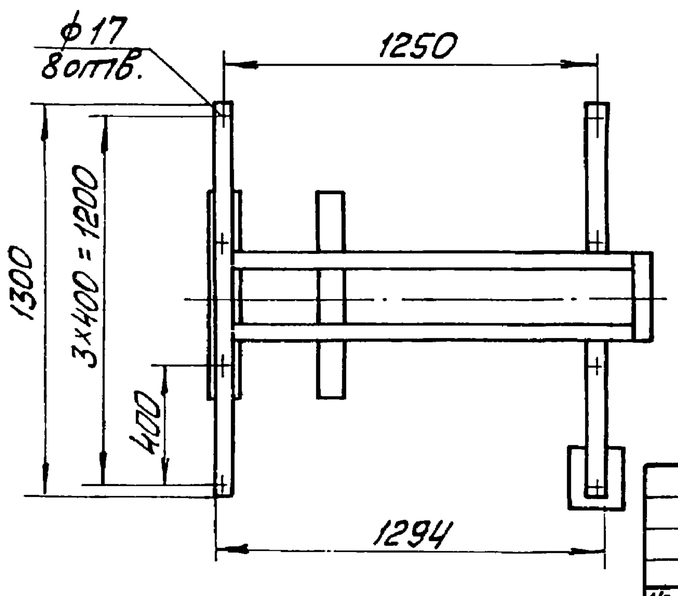

Вид Б

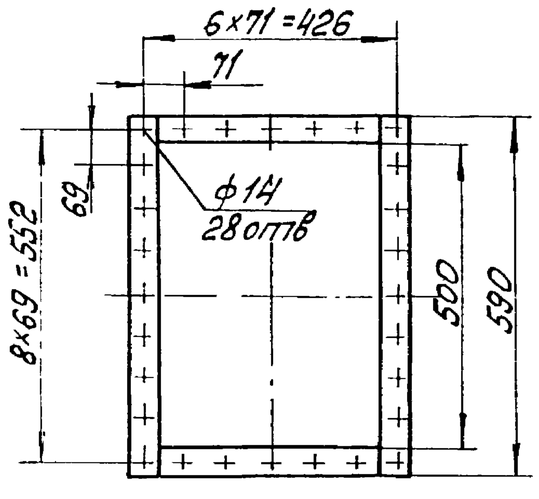

Обозначение	Типоразмер вентилятора ВДН	Рис	Электродвигатель	N, кВт	Масса, кВт	L, мм
БК5.3.1.00.000	10уI-1500пр.	1	4АМ180М4	30	880	2094
-01	10уI-1500лев.	2				
-02	10уI-1000пр.	1	4АМ160S6	11	820	2016
-03	10уI-1000лев.	2				
-04	10у-1500пр	1	4АМ180М4	30	880	2094
-05	10у-1500лев.	2				
-06	10у-1000пр.	1	4АМ160S6	11	820	2016
-07	10у-1000лев.	2				

1. Размеры для справок.
2. Угол разворота вентилятора и кармана поз.2 определяется по чертежам компоновки котельной.

Изм	Лист	№ докум	Подп.	Дата	БК5.3.1.00.000 СБ			
Разраб		Михайлова			Блок вентилятора БВДН-10у	Лит	Масса	Масштаб
Пров		Нижитченко					см. табл.	1:10
Т.контр.						Лист	Листов 1	
Н.контр.		Колмец				ЛАТГИПРОПРОМ		
Утв.								

Копировал

Формат А2

Инв.№ подл. | Подп. и дата | Взам.инв.№ | Инв.№ дубл. | Подп. и дата

Выпуск 5-3 · Серия 5.903-15

Формат	Зона	Поз.	Обозначение	Наименование	Кол.	Примечание
				БК5.3.1.00.000-04		
				Прочие изделия		
		10		Вентилятор ВДН10у-1500пр. ТУ108.1360-85	1	
				БК5.3.1.00.000-05		
				Прочие изделия		
		10		Вентилятор ВДН10у-1500лев. ТУ108.1360-85	1	
				БК5.3.1.00.000-06		
				Прочие изделия		
		10		Вентилятор ВДН10у-1000пр. ТУ108.1360-85	1	
				БК5.3.1.00.000-07		
				Прочие изделия		
		10		Вентилятор ВДН10у-1000пр. ТУ108.1360-85	1	

Инв. № подл. | Подп. и дата | Взам. инв. № | Инв. № дубл. | Подп. и дата

Изм. | Лист | № докум. | Подп. | Дата

БК5.3.1.00.000

Лист 3

Копировал: Ф. Б Формат А4

Выпуск 5-3 · Серия 5.903-15

Формат	Зона	Поз.	Обозначение	Наименование	Кол.	Примечание
				Документация		
А2			БК5.3.1.01.000СБ	Сборочный чертеж		
				Детали		
Б4		1	БК5.3.1.01.001	Пластина		
				Лист 5 ГОСТ 19903-74 / ВСт3кп2 ГОСТ 14637-79	1	1,95 кг
Б4		2	БК5.3.1.01.002	Пластина		
				Лист 5 ГОСТ 19903-74 / ВСт3кп2 ГОСТ 14637-79	4	0,86 кг
Б4		3	БК5.3.1.01.003	Полка		
				Швеллер 12-ГОСТ 8240-72 / ВСт3сп3-I-ГОСТ 535-79		
				L=300±1,0 мм	1	3,1 кг
Б4		4	БК5.3.1.01.004	Полка		
				Швеллер 12-ГОСТ 8240-72 / ВСт3сп3-I-ГОСТ 535-79		
				L=500±1,5 мм	2	5,2 кг
Б4		5	БК5.3.1.01.005	Полка		
				Швеллер 12-ГОСТ 8240-72 / ВСт3сп3-I-ГОСТ 535-79		
				L=1300±2,0 мм	1	13,5 кг

Инв. № подл. | Подп. и дата | Взам. инв. № | Инв. № дубл. | Подп. и дата

Изм.	Лист	№ докум.	Подп.	Дата	БК5.3.1.01.000		
Разраб.		Михайлова			Рама	Лит.	Лист 1 / Листов 2
Пров.		Никитченко				ЛАТГИПРОПРОМ	
Н.контр.		Колмец					
Утв.							

Копировал: Ф. Б Формат А4

Выпуск 5-3 · Серия 5.903-15

Формат	Зона	Поз.	Обозначение	Наименование	Кол.	Примечание
Б4		6	БК5.3.1.01.006	Полка		
				Швеллер 12-ГОСТ 8240-72 / ВСт3сп3-I-ГОСТ 535-79		
				L=1377-2,0 мм	2	14,35 кг
Б4		7	БК5.3.1.01.007	Стойка		
				Швеллер 16-ГОСТ 8240-72 / ВСт3сп3-I-ГОСТ 535-79		
				L=183-1,15 мм	2	2,6 кг
Б4		8	БК5.3.1.01.008	Стойка		
				Швеллер 16-ГОСТ 8240-72 / ВСт3сп3-I-ГОСТ 535-79		
				L=343-1,5	2	4,87 кг
Б4		9	БК5.3.1.01.009	Полка		
				Швеллер 16-ГОСТ 8240-72 / ВСт3сп3-I-ГОСТ 535-79		
				L=810±2,0 мм	1	11,5 кг
Б4		10	БК5.3.1.01.010	Стойка		
				Швеллер 22-ГОСТ 8240-72 / ВСт3сп3-I-ГОСТ 535-79		
				Lзаг = 503±2,0 мм	1	10,55 кг
				Стандартные изделия		
		11		Болт М12×35.46 ГОСТ 7798-70	2	
		12		Гайка М12.5 ГОСТ 5915-70	2	
		13		Шайба 12.02 ГОСТ 10906-78	2	
		14		Шайба 12.65Г ГОСТ 6402-70	2	

Инв. № подл. | Подп. и дата | Взам. инв. № | Инв. № дубл. | Подп. и дата

Изм. | Лист | № докум. | Подп. | Дата

БК5.3.1.01.000

Лист 2

Копировал: Ф. Б Формат А4

Выпуск 5-3 · Серия 5.903-15

Формат	Зона	Поз.	Обозначение	Наименование	Кол.	Примечание
				Документация		
А3			6430.02.000СБ	Сборочный чертеж		
				Сборочные единицы		
А4		1	58.02.00.000	Люк лаза	1	
				Детали		
А3		2	6430.02.001	Стенка	1	
А3		3	6430.02.002	Стенка	1	
А3		4	6430.02.003	Полуконус	1	
А4		5	6430.02.004	Фланец	1	
А3		6	6430.02.005	Боковина	1	
А4		7	6430.02.006	Конус	1	
А4		8	6430.02.007	Удлинитель	1	
				Материалы		
		9		Полоса 5×50-ГОСТ 103-76 / ВСт3кп2 ГОСТ 535-79	4,5	м

Инв. № подл. | Подп. и дата | Взам. инв. № | Инв. № дубл. | Подп. и дата

Изм.	Лист	№ докум.	Подп.	Дата	6430.02.000		
Разраб.		Михайлова			Карман	Лит.	Лист / Листов 1
Пров.		Никитченко				ЛАТГИПРОПРОМ	
Н.контр.		Колмец					
Утв.							

Копировал: Ф. Б Формат А4

Выпуск 5-3

Серия 5.903-15

БК5.3.1.01.000СБ

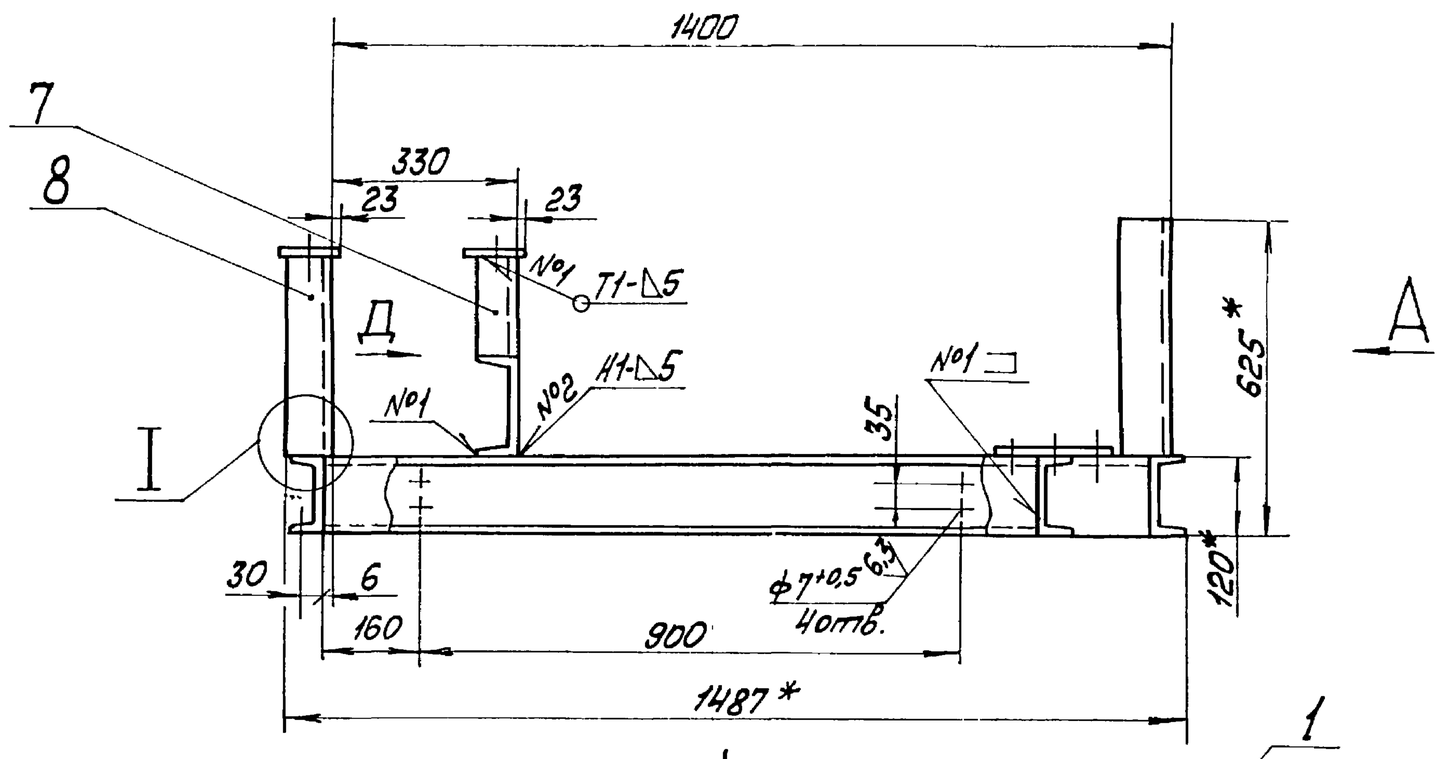

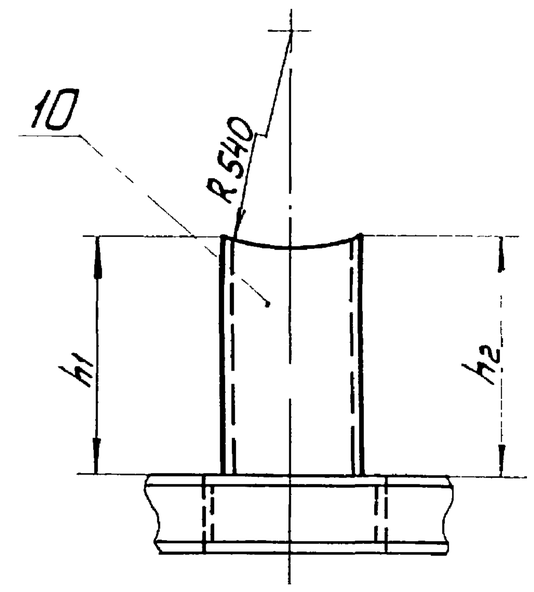

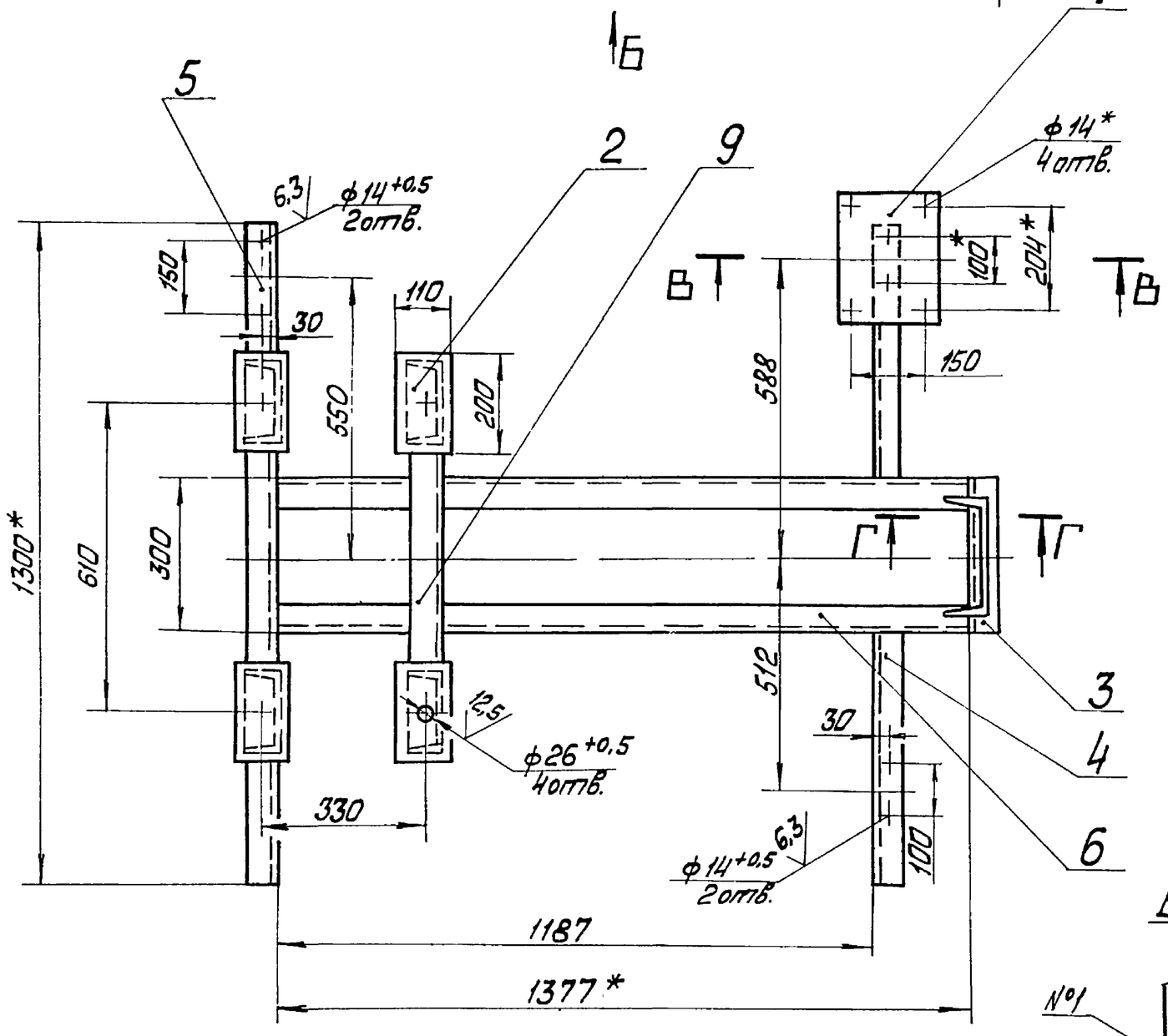

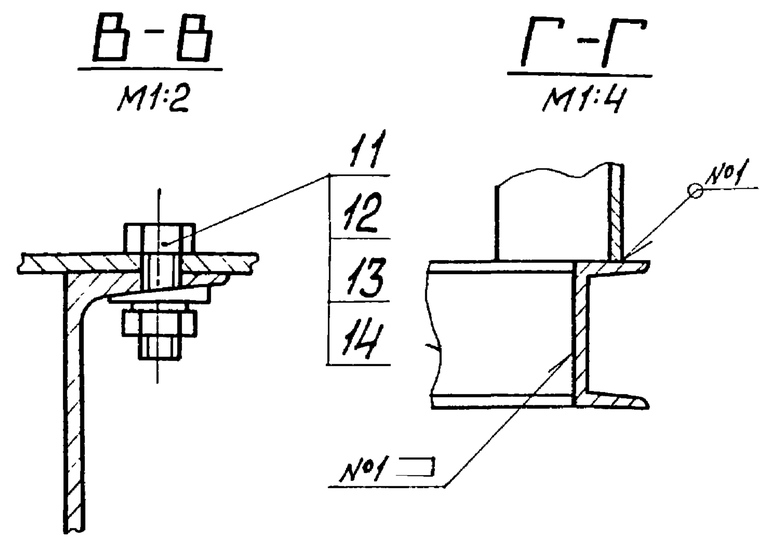

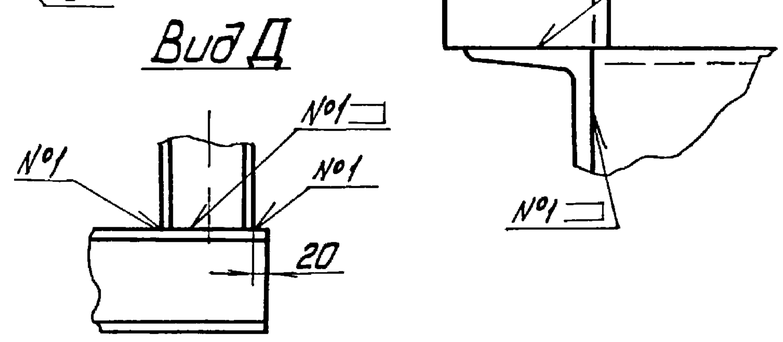

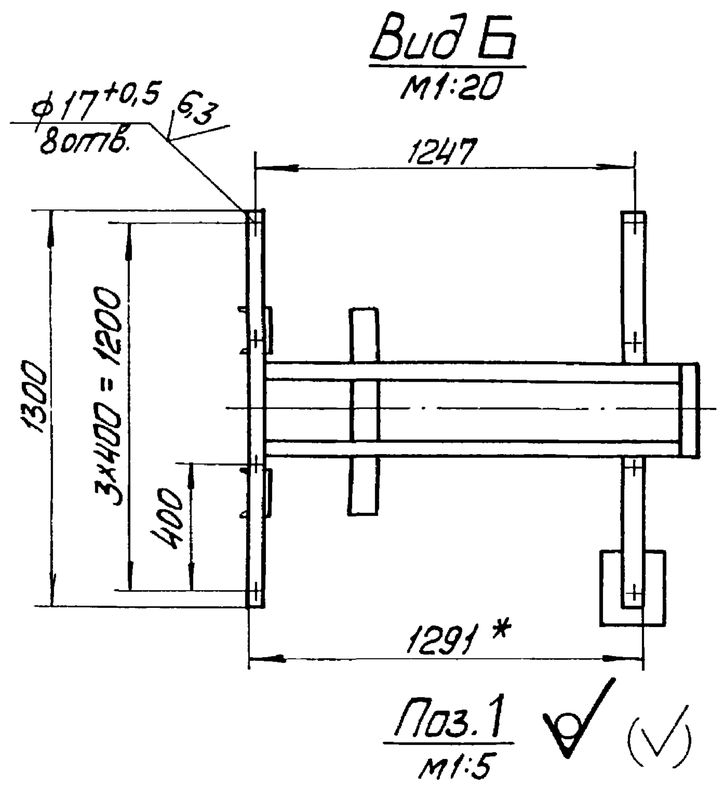

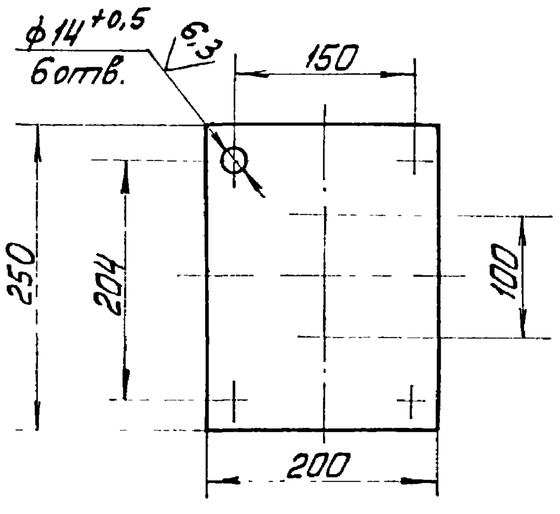

1 *Размеры для справок.

2. Размеры h_1 и h_2, определяются в зависимости от угла поворота кармана поз.2 черт. БК5.3.1.00.000СБ.

3 $\pm\frac{IT14}{2}$.

4. Обработка поверхностей реза деталей Б4 25

5. Сварные швы по ГОСТ 5264-80.

Изм.	Лист	№ докум.	Подп.	Дата	БК5.3.1.01.000СБ		
Разраб.		Михайлова			Рама	Лит.	Масса 100 / Масштаб 1:10
Пров.		Никитченко				Лист	Листов 1
Т.контр.						ЛАТГИПРОПРОМ	
Н.контр.		Колмец					
Утв.							

Инв.№ подл. | Подп. и дата | Взам. инв.№ | Инв.№ дубл. | Подп. и дата

Копировал

Формат А2

Выпуск 5-3

Серия 5.903-15

6430.02.000СБ

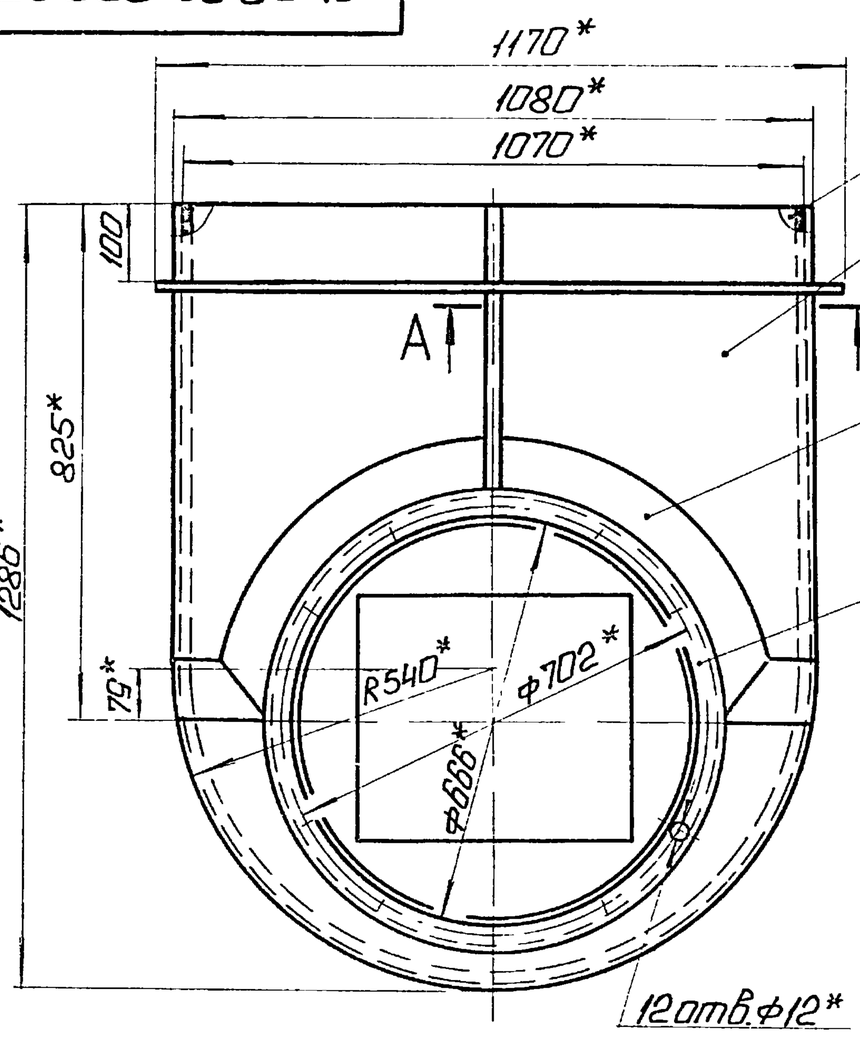

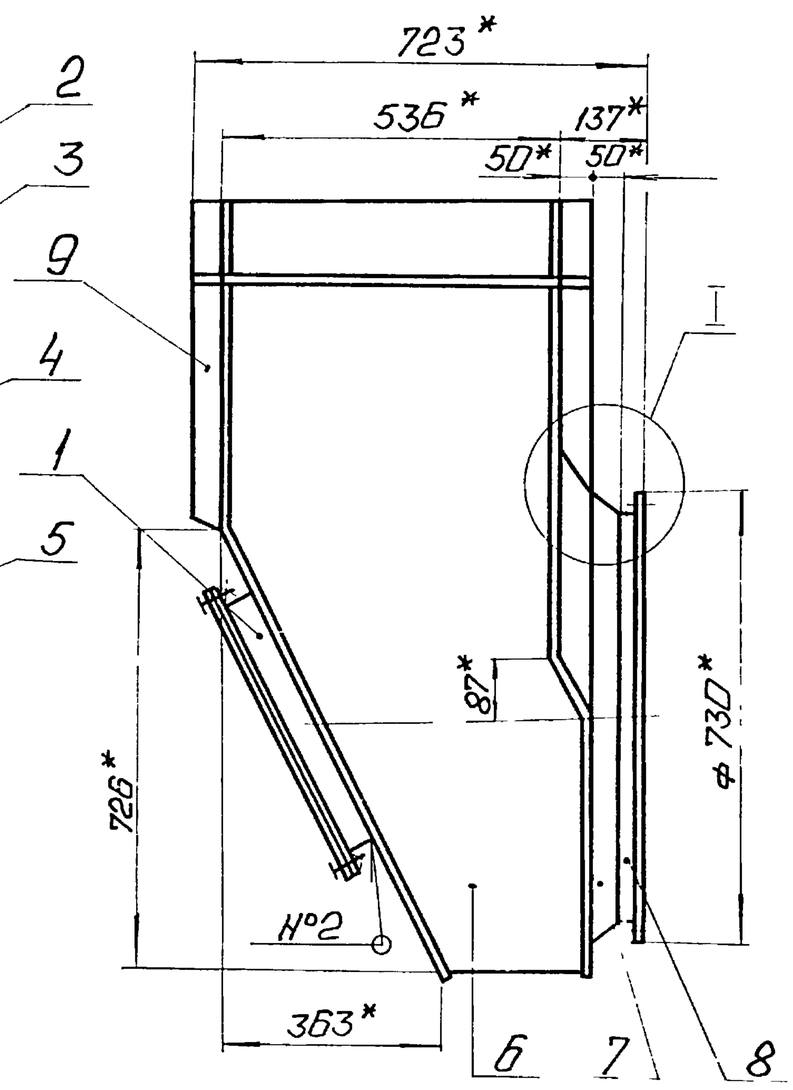

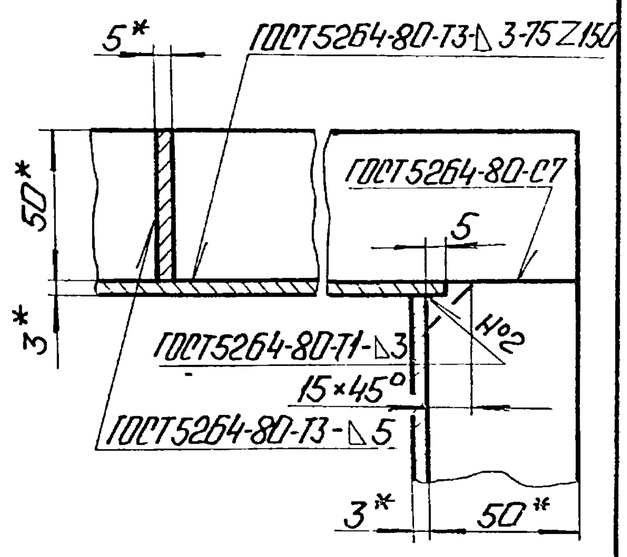

1. * Размеры для справок.
2. $\frac{IT14}{2}$.

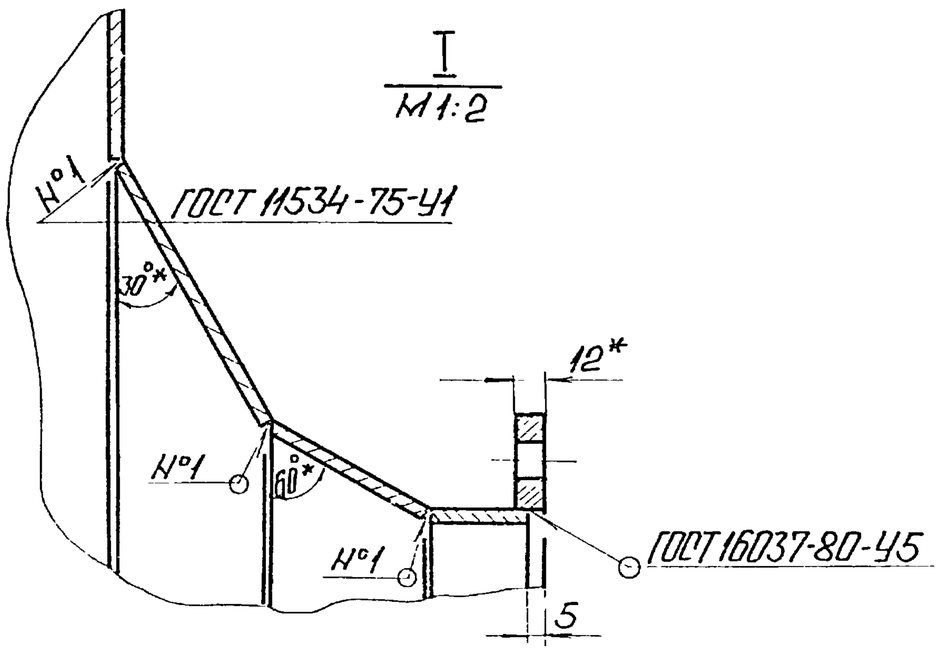

Изм.	Лист	№ докум.	Подп.	Дата	6430-02.000 СБ		
Разраб.		Михайлова			Карман	Лит.	Масса	Масштаб
Пров.		Никитченко					126	1:10
Т.контр.						Лист	Листов 1
Н.контр.		Колмец				ЛАТГИПРОПРОМ	
Утв.							

Копировал: Ф.

Формат А3

Выпуск 5-3

Серия 5.903-15

6430.02.001

25 (√)

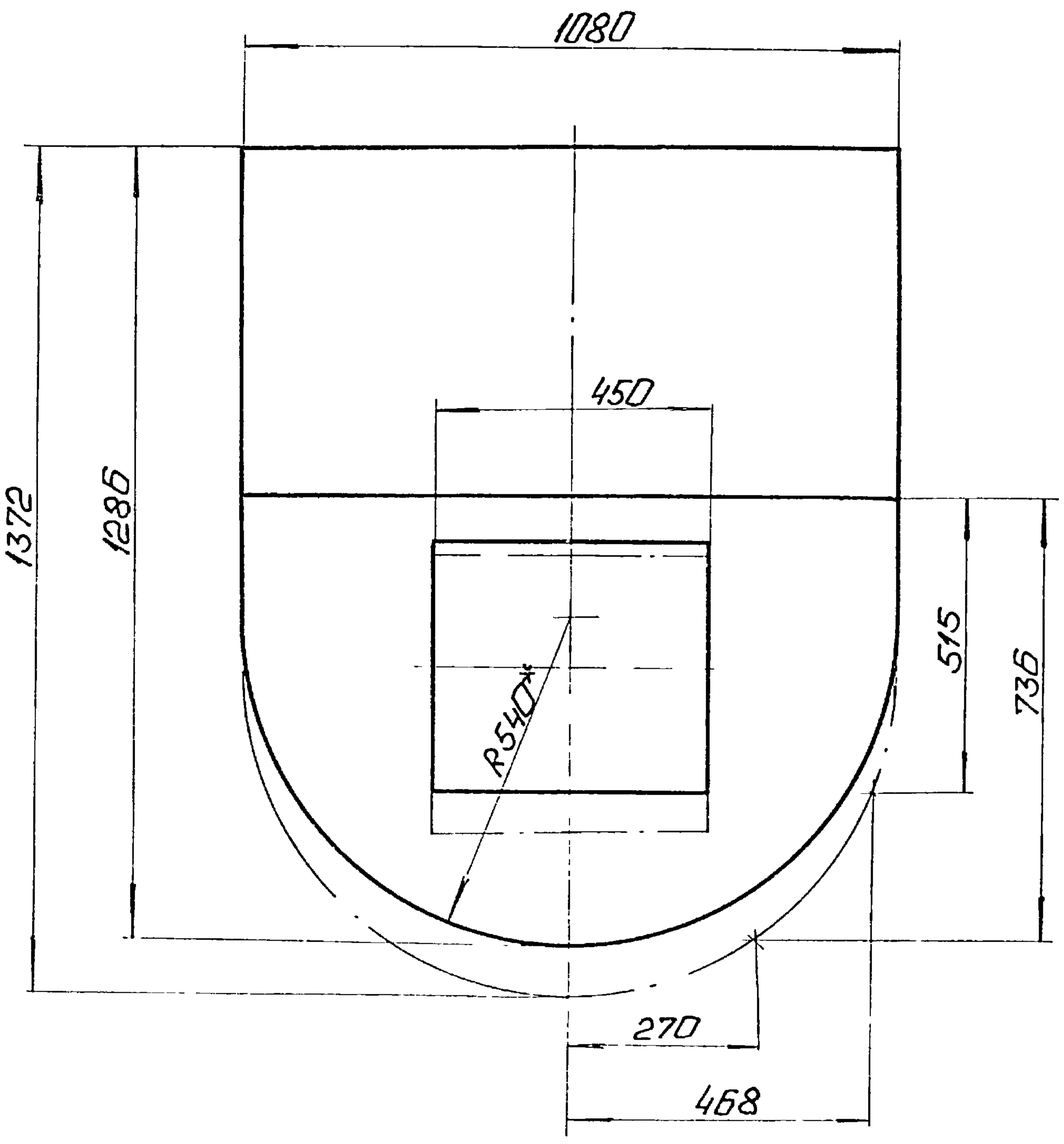

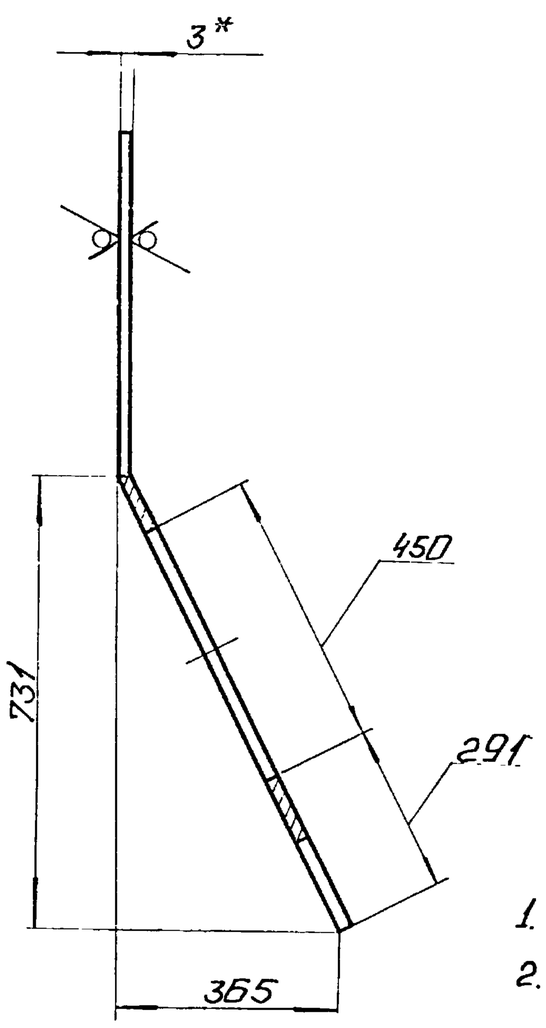

1. * Размеры для справок.
2. $\pm\frac{IT14}{2}$.

Изм.	Лист	№ докум.	Подп.	Дата	6430 02 001		
Разраб.		Михайлова			Стенка	Лит.	Масса	Масштаб
Пров.		Никитченко					25,5	1:10
Т.контр.						Лист	Листов 1
Н.контр.		Колмец			Лист 3 ГОСТ 19903-74 ВСт3кп2 ГОСТ 16523-70	ЛАТГИПРОПРОМ	
Утв.							

Копировал. Ф.

Формат А3

Выпуск 5-3

Серия 5.903-15

64.30.02.002

25 √(√)

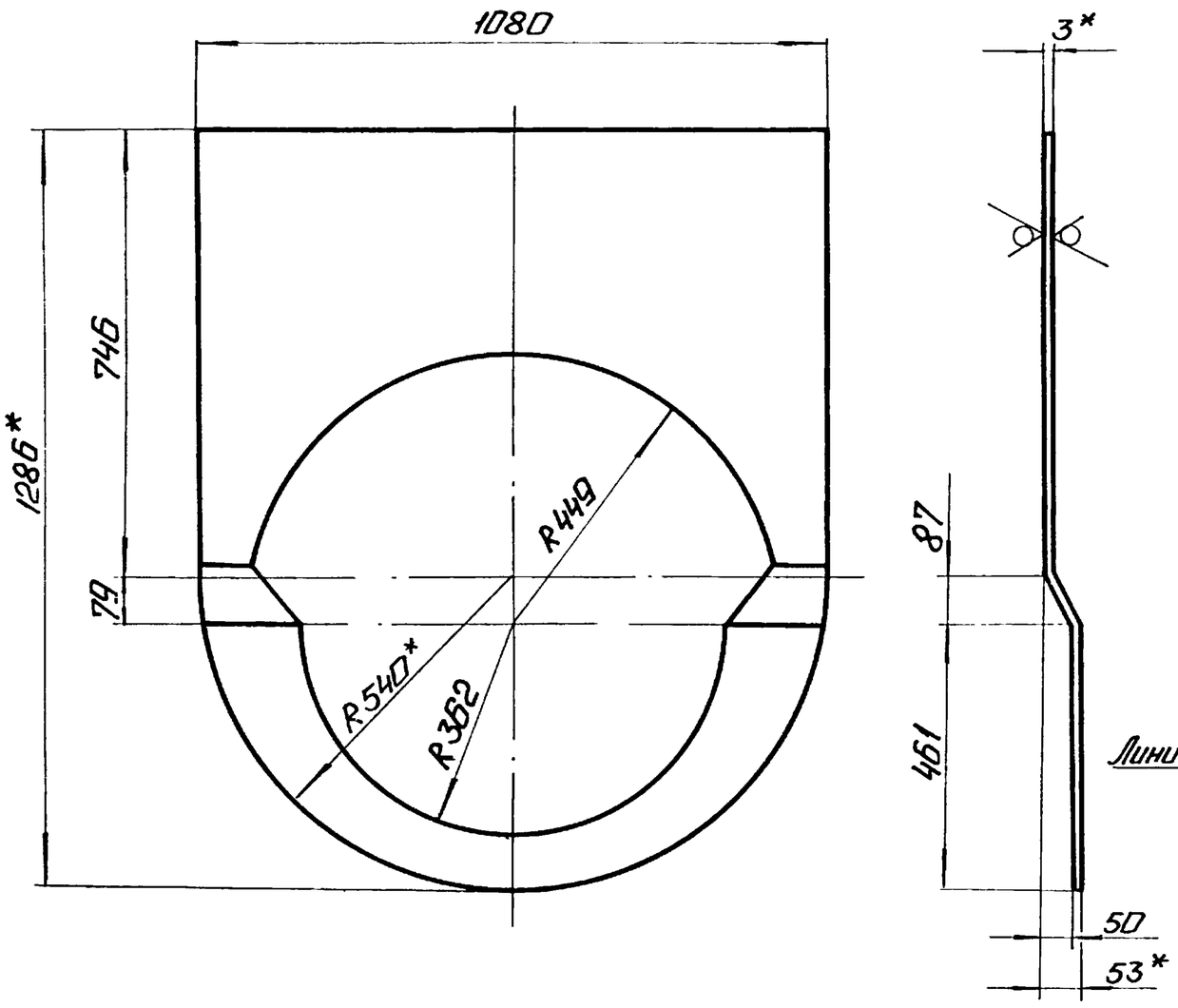

Развертка

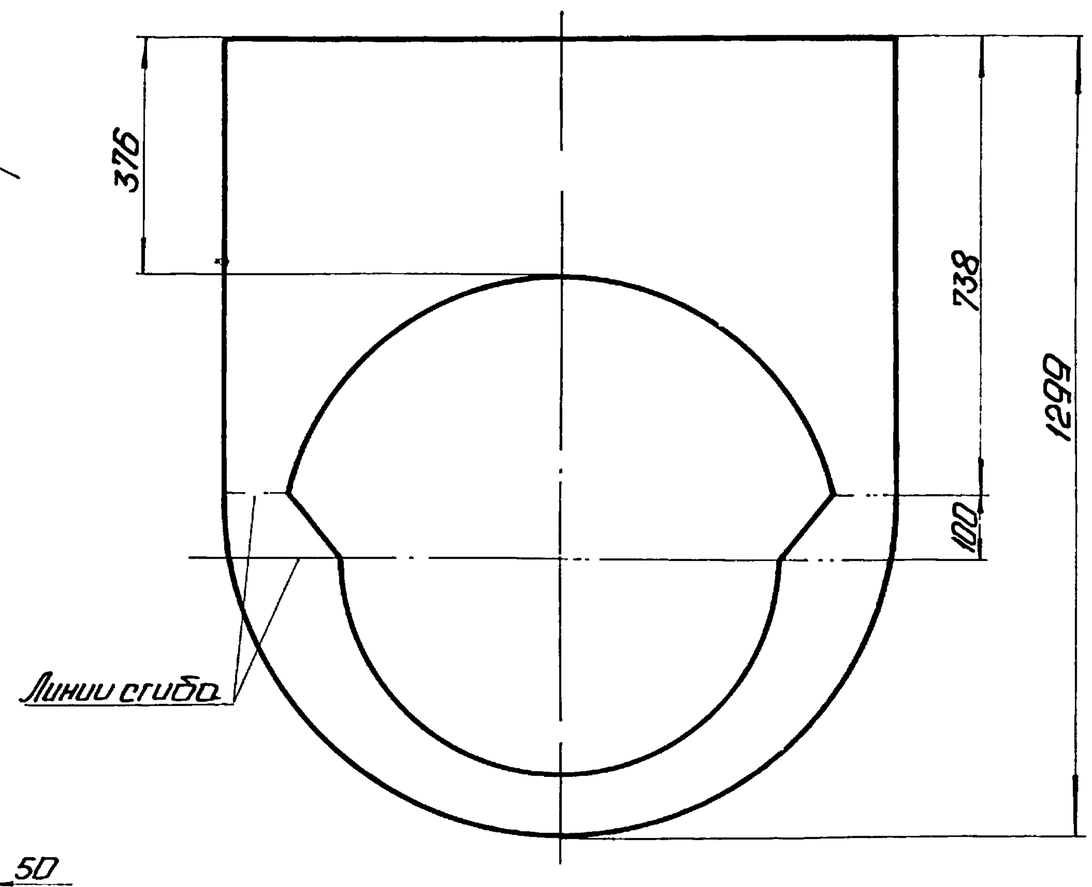

1.* Размеры для справок.

2. $\pm \frac{IT14}{2}$.

Изм. Лист	№ докум.	Подп.	Дата	64.30.02.002			
Разраб.	Михайлова			Стенка	Лит.	Масса 17,7	Масштаб 1:10
Пров.	Никитченко				Лист	Листов 1	
Т.контр.							
Н.контр.	Колмец			Лист 3 ГОСТ 19903-74 ВСт3кп2 ГОСТ 16523-70	ЛАТГИПРОПРОМ		
Утв.							

Копировал: Ф.

Формат А3

Выпуск 5-3

Серия 5.903-15

64.30.02.003

25 √(√)

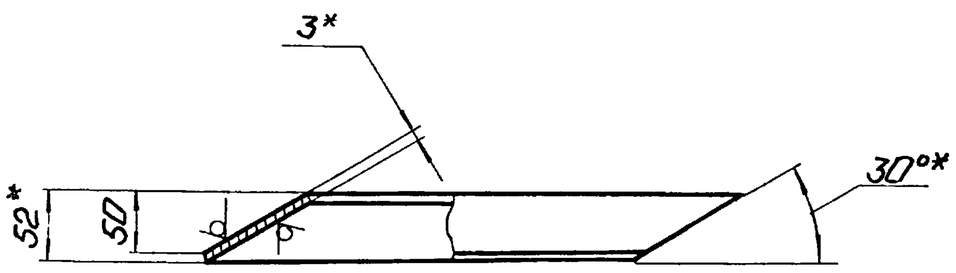

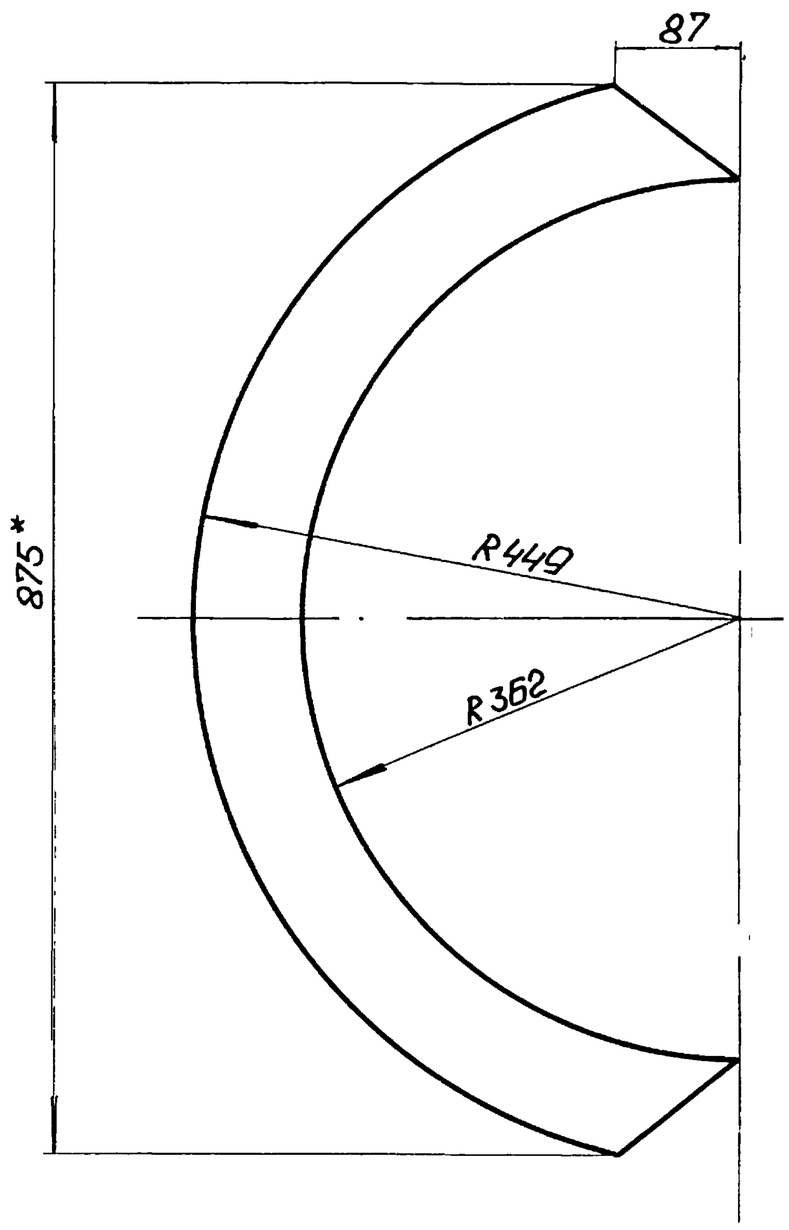

Развертка

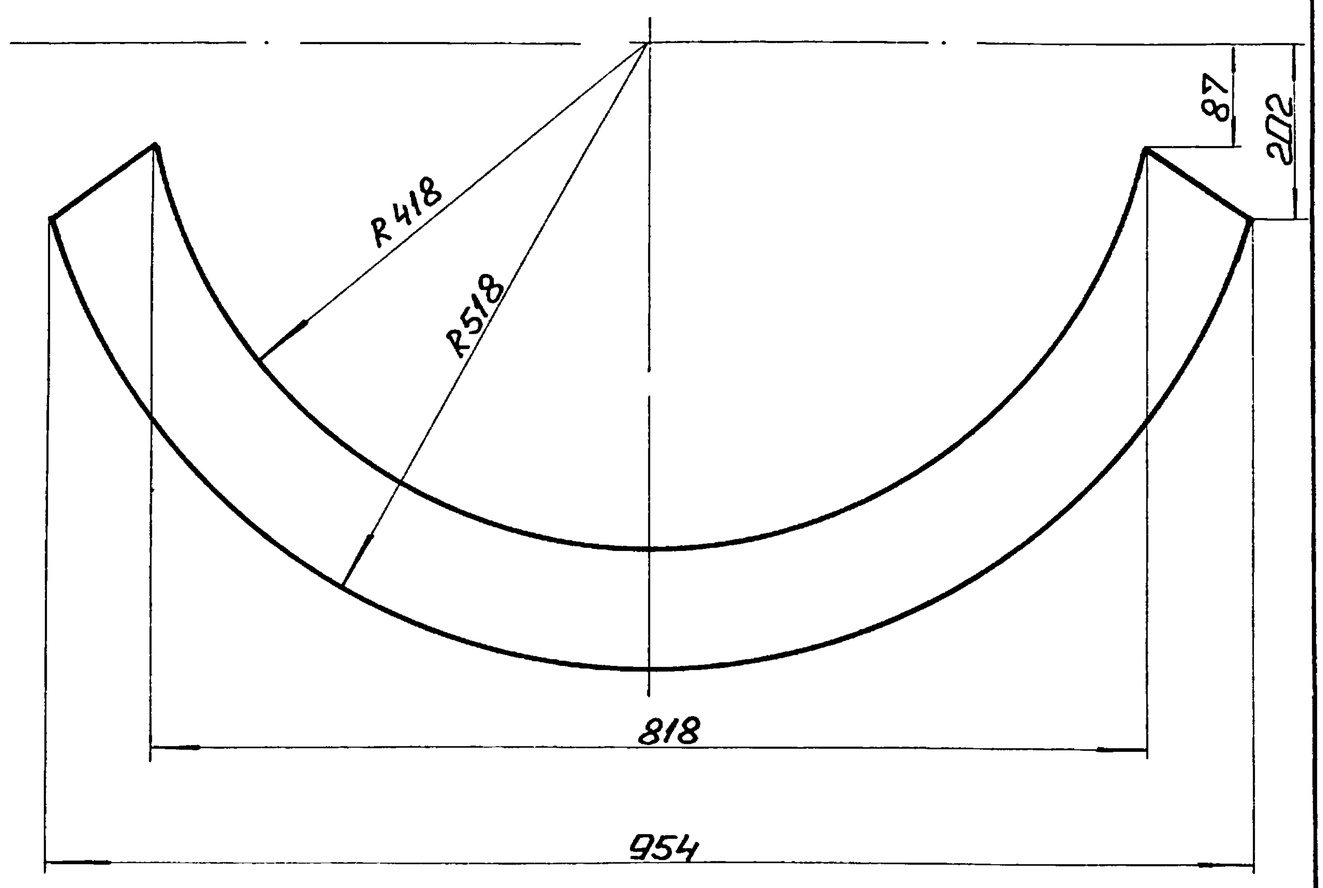

1.* Размеры для справок.

2. $\pm \frac{IT14}{2}$.

Изм. Лист	№ докум.	Подп.	Дата	64.30.02.003			
Разраб.	Михайлова			Полуконус	Лит.	Масса 3	Масштаб 1:5
Пров.	Никитченко				Лист	Листов 1	
Т.контр.							
Н.контр.	Колмец			Лист 3 ГОСТ 19903-74 ВСт3кп2 ГОСТ 16523-70	ЛАТГИПРОПРОМ		
Утв.							

Копировал: Ф.

Формат А3

Выпуск 5-3 | Серия 5.903-15

64.30.02.004

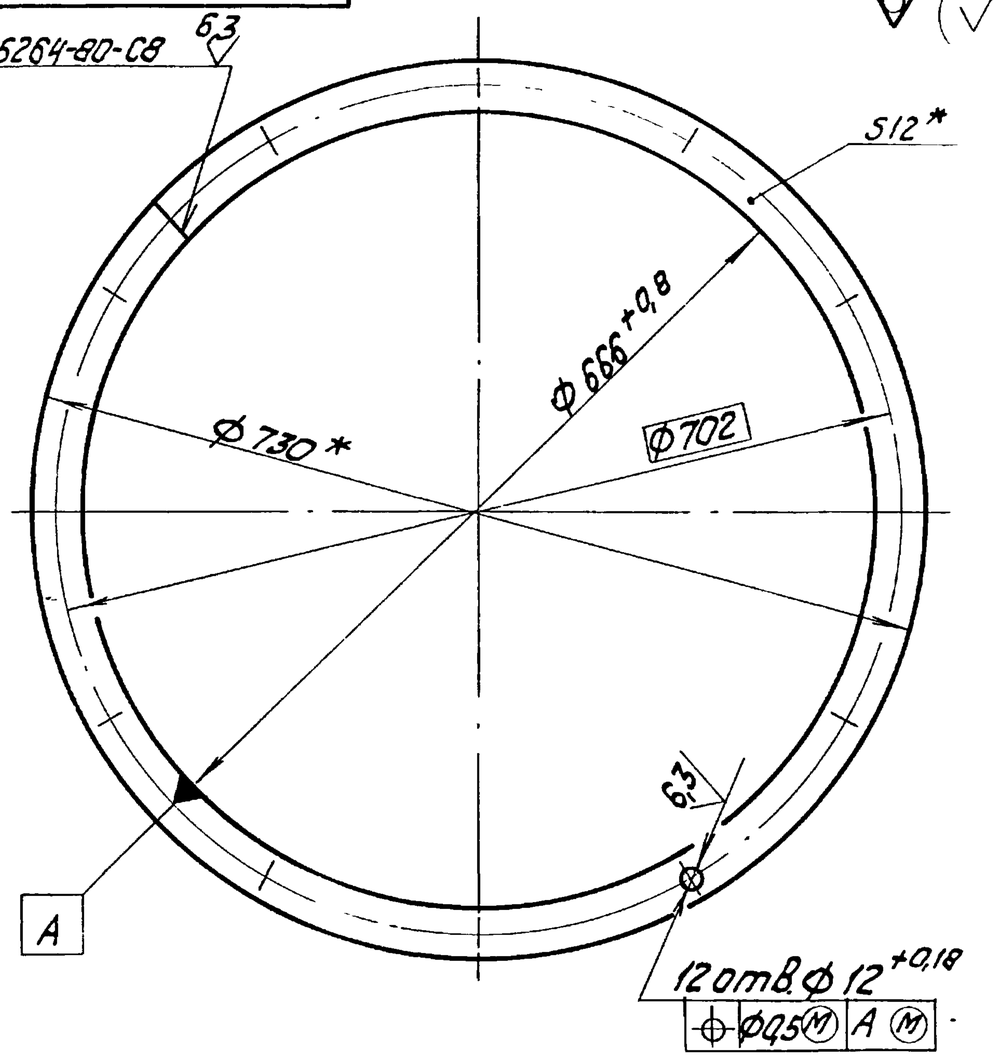

* Размеры для справок.

Изм.	Лист	№ докум.	Подпись	Дата	64.30.02.004		
Разраб.		Михайлова			Фланец	Лит.	Масса 6,6 / Масштаб 1:5
Пров.		Никитченко				Лист	Листов 1
Т.контр.							
Н.контр.		Колмец			Полоса 12х32-ГОСТ 103-76 / ВСт3кп2 ГОСТ 535-79	ЛАТГИПРОПРОМ	
Утв.							

Копировал — Формат А4

Выпуск 5-3 | Серия 5.903-15

64.30.02.006

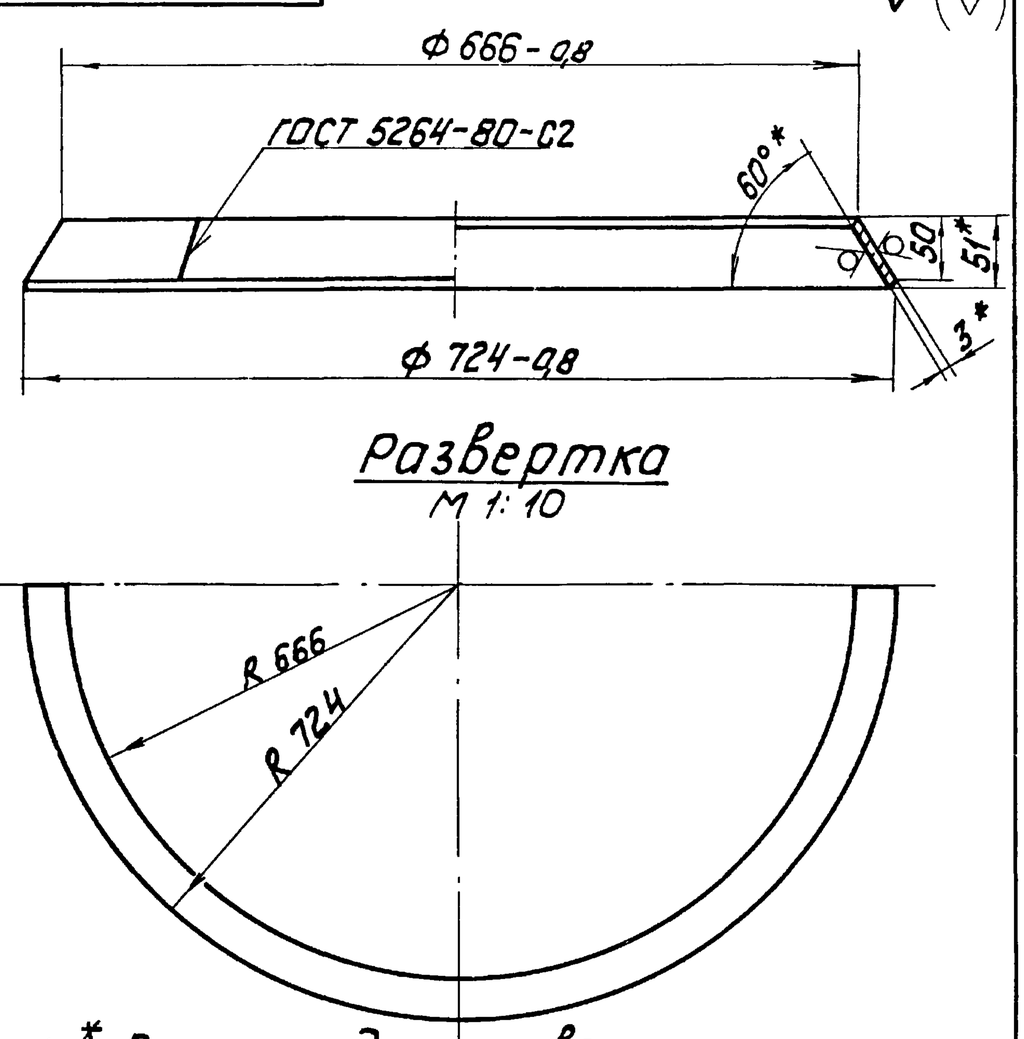

1. * Размеры для справок.
2. $\pm \frac{IT14}{2}$.

Изм.	Лист	№ докум.	Подп.	Дата	64.30.02.006		
Разраб.		Михайлова			Конус	Лит.	Масса 3 / Масшт. 1:5
Пров.		Никитченко				Лист	Листов 1
Т.контр.							
Н.контр.		Колмец			Лист 3 ГОСТ 19903-74 / ВСт3кп2 ГОСТ 16523-70	ЛАТГИПРОПРОМ	
Утв.							

Копировал — Формат А4

Выпуск 5-3 | Серия 5.903-15

64.30.02.005

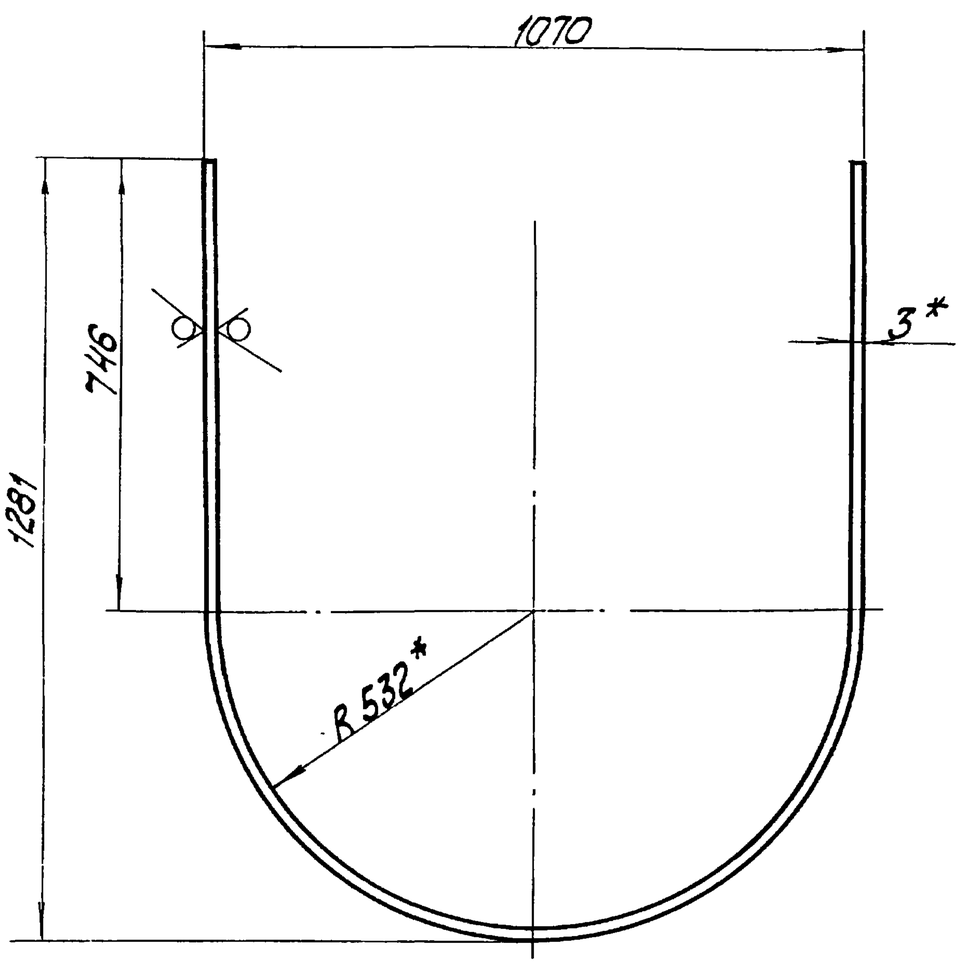

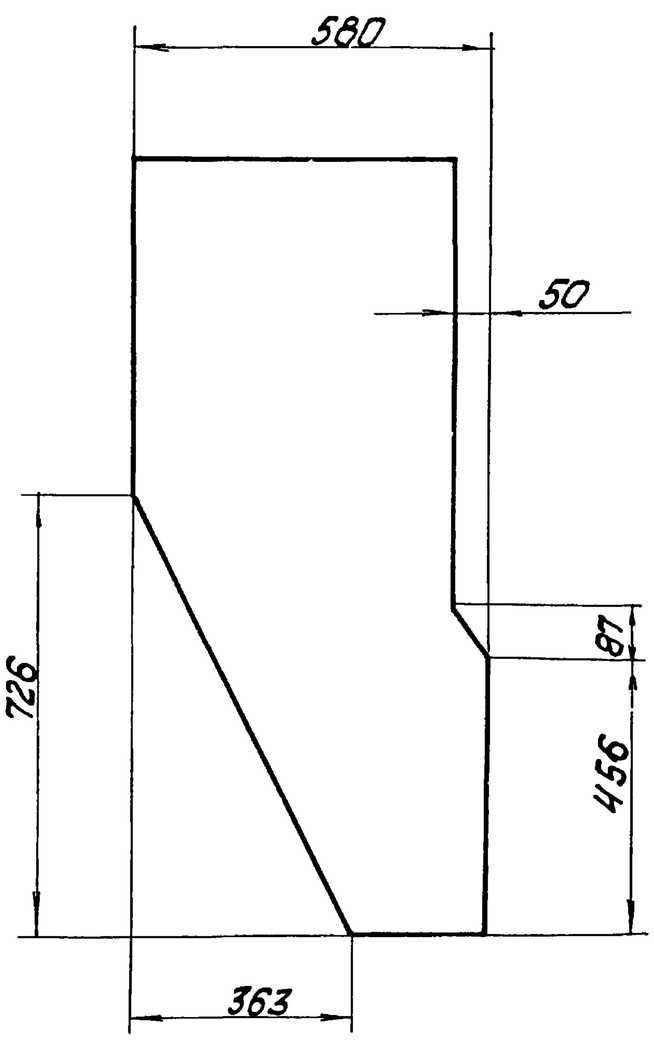

1. * Размеры для справок.
2. $\pm \frac{IT14}{2}$.

Развертка

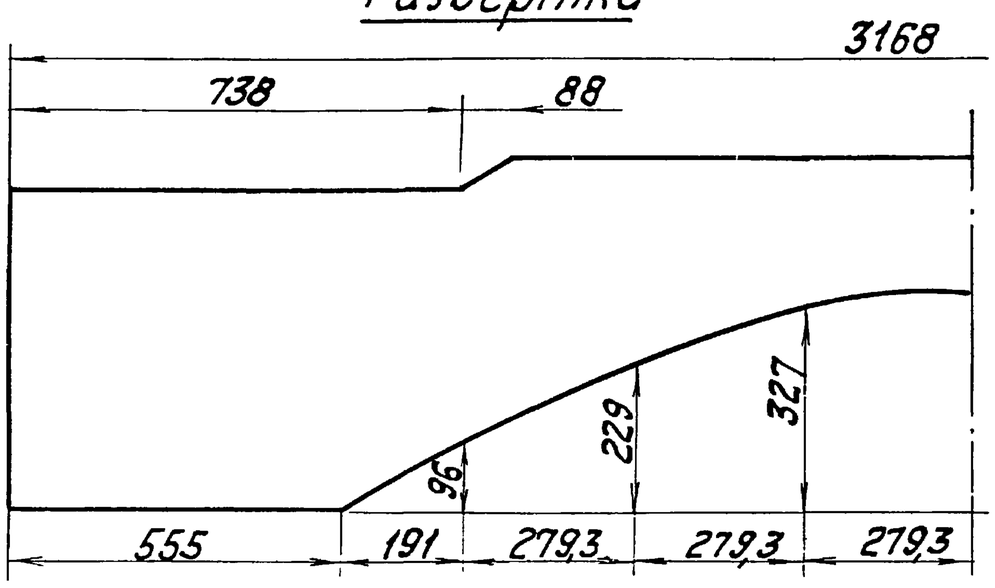

Изм.	Лист	№ докум.	Подп.	Дата	64.30.02.005		
Разраб.		Михайлова			Боковина	Лит.	Масса 32,6 / Масшт. 1:10
Пров.		Никитченко				Лист	Листов 1
Т.контр.							
Н.контр.		Колмец			Лист 3 ГОСТ 19903-74 / ВСт3кп2 ГОСТ 16523-70	ЛАТГИПРОПРОМ	
Утв.							

Копировал — Формат А3

Выпуск 5-3

Серия 5.903-15

64.30.02.007

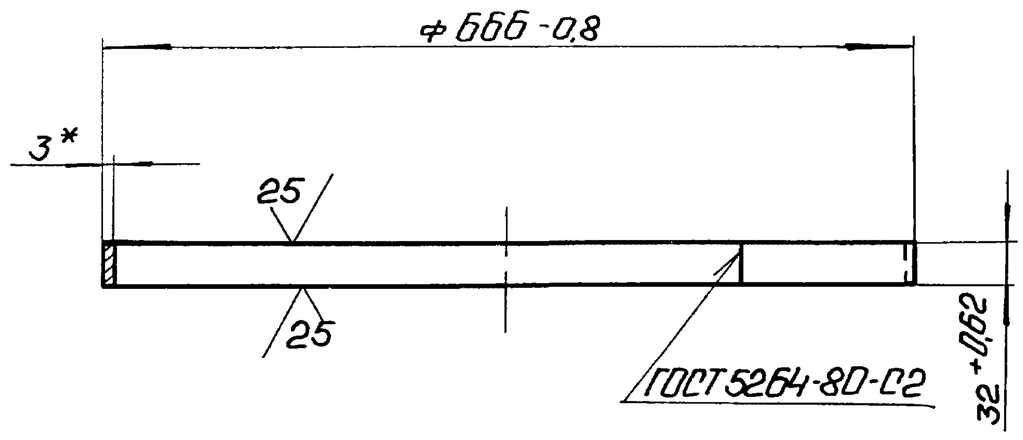

*Размер для справок

Изм	Лист	№ докум.	Подп.	Дата	64.30.02.007		
Разраб.		Михайлова			Удлинитель	Лит.	Масса 1,6 / Масштаб 1:5
Пров.		Никитченко				Лист	Листов 1
Т.контр.							
Н.контр.		Колмец			Лист 3 ГОСТ 19903-74 ВСт3кп2 ГОСТ 16523-70	ЛАТГИПРОПРОМ	
Утв.							

Копировал: Ф. Б Формат А4

Формат	Зона	Поз.	Обозначение	Наименование	Кол.	Примечание
				Документация		
А3			58.02.00.000СБ	Сборочный чертеж		
				Сборочные единицы		
А4		1	58.02.01.000	Фланец	1	
А4		2	58.02.02.000	Крышка	1	
				Детали		
А4		3	58.02.00.001	Прокладка	1	
				Стандартные изделия		
		4		Болт М12×30.36 ГОСТ 7798-70	12	
		5		Гайка М12.4 ГОСТ 5915-70	12	

Изм	Лист	№ докум.	Подп.	Дата	58.02.00.000		
Разраб.		Михайлова			Люк лаза	Лит.	Лист	Листов 1
Пров.		Никитченко					
Н.контр.		Колмец				ЛАТГИПРОПРОМ	
Утв.							

Копировал: Ф. Б Формат А4

Выпуск 5-3

Серия 5.903-15

58.02.00.000СБ

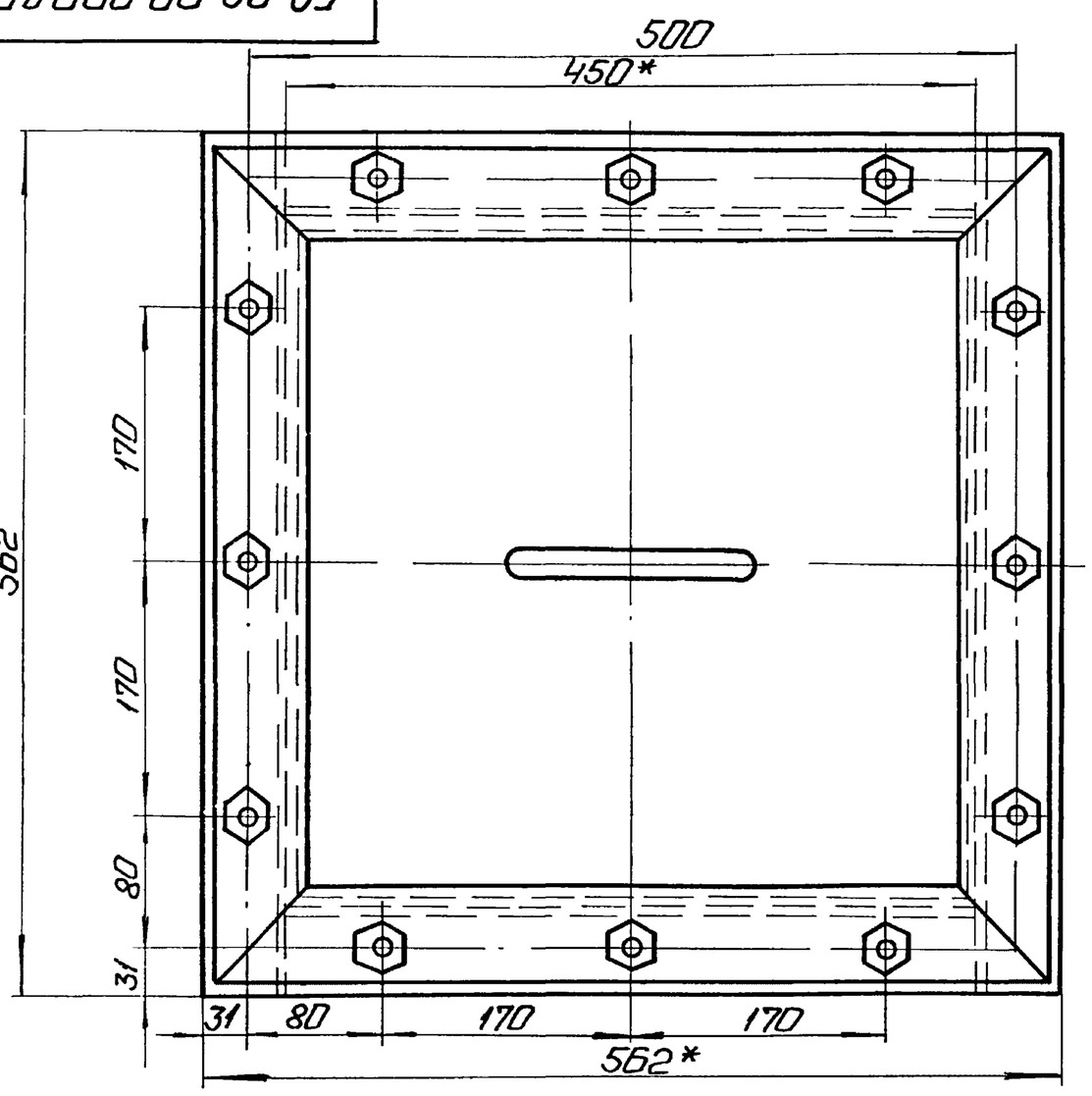

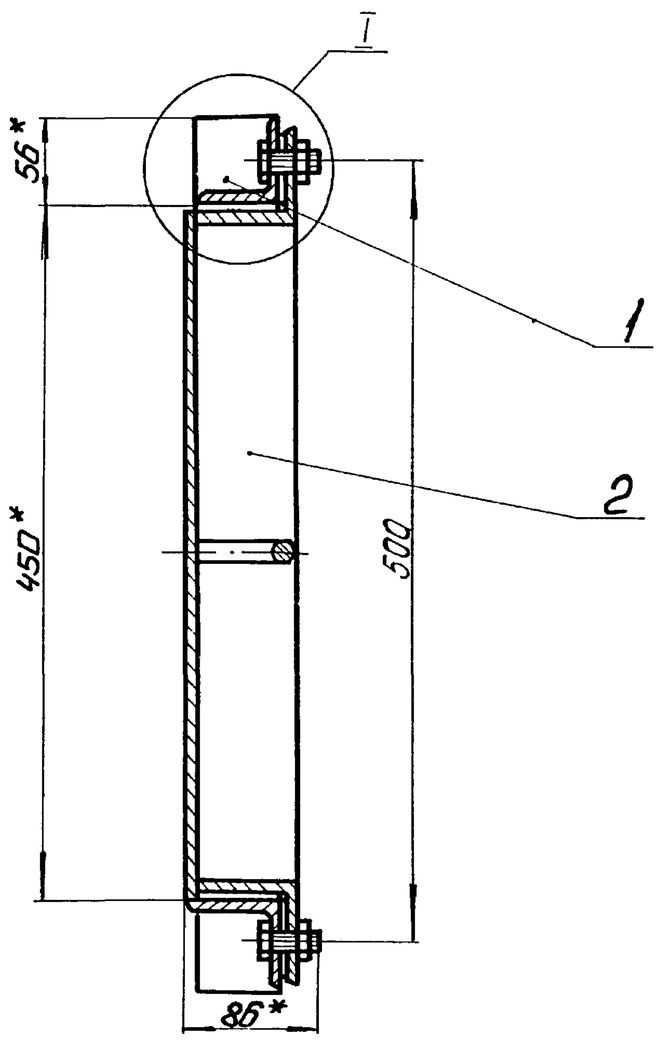

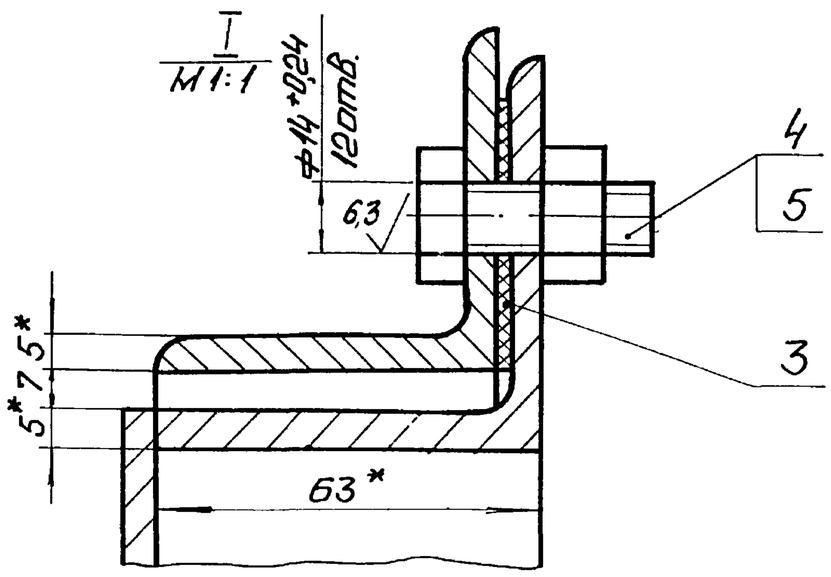

1. * Размеры для справок.
2. $\pm \frac{IT16}{2}$.

Изм	Лист	№ докум.	Подп.	Дата	58.02.00.000СБ		
Разраб.		Михайлова			Люк лаза	Лит.	Масса 27 / Масштаб 1:4
Пров.		Никитченко				Лист	Листов 1
Т.контр.							
Н.контр.		Колмец				ЛАТГИПРОПРОМ	
Утв.							

Копировал: Ф. Б Формат А3

Выпуск 5-3

Серия 5.903-15

58.02.00.001

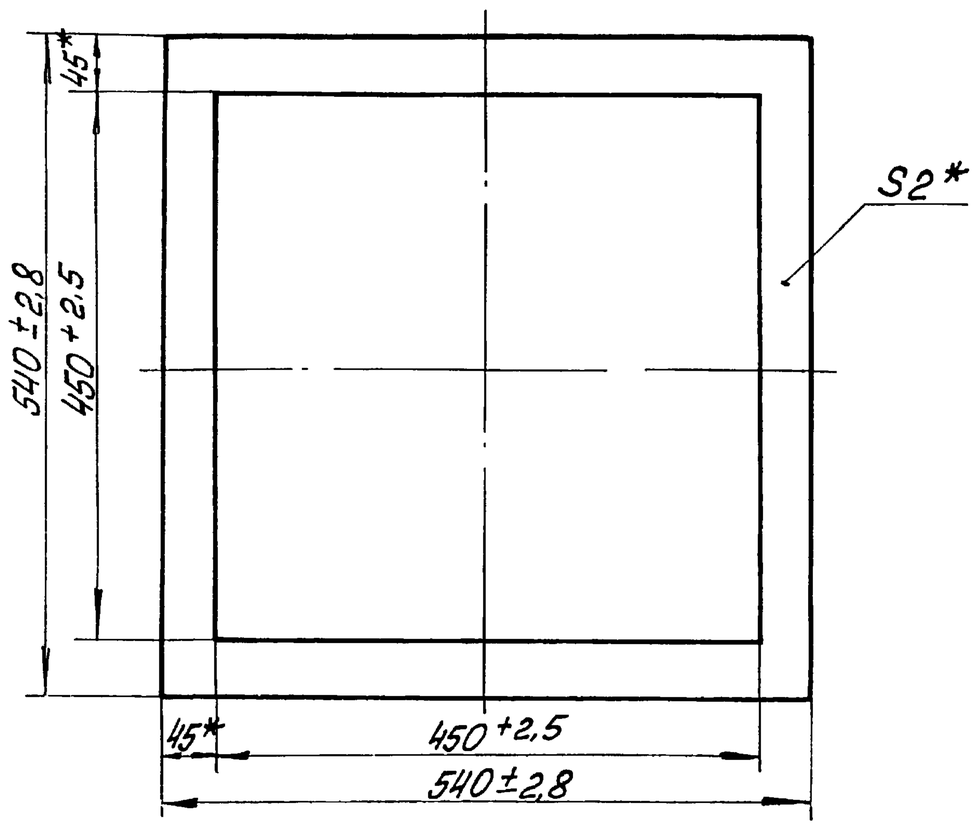

* Размеры для справок.

Изм	Лист	№ докум	Подп	Дата	58.02.00.001		
Разраб		Михайлова			Прокладка	Лит	Масса 0,23 / Масштаб 1:5
Пров		Никитченко				Лист	Листов 1
Н.контр		Колмец			Картон асбестовый КАОН-2 ГОСТ 2850-75	ЛАТГИПРОПРОМ	
Утв							

Копировал Формат А4

Форм.	Зона	Поз.	Обозначение	Наименование	Кол.	Примечание
				Документация		
А4			58.02.01.000СБ	Сборочный чертеж		
				Детали		
Б4		1	58.02.01.001	Уголок		
				Уголок 63×63×5-Б-ГОСТ 8509-86 / ВСт3сп3 ГОСТ 535-79	2	1,91 кг
Б4		2	58.02.01.002	Уголок		
				Уголок 63×63×5-Б-ГОСТ 8509-86 / ВСт3сп3 ГОСТ 535-79	2	2,4 кг

Изм	Лист	№ докум	Подп	Дата	58.02.01.000		
Разраб		Михайлова			Фланец	Лит	Лист	Листов 1
Пров.		Никитченко				ЛАТГИПРОПРОМ	
Н.контр.		Колмец					
Утв.							

Копировал Формат А4

Выпуск 5-3

Серия 5.903-15

58.02.01.000СБ

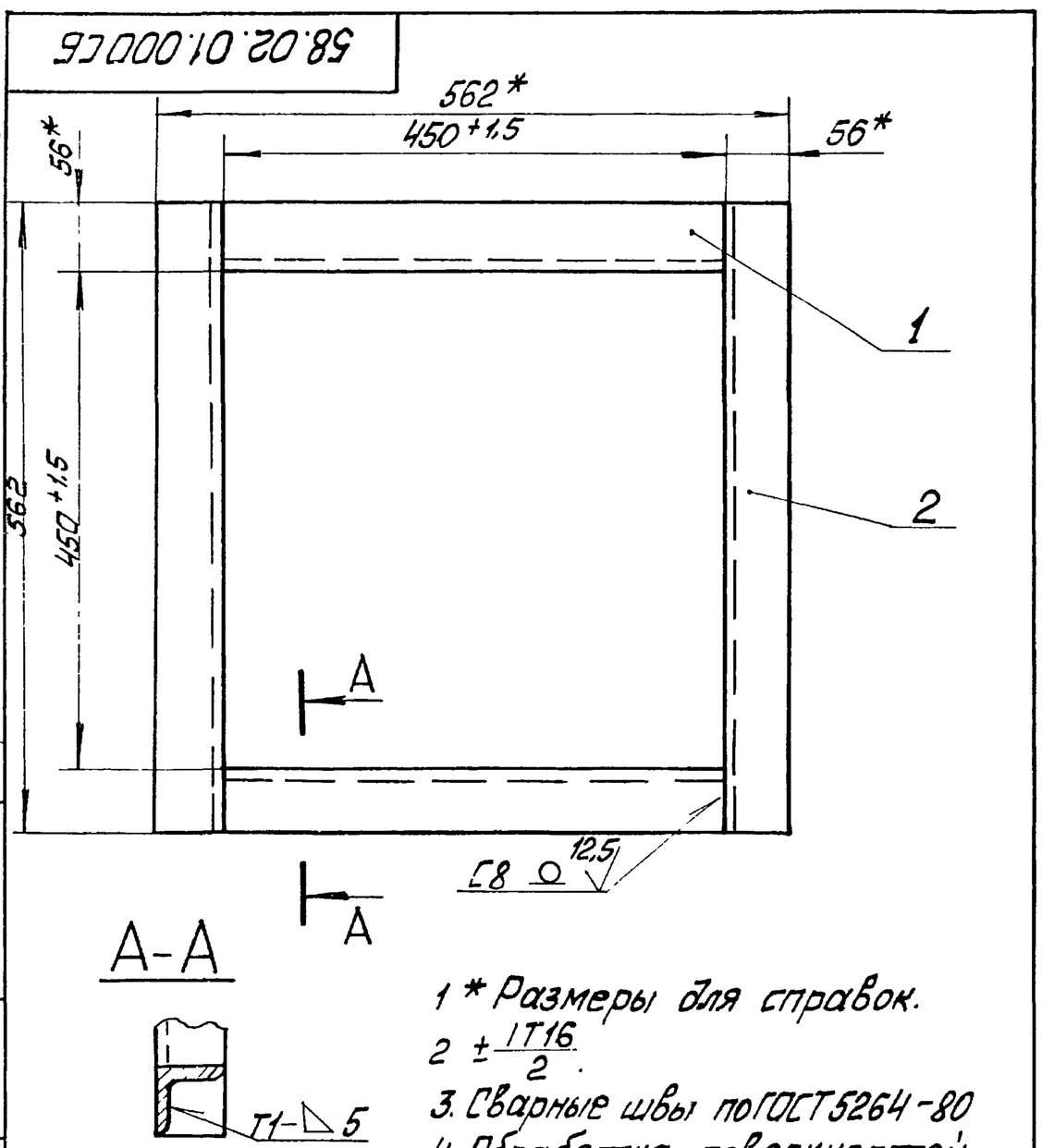

1 * Размеры для справок.

2 $\pm\frac{IT16}{2}$.

3. Сварные швы по ГОСТ 5264-80

4. Обработка поверхностей реза деталей Б4 25.

Изм	Лист	№ докум.	Подп	Дата	58.02.01.000СБ		
Разраб		Михайлова			Фланец	Лит	Масса 8,6 / Масштаб 1:5
Пров.		Никитченко				Лист	Листов 1
Т.контр						ЛАТГИПРОПРОМ	
Н.контр		Колмец					
Утв							

Копировал Формат А4

Форм.	Зона	Поз.	Обозначение	Наименование	Кол.	Примечание
				Документация		
А3			58.02.02.000СБ	Сборочный чертёж		
				Детали		
А4		1	58.02.02.001	Ручка	1	
Б4		2	58.02.02.002	Дно		
				Лист 5 ГОСТ 19903-74 / ВСт3кп2 ГОСТ 14637-79	1	7,46 кг
Б4		3	58.02.02.003	Уголок		
				Уголок 63×63×5-Б-ГОСТ 8509-86 / ВСт3сп3 ГОСТ 535-79	4	2,4 кг

Изм	Лист	№ докум	Подп	Дата	58.02.02.000		
Разраб		Михайлова			Крышка	Лит	Лист	Листов 1
Пров		Никитченко				ЛАТГИПРОПРОМ	
Н.контр.		Колмец					
Утв							

Копировал Формат А4

58.02.02.000 СБ

Выпуск 5-3

Серия 5.903-15

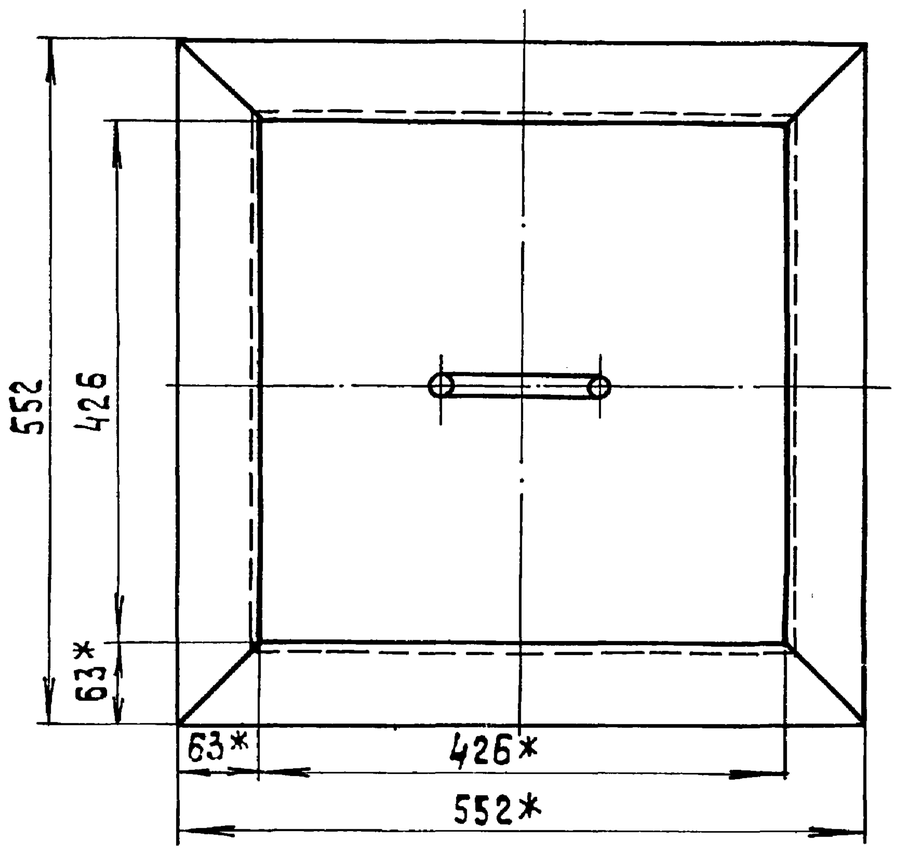

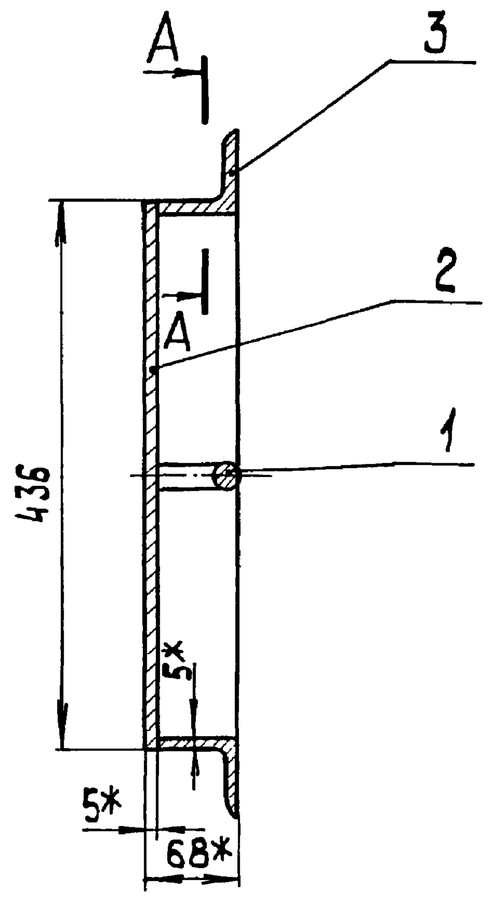

А – А
М 1:1

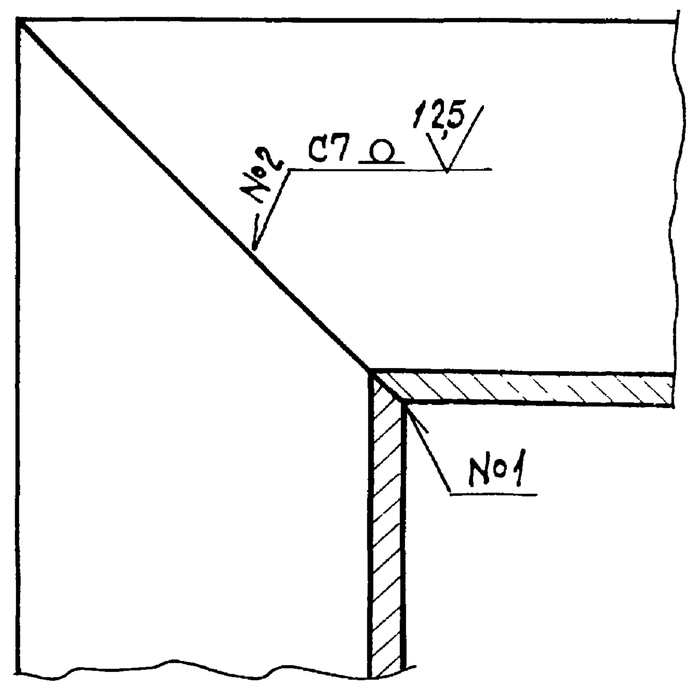

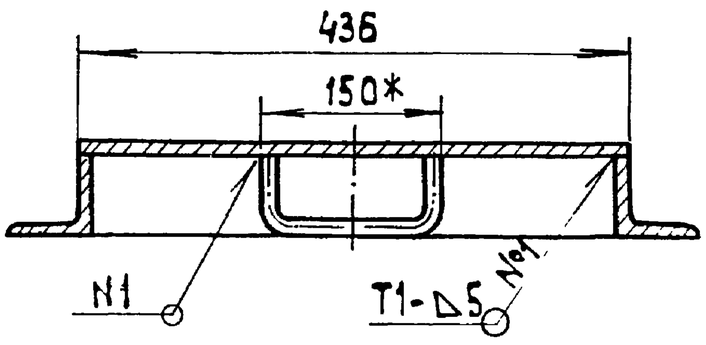

1* Размеры для справок.
2. $\pm \frac{IT16}{2}$.
3. Сварные швы №1, №2 по ГОСТ 5264-80.
4. Обработка поверхностей реза деталей БЧ 25.

Изм.	Лист	№ докум.	Подп.	Дата	58.02.02.000 СБ			
Разраб.		Михайлова			Крышка	Лит.	Масса	Масштаб
Пров.		Никитченко					17,3	1:5
Т.контр.						Лист	Листов 1	
Н.контр.		Колмец				ЛАТГИПРОПРОМ		
Утв.								

Копировал 38 Формат А3

Инв.№ подл. | Подп. и дата | Взам. инв.№ | Инв.№ дубл. | Подп. и дата

Выпуск 5-3

Серия 5.903-15

58.02.02.001

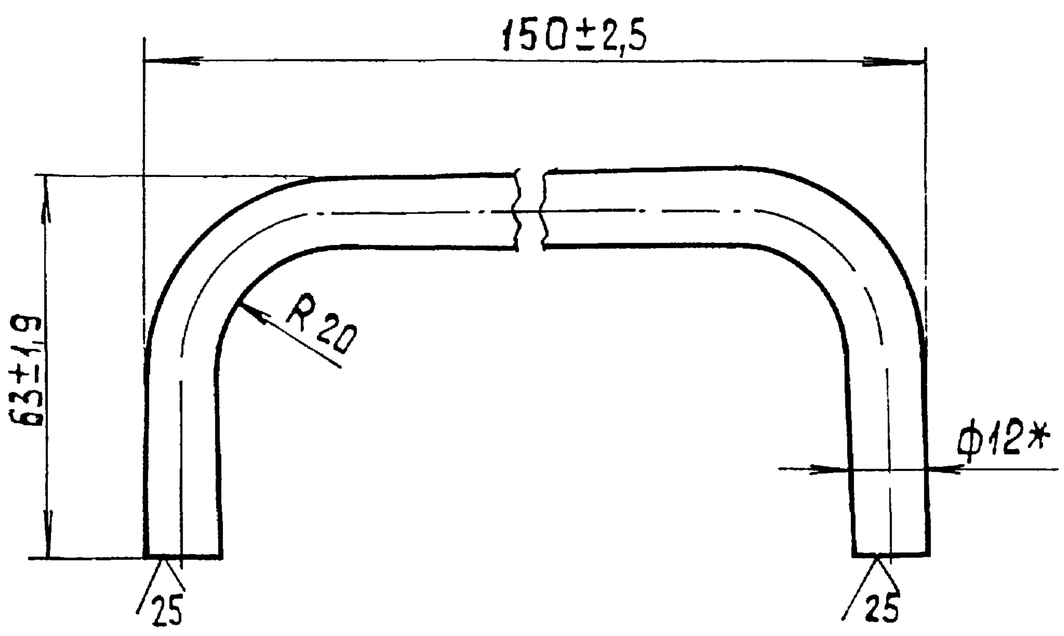

* Размер для справок.

Изм.	Лист	№ докум.	Подп.	Дата	58.02.02.001			
Разраб.		Михайлова			Ручка	Лит.	Масса	Масштаб
Пров.		Никитченко					0,2	1:1
Т.контр.						Лист	Листов 1	
Н.контр.		Колмец			Круг 12-В-ГОСТ 2590-71 / 20 ГОСТ 1050-74	ЛАТГИПРОПРОМ		
Утв.								

Копировал 38 Формат А4

Инв.№ подл. | Подп. и дата | Взам. инв.№ | Инв.№ дубл. | Подп. и дата

Выпуск 5-3

Серия 5.903-15

Форм.	Зона	Поз.	Обозначение	Наименование	Кол.	Примечание
				Документация		
А2			БК5.3.2.00.000 СБ	Сборочный чертеж		
А3			БК5.3.2.00.000 СО	Схема автоматизации		
А3			БК5.3.2.00.000 Э3	Схема электрическая принципиальная		
А3			БК5.3.2.00.000 Э4	Схема соединений		
А4			БК 5.0.0.00.000 ДТ	Указания по применению и изготовлению		Выпуск 5-0
				Детали		
БЧ		1	БК5.3.2.00.001	Рычаг		
				Полоса $\frac{10\times50\text{-ГОСТ 103-76}}{\text{ВСт3кп2 ГОСТ 535-79}}$	1	1,43 кг
БЧ		2	БК5.3.2.00.002	Тяга		
				Труба $\frac{25\times3\text{ ГОСТ 10704-76}}{\text{ВСт3сп ГОСТ 10705-80}}$		
				L=310±1,0 мм	1	0,34 кг
				Стандартные изделия		
		3		Болт М12×40.46 ГОСТ 7798-70	4	
				Винты ГОСТ 1491-72		
		4		М6×20.58	4	
		5		М8×25.58	4	

Изм.	Лист	№ докум.	Подп.	Дата	БК5.3.2.00.000			
Разраб.		Михайлова			Блок вентилятора БВДН-10у Установка приборов контроля и автоматики.	Лит.	Лист 1	Листов 2
Пров.		Никитченко				ЛАТГИПРОПРОМ		
Н.контр.		Колмец						
Утв.								

Копировал 38 Формат А4

Серия 5.903-15 Выпуск 5-3

БК 5.3.2.00.000 СБ

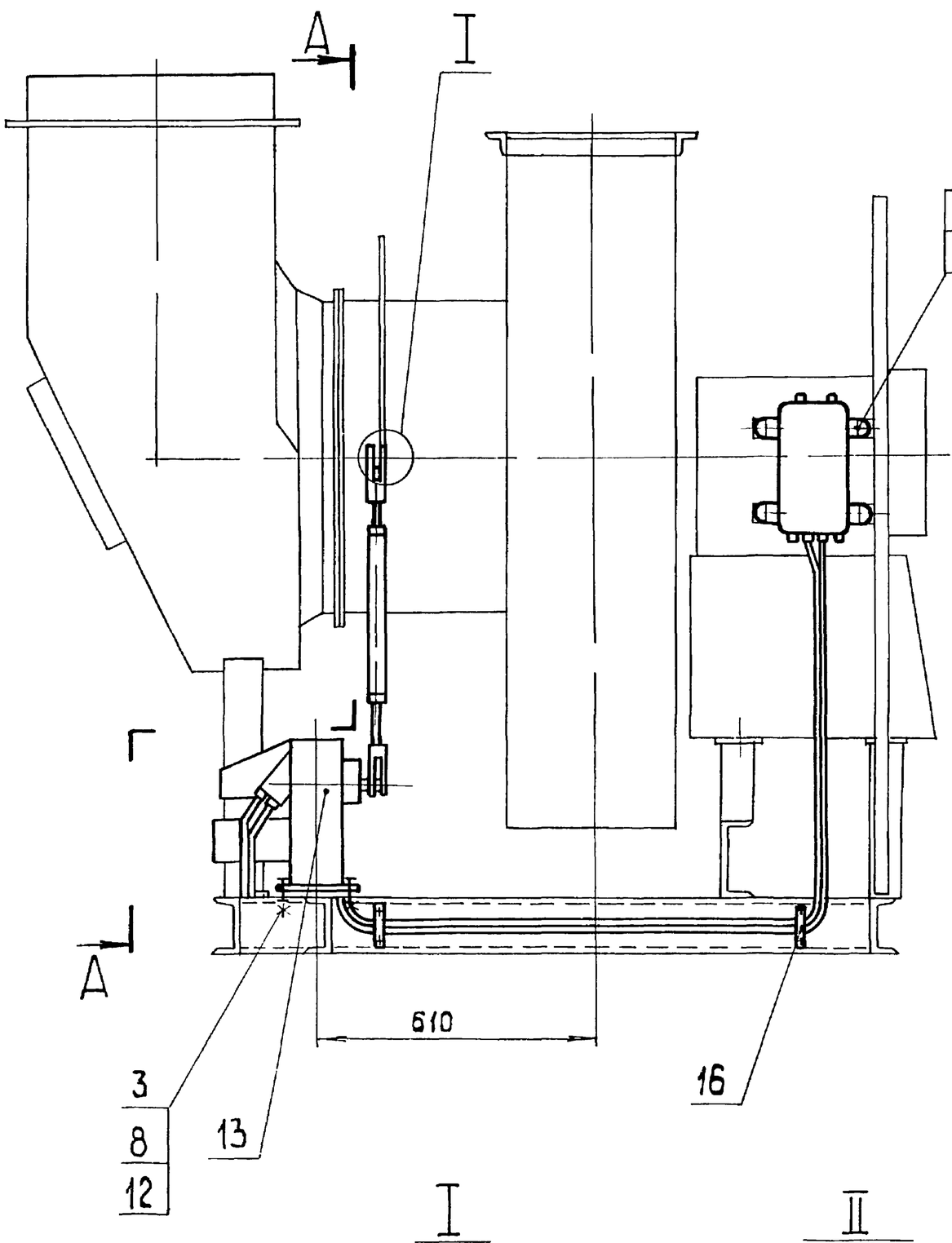

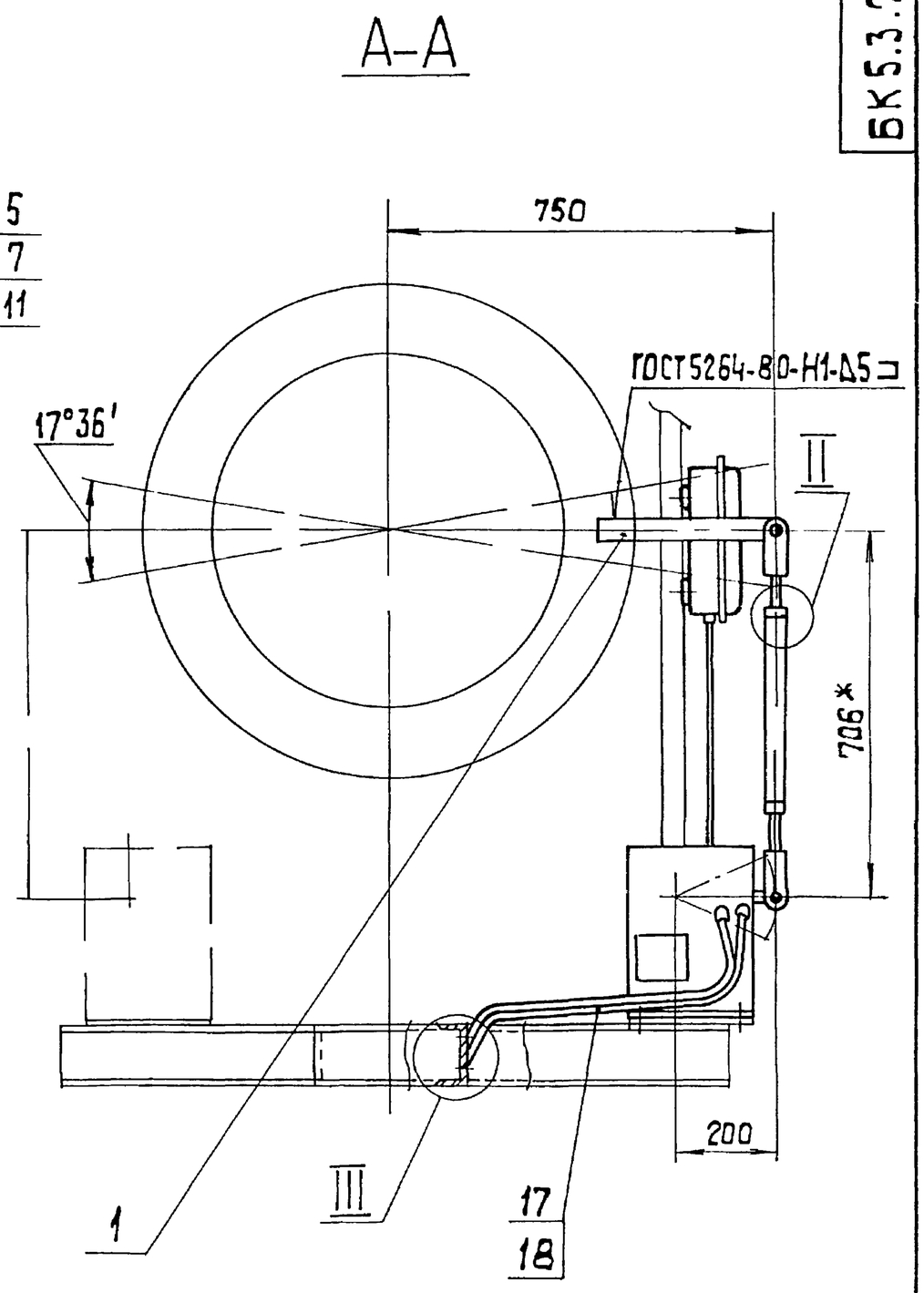

I
М1:1

II
М1:1

III
М1:2

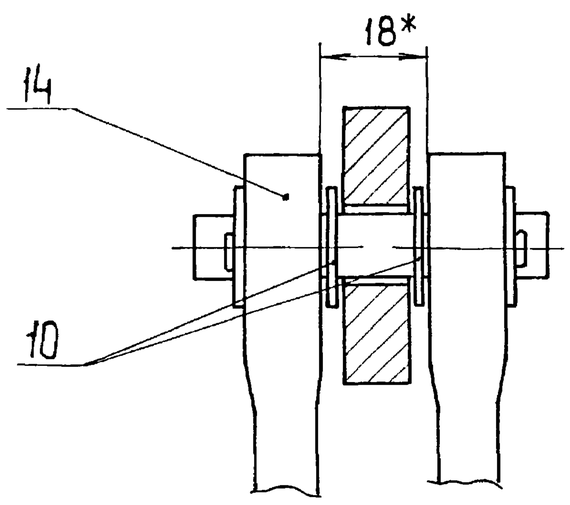

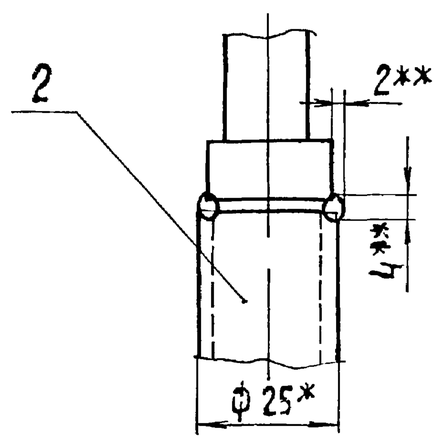

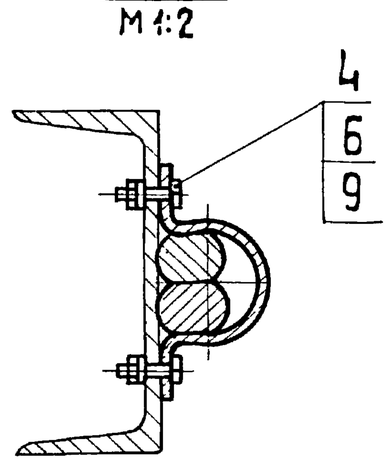

Поз.1
М1:2

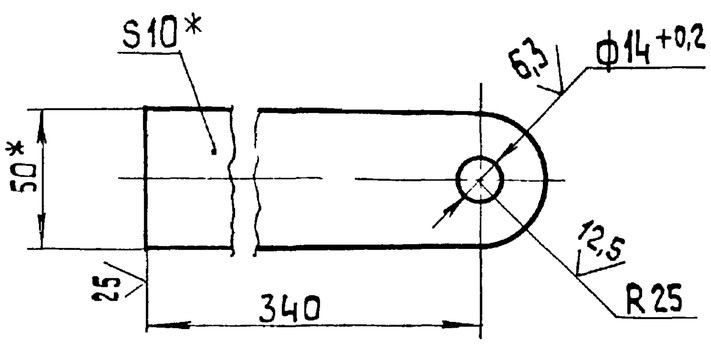

1.* Размеры для справок.

2. $\pm\frac{IT14}{2}$.

3.** Сварка ручная дуговая

4. Возможна установка МЭО 100/25 поз. 13. с левой стороны.

					БК5.3.2.00.000 СБ		
Изм.	Лист	№ докум.	Подп.	Дата	Блок вентилятора БВДН-10у Установка приборов контроля и автоматики	Лит.	Масса 36 / Масштаб 1:10
Разраб.		Михайлова				Лист	Листов 1
Пров.		Никитченко				ЛАТГИПРОПРОМ	
Т.контр.							
Н.контр.		Колмец					
Утв.							

Копировал 38 Формат А2

Инв. № подл. | Подп. и дата | Взам. инв. № | Инв. № дубл. | Подп. и дата

БК5.3.2.00.000Э3

Выпуск 5-3

Серия 5.903-15

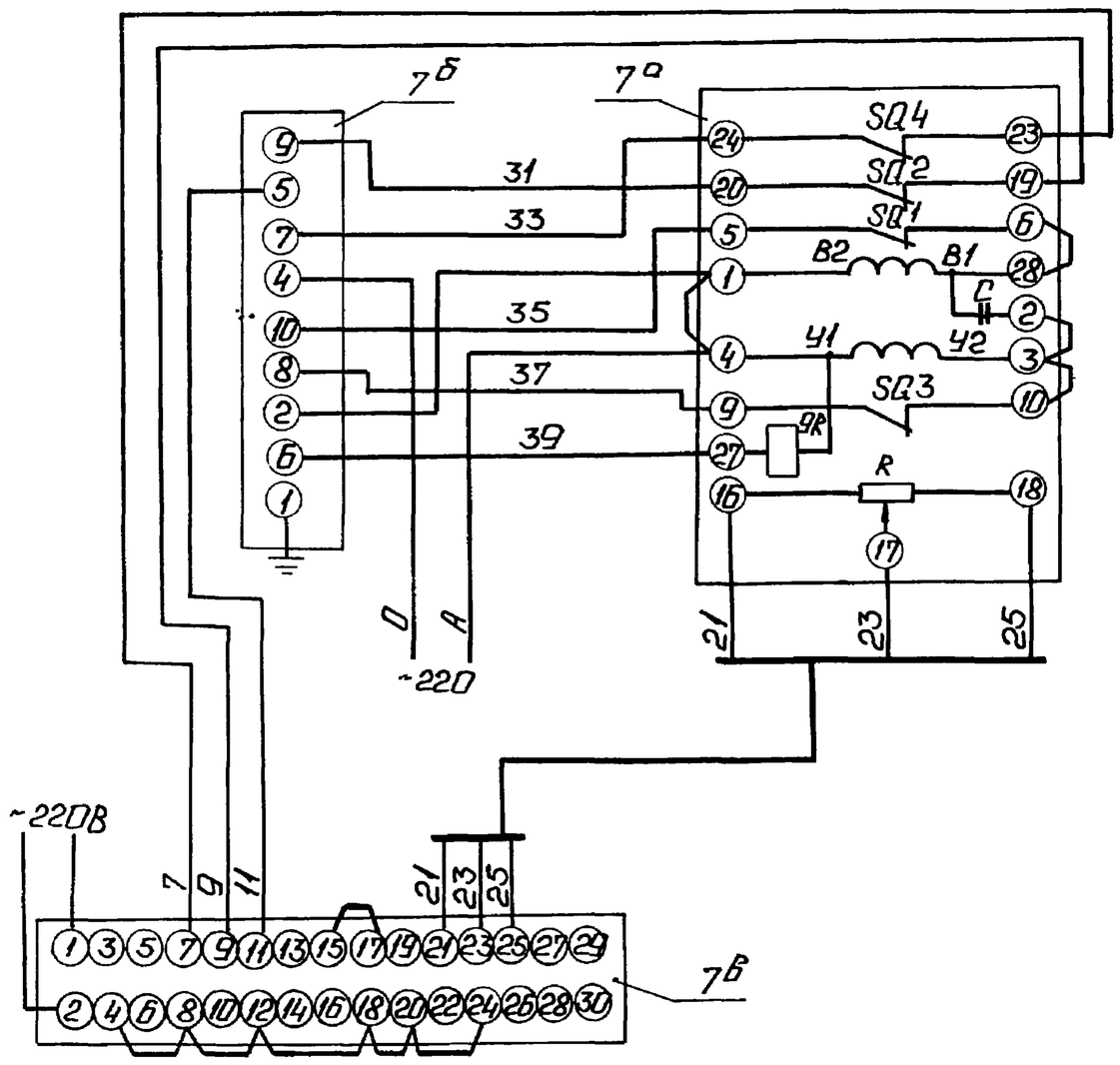

Поз. обозн.	Наименование	Кол.	Примечание
	Щит		
7б	Прибор регулирующий РС29	1	
	ТУ 25.02.05.138-85		
7б	Усилитель трехпозиционный	1	
	У29.3 ТУ 25.0205.139-85		
	По месту		
7а	Механизм электрический	1	
	однооборотный контактный		
	МЭО-100/25-0,25 ГОСТ 7192-80		

Изм. Лист	№ докум.	Подп.	Дата	БК5.3.2.00.000 Э3			
Разраб.	Знотиня			Блок вентилятора БВДН-10У. Схема электрическая принципиальная регулятора	Лит.	Масса	Масштаб
Пров.	Крауле				Лист	Листов 1	
Т.контр.					ЛАТГИПРОПРОМ		
Н.контр.	Кушель						
Утв.							

Копировал: Ф.А. Формат А3

Инв.№ подл. | Подп. и дата | Взам. инв.№ | Инв.№ дубл. | Подп. и дата

БК5.3.2.00.000Э4

Выпуск 5-3

Серия 5.903-15

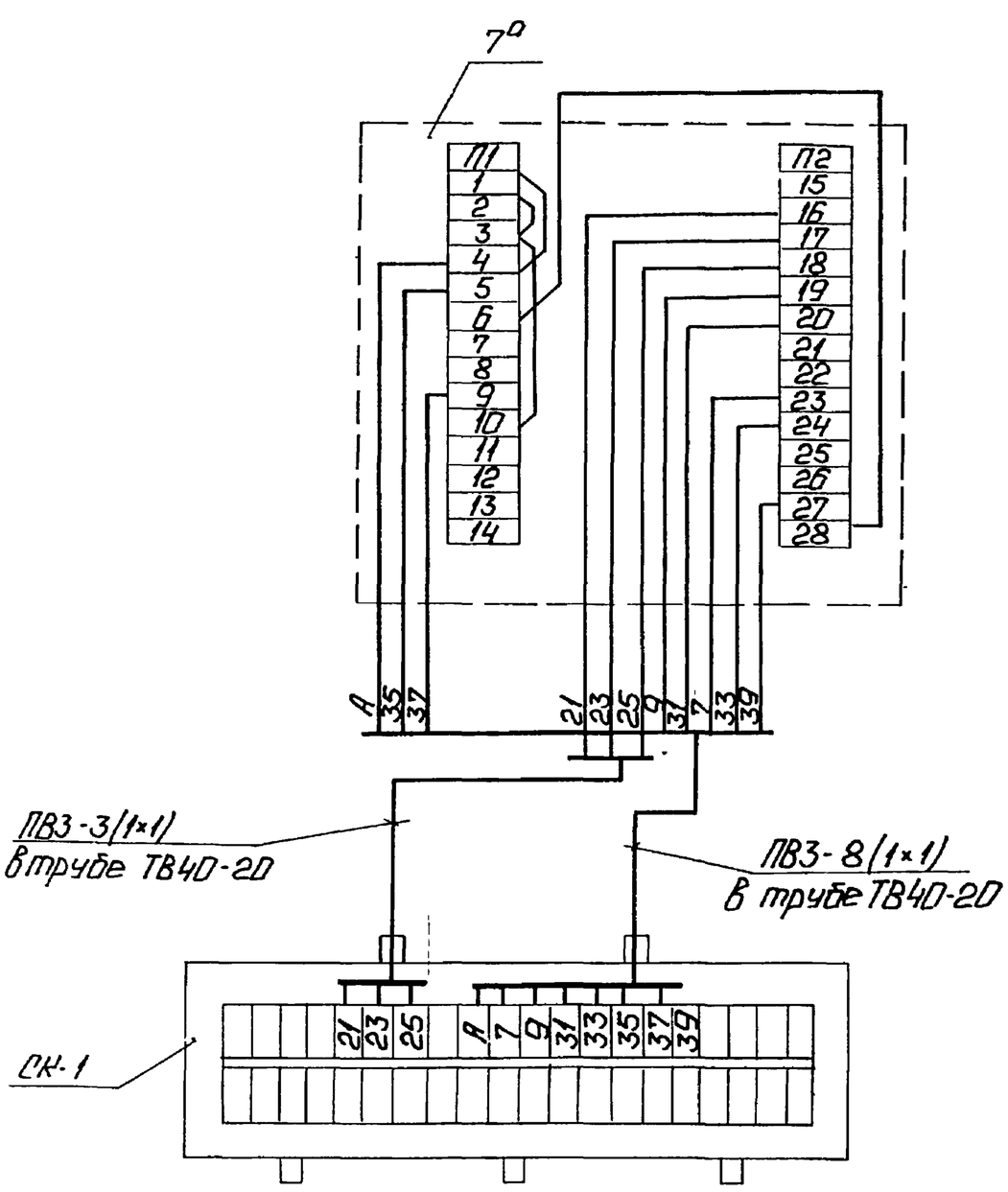

Поз. обозн.	Наименование	Кол.	Примечание
СК-1	Коробка соединительная	1	шт.
	КС-20 ТУ36.2568-83		
	Труба ТВ40-20 ГОСТ 19034-82	2	м
	Провод ПВ3 сеч. 1мм² ГОСТ 6323-79	11	"
7а	Механизм электрический	1	шт.
	однооборотный контактный		
	МЭО-100/25-0,25 ГОСТ 7192-80		

1. Маркировка цепей дана условно.
2. Исполнительный механизм и соединительную коробку заземлить.

Изм. Лист	№ докум.	Подп.	Дата	БК5.3.2.00.000 Э4			
Разраб.	Знотиня			Блок вентилятора БВДН-10У. Схема соединений	Лит.	Масса	Масштаб
Пров.	Крауле				Лист	Листов 1	
Т.контр.					ЛАТГИПРОПРОМ		
Н.контр.	Кушель						
Утв.							

Копировал: Ф.А. Формат А3

Инв.№ подл. | Подп. и дата | Взам. инв.№ | Инв.№ дубл. | Подп. и дата

БК5.3.2.00.000 СО

Выпуск 5-3

Серия 5.903-15

Поз. обозн.	Наименование	Кол	Примечание
7а	Механизм электрический	1	
	однооборотный контактный		
	МЭО-100/25-0,25 ГОСТ 7192-80		

Схема автоматизации

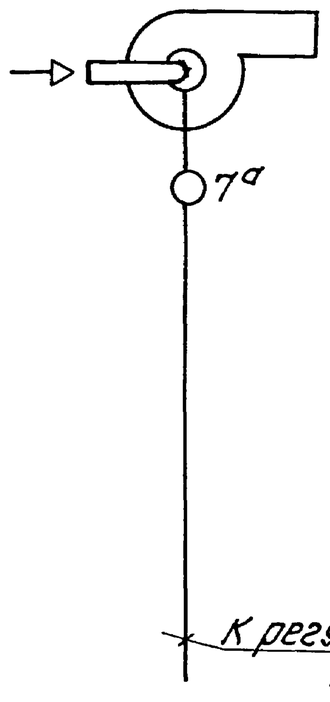

Изм	Лист	№ докум.	Подпись	Дата	БК 5.3.2.00.000 СО			
Разраб.		Случкая			Блок Вентилятора БВДН-10у Схема автоматизации	Лит	Масса	Масштаб
Пров.		Краузе				Лист	Листов 1	
Т.контр.						ЛАТГИПРОПРОМ		
Н.контр.		Кушель						
Утв.								

Копировал — Формат А3

Выпуск 5-3

Серия 5.903-15

Формат	Зона	Поз.	Обозначение	Наименование	Кол.	Примечание
				Гайки ГОСТ 5915-70		
		6		М6,5	4	
		7		М8.5	4	
		8		М 12.5	4	
				Шайбы ГОСТ 11371-78		
		9		6.02	4	
		10		12.02	2	
				Шайбы ГОСТ 6402-70		
		11		8.65Г	4	
		12		12.65Г	4	
		13		Механизм исполнительный электрический однооборотный МЭО-100/25-0,25-84 ГОСТ 7192-80	1	
				Прочие изделия		
		14		Вилка ПЛ 257.023	2	поставка с МЭО
		15		Коробка соединительная КС-20 ТУ36.2568-83	1	
		16		Скоба двухлапковая СД-34 ТУ-1448-82	2	
				Материалы		
		17		Провод 1380 ГОСТ 6323-79	10	м
		18		Трубка ТВ40-20 ГОСТ 19034-82	3	м

Изм	Лист	№ докум.	Подпись	Дата	БК5.3.2.00.000	Лист 2

Копировал — Формат А4

Выпуск 5-3

Серия 5.903-15

Формат	Зона	Поз.	Обозначение	Наименование	Кол.	Примечание
				Документация		
А3			БК5.3.3.00.000 СБ	Сборочный чертеж		
А4			БК 5.0.0.00.000 ДТ	Указания по применению и изготовлению		Выпуск 5-0
				Сборочные единицы		
А4		1	БК5.3.3.01.000	Стойка	1	
				Детали		
Б4		2	БК5.3.3.00.001	Труба		
				Труба 20×2,5 ГОСТ 3262-75 L = 400±1,0 мм	1	0,66кг
				Стандартные изделия		
		3		Болт М12×35.46 ГОСТ 7798-70	2	
		4		Винт М5×20.58 ГОСТ 1491-72	2	
		5		Гайка М5.5 ГОСТ 5915-70	2	
		6		Гайка М12.5 ГОСТ 5915-70	2	

Изм	Лист	№ докум.	Подпись	Дата	БК5.3.3.00.000			
Разраб.		Михайлова			Блок Вентилятора БВДН-10у Установка электрооборудования	Лит.	Лист 1	Листов 3
Пров.		Никитченко				ЛАТГИПРОПРОМ		
Н.контр.		Колмец						
Утв.								

Копировал — Формат А4

Выпуск 5-3 Серия 5.903-15

Формат	Зона	Поз.	Обозначение	Наименова	Кол.	Примечание
		7		Шайба 5.02 ГОСТ 11371-78	2	
		8		Шайба 12.02 ГОСТ 10906-78	2	
		9		Шайба 12.65 ГОСТ 6402-72	2	
				Прочие изделия		
		10		Переключатель		
				ПКУ-58И011У2		
				ТУ 16-526047-74	1	
		11		Хомутик С437У2		
				ТУ 36-1448-77	2	
		12		Втулка В22ХЛ2		
				ТУ 36-1899-80	1	
			Переменные данные для исполнений:			
				БК5.3.00.000		
				Детали		
		13		Труба		
				Труба 32х28 ГОСТ 3262-75		
				L = 430 ± 1,0 мм	1	1,17кг
				Прочие изделия		
		14		Хомутик С439У2		
				ТУ 16-526047-74	1	
		15		Втулка В42УХЛ2		
				ТУ 36-1899-80	1	

Инв. № подл. | Подпись и дата | Взам. инв. № | Инв. № дубл. | Подпись и дата

Изм. Лист № докум. Подпись Дата

БК5.3.3.00.000 Лист 2

Копировал Формат А4

Выпуск 5-3 Серия 5.903-15

Формат	Зона	Поз.	Обозначение	Наименование	Кол.	Примечание
		16		Ввод гибкий К108ТУ3		
				ТУ 36-1684-81	1	
				БК5.3.3.00.000-01		
				Детали		
		13		Труба		
				Труба 20х2,5 ГОСТ 3262-75		
				L = 430 ± 1,0 мм	1	0,71кг
				Прочие изделия		
		14		Хомутик С437У2		
				ТУ 36-1448-77	2	
		15		Втулка В22ХЛ2		
				ТУ 36-1899-80	1	
		16		Ввод гибкий К108ТУ3		
				ТУ 36-1684-81	1	

Инв. № подл. | Подпись и дата | Взам. инв. № | Инв. № дубл. | Подпись и дата

Изм. Лист № докум. Подпись Дата

БК5.3.3.00.000 Лист 3

Копировал Формат А4

Выпуск 5-3 Серия 5.903-15

БК5.3.00.000СБ

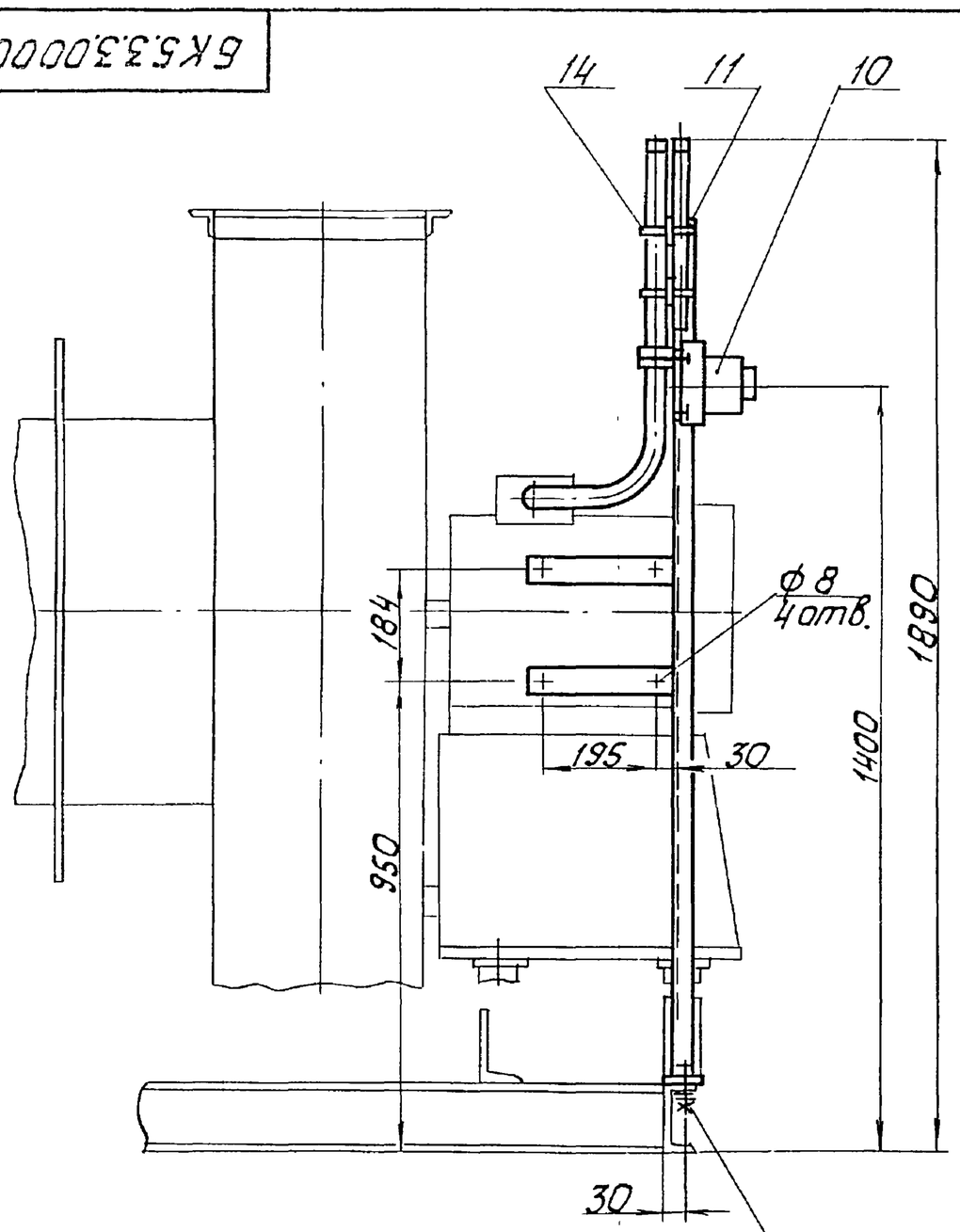

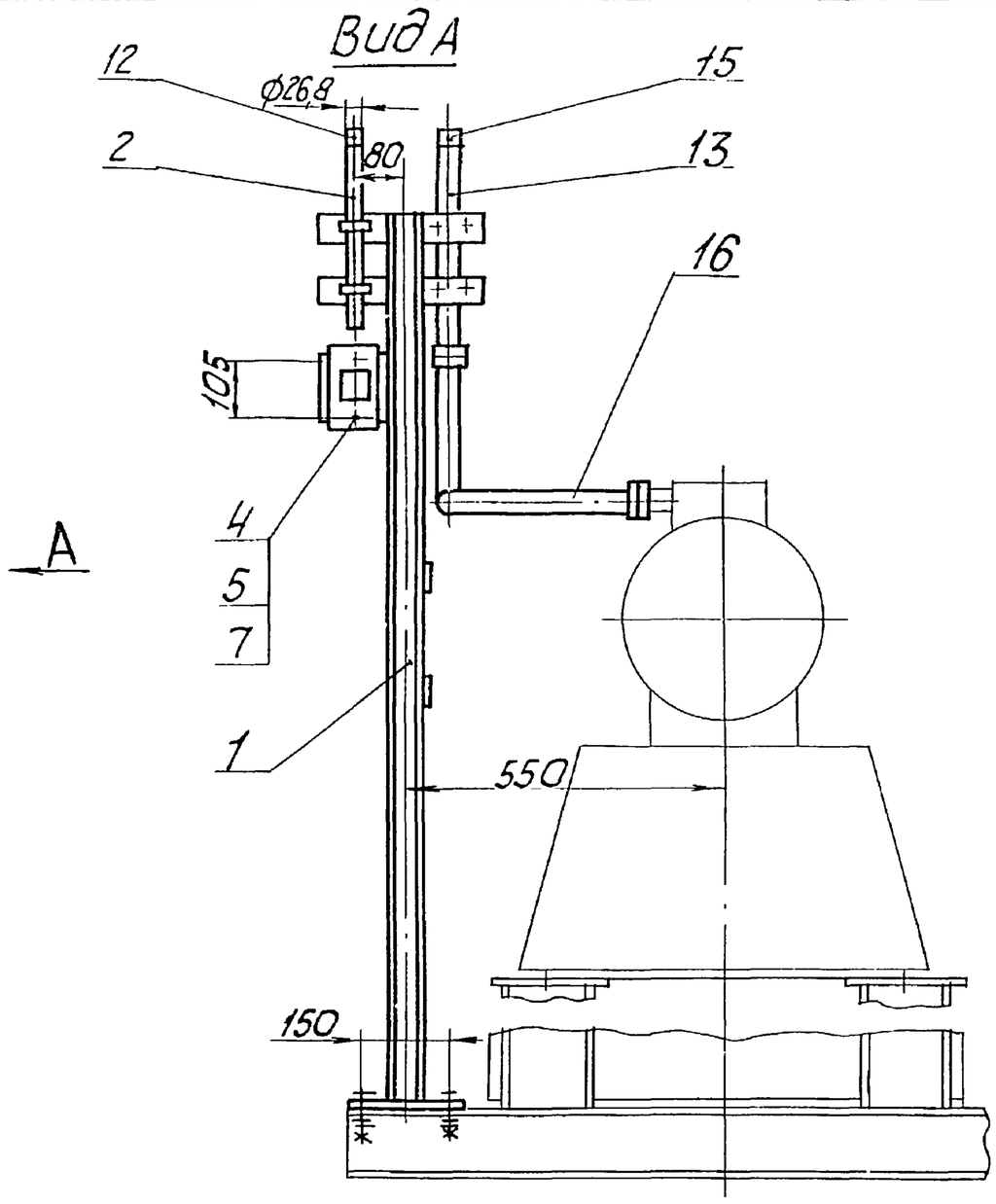

Размеры для справок.

Обозначение	Для блоков вентиляторов	Электродвигатель
БК5.3.3.00.000	БК5.3.1.00.000; -01; -04; -05	4АМ180М4
-01	-02; -03; -06; -07	4АМ160S6

Инв. № подл. | Подпись и дата | Взам. инв. № | Инв. № дубл. | Подпись и дата

Изм.	Лист	№ докум.	Подпись	Дата	БК5.3.3.00.000 СБ			
Разраб.		Михайлова			Блок вентилятора БВДН-10у	Лит.	Масса	Масштаб
Пров.		Никитченко			Установка электрооборудования		14	1:10
Т.контр.						Лист	Листов 1	
Н.контр.		Колмец				ЛАТ ГИПРОПРОМ		
Утв.								

Копировал Формат А3

Формат	Зона	Поз.	Обозначение	Наименование	Кол.	Примечание
				Документация		
А3			БК 5.3.3.01.000 СБ	Сборочный чертеж		
				Детали		
Б4		1	БК5.3.3.01.001	Стойка		
				Швеллер $\frac{5\text{-ГОСТ 8240-72}}{\text{ВСт3сп3-1-ГОСТ 535-79}}$		
				L = 1585±2,0 мм	1	7,67кг
Б4		2	БК5.3.3.01.002	Пластина		
				Лист $\frac{5\text{ ГОСТ 19903-74}}{\text{ВСт3кп2 ГОСТ 14637-79}}$	1	0,45кг
Б4		3	БК5.3.3.01.003	Панель		
				Лист $\frac{3\text{ ГОСТ 19903-74}}{\text{ВСт3кп4 ГОСТ 16523-70}}$	1	0,31кг
Б4		4	БК5.3.3.01.004	Кронштейн		
				Полоса $\frac{5\text{х}50\text{-ГОСТ 103-76}}{\text{ВСт3кп2 ГОСТ 535-79}}$		
				L = 230±1,0 мм	2	0,45кг
Б4		5	БК5.3.3.01.005	Кронштейн		
				Полоса $\frac{5\text{х}50\text{-ГОСТ 103-36}}{\text{ВСт3кп2 ГОСТ 535-79}}$		
				L = 280±1,0 мм	2	0,55кг

Изм.	Лист	№ докум.	Подпись	Дата	БК5.3.3.01.000		
Разраб.		Михайлова			Стойка	Лит.	Лист	Листов 1
Пров.		Никитченко				ЛАТГИПРОПРОМ	
Н.контр.		Колмец					
Утв.							

Копировал — Формат А4

Выпуск 5-3 Серия 5.903-15

БК5.3.3.01.000СБ

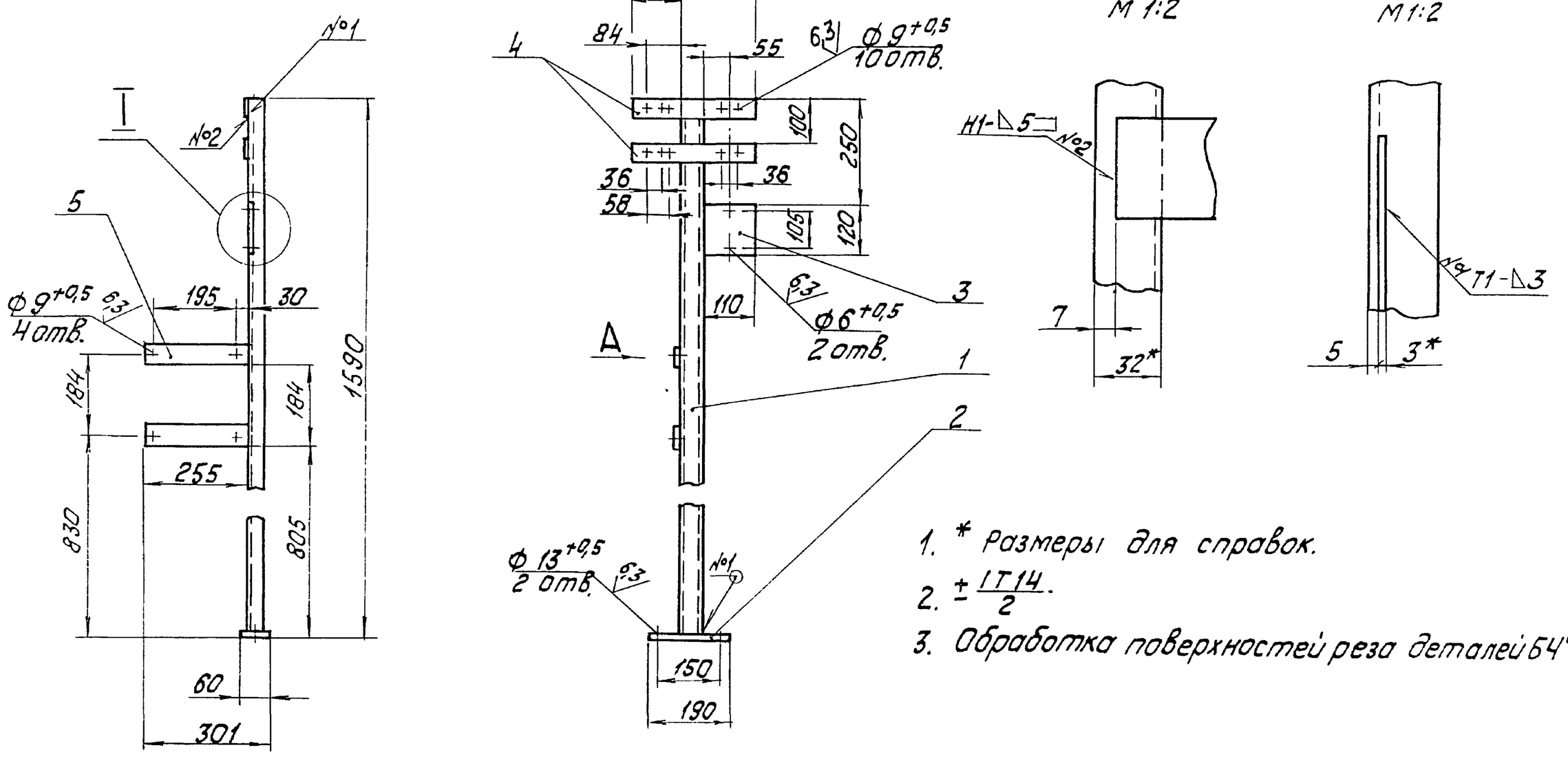

1. * Размеры для справок.
2. $\pm\frac{IT14}{2}$.
3. Обработка поверхностей реза деталей Б4 $^{25}\!\!\surd$

Изм.	Лист	№ докум.	Подпись	Дата	БК5.3.3.01.000СБ			
Разраб.		Михайлова			Стойка	Лит.	Масса	Масштаб
Пров.		Никитченко					10,4	1:10
Т.контр.						Лист	Листов 1	
Н.контр.		Колмец				ЛАТГИПРОПРОМ		
Утв.								

Копировал — Формат А3