Типовая документация на конструкции изделия и узлы зданий и сооружений

Серия 5.903-15

БЛОКИ ТЕПЛОМЕХАНИЧЕСКОГО ОБОРУДОВАНИЯ ДЛЯ КОТЕЛЬНЫХ С ВОДОГРЕЙНЫМИ КОТЛАМИ

Выпуск 5-1

Блок вентилятора БВДН-8у

Рабочие чертежи

Утверждены и введены в действие МЖКХ СССР протоколом от 22.11.89 г.

24051-08

Типовая документация на конструкции, изделия и узлы зданий и сооружений

Серия 5.903-15

БЛОКИ ТЕПЛОМЕХАНИЧЕСКОГО ОБОРУДОВАНИЯ ДЛЯ КОТЕЛЬНЫХ С ВОДОГРЕЙНЫМИ КОТЛАМИ

Выпуск 5-1

Блок вентилятора БВДН-8у

Рабочие чертежи

Разработаны
проектным институтом
„ЛАТГИПРОПРОМ"
Гл.инж.института В. Овчаров
Гл.инж.проекта Я. Нидбальский

Утверждены и введены в действие ММСС СССР протоколом от 22.11.89 г.

24051-08

Выпуск 5-1

Серия 5.903-1

Содержание альбома

Обозначение	Наименование	№ стр.
	Блок вентилятора БВДН-8У	
БК5.1.1.00.000	Блок вентилятора БВДН-8У	2
БК5.1.1.00.000СБ	Блок вентилятора БВДН-8У	3
БК5.1.1.01.000СБ	Рама	4
БК5.1.1.00.000	Блок вентилятора БВДН-8У	5
БК5.1.1.01.000	Рама	
64.30.01.000	Карман	
64.30.01.000СБ	Карман	6
64.30.01.001	Боковина	
64.30.01.002	Конус	7
64.30 01.003	Полуконус	
64.30.01.004	Стенка	
64.30.01.005	Стенка	8
64.30.01.006	Удлинитель	
64.30.01.007	Фланец	
58.02.00.000	Люк лаза	9
58.02.00.001	Прокладка	
58.02.00.000СБ	Люк лаза	
58.02.01.000	Фланец	10
58.02.02.000	Крышка	
58.02.02.001	Ручка	
58.02.01.000СБ	Фланец	
58.02.02.000СБ	Крышка	11

Обозначение	Наименование	№ стр.
	Установка приборов контроля и автоматики блока вентилятора БВДН-8У	
БК5.1.2.00.000	Блок вентилятора БВДН-8У Установка приборов контроля и автоматики	
БК5.1.2.00.000СБ	Блок вентилятора БВДН-8У Установка приборов контроля и автоматики	12
БК5.1.2.00.000Э3	Блок вентилятора БВДН-8У. Схема электрическая принципиальная регулятора.	13
БК5.1.2.00 000Э4	Блок вентилятора БВДН-8У. Схема соединений.	
БК5.1.2.00.000СО	Блок вентилятора БВДН-8У. Схема автоматизации.	14
	Установка электрооборудования блока вентилятора БВДН-8У	
БК5.1.3.00.000	Блок вентилятора БВДН-8У. Установка электрооборудования	14
БК5.1.3.01.000	Стойка	
БК5.1.3.00.000СБ	Блок вентилятора БВДН-8У. Установка электрооборудования	15
БК5.1.3.01.000СБ	Стойка	

Формат А3

Выпуск 5-1

Серия 5.903-15

Формат	Зона	Поз.	Обозначение	Наименование	Кол.	Примечание
				Документация		
А3			БК5.1.1.00.000СБ	Сборочный чертеж		
А4			БК5.0.0.00.000ДТ	Указания по применению и изготовлению		Выпуск 5-0
				Сборочные единицы		
А4		1	БК5.1.1.01.000	Рама	1	
А4		2	64.30 01.000	Карман	1	
				Стандартные изделия		
				Болты ГОСТ 7798-70		
		4		М10х35·46	12	
		5		М24х110.46	4	
				Гайки ГОСТ 5915-70		
		6		М10.5	12	
		7		М24.5	4	
		8		Шайба 24 02 ГОСТ 10906-78	4	
		9		Шайба 24.65Г ГОСТ 6402-70	4	
				Материалы		
		10		Шнур асбестовый ШАОН-10 ГОСТ 1779-83	4	м

Инв. № подл. | Подпись и дата | Взам. инв. № | Инв. № дубл. | Подпись и дата

Изм.	Лист	№ докум.	Подпись	Дата
Разраб.		Никитченко		
Пров.		Колмец		
Н.контр.		Колмец		
Утв.				

БК5.1.1.00.000

Блок вентилятора БВДН-8У

Лит.	Лист	Листов
	1	3

ЛАТГИПРОПРОМ

Копировал Дубкова Формат А4

Выпуск 5-1

Серия 5.903-15

Формат	Зона	Поз.	Обозначение	Наименование	Кол.	Примечание
				Переменные данные исполнений		
				БК5.1.1.00.000		
				Прочие изделия		
		11		Вентилятор ВДН8УI-1500пр ТУ108.1360-85	1	
				БК5.1.1.00.000-01		
				Прочие изделия		
		11		Вентилятор ВДН8УI-1500лев ТУ108.1360-85	1	
				БК5.1.1.00.000-02		
				Прочие изделия		
		11		Вентилятор ВДН8У-I-1000пр ТУ108-1360-85	1	
				БК5.1.1.00.000-03		
				Прочие изделия		
		11		Вентилятор ВДН8-1000лев. ТУ108.1360-85	1	

Инв. № подл. | Подпись и дата | Взам. инв. № | Инв. № дубл. | Подпись и дата

Изм.	Лист	№ докум.	Подпись	Дата

БК5.1.1.00.000

Лист 2

Копировал Дубкова Формат А2

Выпуск 5-1

Серия 5.903-15

БК5.1.1.00.00006

Рис. 1

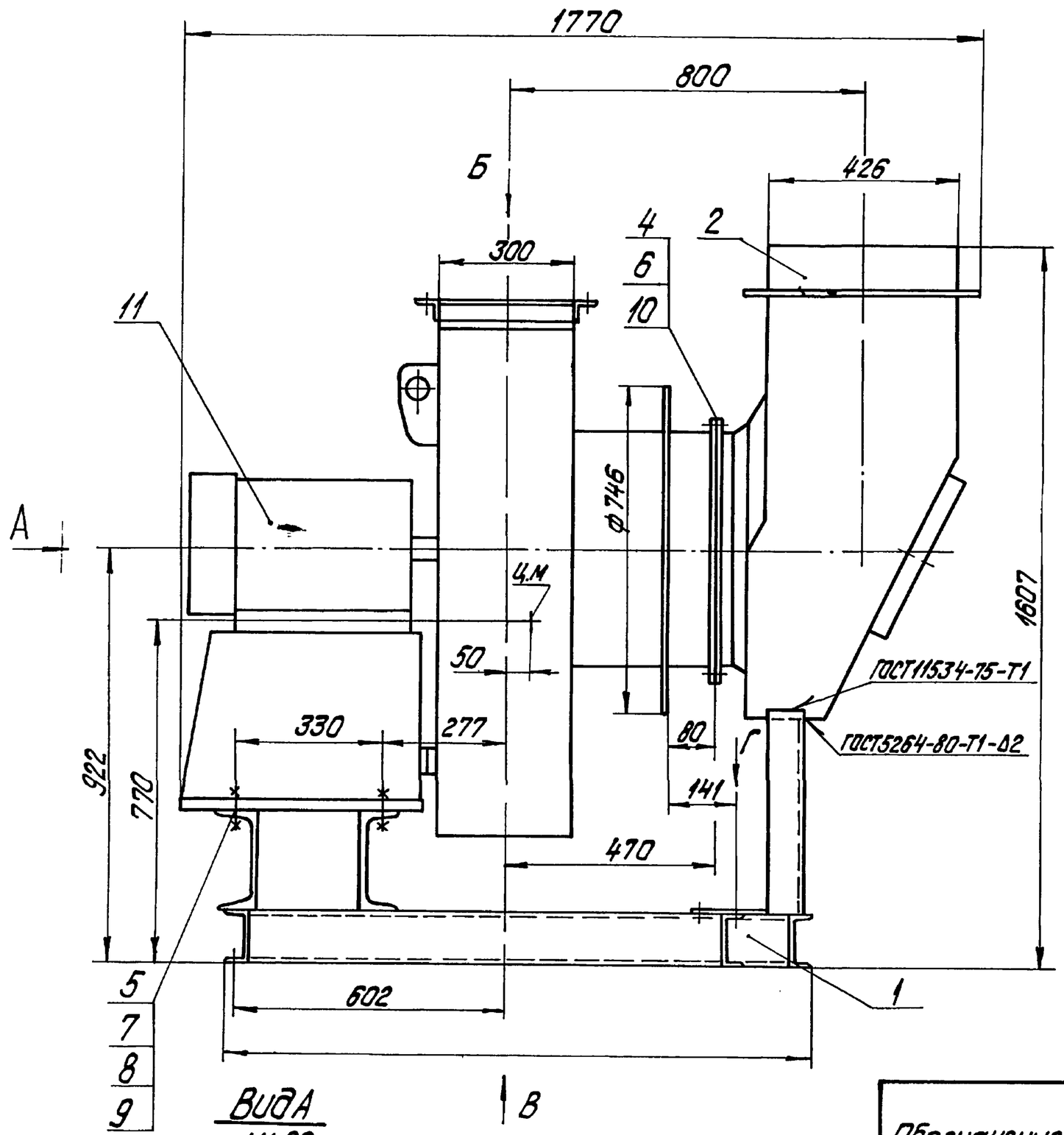

Вид А
М1:20

Рис. 2
М1:20

Остальное см. Рис. 1

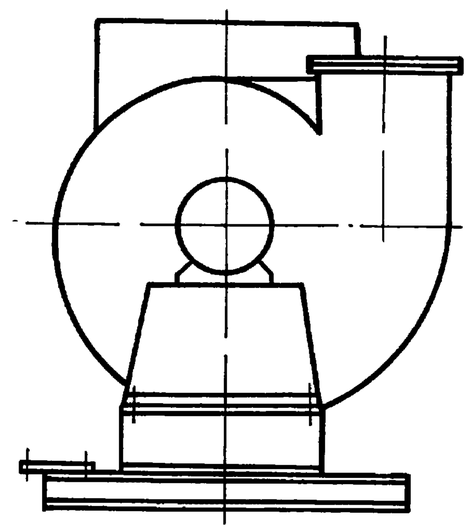

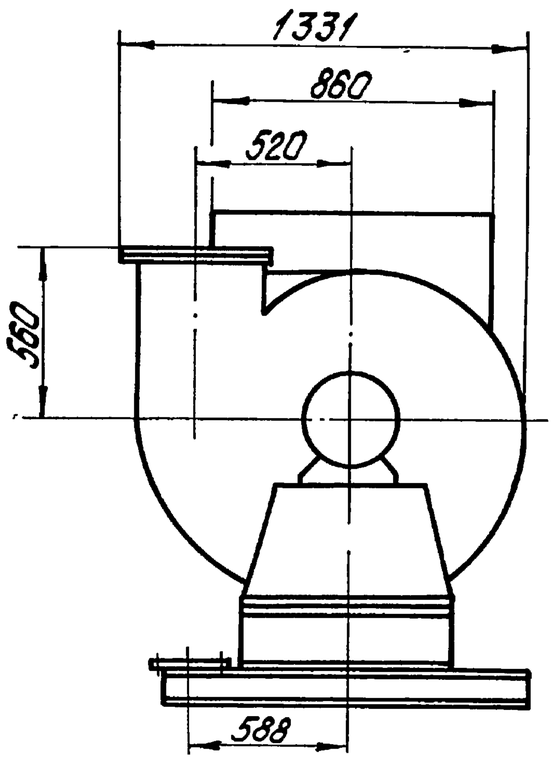

Вид В
М1:20

Вид Б

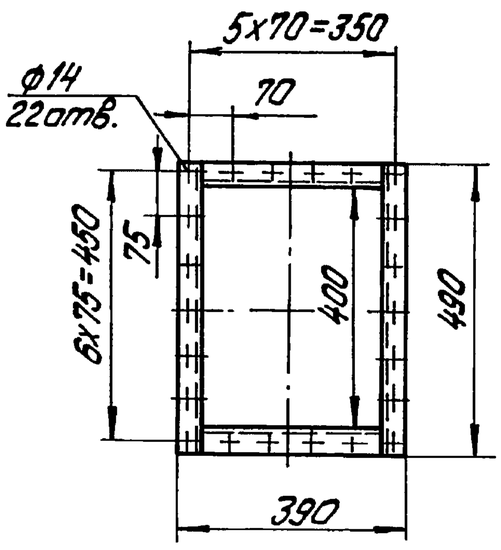

Вид Г

Обозначение	Типоразмер вентилятора ВДН	Рис.	Электродвигатель	N, квт	Масса, кг
БК5.1.1.00.000	8уI-1500пр.	1	4АМ160S4	15	709
-01	8уI-1500лев.	2			
-02	8уI-1000пр.	1	4АМ160S6	11	709
-03	8уI-1000лев.	2			
-04	8у-1500пр.	1	4АМ160S4	15	710
-05	8у-1500лев.	2			
-06	8у-1000пр.	1	4АМ160S6	11	710
-07	8у-1000лев.	2			

1. Размеры для справок.
2. Угол разворота вентилятора и кармана поз.2 определяется по чертежам компоновки котельной.

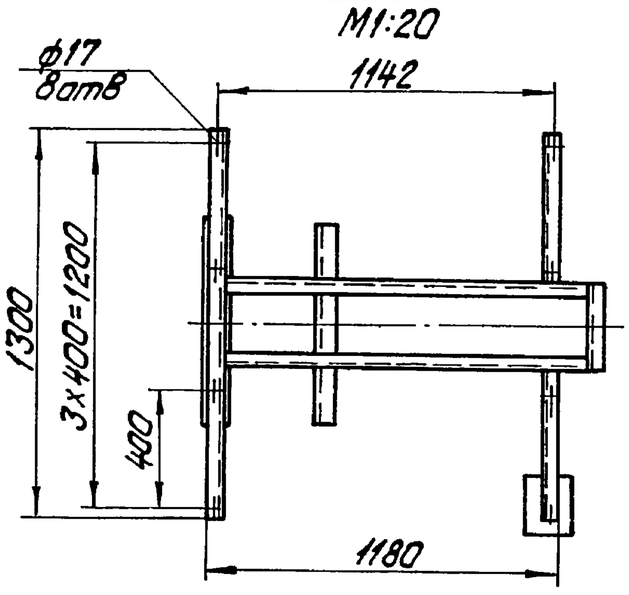

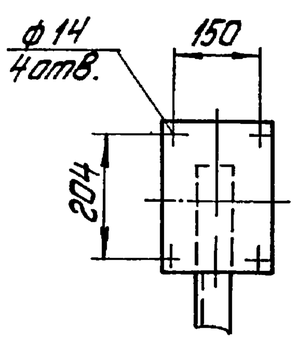

Изм. Лист	№ докум.	Подпись	Дата	БК5.1.1.00.000СБ	
Разраб.	Никитченко			Блок вентилятора БВДН-8у	Лит. / Масса см табл. / Масштаб 1:10
Пров.	Колмец				Лист / Листов 1
Т.контр.					ЛАТГИПРОПРОМ
Н.контр.	Колмец				
Утв.					

Инв. № подл. | Подпись и дата | Взам. инв. № | Инв. № дубл. | Подпись и дата

копировал Дуткова

формат А2

Выпуск 5-1

Серия 5.903-15

БК5.1.1.01.000СБ

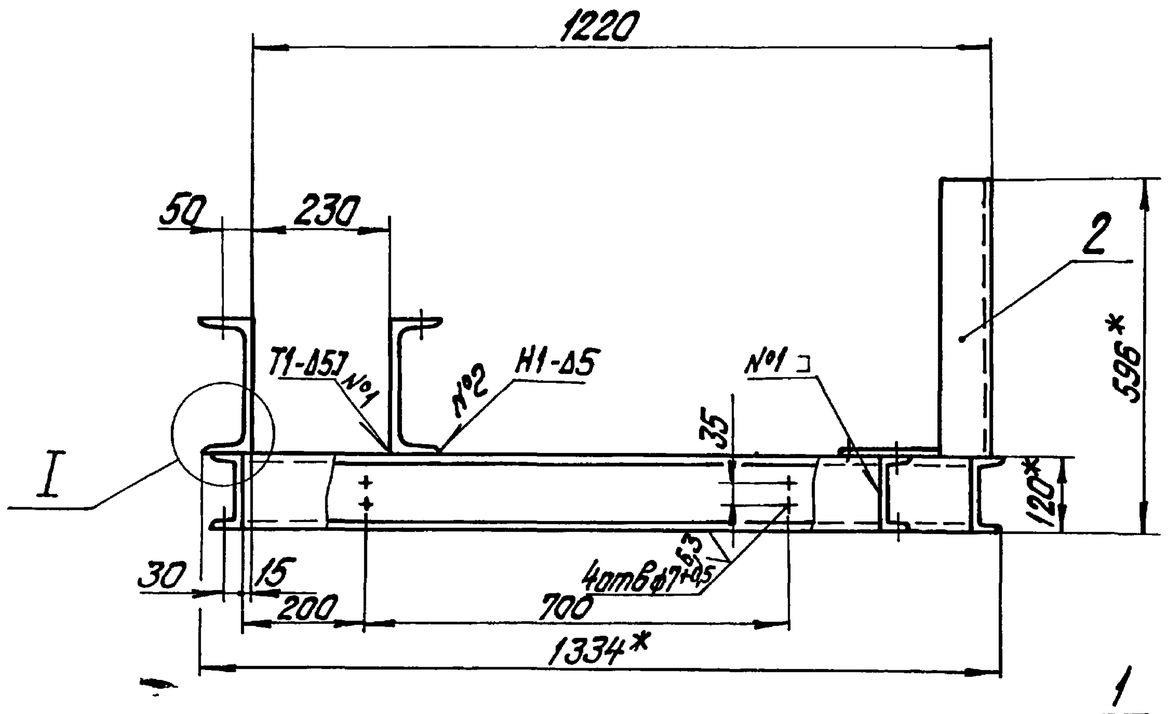

Вид А

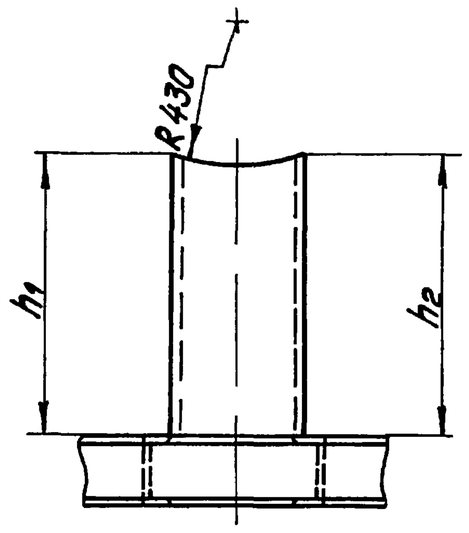

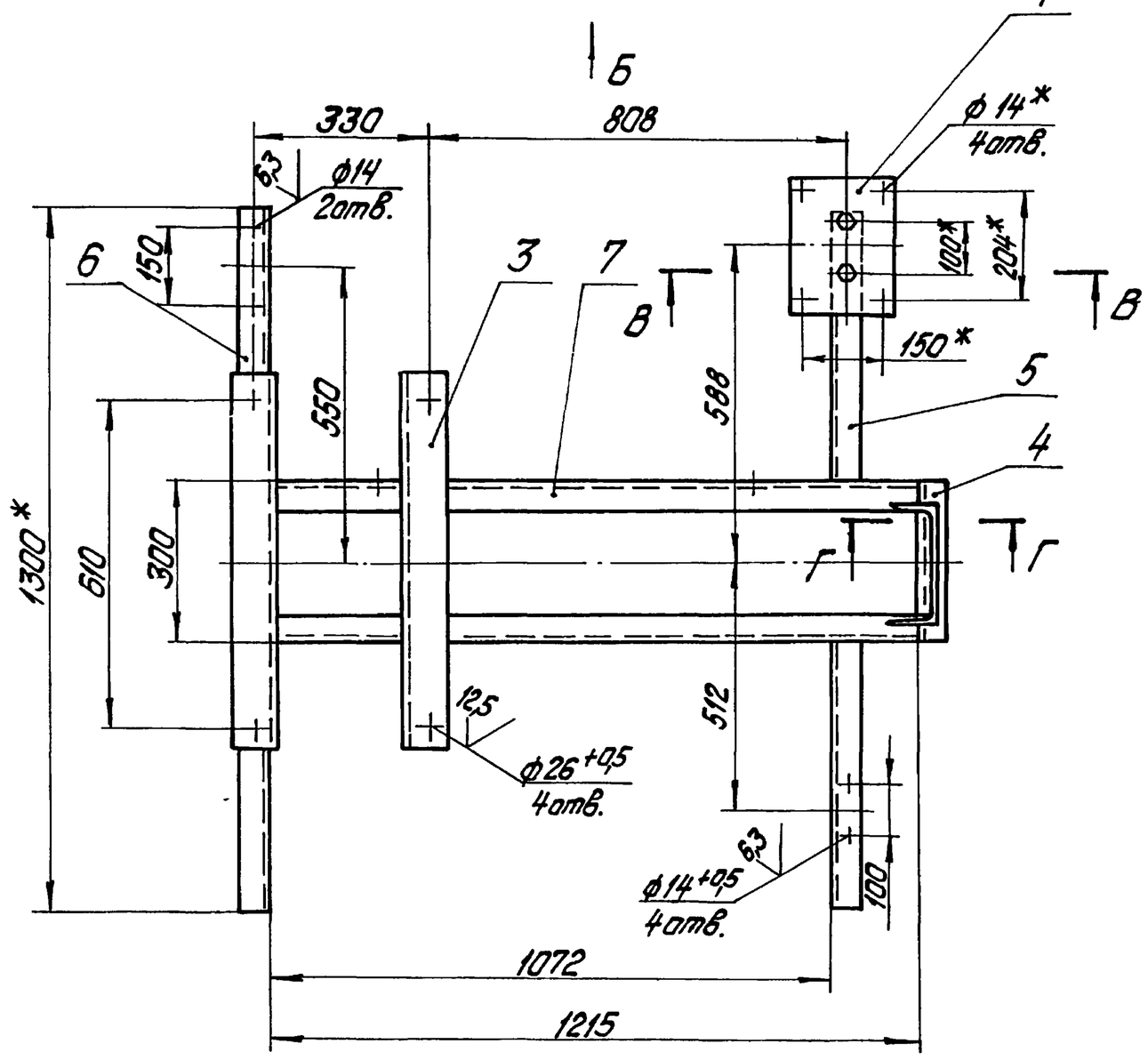

В-В
М1:2

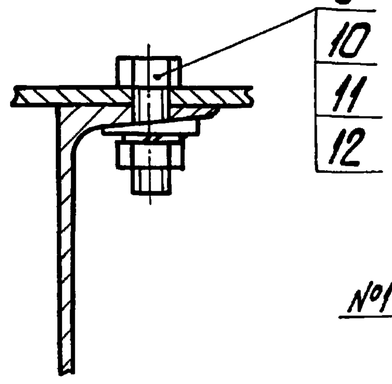

Г-Г
М1:4

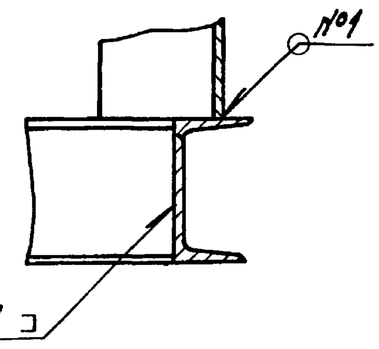

I
М1:2

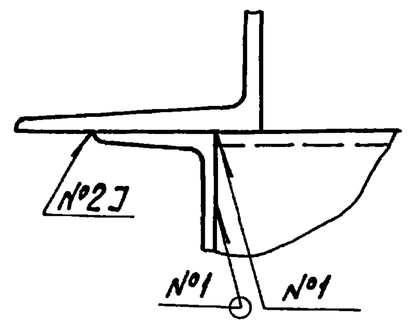

Вид Б
М1:20

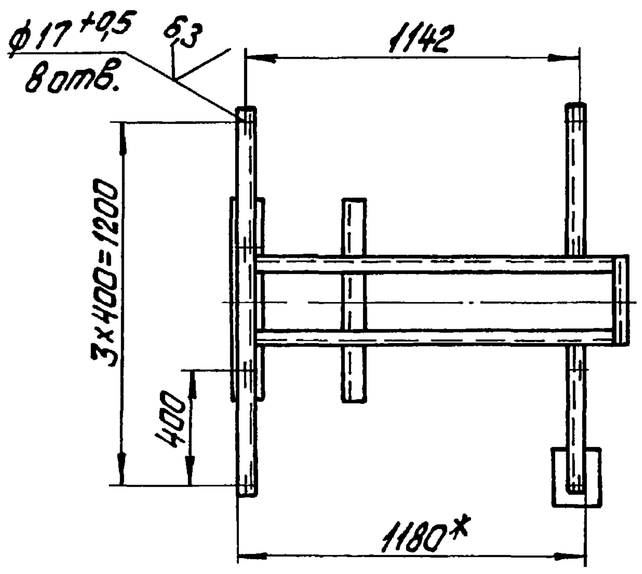

Поз.1
М1:5

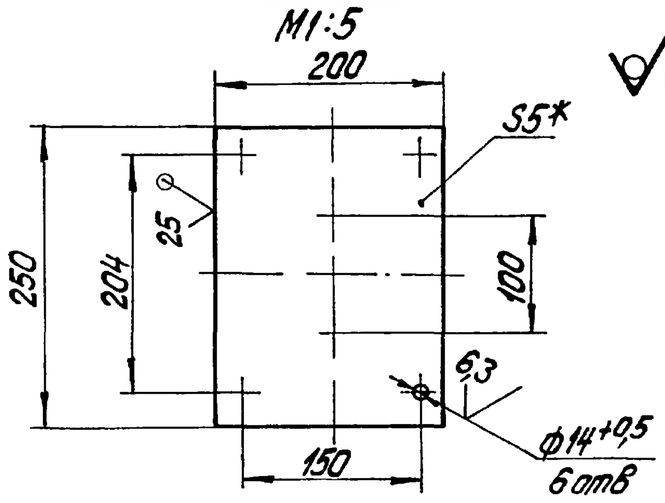

1. *Размеры для справок.
2. Размеры h_1 и h_2 определяются в зависимости от угла поворота кармана поз. 2 черт БК5.1.1.00.000СБ.
3. $\pm \frac{IT14}{2}$.
4. Обработка поверхностей реза деталей Б4 $\overset{25}{\sqrt{}}$.
5. Сварные швы по ГОСТ 5264-80.

					БК5.1.1.01.000СБ		
Изм.	Лист	№ докум.	Подпись	Дата			
Разраб.		Никитченко			Рама	Лит.	Масса: 95 / Масштаб: 1:10
Пров.		Колмец				Лист	Листов 1
Т.контр.						ЛАТГИПРОПРОМ	
Н.контр.		Колмец					
Утв.							

Инв.№подл. | Подпись и дата | Взам.инв.№ | Инв.№дубл. | Подпись и дата

копировал Дубкова

формат А2

Выпуск 5-1
Серия 5.903-15

Формат	Зона	Поз.	Обозначение	Наименование	Кол.	Примечание
				БК5.1.1.00.000-04		
				Прочие изделия		
		11		Вентилятор ВДН8У-1500пр. ТУ108.1360-85	1	
				БК5.1.1.00.000-05		
				Прочие изделия		
		11		Вентилятор ВДН8У-1500лев. ТУ108.1360-85	1	
				БК5.1.1.00.000-06		
				Прочие изделия		
		11		Вентилятор ВДН8У-1000пр. ТУ108.1360-85	1	
				БК5.1.1.00.000-07		
				Прочие изделия		
		11		Вентилятор ВДН8У-1000лев. ТУ108.1360-85	1	

Подпись и дата | Инв.№ дубл. | Взам.инв.№ | Подпись и дата | Инв.№ подл.

Изм | Лист | № докум. | Подпись | Дата

БК5.1.1.00.000

Лист 3

Копировал Дубкова — формат А4

Выпуск 5-1
Серия 5.903-15

Формат	Зона	Поз.	Обозначение	Наименование	Кол.	Примечание
				Документация		
А2			БК5.1.1.01.000СБ	Сборочный чертеж		
				Детали		
Б4		1	БК5.1.1.01.001	Пластина		
				Лист 5 ГОСТ 19903-74 / ВСт3кп2 ГОСТ 14637-79	1	1,95 кг
Б4		2	БК5.1.1.01.002	Стойка		
				Швеллер 22-ГОСТ 8240-72 / ВСт3сп3-I-ГОСТ 535-79		
				Lзаг. = 476 ± 1 мм	1	10 кг
Б4		3	БК5.1.1.01.003	Полка		
				Швеллер 22-ГОСТ 8240-72 / ВСт3сп3-I-ГОСТ 535-79		
				L = 710 ± 2 мм	2	15 кг
Б4		4	БК5.1.1.01.004	Полка		
				Швеллер 12-ГОСТ 8240-72 / ВСт3сп3-I-ГОСТ 535-79		
				L = 300 ± 1 мм	1	3,1 кг
Б4		5	БК5.1.1.01.005	Полка		
				Швеллер 12-ГОСТ 8240-72 / ВСт3сп3-I-ГОСТ 535-79		
				L = 500 ± 1,5 мм	2	5,2 кг

Подпись и дата | Инв.№ дубл. | Взам.инв.№ | Подпись и дата | Инв.№ подл.

Изм	Лист	№ докум.	Подпись	Дата	БК5.1.1.01.000		
Разраб.	Никитченко				Рама	Лит.	Лист 1 / Листов 2
Пров.	Колмец					ЛАТГИПРОПРОМ	
Н.контр.	Колмец						
Утв.							

Копировал Дубкова — формат А4

Выпуск 5-1
Серия 5.903-15

Формат	Зона	Поз.	Обозначение	Наименование	Кол.	Примечание
Б4		6	БК5.1.1.01.006	Полка		
				Швеллер 12-ГОСТ 8240-72 / ВСт3кп2-I-ГОСТ 535-79		
				L = 1300 ± 2 мм	1	13,5 кг
Б4		7	БК5.1.1.01.007	Полка		
				Швеллер 12-ГОСТ 8240-72 / ВСт3кп2-I-ГОСТ 535-79		
				L = 1215-2 мм	2	12,6 кг
				Стандартные изделия		
		9		Болт М12х35.46 ГОСТ 7798-70	2	
		10		Гайка М12.5 ГОСТ 5915-70	2	
		11		Шайба 12.02 ГОСТ 10906-78	2	
		12		Шайба 12.65Г ГОСТ 6402-70	2	

Подпись и дата | Инв.№ дубл. | Взам.инв.№ | Подпись и дата | Инв.№ подл.

Изм | Лист | № докум. | Подпись | Дата

БК5.1.1.01.000

Лист 2

Копировал Дубкова — формат А4

Выпуск 5-1
Серия 5.903-15

Формат	Зона	Поз.	Обозначение	Наименование	Кол.	Примечание
				Документация		
А3			64.30.01.000СБ	Сборочный чертеж		
				Сборочные единицы		
А4		1	58.02.00.000	Люк лаза	1	
				Детали		
А3		2	64.30.01.001	Боковина	1	
А4		3	64.30.01.002	Конус	1	
А3		4	64.30.01.003	Полуконус	1	
А4		5	64.30.01.004	Стенка	1	
А3		6	64.30.01.005	Стенка	1	
А4		7	64.30.01.006	Удлинитель	1	
А4		8	64.30.01.007	Фланец	1	
				Материалы		
		9		Полоса 5х50-ГОСТ 103-76 / ВСт3кп2 ГОСТ 535-74	36	м

Подпись и дата | Инв.№ дубл. | Взам.инв.№ | Подпись и дата | Инв.№ подл.

Изм	Лист	№ докум.	Подпись	Дата	64.30.01.000		
Разраб.	Никитченко				Карман	Лит.	Лист / Листов 1
Пров.	Колмец					ЛАТГИПРОПРОМ	
Н.контр.	Колмец						
Утв.							

Копировал Дубкова — формат А4

Выпуск 5-1

Серия 5.903-15

64.30.01.000СБ

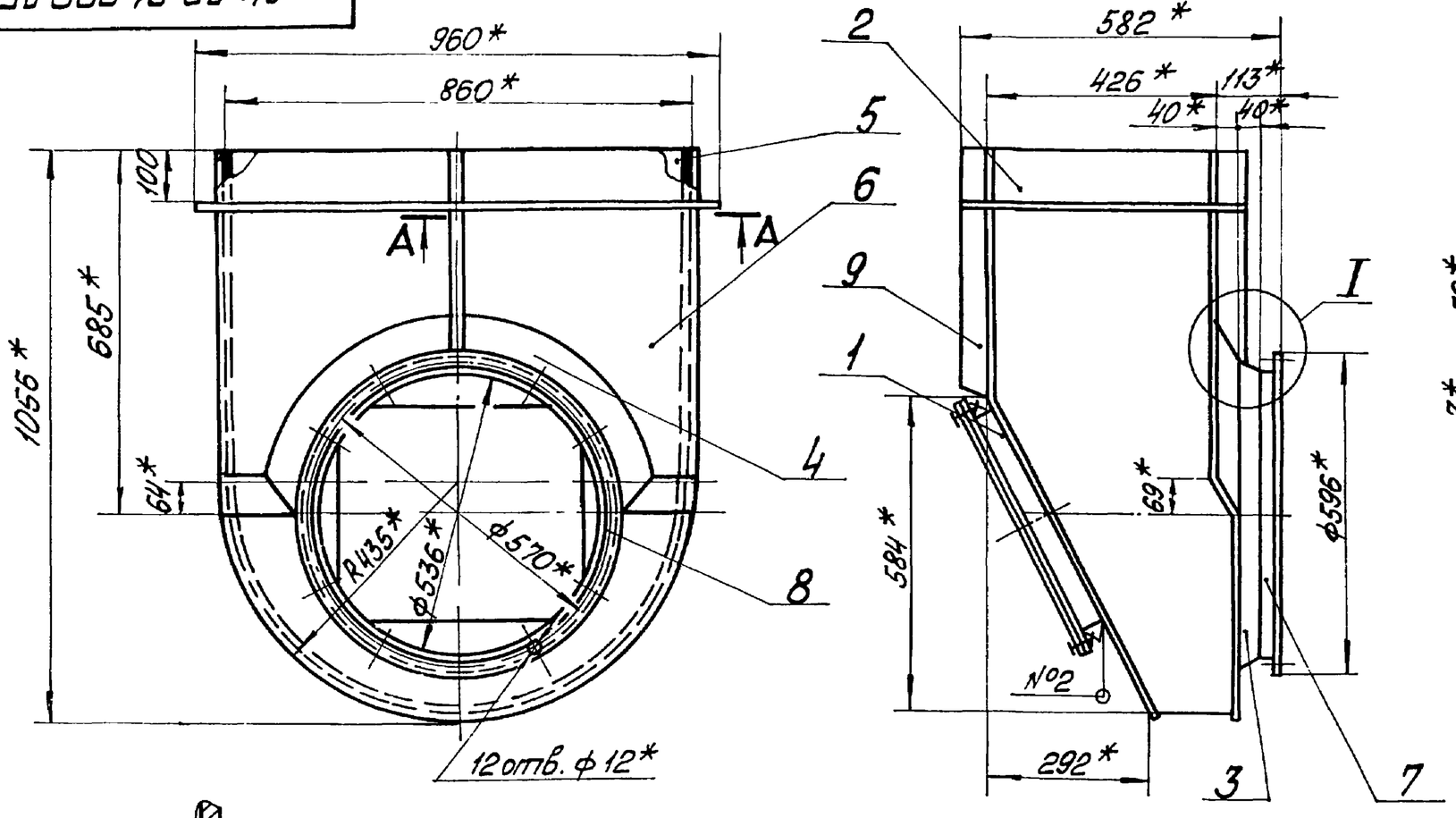

А—А

М1:2

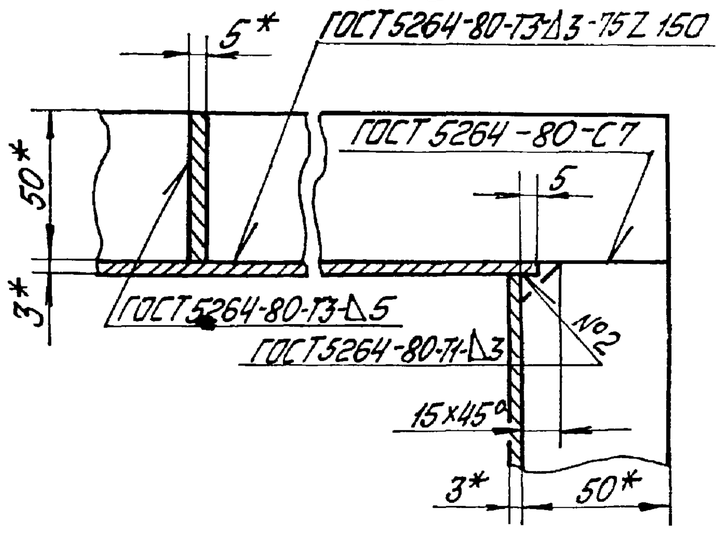

1 * Размеры для справок.

2 $\pm\frac{IT14}{2}$

I

М1:1

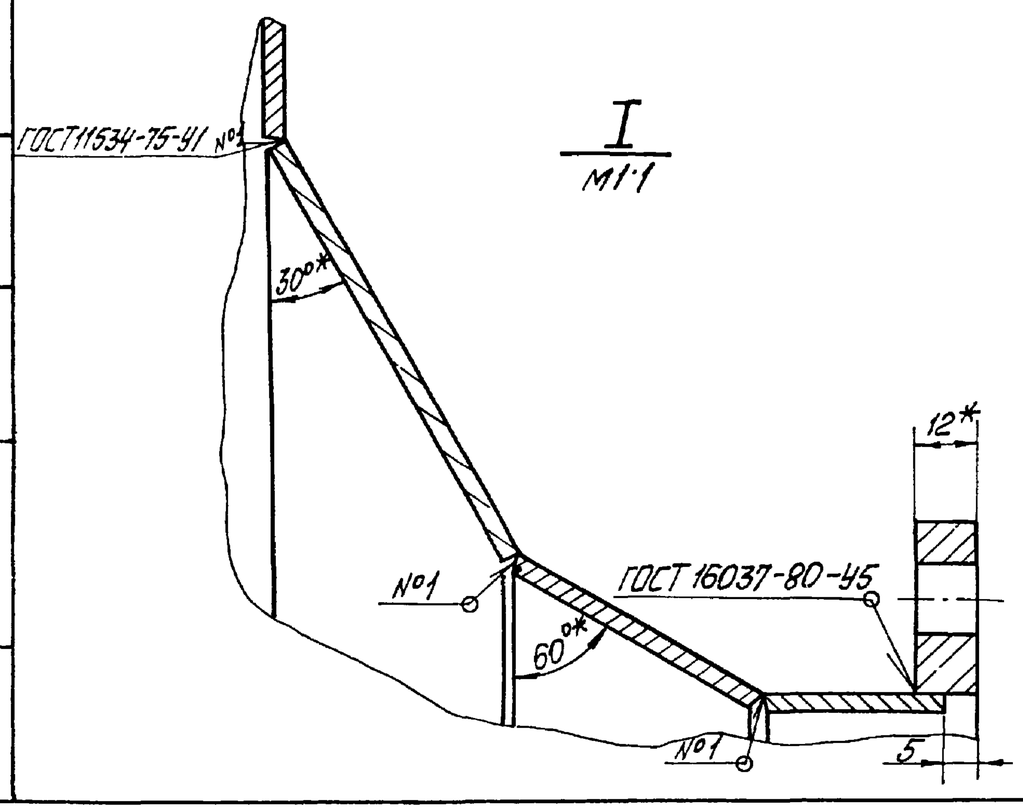

Изм	Лист	№ докум.	Подп.	Дата	64.30.01.000СБ			
Разраб.		Никитченко			Карман	Лит.	Масса	Масштаб
Пров.		Колмец					95,3	1:10
Т.контр.						Лист	Листов 1	
Н.контр.		Колмец				ЛАТГИПРОПРОМ		
Утв.								

Копировал Макс

Формат А3

Выпуск 5-1

Серия 5.903-15

64.30.01.001

25 (√)

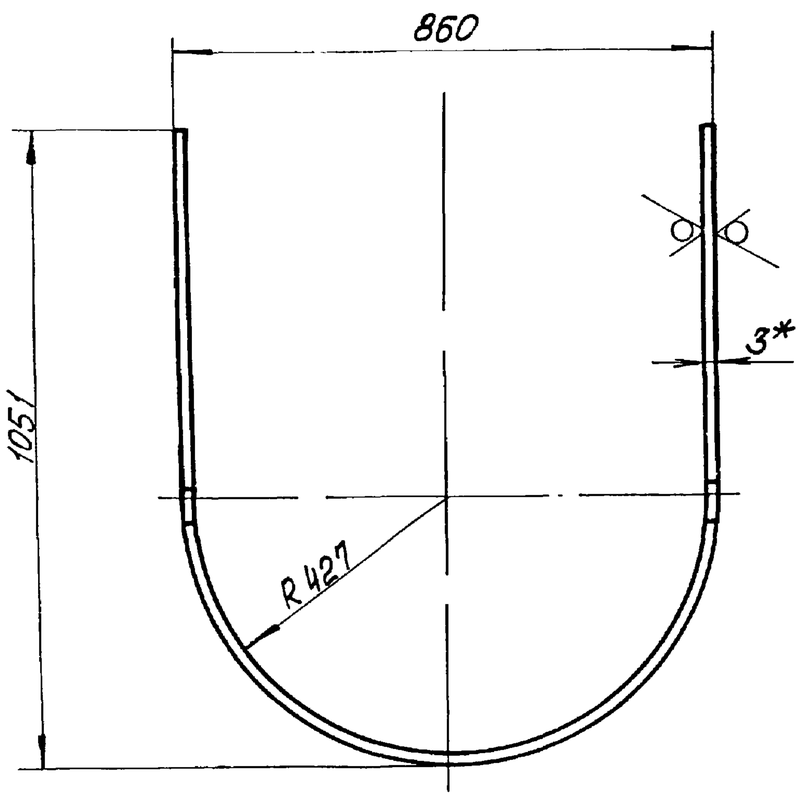

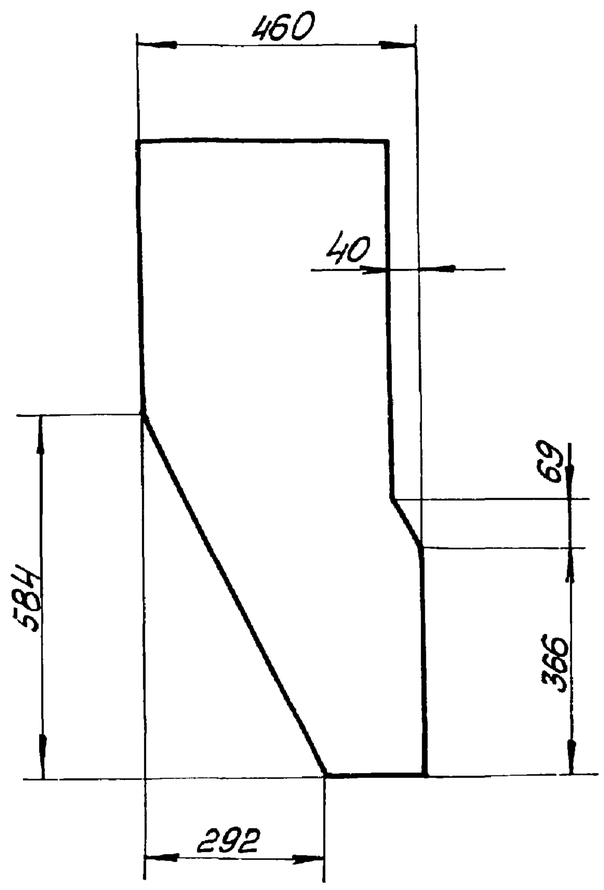

1 * Размеры для справок.

2 $\pm\frac{IT14}{2}$

Развёртка

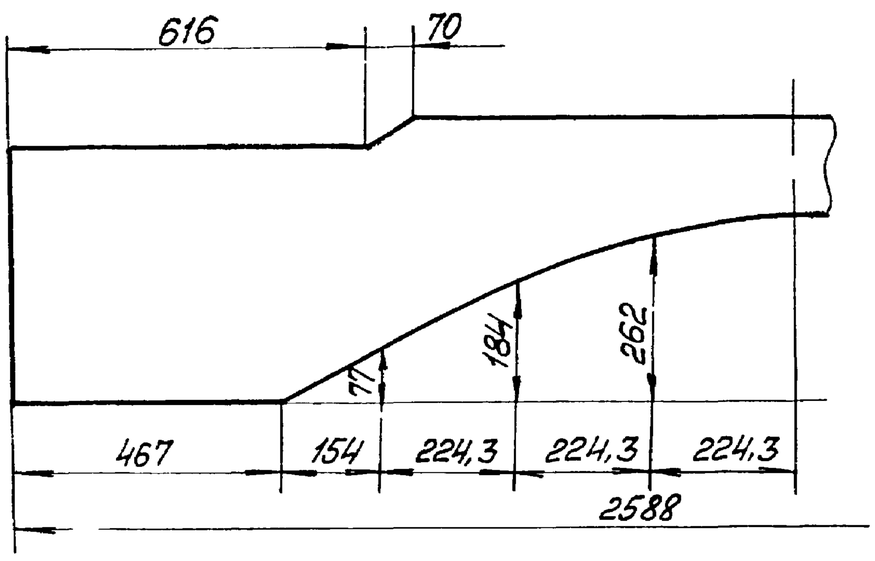

Изм	Лист	№ докум.	Подп.	Дата	64.30.01.001			
Разраб.		Никитченко			Боковина	Лит.	Масса	Масштаб
Пров.		Колмец					21,8	1:10
Т.контр.						Лист	Листов 1	
Н.контр.		Колмец			Лист 3 ГОСТ 19903-74 / Вст3кп2 ГОСТ 16523-70*	ЛАТГИПРОПРОМ		
Утв.								

Копировал Макс

Формат А3

Выпуск 5-1

Серия 5.903-15

64.30.01.002

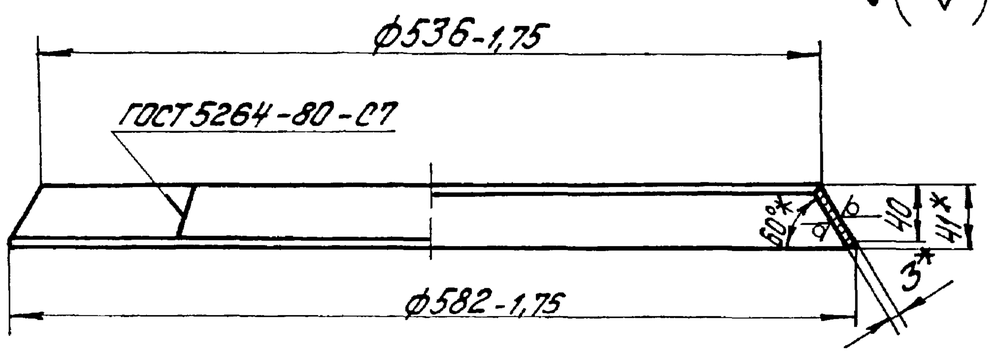

Развертка
1:10

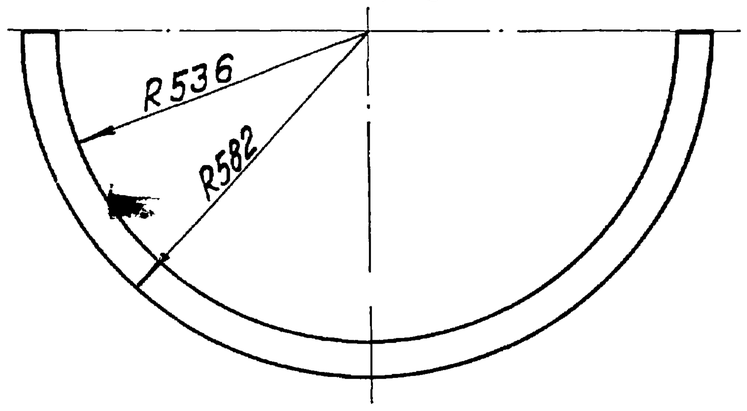

1.* Размер для справок.
2. $\pm\frac{IT14}{2}$.

Изм.	Лист	№ докум.	Подпись	Дата	64.30.01.002		
Разраб.		Никитченко			Конус	Лит.	Масса 1,9 / Масштаб 1:4
Пров.		Колмец				Лист	Листов 1
Т.контр.							
Н.контр.		Колмец			Лист 3 ГОСТ 19903-74 / ВСт3кп2 ГОСТ 16523-70*	ЛАТГИПРОПРОМ	
Утв.							

Инв. № подл. | Подпись и дата | Взам. инв. № | Инв. № дубл. | Подпись и дата

копировал Дубкова — формат А4

Выпуск 5-1

Серия 5.903-15

64.30.01.004

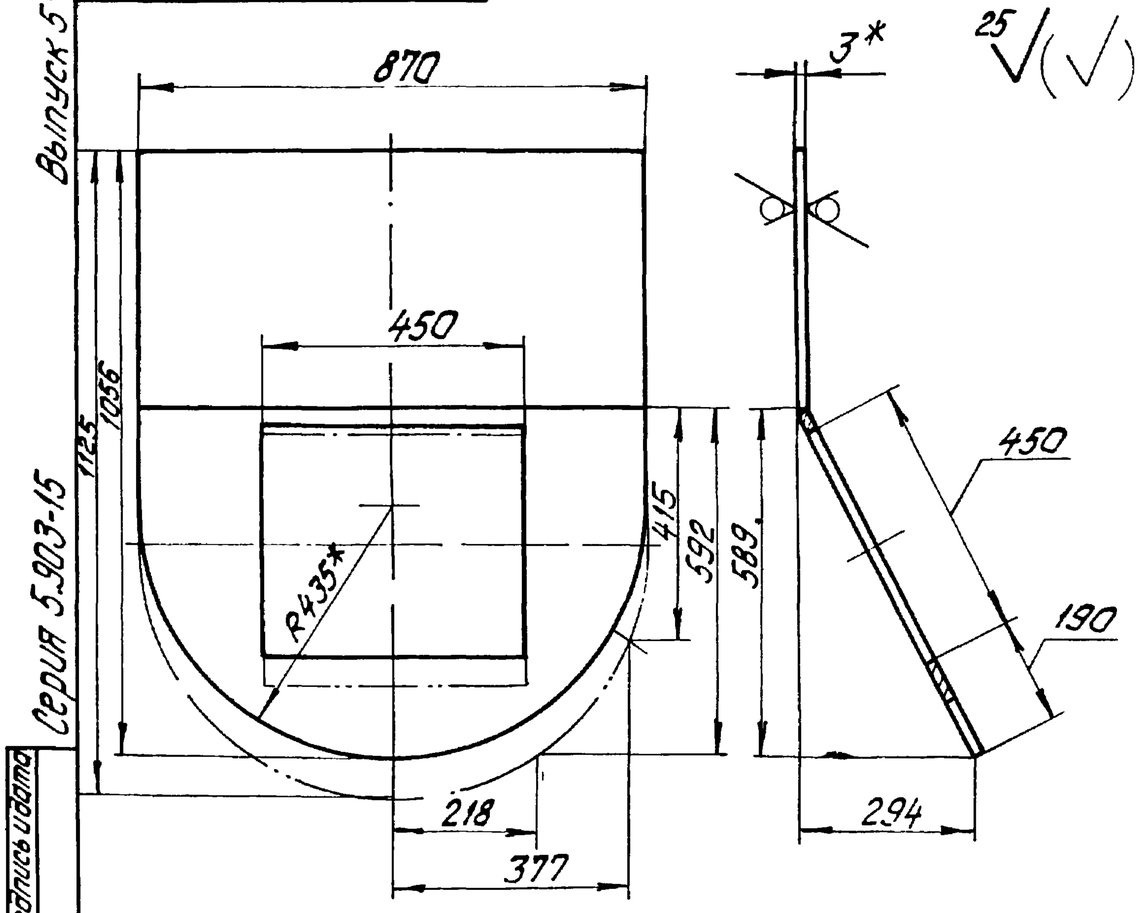

1.* Размеры для справок.
2. $\pm\frac{IT14}{2}$.

Изм.	Лист	№ докум.	Подпись	Дата	64.30.01.004		
Разраб.		Никитченко			Стенка	Лит.	Масса 15,4 / Масштаб 1:10
Пров.		Колмец				Лист	Листов 1
Т.контр.							
Н.контр.		Колмец			Лист 3 ГОСТ 19903-74 / ВСт3кп2 ГОСТ 16523-70*	ЛАТГИПРОПРОМ	
Утв.							

Инв. № подл. | Подпись и дата | Взам. инв. № | Инв. № дубл. | Подпись и дата

копировал Дубкова — формат А4

Выпуск 5-1

Серия 5.903-15

64.30.01.003

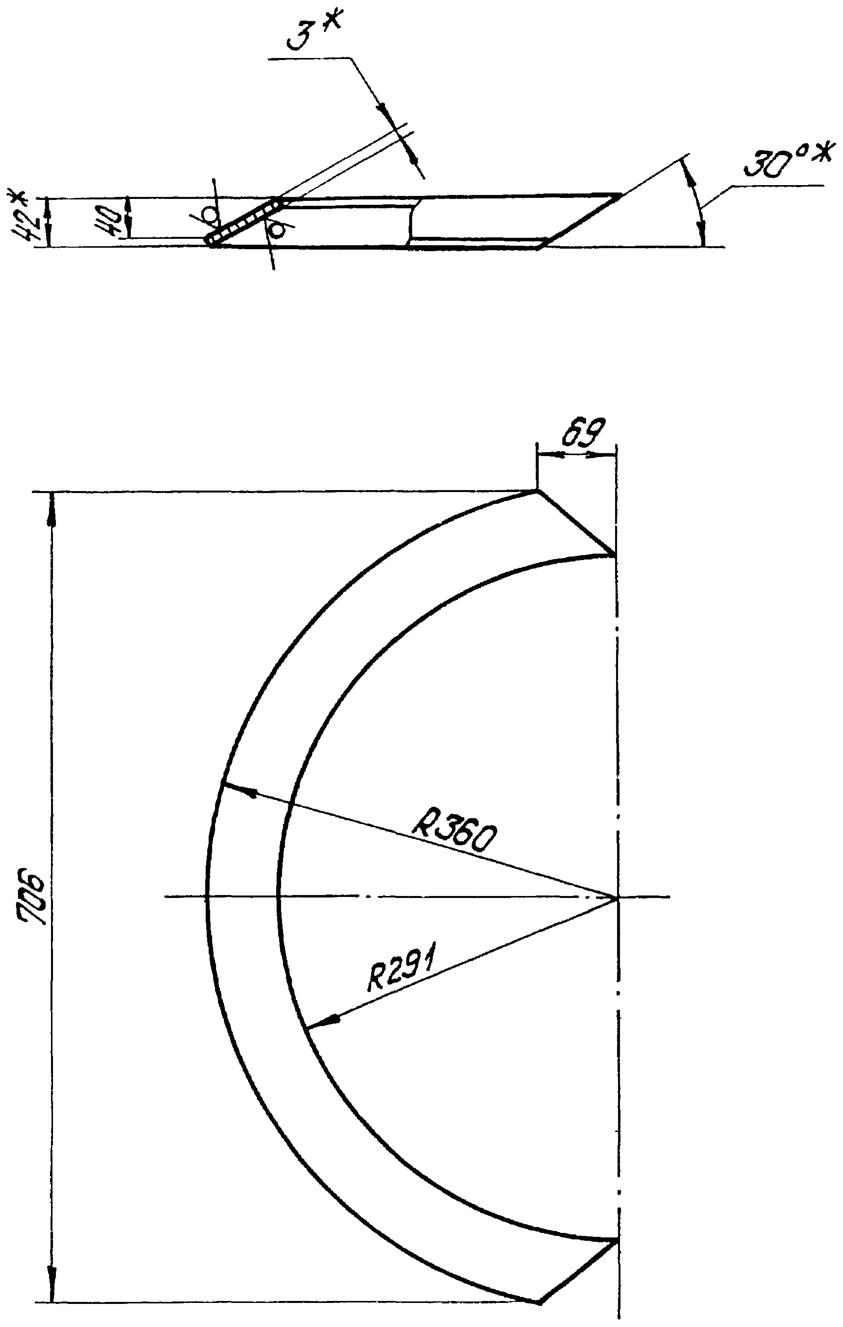

Развертка

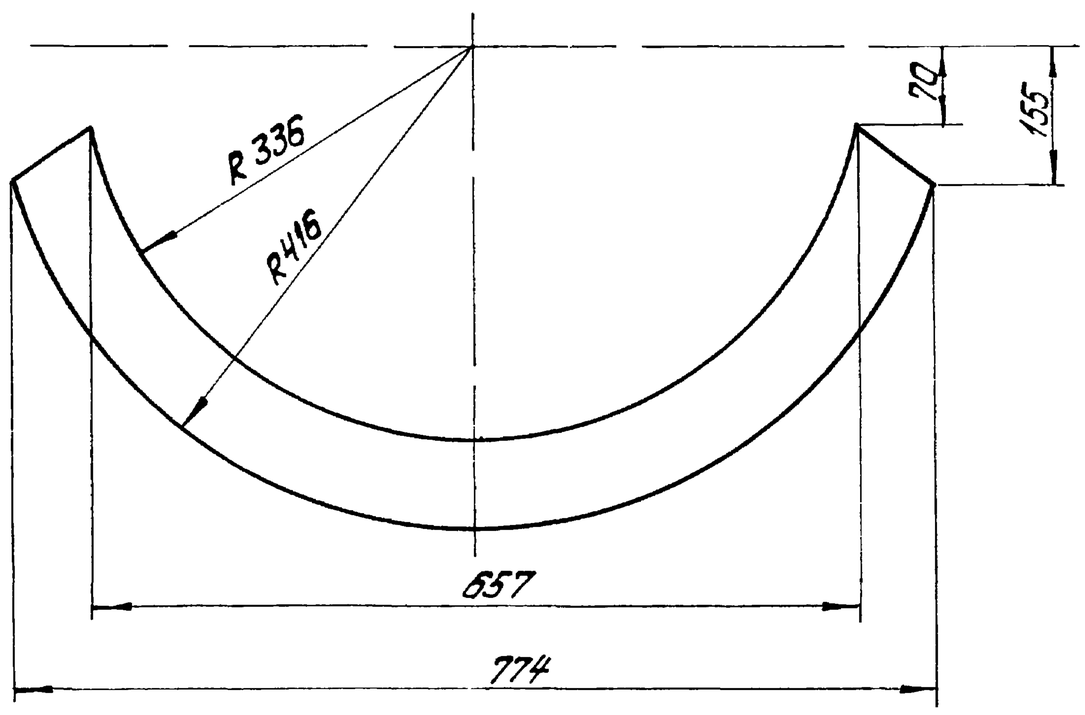

1.* Размеры для справок.
2. $\pm\frac{IT14}{2}$.

Изм.	Лист	№ докум.	Подпись	Дата	64.30.01.003		
Разраб.		Никитченко			Полуконус	Лит.	Масса 1,9 / Масштаб 1:5
Пров.		Колмец				Лист	Листов 1
Т.контр.							
Н.контр.		Колмец			Лист 3 ГОСТ 19903-74 / ВСт3кп2 ГОСТ 16523-70*	ЛАТГИПРОПРОМ	
Утв.							

Инв. № подл. | Подпись и дата | Взам. инв. № | Инв. № дубл. | Подпись и дата

копировал Дубкова — формат А3

64.30.01.005

Выпуск 5-1

Серия 5.903-15

Развертка

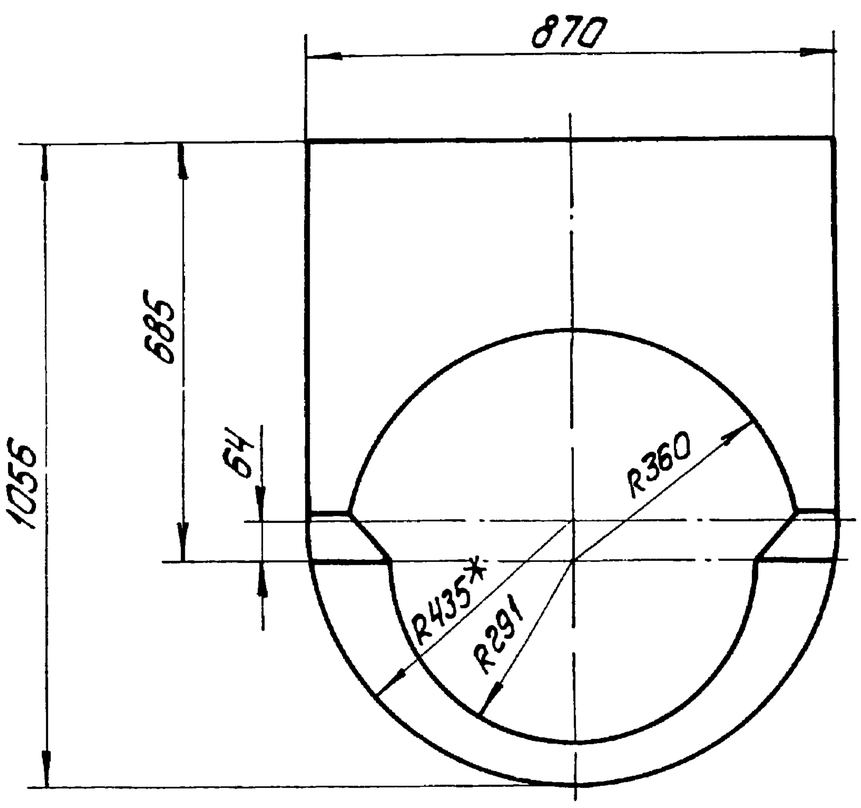

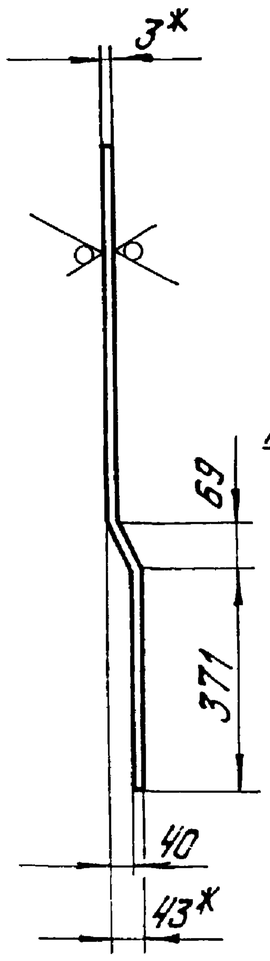

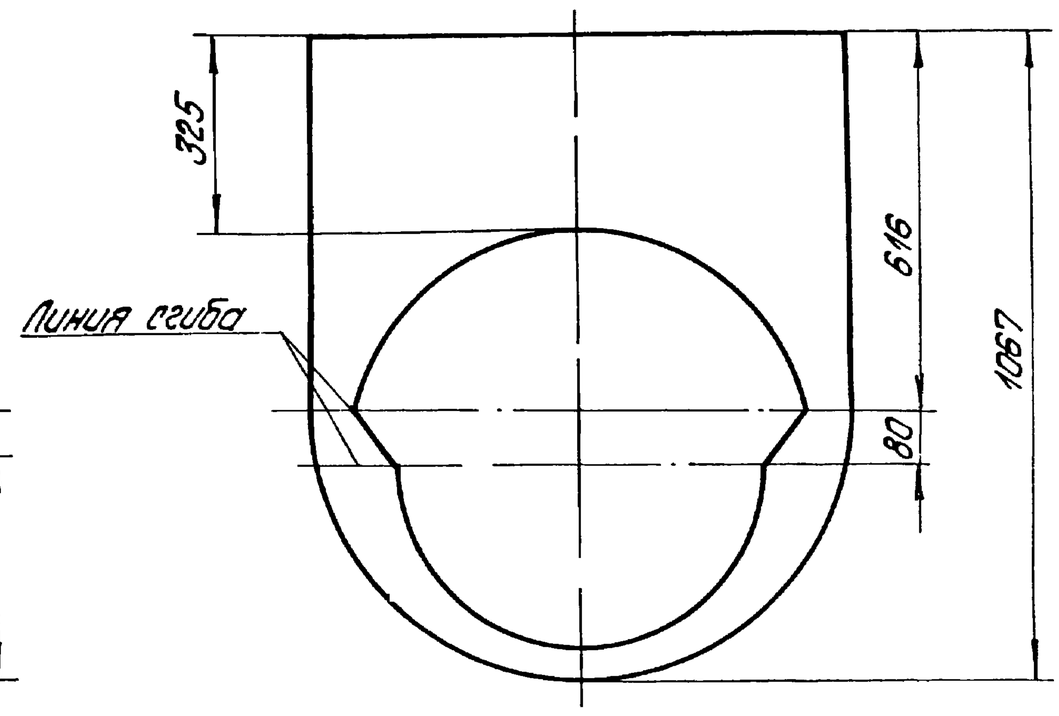

1. * Размеры для справок.
2. $\pm\frac{IT14}{2}$

Изм	Лист	№ докум	Подпись	Дата	64.30.01.005		
Разраб.		Никитченко			Стенка	Лит	Масса 12,2 / Масштаб 1:10
Пров		Колмец				Лист	Листов 1
Т.контр.							
Н.контр.		Колмец			Лист 3-ГОСТ 19903-74 / ВСт3кп2 ГОСТ 16523-70*	ЛАТГИПРОПРОМ	
Утв.							

копировал Дубкова — формат А3

64.30.01.006

Выпуск 5-1

Серия 5.903-15

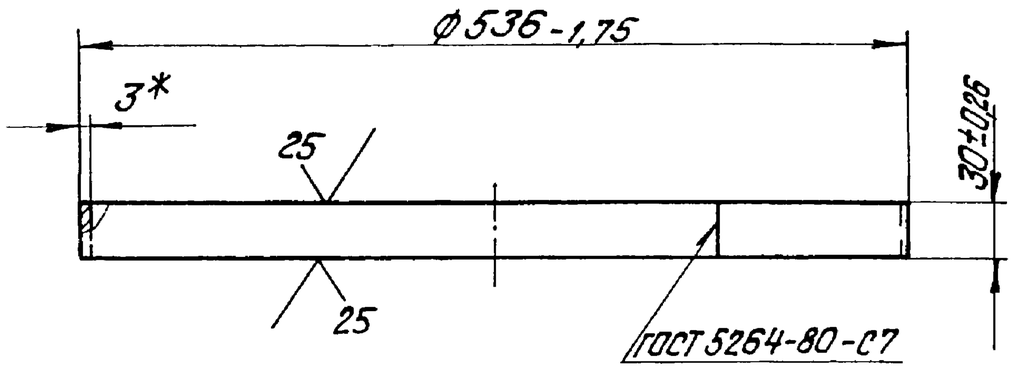

* Размер для справок.

Изм	Лист	№ докум	Подпись	Дата	64.30.01.006		
Разраб.		Никитченко			Удлинитель	Лит	Масса 1,2 / Масштаб 1:4
Пров		Колмец				Лист	Листов 1
Т.контр.							
Н.контр.		Колмец			Лист 3 ГОСТ 19903-74 / ВСт3кп2 ГОСТ 16523-70*	ЛАТГИПРОПРОМ	
Утв.							

копировал Дубкова — формат А4

64.30.01.007

Выпуск 5-1

Серия 5.903-15

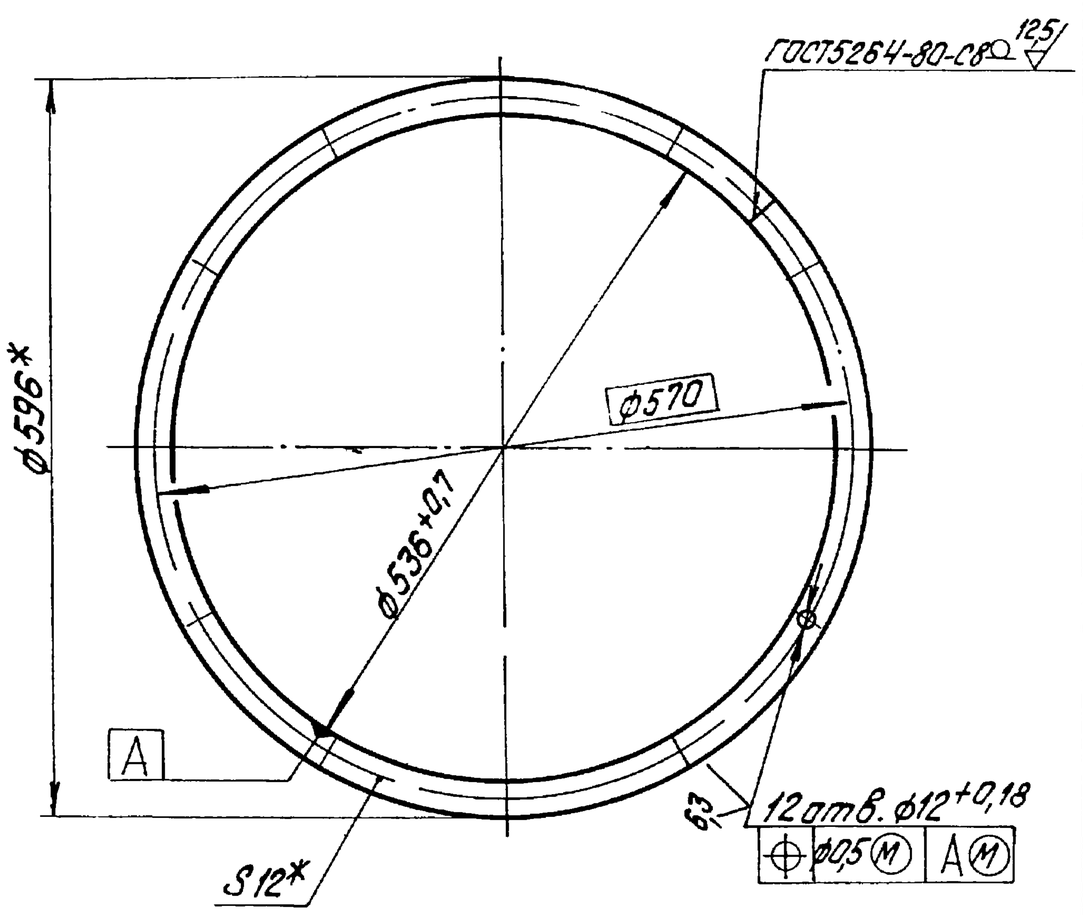

* Размеры для справок.

Изм	Лист	№ докум.	Подпись	Дата	64.30.01.007		
Разраб.		Никитченко			Фланец	Лит	Масса 5,03 / Масштаб 1:5
Пров		Колмец				Лист	Листов 1
Т.контр.							
Н.контр.		Колмец			Полоса 12х30-ГОСТ 103-76 / ВСт3кп2 ГОСТ 535-79	ЛАТГИПРОПРОМ	
Утв.							

копировал Дубкова — формат А4

Формат	Зона	Поз	Обозначение	Наименование	Кол	Примечание
				Документация		
А3			58.02.00.000СБ	Сборочный чертеж		
				Сборочные единицы		
А4		1	58.02.01.000	Фланец	1	
А4		2	58.02.02.000	Крышка	1	
				Детали		
А4		3	58.02 00 001	Прокладка	1	
				Стандартные изделия		
		4		Болт М12×30 36 ГОСТ 7798-70	12	
		5		Гайка М12 4 ГОСТ 5915-70*	12	

Изм.	Лист	№ докум.	Подп.	Дата	58.02.00.000			
Разраб.		Никитченко			Люк лаза	Лит.	Лист	Листов 1
Пров.		Колмеи				ЛАТГИПРОПРОМ		
Н.контр.		Колмеи						
Утв.								

Копировал: Ф5 Формат А4

Выпуск 5-1 Серия 5.903-15

Инв. № подл. | Подп. и дата | Взам. инв. № | Инв. № дубл. | Подп. и дата

58.02.00.001

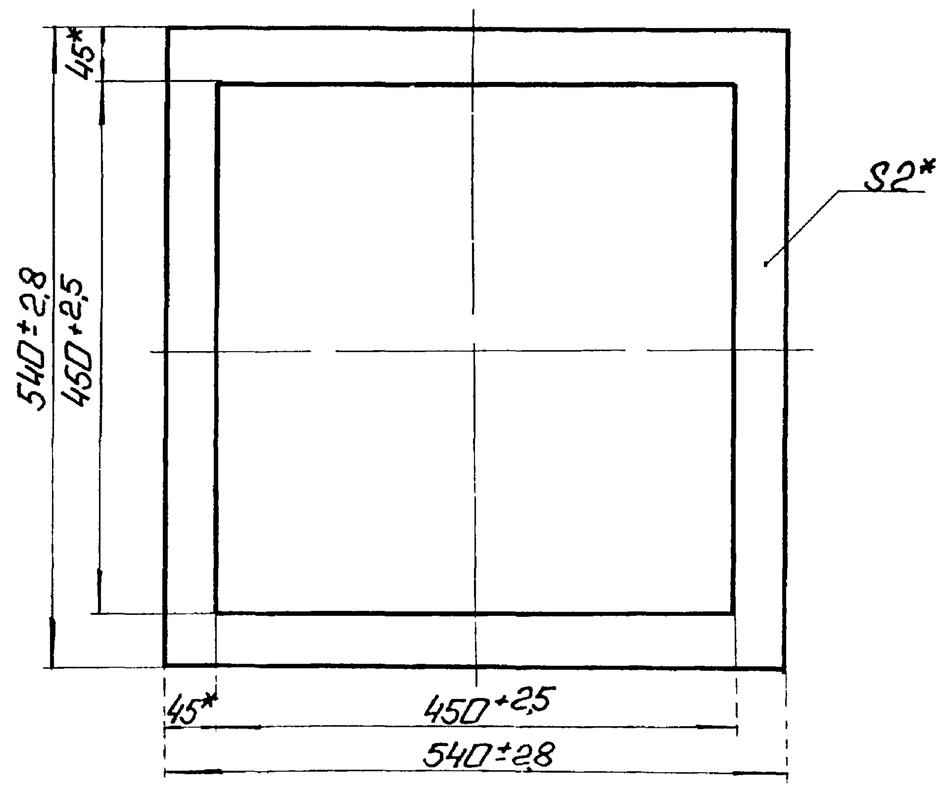

* Размеры для справок

Изм.	Лист	№ докум.	Подп.	Дата	58.02 00 001			
Разраб.		Никитченко			Прокладка	Лит.	Масса	Масштаб
Пров.		Колмеи					0,23	1:5
Н.контр.		Колмеи			Картон асбестовый КАОН-2 ГОСТ 2850-75	Лист	Листов 1	
Утв.						ЛАТГИПРОПРОМ		

Копировал: Ф4 Формат А4

Выпуск 5-1 Серия 5.903-15

Инв. № подл. | Подп. и дата | Взам. инв. № | Инв. № дубл. | Подп. и дата

58.02.00.000СБ

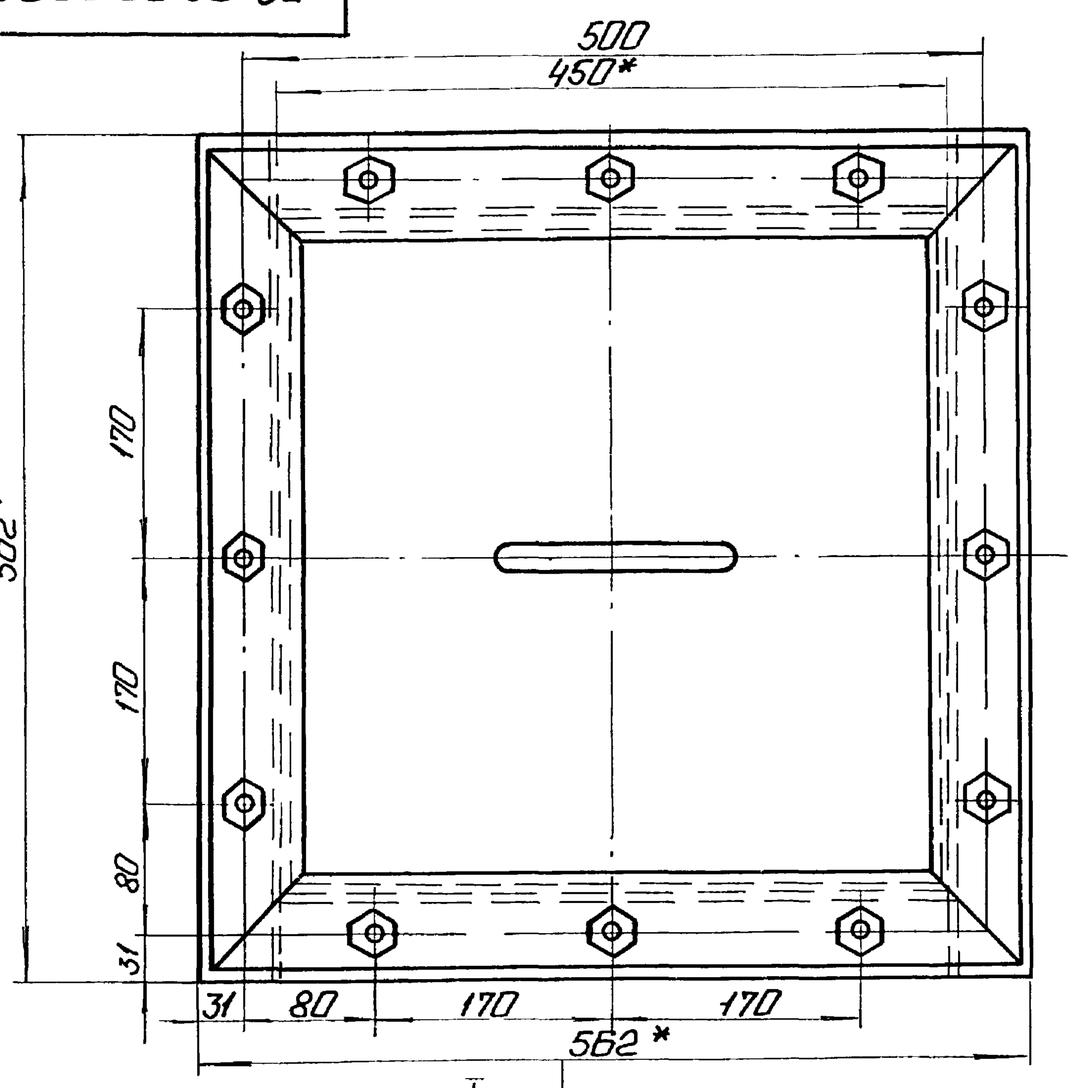

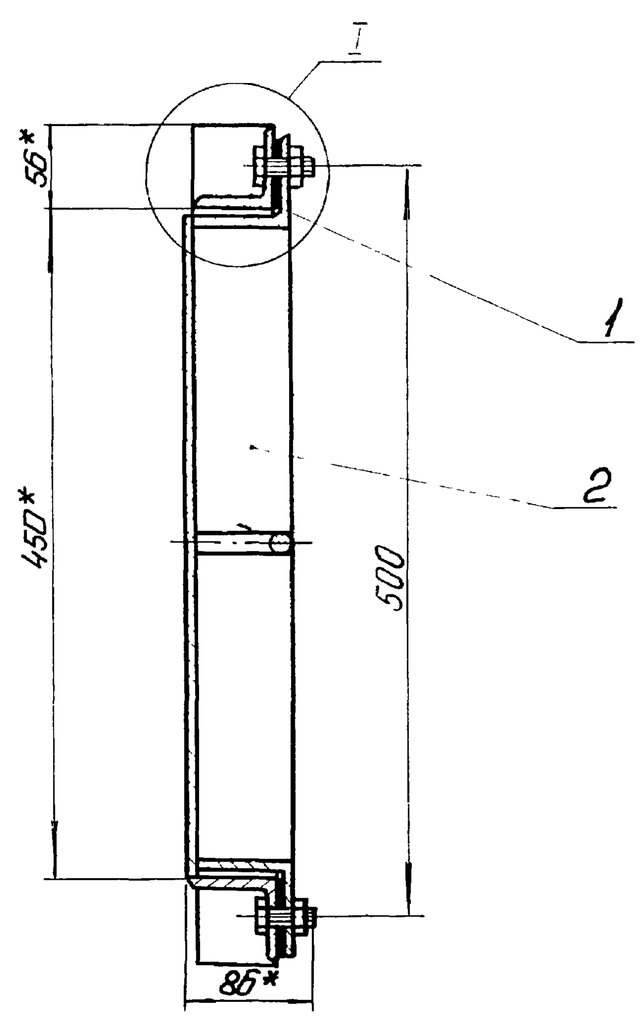

1. * Размеры для справок.
2. $\pm \frac{IT16}{2}$

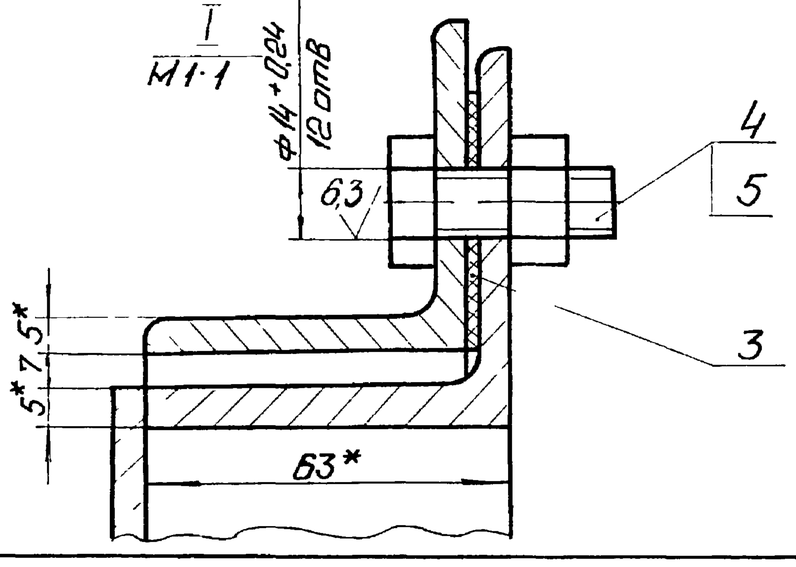

Изм.	Лист	№ докум.	Подп.	Дата	58.02.00.000 СБ			
Разраб.		Никитченко			Люк лаза	Лит.	Масса	Масштаб
Пров.		Колмеи					27	1:4
Т.контр.						Лист	Листов 1	
Н.контр.		Колмеи				ЛАТГИПРОПРОМ		
Утв.								

Копировал: Ф4 Формат А3

Выпуск 5-1 · Серия 5.903-15

Формат	Зона	Поз	Обозначение	Наименование	Кол	Примечание
				Документация		
А4			58.02.01.000 СБ	Сборочный чертеж		
				Детали		
Б4		1	58.02.01.001	Уголок		
				Уголок $\frac{63\times63\times5\text{-Б-ГОСТ}8509\text{-}86}{\text{ВСт3сп3ГОСТ}535\text{-}79}$	2	1,91 кг
Б4		2	58.02.01.002	Уголок		
				Уголок $\frac{63\times63\times5\text{-Б-ГОСТ}8509\text{-}86}{\text{ВСт3сп3ГОСТ}535\text{-}79}$	2	2,4 кг

Изм	Лист	№ докум	Подп	Дата	58.02.01.000			
Разраб		Никитченко			Флонец	Лит	Лист	Листов 1
Пров		Колмец				ЛАТГИПРОПРОМ		
Н контр		Колмец						
Утв								

Копировал Ф.Б. Формат А4

Выпуск 5-1 · Серия 5.903-15

Формат	Зона	Поз	Обозначение	Наименование	Кол	Примечание
				Документация		
А3			58.02.02.000 СБ	Сборочный чертеж		
				Детали		
А4		1	58.02.02.001	Ручка	1	
Б4		2	58.02.02.002	Дно		
				Лист $\frac{5\text{ ГОСТ }19903\text{-}74}{\text{ВСт3кп2ГОСТ}14637\text{-}79}$	1	7,46 кг
Б4		3	58.02.02.003	Уголок		
				Уголок $\frac{63\times63\times5\text{-Б-ГОСТ}8509\text{-}86}{\text{ВСт3сп3ГОСТ}535\text{-}79}$	4	2,4 кг

Изм	Лист	№ докум.	Подп	Дата	58.02.02.000			
Разраб		Никитченко			Крышка	Лит	Лист	Листов 1
Пров.		Колмец				ЛАТГИПРОПРОМ		
Н контр.		Колмец						
Утв.								

Копировал: Ф.Б. Формат А4

58.02.02.001

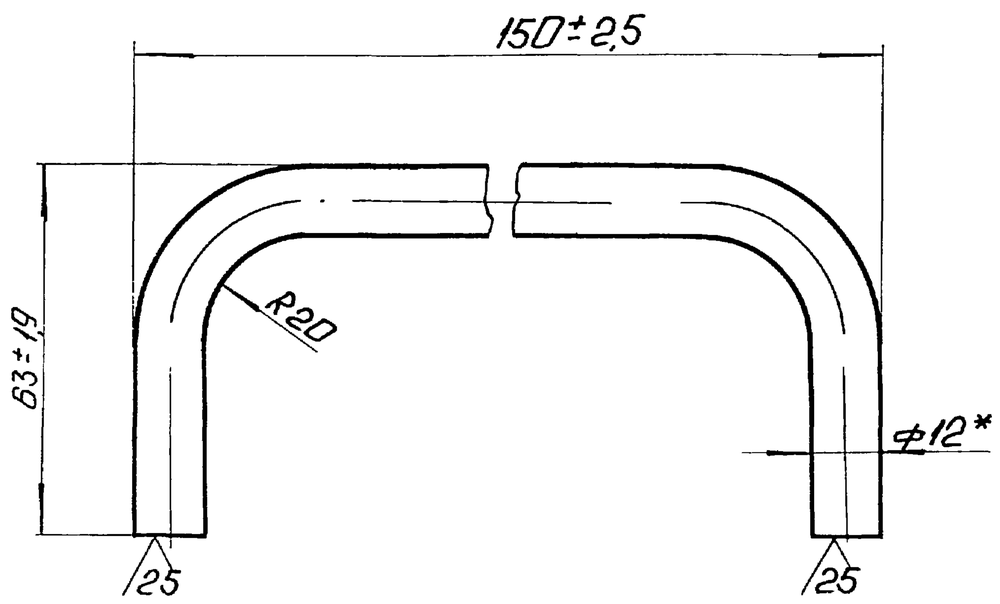

*Размер для справок

Изм	Лист	№ докум	Подп	Дата	58.02.02.001			
Разраб		Никитченко			Ручка	Лит.	Масса	Масштаб
Пров		Колмец					0,2	1:1
Т.контр.						Лист	Листов 1	
Н контр.		Колмец			Круг $\frac{12\text{-В-ГОСТ}2590\text{-}71}{20\text{ ГОСТ }1050\text{-}74}$	ЛАТГИПРОПРОМ		
Утв.								

Копировал: Ф.Б. Формат А4

58.02.01.000СБ

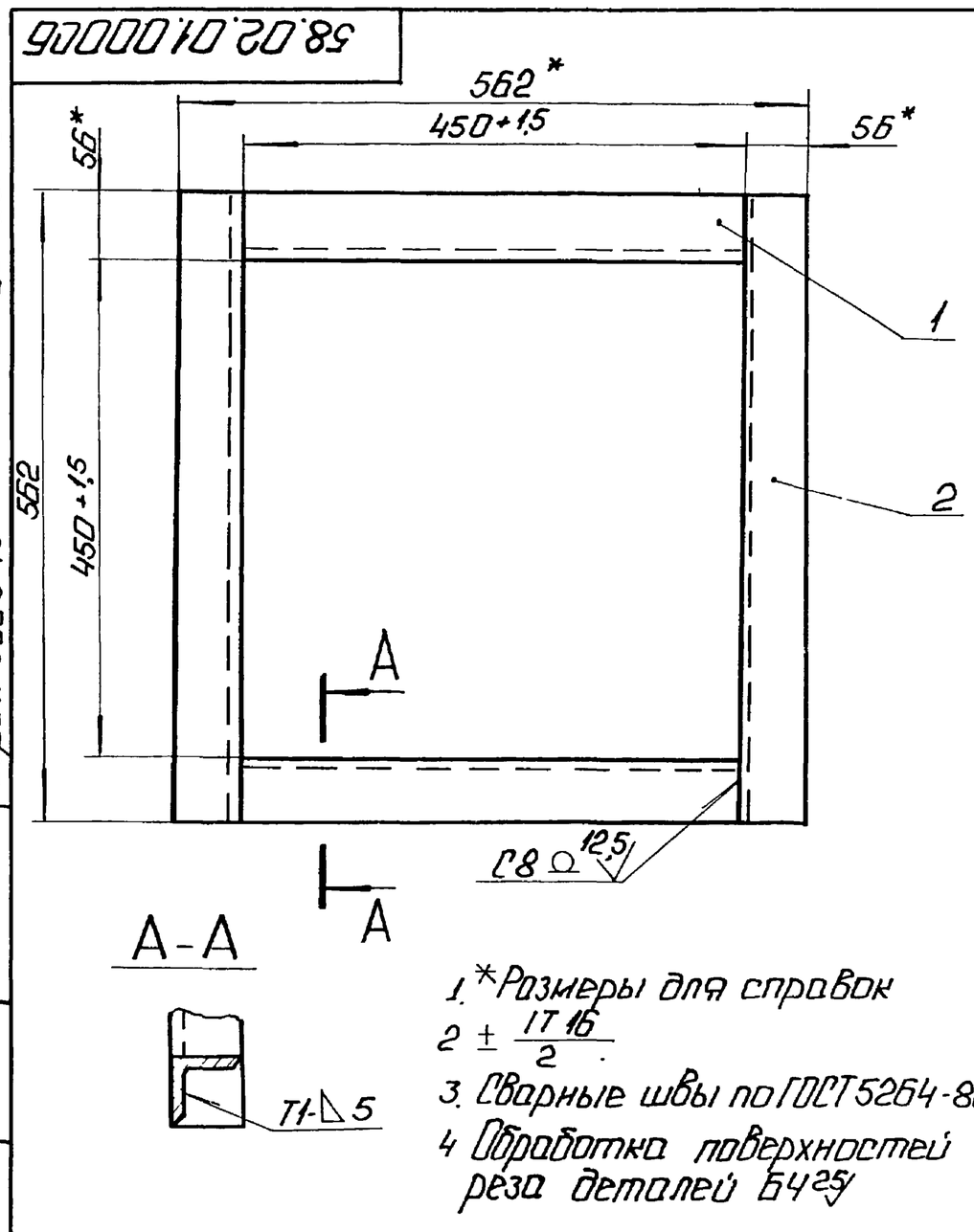

1. *Размеры для справок
2. $\pm\frac{IT16}{2}$
3. Сварные швы по ГОСТ 5264-80
4. Обработка поверхностей реза деталей Б4 25

Изм	Лист	№ докум.	Подп	Дата	58.02.01.000 СБ			
Разраб		Никитченко			Флонец	Лит	Масса	Масштаб
Пров.		Колмец					8,6	1:5
Т.контр.						Лист	Листов 1	
Н контр.		Колмец				ЛАТГИПРОПРОМ		
Утв.								

Копировал: Ф.Б. Формат А4

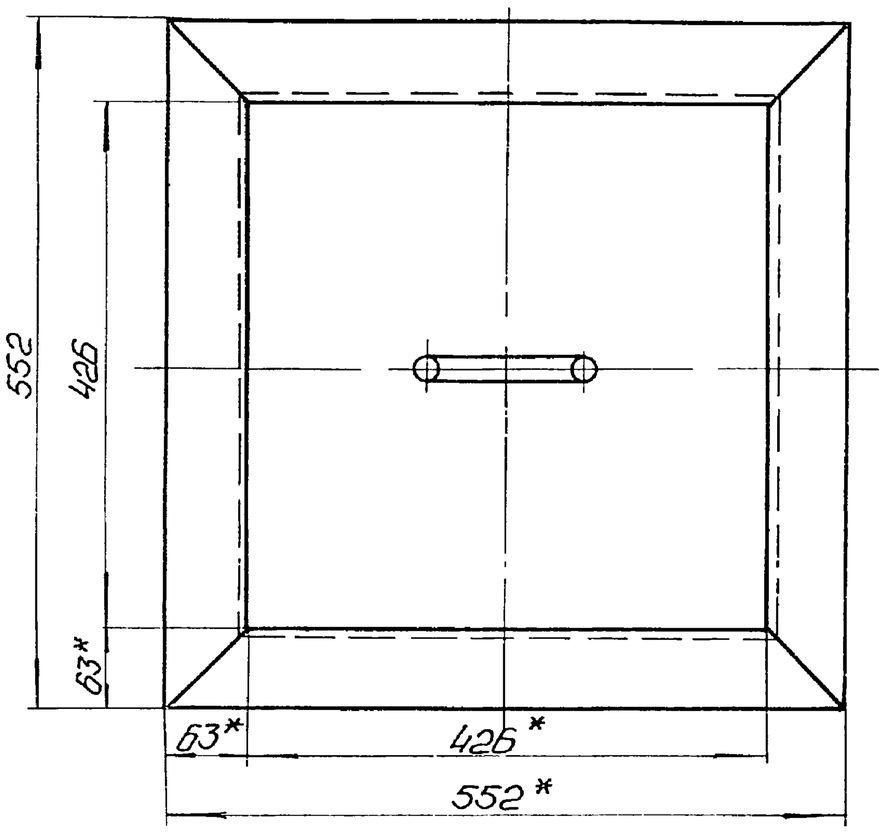

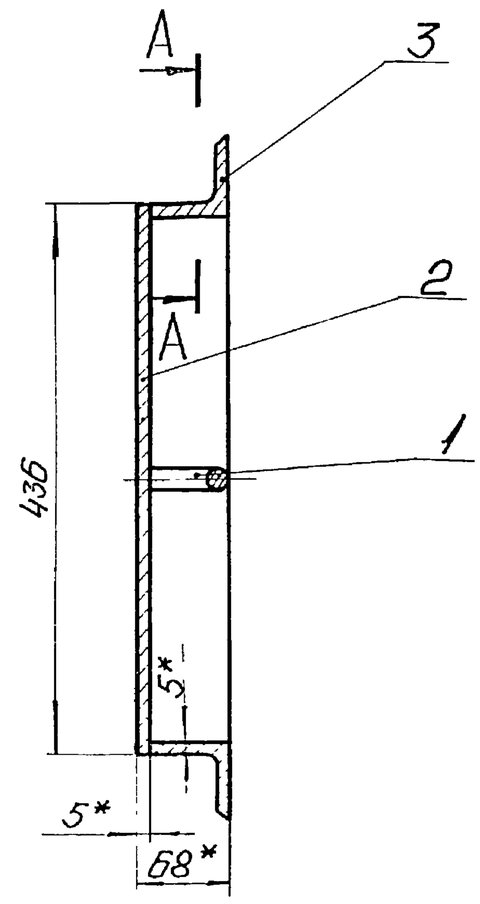

А – А
М 1:1

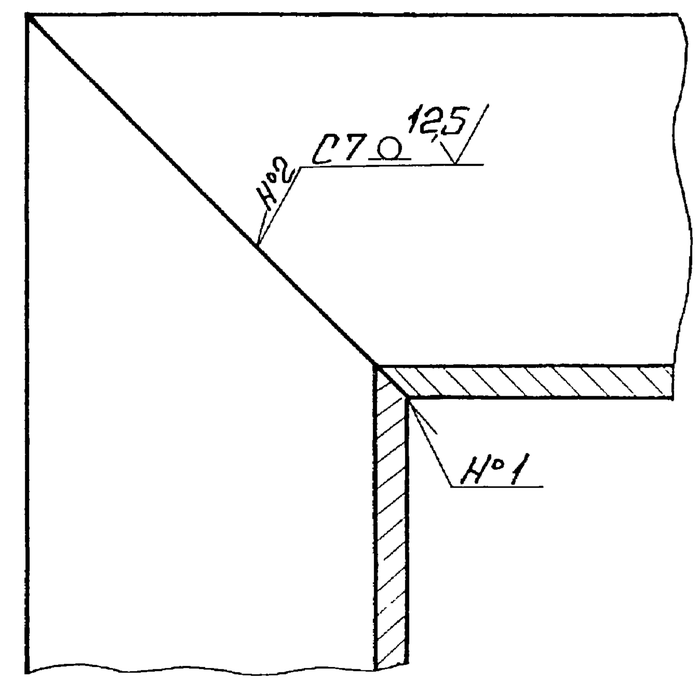

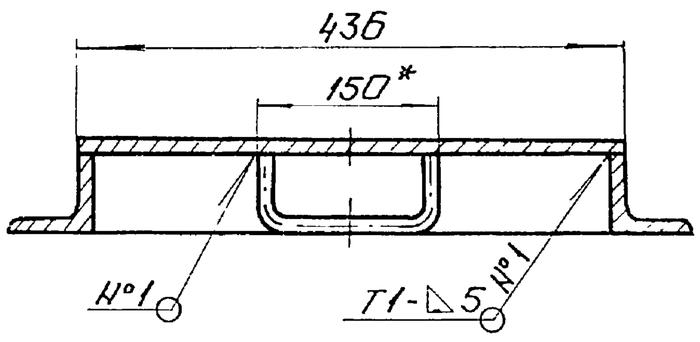

1. *Размеры для справок.
2. $\pm \frac{IT16}{2}$.
3. Сварные швы №1, №2 по ГОСТ 5264-80.
4. Обработка поверхностей реза деталей Б4 25.

Изм.	Лист	№ докум.	Подп.	Дата	58.02.02.000СБ		
Разраб.		Никитченко			Крышка	Лит.	Масса 17,3 / Масштаб 1:5
Пров.		Колмеи				Лист	Листов 1
Т.контр.						ЛАТГИПРОПРОМ	
Н.контр.		Колмеи					
Утв.							

Копировал: Ф.Д. Формат А3

Выпуск 5-1 Серия 5.903-15

Формат	Зона	Поз.	Обозначение	Наименование	Кол.	Примечание
				Документация		
А2			БК5.1.2.00.000СБ	Сборочный чертеж		
А3			БК5.1.2.00.000СО	Схема автоматизации		
А3			БК5.1.2.00.000Э3	Схема электрическая принципиальная		
А3			БК5.1.2.00.000Э4	Схема соединений		
А4			БК5.0.00.000ДТ	Указания по применению и изготовлению		
				Детали		
Б4		1	БК5.1.2.00.001	Рычаг		
				Полоса $\frac{10\times50\text{-ГОСТ 103-76}}{\text{ВСт3кп2 ГОСТ 535-79}}$	1	1,76 кг
Б4		2	БК5.1.2.00.002	Тяга		
				Труба $\frac{25\times3\text{ ГОСТ 10704-76}}{\text{ВСт3сп ГОСТ 10705-80}}$		
				L = 192-1 мм	1	0,31 кг
				Стандартные изделия		
		3		Болт М12×40.46 ГОСТ 7798-70	4	
				Винты ГОСТ 1491-72		
		4		М6×20.58	4	
		5		М8×25.58	4	

Изм.	Лист	№ докум.	Подп.	Дата	БК 5.1.2.00.000		
Разраб.		Никитченко			Блок вентилятора БВДН-8ч. Установка приборов контроля и автоматики.	Лит.	Лист 1 / Листов 2
Пров.		Колмеи				ЛАТГИПРОПРОМ	
Н.контр.		Колмеи					
Утв.							

Копировал: Ф.Д. Формат А4

Выпуск 5-1 Серия 5.903-15

Формат	Зона	Поз.	Обозначение	Наименование	Кол.	Примечание
				Гайки ГОСТ 5915-70		
		6		М6.5	4	
		7		М8.5	4	
		8		М12.5	4	
				Шайбы ГОСТ 11371-78		
		9		6.02	4	
		10		12.02	2	
				Шайбы ГОСТ 6402-70		
		11		8.65Г	4	
		12		12.65Г	4	
		13		Механизм исполнительный электрический однооборотный МЭО-100/25-0,25-84 ГОСТ 7192-80	1	
				Прочие изделия		
		14		Вилка 5 пл. 257.023	2	Поставка с МЭО
		15		Коробка соединительная КС-20 ТУ36.2568-83	1	
		16		Скоба двухлапковая СД-34 ТУ-1448-82	2	
				Материалы		
		17		Провод 1 380 ГОСТ 6323-79	10	м
		18		Трубка ТВ 40-20 ГОСТ 19034-82	2	м

Изм.	Лист	№ докум.	Подп.	Дата	БК 5.1.2.00.000	Лист 2

Копировал: Т.Г. Формат А4

Серия 5.903-15 Выпуск 5-1

БК5.1.2.00.000СБ

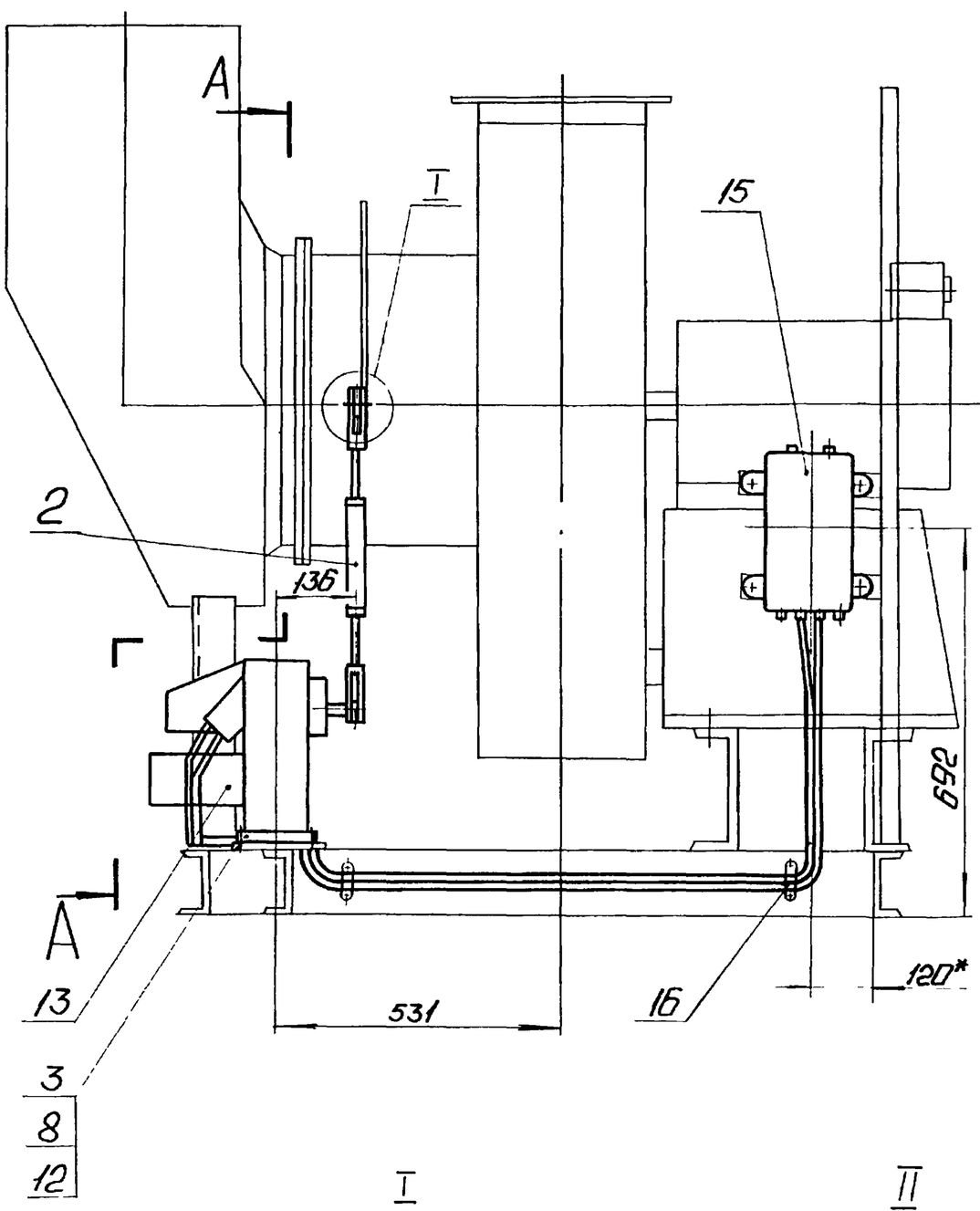

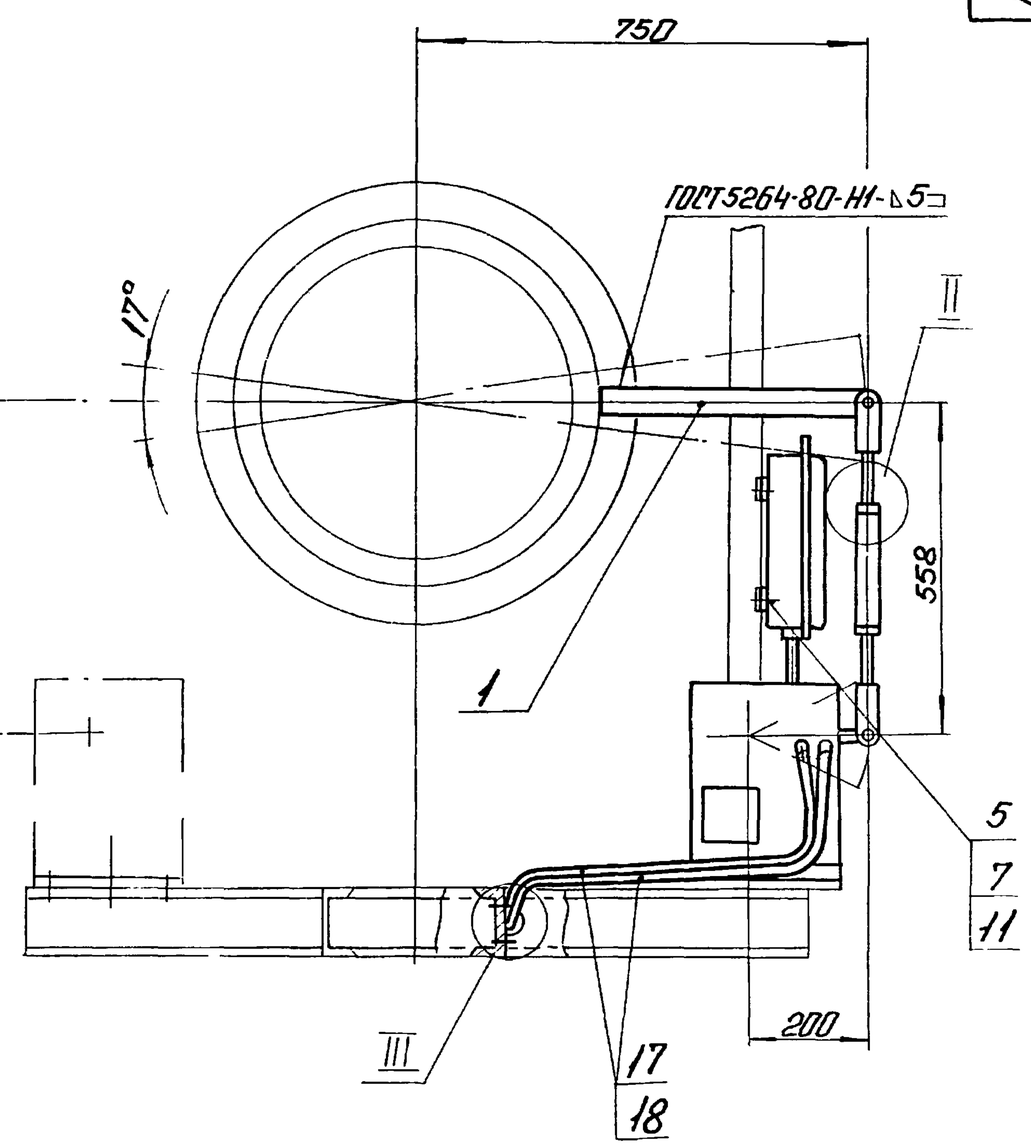

I
М1:1

II
М1:1

III
М1:2

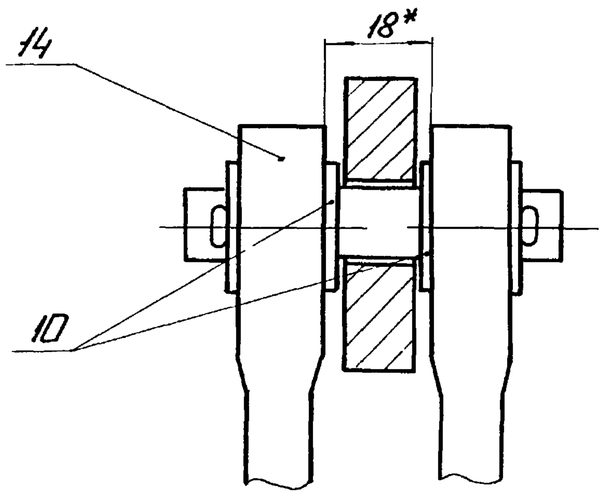

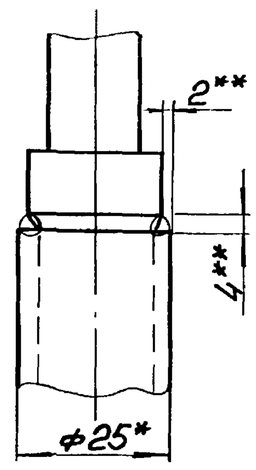

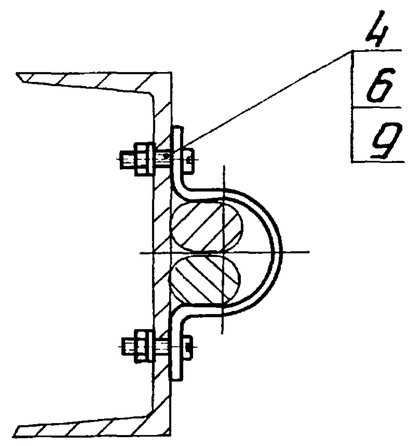

1 * Размеры для справок.
2. $\pm \frac{IT14}{2}$.
3. ** Сварка ручная дуговая.
4. Возможна установка МЭО-100/25 поз. 13 с левой стороны.

Поз 1
М1:2

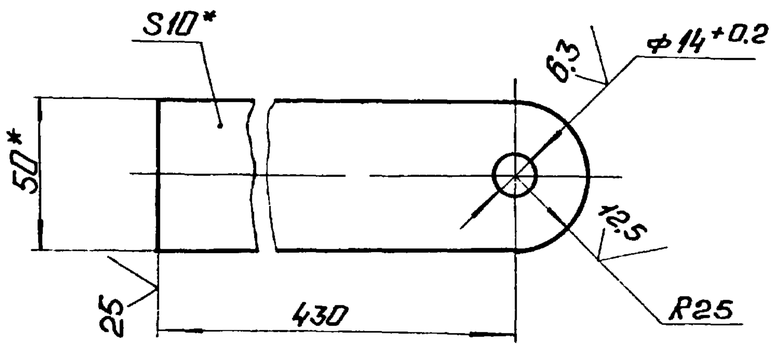

Изм.	Лист	№ докум.	Подп.	Дата	БК 5.1.2.00.000 СБ			
Разраб.		Никитченко			Блок вентилятора БВДН-8У. Установка приборов контроля и автоматики	Лит.	Масса	Масштаб
Пров.		Колмец					36	1:10
Т.контр.						Лист	Листов 1	
Н.контр.		Колмец				ЛАТГИПРОПРОМ		
Утв.								

Копировал: ГК

Формат А2

Инв. № подл. | Подп. и дата | Взам. инв. № | Инв. № дубл. | Подп. и дата

БК 5.1.2.00.000 Э3

Выпуск 5-1

Серия 5.903-15

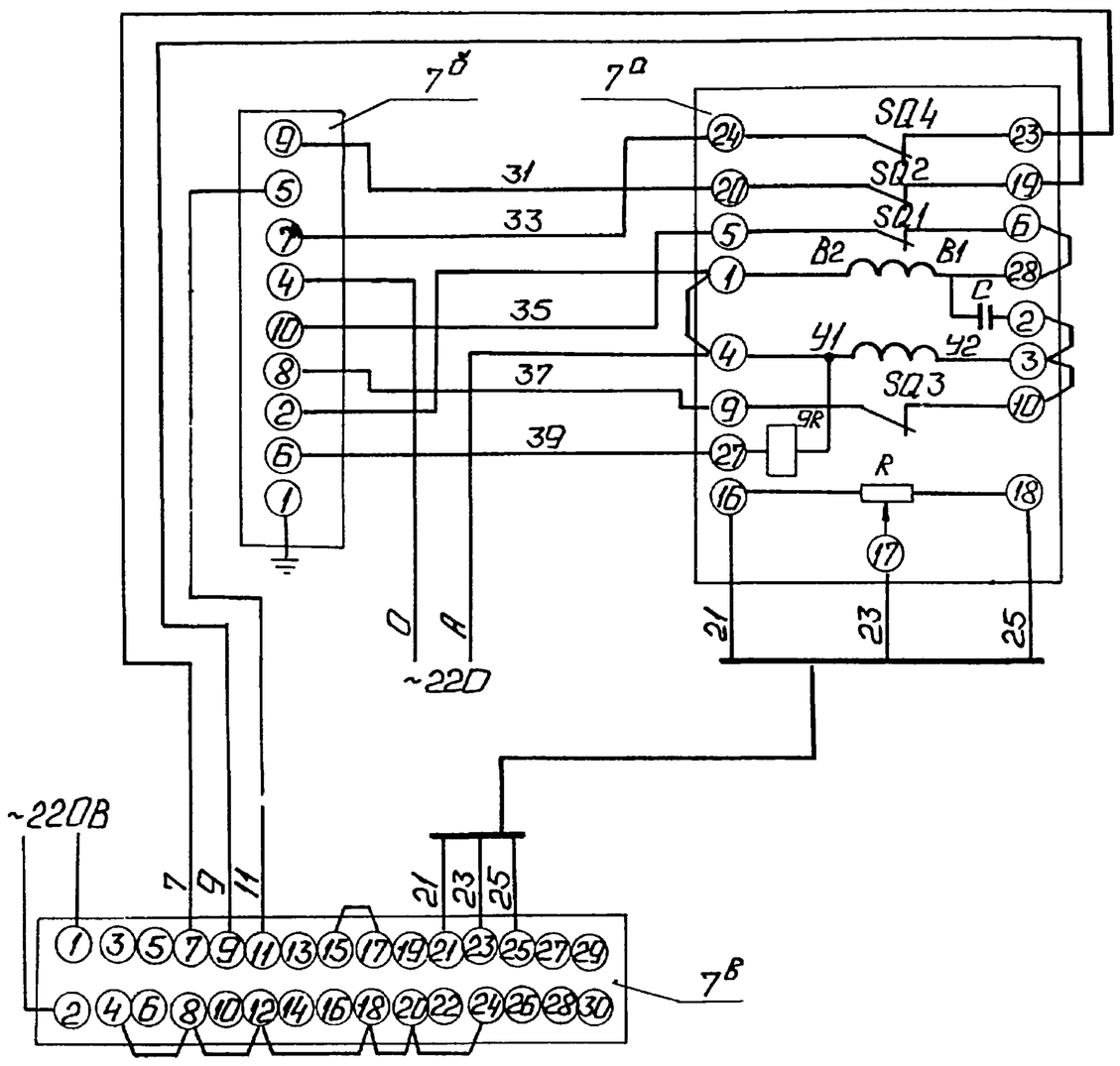

Поз обозн	Наименование	Кол	Примечание
	Щит		
7в	Прибор регулирующий РС29	1	
	ТУ25.02.05 138-85		
7б	Усилитель трехпозиционный	1	
	У29.3 ТУ 25 02 05 139-85		
	По месту		
7а	Механизм электрический	1	
	однооборотный контактный		
	МЭО-100/25-0,25 ГОСТ 7102-80		

Изм	Лист	Nº докум.	Подп	Дата	БК 5.1.2.00.000 Э3			
Разраб		Знотина			Блок вентилятора БВДН-8У Схема электрическая принципиальная регулятора	Лит	Масса	Масштаб
Пров		Крауле				Лист	Листов 1	
Т.контр		Пантелеева				ЛАТГИПРОПРОМ		
Н.контр		Кушель						
Утв		Мейман						

Копировал: Ф. Б Формат А3

Инв. Nº подл. | Подп. и дата | Взам. инв. Nº | Инв. Nº дубл. | Подп. и дата

БК 5.1.2.00.000 Э4

Выпуск 5-1

Серия 5.903-15

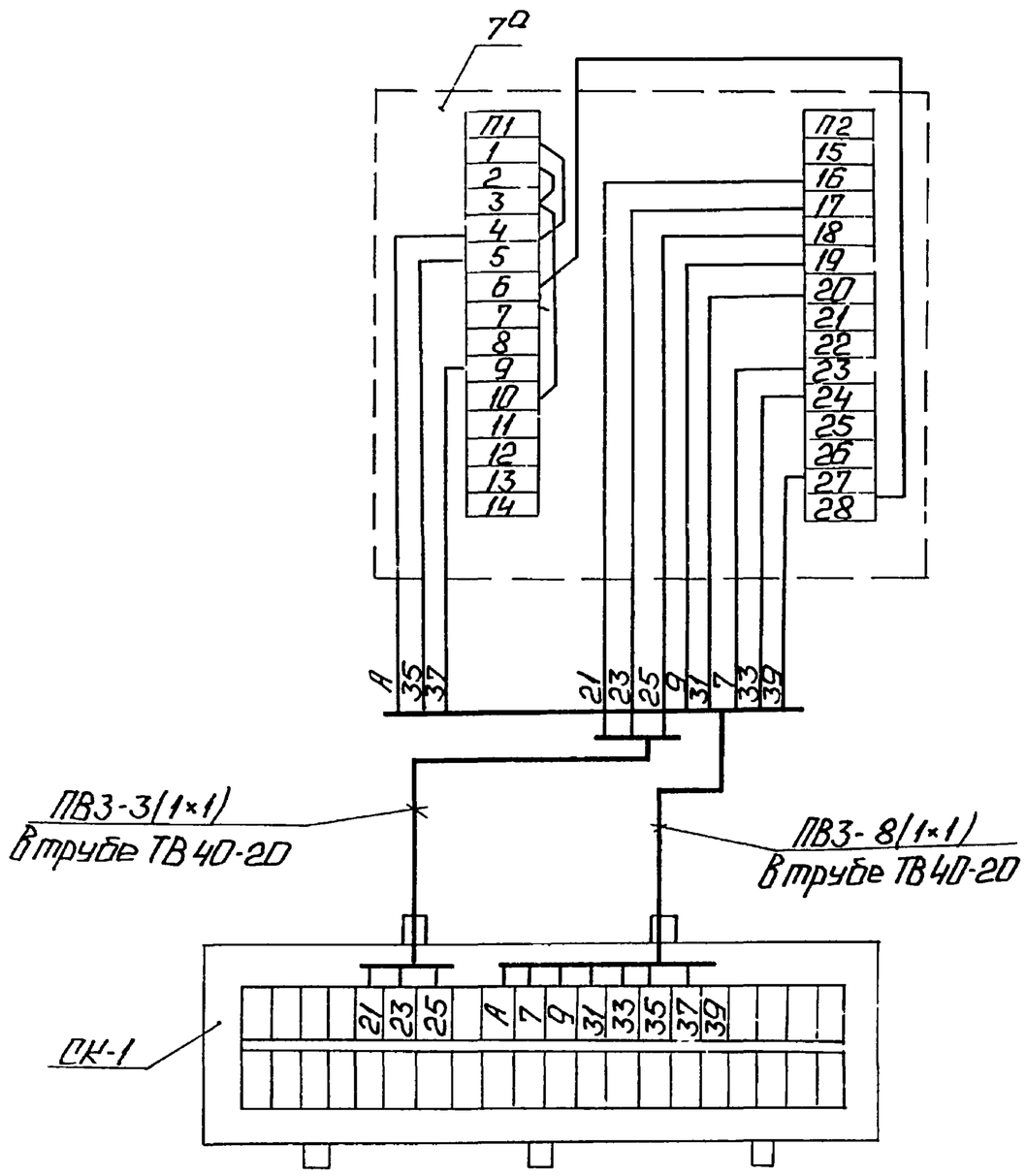

Поз обозн.	Наименование	Кол	Примечание
СК-1	Коробка соединительная	1	шт
	КС-20 ТУ 36.2568-83		
	Труба ТВ40-20 ГОСТ 19034-82	2	м
	Провод ПВ3 сеч 1мм² ГОСТ 6323-79	11	"
7а	Механизм электрический	1	шт
	однооборотный контактный		
	МЭО-100/25-0,25 ГОСТ 7192-80		

1. Маркировка цепей дана условно
2. Исполнительный механизм и соединительную коробку заземлить.

Изм	Лист	Nº докум.	Подп	Дата	БК 5.1.2.00.000 Э4			
Разраб		Знотина			Блок вентилятора БВДН-8У Схема соединений	Лит.	Масса	Масштаб
Пров.		Крауле				Лист	Листов 1	
Т.контр.		Пантелеева				ЛАТГИПРОПРОМ		
Н.контр.		Кушель						
Утв.		Мейман						

Копировал Ф. Б Формат А3

Инв. Nº подл. | Подп. и дата | Взам. инв. Nº | Инв. Nº дубл. | Подп. и дата

Выпуск 5-1 Серия 5.903-15

БК5.1.2.00.000 СО

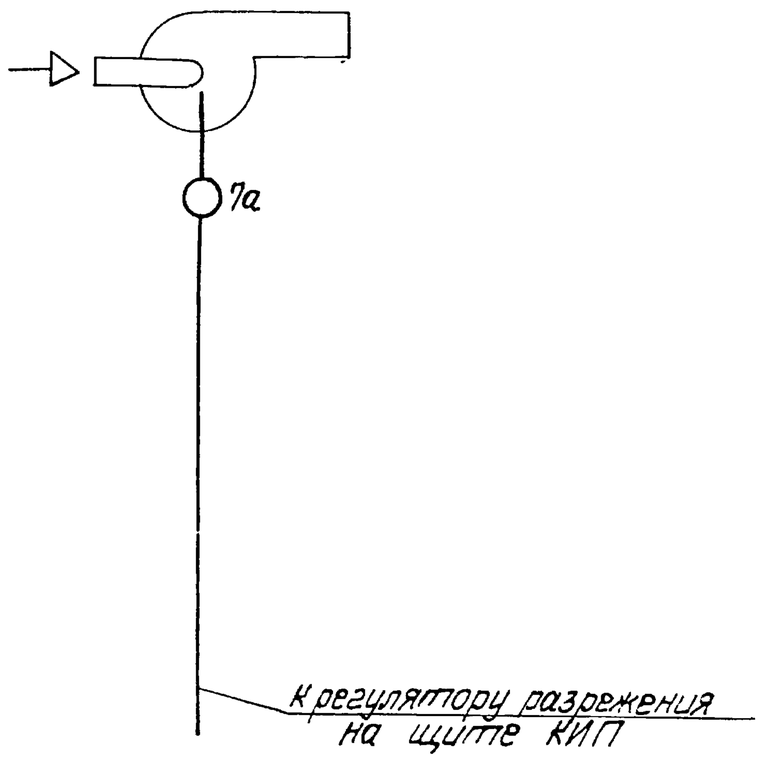

Поз обознач.	Наименование	Кол	Примечание
7а	Механизм электрический однооборотный контактный МЭО-100/25-0,25 ГОСТ 7192-80	1	

Изм	Лист	№ докум	Подп	Дата	БК5 1.2 00.000 СО		
Разраб	Слуцкая				Блок вентилятора БВДН-8у Схема автоматизации	Лит	Масса	Масштаб
Пров	Крауле					Лист	Листов 1
Т.контр						ЛАТГИПРОПРОМ	
Н.контр	Кушель						
Утв							

Копировал Формат А4

Выпуск 5-1 Серия 5.903-15

Форм	Зона	Поз	Обозначение	Наименование	Кол	Примечание
				Документация		
А3			БК5.1 3 00 000 СБ	Сборочный чертёж		
А4			БК 5 00.00 000 ДТ	Указания по применению и изготовлению		Выпуск 5-0
				Сборочные единицы		
А4		1	БК5.1 3 01 000	Стойка	1	
				Детали		
Б4		2	БК5 1 3 00 001	Труба Труба 20×2,5 ГОСТ 3262-75 L=290±1мм	1	0,44 кг
Б4		3	БК5 1 3 00 002	Труба Труба 25×2,8 ГОСТ 3262-75 L=350±1мм	1	0,74 кг
				Стандартные изделия		
		4		Болт М12×35.46 ГОСТ 7798-70	2	

Изм	Лист	№ докум	Подп	Дата	БК5.1.3.00.000			
Разраб	Никитченко				Блок вентилятора БВДН-8у Установка электрооборудования	Лит	Лист 1	Листов 2
Пров	Колмец					ЛАТГИПРОПРОМ		
Н.контр	Колмец							
Утв								

Копировал Формат А4

Выпуск 5-1 Серия 5.903-15

Форм	Зона	Поз	Обозначение	Наименование	Кол.	Примечание
		5		Винт М5×20 58 ГОСТ 1491-72	2	
		6		Гайки ГОСТ 5915-70 М5 5	2	
		7		М12 5	2	
		8		Шайба 5.02 ГОСТ 11371-78	2	
		9		Шайба 12.02 ГОСТ 10906-78	2	
		10		Шайба 12,65Г ГОСТ 6402-70	2	
				Прочие изделия		
		11		Переключатель ПКУ3-58И 011542 ТУ 16-526047-74	1	
				Хомутики ТУ36-1448-77		
		12		С 437У2	2	
		13		С 438У2	2	
				Втулки ТУ36-1899-80		
		14		В22УХЛ2	1	
		15		В 28УХЛ2	1	
		16		Ввод гибкий К108У3 ТУ 36-1684-81	1	

Изм	Лист	№ докум.	Подп.	Дата	БК5.1.3.00.000	Лист 2

Копировал Формат А4

Выпуск 5-1 Серия 5.903-15

Форм	Зона	Поз	Обозначение	Наименование	Кол	Примечание
				Документация		
А3			БК5 1 3 01.000 СБ	Сборочный чертёж		
				Детали		
Б4		1	БК5.1.3.01 001	Стойка Швеллер 5-ГОСТ 8240-72 / ВСт3сп3-I-ГОСТ 535-79 L=1375±2мм	1	6,65 кг
Б4		2	БК5 1 3 01 002	Пластина Лист 5 ГОСТ 19903-74 / ВСт3кп2 ГОСТ 14637-79	1	0,45 кг
Б4		3	БК5 1 3 01 003	Панель Лист 3 ГОСТ 19903-74 / Вст3кп4 ГОСТ 16523-70	1	0,31 кг
Б4		4	БК5 1 3 01 004	Кронштейн Полоса 5×50-ГОСТ 103-76 / ВСт3сп2 ГОСТ 535-79 L=230±1 мм	2	0,45 кг
Б4		5	БК5 1 3 01 005	Кронштейн Полоса 5×50-ГОСТ 103-76 / ВСт3кп2 ГОСТ 535-79 L=280±1мм	2	0,55 кг

Изм	Лист	№ докум.	Подп	Дата	БК5.1.3.01.000			
Разраб	Никитченко				Стойка	Лит	Лист	Листов 1
Пров	Колмец					ЛАТГИПРОПРОМ		
Н.контр	Колмец							
Утв								

Копировал Формат А4

Выпуск 5-1

Серия 5.903-15

БК5.1.3.00.000СБ

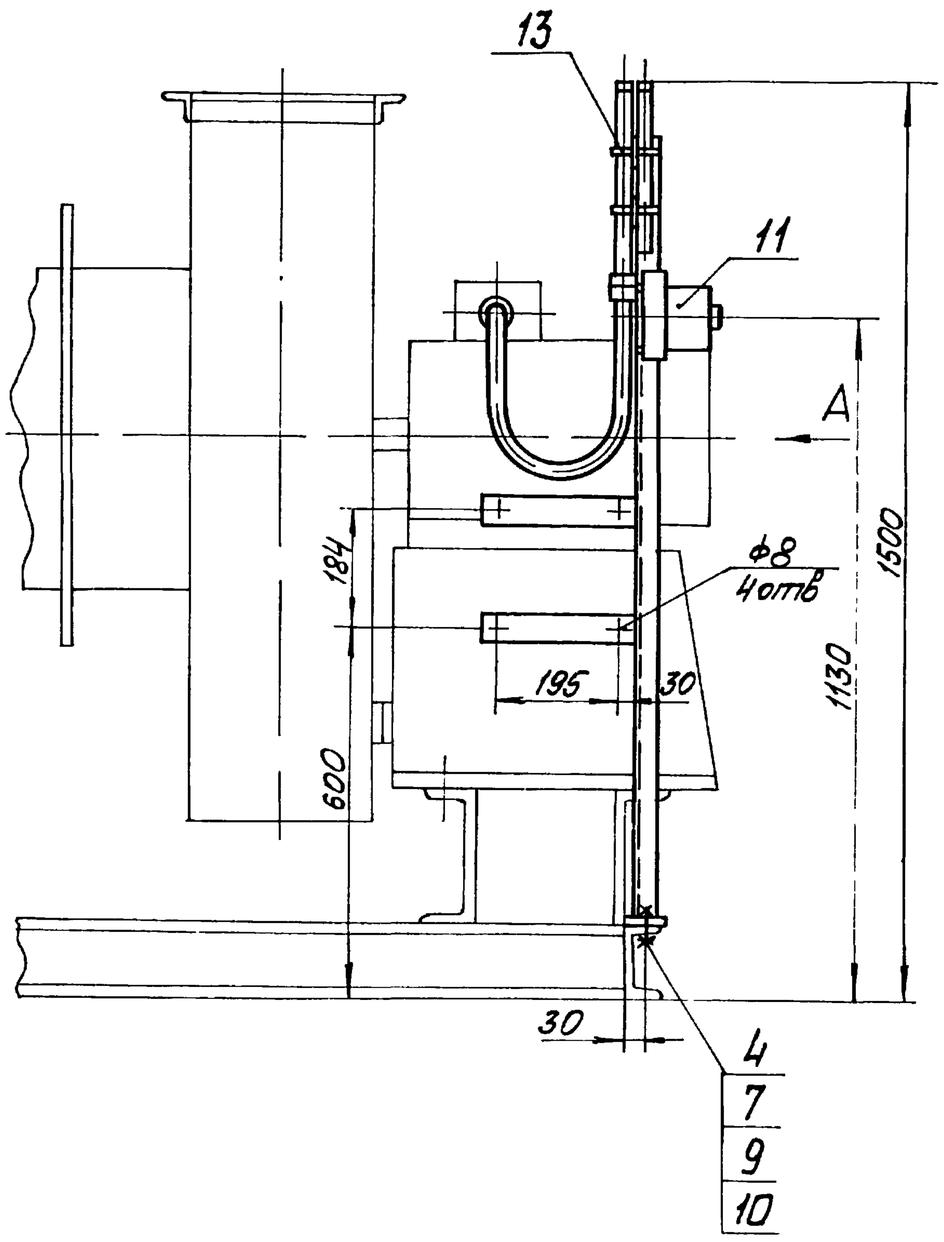

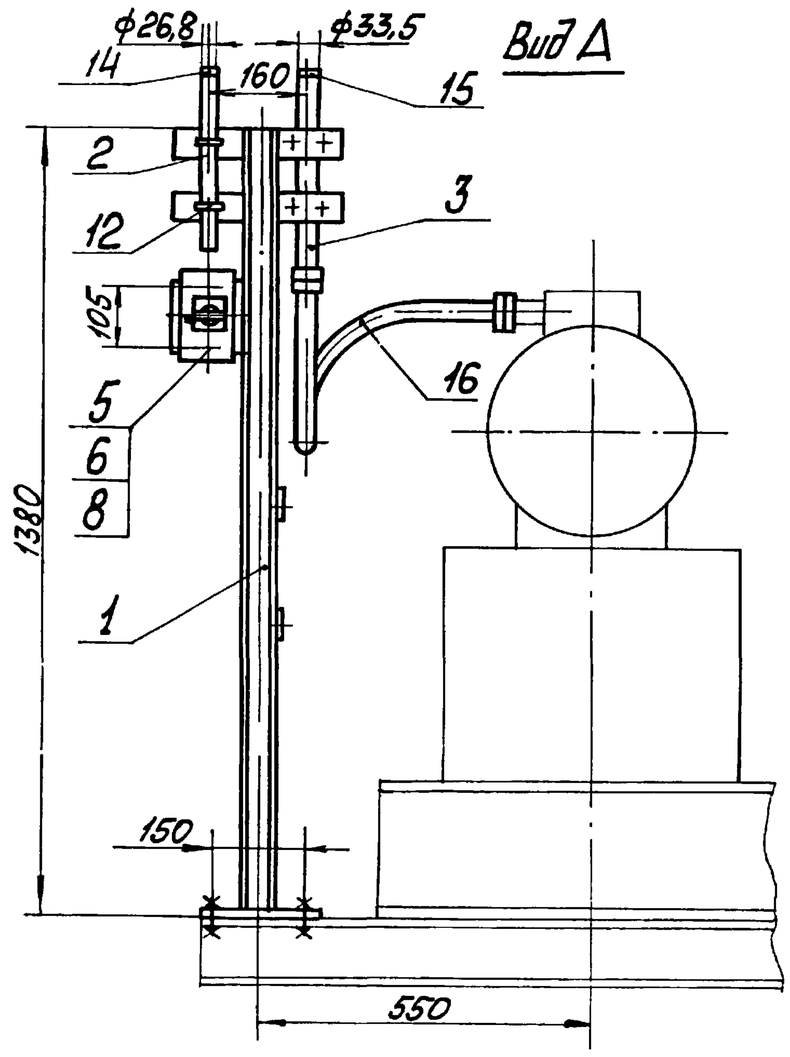

Размеры для справок

Изм.	Лист	№ докум.	Подп.	Дата	БК5.1.3.00.000 СБ		
Разраб.		Никитченко			Блок вентилятора БВДН-8у Установка электрооборудования	Лит.	Масса 13 / Масштаб 1:10
Пров.		Колмец				Лист	Листов 1
Т.контр.						ЛАТГИПРОПРОМ	
Н.контр.		Колмец					
Утв.							

Копировал Маг. Формат А3

Инв.№ подл. | Подп. и дата | Взам. инв.№ | Инв.№ дубл. | Подп. и дата

Выпуск 5-1

Серия 5.903-15

БК5.1.3.01.000СБ

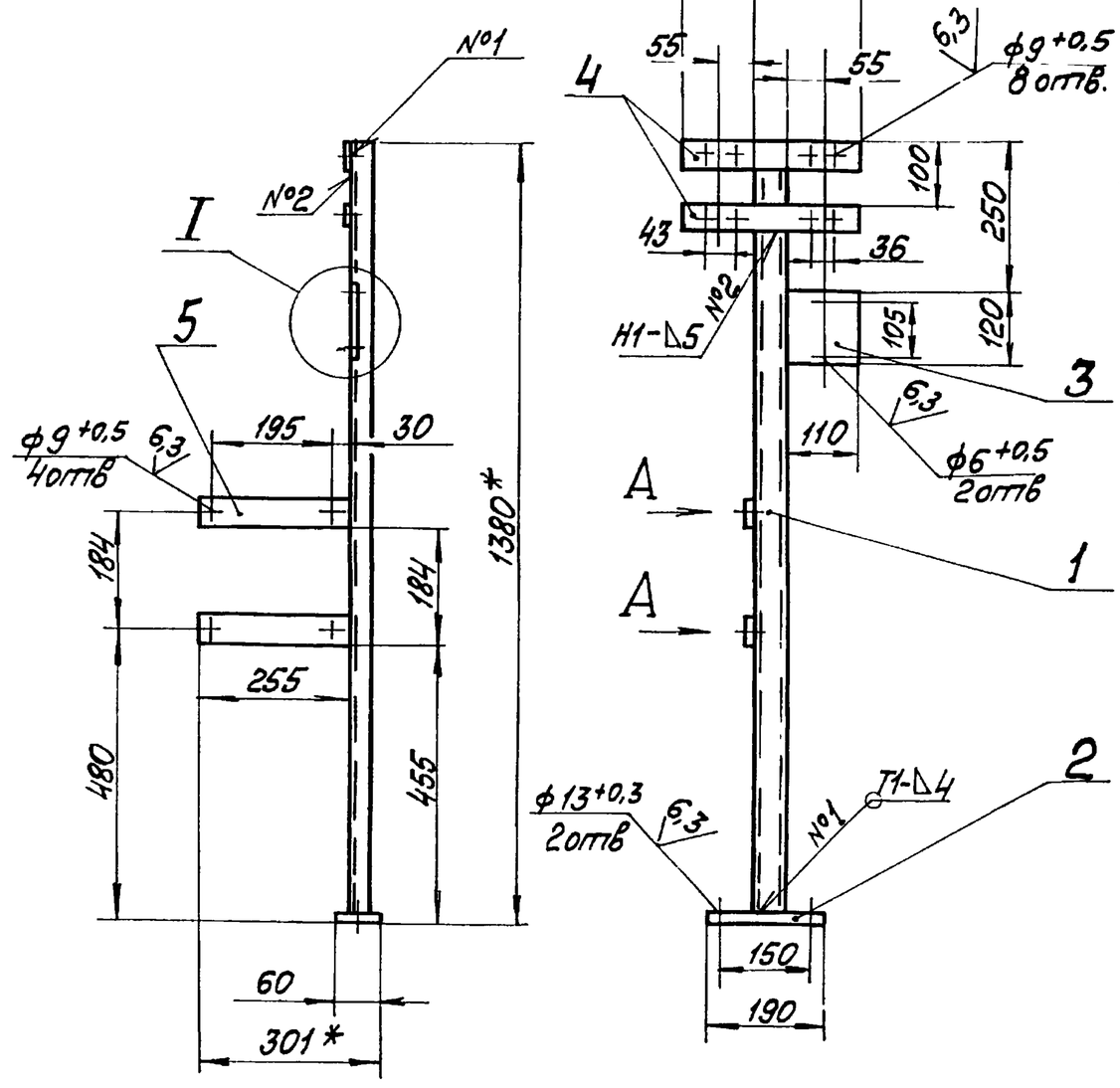

Вид А
М1:2

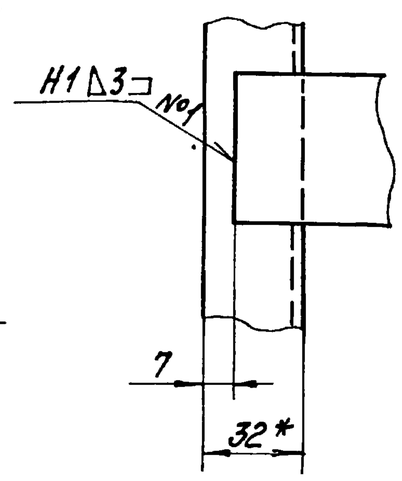

I
М1 2

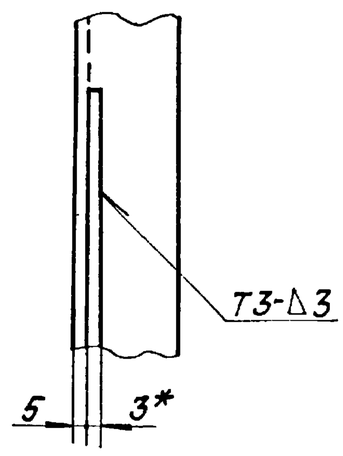

1 *Размеры для справок.

2 $\pm\frac{IT14}{2}$

3 Обработка поверхностей реза деталей Б4 $\sqrt{25}$

4. Сварные швы по ГОСТ 5264-80

Изм.	Лист	№ докум.	Подп.	Дата	БК5.1.3.01.000 СБ		
Разраб.		Никитченко			Стойка	Лит.	Масса 9,5 / Масштаб 1:10
Пров.		Колмец				Лист	Листов 1
Т.контр.						ЛАТГИПРОПРОМ	
Н.контр.		Колмец					
Утв.							

Копировал Маг. Формат А3

Инв.№ подл. | Подп. и дата | Взам. инв.№ | Инв.№ дубл. | Подп. и дата