ГОСУДАРСТВЕННЫЙ КОМИТЕТ СОВЕТА МИНИСТРОВ СССР
ПО ДЕЛАМ СТРОИТЕЛЬСТВА
ГОССТРОЙ СССР

ТИПОВЫЕ КОНСТРУКЦИИ И ДЕТАЛИ ЗДАНИЙ И СООРУЖЕНИЙ

СЕРИЯ 5.903-3

ВАКУУМНЫЕ ДЕАЭРАТОРЫ
И ВОДОСТРУЙНЫЕ ЭЖЕКТОРЫ

Выпуск 1-2

ЦЕНТРАЛЬНЫЙ ИНСТИТУТ ТИПОВОГО ПРОЕКТИРОВАНИЯ
ГОССТРОЯ СССР

Москва, А-445, Смольная ул., 22

Сдано в печать X 1984 г.

Заказ № 13438 Тираж 200 экз.

ГОСУДАРСТВЕННЫЙ КОМИТЕТ СОВЕТА МИНИСТРОВ СССР
ПО ДЕЛАМ СТРОИТЕЛЬСТВА /ГОССТРОЙ СССР/

ТИПОВЫЕ КОНСТРУКЦИИ И ДЕТАЛИ ЗДАНИЙ И СООРУЖЕНИЙ

СЕРИЯ 5.903-3

ВАКУУМНЫЕ ДЕАЗРАТОРЫ И ВОДОСТРУЙНЫЕ ЭЖЕКТОРЫ

ВЫПУСК 1-2

РАБОЧИЕ ЧЕРТЕЖИ УЗЛОВ И ДЕТАЛЕЙ

ВАКУУМНЫЙ ДЕАЗРАТОР ДВ-15 С ОХЛАДИТЕЛЕМ ВЫПАРА ОВВ-2

Разработаны
проектным институтом
„ЛАТГИПРОПРОМ"

Главный инженер института /В.Ф Овчаров/
Главный инженер проекта /А.П Думан/

Утверждены и введены в действие
НПО ЦКТИ
с 1 апреля 1982г.
Указание № 241 от 29.12.81г.

Содержание альбома

Обозначение	Наименование	№ стр
21.03.00.000	Деаэратор ДВ-15 с охладителем выпара ОВВ-2	2
21.03.00.000 СБ	Сборочный чертеж	3
21.03.01.000	Деаэратор вакуумный ДВ-15	2
21.03.01.000 СБ	Сборочный чертеж	4
21.03.01.100	Корпус нижний	5
21.03.01.100 СБ	Сборочный чертеж	5
21.03.01.101	Корпус	5
21.03.01.102	Кольцо	6
21.03.01.110	Опора	6
21.03.01.110 СБ	Сборочный чертеж	6
21.03.01.111	Лист подкладной	6
21.03.01.112	Плита	7
21.03.01.113	Косынка	7
21.03.01.200	Корпус верхний	7
21.03.01.200 СБ	Сборочный чертеж	7
21.03.01.201	Корпус	8
21.03.01.202	Косынка	8
21.03.01.210	Скоба	8
21.03.01.210 СБ	Сборочный чертеж	8
21.03.01.211	Лист подкладной	9
21.03.01.212	Крюк	9
21.03.01.300	Барботажное устройство (лист 1)	9
21.03.01.300	Барботажное устройство (лист 2)	9
21.03.01.300 СБ	Сборочный чертеж	10
21.03.01.301	Лист барботажный	10
21.03.01.302	Днище	10
21.03.01.303	Труба переливная	11
21.03.01.304	Ребро	11
21.03.01.310	Труба перепускная	11
21.03.01.310 СБ	Сборочный чертеж	11
21.03.01.311	Труба	12
21.03.01.320	Крестовина	12
21.03.01.320 СБ	Сборочный чертеж	12

Серия 5.903-3 Выпуск 1-2

Содержание альбома Продолжение

Обозначение	Наименование	№ стр.
21.03.01.400	Тарелка переливная	12
21.03.01.400 СБ	Сборочный чертеж	13
21.03.01.401	Лист переливной	13
21.03.01.402	Обечайка	13
21.03.01.500	Тарелка дырчатая	13
21.03.01.500 СБ	Сборочный чертеж	14
21.03.01.501	Лист дырчатый	14
21.03.01.502	Кольцо	14
21.03.01.503	Кольцо	15
21.03.01.600	Отбойник	15
21.03.01.600 СБ	Сборочный чертеж	15
21.03.01.700	Крышка	15
21.03.01.700 СБ	Сборочный чертеж	16
21.03.01.701	Крышка	16
21.03.01.800	Коллектор	16
21.03.01.800 СБ	Сборочный чертеж	16
21.02.02.000	Охладитель выпара ОВВ-2	17
21.02.02.000 СБ	Сборочный чертеж	17
21.02.02.001	Прокладка	17
21.02.02.100	Охладитель	18
21.02.02.100 СБ	Сборочный чертеж	18
21.02.02.101	Корпус	18
21.02.02.102	Патрубок	19
21.02.02.103	Дно	19
21.02.02.104	Змеевик	19
21.02.02.110	Каркас	19
21.02.02.110 СБ	Сборочный чертеж	20
21.02.02.111	Фланец	20
21.02.02.112	Перегородка	20
21.02.02.113	Ловитель	21
21.02.02.200	Камера	21
21.02.02.200 СБ	Сборочный чертеж	21
21.02.02.201	Корпус камеры	21

Серия 5.903-3 Выпуск 1-2

Формат	Зона	Поз.	Обозначение	Наименование	Кол.	Примечание
				Документация		
22			21.03.00.000 СБ	Сборочный чертеж		
				Сборочные единицы		
11		1	21.03.01.000	Деаэратор вакуумный ДВ-15	1	
11		2	21.02.02.000	Охладитель выпара ОВВ-2	1	

Изм	Лист	№ докум.	Подпись	Дата	21.03.00.000			
Разраб.		Зингалвис		16.12.81	Деаэратор ДВ-15 с охладителем выпара ОВВ-2	Лит	Лист	Листов 1
Пров		Колтец		18.12.81		ЛАТГИПРОПРОМ		
Гл.спец.		Сухоносов						
Н.контр.		Колтец		18.12.81				
Утв.		Попов						

Формат 11

Формат	Зона	Поз.	Обозначение	Наименование	Кол.	Примечание
				Документация		
22			21.03.01.000 СБ	Сборочный чертеж		
				Сборочные единицы		
11		1	21.03.01.100	Корпус нижний	1	
11		2	21.03.01.200	Корпус верхний	1	
11		3	21.03.01.300	Барботажное устройство	1	
11		4	21.03.01.400	Тарелка переливная	1	
11		5	21.03.01.500	Тарелка дырчатая	1	
11		6	21.03.01.600	Отбойник	1	
11		7	21.03.01.700	Крышка	1	
11		8	21.03.01.800	Коллектор	1	

Серия 5.903-3 Выпуск 1-2

Инв.№ подл. | Подпись и дата | Взам. инв.№ | Инв.№ дубл. | Подпись и дата

Изм	Лист	№ докум	Подпись	Дата	21.03.01.000			
Разраб		Уонова		16.12.81	Деаэратор вакуумный ДВ-15	Лит	Лист	Листов 1
Пров		Зингалвис		18.12.81		ЛАТГИПРОПРОМ		
Гл спец		Сухоносов						
Н контр		Колтец		18.12.81				
Утв		Попов						

Формат 11

21.03.00.000 СБ

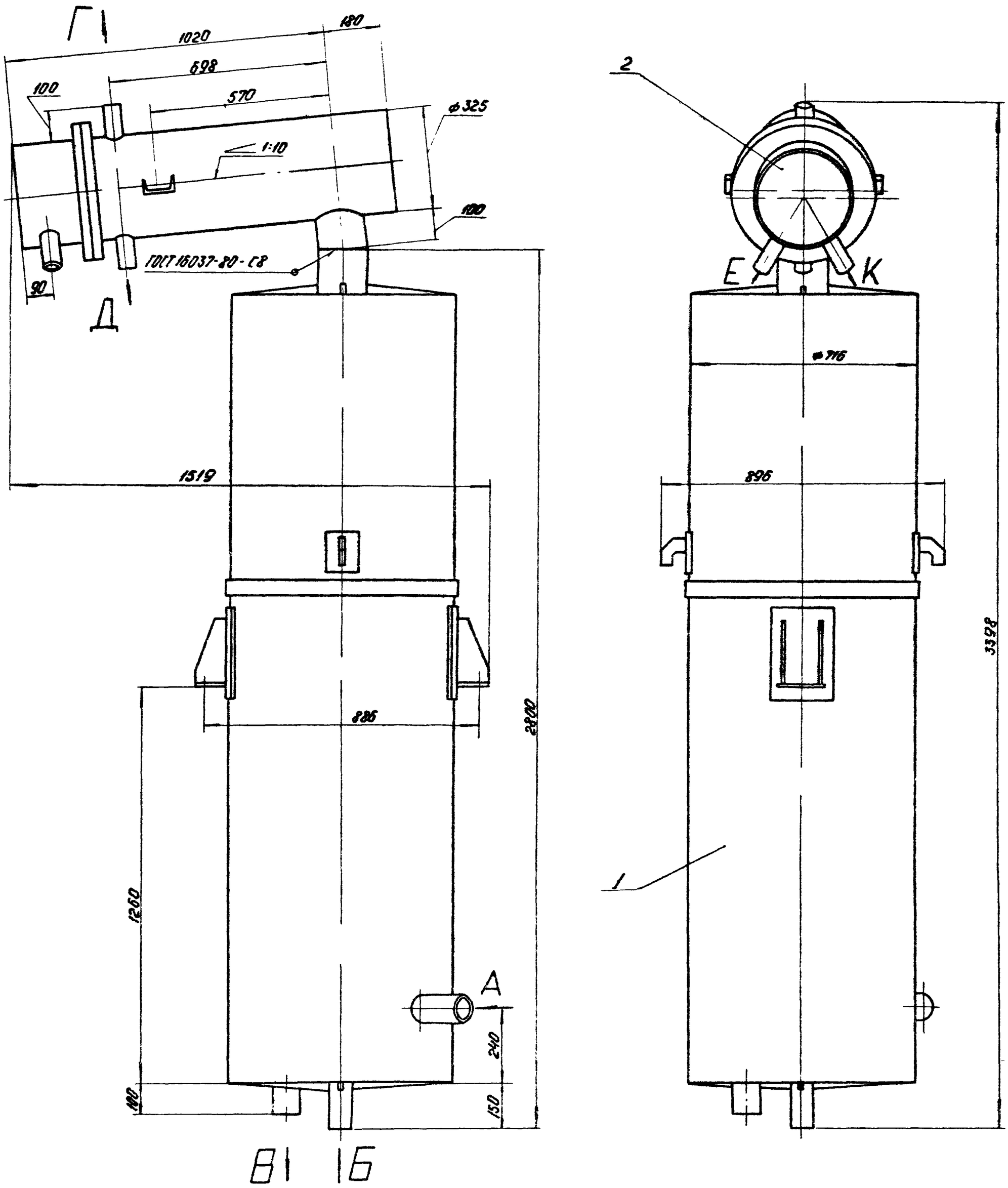

1 Размеры для справок

Экспликация штуцеров

Индекс	Наименование	Dн, мм
А	Подвод перегретой воды	89
Б	Подвод исходной воды	76
В	Отвод деаэрированной воды	89
Г	Отсос воздуха	57
Д	Отвод конденсата	57
Е	Вход воды	57
К	Отвод воды	57

Изм.	Лист	№ докум.	Подп.	Дата	21.03.00.000 СБ			
Разраб.		Зилгалвик			Деаэратор ДВ-15 с охладителем выпара ОВВ-2. Сборочный чертеж	Лит.	Масса	Масштаб
Пров.		Колмец					728,3	1:10
						Лист	Листов 1	
Гл. спец.		Сухоносов				ЛАТГИПРОПРОМ		
Н. контр.		Колмец						
Утв.		Попов						

17898-03 4 Формат 22а

21.03.01.000 СБ

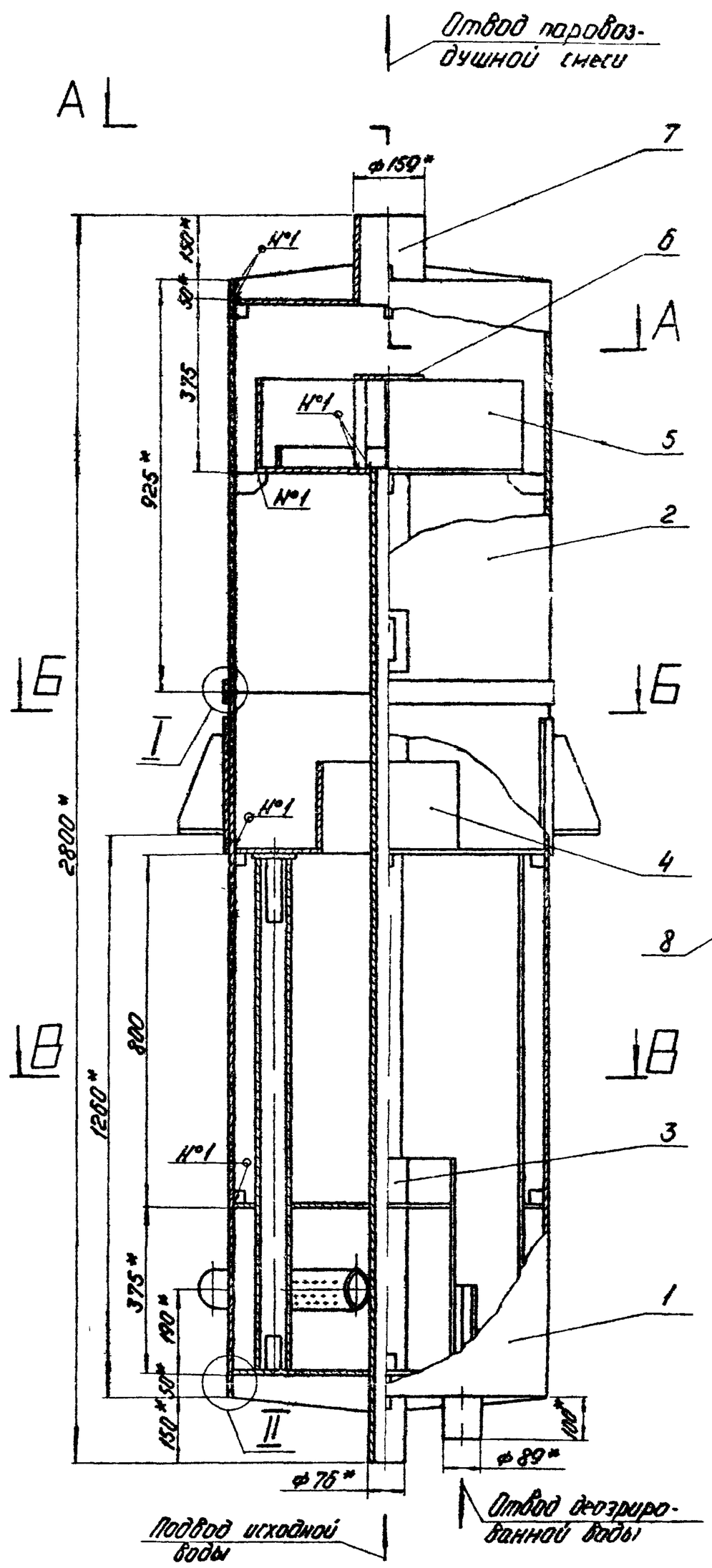

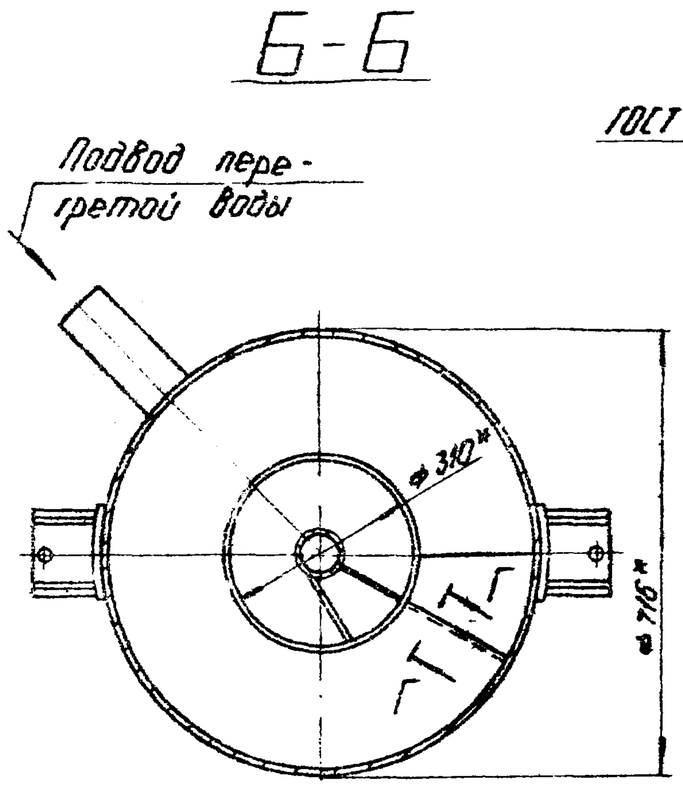

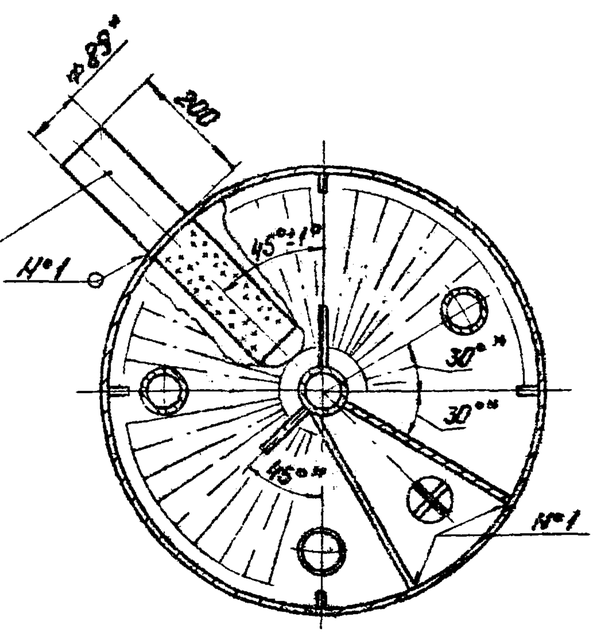

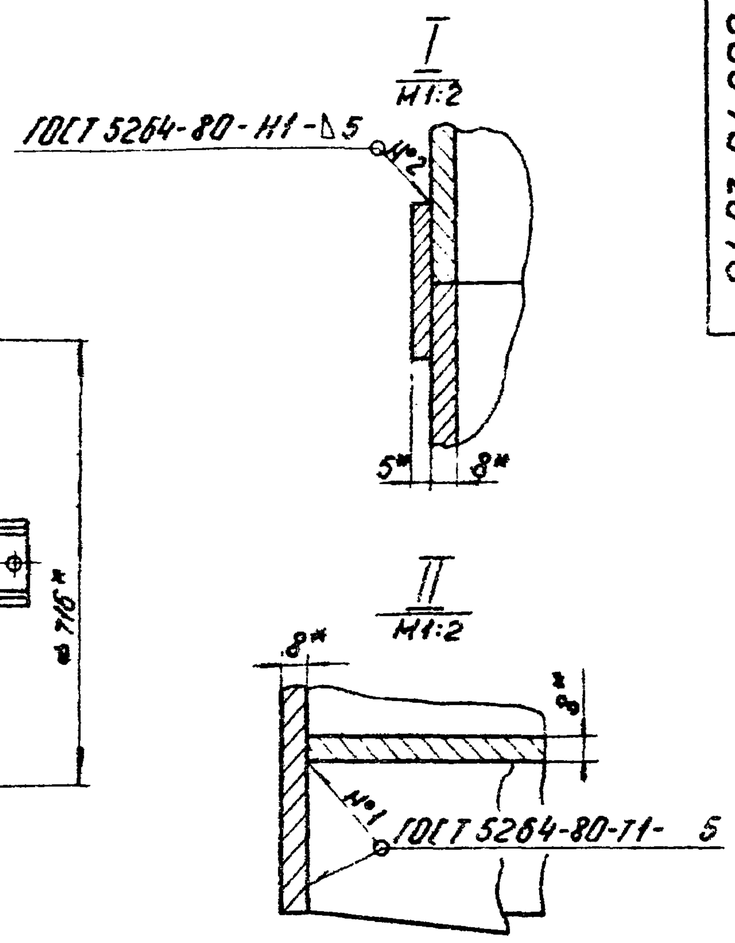

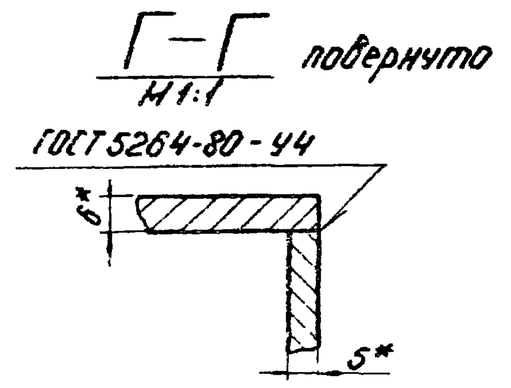

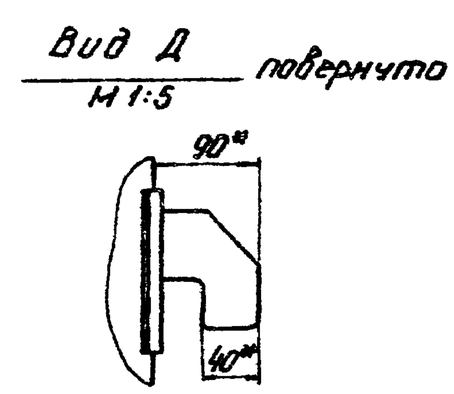

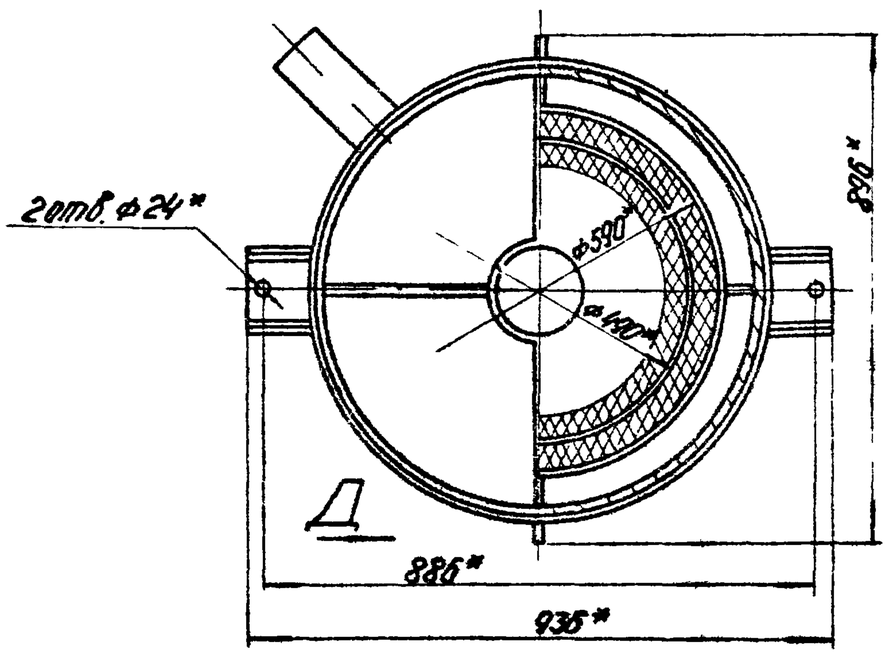

Технические требования

1 Материал, изготовление и сварка по ОСТ 26-291-79.
2 *Размеры для справок.
3 Неуказанные предельные отклонения размеров $\pm\frac{IT14}{2}$.
4 Тарелки должны быть установлены строго горизонтально, отклонения от горизонтального положения не более 2мм.
5 Аппарат окрасить снаружи в два слоя грунтом ГФ-020 по ТУ 6-10-1642-77 или лаком БТ-577 по ГОСТ 5631-79.
6 Контроль качества сварных соединений:
а) внешний осмотр и измерения;
б) гидравлическое испытание
7 Погрузка и крепление аппарата при перевозке по железным дорогам Союза ССР по „ТУ погрузки и крепления грузов" МПС 1969г.
8 На период транспортировки и хранения все отверстия в штуцерах должны быть защищены от механических повреждений и попадания в сосуд влаги, пыли
9 Деаэратор должен соответствовать ГОСТ 16860-77
10 Аппарат не подлежит ведению Госгортехнадзора
11 Настоящий чертеж разработан взамен чертежа ЦКТИ отдел №3 06-683 на основании технического проекта ЦКТИ им. И.И. Ползунова №0-5365

Техническая характеристика

Давление рабочее, абсолютное кгс/см²	0,075 ÷ 0,5
Температура, °С	40 ÷ 80
Среда	вода, пар
Емкость, м³	0,9
Давление пробное при гидроиспытании, избыточное, кгс/см²	2

Изм.	Лист	№ докум.	Подп.	Дата	21.03.01.000 СБ		
Разраб.		Зильгальвис			Деаэратор Вакуумный ДВ-15. Сборочный чертеж	Лит	Масса 561 / Масштаб 1:10
Пров.		Колмец		10.12.81		Лист	Листов 1
Гл.спец.		Сухоносов				ЛАТГИПРОПРОМ	
Н.контр.		Колмец		10.12.81			
Утв.		Рубинс					

Серия 3.900-3 Выпуск 1-2

Формат	Зона	Поз.	Обозначение	Наименование	Кол.	Примечание
				Документация		
12			21.03.01.100СБ	Сборочный чертеж		
				Сборочные единицы		
11		1	21.03.01.110	Опора	2	
				Детали		
11		2	21.03.01.101	Корпус	1	
11		3	21.03.01.102	Кольцо	1	
Б4		4	21.03 01 103	Упор		
				Лист 6 ГОСТ 19903-74 / 12Х13 ГОСТ 7350-77		
				30±0,8 × 30±0,8 мм	8	0,05 кг

Изм.	Лист	№ докум.	Подпись	Дата	21.03.01.100			
Разраб.		Монова			Корпус нижний	Лит.	Лист	Листов 1
Пров.		Зилгалвис				ПАТГИПРОПРОМ		
Гл.спец.		Сухоносов						
Н.контр.		Колмец						
Утв.		Попов						

Формат 11

21.03.01.101

Серия 5.903-3 Выпуск 1-2

Инв. № подл. | Подпись и дата | Взам. инв. № | Инв. № дубл. | Подпись и дата

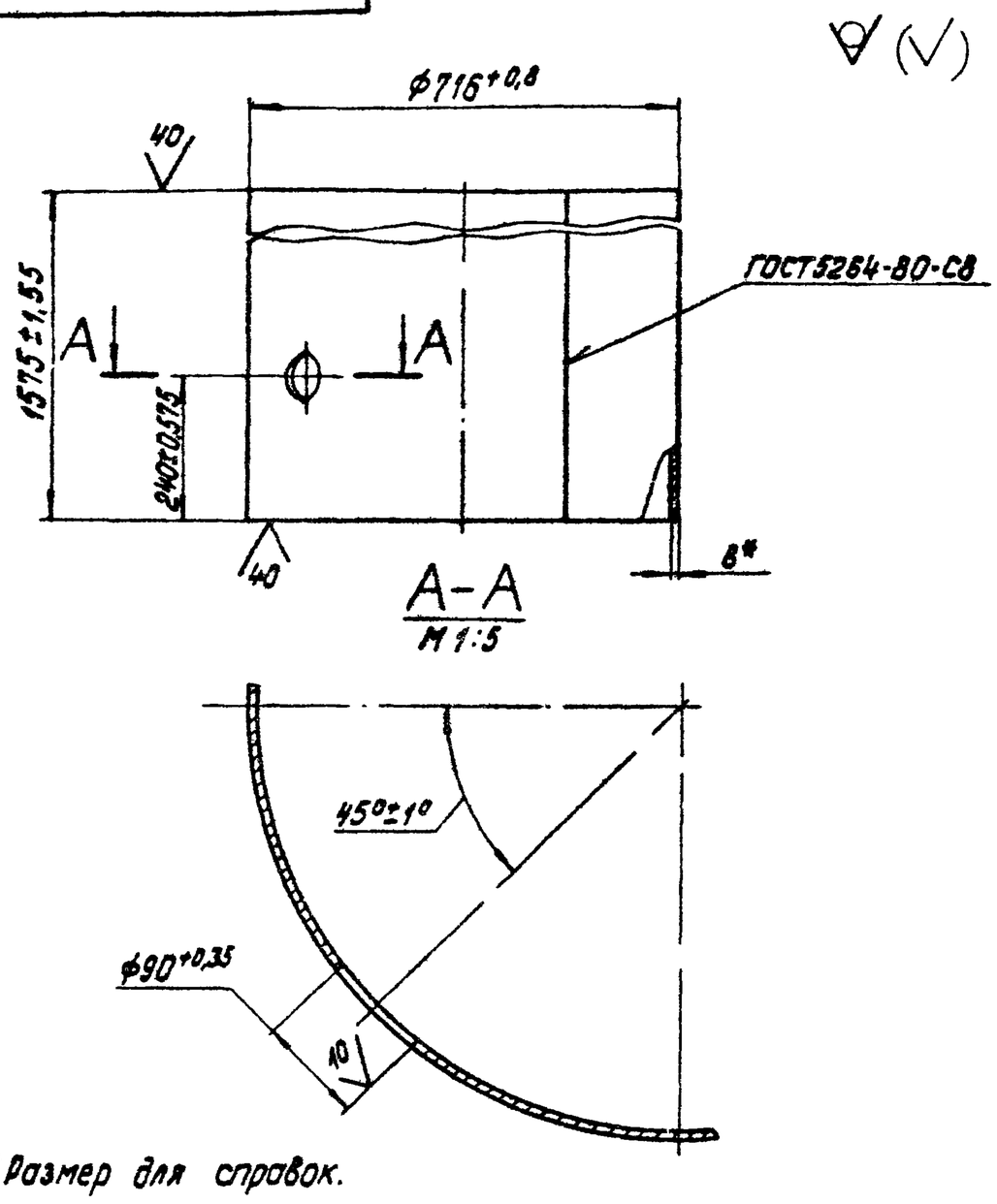

Изм.	Лист	№ докум.	Подпись	Дата	21.03.01.101			
Разраб.		Монова			Корпус	Лит.	Масса	Масштаб
Пров.		Зилгалвис					219,6	1:10
Гл.спец.		Сухоносов				Лист	Листов 1	
Н.контр.		Колмец			8 ГОСТ 19903-74 / 12Х13 ГОСТ 7350-77	ЛАТГИПРОПРОМ		
Утв.		Попов						

Формат 11

21.03.01.100СБ

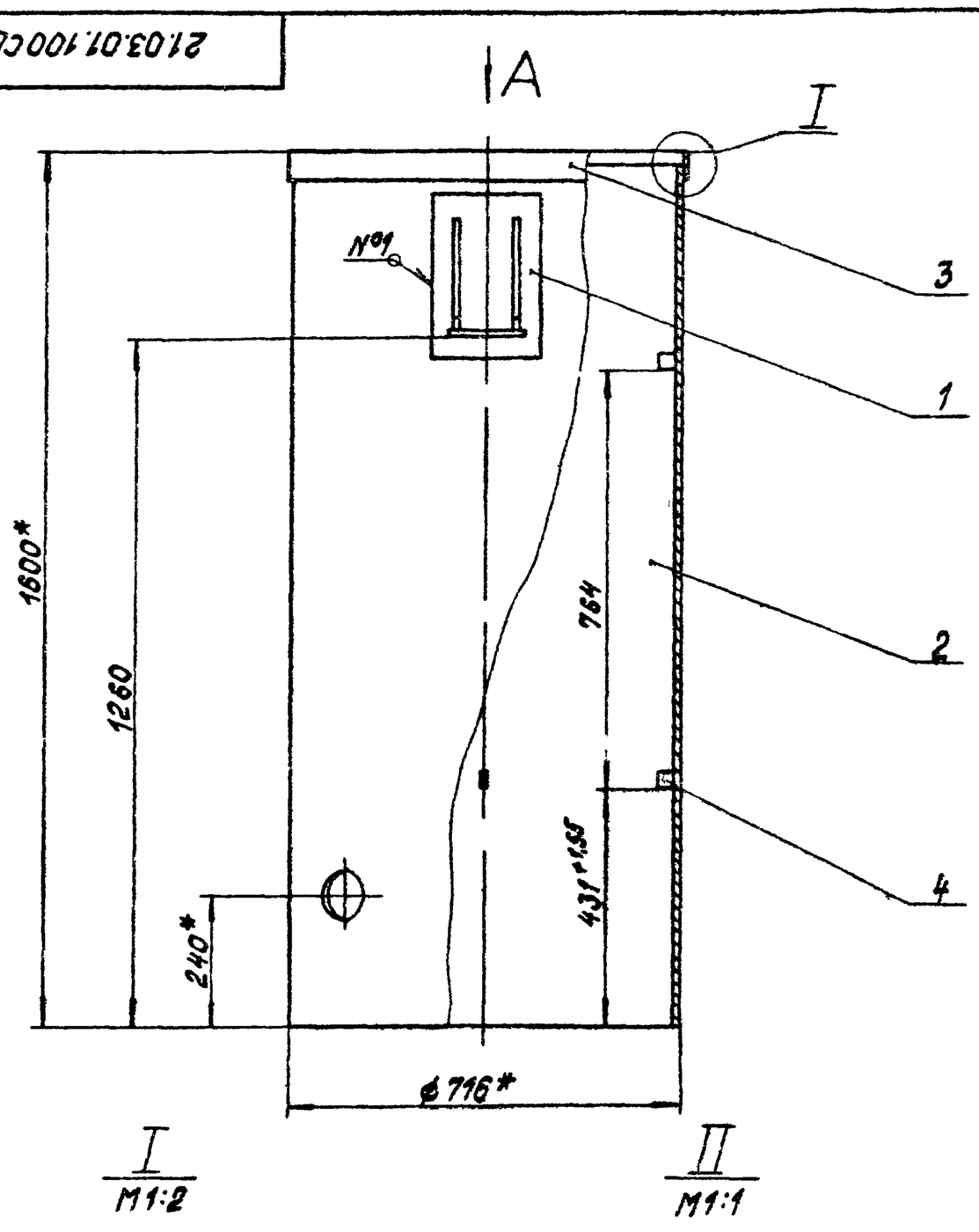

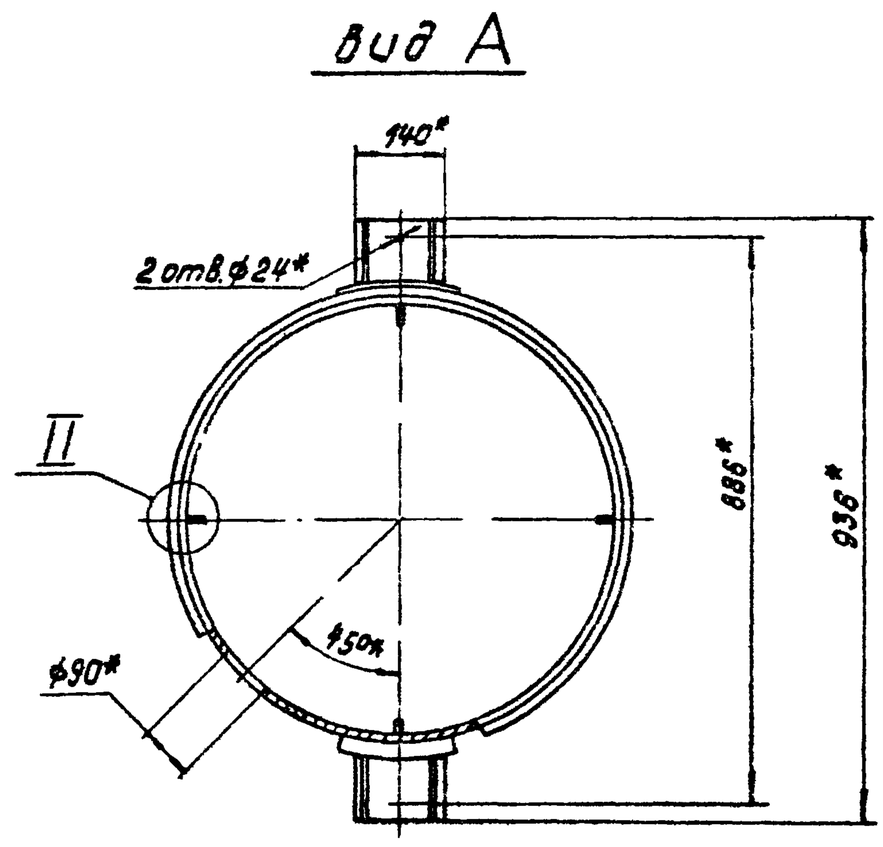

1. * Размеры для справок.
2. Неуказанные предельные отклонения размеров $\pm\frac{IT14}{2}$.
3. Обработка поверхностей реза деталей Б4 ⌇.

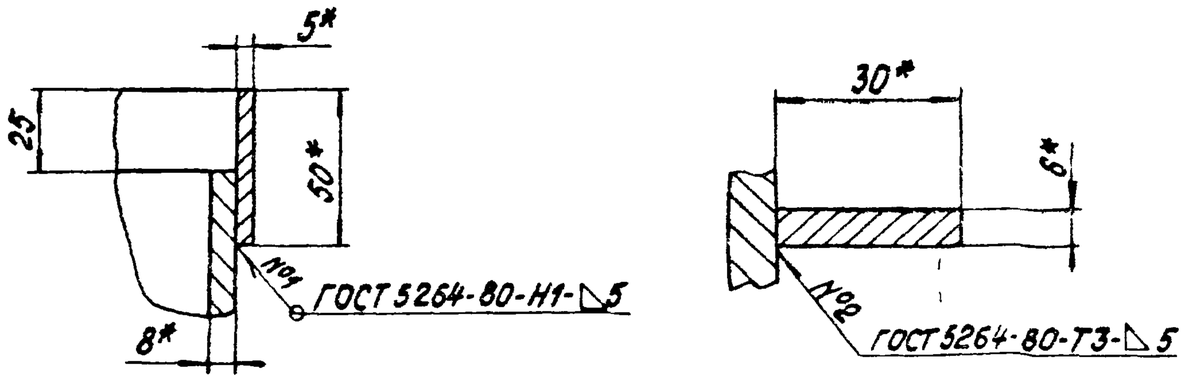

Изм.	Лист	№ докум.	Подпись	Дата	21.03.01.100 СБ			
Разраб.		Монова			Корпус нижний	Лит.	Масса	Масштаб
Пров.		Зилгалвис			Сборочный чертеж		241,8	1:10
Гл.спец.		Сухоносов				Лист	Листов 1	
Н.контр.		Колмец				ЛАТГИПРОПРОМ		
Утв.		Попов						

Формат 12

21.03.01.102

Серия 5.903-3 Выпуск 1-2

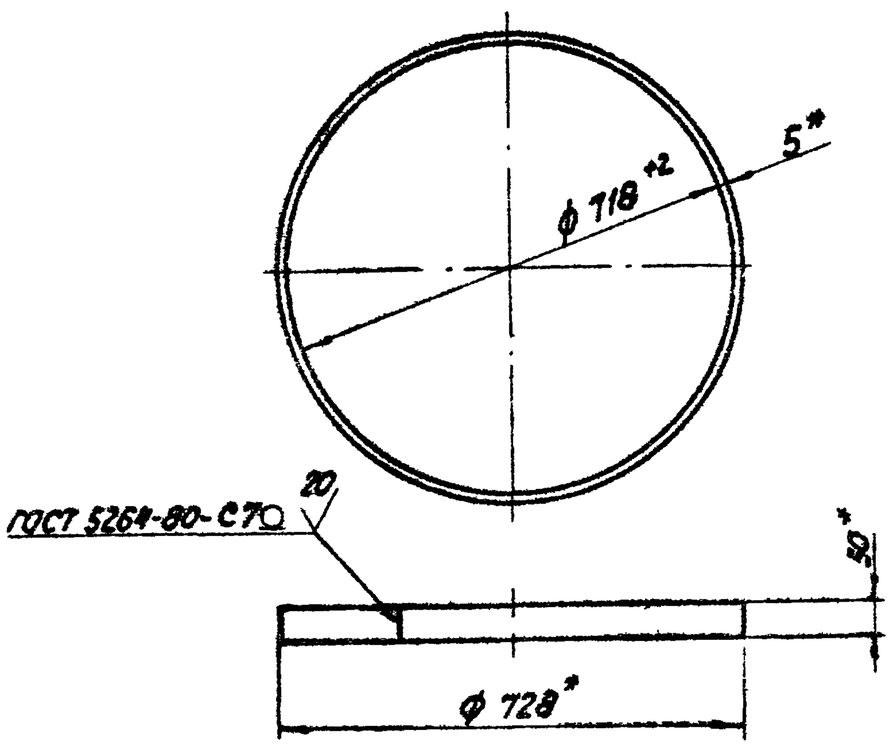

* Размеры для справок.

Изм.	Лист	№ докум.	Подп.	Дата	21.03.01.102		
Разраб.		Иванова		16.12.81	Кольцо	Лит.	Масса 4.46 / Масштаб 1:10
Пров.		Зилгалвис		16.12.81		Лист	Листов 1
Гл.спец.		Сухоносов			Полоса 5×50 ГОСТ 103-76 / 20 ГОСТ 1577-70	ЛАТГИПРОПРОМ	
Н.контр.		Колмец		18.12.81			
Утв.		Попов					

Формат 11 В

Формат	Зона	Поз.	Обозначение	Наименование	Кол.	Примечание
				Документация		
11			21.03.01.110 СБ	Сборочный чертеж		
				Детали		
11		1	21.03.01.111	Лист подкладной	1	
11		2	21.03.01.112	Плита	1	
11		3	21.03.01.113	Косынка	2	

Серия 5.903-3 Выпуск 1-2

Подп. и дата | Инв. № дубл. | Взам. инв. № | Подп. и дата | Инв. № подл.

Изм.	Лист	№ докум.	Подп.	Дата	21.03.01.110		
Разраб.		Иванова		16.12.81	Опора	Лит.	Лист	Листов 1
Пров.		Зилгалвис		16.12.81				
Гл.спец.		Сухоносов				ЛАТГИПРОПРОМ	
Н.контр.		Колмец		18.12.81			
Утв.		Попов					

Формат 11 В

21.03.01.110СБ

Серия 5.903-3 Выпуск 1-2

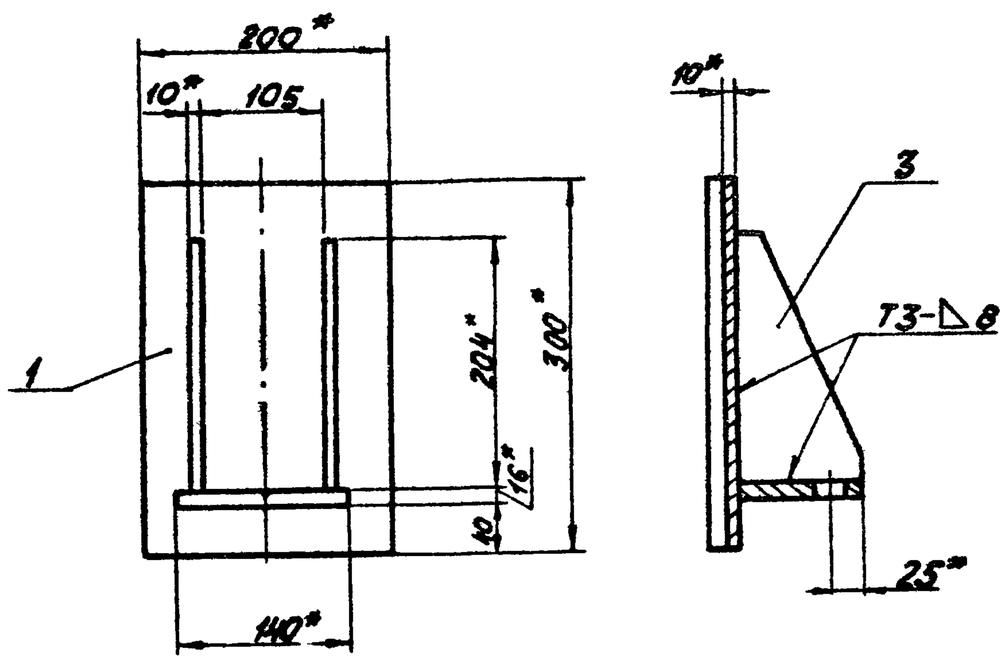

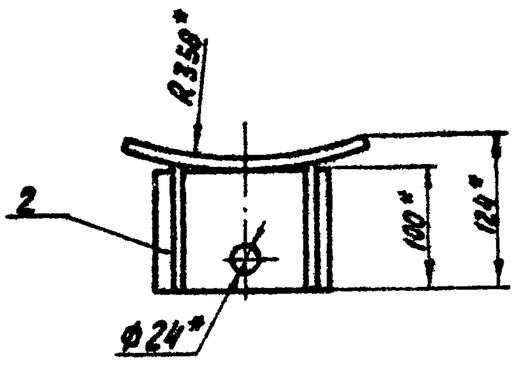

1. * Размеры для справок.
2. Неуказанные предельные отклонения размеров ± $\frac{IT14}{2}$.
3. Сварные швы по ГОСТ 5264-80.

Изм.	Лист	№ докум.	Подп.	Дата	21.03.01.110СБ		
Разраб.		Иванова		16.12.81	Опора сборочный чертеж	Лит.	Масса 8.63 / Масштаб 1:5
Пров.		Зилгалвис		16.12.81		Лист	Листов 1
Гл.спец.		Сухоносов				ЛАТГИПРОПРОМ	
Н.контр.		Колмец		18.12.81			
Утв.		Попов					

Формат 11 В

21.03.01.111

Серия 5.903-3 Выпуск 1-2

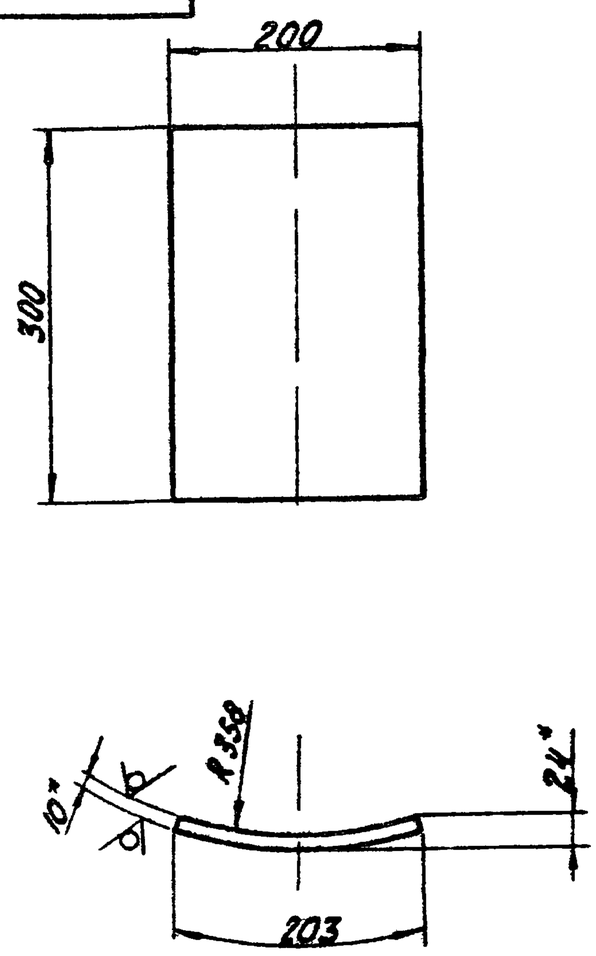

1. * Размеры для справок.
2. Неуказанные предельные отклонения размеров ± $\frac{IT14}{2}$.

Изм.	Лист	№ докум.	Подп.	Дата	21.03.01.111		
Разраб.		Иванова		16.12.81	Лист подкладной	Лит.	Масса 4.78 / Масштаб 1:5
Пров.		Зилгалвис		16.12.81		Лист	Листов 1
Гл.спец.		Сухоносов			Лист 10 ГОСТ 19903-74 / ВСт3сп3 ГОСТ 14637-79	ЛАТГИПРОПРОМ	
Н.контр.		Колмец		18.12.81			
Утв.		Попов					

Формат 11 В

21.03.01.112

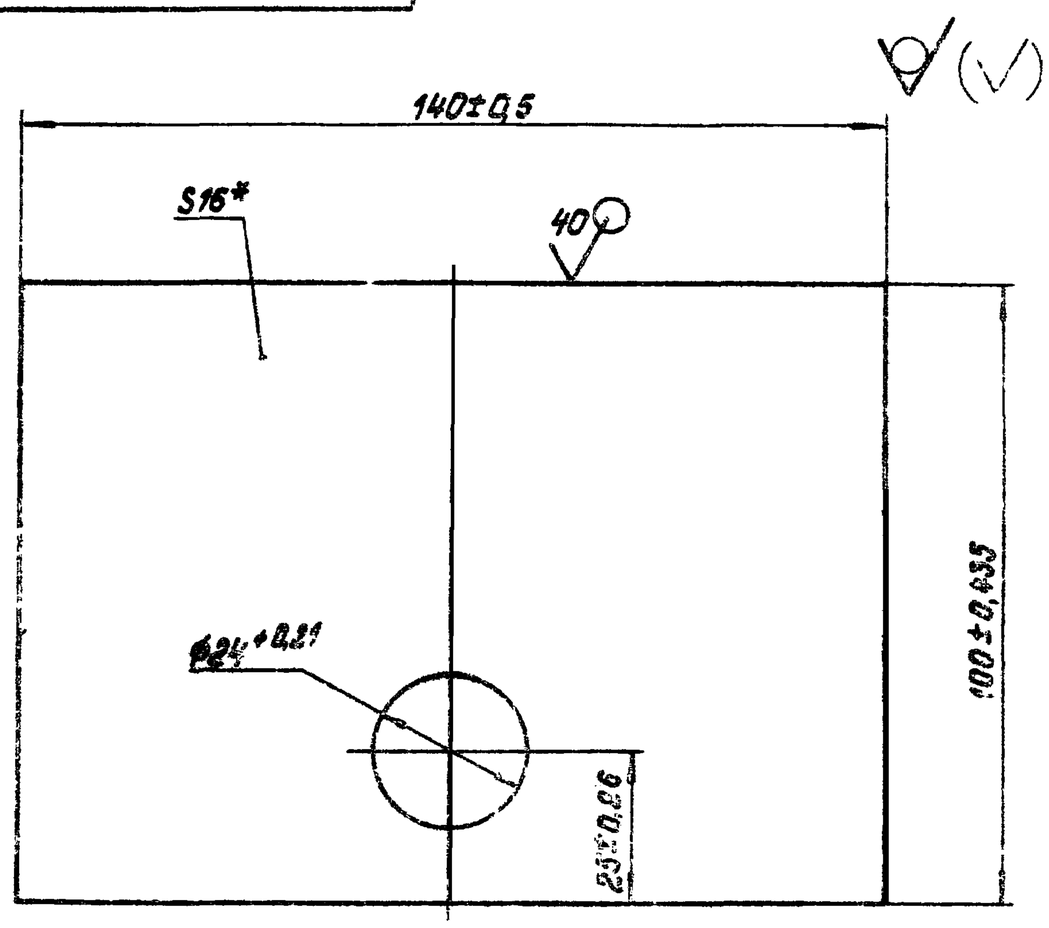

*Размер для справок.

Изм.	Лист	№ докум.	Подпись	Дата	21.03.01.112		
Разраб.		Ионова			Плита	Лит	Масса 1,71	Масштаб 1:1
Пров.		Зилгалвис				Лист	Листов 1
Гл.спец.		Суконосов			Лист 16 ГОСТ 19903-74 / ВСт3сп3 ГОСТ 14637-79	ЛАТГИПРОПРОМ	
Н.контр.		Колмец					
Утв.		Попов					

Формат 11

21.03.01.113

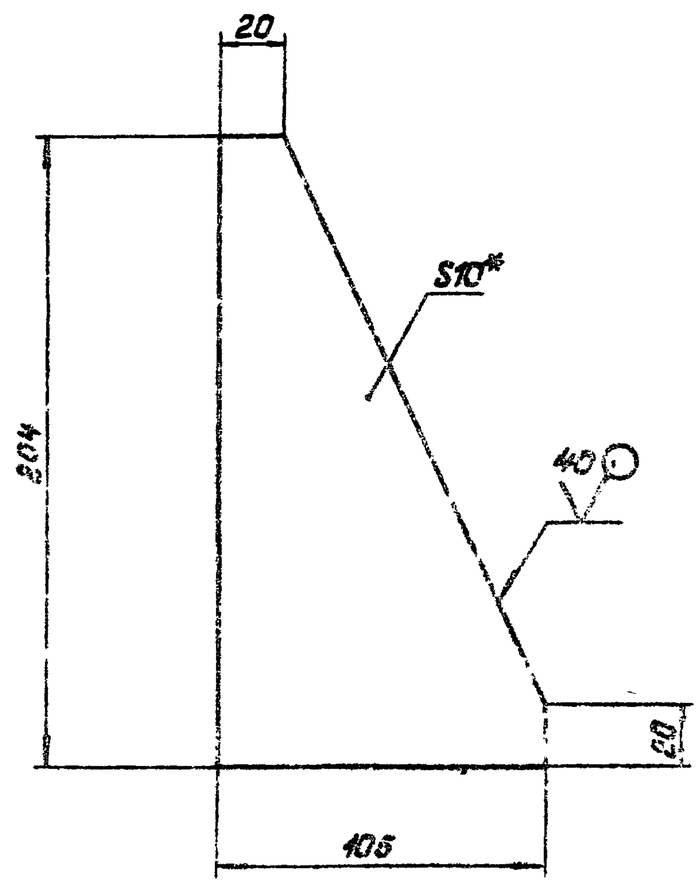

1.*Размер для справок.

2. Неуказанные предельные отклонения размеров $\pm \frac{IT14}{2}$.

Изм.	Лист	№ докум.	Подпись	Дата	21.03.01.113		
Разраб.		Ионова			Косынка	Лит.	Масса 1,07	Масштаб 1:2
Пров.		Зилгалвис				Лист	Листов 1
Гл.спец.		Суконосов			Лист 10 ГОСТ 19903-74 / ВСт3сп3 ГОСТ 14637-79	ЛАТГИПРОПРОМ	
Н.контр.		Колмец					
Утв.		Попов					

Формат 11

Серия 5.903-3 Выпуск 1-2

Инв.№ подл. | Подпись и дата | Взам.инв.№ | Инв.№ дубл. | Подпись и дата

21.03.01.200 СБ

Формат	Зона	Поз.	Обозначение	Наименование	Кол.	Примечание
				Документация		
А1			21.03.01.200 СБ	Сборочный чертеж		
				Сборочные единицы		
А1		1	21.03.01.210	Скоба	2	
				Детали		
А1		2	21.03.01.201	Корпус	1	
А1		3	21.03.01.202	Косынка	4	
Б4		4	21.03.01.203	Косынка		
				Лист 6 ГОСТ 19903-74 / 12х13 ГОСТ 7350-77		
				30±0,8 × 30±0,8 мм	4	0,05 кг

Изм.	Лист	№ докум.	Подпись	Дата	21.03.01.200		
Разраб.		Ионова			Корпус верхний	Лит	Лист	Листов 1
Пров.		Зилгалвис					
Гл.спец.		Суконосов				ЛАТГИПРОПРОМ	
Н.контр.		Колмец					
Утв.		Попов					

Формат 11

21.03.01.200 СБ

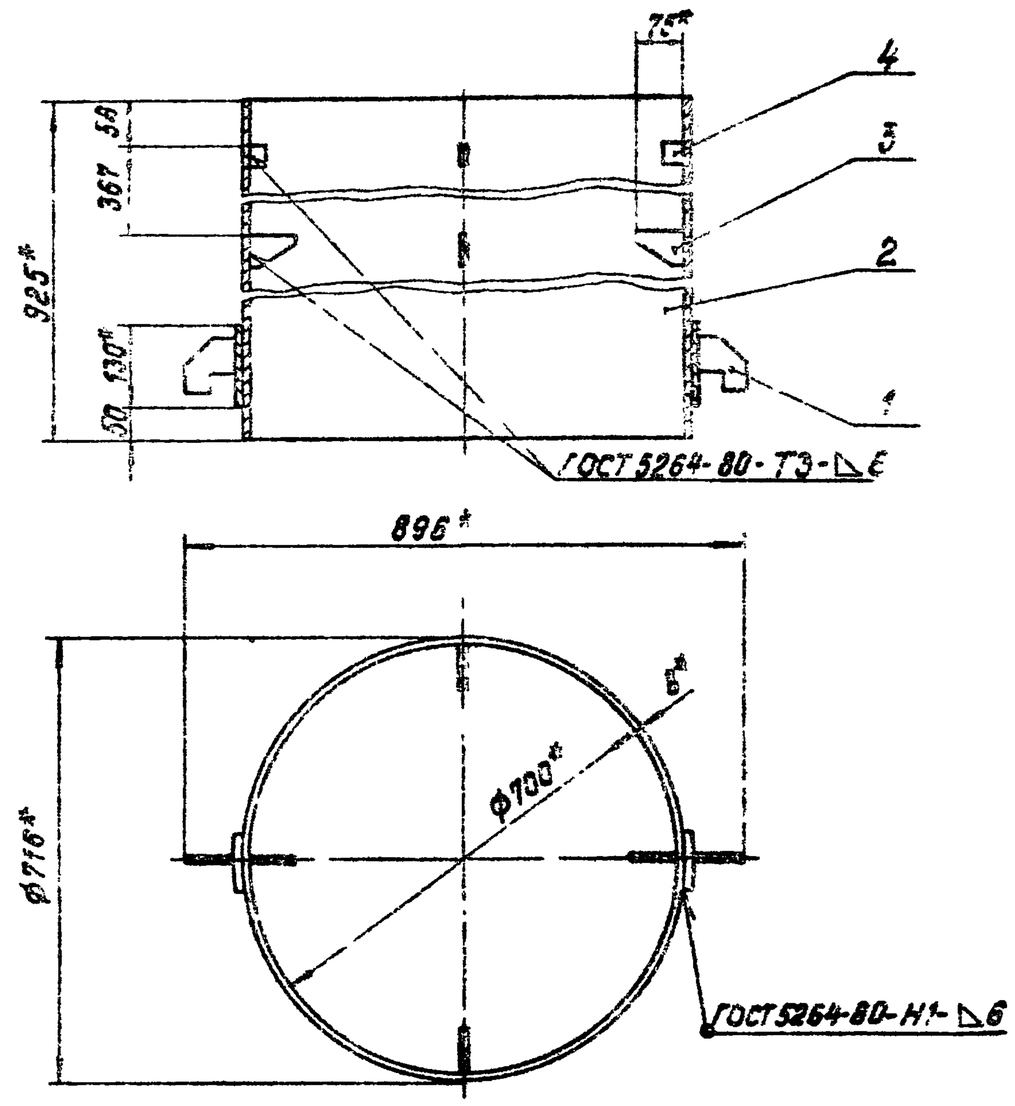

1.* Размеры для справок.

2. Неуказанные предельные отклонения размеров $\pm \frac{IT14}{2}$.

3. Обработка поверхностей реза деталей Б4 ⌒.

Изм.	Лист	№ докум.	Подпись	Дата	21.03.01.200 СБ		
Разраб.		Ионова			Корпус верхний. Сборочный чертеж	Лит.	Масса 133,3	Масштаб 1:10
Пров.		Зилгалвис				Лист	Листов 1
Гл.спец.		Суконосов				ЛАТГИПРОПРОМ	
Н.контр.		Колмец					
Утв.		Попов					

Формат 11

21.03.01.201

Серия 5.903-3 Выпуск 1-2

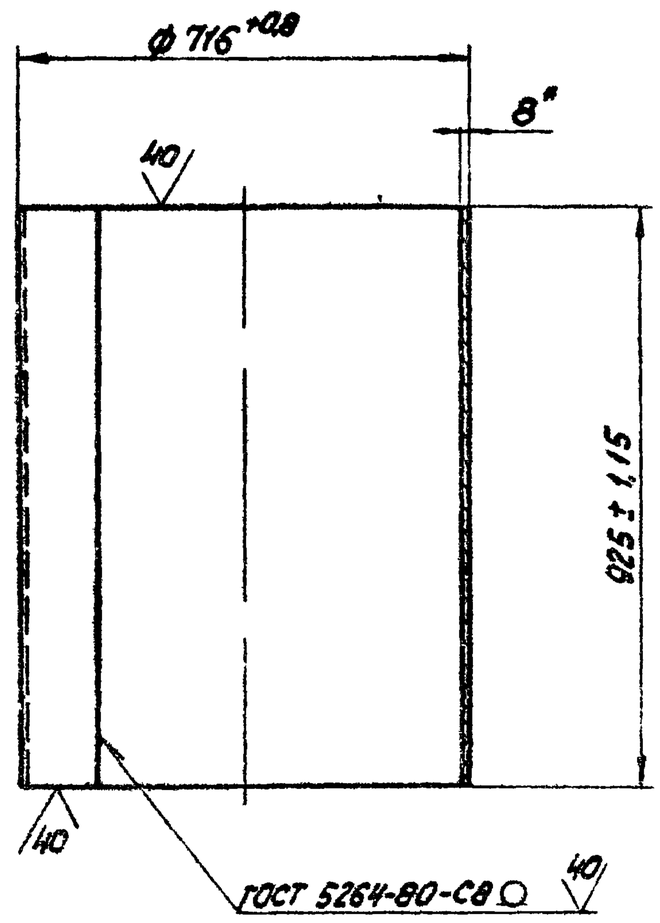

* Размер для справок.

Изм.	Лист	№ докум.	Подп.	Дата	21.03.01.201		
Разраб.		Ионова		16.11.81	Корпус	Лит.	Масса: 129,21 / Масштаб: 1:10
Пров.		Зилгалвис		16.11.81		Лист	Листов 1
Гл.спец.		Сухоносов			8 ГОСТ 19903-74 / 12Х13 ГОСТ 7350-77	ЛАТГИПРОПРОМ	
Н.контр.		Колтец		11.11.81			
Утв.		Попов					

Формат 11

21.03.01.202

Серия 5.903-3 Выпуск 1-2

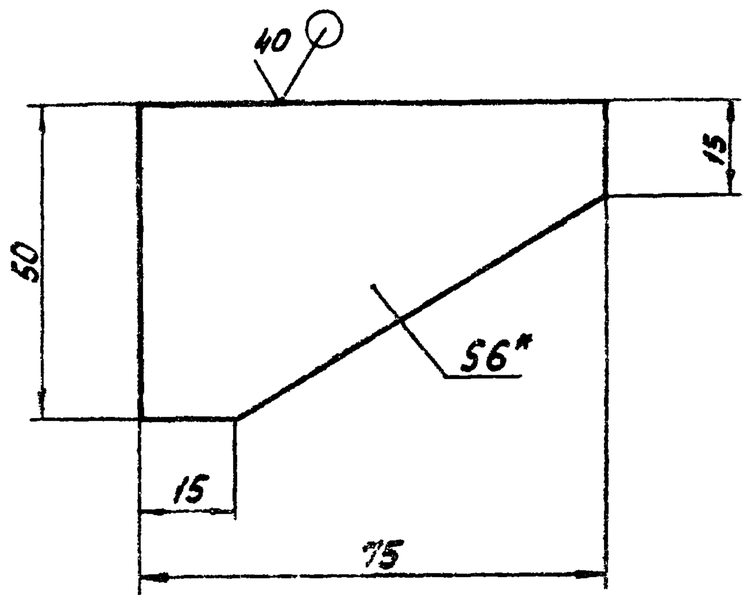

1. * Размер для справок.
2. Неуказанные предельные отклонения размеров $\pm\frac{IT14}{2}$.

Изм.	Лист	№ докум.	Подп.	Дата	21.03.01.202		
Разраб.		Ионова		16.11.81	Косынка	Лит.	Масса: 0,13 / Масштаб: 1:1
Пров.		Зилгалвис		16.11.81		Лист	Листов 1
Гл.спец.		Сухоносов			6 ГОСТ 19903-74 / 12Х13 ГОСТ 7350-77	ЛАТГИПРОПРОМ	
Н.контр.		Колтец		11.11.81			
Утв.		Попов					

Формат 11

Инв. № подл. | Подп. и дата | Взам. инв. № | Инв. № дубл. | Подп. и дата

Формат	Зона	Поз.	Обозначение	Наименование	Кол.	Примечание
				Документация		
11			21.03.01.210СБ	Сборочный чертеж		
				Детали		
11		1	21.03.01.211	Лист подкладной	1	
11		2	21.03.01.212	Крюк	1	

Изм.	Лист	№ докум.	Подп.	Дата	21.03.01.210		
Разраб.		Ионова		16.11.81	Скоба	Лит.	Лист	Листов 1
Пров.		Зилгалвис		16.11.81				
Гл.спец.		Сухоносов				ЛАТГИПРОПРОМ	
Н.контр.		Колтец		11.11.81			
Утв.		Попов					

Формат 11

21.03.01.210СБ

Серия 5.903-3 Выпуск 1-2

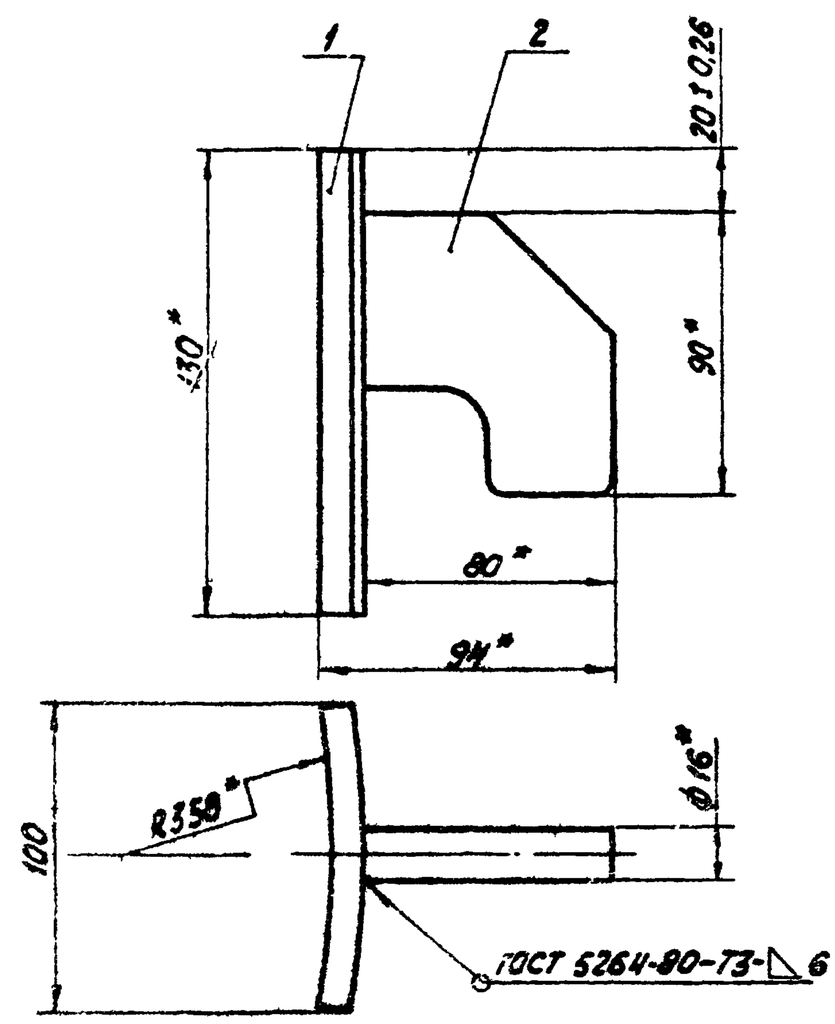

* Размеры для справок.

Изм.	Лист	№ докум.	Подп.	Дата	21.03.01.210 СБ		
Разраб.		Ионова		16.11.81	Скоба сборочный чертеж	Лит.	Масса: 1,66 / Масштаб: 1:2
Пров.		Зилгалвис		16.11.81		Лист	Листов 1
Гл.спец.		Сухоносов				ЛАТГИПРОПРОМ	
Н.контр.		Колтец		18.01.81			
Утв.		Попов					

Формат 11

21.03.01.211

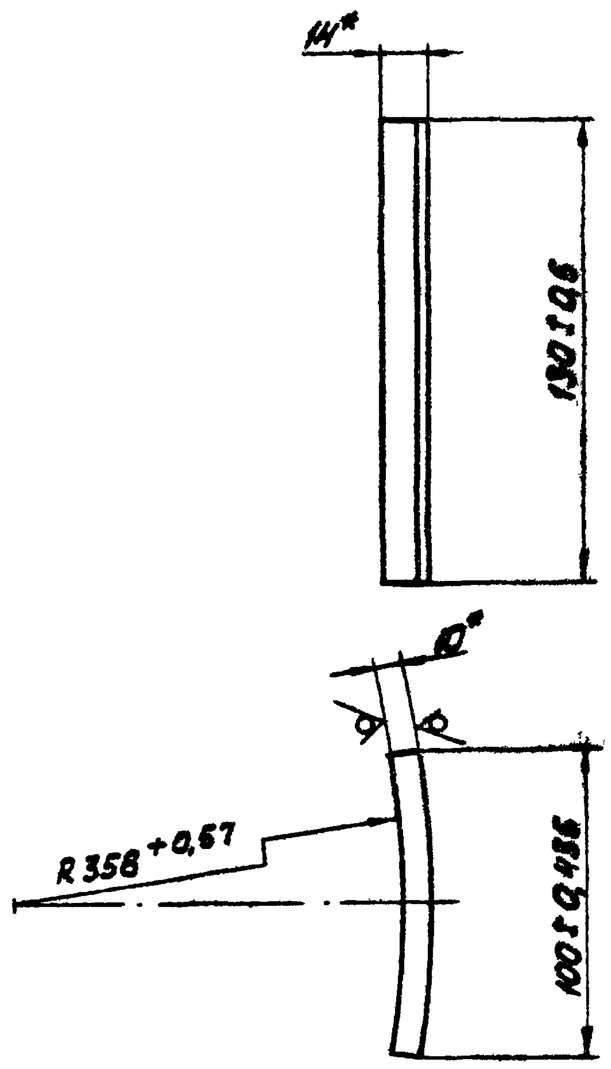

* Размеры для справок.

Изм.	Лист	№докум.	Подп.	Дата	21.03.01.211		
Разраб.		Ионова		16.12.81	Лист подкладной	Лит.	Масса 1,02 / Масштаб 1:2
Пров.		Зилгалвис		16.12.81		Лист	Листов 1
Гл.спец.		Сухоносов			Лист 10 ГОСТ 19903-74 / В Ст3сп3 ГОСТ 14637-79	ЛАТГИПРОПРОМ	
Н.контр.		Колмец		21.12.81			
Утв.		Попов					

Формат 11

Серия 5.903-3 Выпуск 1-2

21.03.01.212

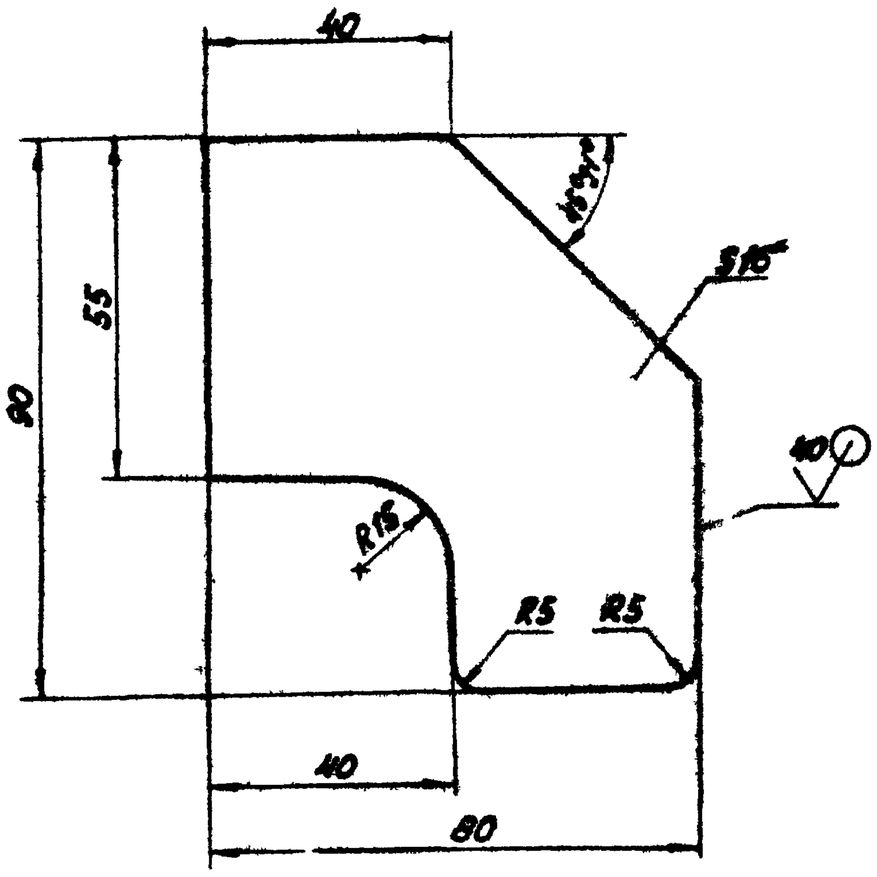

1.* Размер для справок.

2. Неуказанные предельные отклонения размеров $\pm\frac{IT14}{2}$

Изм.	Лист	№докум.	Подп.	Дата	21.03.01.212		
Разраб.		Ионова		16.12.81	Крюк	Лит.	Масса 0,64 / Масштаб 1:1
Пров.		Зилгалвис		16.12.81		Лист	Листов 1
Гл.спец.		Сухоносов			Лист 16 ГОСТ 19903-74 / В Ст3сп3 ГОСТ 14637-79	ЛАТГИПРОПРОМ	
Н.контр.		Колмец		16.12.81			
Утв.		Попов					

Формат 11

Инв.№подл. | Подп. и дата | Взам.инв.№ | Инв.№дубл. | Подп. и дата

Формат	Зона	Поз.	Обозначение	Наименование	Кол.	Примечание
				Документация		
12			21.03.01.300СБ	Сборочный чертеж		
				Сборочные единицы		
11		1	21.03.01.310	Труба перепускная	2	
11		2	21.03.01.320	Крестовина	1	
				Детали		
11		3	21.03.01.301	Лист барботажный	1	
11		4	21.03.01.302	Днище	1	
11		5	21.03.01.303	Труба переливная	1	
11		6	21.03.01.304	Ребро	4	
54		7	21.03.01.305	Труба подводящая		
				Труба $\frac{76\times3,5\ ГОСТ\ 8732-78}{В\ 20\ ГОСТ\ 8731-74*}$	1	14,03кг
54		8	21.03.01.306	Перегородка		
				Лист $\frac{5\ ГОСТ\ 19903-74}{12Х13\ ГОСТ\ 7350-77}$		
				1167-26 х 310-1,3 мм	1	14,2кг
54		9	21.03.01.307	Перегородка		
				Лист $\frac{5\ ГОСТ\ 19903-74}{12Х13\ ГОСТ\ 7350-77}$		
				473±0,775×320±0,7мм	1	5,95кг

Изм.	Лист	№докум.	Подп.	Дата	21.03.01.300		
Разраб.		Ионова		16.12.81	Барботажное устройство	Лит.	Лист 1 / Листов 2
Пров.		Зилгалвис		16.12.81		ЛАТГИПРОПРОМ	
Гл.спец.		Сухоносов					
Н.контр.		Колмец		16.12.81			
Утв.		Попов					

Формат 11

Серия 5.903-3 Выпуск 1-2

Формат	Зона	Поз.	Обозначение	Наименование	Кол.	Примечание
54		10	21.03.01.308	Перегородка		
				Лист $\frac{5\ ГОСТ\ 19903-74}{12Х13\ ГОСТ\ 7350-77}$	2	1,57кг
54		11	21.03.01.309	Патрубок		
				Труба $\frac{89\times4,5\ ГОСТ\ 8732-78}{В\ 20\ ГОСТ\ 8731-74*}$	1	1,41кг

Инв.№подл. | Подп. и дата | Взам.инв.№ | Инв.№дубл. | Подп. и дата

Изм.	Лист	№докум.	Подп.	Дата	21.03.01.300	Лист 2

21.03.01.300 СБ

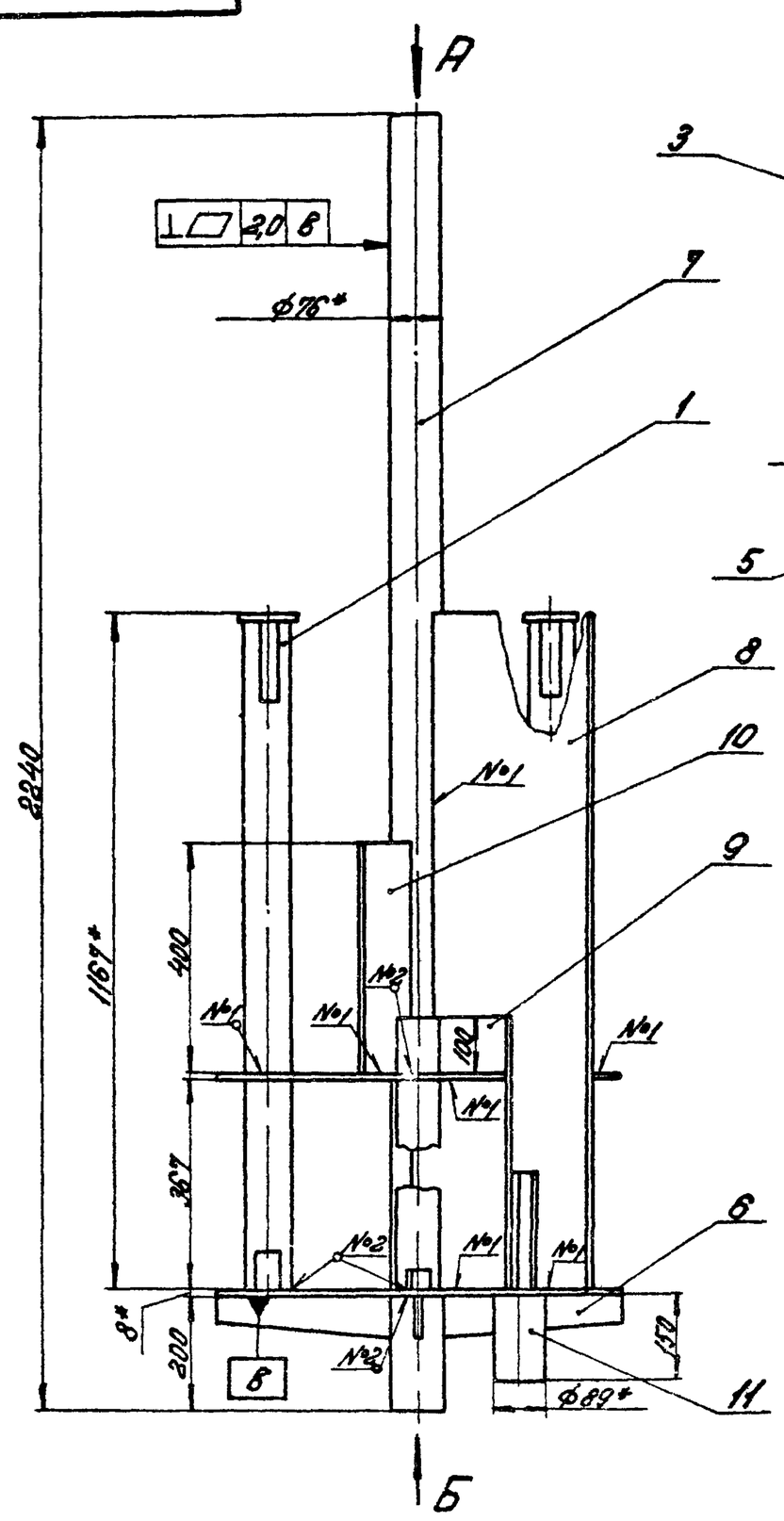

Изм. Лист	№ докум.	Подпись	Дата	21.03.01.300 СБ			
Разраб.	Зилгалвис		15.12.81	Барботажное устройство. Сборочный чертеж.	Литера	Масса 98,83	Масштаб 1:10
Пров.	Колтец		18.12.81		Лист	Листов 1	
Гл.спец.	Сухоносов				ЛАТГИПРОПРОМ		
Н.контр.	Колтец		18.12.81				
Утв.	Попов						

Формат 12Г

21.03.01.301

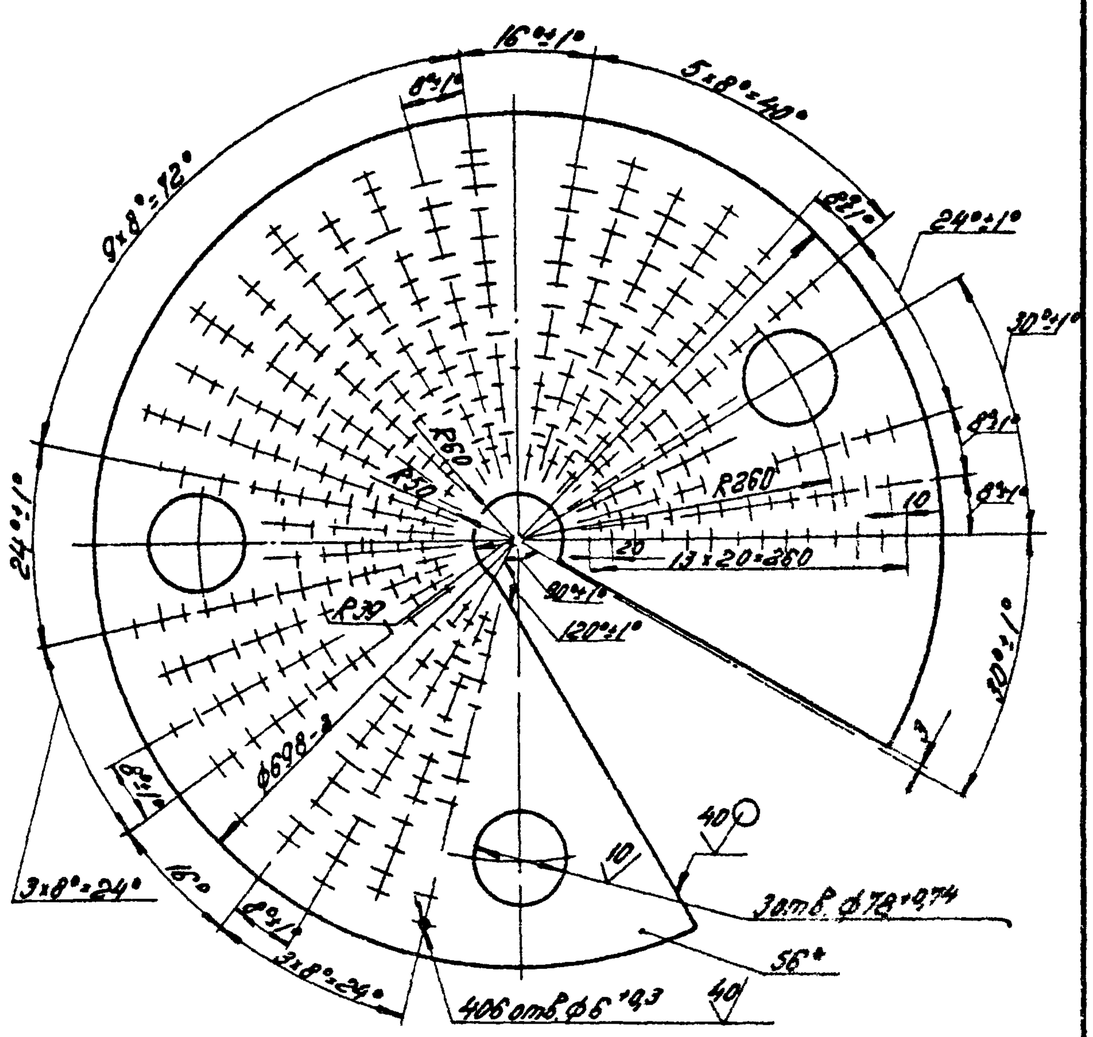

Изм. Лист	№ докум.	Подпись	Дата	21.03.01.301			
Разраб.	Зилгалвис		15.12.81	Лист барботажный	Литера	Масса 14,7	Масштаб 1:5
Пров.	Колтец		18.12.81		Лист	Листов 1	
Гл.спец.	Сухоносов			Лист 6 ГОСТ 19903-74 / 12Х13 ГОСТ 7350-77	ЛАТГИПРОПРОМ		
Н.контр.	Колтец		18.12.81				
Утв.	Попов						

Формат 11В

Серия 5.903-3 Выпуск 1-2

Подпись и дата | Инв. № подл. | Взам. инв. № | Подпись и дата | Инв. № подл.

21.03.01.302

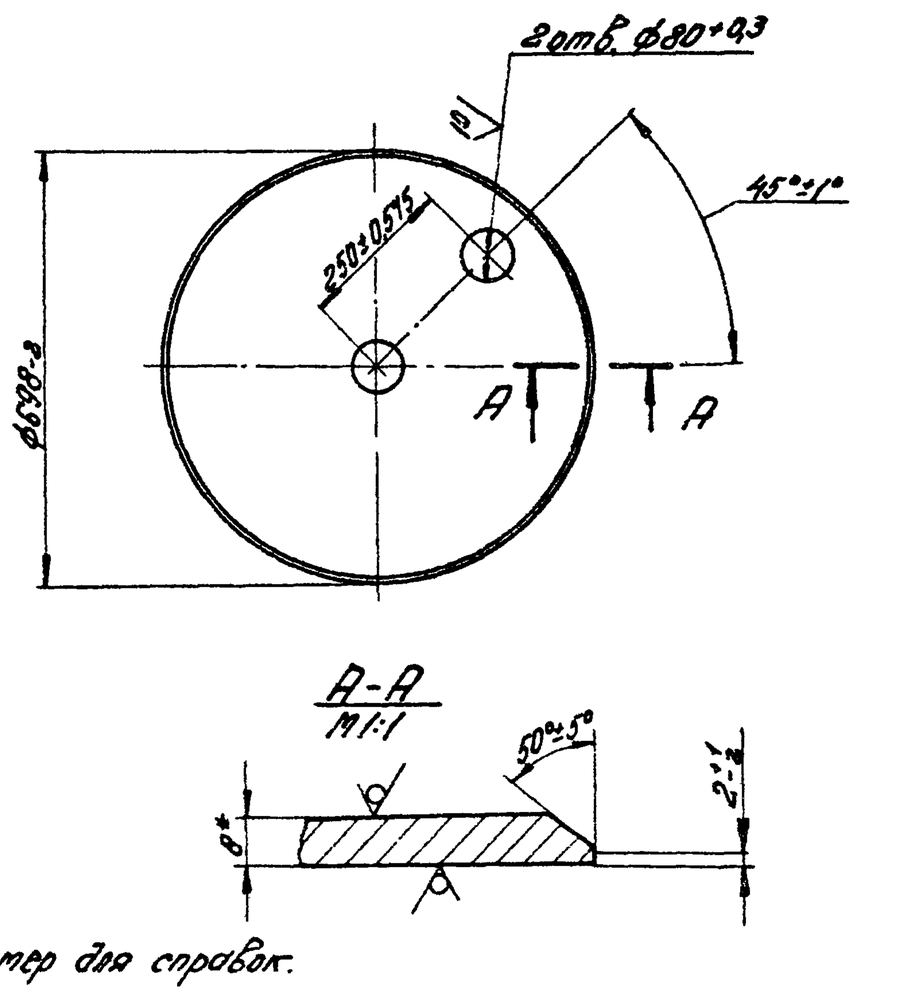

Изм. Лист	№ докум.	Подпись	Дата	21.03.01.308			
Разраб.	Иванова		15.12.81	Днище	Литера	Масса 23,4	Масштаб 1:10
Пров.	Зилгалвис		15.12.81		Лист	Листов 1	
Гл.спец.	Сухоносов			Лист 8 ГОСТ 19903-74 / 12Х13 ГОСТ 7350-79	ЛАТГИПРОПРОМ		
Н.контр.	Колтец		18.12.81				
Утв.	Попов						

Формат 11В

21.03.01.303

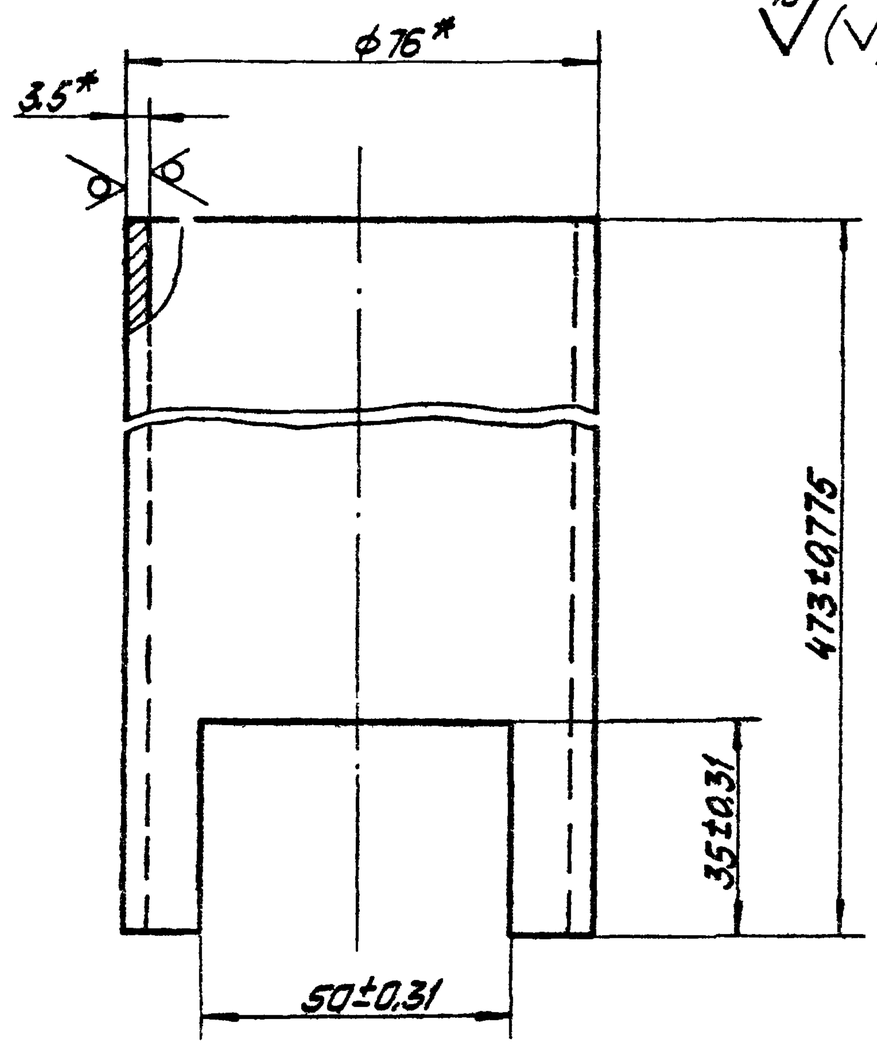

* Размеры для справок.

					21.03.01.303			
Изм.	Лист	№ докум.	Подп.	Дата	Труба переливная	Лит	Масса	Масштаб
Разраб.		Цонова					2,85	1:1
Пров.		Зилгалвис				Лист	Листов 1	
Гл.спец.		Сухоносов			Труба 76×3,5 ГОСТ 8732-78 / В20 ГОСТ 8731-74*	ЛАТГИПРОПРОМ		
Н.контр.		Колмец						
Утв.		Попов						

Формат 11

21.03.01.304

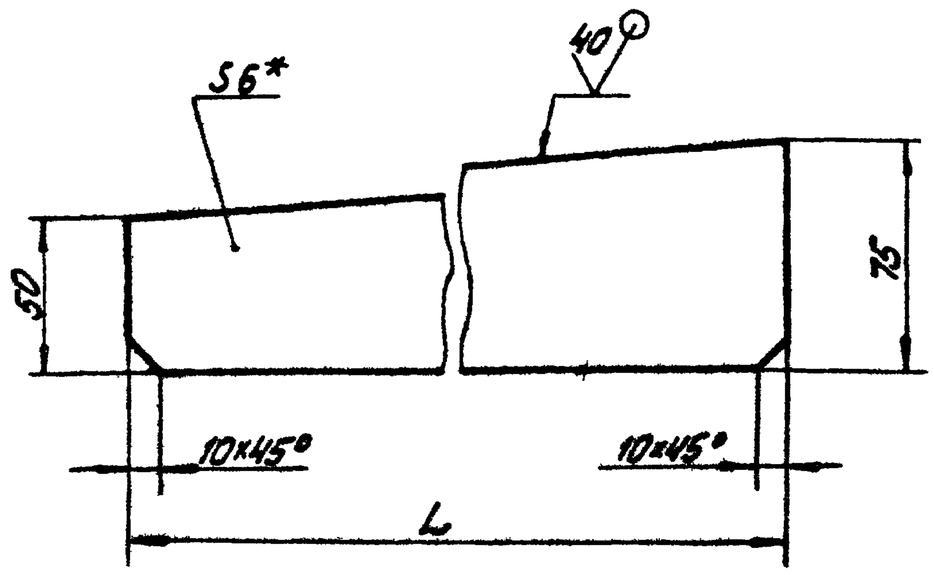

Обозначение	L, мм	Масса, кг
21.03.01.304	311-1,3	0,91
-01	244-1,15	0,72

1 * Размеры для справок.

2. Неуказанные предельные отклонения размеров $\pm\frac{IT14}{2}$.

					21.04.01.304			
Изм.	Лист	№ докум.	Подп.	Дата	Ребро	Лит	Масса	Масштаб
Разраб.		Цонова					См. табл.	1:2
Пров.		Зилгалвис				Лист	Листов 1	
Гл.спец.		Сухоносов			Лист 6 ГОСТ 19903-74 / В Ст3сп3 ГОСТ 14637-79	ЛАТГИПРОПРОМ		
Н.контр.		Колмец						
Утв.		Попов						

Формат 118

Серия 5.903-3 Выпуск 1-2

Инв. № подл. | Подп. и дата | Взам. инв. № | Инв. № дубл. | Подп. и дата

Форм. зона	Поз.	Обозначение	Наименование	Кол.	Примечание
			Документация		
11		21.03.01.310СБ	Сборочный чертёж		
			Детали		
11	1	21.03.01.311	Труба	1	
54	2	21.03.01.312	Крышка		
			Лист 5 ГОСТ 19903-74 / 12Х13 ГОСТ 7350-77	1	0,31 кг

					21 03.01 310			
Изм.	Лист	№ докум.	Подп.	Дата	Труба перепускная	Лит.	Лист	Листов 1
Разраб.		Цонова						
Пров.		Зилгалвис				ЛАТГИПРОПРОМ		
Гл.спец.		Сухоносов						
Н.контр.		Колмец						
Утв.		Попов						

Формат 118

21.03.01.310СБ

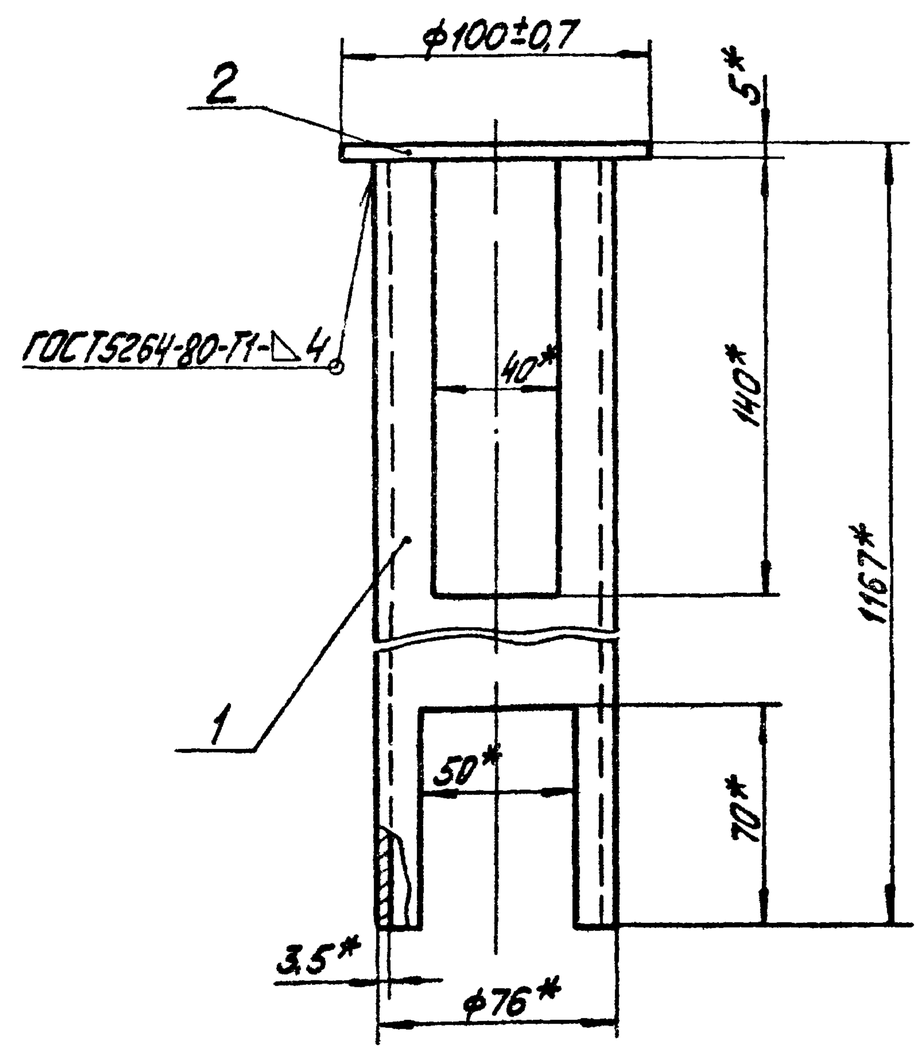

1.* Размеры для справок.

2. Обработка поверхностей реза деталей Б4 $\overset{40}{\vee}$.

					21.03.01.310СБ			
Изм.	Лист	№ докум.	Подп.	Дата	Труба перепускная Сборочный чертёж	Лит	Масса	Масштаб
Разраб.		Цонова					7,1	1:2
Пров.		Зилгалвис				Лист	Листов 1	
Гл.спец.		Сухоносов				ЛАТГИПРОПРОМ		
Н.контр.		Колмец						
Утв.		Попов						

Формат 118

21.03.01.311

Серия 5.903-3 Выпуск 1-2

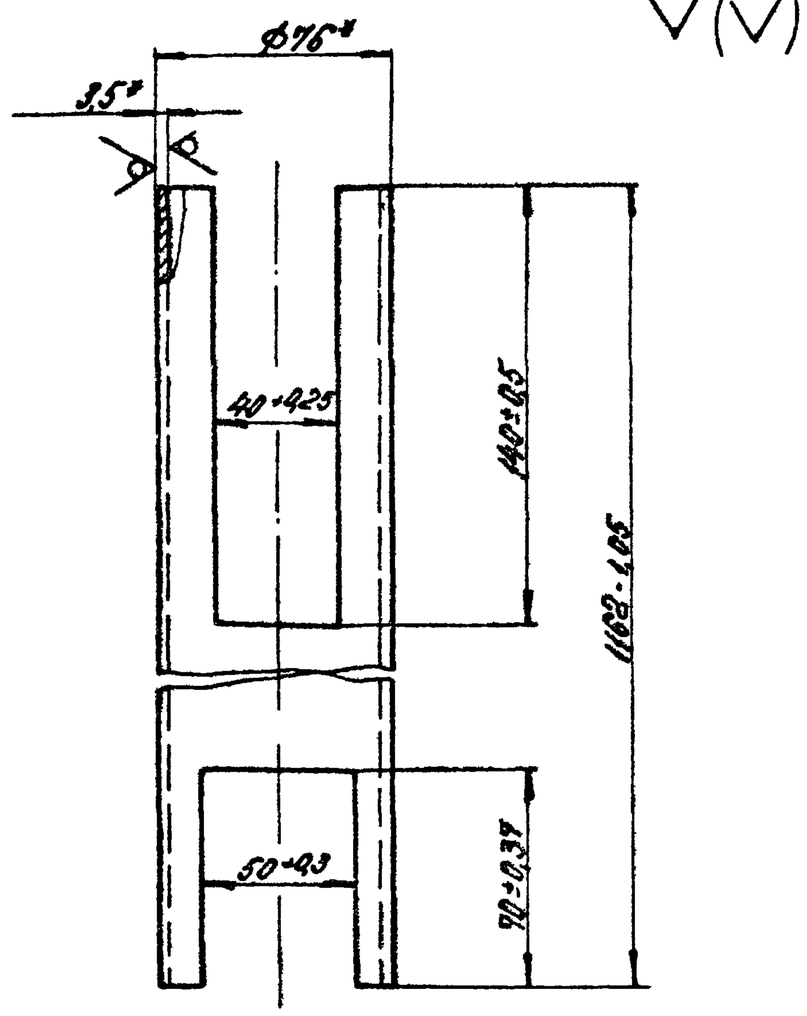

* Размеры для справок.

Изм.	Лист	№ докум.	Подпись	Дата				
Разраб.		Ионова		16.11.81	Труба	Литера	Масса 6,78	Масштаб 1:2
Пров.		Зилгалвис		16.11.81		Лист	Листов 1	
Гл. спец.		Силоносов			Труба 76×3,5 ГОСТ 8732-78 / В20 ГОСТ 8731-74*	ЛАТГИПРОПРОМ		
Н. контр.		Колтец		11.12.81				
Утв.		Попов						

Формат 11В

Формат	Зона	Поз.	Обозначение	Наименование	Кол.	Примечание
				Документация		
11			21.03.01.320 СБ	Сборочный чертеж		
				Детали		
Б4		1	21.03.01.321	Ребро		
				Лист $\frac{5\ ГОСТ\ 19903-74}{12Х13\ ГОСТ\ 7350-77}$	1	0,63 кг
Б4		2	21.03.01.322	Ребро		
				Лист $\frac{5\ ГОСТ\ 19903-74}{12Х13\ ГОСТ\ 7350-77}$	2	0,34 кг

Серия 5.903-3 Выпуск 1-2

Перв. примен. | Справ. № | Подпись и дата | Инв. № дубл. | Взам. инв. № | Подпись и дата | Инв. № подл.

21.03.01.320

Изм.	Лист	№ докум.	Подпись	Дата				
Разраб.		Ионова		16.11.81	Крестовина	Литера	Лист	Листов 1
Пров.		Зилгалвис		16.11.81		ЛАТГИПРОПРОМ		
Гл. спец.		Силоносов						
Н. контр.		Колтец		11.12.81				
Утв.		Попов						

Формат 11В

21.03.01.320СБ

Серия 5.903-3 Выпуск 1-2

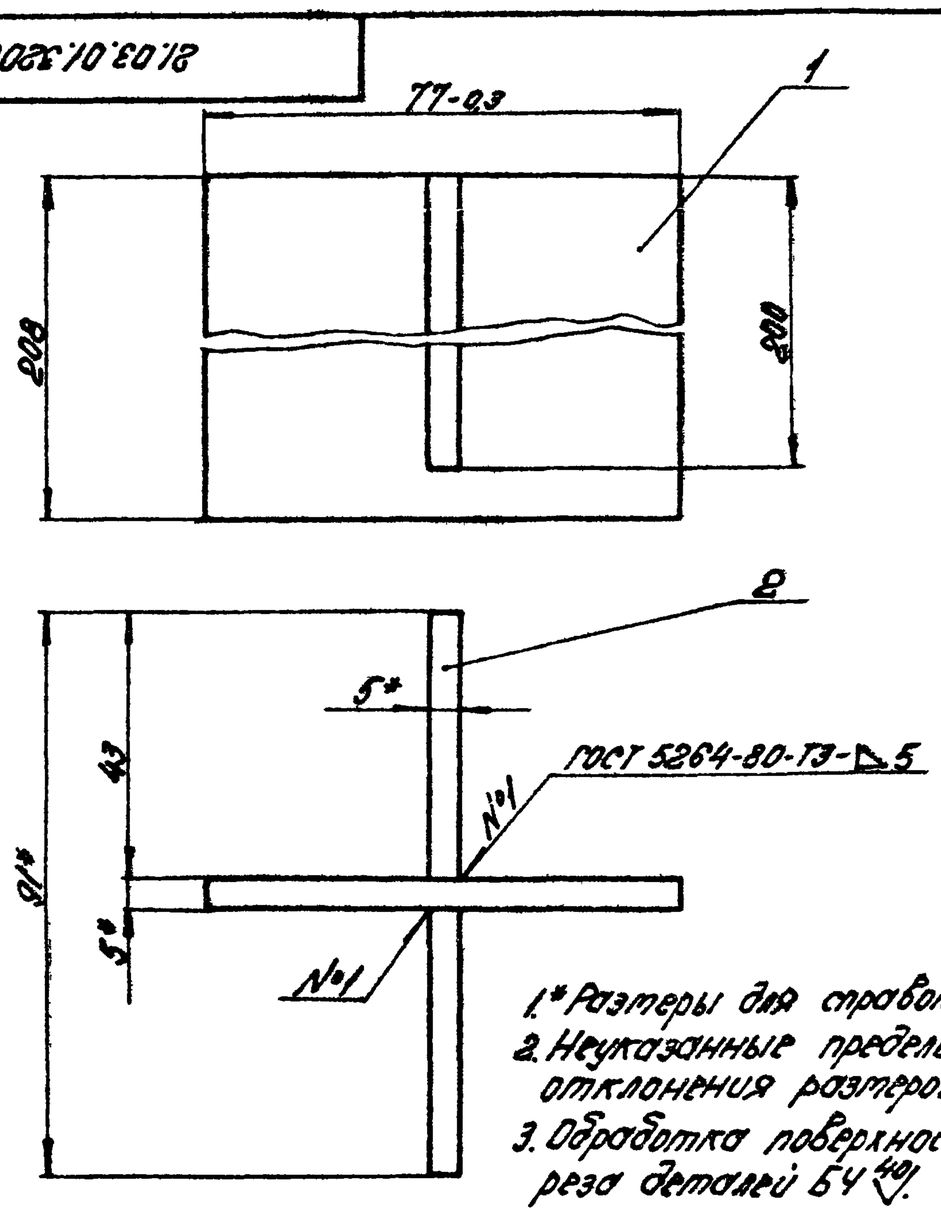

1.* Размеры для справок.
2. Неуказанные предельные отклонения размеров $\pm\frac{IT14}{2}$.
3. Обработка поверхностей реза деталей Б4 40.

Изм.	Лист	№ докум.	Подпись	Дата				
Разраб.		Ионова		16.11.81	Крестовина. Сборочный чертеж.	Литера	Масса 1,31	Масштаб 1:1
Пров.		Зилгалвис		16.11.81		Лист	Листов 1	
Гл. спец.		Силоносов				ЛАТГИПРОПРОМ		
Н. контр.		Колтец		17.12.81				
Утв.		Попов						

Формат 11В

Формат	Зона	Поз.	Обозначение	Наименование	Кол.	Примечание
				Документация		
11			21.03.01.400 СБ	Сборочный чертеж		
				Детали		
11		1	21.03.01.401	Лист переливной	1	
11		2	21.03.01.402	Обечайка	1	

Серия 5.903-3 Выпуск 1-2

Перв. примен. | Справ. № | Подпись и дата | Инв. № дубл. | Взам. инв. № | Подпись и дата | Инв. № подл.

21.03.01.400

Изм.	Лист	№ докум.	Подпись	Дата				
Разраб.		Ионова		16.11.81	Тарелка переливная	Литера	Лист	Листов
Пров.		Зилгалвис		16.11.81		ЛАТГИПРОПРОМ		
Гл. спец.		Силоносов						
Н. контр.		Колтец		17.12.81				
Утв.		Попов						

Формат 11В

21.03.01.400С

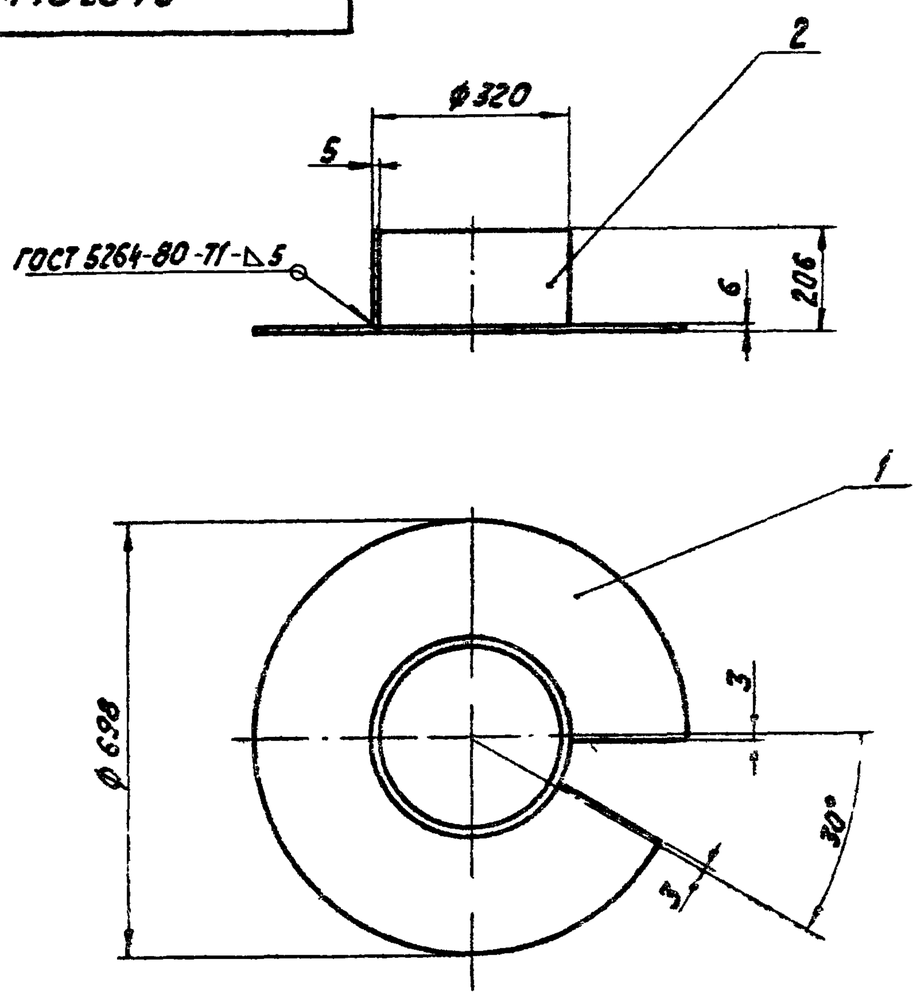

Размеры для справок.

Изм.	Лист	№докум.	Подп.	Дата	21.03.01.400 СБ		
Разраб.		Ионова			Тарелка переливная сборочный чертеж	Лит.	Масса 21,1	Масштаб 1:10
Пров.		Зилгалвис				Лист	Листов 1
Гл.спец.		Суханосов				ЛАТГИПРОПРОМ	
Н.контр.		Колмец					
Утв.		Попов					

Формат 11В

21.03.01.401

Серия 5.903-3 Выпуск 1-2

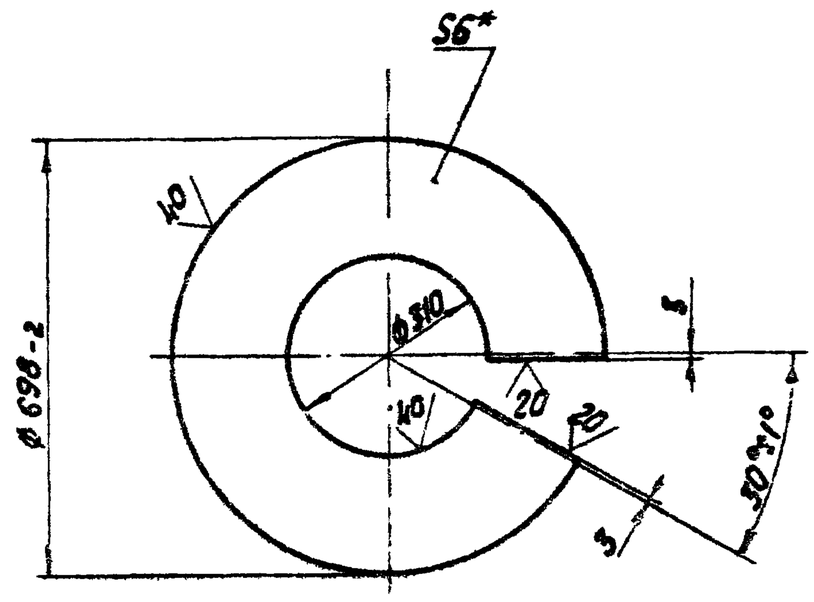

1.* Размеры для справок.

2. Неуказанные предельные отклонения размеров $\pm \frac{IT14}{2}$

Изм.	Лист	№докум.	Подп.	Дата	21.03.01.401		
Разраб.		Ионова			Лист переливной	Лит.	Масса 13,32	Масштаб 1:10
Пров.		Зилгалвис				Лист	Листов 1
Гл.спец.		Суханосов			Лист 6 ГОСТ 19903-74 / 12Х13 ГОСТ 7350-77	ЛАТГИПРОПРОМ	
Н.контр.		Колмец					
Утв.		Попов					

Формат 11В

21.03.01.402

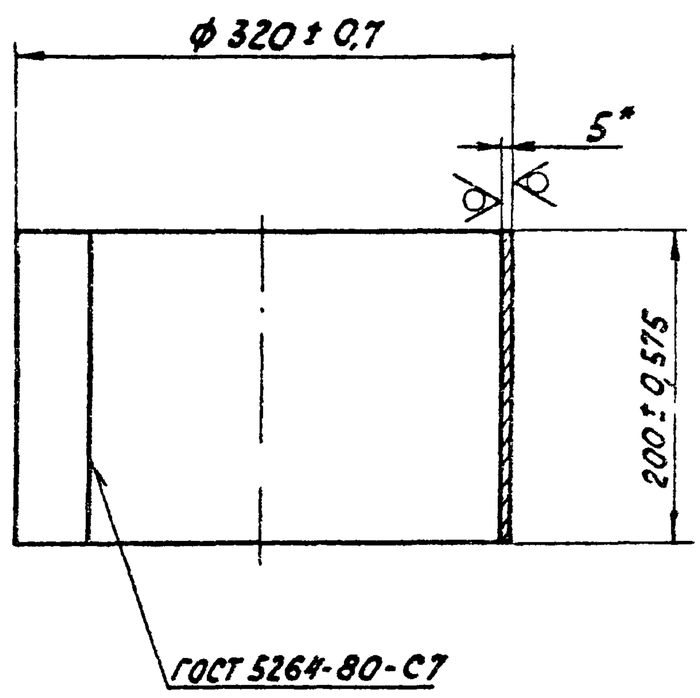

* Размер для справок.

Изм.	Лист	№докум.	Подп.	Дата	21.03.01.402		
Разраб.		Ионова			Обечайка	Лит.	Масса 7,77	Масштаб 1:4
Пров.		Зилгалвис				Лист	Листов 1
Гл.спец.		Суханосов			Лист 5 ГОСТ 19903-74 / 12Х13 ГОСТ 7350-77	ЛАТГИПРОПРОМ	
Н.контр.		Колмец					
Утв.		Попов					

Формат 11В

Серия 5.903-3 Выпуск 1-2

Формат	Зона	Поз.	Обозначение	Наименование	Кол.	Примечание
				Документация		
11			21.03.01.500 СБ	Сборочный чертеж		
				Детали		
12		1	21.03.01.501	Лист дырчатый	1	
11		2	21.03.01.502	Кольцо	1	
11		3	21.03.01.503	Кольцо	1	

Изм.	Лист	№докум.	Подп.	Дата	21.03.01.500		
Разраб.		Ионова			Тарелка дырчатая	Лит.	Лист	Листов 1
Пров.		Зилгалвис				ЛАТГИПРОПРОМ	
Гл.спец.		Суханосов					
Н.контр.		Колмец					
Утв.		Попов					

Формат 11В

Серия 5.903-3 Выпуск 1-2

21.03.01.500СБ

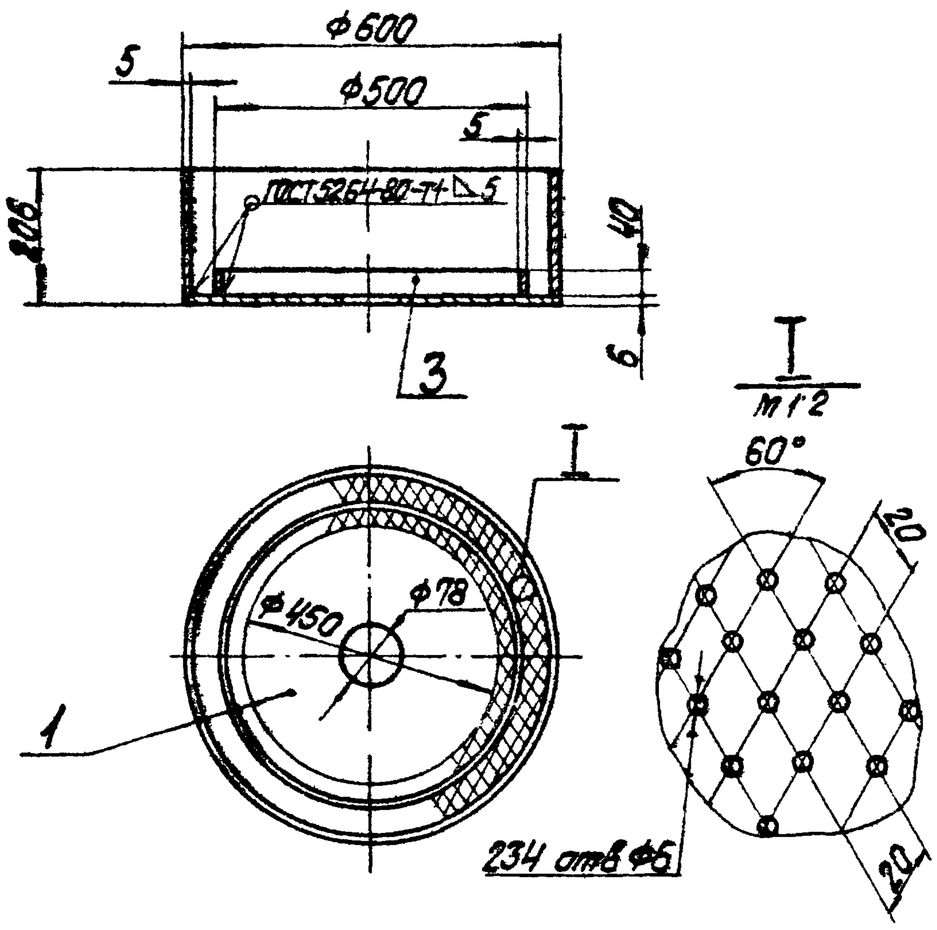

Размеры для справок

					21.03.01.500СБ		
Изм.	Лист	№ докум.	Подпись	Дата	Тарелка дырчатая сборочный чертеж	Лит.	Масса 29,9 / Масштаб 1:10
Разраб.		Ионова		16.12.81		Лист	Листов 1
Пров.		Зилгалвис		16.12.81		ЛАТГИПРОПРОМ	
Гл.спец.		Сухоносов					
Н.контр.		Колтец		18.12.81			
Утв.		Попов					

Формат 11

Серия 5.903-3 Выпуск 1-2

21.03.01.502

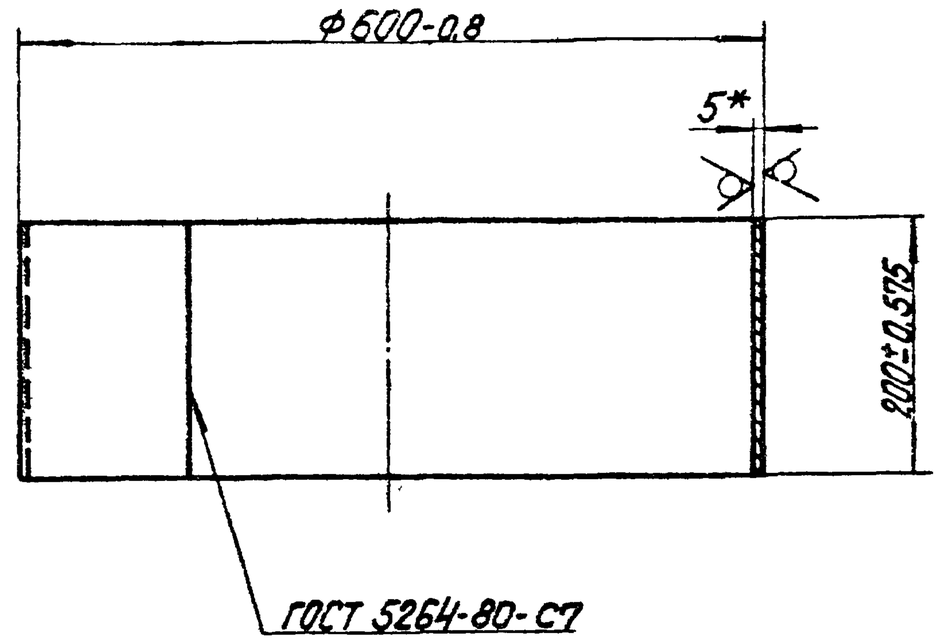

* Размер для справок

					21.03.01.502		
Изм.	Лист	№ докум.	Подпись	Дата	Кольцо	Лит.	Масса 14,68 / Масштаб 1:5
Разраб.		Ионова		16.12.81		Лист	Листов 1
Пров.		Зилгалвис		16.12.81		ЛАТГИПРОПРОМ	
Гл.спец.		Сухоносов			Лист 5 ГОСТ 19903-74 / 12х13 ГОСТ 7350-77		
Н.контр.		Колтец		18.12.81			
Утв.		Попов					

Формат 11

Инв. № подл. | Подпись и дата | Взам. инв. №

21.03.01.501

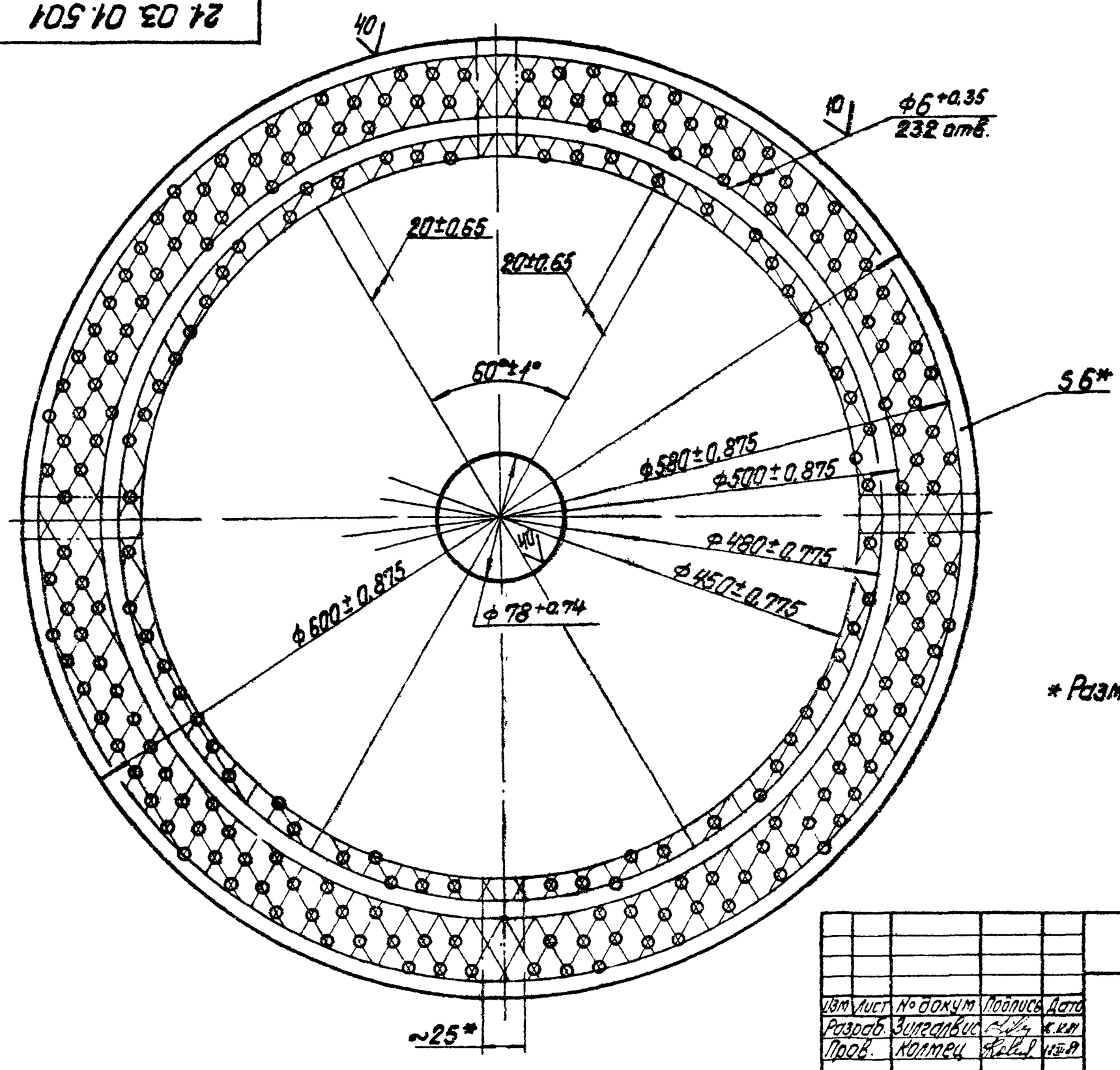

* Размер для справок

					21.03.01.501		
Изм.	Лист	№ докум.	Подпись	Дата	Лист дырчатый	Лит.	Масса 12,78 / Масштаб 1:2,5
Разраб.		Зилгалвис		16.12.81		Лист	Листов 1
Пров.		Колтец		16.12.81		ЛАТГИПРОПРОМ	
Гл.спец.		Сухоносов			Лист 6 ГОСТ 19903-74 / 12х13 ГОСТ 7350-77		
Н.контр.		Колтец		18.12.81			
Утв.		Попов					

Формат 12 г

21.03.01.503

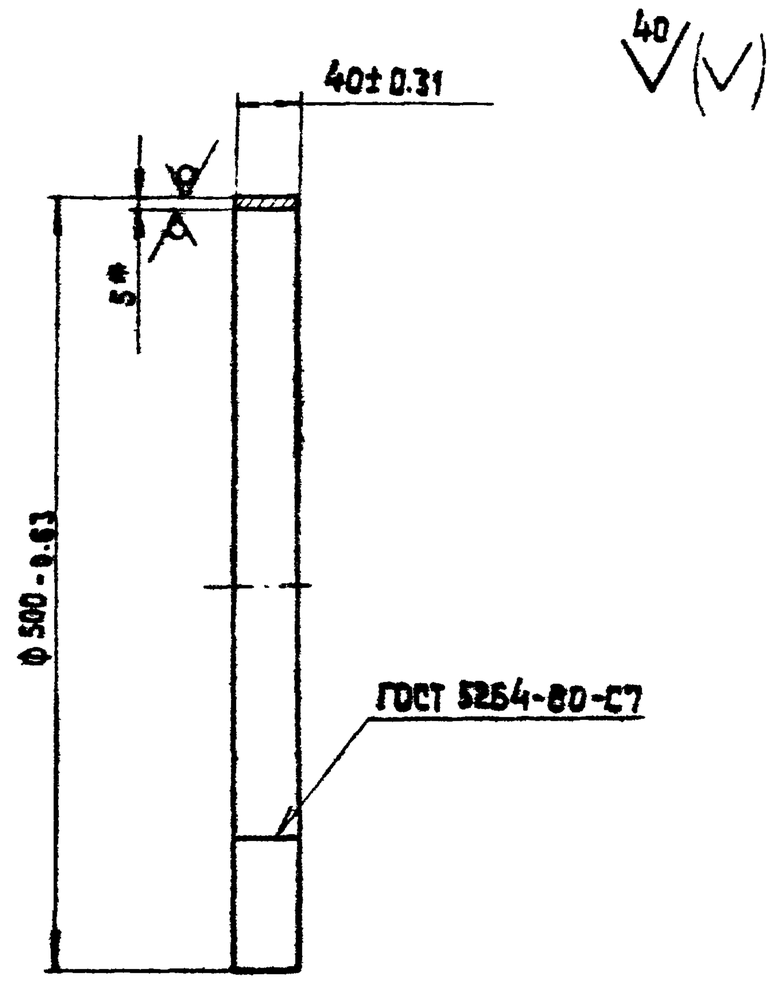

* Размер для справок.

Изм.	Лист	№ докум.	Подпись	Дата	21.03.01.503		
Разраб.		Ионова		16.12.11	Кольцо	Литера / Масса 2.44	Масштаб 1:4
Пров.		Зилгалвис		16.12.11		Лист / Листов 1	
Гл.спец.		Сухоносов			Лист 5 ГОСТ 19903-74 / 12х13 ГОСТ 7350-77	ЛАТГИПРОПРОМ	
Н.контр.		Колмец		18.12.11			
Утв.		Попов					

Формат 11 Б

Форм.	Зона	Поз.	Обозначение	Наименование	Кол.	Примечание
				Документация		
11			21.03.01.600 СБ	Сборочный чертеж		
				Детали		
54		1	21.03.01.601	Отбойник		
				Лист 5 ГОСТ 19903-74 / 12х13 ГОСТ 7350-77	1	0.7 кг
54		2	21.03.01.602	Ножка		
				Полоса 5х30 ГОСТ 103-76 / 12х13 ГОСТ 5949-75	4	0.24 кг

Серия 5.903-3 Выпуск 1-2

Подпись и дата. Инв. № дубл. Взам. инв. № Подпись и дата. Инв. № подл.

Изм.	Лист	№ докум.	Подпись	Дата	21.03.01.600		
Разраб.		Ионова		16.12.11	Отбойник	Литера / Лист / Листов 1	
Пров.		Зилгалвис		16.12.11		ЛАТГИПРОПРОМ	
Гл.спец.		Сухоносов					
Н.контр.		Колмец		18.12.11			
Утв.		Попов					

Формат 11 Б

21.03.01.500 СБ

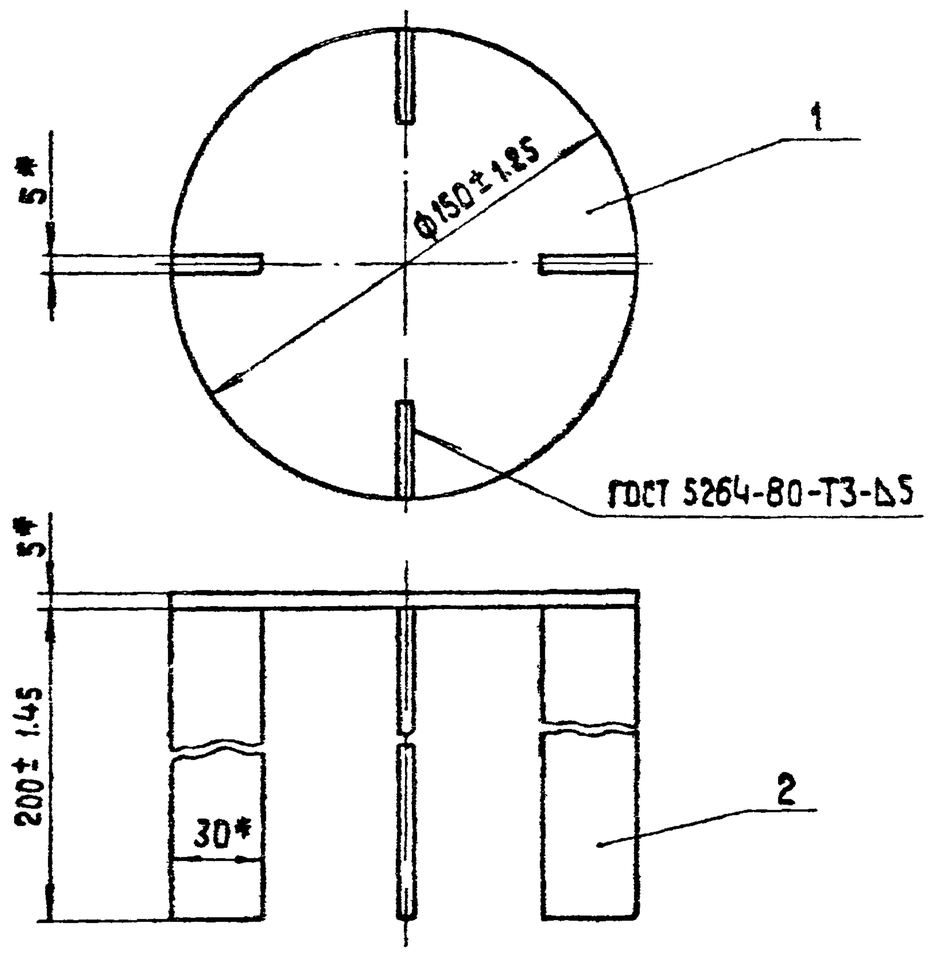

1.* Размеры для справок.

2. Обработка поверхностей реза деталей Б4 40.

Изм.	Лист	№ докум.	Подпись	Дата	21.03.01.600 СБ		
Разраб.		Ионова		16.12.11	Отбойник. Сборочный чертеж.	Литера / Масса 1.66	Масштаб 1:2
Пров.		Зилгалвис		16.12.11		Лист / Листов 1	
Гл.спец.		Сухоносов				ЛАТГИПРОПРОМ	
Н.контр.		Колмец		18.12.11			
Утв.		Попов					

Формат 11 Б

Форм.	Зона	Поз.	Обозначение	Наименование	Кол.	Примечание
				Документация		
11			21.03.01.700 СБ	Сборочный чертеж		
				Детали		
11		1	21.03.01.701	Крышка	1	
11		2	21.03.01.304-01	Ребро	4	
54		3	21.03.01.702	Патрубок		
				Труба 159х6 ГОСТ 10704-76 / 20 ГОСТ 10705-63 *		
				L = 200 ± 0.575 мм	1	4.6 кг

Серия 5.903-3 Выпуск 1-2

Подпись и дата. Инв. № дубл. Взам. инв. № Подпись и дата. Инв. № подл.

Изм.	Лист	№ докум.	Подпись	Дата	21.03.01.700		
Разраб.		Ионова		16.12.11	Крышка	Литера / Лист / Листов 1	
Пров.		Зилгалвис		16.12.11		ЛАТГИПРОПРОМ	
Гл.спец.		Сухоносов					
Н.контр.		Колмец		18.12.11			
Утв.		Попов					

Формат 11 Б

21.03.01.700 СБ

Серия 5.903-3 Выпуск 1-2

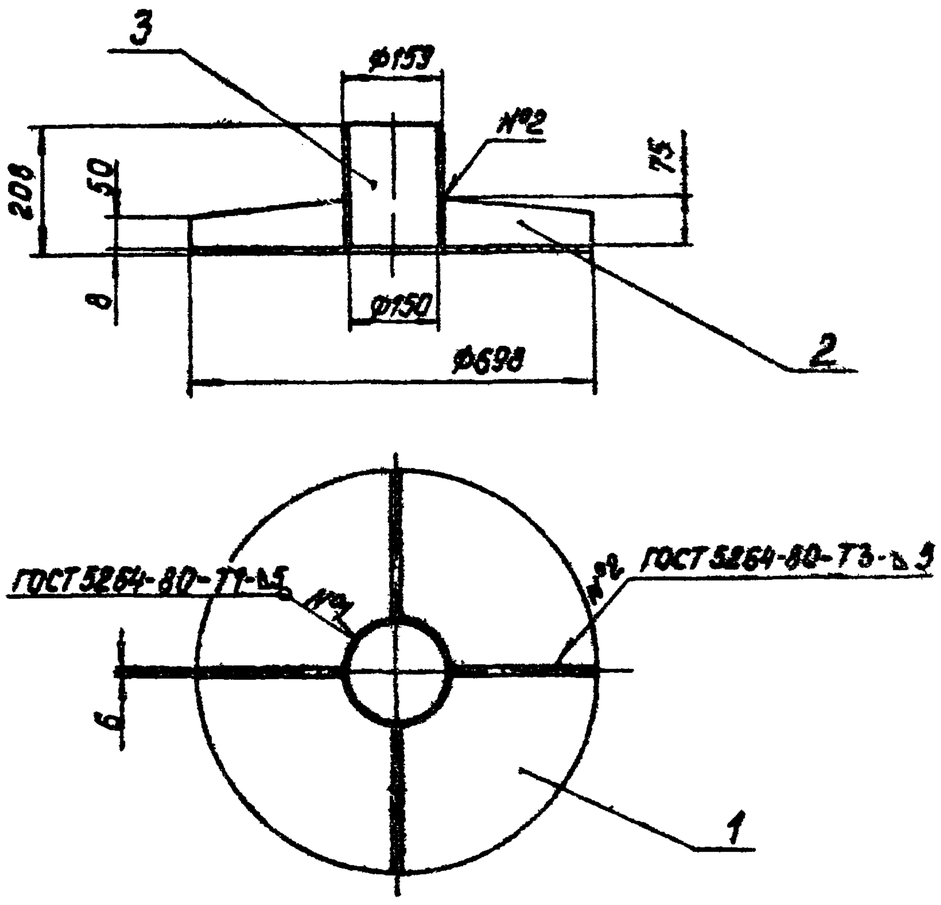

1. Размеры для справок.
2. Обработка поверхностей реза деталей БЧ 40.

Изм. Лист	№ докум.	Подпись	Дата	21.03.01.700 СБ			
Разраб.	Ионова		16.11.81	Крышка Сборочный чертеж	Лит.	Масса	Масштаб
Пров.	Зилгалвис		16.11.81			29,21	1:10
Гл спец.	Суханосов				Лист	Листов 1	
Н контр.	Колтец		16.11.81		ЛАТГИПРОПРОМ		
Утв.	Попов						

Формат 11

21.03.01.701

Серия 5.903-3 Выпуск 1-2

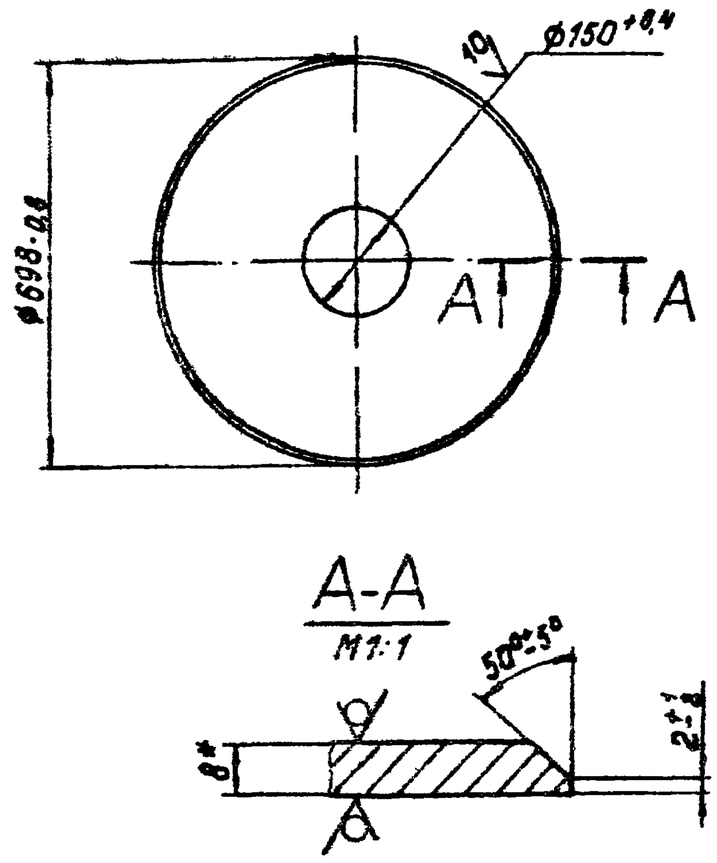

*Размер для справок.

Изм. Лист	№ докум.	Подпись	Дата	21.03.01.701			
Разраб.	Ионова		16.11.81	Крышка	Лит.	Масса	Масштаб
Пров.	Зилгалвис		16.11.81			22,9	1:10
Гл спец.	Суханосов				Лист	Листов 1	
Н контр.	Колтец		16.11.81	Лист 8 ГОСТ 19903-74 / 12Х13 ГОСТ 7350-77	ЛАТГИПРОПРОМ		
Утв.	Попов						

Формат 11

Инв. № подл. | Подпись и дата | Взам. инв. №

Формат	Зона	Поз.	Обозначение	Наименование	Кол.	Примечание
				Документация		
11			21.03.01.800СБ	Сборочный чертеж		
				Детали		
Б4		1	21.03.01.801	Коллектор		
				Труба 89х5 ГОСТ 8732-78 / В20 ГОСТ 8731-74	1	4,55 кг
Б4		2	21.03.01.802	Заглушка		
				Лист 10 ГОСТ 19903-74 / 12Х13 ГОСТ 7350-77	1	0,37 кг

Изм. Лист	№ докум.	Подпись	Дата	21.03.01.800			
Разраб.	Ионова		16.11.81	Коллектор	Лит.	Лист	Листов 1
Пров.	Зилгалвис		16.11.81		ЛАТГИПРОПРОМ		
Гл спец.	Суханосов						
Н контр.	Колтец		16.11.81				
Утв.	Попов						

Формат 11

21.03.01.800СБ

Серия 5.903-3 Выпуск 1-2

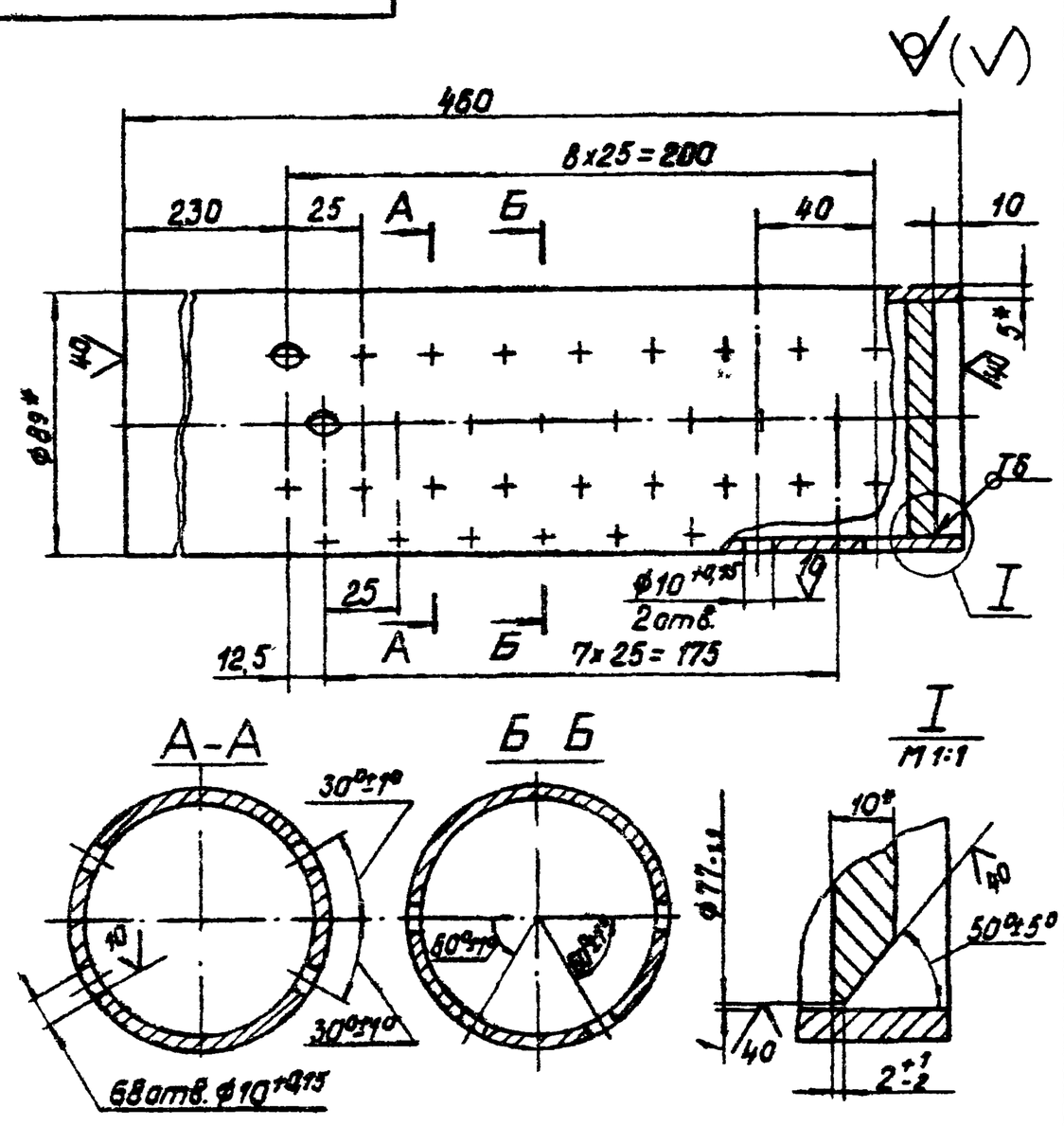

1. * Размеры для справок.
2. Неуказанные предельные отклонения размеров ± IT14/2.
3. Сварные швы по ГОСТ 5264-80.

Изм. Лист	№ докум.	Подпись	Дата	21.03.01.800 СБ			
Разраб.	Ионова		16.11.81	Коллектор Сборочный чертеж	Лит.	Масса	Масштаб
Пров.	Зилгалвис		16.11.81			4,92	1:2
Гл спец.	Суханосов				Лист	Листов 1	
Н контр.	Колтец		16.11.81		ЛАТГИПРОПРОМ		
Утв.	Попов						

Формат 11

Формат	Зона	Поз.	Обозначение	Наименование	Кол.	Примечание
				Документация		
Б			21.02.02.000 СБ	Сборочный чертеж		
				Сборочные единицы		
А1		1	21.02.02 100	Охладитель	1	
А1		2	21.02.02 200	Камера	1	
				Детали		
А1		3	21.02.02 001	Прокладка	1	
				Стандартные изделия		
		4		Болт М20×80.46		
				ГОСТ 7798-70*	12	
		5		Гайка М20.5		
				ГОСТ 5915-70*	12	

21.02.02.000

Изм.	Лист	№ докум.	Подпись	Дата				
Разраб.		Бодиньш			Охладитель выпара ОВВ-2	Литера	Лист	Листов 1
Пров.		Зингавис				ЛАТГИПРОПРОМ		
Гл. спец.		Сухоносов						
Н. контр.		Колтец						
Утв.		Рубинс						

Формат 11В

21.02.02.001

Серия 5.903-3 Выпуск 1-2

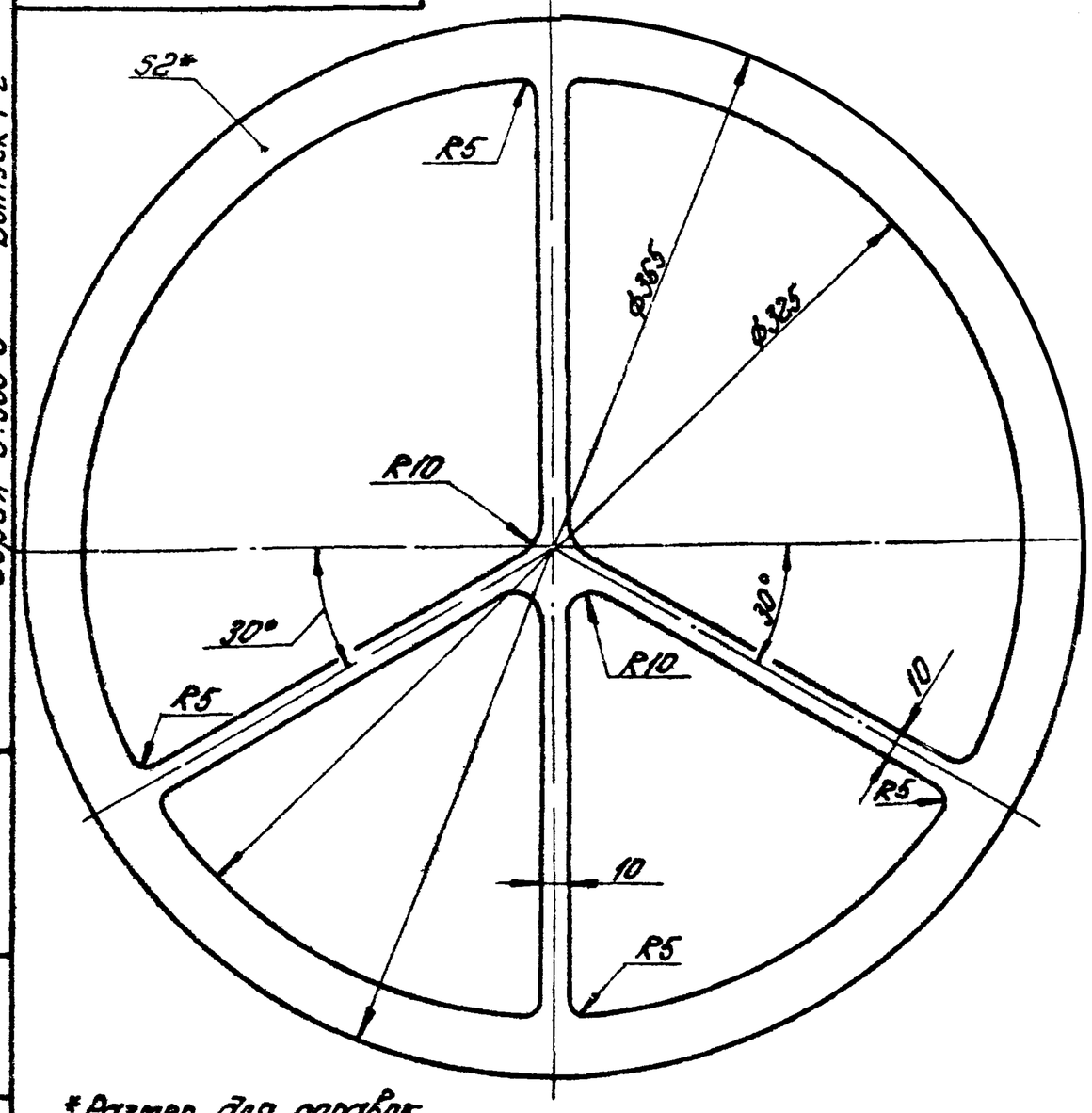

*Размер для справок.

Изм.	Лист	№ докум.	Подпись	Дата				
Разраб.		Бонова			21.02.02.001			
Пров.		Зингавис			Прокладка	Литера	Масса 0,1	Масштаб 1:2
Гл. спец.		Сухоносов			Паронит ПОН2 Ф365 ГОСТ 481-80	Лист	Листов 1	
Н. контр.		Колтец				ЛАТГИПРОПРОМ		
Утв.		Рубинс						

Формат 11В

21.02.02.000 СБ

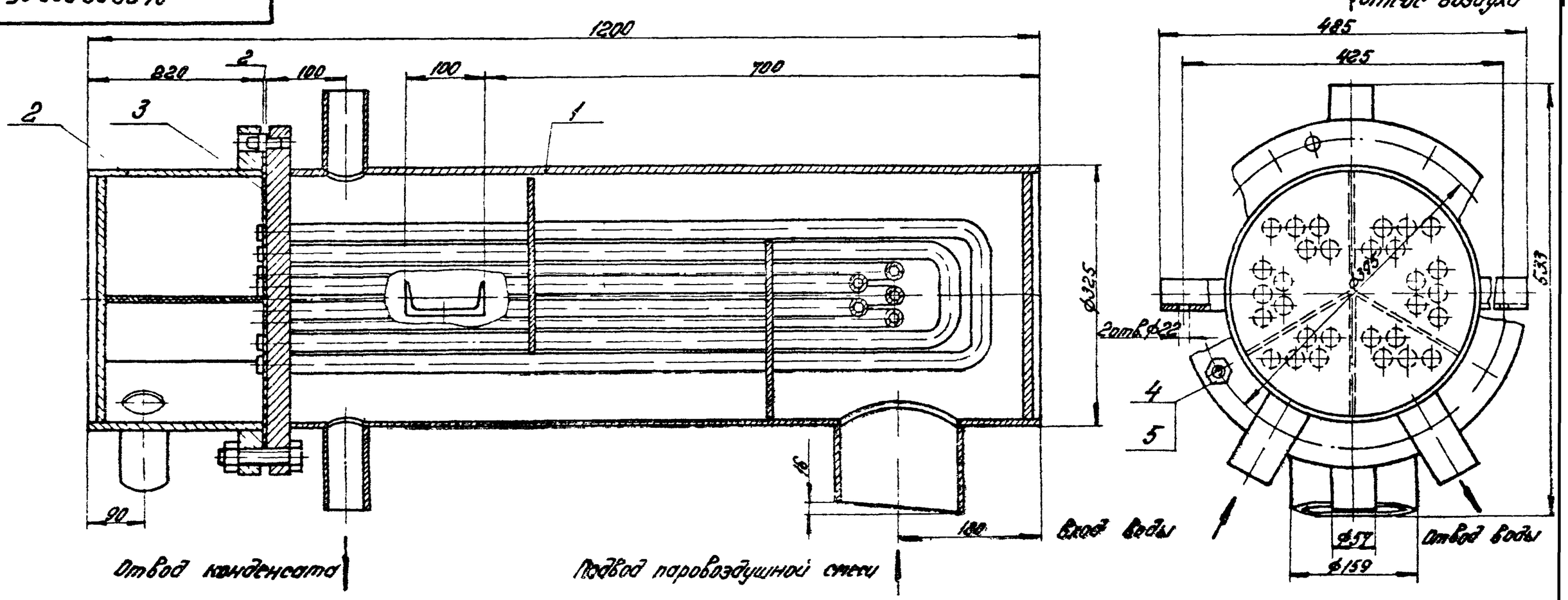

Техническая характеристика

№ п/п	Наименование	Значение	
		Трубная система	Корпус
1	Давление рабочее, абсолютное кгс/см²	4	0,1-1,2
2	Температура, °С	10-80	40-104
3	Среда	Вода	пар, вода
4	Давление пробное при гидроиспытании, избыточное кгс/см²	6	6

Технические требования

1. Материал, изготовление и сварка по ГОСТ 15860-77 и ОСТ 26-291-71.
2. Размеры для справок.
3. Аппарат окрасить снаружи в два слоя грунтом ГФ-020 по ТУ 610-1642-77 или лаком БТ-577 по ГОСТ 5631-79.
4. Аппарат не подлежит ведению Госгортехнадзора.
5. Погрузка и крепление аппарата при перевозке по железным дорогам Союза ССР по „ТУ погрузки и крепления грузов" МПС, 1969г
6. На период транспортировки и хранения все отверстия в штуцерах должны быть защищены от механических повреждений и попадания в сосуд влаги, пыли
7. Настоящий чертеж разработан взамен чертежа Черновицкого машиностроительного завода № В-27061

Изм.	Лист	№ докум.	Подпись	Дата				
Разраб.		Бодиньш			21.02.02.000 СБ			
Пров.		Зингавис			Охладитель выпара ОВВ-2 Сборочный чертеж	Литера	Масса 167,3	Масштаб 1:5
Гл. спец.		Сухоносов				Лист	Листов 1	
Н. контр.		Колтец				ЛАТГИПРОПРОМ		
Утв.		Рубинс						

21.02.02.100СБ

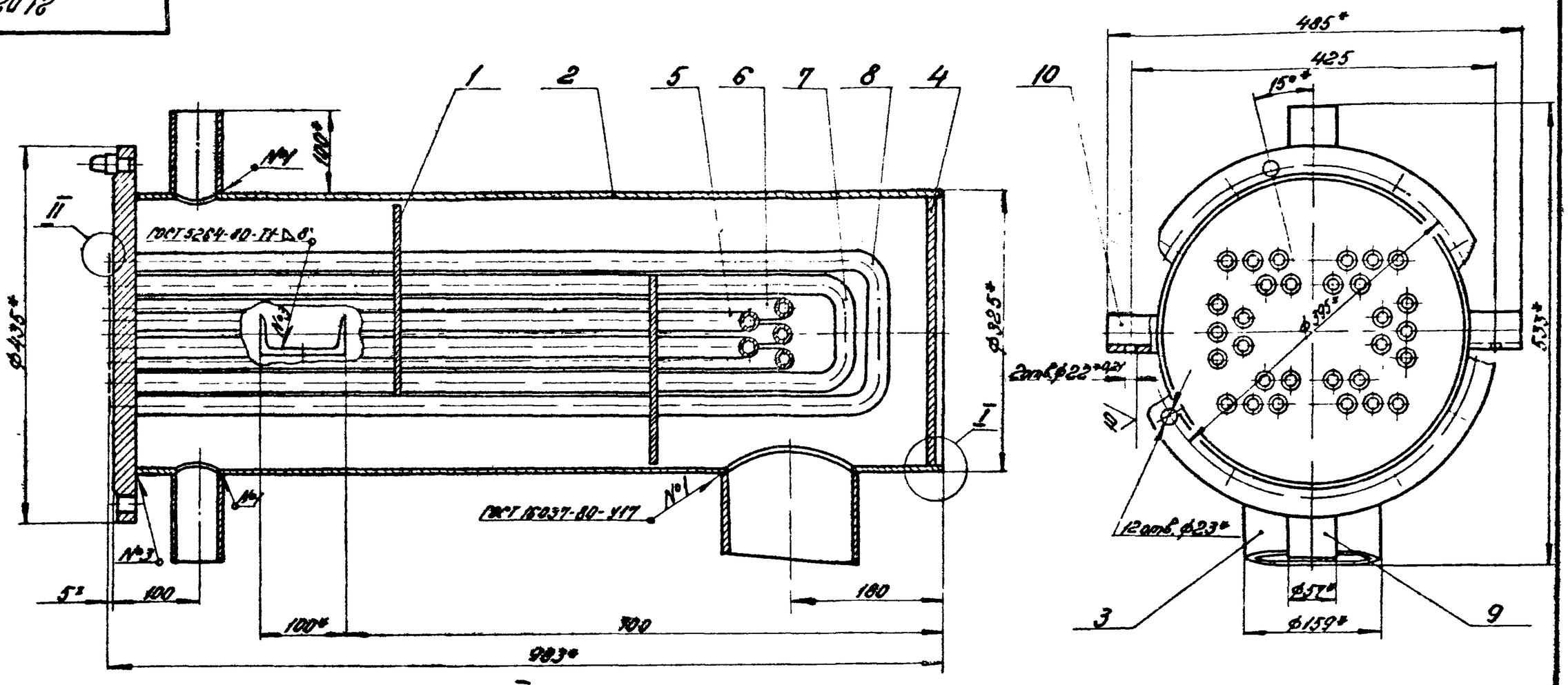

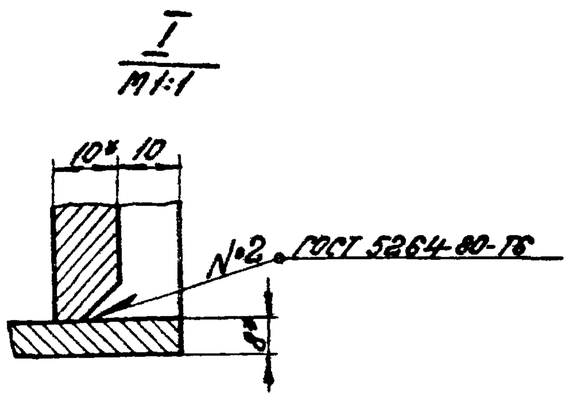

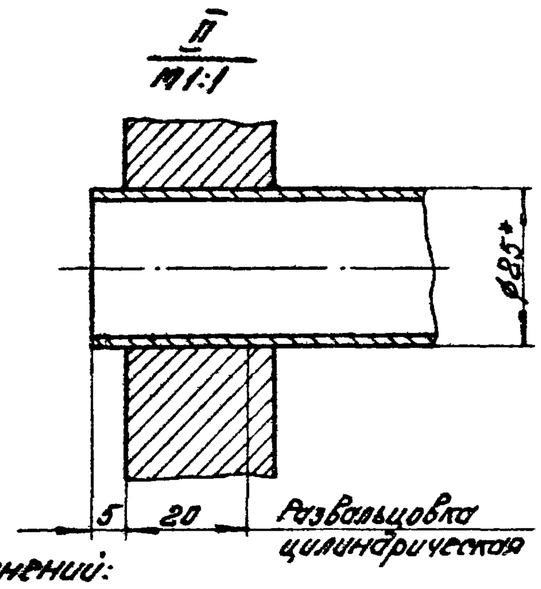

1. Материал, изготовление и сварка по ГОСТ 16860-77 и ОСТ 26-291-72
2. * Размеры для справок.
3. Неуказанные предельные отклонения размеров $\pm \frac{IT14}{2}$.
4. Обработка поверхностей реза деталей Б4 ∇^{40}.
5. Контроль качества сварных соединений:
   а) внешний осмотр и измерение;
   б) гидравлическое испытание водой при избыточном давлении 2 кгс/см².

Изм.	Лист	№ докум.	Подпись	Дата	21.02.02.100СБ			
Разраб.		Зайдиньш		16.11.81	Охладитель. Сборочный чертеж.	Литера	Масса 128,4	Масштаб 1:5
Пров.		Зилгалвис		16.11.81		Лист	Листов 1	
Гл.спец.		Сухоносов				ЛАТГИПРОПРОМ		
Н.контр.		Колтец		17.11.81				
Утв.		Рубинс						

Формат 12Г

Формат	Зона	Поз.	Обозначение	Наименование	Кол.	Примечание
				Документация		
12			21.02.02.100СБ	Сборочный чертеж		
				Сборочные единицы		
11		1	21.02.02.110	Каркас	1	
				Детали		
11		2	21.02.02.101	Корпус	1	
11		3	21.02.02.102	Патрубок	1	
11		4	21.02.02.103	Дно	1	
11		5	21.02.02.104	Змеевик	2	
11		6	21.02.02.104-01	Змеевик	3	
11		7	21.02.02.104-02	Змеевик	4	
11		8	21.02.02.104-03	Змеевик	6	
54		9	21.02.02.105	Патрубок		
				Труба $\frac{57\times4\ ГОСТ\ 8732-78}{В20\ ГОСТ\ 8731-74*}$		
				L = 100 ± 0,435 мм	2	0,53 кг
54		10	21.02.02.106	Лапа		
				Швеллер $\frac{10\ ГОСТ\ 8240-72}{ВСт3сп3\ ГОСТ\ 535-79}$		
				L = 80 ± 0,95 мм	2	0,68 кг

Изм.	Лист	№ докум.	Подпись	Дата	21.02.02.100			
Разраб.		Зилгалвис			Охладитель	Литера	Лист	Листов
Пров.		Колтец		26.11.81				
Гл.спец.		Сухоносов				ЛАТГИПРОПРОМ		
Н.контр.		Колтец		27.11.81				
Утв.		Рубинс						

Формат 11В

Серия 5.903-3 Выпуск 12

Инв.№ подл. | Подпись и дата | Взам. инв.№ | Инв.№ дубл. | Подпись и дата

21.02.02.101

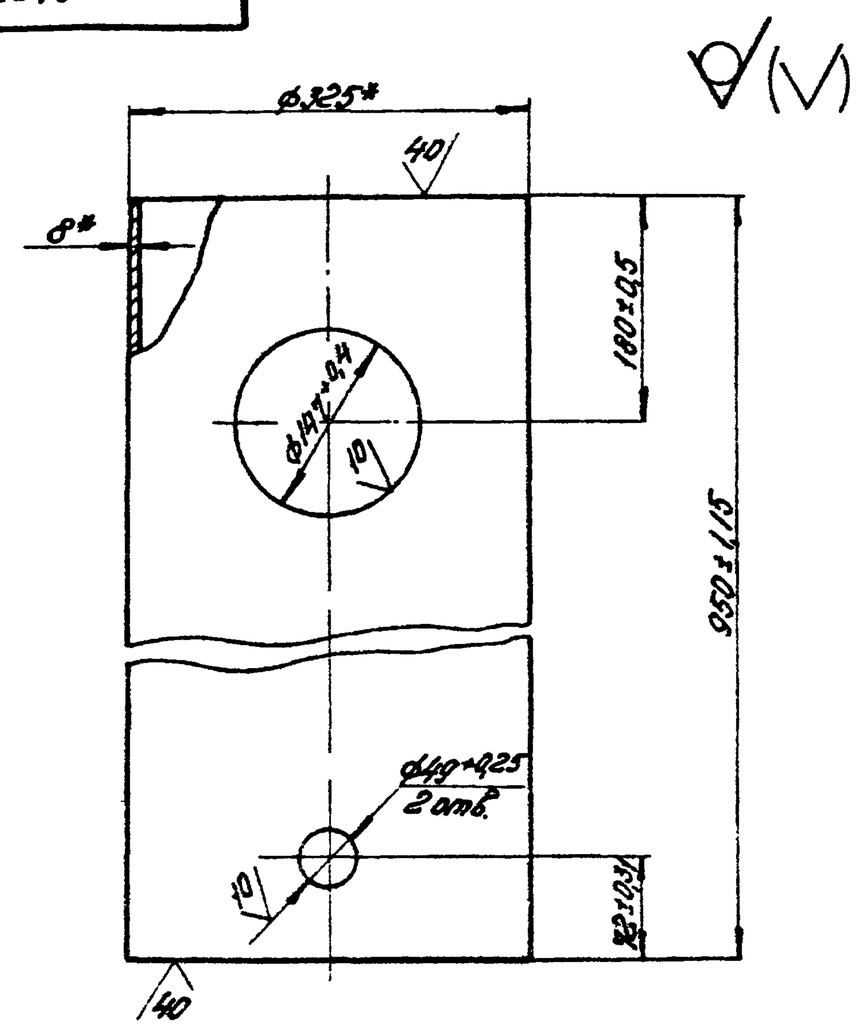

* Размеры для справок.

Изм.	Лист	№ докум.	Подпись	Дата	21.02.02.101			
Разраб.		Ионова			Корпус	Литера	Масса 58,1	Масштаб 1:5
Пров.		Зилгалвис				Лист	Листов 1	
Гл.спец.		Сухоносов				ЛАТГИПРОПРОМ		
Н.контр.		Колтец			Труба $\frac{325\times8\ ГОСТ\ 8732-78}{В20\ ГОСТ\ 8731-74*}$			
Утв.		Рубинс						

Формат 11В

17898-03 19

21.02.02.102

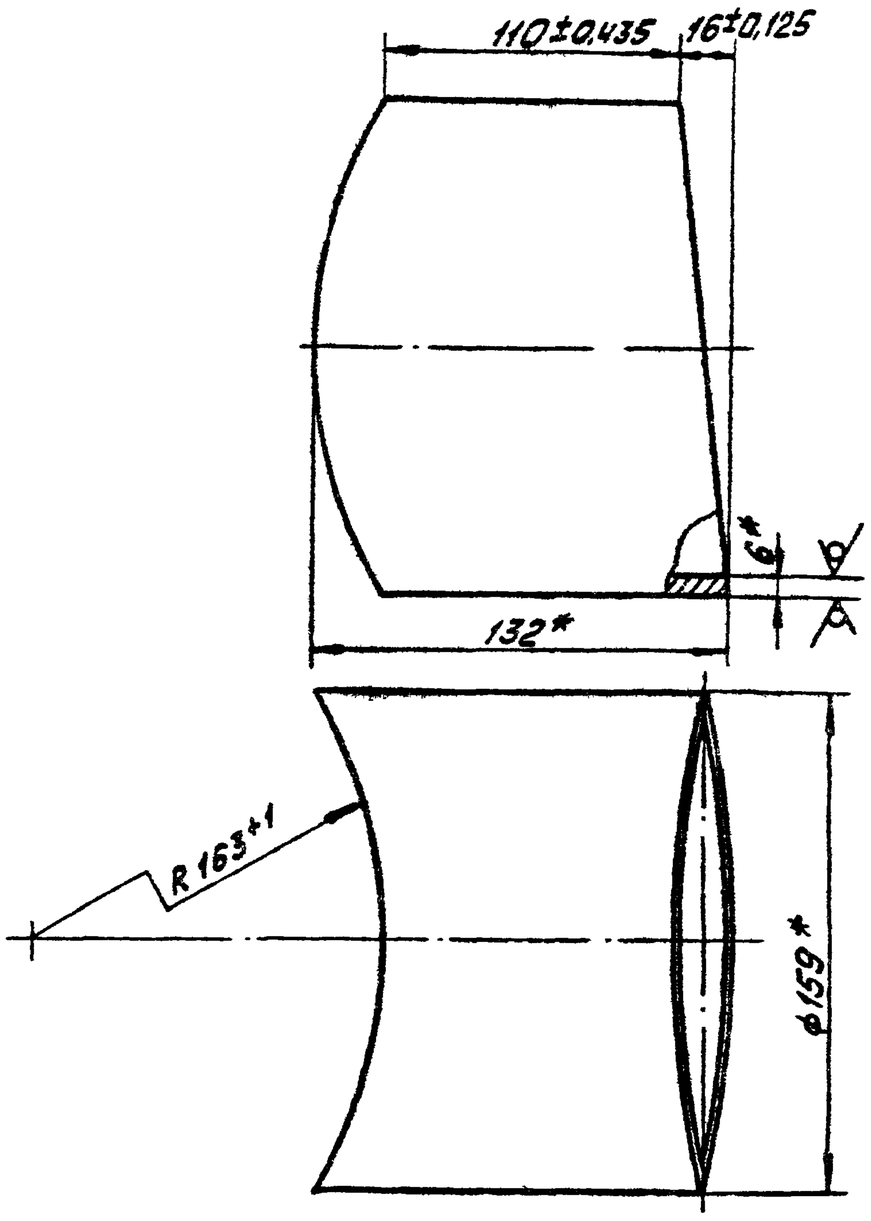

* Размеры для справок.

Изм.	Лист	№ докум.	Подп.	Дата	21.02.02.102			
Разраб.		Шонова			Патрубок	Лист	Масса	Масштаб
Пров.		Зилгалвис					2,8	1:2
Гл.спец.		Суханосов				Лист	Листов 1	
Н.контр.		Колмец			Труба 159х6 ГОСТ 8732-78 / В20 ГОСТ 8731-74*	ЛАТГИПРОПРОМ		
Утв.		Рубинс						

Формат 11В

21.02.02.103

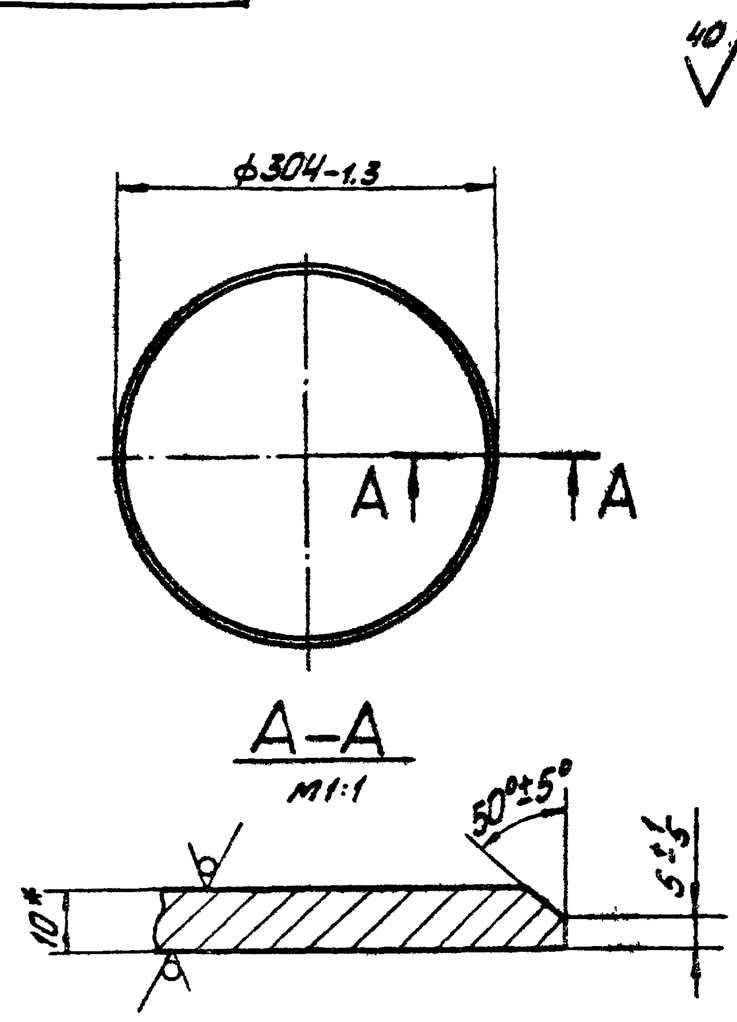

* Размер для справок.

Изм.	Лист	№ докум.	Подп.	Дата	21.02.02.103			
Разраб.		Шонова			Дно	Лист	Масса	Масштаб
Пров.		Зилгалвис					5.7	1:5
Гл.спец.		Суханосов				Лист	Листов 1	
Н.контр.		Колмец			Лист 10 ГОСТ 19903-74 / 3Ст3сп3 ГОСТ 14637-79	ЛАТГИПРОПРОМ		
Утв.		Рубинс						

Формат 11В

Серия 5.903-3 Выпуск 1-2

Подпись и дата | Взам. инв. № | Инв. № дубл. | Подпись и дата | Инв. № подл.

21.02.02.104

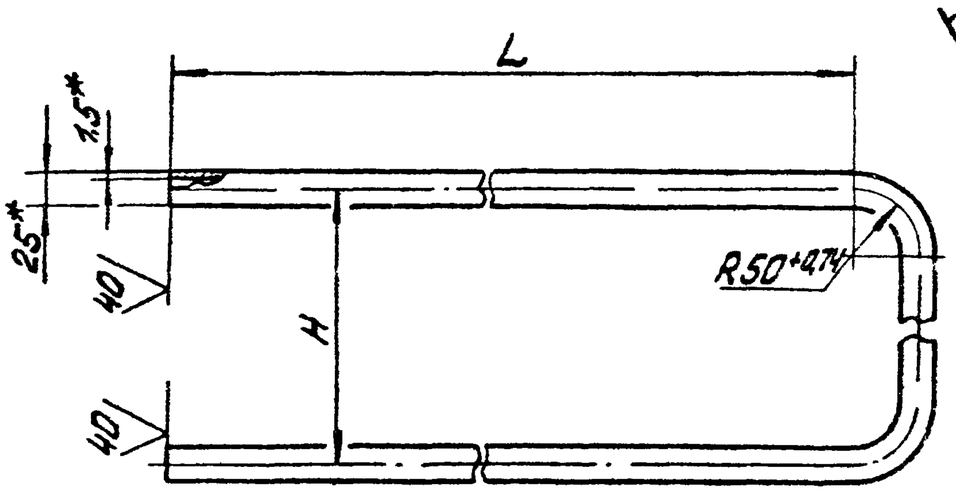

Обозначение	H, мм	L, мм	Масса, кг
21.02.02.104	164±0,5	705±1,0	1,55
-01	216±0,519	745±1,0	1,72
-02	110±0,435	815±1,0	1,69
-03	164±0,5	855±1,0	1,84

1. Материал заменитель труба ДКРХМ 25х1,5Л070-1 ГОСТ 21646-76
2. * Размеры для справок.

Изм.	Лист	№ докум.	Подпис.	Дата	21.02.02.104			
Разраб.		Шонова			Змеевик	Лист	Масса	Масштаб
Пров.		Зилгалвис					См. табл.	—
Гл.спец.		Суханосов				Лист	Листов	
Н.контр.		Колмец			Труба ДКРНМ 25х1,5НД МНЖ5-1 ГОСТ 17217-79	ЛАТГИПРОПРОМ		
Утв.		Рубинс						

Формат 11В

Форм.	Зона	Поз.	Обозначение	Наименование	Кол.	Примечание
				Документация		
12			21.02.02.110СБ	Сборочный чертёж		
				Детали		
12		1	21.02.02.111	Фланец	1	
11		2	21.02.02.112	Перегородка	2	
11		3	21.02.02.113	Ловитель	1	
Б4		4	21.02.02.114	Держатель		
				Труба 25х2,5 ГОСТ 8732-78 / В20 ГОСТ 8731-74*	4	0,75 кг

Изм.	Лист	№ докум.	Подп.	Дата	21.02.02.110			
Разраб.		Эйдиньш			Каркас	Лит	Лист	Листов 1
Пров.		Зилгалвис						
Гл.спец.		Суханосов				ЛАТГИПРОПРОМ		
Н.контр.		Колмец						
Утв.		Рубинс						

Серия 5.903-3 Выпуск 1-2

Подпись и дата | Инв. № дубл. | Взам. инв. № | Подпись и дата | Инв. № подл.

Формат 11В

21.02.02.110СБ

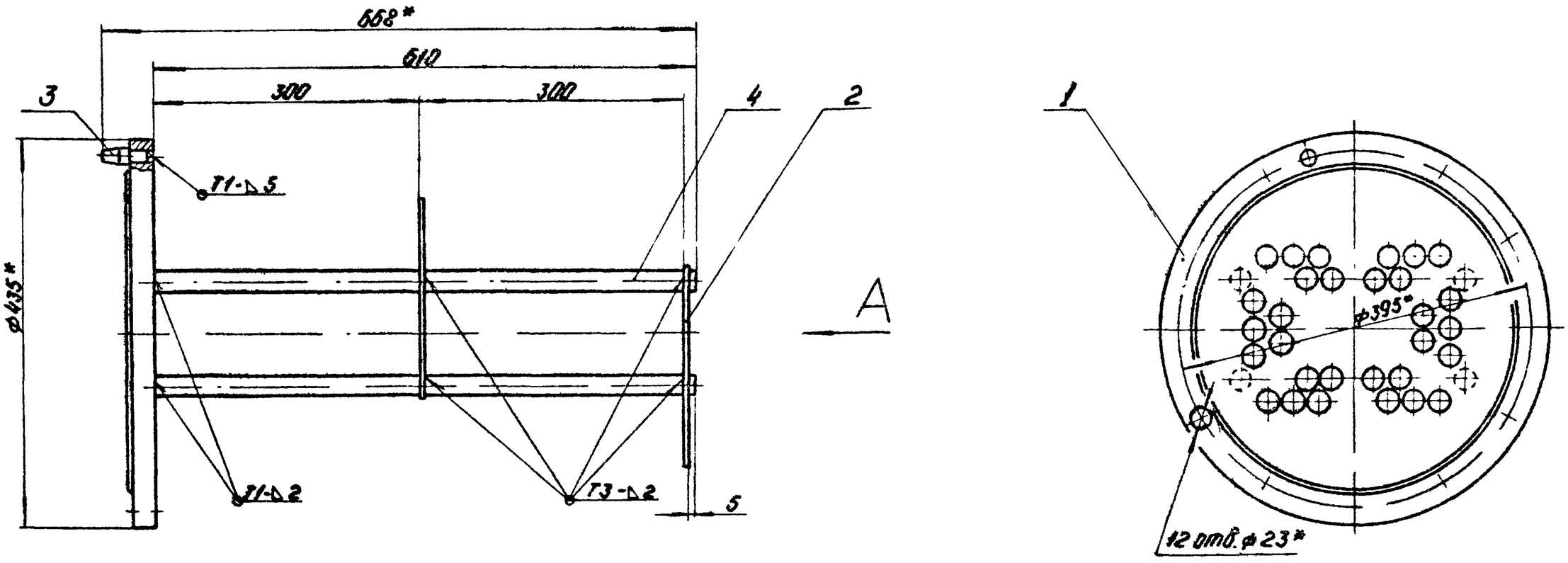

Вид А

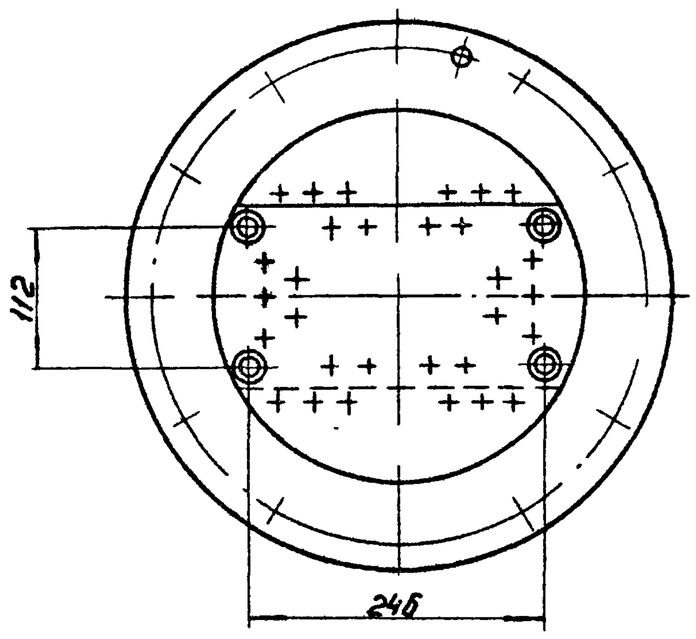

1* Размеры для справок.
2 Неуказанные предельные отклонения размеров $\pm \frac{IT14}{2}$.
3 Сварные швы по ГОСТ 5264-80.

Изм. Лист	№ докум.	Подп.	Дата	21.02.02.110СБ				
Разраб.	Эйдиньш		16.12.81	Каркас сборочный чертеж.	Лит.	Масса 32,3	Масштаб 1:5	
Пров.	Зилгалвис		16.12.81		Лист	Листов 1		
Гл. спец.	Сухоносов				ЛАТГИПРОПРОМ			
Н. контр.	Колмец		18.12.81					
Утв.	Рубинс							

Формат 12Г

21.02.02.111

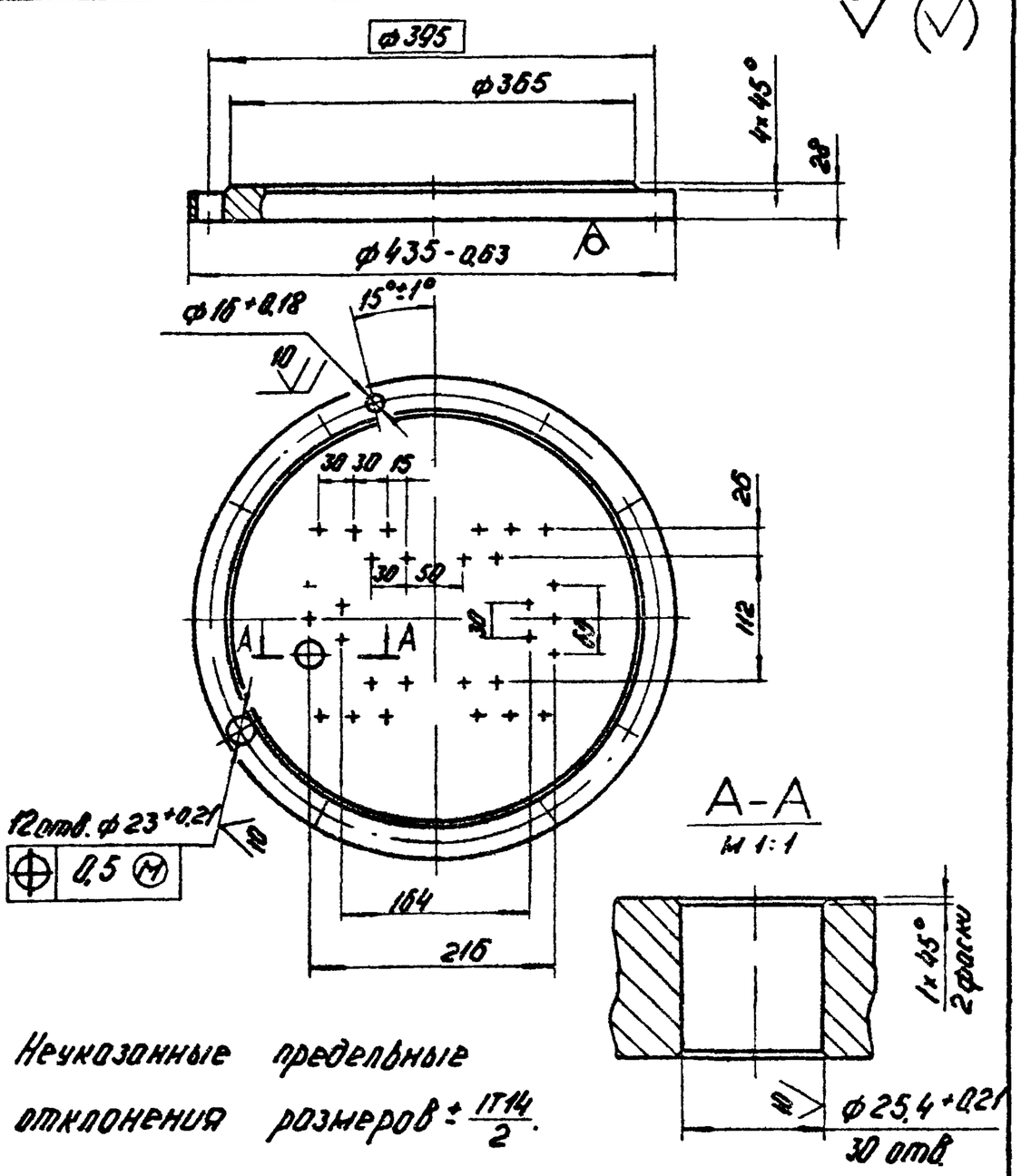

Неуказанные предельные отклонения размеров $\pm \frac{IT14}{2}$.

Изм. Лист	№ докум.	Подп.	Дата	21.02.02.111				
Разраб.	Ионова		16.12.81	Фланец	Лит.	Масса 25,0	Масштаб 1:5	
Пров.	Зилгалвис		16.12.81		Лист	Листов 1		
Гл. спец.	Сухоносов			Лист 34 ГОСТ 19903-74 / Вст3сп3 ГОСТ 14637-79	ЛАТГИПРОПРОМ			
Н. контр.	Колмец		18.12.81					
Утв.	Попов							

21.02.02.112

Серия 5.903-3 Выпуск 1-2

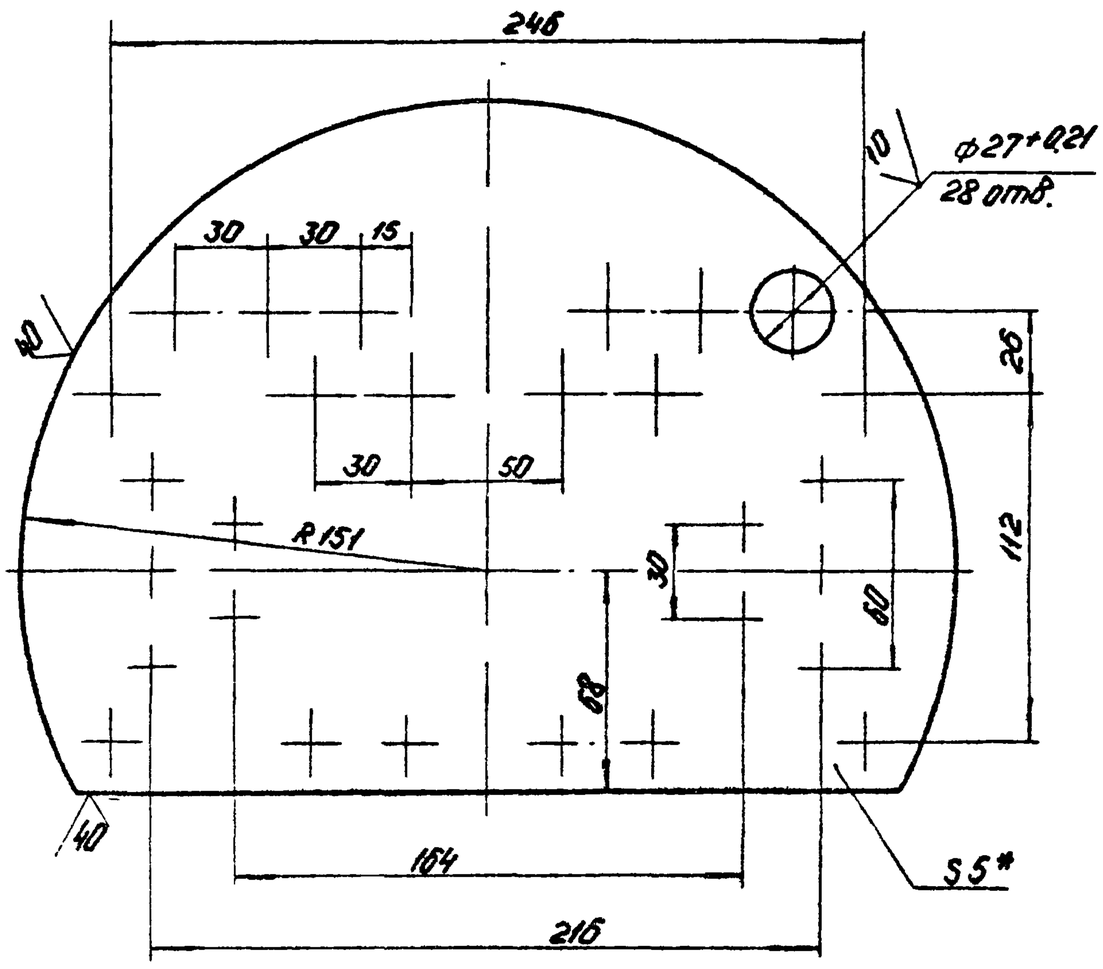

1* Размер для справок.
2 Неуказанные предельные отклонения размеров $\pm \frac{IT14}{2}$.

Подп. и дата | Инв. № дубл. | Взам. инв. № | Подп. и дата | Инв. № подл.

Изм. Лист	№ докум.	Подп.	Дата	21.02.02.112				
Разраб.	Ионова		16.12.81	Перегородка	Лит.	Масса 2,1	Масштаб 1:2	
Пров.	Зилгалвис		16.12.81		Лист	Листов 1		
Гл. спец.	Сухоносов			Лист 5 ГОСТ 19903-74 / Вст3сп3 ГОСТ 14637-79	ЛАТГИПРОПРОМ			
Н. контр.	Колмец		18.12.81					
Утв.	Рубинс							

Формат 11В

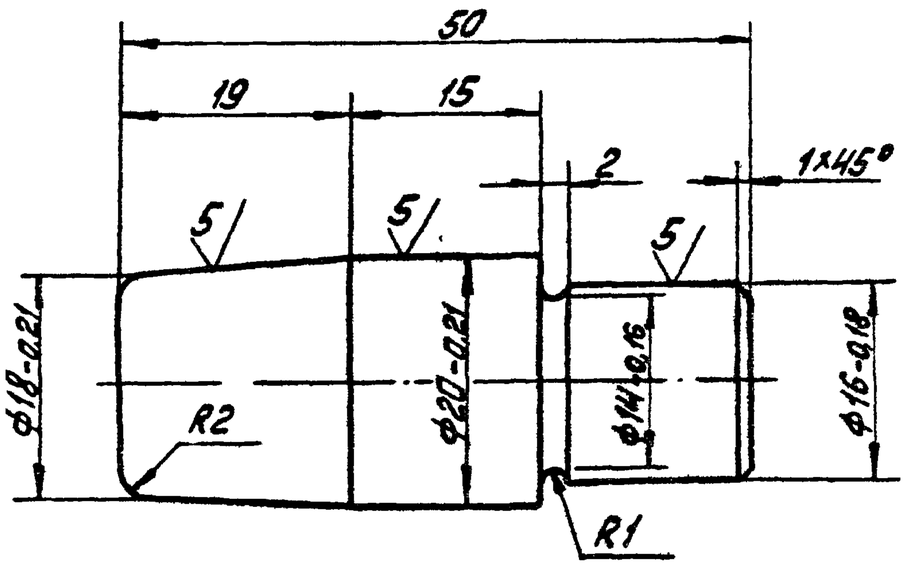

Неуказанные предельные отклонения размеров $\pm\frac{IT14}{2}$.

Изм.	Лист	№ докум.	Подп.	Дата
Разраб.		Ионова		
Пров.		Зилгалвис		
Гл.спец.		Сухоносов		
Н.контр.		Колмец		
Утв.		Рубинс		

21.02.02.113

Ловитель

Лит.	Масса	Масштаб
	0,11	2:1

Лист | Листов 1

Круг $\frac{В\text{-}22\ ГОСТ\ 2590\text{-}71*}{35\ ГОСТ\ 1050\text{-}74*}$

ЛАТГИПРОПРОМ

Формат 11В

Серия 5.903-3 Выпуск 1-2

Форм.	Зона	Поз.	Обозначение	Наименование	Кол.	Примечание
				Документация		
А1			21.02.02.200СБ	Сборочный чертёж		
				Детали		
А1		1	21.02.02.201	Корпус камеры	1	
А1		2	21.02.02.103	Дно	1	
Б4		3	21.02.02.202	Перегородка		
				Лист $\frac{8\ ГОСТ\ 19903\text{-}74}{ВСт3сп3\ ГОСТ\ 14637\text{-}79}$		
				$306\text{-}1,3 \times 200^{+2,9}$ мм	1	3,7кг
Б4		4	21.02.02.203	Перегородка		
				Лист $\frac{8\ ГОСТ\ 19903\text{-}74}{ВСт3сп3\ ГОСТ\ 14637\text{-}79}$		
				$200^{+2,9} \times 147\text{-}1,0$ мм	2	1,8кг
Б4		5	21.02.02.204	Патрубок		
				Труба $\frac{57\times6\ ГОСТ\ 8732\text{-}78}{В20\ ГОСТ\ 8731\text{-}74*}$	2	0,53кг
				Стандартные изделия		
		6		Фланец 300-6 ГОСТ 1255-67	1	

Инв. № подл. | Подпись и дата | Взам. инв. №

Изм.	Лист	№ докум.	Подпись	Дата
Разраб.		Зудиньш		16.12.81
Пров.		Зилгалвис		16.12.81
Гл.спец.		Сухоносов		
Н.контр.		Колмец		18.12.81
Утв.		Рубинс		

21.02.02.200

Камера

Лит.	Лист	Листов
		1

ЛАТГИПРОПРОМ

Формат 11В

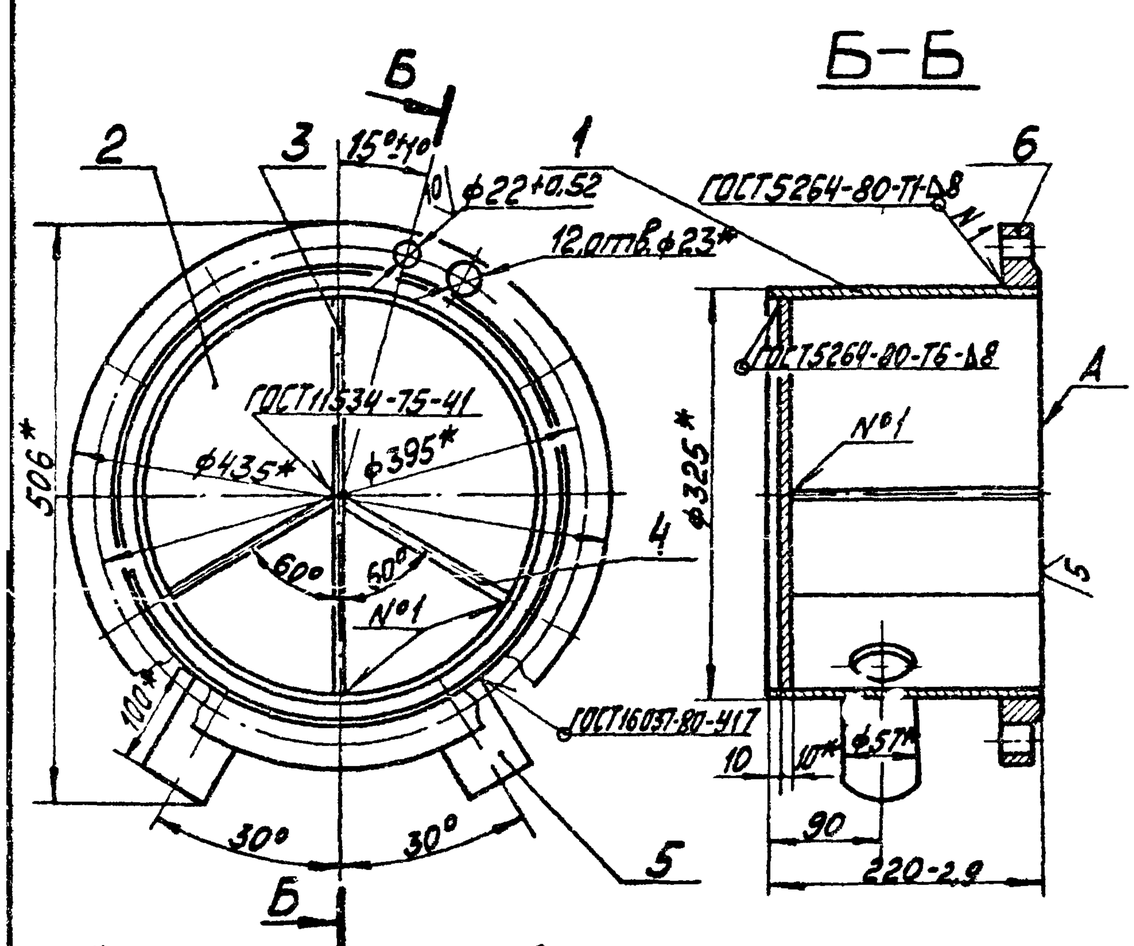

1 * Размеры для справок.
2 Неуказанные предельные отклонения размеров $\pm\frac{IT14}{2}$.
3 Обработка поверхностей реза деталей Б4 40
4. Поверхность А обработать после сборки совместно с дет. поз.3 и 4.

Изм.	Лист	№ докум.	Подп.	Дата
Разраб.		Зудиньш		16.12.81
Пров.		Зилгалвис		16.12.81
Гл.спец.		Сухоносов		
Н.контр.		Колмец		18.12.81
Утв.		Рубинс		

21.02.02.200СБ

Камера
Сборочный чертёж

Лит.	Масса	Масштаб
	38,8	1:5

Лист | Листов 1

ЛАТГИПРОПРОМ

Формат 11В

Серия 5.903-3 Выпуск 1-2

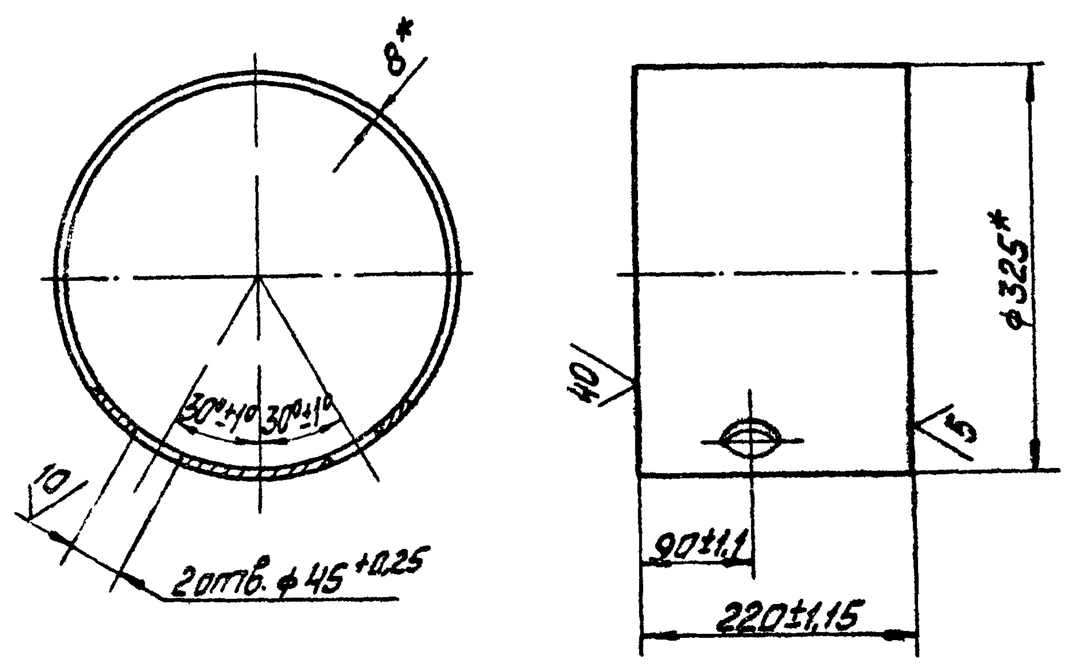

* Размеры для справок.

Изм.	Лист	№ докум.	Подп.	Дата
Разраб.		Ионова		
Пров.		Зилгалвис		
Гл.спец.		Сухоносов		
Н.контр.		Колмец		18.12.81
Утв.		Рубинс		

21.02.02.201

Корпус камеры

Труба $\frac{325\times8\ ГОСТ\ 8732\text{-}78}{В20\ ГОСТ\ 8731\text{-}74*}$

Лит.	Масса	Масштаб
	13,7	1:5

Лист | Листов 1

ЛАТГИПРОПРОМ

Формат 11В