ГОСУДАРСТВЕННЫЙ КОМИТЕТ СОВЕТА МИНИСТРОВ СССР
ПО ДЕЛАМ СТРОИТЕЛЬСТВА
/ГОССТРОЙ СССР/

ТИПОВЫЕ КОНСТРУКЦИИ И ДЕТАЛИ ЗДАНИЙ И СООРУЖЕНИЙ

СЕРИЯ 5903-3

ВАКУУМНЫЕ ДЕАЭРАТОРЫ
И ВОДОСТРУЙНЫЕ ЭЖЕКТОРЫ

Выпуск 1-1

СОГЛАСОВАНО ЗАГЛАВНО ДЛЯ

ЦЕНТРАЛЬНЫЙ ИНСТИТУТ ТИПОВОГО ПРОЕКТИРОВАНИЯ
ГОССТРОЯ СССР

Москва, А-445, Смольная ул., 22

Сдано в печать VII 1985 г.

Заказ № 9198 Тираж 100 экз.

ГОСУДАРСТВЕННЫЙ КОМИТЕТ СОВЕТА МИНИСТРОВ СССР
ПО ДЕЛАМ СТРОИТЕЛЬСТВА /ГОССТРОЙ СССР/

ТИПОВЫЕ КОНСТРУКЦИИ И ДЕТАЛИ ЗДАНИЙ И СООРУЖЕНИЙ

СЕРИЯ 5.903-3

ВАКУУМНЫЕ ДЕАЭРАТОРЫ И ВОДОСТРУЙНЫЕ ЭЖЕКТОРЫ

ВЫПУСК 1-1

РАБОЧИЕ ЧЕРТЕЖИ УЗЛОВ И ДЕТАЛЕЙ

ВАКУУМНЫЙ ДЕАЭРАТОР ДВ-5
С ОХЛАДИТЕЛЕМ ВЫПАРА ОВВ-2

Разработаны
проектным институтом
„ЛАТГИПРОПРОМ"

Утверждены введены в действие
КПО ЦКТИ
с 1 апреля 1982 г.
Указание № 241 от 29.12.81 г.

Главный инженер института /В.Ф. Овчаров/
Главный инженер проекта /А.П. Думан/

Содержание альбома

Обозначение	Наименование	№ стр.
21.02.00.000	Деаэратор ДВ-5 с охладителем выпара ОВВ-2	2
21.02.00.000 СБ	Сборочный чертеж	3
21.02.01.000	Деаэратор вакуумный ДВ-5	2
21.02.01.000 СБ	Сборочный чертеж	4
21.02.01.100	Корпус нижний	5
21.02.01.100 СБ	Сборочный чертеж	5
21.02.01.101	Корпус	5
21.02.01.102	Кольцо	6
21.02.01.110	Опора	6
21.02.01.110 СБ	Сборочный чертеж	6
21.02.01.111	Лист подкладной	6
21.02.01.112	Плита	7
21.02.01.113	Косынка	7
21.02.01.200	Корпус верхний	7
21.02.01.200 СБ	Сборочный чертеж	7
21.02.01.201	Корпус	8
21.02.01.202	Косынка	8
21.02.01.210	Скоба	8
21.02.01.210 СБ	Сборочный чертеж	8
21.02.01.211	Лист подкладной	9
21.02.01.212	Крюк	9
21.02.01.300	Барботажное устройство (лист 1)	9
21.02.01.300	Барботажное устройство (лист 2)	9
21.02.01.300 СБ	Сборочный чертеж	10
21.02.01.301	Лист барботажный	10
21.02.01.302	Днище	10
21.02.01.303	Труба переливная	11
21.02.01.304	Ребро	11
21.02.01.310	Труба перепускная	11
21.02.01.310 СБ	Сборочный чертеж	11
21.02.01.311	Труба	12
21.02.01.320	Крестовина	12
21.02.01.320 СБ	Сборочный чертеж	12
21.02.01.400	Тарелка переливная	12

Выпуск 1-1

Серия 5.903-3

Содержание альбома Продолжение

Обозначение	Наименование	№ стр
21.02.01.400 СБ	Тарелка переливная. Сборочный чертеж	13
21.02.01.401	Лист переливной	13
21.02.01.402	Обечайка	13
21.02.01.500	Тарелка дырчатая	13
21.02.01.500 СБ	Сборочный чертеж	14
21.02.01.501	Лист дырчатый	14
21.02.01.502	Кольцо	14
21.02.01.503	Кольцо	15
21.02.01.600	Отбойник	15
21.02.01.600	Сборочный чертеж	15
21.02.01.700	Крышка	15
21.02.01.700 СБ	Сборочный чертеж	16
21.02.01.701	Крышка	16
21.02.01.800	Коллектор	16
21.02.01.800 СБ	Сборочный чертеж	16
21.02.02.000	Охладитель выпара ОВВ-2	17
21.02.02.000 СБ	Сборочный чертеж	17
21.02.02.001	Прокладка	17
21.02.02.100	Охладитель	18
21.02.02.100 СБ	Сборочный чертеж	18
21.02.02.101	Корпус	18
21.02.02.102	Патрубок	19
21.02.02.103	Дно	19
21.02.02.104	Змеевик	19
21.02.02.110	Каркас	19
21.02.02.110 СБ	Сборочный чертеж	20
21.02.02.111	Фланец	20
21.02.02.112	Перегородка	20
21.02.02.113	Ловитель	21
21.02.02.200	Катера	21
21.02.02.200 СБ	Сборочный чертеж	21
21.02.02.201	Корпус катеры	21

Выпуск 1-1

Серия 5.903-3

Формат	Зона	Поз.	Обозначение	Наименование	Кол.	Примечание
				Документация		
22			21.02.00.000 СБ	Сборочный чертеж		
				Сборочные единицы		
11		1	21.02.01.000	Деаэратор вакуумный ДВ-5	1	
11		2	21.02.02.000	Охладитель выпара ОВВ-2	1	

Изм.	Лист	№ докум.	Подпись	Дата	21.02.00.000			
Разраб.		Зилгалвис			Деаэратор ДВ-5 с охладителем выпара ОВВ-2.	Литера	Лист	Листов 1
Пров.		Калтец				ЛАТГИПРОПРОМ		
Т.контр.		Сухоносов						
Н.контр.		Калтец						
Утв.		Попов						

Формат 11В

Формат	Зона	Поз.	Обозначение	Наименование	Кол.	Примечание
				Документация		
22			21.02.01.000 СБ	Сборочный чертеж		
				Сборочные единицы		
11		1	21.02.01.100	Корпус нижний	1	
11		2	21.02.01.200	Корпус верхний	1	
11		3	21.02.01.300	Барботажное устройство	1	
11		4	21.02.01.400	Тарелка переливная	1	
11		5	21.02.01.500	Тарелка дырчатая	1	
11		6	21.02.01.600	Отбойник	1	
11		7	21.02.01.700	Крышка	1	
11		8	21.02.01.800	Коллектор	1	

Инв. № подл. | Подпись и дата | Взам. инв. №

Изм.	Лист	№ докум.	Подпись	Дата	21.02.01.000			
Разраб.		Попова			Деаэратор Вакуумный ДВ-5	Литера	Лист	Листов 1
Пров.		Зилгалвис				ЛАТГИПРОПРОМ		
Т.контр.		Сухоносов						
Н.контр.		Калтец						
Утв.		Попов						

Формат 11В

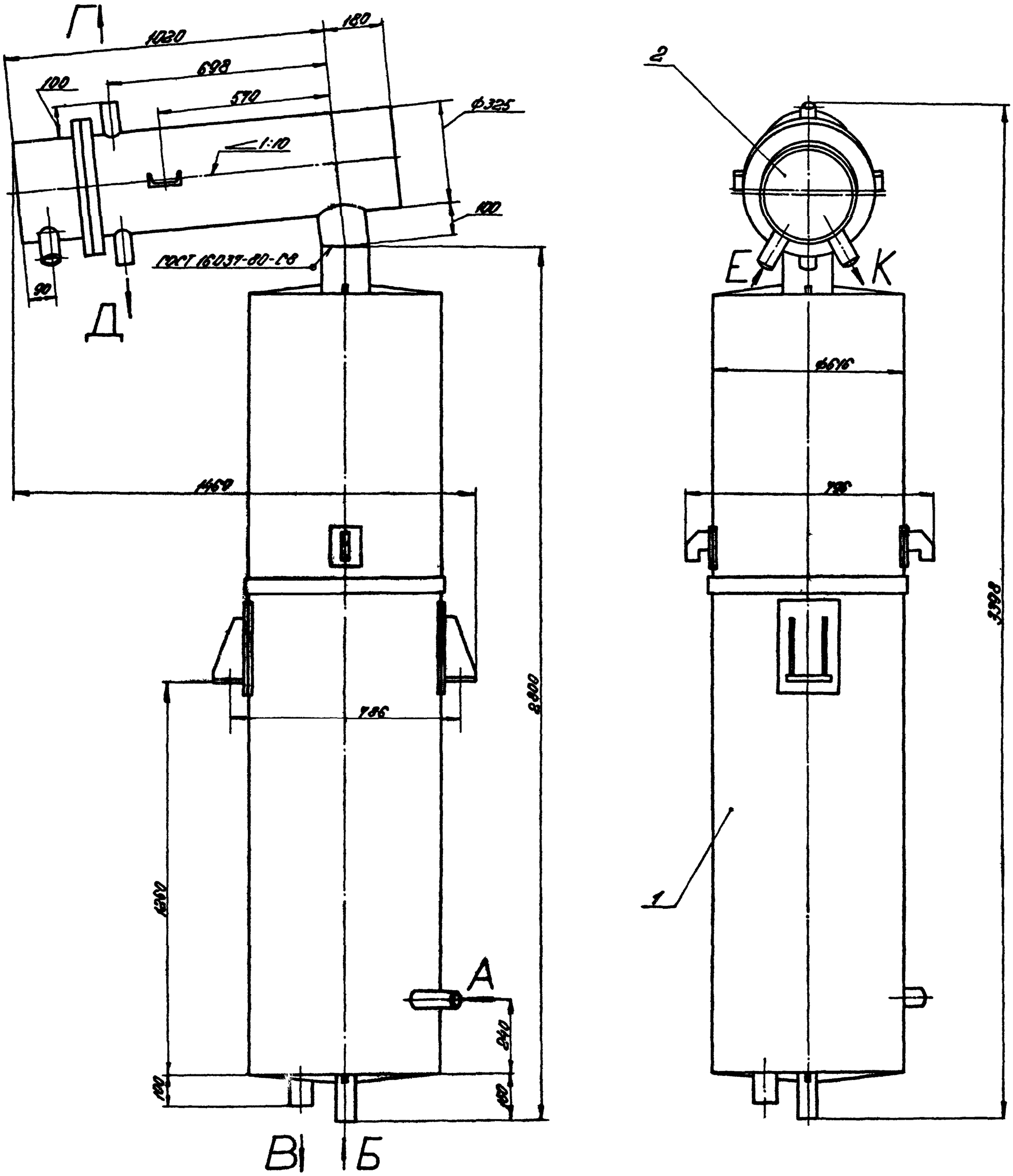

Экспликация штуцеров

Индекс	Наименование	Dн, мм
А	Подвод перегретой воды	57
Б	Подвод исходной воды	57
В	Отвод деаэрированной воды	76
Г	Отсос воздуха	57
Д	Отвод конденсата	57
Е	Вход воды	57
К	Отвод воды	57

Изм.	Лист	№ докум.	Подпись	Дата	21.02.00.000 СБ		
Разраб.		Зилгалвис		15.11.91	Деаэратор ДВ-5 с охладителем выпара ОВВ-2. Сборочный чертеж.	Литера	Масса	Масштаб
Пров.		Колтец		15.11.91			638,3	1:10
Гл. спец.		Сихоносов				Лист	Листов 1	
Н. контр.		Колтец		15.11.91		ЛАТГИПРОПРОМ		
Утв.		Попов						

Серия 5.903-9

Взамен

19898-02 4

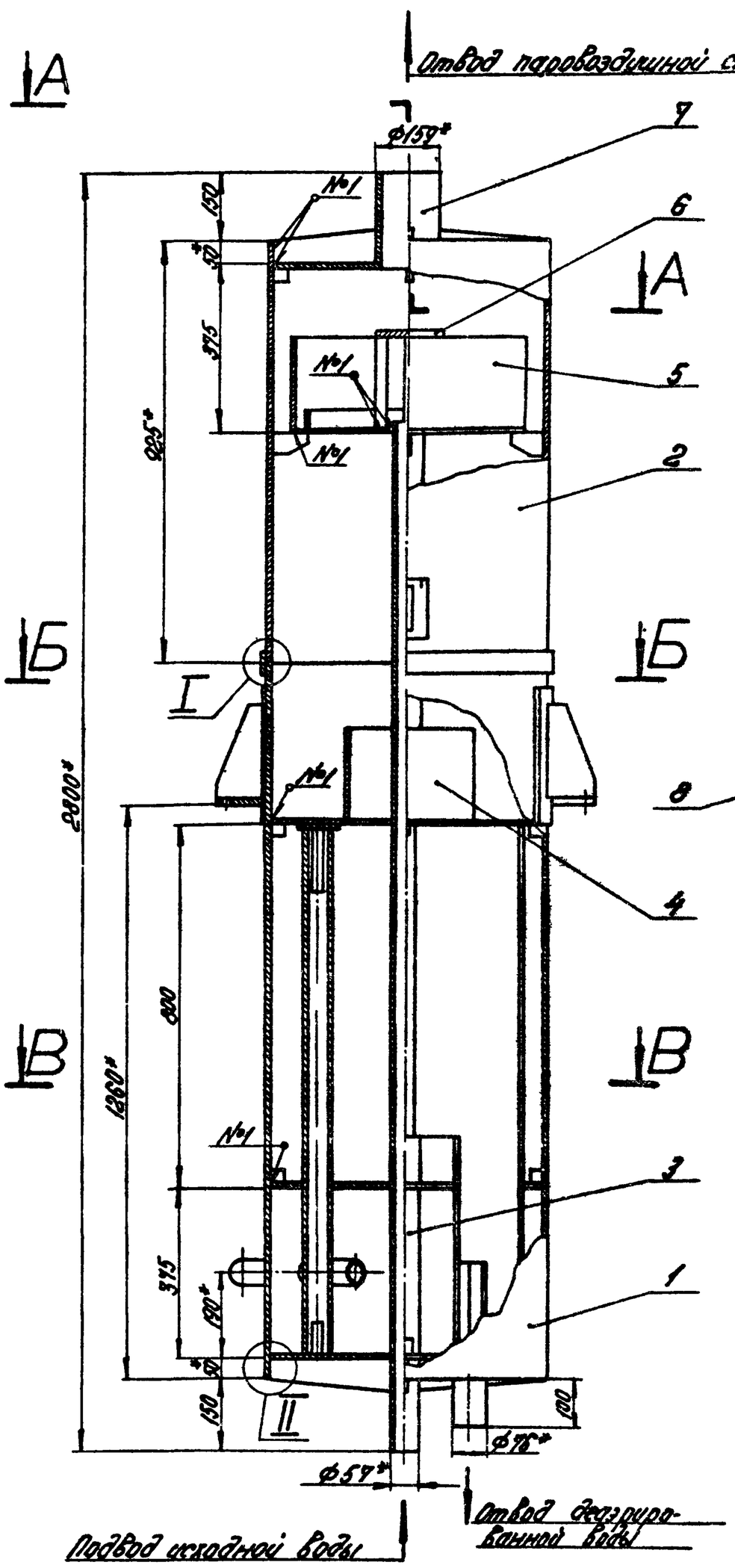

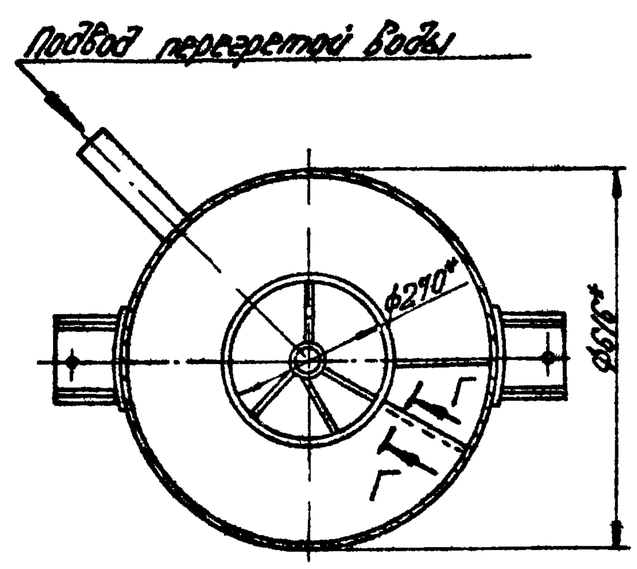

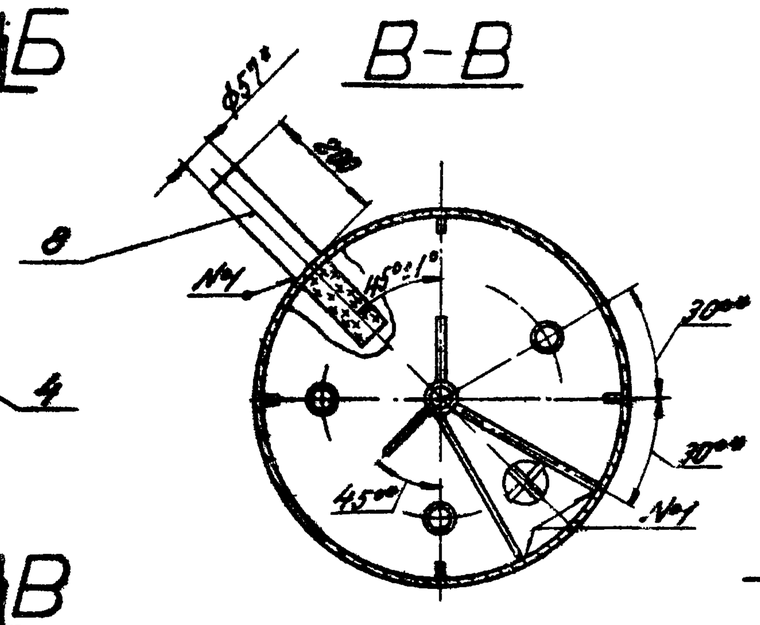

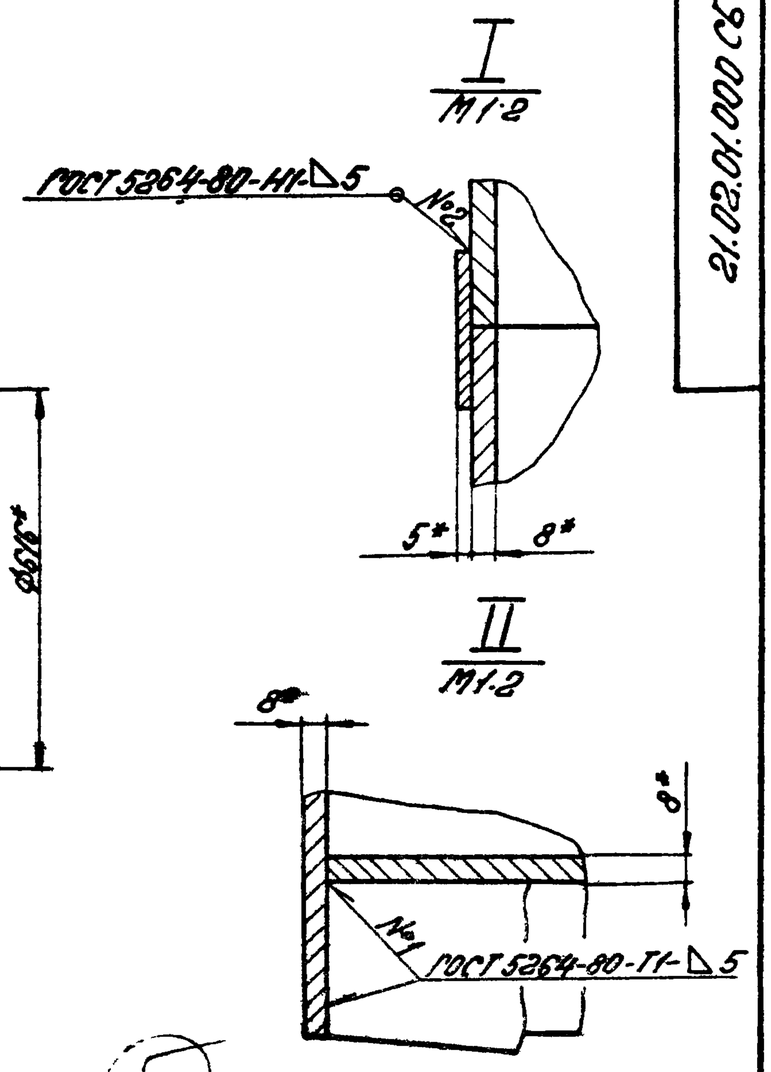

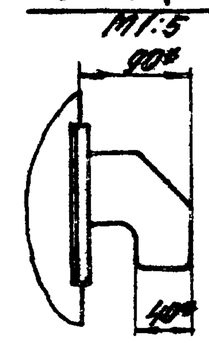

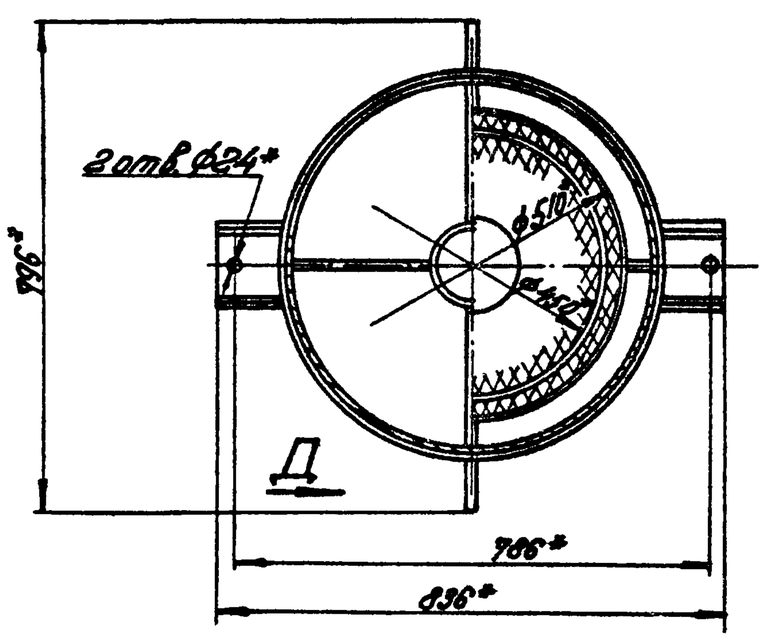

Технические требования

1. Материал, изготовление и сварка по ОСТ 26-291-79.
2. *Размеры для справок
3. Неуказанные предельные отклонения размеров $\pm \frac{IT14}{2}$
4. Тарелки должны быть установлены строго горизонтально, отклонения от горизонтального положения не более 2 мм
5. Аппарат окрасить снаружи в два слоя грунтом ГФ-020 по ТУ 6-10-1642-77 или лаком БТ-577 ГОСТ 5631-79.
6. Контроль качества сварных соединений:
   а) внешний осмотр и измерения;
   б) гидравлическое испытание.
7. Погрузка и крепление аппарата при перевозке по железным дорогам Союза ССР по „ТУ погрузки и крепления грузов" МПС 1969 г.
8. На период транспортировки и хранения все отверстия в штуцерах должны быть защищены от механических повреждений и попадания в сосуд влаги, пыли
9. Деаэратор должен соответствовать ГОСТ 16860-77
10. Аппарат не подлежит ведению Госгортехнадзора
11. Настоящий чертеж разработан взамен чертежа ЦКТИ отдел №3 ОБ-667 на основании технического проекта ЦКТИ им. Ползунова №0-5365.

Техническая характеристика

Давление рабочее, абсолютное, кгс/см²	0,075÷0,5
Температура, °С	40÷80
Среда	вода, пар
Емкость, м³	0,67
Давление пробное при гидроиспытании, избыточное, кгс/см²	2

Изм.	Лист	№докум.	Подпись	Дата	21.02.01.000 СБ		
Разраб.	Зиленкин			К.11.81	Деаэратор вакуумный ДВ-5. Сборочный чертеж	Литера	Масса 471 / Масштаб 1:10
Пров.	Колпец			18.11.81		Лист	Листов 1
Гл. спец.	Сарносов					ЛАТГИПРОПРОМ	
Н. контр.	Колпец			18.11.81			
Утв.	Попов						

7898-02 5

Формат 22В

Форм.	Зона	Поз.	Обозначение	Наименование	Кол.	Примечание
				Документация		
12			21.02.01.100СБ	Сборочный чертёж		
				Сборочные единицы		
11		1	21.02.01.110	Опора	2	
				Детали		
11		2	21.02.01.101	Корпус	1	
11		3	21.02.01.102	Кольцо	1	
54		4	21.02.01.103	Упор		
				Лист $\frac{6\ ГОСТ\ 19903-74}{12х13\ ГОСТ\ 7350-77}$		
				30±0,8 × 30±0,8 мм	8	0,05 кг

Серия 5.903-3 Выпуск 1-1

Инв.№подл. | Подп. и дата | Взам.инв.№

Изм.	Лист	№ докум.	Подп.	Дата
Разраб.		Цонова		16.11.81
Пров.		Зилгалвис		16.11.81
Гл.спец.		Сухоносов		
Н.контр.		Колмец		18.12.81
Утв.		Попов		

21.02.01.100

Корпус нижний

Лит.	Лист	Листов
		1

ЛАТГИПРОПРОМ

Формат 11В

21.02.01.101

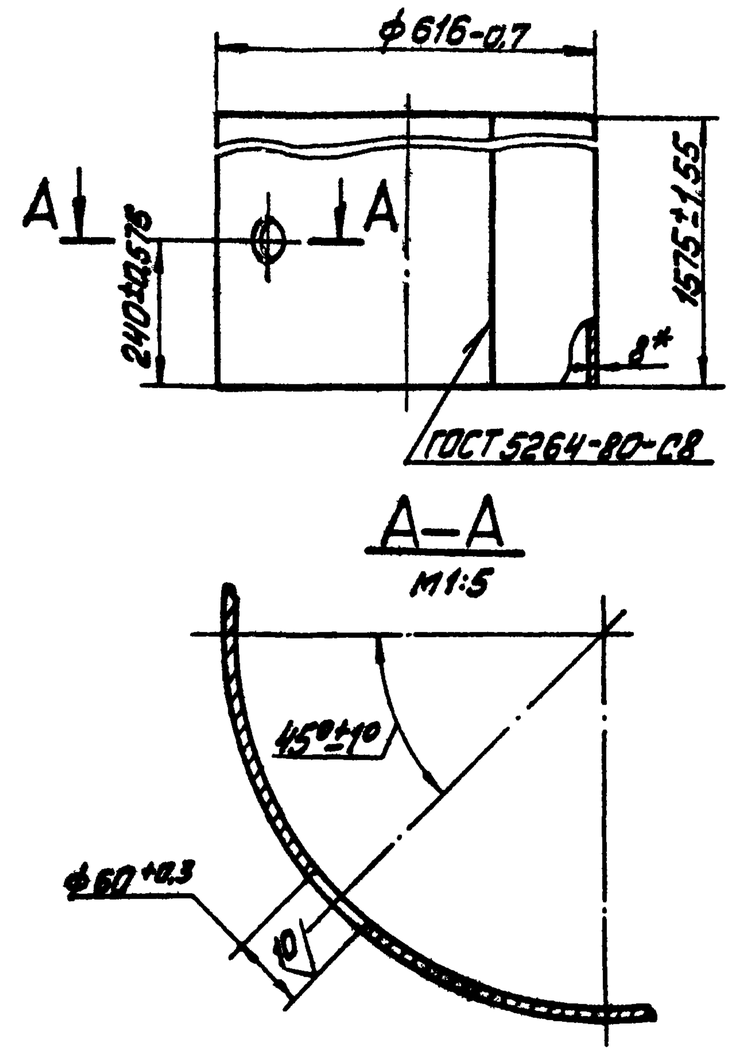

* Размер для справок.

Изм.	Лист	№ докум.	Подп.	Дата
Разраб.		Цонова		16.11.81
Пров.		Зилгалвис		16.11.81
Гл.спец.		Сухоносов		
Н.контр.		Колмец		18.12.81
Утв.		Попов		

21.02.01.101

Корпус

Лист $\frac{8\ ГОСТ\ 19903-74}{12х13\ ГОСТ\ 7350-77}$

Лит.	Масса	Масштаб
	188,75	1:10

Лист | Листов 1

ЛАТГИПРОПРОМ

Формат 11В

21.02.01.100СБ

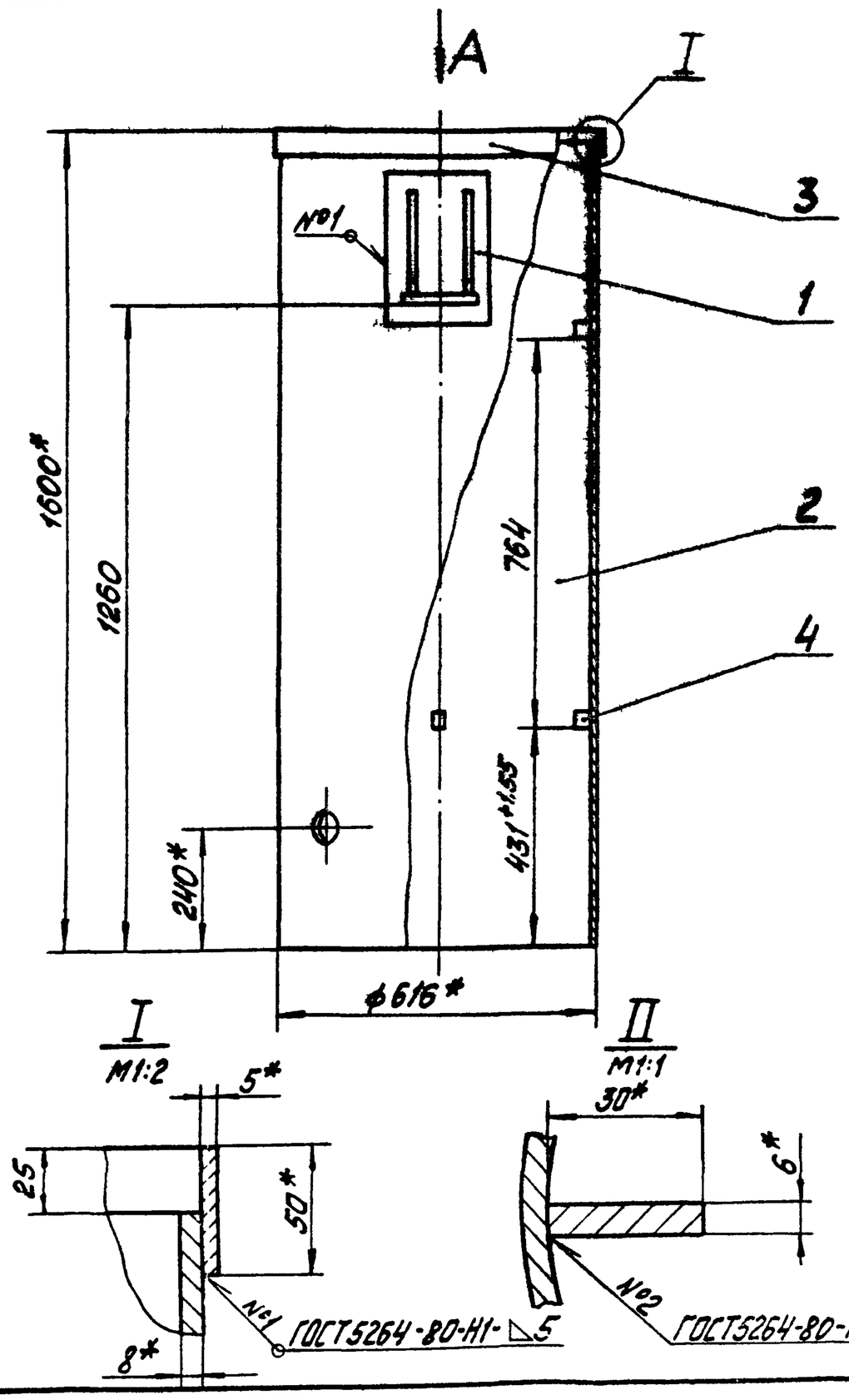

Вид А

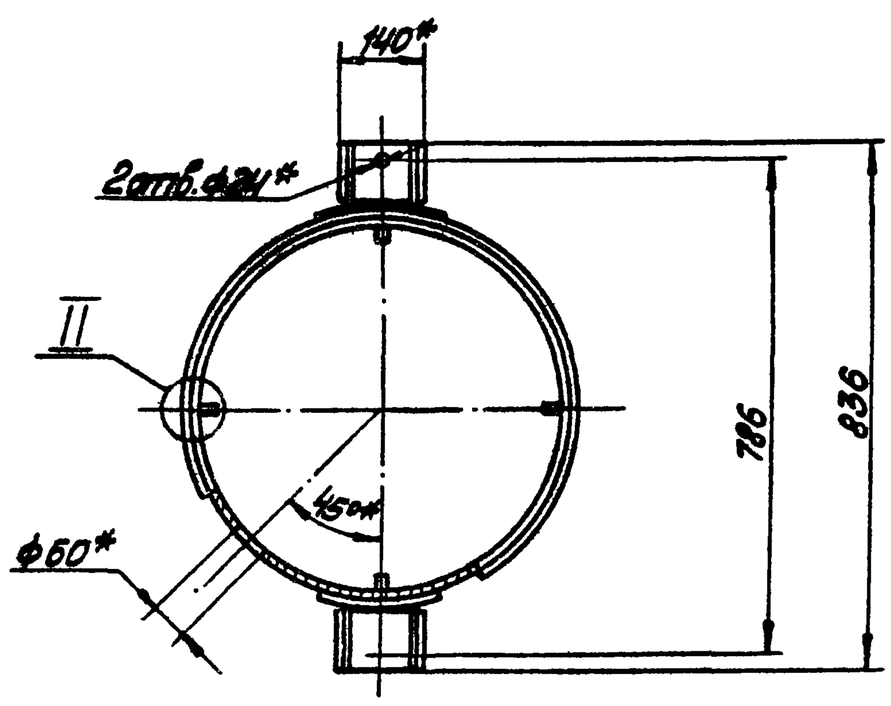

1. * Размеры для справок.
2. Неуказанные предельные отклонения размеров $\pm\frac{IT14}{2}$
3. Обработка поверхностей реза деталей Б4 $\sqrt{40}$.

Изм.	Лист	№ докум.	Подп.	Дата
Разраб.		Цонова		16.11.81
Пров.		Зилгалвис		16.11.81
Гл.спец.		Сухоносов		
Н.контр.		Колмец		18.12.81
Утв.		Попов		

21.02.01.100СБ

Корпус нижний
Сборочный чертёж.

Лит.	Масса	Масштаб
	210,3	1:10

Лист | Листов 1

ЛАТГИПРОПРОМ

7898-02 6

21.02.01.102

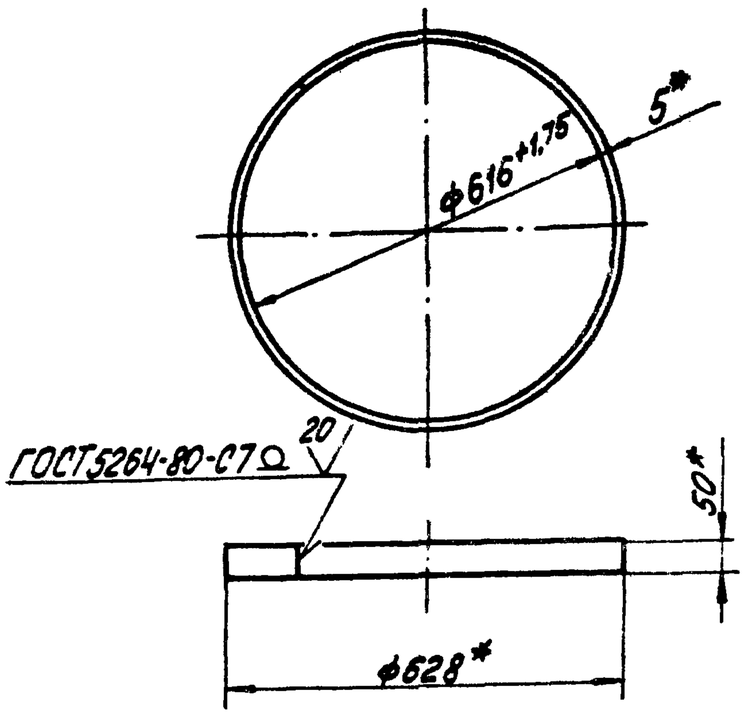

* Размеры для справок.

Изм.	Лист	№ докум.	Подп.	Дата
Разраб.		Цонова		16.11.81
Пров.		Зилгалвис		16.11.81
Гл. спец.		Сухоносов		
Н. контр.		Колмец		16.11.81
Утв.		Попов		

21.02.01.102

Кольцо

Лит.	Масса	Масштаб
	3,83	1:10

Лист | Листов 1

Полоса $\frac{5\times50\ ГОСТ\ 103-76}{Ст3сп3\ ГОСТ\ 535-79}$

ЛАТГИПРОПРОМ

Формат 11В

Обозначение	Наименование	Кол.	Примечание
	Документация		
21.02.01.110СБ	Сборочный чертёж		
	Детали		
21.02.01.111	Лист подкладной	1	
21.02.01.112	Плита	1	
21.02.01.113	Косынка	2	

Серия 5.903-3 Выпуск 1-1

Перв. примен. | Справ. № | Подп. и дата | Инв. № дубл. | Взам. инв. № | Подп. и дата | Инв. № подл.

21.02.01.110

Изм.	Лист	№ докум.	Подп.	Дата
Разраб.		Цонова		6.11.81
Пров.		Зилгалвис		6.11.81
Гл. спец.		Сухоносов		
Н. контр.		Колмец		6.11.81
Утв.		Попов		

Опора

Лит.	Лист	Листов
		1

ЛАТГИПРОПРОМ

Формат 11В

21.02.01.110СБ

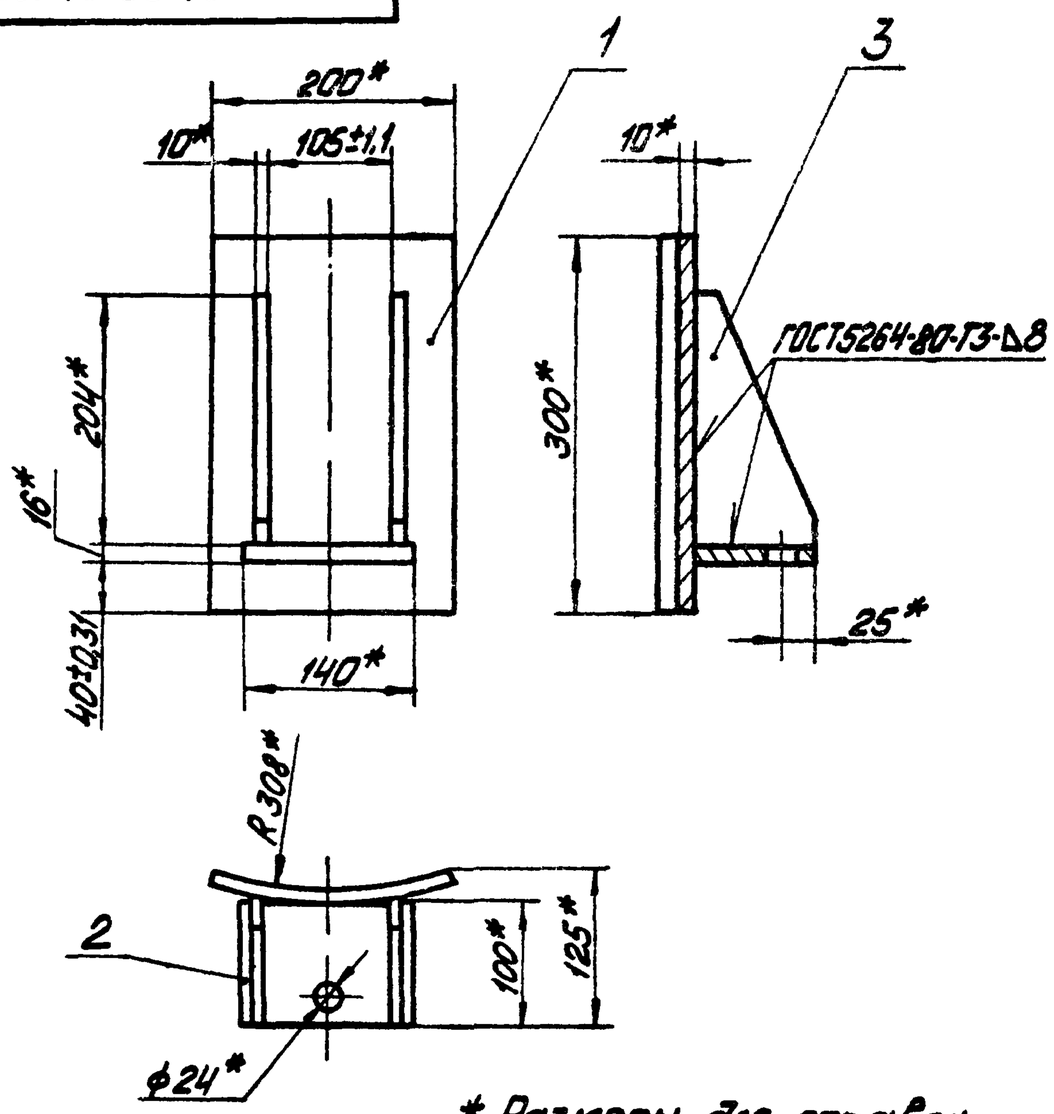

* Размеры для справок.

Изм.	Лист	№ докум.	Подп.	Дата
Разраб.		Цонова		6.11.81
Пров.		Зилгалвис		6.11.81
Гл. спец.		Сухоносов		
Н. контр.		Колмец		6.11.81
Утв.		Попов		

21.02.01.110 СБ

Опора
Сборочный чертёж

Лит.	Масса	Масштаб
	8.66	1:5

Лист | Листов 1

ЛАТГИПРОПРОМ

Формат 11В

21.02.01.111

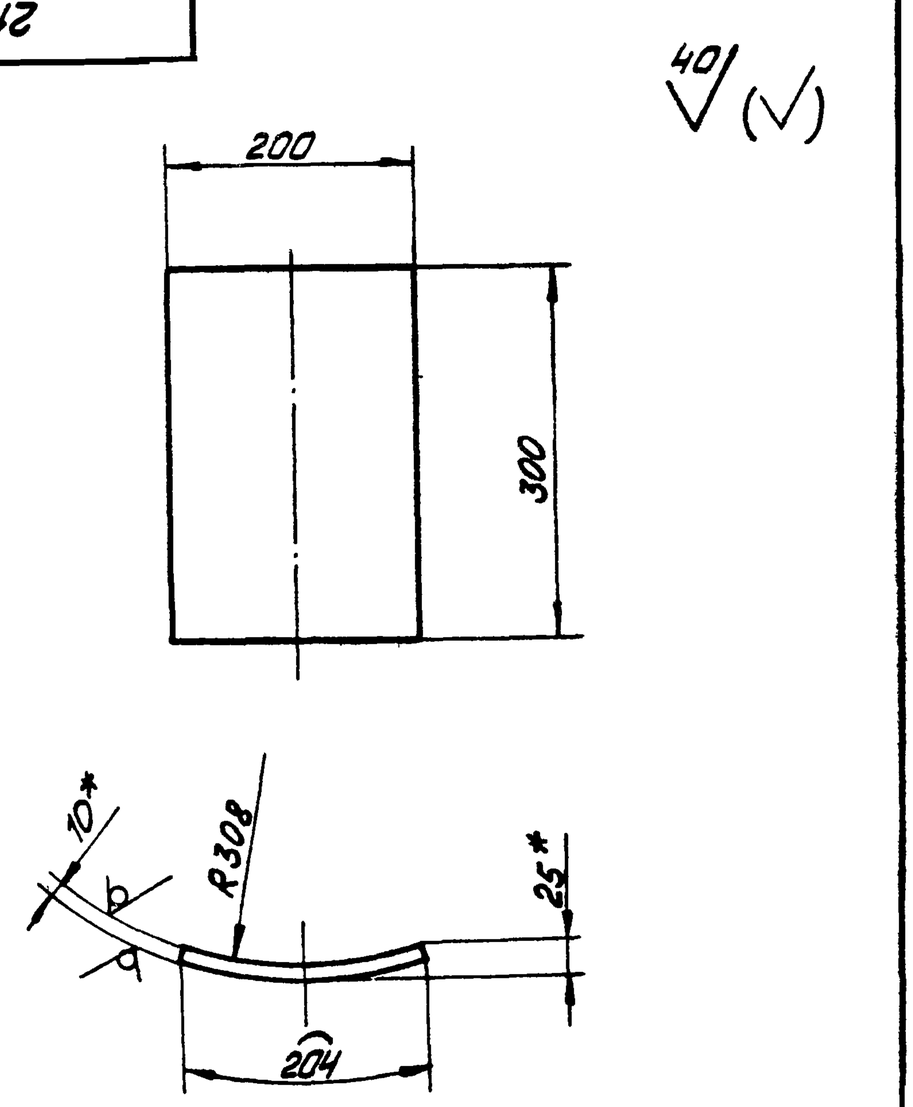

1. *Размеры для справок.
2. Неуказанные предельные отклонения размеров $\pm\frac{IT14}{2}$.

Изм.	Лист	№ докум.	Подп.	Дата
Разраб.		Цонова		6.11.81
Пров.		Зилгалвис		6.11.81
Гл. спец.		Сухоносов		
Н. контр.		Колмец		6.11.81
Утв.		Попов		

21.02.01.111

Лист подкладной

Лит.	Масса	Масштаб
	4.81	1:5

Лист | Листов 1

Лист $\frac{10\ ГОСТ\ 19903-74}{Ст3сп3\ ГОСТ\ 14637-79}$

ЛАТГИПРОПРОМ

Формат 11В

21.02.01.112

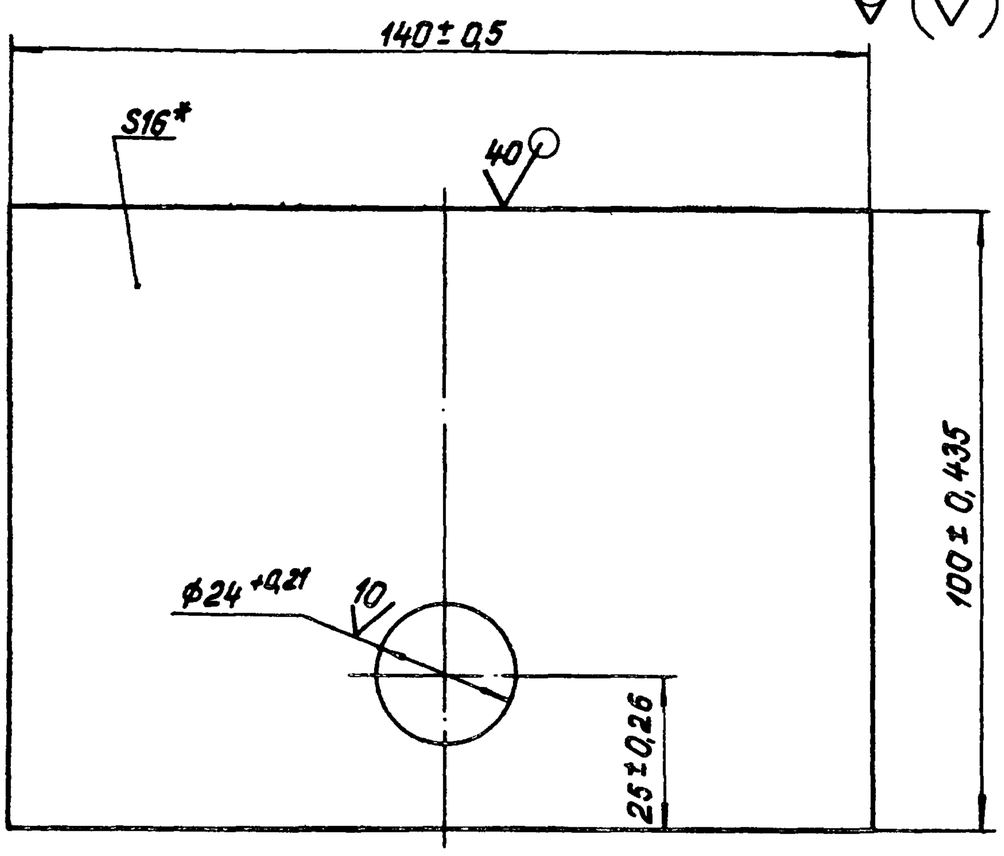

*Размер для справок.

Изм.	Лист	№ докум.	Подпись	Дата	21.02.01.112		
Разраб.		Ионова		16.12.81	Плита	Лит.	Масса 1,71	Масштаб 1:1
Пров.		Зилгалвис		16.12.81		Лист	Листов 1
Т.контр.		Сухоносов			16 ГОСТ 19903-74 / Лист ВСт3сп3 ГОСТ 14637-79	ЛАТГИПРОПРОМ	
Н.контр.		Колмец		11.12.81			
Утв.		Попов					

Формат 11

Выпуск 1-1

Серия 5.903-3

21.02.01.113

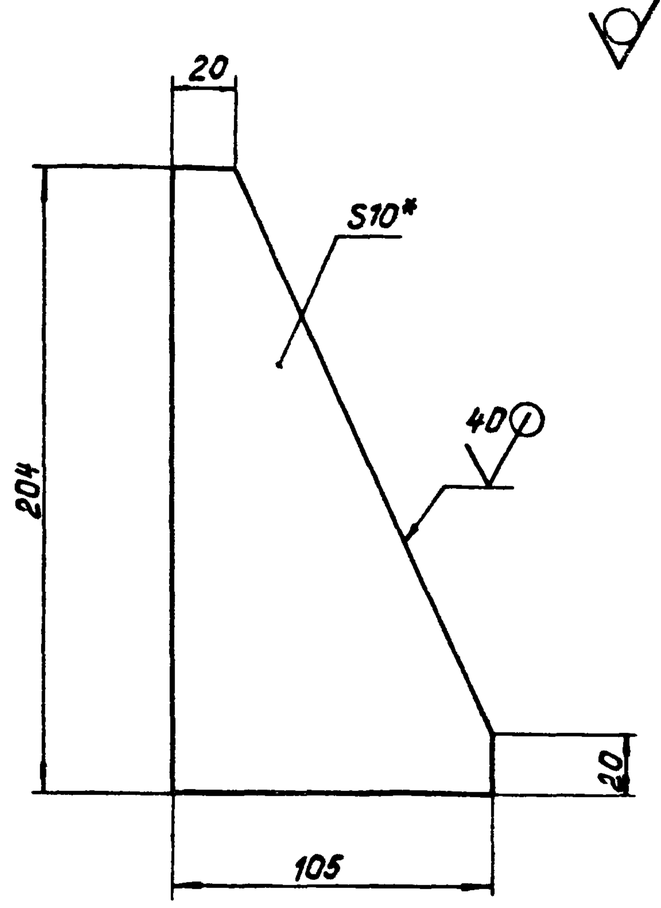

1.* Размеры для справок.

2. Неуказанные предельные отклонения размеров $\pm \frac{IT14}{2}$.

Изм.	Лист	№ докум.	Подпись	Дата	21.02.01.113		
Разраб.		Ионова		16.12.81	Косынка	Лит.	Масса 1,07	Масштаб 1:2
Пров.		Зилгалвис		16.12.81		Лист	Листов 1
Гл.спец.		Сухоносов			10 ГОСТ 19903-74 / Лист ВСт3сп3 ГОСТ 14637-79	ЛАТГИПРОПРОМ	
Н.контр.		Колмец		11.12.81			
Утв.		Попов					

Формат 11

Инв.№ подл. | Подпись и дата | Взам.инв.№ | Инв.№ дубл. | Подпись и дата

Зона	Поз.	Обозначение	Наименование	Кол.	Примечание
			Документация		
		21.02.01.200СБ	Сборочный чертеж		
			Сборочные единицы		
	1	21.02.01.210	Скоба	2	
			Детали		
	2	21.02.01.201	Корпус	1	
	3	21.02.01.202	Косынка	4	
	4	21.02.01.203	Косынка		
			Лист 6 ГОСТ 19903-74 / 12Х13 ГОСТ 7350-77		
			30±0,8 x 30±0,8 мм	4	0,05 кг

Изм.	Лист	№ докум.	Подпись	Дата	21.02.01.200		
Разраб.		Ионова			Корпус Верхний	Лит.	Масса	Масштаб
Пров.		Зилгалвис				Лист	Листов 1
Гл.спец.		Сухоносов				ЛАТГИПРОПРОМ	
Н.контр.		Колмец					
Утв.		Попов					

Формат 11

Выпуск 1-1

Серия 5.903-3

21.02.01.200 СБ

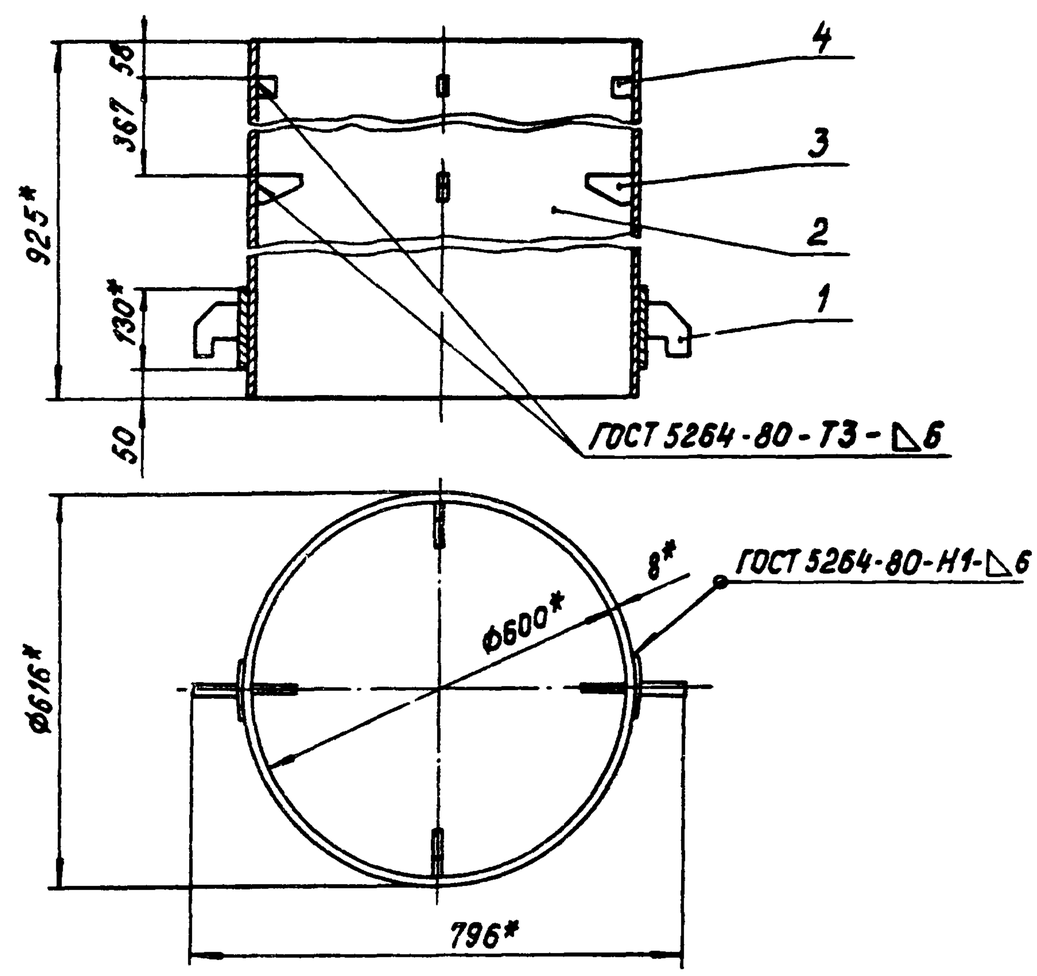

1.* Размеры для справок.

2. Неуказанные предельные отклонения размеров $\pm \frac{IT14}{2}$

3. Обработка поверхностей реза деталей Б4 ⌓.

Изм.	Лист	№ докум.	Подпись	Дата	21.02.01.200 СБ		
Разраб.		Ионова		16.12.81	Корпус верхний. Сборочный чертеж.	Лит.	Масса 115,02	Масштаб 1:10
Пров.		Зилгалвис		16.12.81		Лист	Листов 1
Гл.спец.		Сухоносов				ЛАТГИПРОПРОМ	
Н.контр.		Колмец		11.12.81			
Утв.		Попов					

Формат 11

21.02.01.201

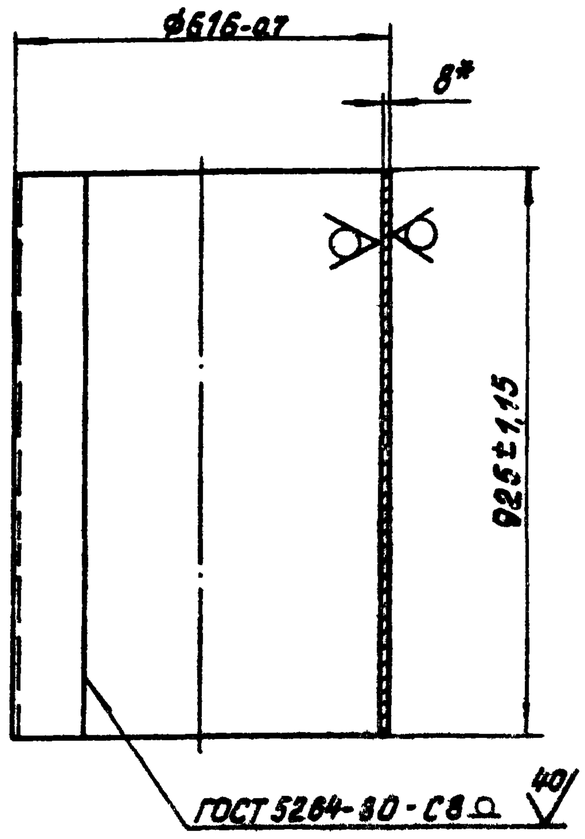

*Размер для справок.

Изм.	Лист	№докум.	Подпись	Дата	21.02.01.201		
Разраб.		Ионова		16.12.81	Корпус	Лит.	Масса 110,96 / Масштаб 1:10
Пров.		Зилгалвис		16.12.81		Лист	Листов 1
Гл.спец.		Сухоносов			8 ГОСТ 19903-74 / 12Х13 ГОСТ 7350-77	Лист	ЛАТГИПРОПРОМ
Н.контр.		Колмец		18.12.81			
Утв.		Попов					

Формат 11

Серия 5.903-3 Выпуск 1-1

21.02.01.202

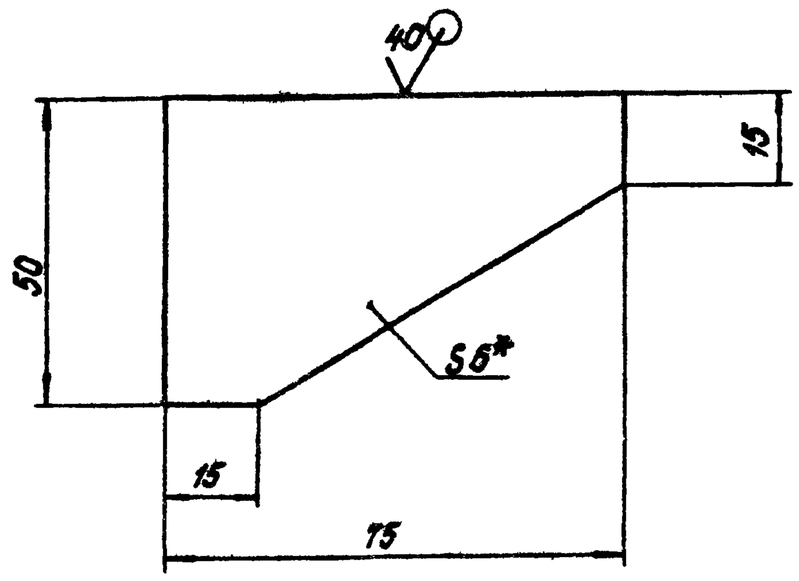

1.* Размер для справок.

2. Неуказанные предельные отклонения размеров $\pm \frac{IT14}{2}$.

Изм.	Лист	№докум.	Подпись	Дата	21.02.01.202		
Разраб.		Ионова		16.12.81	Косынка	Лит.	Масса 0,13 / Масштаб 1:1
Пров.		Зилгалвис		16.12.81		Лист	Листов 1
Гл.спец.		Сухоносов			8 ГОСТ 19903-74 / 12Х13 ГОСТ 7350-77	Лист	ЛАТГИПРОПРОМ
Н.контр.		Колмец		18.12.81			
Утв.		Попов					

Формат 11

Формат	Зона	Поз.	Обозначение	Наименование	Кол.	Примечание
				Документация		
11			21.02.01.210 СБ	Сборочный чертеж		
				Детали		
11		1	21.02.01.211	Лист подкладной	1	
11		2	21.02.01.212	Крюк	1	

Изм.	Лист	№докум.	Подпись	Дата	21.02.01.210		
Разраб.		Ионова		16.12.81	Скоба	Лит.	Лист / Листов 1
Пров.		Зилгалвис		16.12.81			
Гл.спец.		Сухоносов					ЛАТГИПРОПРОМ
Н.контр.		Колмец		18.12.81			
Утв.		Попов					

Формат 11

Серия 5.903-3 Выпуск 1-1

21.02.01.210СБ

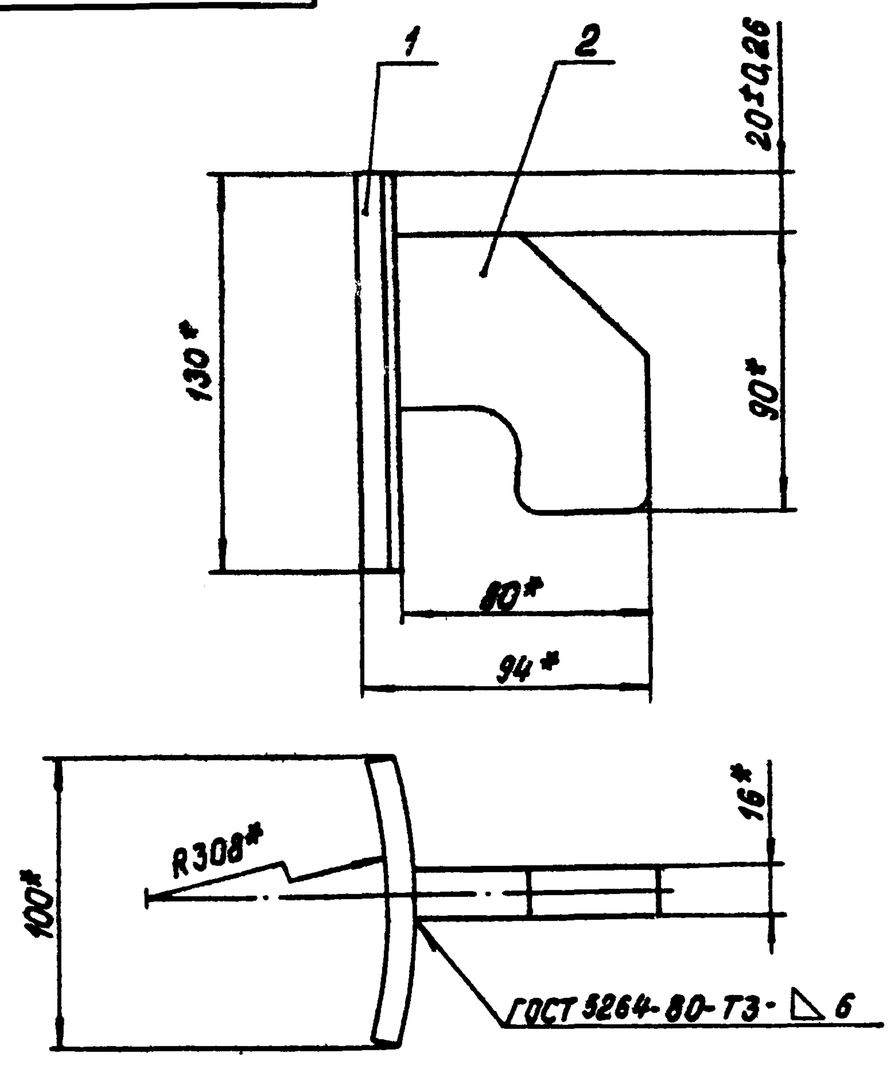

*Размеры для справок.

Изм.	Лист	№докум.	Подпись	Дата	21.02.01.210 СБ		
Разраб.		Ионова		16.12.81	Скоба Сборочный чертеж	Лит.	Масса 1,67 / Масштаб 1:2
Пров.		Зилгалвис		16.12.81		Лист	Листов 1
Гл.спец.		Сухоносов					ЛАТГИПРОПРОМ
Н.контр.		Колмец		18.12.81			
Утв.		Попов					

Формат 11

21.02.01.211

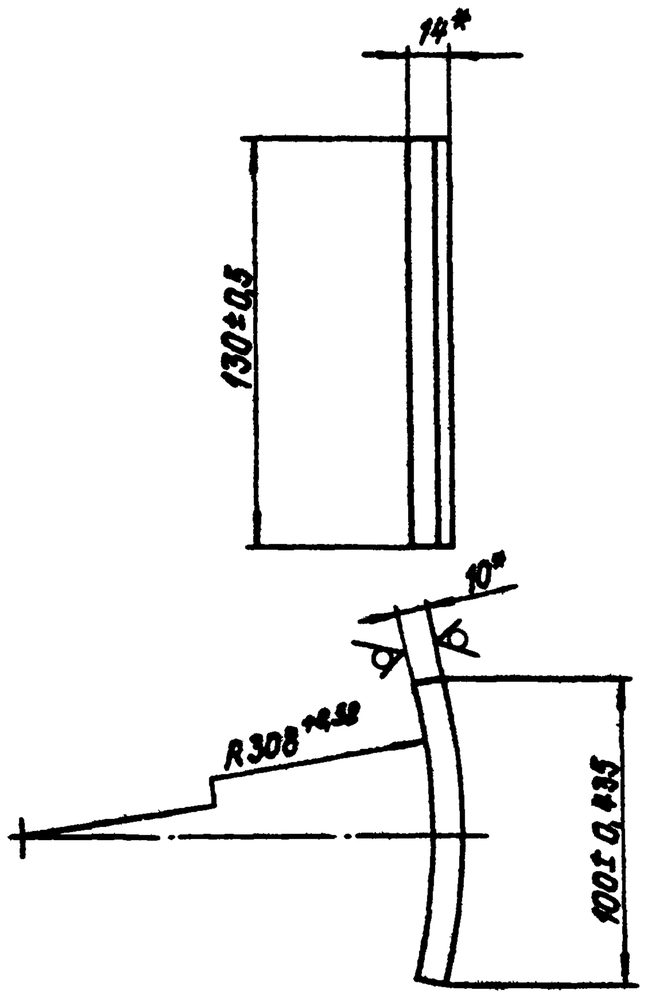

*Размеры для справок.

Изм	Лист	№ докум.	Подп.	Дата	21.02.01.211			
Разраб.		Ионова		16.12.81	Лист подкладной	Лит.	Масса 1,03	Масштаб 1:2
Пров.		Зилгалвис		16.12.81		Лист	Листов 1	
Гл.спец.		Суханосов			Лист 10 ГОСТ 19903-74 / ВСт3сп3 ГОСТ 14637-79	ЛАТГИПРОПРОМ		
Н.контр.		Колмец		18.12.81				
Утв.		Попов						

Формат 11

Серия 5.903-3 Выпуск 1-1

21.02.01.212

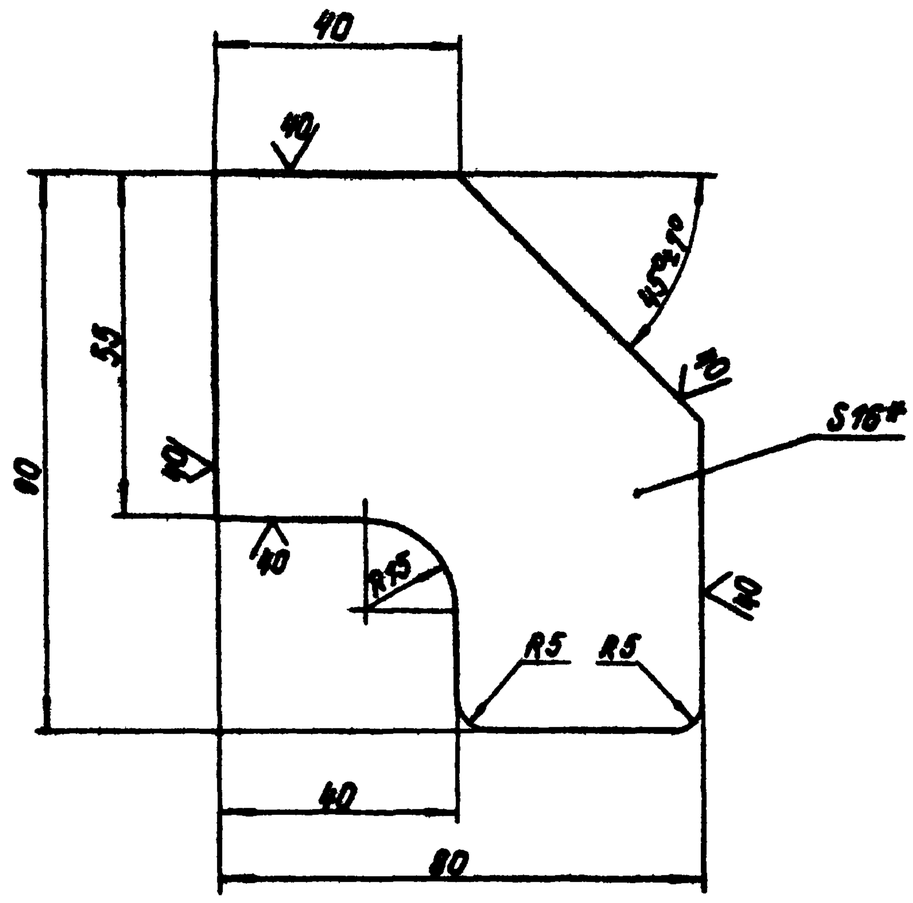

1. *Размеры для справок.
2. Неуказанные предельные отклонения размеров $\pm\frac{IT14}{2}$.

Изм	Лист	№ докум.	Подп.	Дата	21.02.01.212			
Разраб.		Ионова		16.12.81	Крюк	Лит.	Масса 0,64	Масштаб 1:1
Пров.		Зилгалвис		16.12.81		Лист	Листов 1	
Гл.спец.		Суханосов			Лист 16 ГОСТ 19903-74 / ВСт3сп3 ГОСТ 14637-79	ЛАТГИПРОПРОМ		
Н.контр.		Колмец		18.12.81				
Утв.		Попов						

Формат 11

Серия 5.903-3 Выпуск 1-1

Формат	Зона	Поз.	Обозначение	Наименование	Кол.	Примечание
				Документация		
12			21.02.01.300 СБ	Сборочный чертеж		
				Сборочные единицы		
11		1	21.02.01.310	Труба перепускная	2	
11		2	21.02.01.320	Крестовина	1	
				Детали		
11		3	21.02.01.301	Лист барботажный	1	
11		4	21.02.01.302	Днище	1	
11		5	21.02.01.303	Труба переливная	1	
11		6	21.02.01.304	Ребро	4	
Б4		7	21.02.01.305	Труба подводящая		
				Труба 57×3,5 ГОСТ 8732-78 / В20 ГОСТ 8731-74*	1	10,35 кг
Б4		8	21.02.01.306	Перегородка		
				Лист 5 ГОСТ 19903-74 / 12Х13 ГОСТ 7350-77		
				1167-2,6 × 285-1,3 мм	1	13,06 кг
Б4		9	21.02.01.307	Перегородка		
				Лист 5 ГОСТ 19903-74 / 12Х13 ГОСТ 7350-77		
				473±0,775 × 278±0,65 мм	1	5.16 кг

Изм	Лист	№ докум.	Подп.	Дата	21.02.01.300			
Разраб.		Ионова		16.12.81	Барботажное устройство	Лит.	Лист 1	Листов 2
Пров.		Зилгалвис		16.12.81		ЛАТГИПРОПРОМ		
Гл.спец.		Суханосов						
Н.контр.		Колмец		18.12.81				
Утв.		Попов						

Формат 11

Серия 5.903-3 Выпуск 1-1

Формат	Зона	Поз.	Обозначение	Наименование	Кол.	Примечание
Б4		10	21.02.01.308	Перегородка		
				Лист 5 ГОСТ 19903-74 / 12Х13 ГОСТ 7350-77		
				400±0,7 × 100±0,435 мм	2	1,57 кг
Б4		11	21.02.01.309	Патрубок		
				Труба 76×3,5 ГОСТ 8732-78 / В20 ГОСТ 8731-74*		
				L = 150±0,5 мм	1	0,7 кг

Изм	Лист	№ докум.	Подпись	Дата	21.02.01.300	Лист 2	

17898-02 10

Формат 11

21.02.01.300 СБ

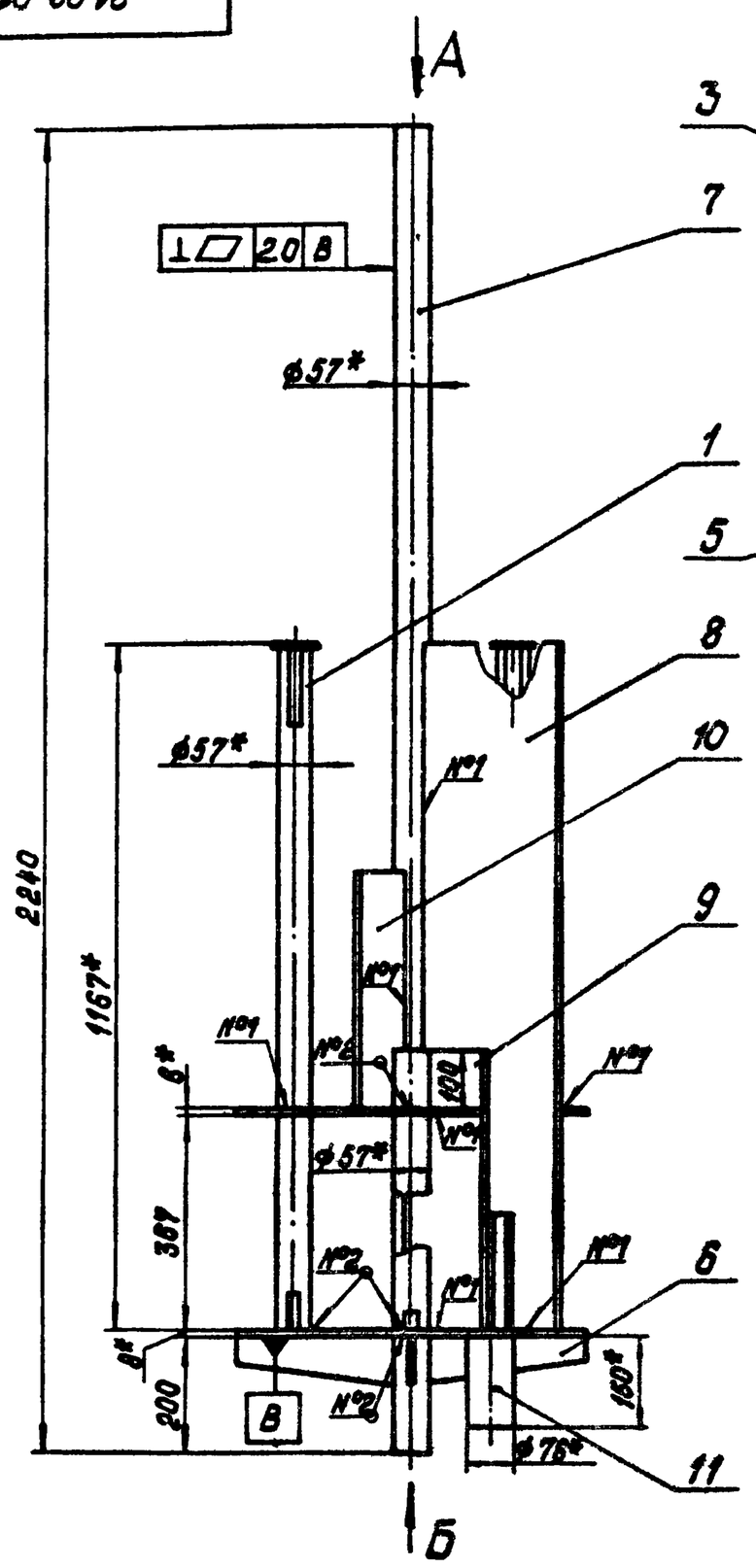

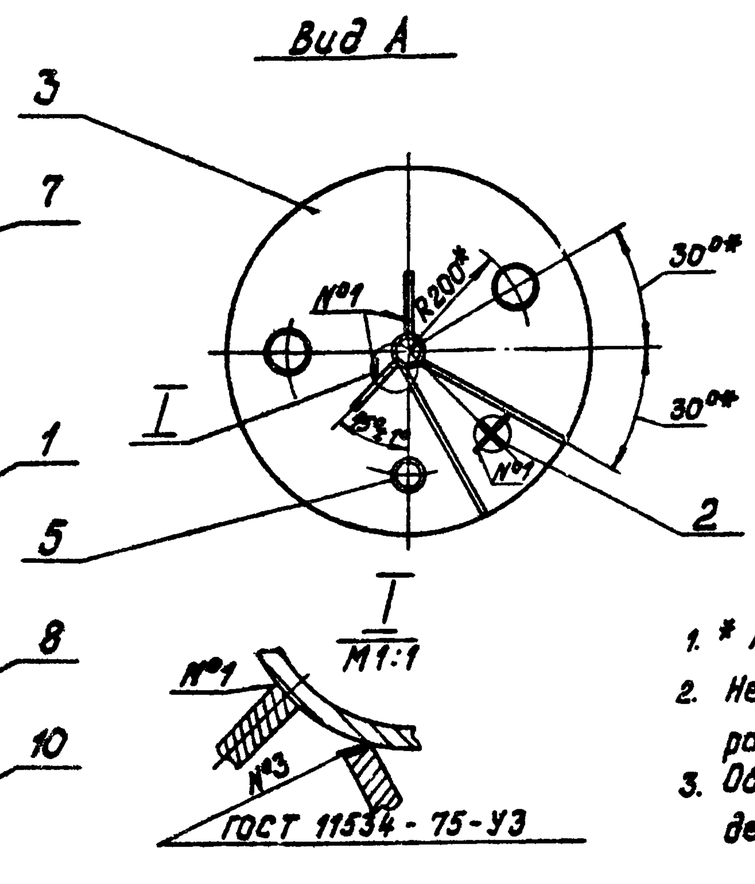

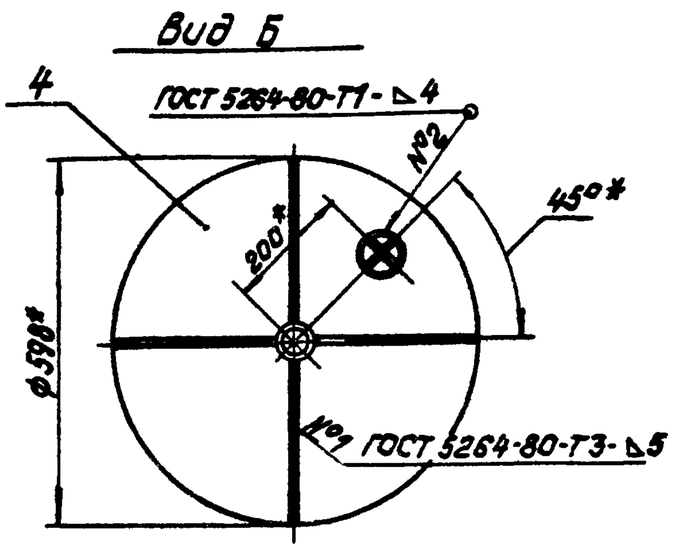

1. * Размеры для справок.
2. Неуказанные предельные отклонения размеров $\pm \frac{IT14}{2}$.
3. Обработка поверхностей реза деталей Б4 ⋁40.

Изм. Лист	N° докум.	Подпись	Дата	21.02.01.300 СБ			
Разраб.	Зигалвис		16.12.91	Барботажное устройство Сборочный чертеж	Лит.	Масса	Масштаб
Пров.	Колмец		18.12.91			77,8	1:10
Гл. спец.	Суханосов				Лист	Листов 1	
Н. контр.	Колмец		18.12.91		ЛАТГИПРОПРОМ		
Утв.	Попов						

Формат 121

21.02.01.301

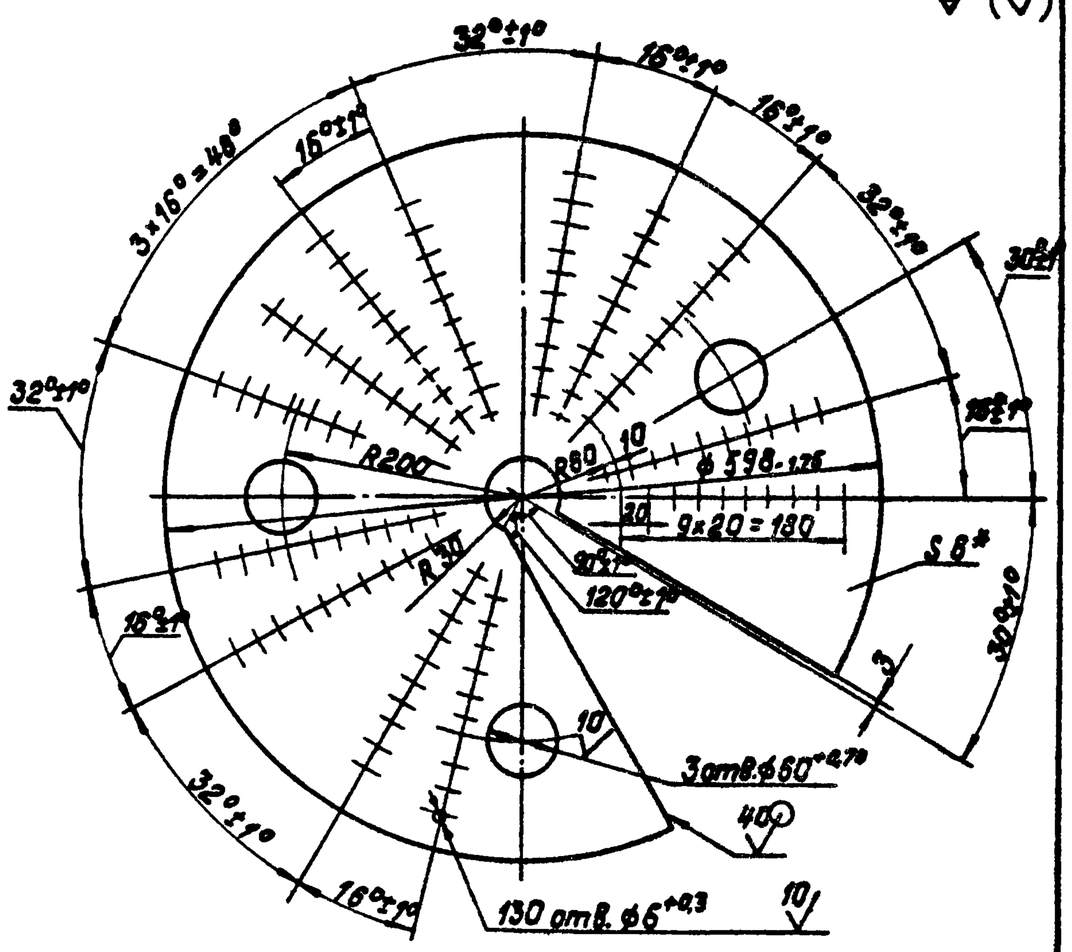

1. * Размер для справок.
2. Неуказанные предельные отклонения размеров $\pm \frac{IT14}{2}$.

Изм. Лист	N° докум.	Подпись	Дата	21.02.01.301			
Разраб.	Зигалвис		16.12.91	Лист барботажный	Лит.	Масса	Масштаб
Пров.	Колмец		18.12.91			11,2	1:5
Гл. спец.	Суханосов				Лист	Листов 1	
Н. контр.	Колмец		18.12.91	Лист 6 ГОСТ 19903-74 / 12Х13 ГОСТ 7350-77	ЛАТГИПРОПРОМ		
Утв.	Попов						

Формат 11

Серия 5.903-3 Выпуск 1-1

Инв. N° подл. | Подпись и дата | Взам. инв. N° | Инв. N° дубл. | Подпись и дата

21.02.01.302

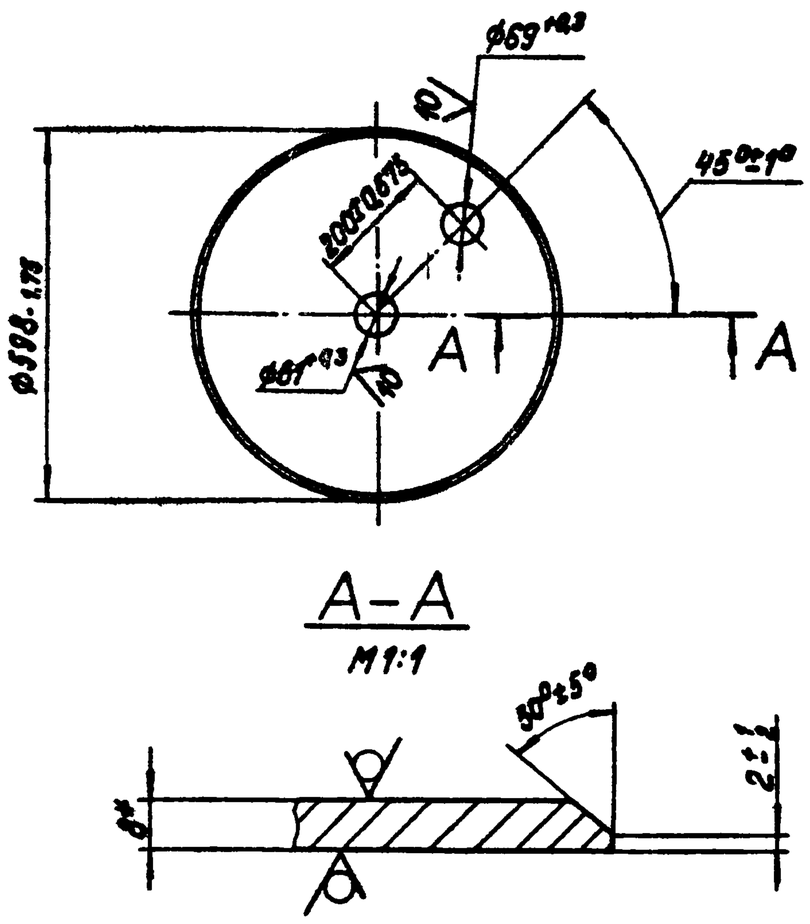

* Размеры для справок.

Изм. Лист	N° докум.	Подпись	Дата	21.02.01.302			
Разраб.	Зигалвис		16.12.91	Днище	Лит.	Масса	Масштаб
Пров.	Колмец		18.12.91			17,22	1:10
Гл. спец.	Суханосов				Лист	Листов 1	
Н. контр.	Колмец		18.12.91	Лист 8 ГОСТ 19903-74 / 12Х13 ГОСТ 7350-77	ЛАТГИПРОПРОМ		
Утв.	Попов						

17898-02 11

Формат 11

21.02.01.303

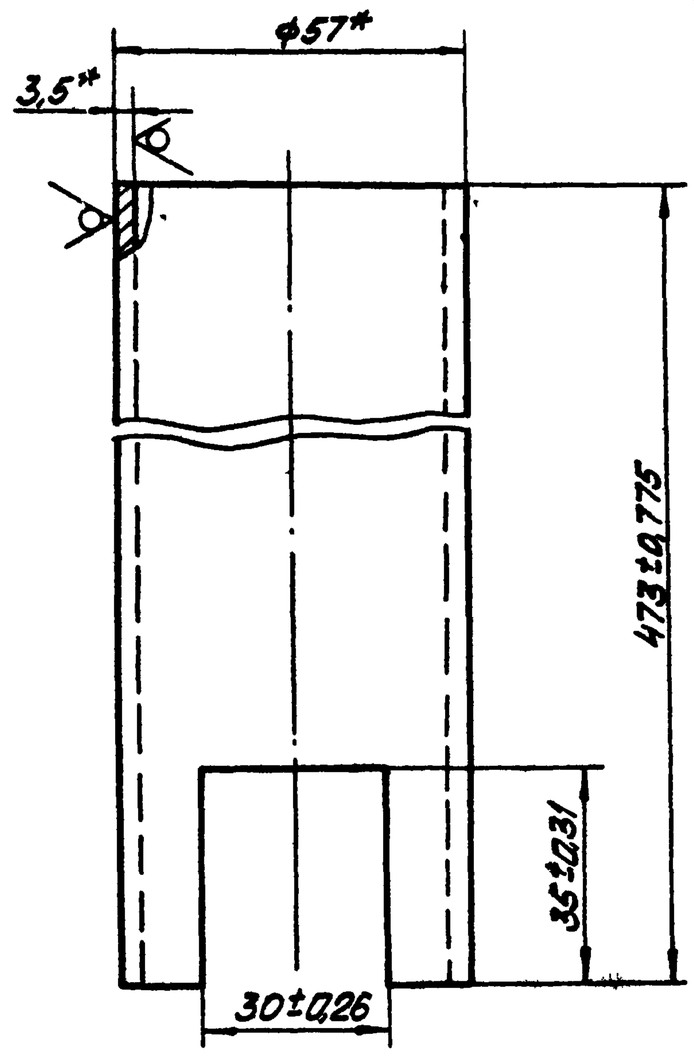

* Размеры для справок

Изм.	Лист	№ докум.	Подп.	Дата	21.02.01.303			
Разраб.		Цонова		16.12.81	Труба переливная	Лит.	Масса 2,13	Масштаб 1:1
Пров.		Зилгалвис		16.12.81		Лист	Листов 1	
Гл.спец.		Сухоносов			Труба 57×3,5 ГОСТ 8732-1 / В20 ГОСТ 8731-74*	ЛАТГИПРОПРОМ		
Н.контр.		Калмец		18.12.81				
Утв.		Попов						

Формат 11В

Серия 5.903-3 Выпуск 1-1

21.02.01.304

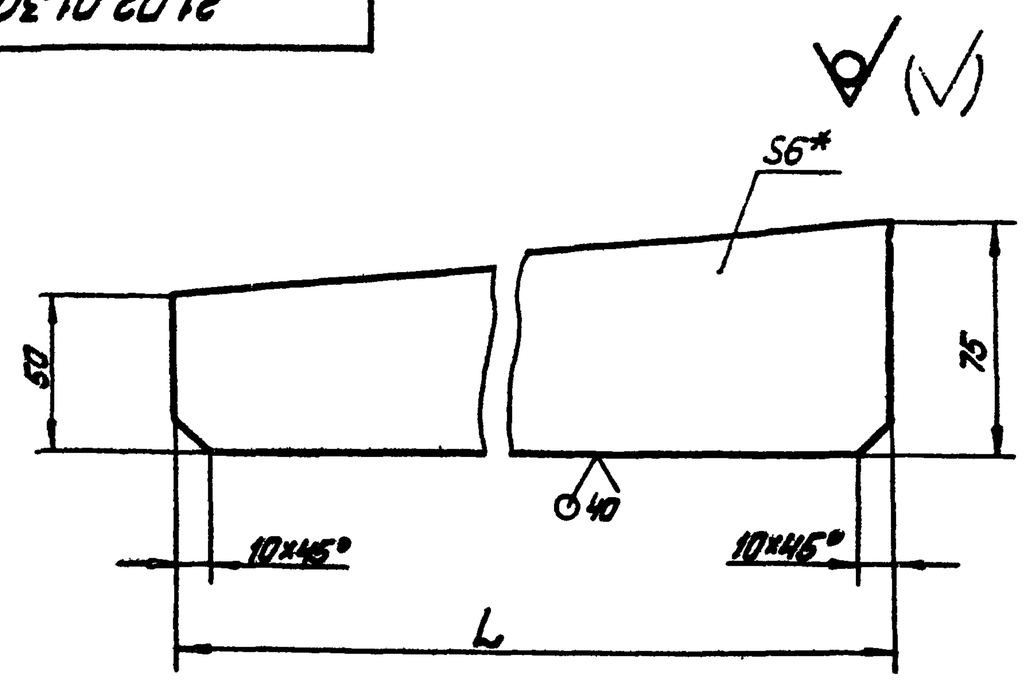

Обозначение	L, мм	Масса, кг
21.02.01.304	271-1,3	0,8
-01	219-1,15	0,64

1. * Размеры для справок.

2. Неуказанные предельные отклонения размеров $\pm\frac{IT14}{2}$.

Изм.	Лист	№ докум.	Подп.	Дата	21.02.01.304			
Разраб.		Цонова		16.12.81	Ребро	Лит.	Масса см. табл	Масштаб 1:2
Пров.		Зилгалвис		16.12.81		Лист	Листов 1	
Гл.спец.		Сухоносов			Лист 6 ГОСТ 19903-74 / ВСт3сп3 ГОСТ 14637-79	ЛАТГИПРОПРОМ		
Н.контр.		Калмец		18.12.81				
Утв.		Попов						

Формат 11В

Серия 5.903-3 Выпуск 1-1

Инв. № подл. | Подпись и дата | Взам. инв. № | Инв. № дубл. | Подпись и дата

Форм.	Зона	Поз.	Обозначение	Наименование	Кол.	Примечание
				Документация		
11			21.02.01.310СБ	Сборочный чертёж		
				Детали		
11		1	21.02.01.311	Труба	1	
54		2	21.02.01.312	Крышка		
				Лист 5 ГОСТ 19903-74 / 12×13 ГОСТ 7350-77	1	0,2 кг

Изм.	Лист	№ докум.	Подпись	Дата	21.02.01.310			
Разраб.		Цонова		16.12.81	Труба переплускная	Лит.	Лист	Листов 1
Пров.		Зилгалвис		16.12.81		ЛАТГИПРОПРОМ		
Гл.спец.		Сухоносов						
Н.контр.		Калмец		18.12.81				
Утв.		Попов						

Формат 11В

21.02.01.310СБ

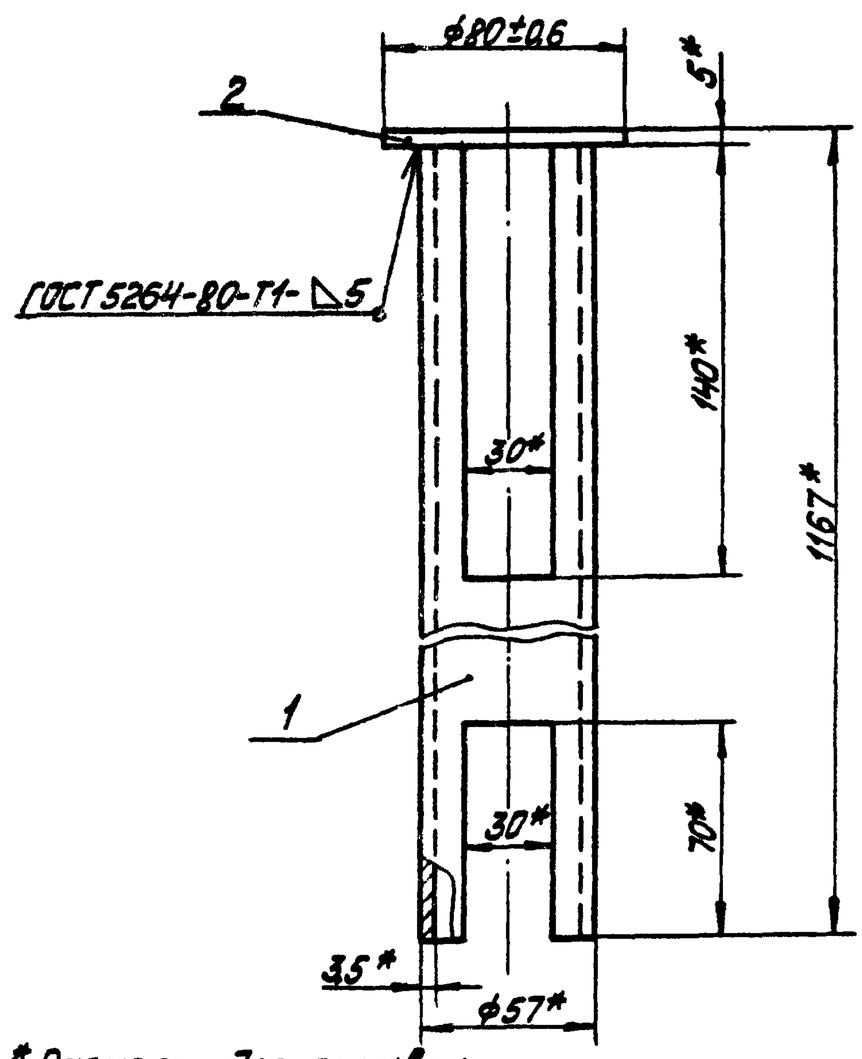

1. * Размеры для справок.

2 Обработка поверхностей реза деталей Б4 (40)

Изм.	Лист	№ докум.	Подп.	Дата	21.02.01.310СБ			
Разраб.		Цонова		16.12.81	Труба переплускная Сборочный чертёж	Лит.	Масса 52	Масштаб 1:2
Пров.		Зилгалвис		16.12.81		Лист	Листов 1	
Гл.спец.		Сухоносов				ЛАТГИПРОПРОМ		
Н.контр.		Калмец		18.12.81				
Утв.		Попов						

17898-02 12

Формат 11В

Серия 5.903-3 Выпуск 1-1

Инв. № подл. | Подпись и дата | Взам. инв. № | Инв. № дубл. | Подпись и дата

21.02.01.311

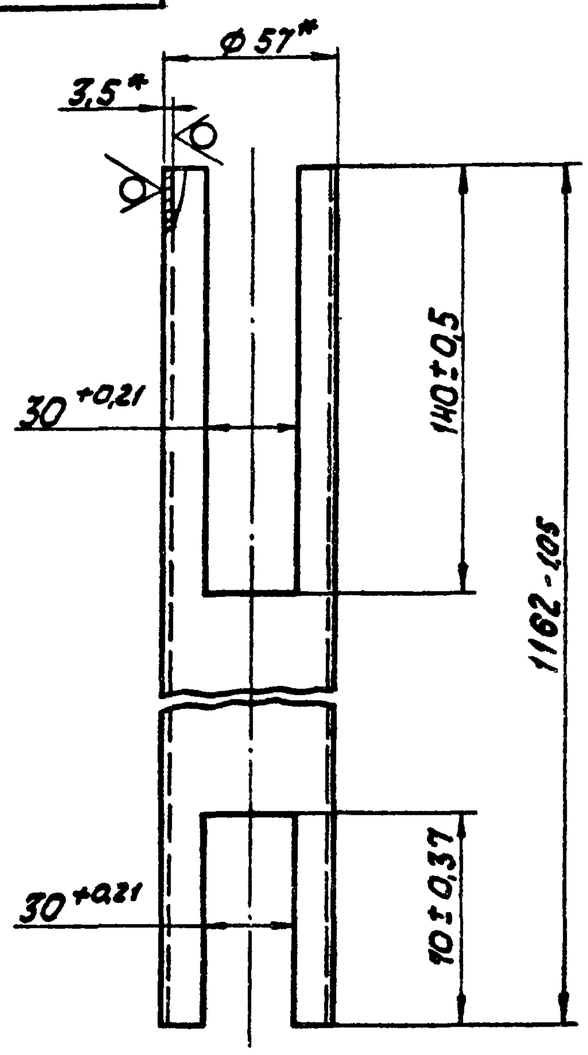

20 (√)

* Размеры для справок.

Изм.	Лист	№ докум.	Подп.	Дата
Разраб.		Ионова		16.11.81
Пров.		Зилгалвис		16.11.81
Гл.спец.		Суханосов		
Н.контр.		Колмец		18.11.81
Утв.		Попов		

21.02.01.311

Труба

Лит.	Масса	Масштаб
	5	1:2

Лист | Листов 1

Труба $\frac{57\times3,5\ ГОСТ\ 8732-78}{В\ 20\ ГОСТ\ 8731-74*}$

ЛАТГИПРОПРОМ

Формат 11В

Формат	Зона	Поз.	Обозначение	Наименование	Кол.	Примечание
				Документация		
11			21.02.01.320СБ	Сборочный чертеж		
				Детали		
Б4		1	21.02.01.321	Ребро		
				Лист $\frac{5\ ГОСТ\ 19903-74}{12Х13\ ГОСТ\ 7350-77}$	1	0,6 кг
Б4		2	21.02.01.322	Ребро		
				Лист $\frac{5\ ГОСТ\ 19903-74}{12Х13\ ГОСТ\ 7350-77}$	2	0,3 кг

Серия 5.903-3 Выпуск 1-1

Инв. № подл. | Подп. и дата | Взам. инв. № | Инв. № дубл. | Подп. и дата

Изм.	Лист	№ докум.	Подп.	Дата
Разраб.		Ионова		16.11.81
Пров.		Зилгалвис		16.11.81
Гл.спец.		Суханосов		
Н.контр.		Колмец		18.11.81
Утв.		Попов		

21.02.01.320

Крестовина

Лит.	Лист	Листов
		1

ЛАТГИПРОПРОМ

Формат 11В

21.02.01.320СБ

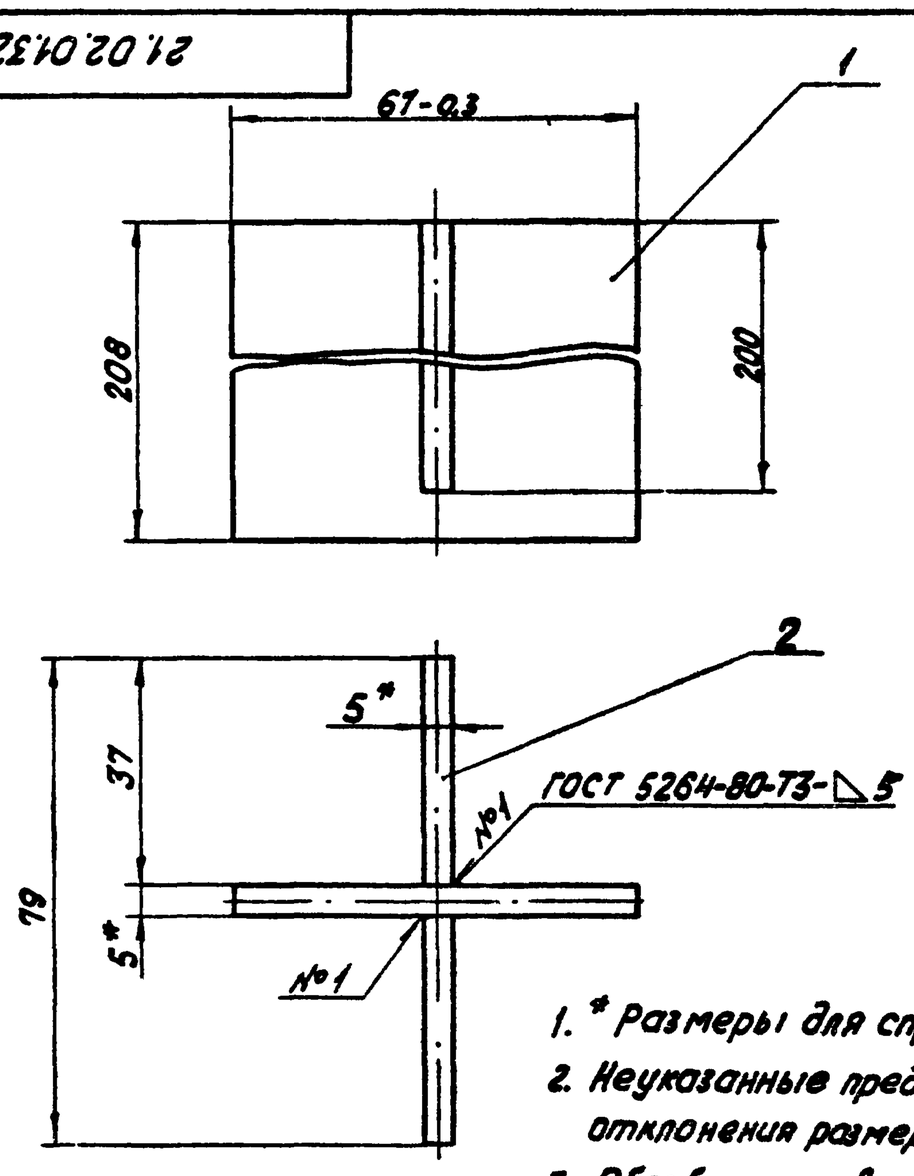

1. * Размеры для справок.
2. Неуказанные предельные отклонения размеров $\pm\frac{IT14}{2}$.
3. Обработка поверхностей реза деталей Б4 (√).

Изм.	Лист	№ докум.	Подп.	Дата
Разраб.		Ионова		16.11.81
Пров.		Зилгалвис		16.11.81
Гл.спец.		Суханосов		
Н.контр.		Колмец		18.11.81
Утв.		Попов		

21.02.01.320СБ

Крестовина Сборочный

Лит.	Масса	Масштаб
	1,2	1:1

Лист | Листов 1

ЛАТГИПРОПРОМ

Формат	Зона	Поз.	Обозначение	Наименование	Кол.	Примечание
				Документация		
11			21.02.01.400СБ	Сборочный чертеж		
				Детали		
11		1	21.02.01.401	Лист переливной	1	
11		2	21.02.01.402	Обечайка	1	

Серия 5.903-3 Выпуск 1-1

Инв. № подл. | Подп. и дата | Взам. инв. № | Инв. № дубл. | Подп. и дата

Изм.	Лист	№ докум.	Подп.	Дата
Разраб.		Ионова		16.11.81
Пров.		Зилгалвис		16.11.81
Гл.спец.		Суханосов		
Н.контр.		Колмец		18.11.81
Утв.		Попов		

21.02.01.400

Тарелка переливная

Лит.	Лист	Листов
		1

ЛАТГИПРОПРОМ

21.02.01.400 СБ

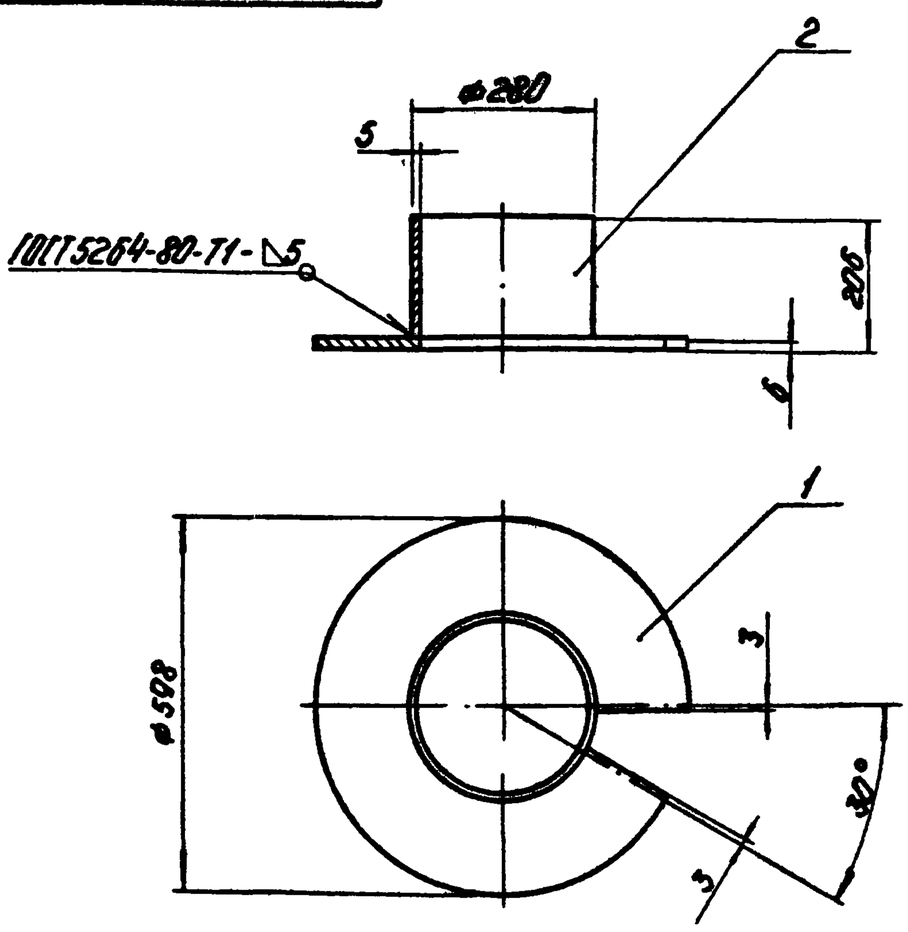

Размеры для справок.

Изм.	Лист	№ докум.	Подп.	Дата	21.02.01.400 СБ		
Разраб.		Цонова		16.12.81	Тарелка переливная. Сборочный чертеж.	Лит.	Масса 16,5	Масштаб 1:10
Пров.		Зилгалвис		16.12.81		Лист	Листов 1
Гл.спец.		Сухоносов				ЛАТГИПРОПРОМ	
Н.контр.		Колмец		18.12.81			
Утв.		Попов					

Формат 11В

21.02.01.401

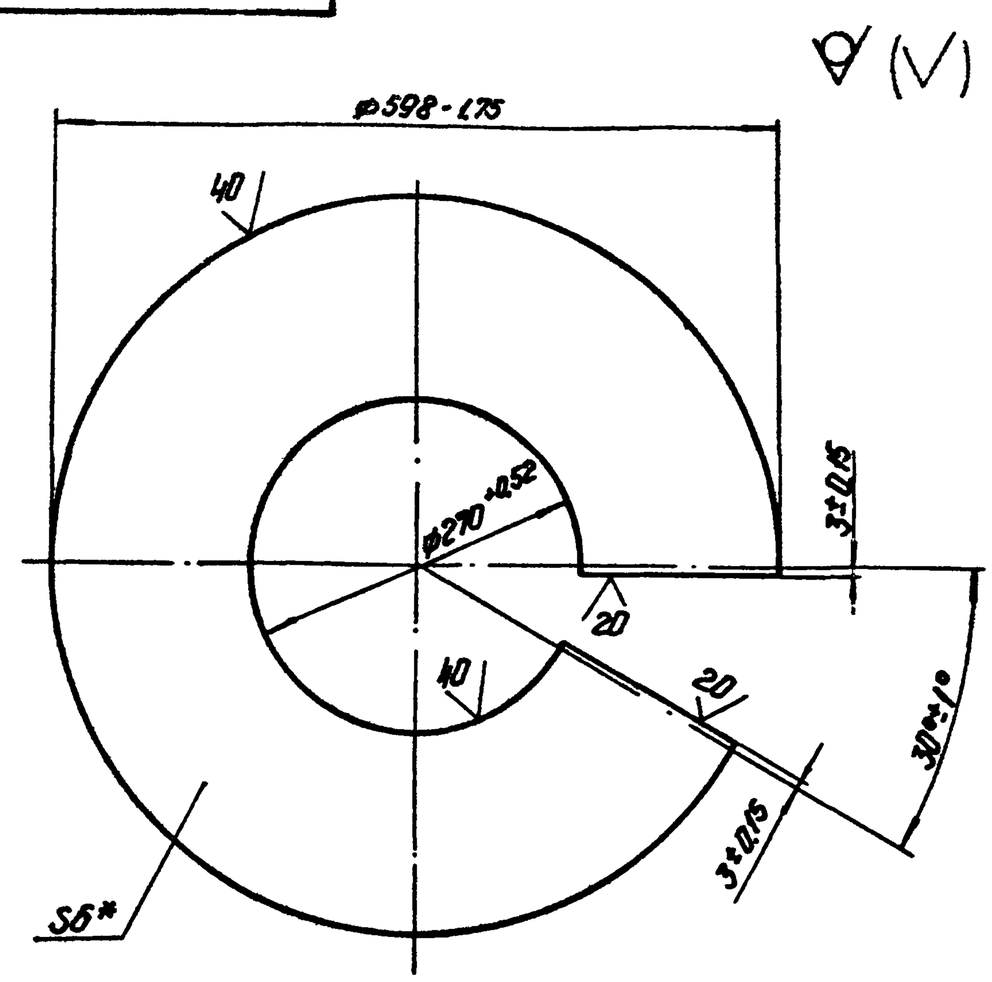

* Размер для справок.

Изм.	Лист	№ докум.	Подп.	Дата	21.02.01.401		
Разраб.		Цонова		16.12.81	Лист переливной	Лит.	Масса 9,7	Масштаб 1:5
Пров.		Зилгалвис		16.12.81		Лист	Листов 1
Гл.спец.		Сухоносов			Лист 6 ГОСТ 19903-74 / 12Х13 ГОСТ 7350-77	ЛАТГИПРОПРОМ	
Н.контр.		Колмец		18.12.81			
Утв.		Попов					

Формат 11В

21.02.01.402

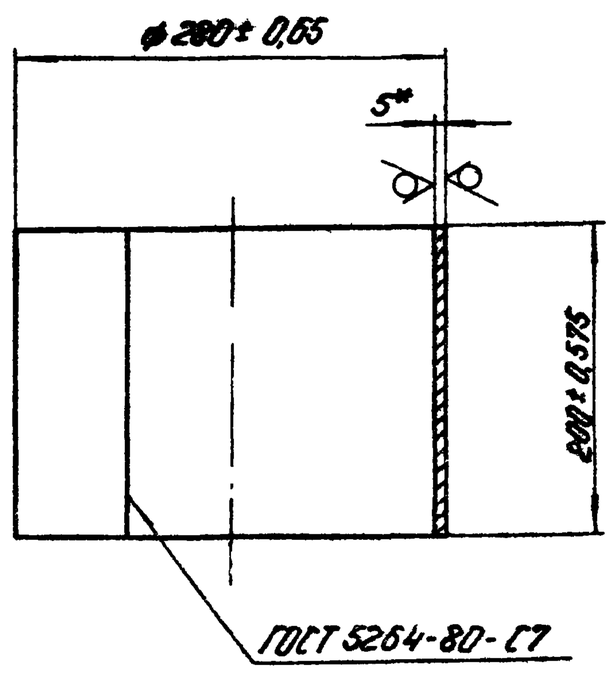

* Размер для справок.

Изм.	Лист	№ докум.	Подп.	Дата	21.02.01.402		
Разраб.		Цонова		16.12.81	Обечайка	Лит.	Масса 6,8	Масштаб 1:4
Пров.		Зилгалвис		16.12.81		Лист	Листов 1
Гл.спец.		Сухоносов			Лист 5 ГОСТ 19903-74 / 12Х13 ГОСТ 7350-77	ЛАТГИПРОПРОМ	
Н.контр.		Колмец		18.12.81			
Утв.		Попов					

Формат 1В

Серия 5.903-3 Выпуск 1-1

Формат	Зона	Поз.	Обозначение	Наименование	Кол.	Примечание
				Документация		
11			21.02.01.500 СБ	Сборочный чертеж		
				Детали		
12		1	21.02.01.501	Лист дырчатый	1	
11		2	21.02.01.502	Кольцо	1	
11		3	21.02.01.503	Кольцо	1	

Изм.	Лист	№ докум.	Подп.	Дата	21.02.01.500		
Разраб.		Цонова		16.12.81	Тарелка дырчатая	Лит.	Лист	Листов 1
Пров.		Зилгалвис		16.12.81		ЛАТГИПРОПРОМ	
Гл.спец.		Сухоносов					
Н.контр.		Колмец		18.12.81			
Утв.		Попов					

Формат 11В

Подп. и дата | Инв. № дубл. | Взам. инв. № | Подп. и дата | Инв. № подл.

21.02.01.500 СБ

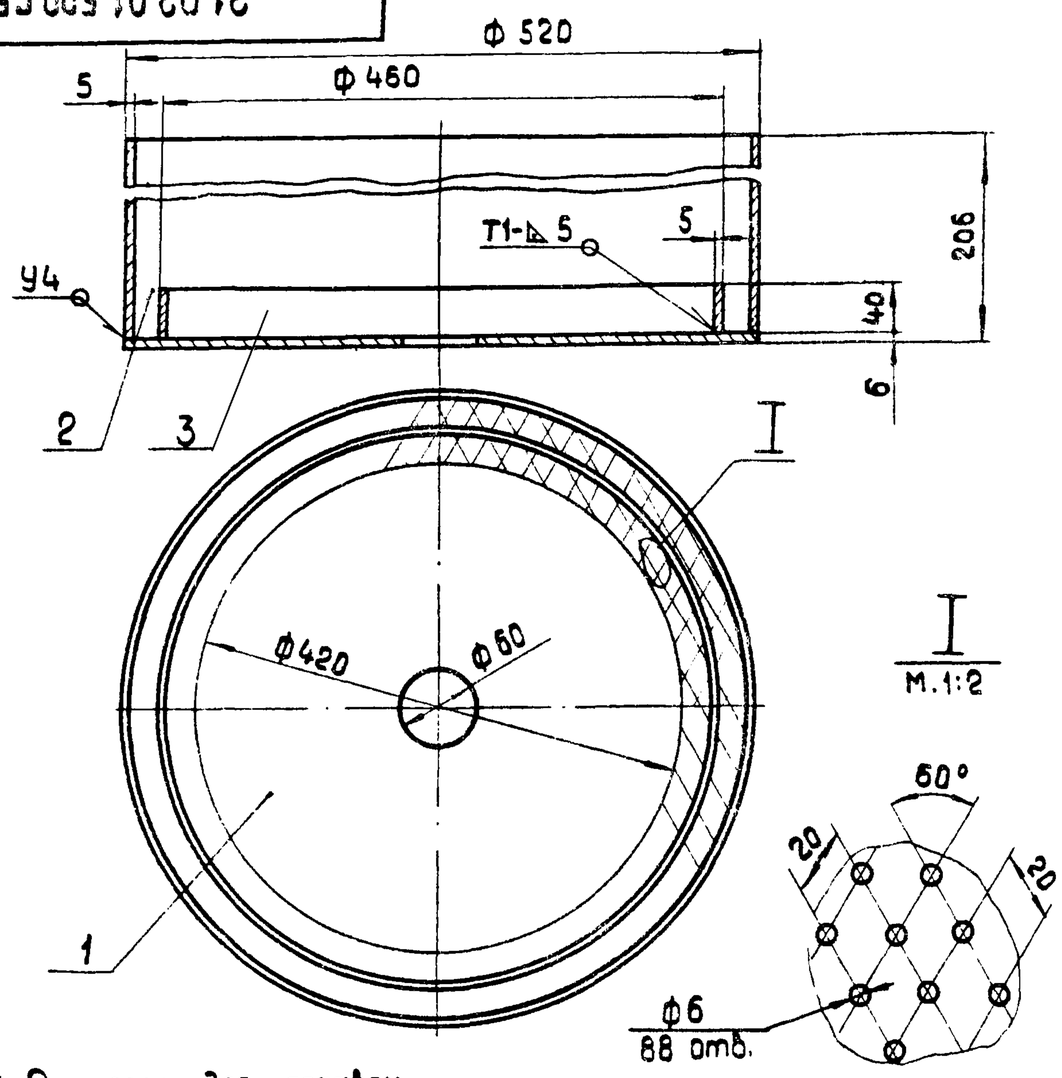

1. Размеры для справок
2. Сварные швы по ГОСТ 5264-80

Изм	Лист	№ докум.	Подп.	Дата	21.02.01.500 СБ			
Разраб.		Ионова		16.12.81	Тарелка дырчатая Сборочный чертеж	Лит.	Масса 24.71	Масштаб 1:5
Пров.		Зилгалвис		16.12.81		Лист	Листов 1	
Гл.спец.		Сухоносов				ЛАТГИПРОПРОМ		
Н.контр.		Колмец		18.12.81				
Утв.		Попов						

Формат 11

21.02.01.502

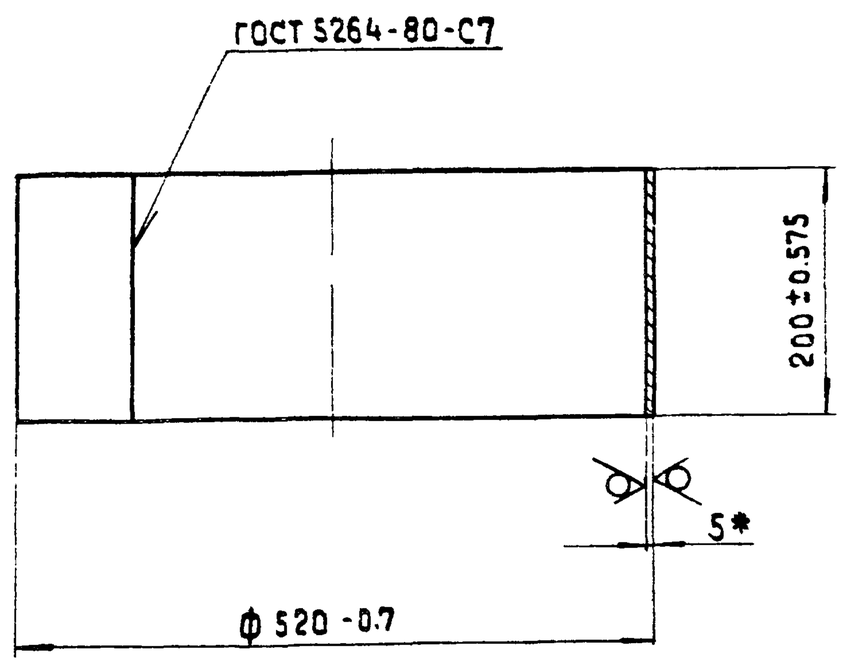

* Размер для справок

Изм	Лист	№ докум.	Подп.	Дата	21.02.01.502			
Разраб.		Ионова		16.12.81	Кольцо	Лит.	Масса 12.7	Масштаб 1:5
Пров.		Зилгалвис		16.12.81		Лист	Листов 1	
Гл.спец.		Сухоносов			Лист 5 ГОСТ 19903-74 12Х13 ГОСТ 7350-77	ЛАТГИПРОПРОМ		
Н.контр.		Колмец		18.12.81				
Утв.		Попов						

Формат 11

Взам. инв. № | Подп. и дата | Инв. № дубл. | Подп. и дата | Инв. № подл.

21.02.01.501

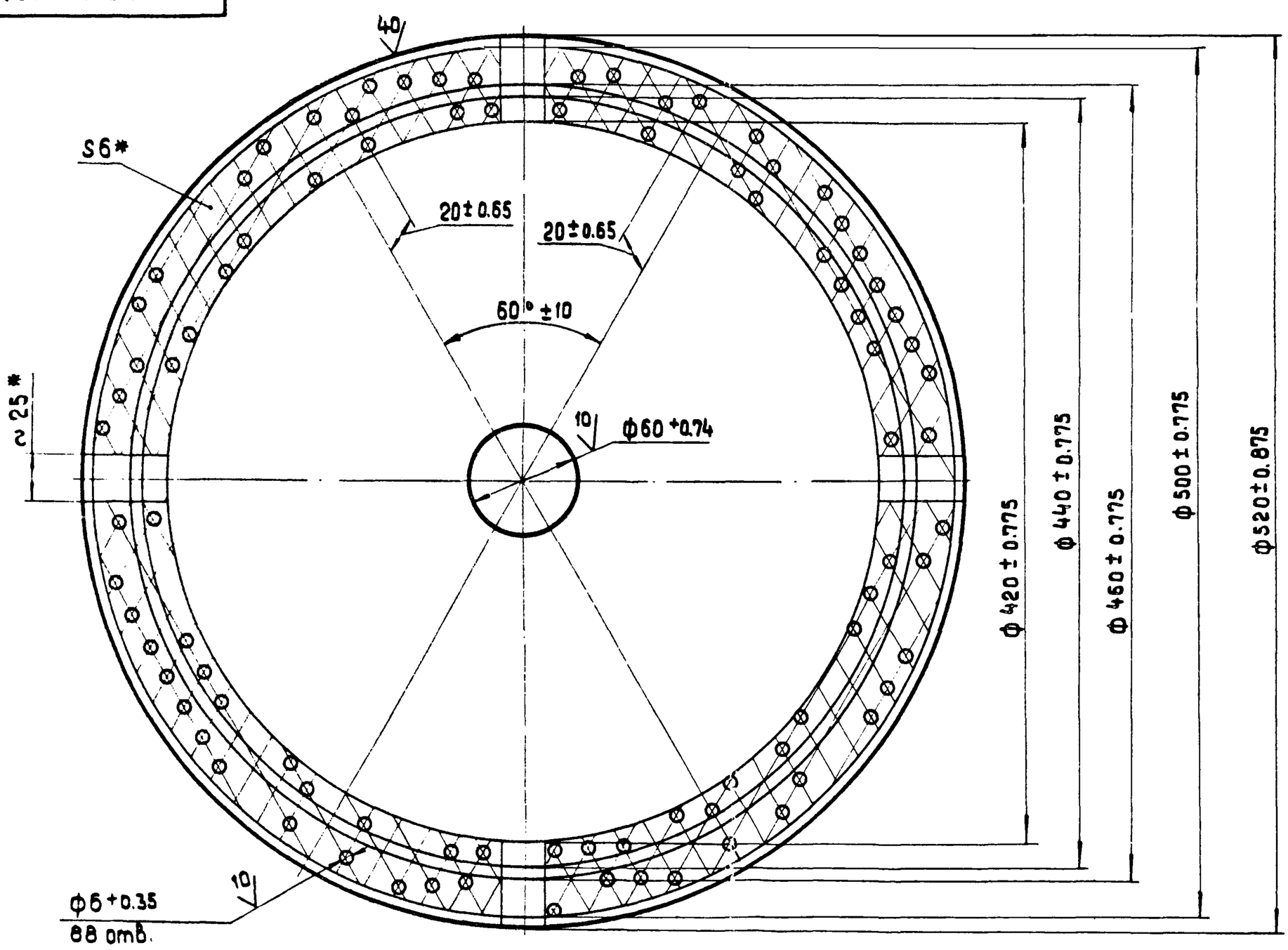

* Размеры для справок

Изм	Лист	№ докум.	Подпись	Дата	21.02.01.501			
Разраб.		Зилгалвис		16.12.81	Лист дырчатый	Лит.	Масса 9.76	Масштаб 1:2.5
Пров.		Колмец		18.12.81		Лист	Листов 1	
Гл.спец.		Сухоносов			Лист 6 ГОСТ 19903-74 12Х13 ГОСТ 7350-77	ЛАТГИПРОПРОМ		
Н.контр.		Колмец		18.12.81				
Утв.		Попов						

Формат 12г

21.02.01.503

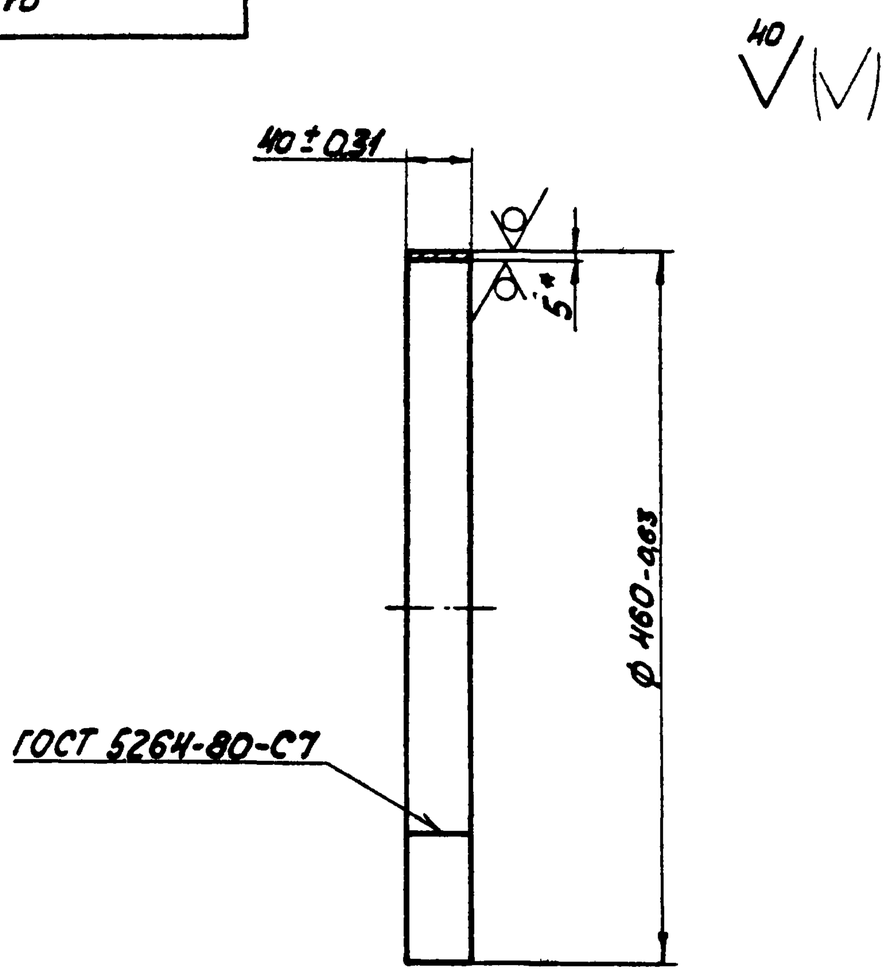

* размер для справок.

Изм.	Лист	№ докум.	Подп.	Дата	21.02.01.503			
Разраб.		Ионова		16.11.81	Кольцо	Лит.	Масса 2,25	Масштаб 1:4
Пров.		Зилгалвис		16.11.81		Лист	Листов 1	
Гл.спец.		Суханосов			Лист 5 ГОСТ 19903-74 / 12Х13 ГОСТ 7350-77	ЛАТГИПРОПРОМ		
Н.контр.		Колмец		16.11.81				
Утв.		Попов						

формат 11В

Формат	Зона	Поз.	Обозначение	Наименование	Кол.	Примечание
				Документация		
11			21.02.01.600СБ	Сборочный чертеж		
				Детали		
Б4		1	21.02.01.601	Отбойник		
				Лист 5 ГОСТ 19903-74 / 12Х13 ГОСТ 7350-77	1	0,7кг
Б4		2	21.02.01.602	Ножка		
				Полоса 5х30 ГОСТ 103-76 / 12Х13 ГОСТ 5949-75	4	0,24кг

Выпуск 1-1. Серия 5.903-3

Инв.№подл. | Подп. и дата | Взам.инв.№ | Инв.№дубл. | Подп. и дата

Изм.	Лист	№ докум.	Подп.	Дата	21.02.01.600			
Разраб.		Ионова		16.11.81	Отбойник	Лит.	Лист	Листов 1
Пров.		Зилгалвис		16.11.81		ЛАТГИПРОПРОМ		
Гл.спец.		Суханосов						
Н.контр.		Колмец		16.11.81				
Утв.		Попов						

формат 11В

21.02.01.600СБ

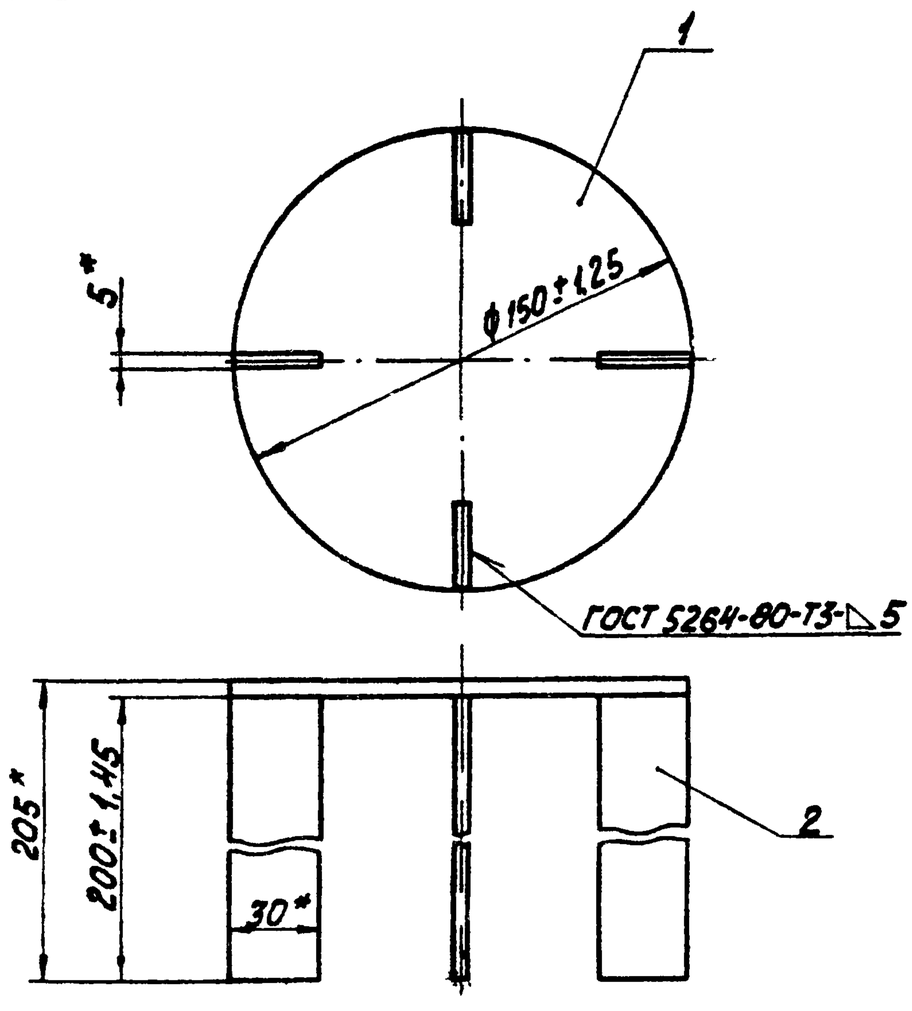

1* Размеры для справок.

2. Обработка поверхностей реза деталей Б4 $\overset{40}{\nabla}$.

Изм.	Лист	№ докум.	Подп.	Дата	21.02.01.600СБ			
Разраб.		Ионова		16.11.81	Отбойник Сборочный чертеж	Лит.	Масса 1,66	Масштаб 1:2
Пров.		Зилгалвис		16.11.81		Лист	Листов 1	
Гл.спец.		Суханосов				ЛАТГИПРОПРОМ		
Н.контр.		Колмец		16.11.81				
Утв.		Попов						

формат 11

Формат	Зона	Поз.	Обозначение	Наименование	Кол.	Примечание
				Документация		
11			21.02.01.700СБ	Сборочный чертеж		
				Детали		
11		1	21.02.01.701	Крышка	1	
11		2	21.02.01.304-01	Ребро	4	
Б4		3	21.02.01.702	Патрубок		
				Труба 159х6,0 ГОСТ 10704-76 / 20 ГОСТ 10705-63*		
				L = 200±0,575 мм	1	4,6 кг

Выпуск 1-1. Серия 5.903-3

Инв.№подл. | Подп. и дата | Взам.инв.№ | Инв.№дубл. | Подп. и дата

Изм.	Лист	№ докум.	Подп.	Дата	21.02.01.700			
Разраб.		Ионова		16.11.81	Крышка	Лит.	Лист	Листов 1
Пров.		Зилгалвис		16.11.81		ЛАТГИПРОПРОМ		
Гл.спец.		Суханосов						
Н.контр.		Колмец		16.11.81				
Утв.		Попов						

формат 11В

21.02.01.700 СБ

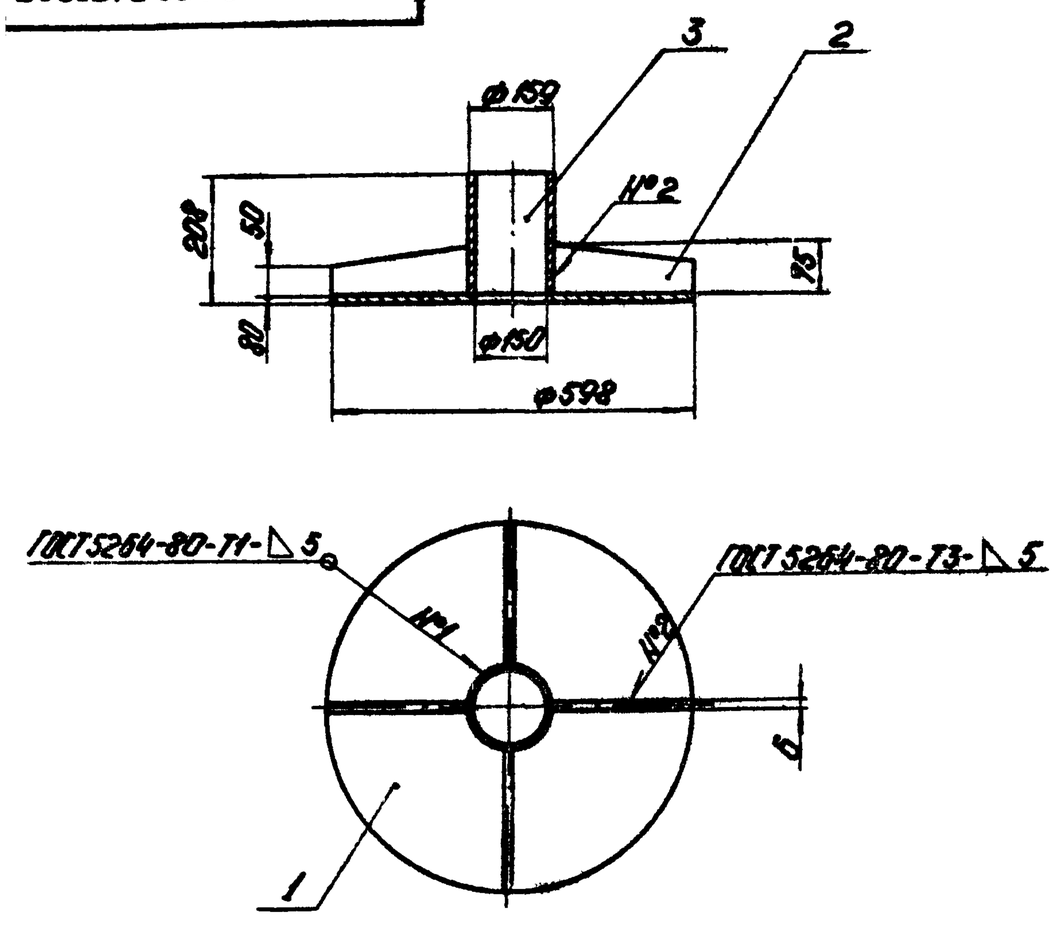

1. Размеры для справок.
2. Обработка поверхностей реза деталей Бч 40.

Изм.	Лист	№ докум.	Подп.	Дата	21.02.01.700 СБ		
Разраб.		Панова			Крышка. Сборочный чертеж.	Лит.	Масса: 22.52 / Масштаб: 1:10
Пров.		Зилгалвис				Лист	Листов 1
Т.контр.		Суханосов				ЛАТГИПРОПРОМ	
Н.контр.		Колмец					
Утв.		Попов					

Формат 1А

21.02.01.701

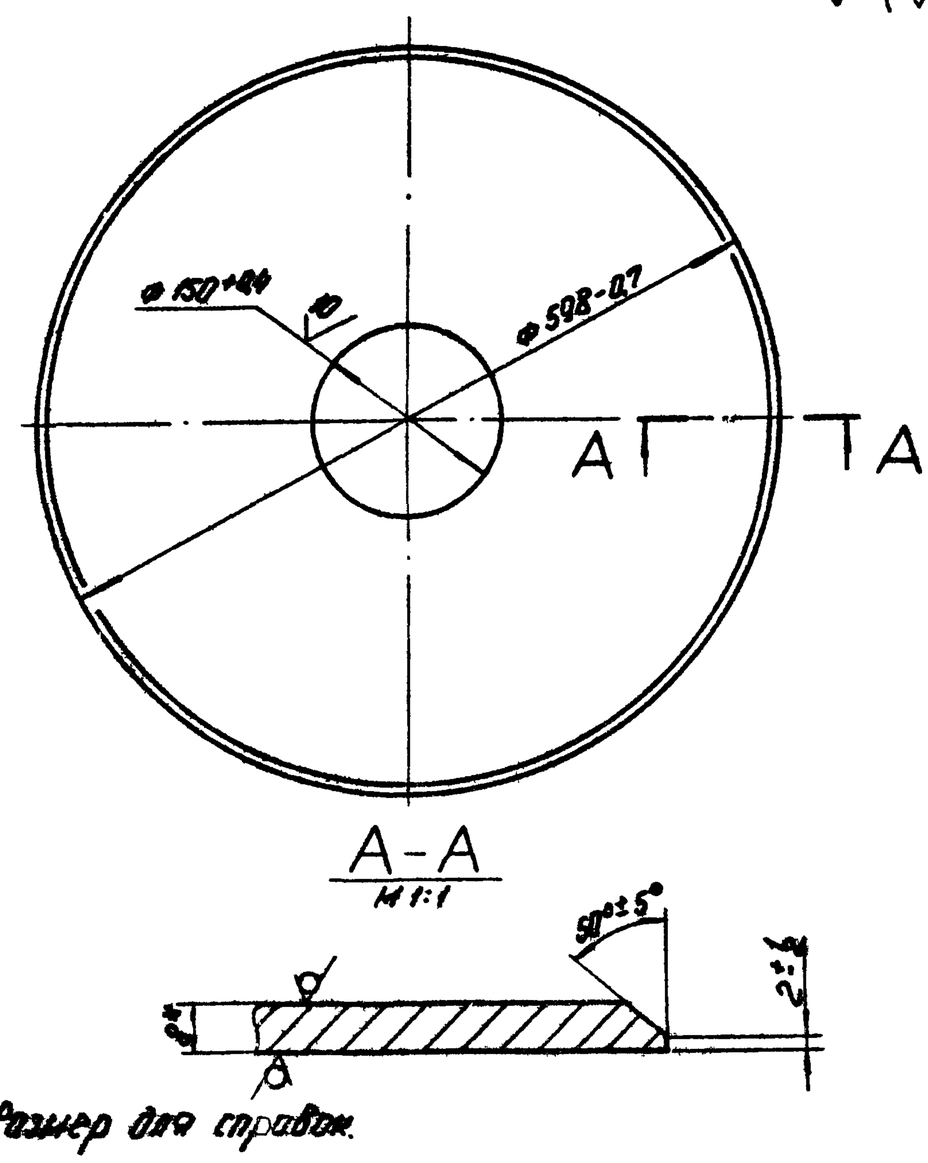

Изм.	Лист	№ докум.	Подп.	Дата	21.02.01.701		
Разраб.		Панова			Крышка	Лит.	Масса: 16.53 / Масштаб: 1:5
Пров.		Зилгалвис				Лист	Листов 1
Т.контр.		Суханосов			Лист: Ст ГОСТ 19903-74 / 12Х13 ГОСТ 7350-77	ЛАТГИПРОПРОМ	
Н.контр.		Колмец					
Утв.		Попов					

Формат 11

Серия 5.903-3 Выпуск 1-1

Позиция	Зона	Поз.	Обозначение	Наименование	Кол.	Примечание
				Документация		
			21.02.01.800 СБ	Сборочный чертеж		
				Детали		
		1	21.02.01.801	Коллектор		
				Труба 57×5 ГОСТ 8732-78 / В20 ГОСТ 8731-74	1	2,22 кг
		2	21.02.01.802	Заглушка		
				Лист 10 ГОСТ 19903-74 / 12Х13 ГОСТ 7350-77	1	0,13 кг

Изм.	Лист	№ докум.	Подп.	Дата	21.02.01.800		
Разраб.		Панова			Коллектор	Лит.	Лист / Листов
Пров.		Зилгалвис				ЛАТГИПРОПРОМ	
Т.контр.		Суханосов					
Н.контр.		Колмец					
Утв.		Попов					

21.02.01.800

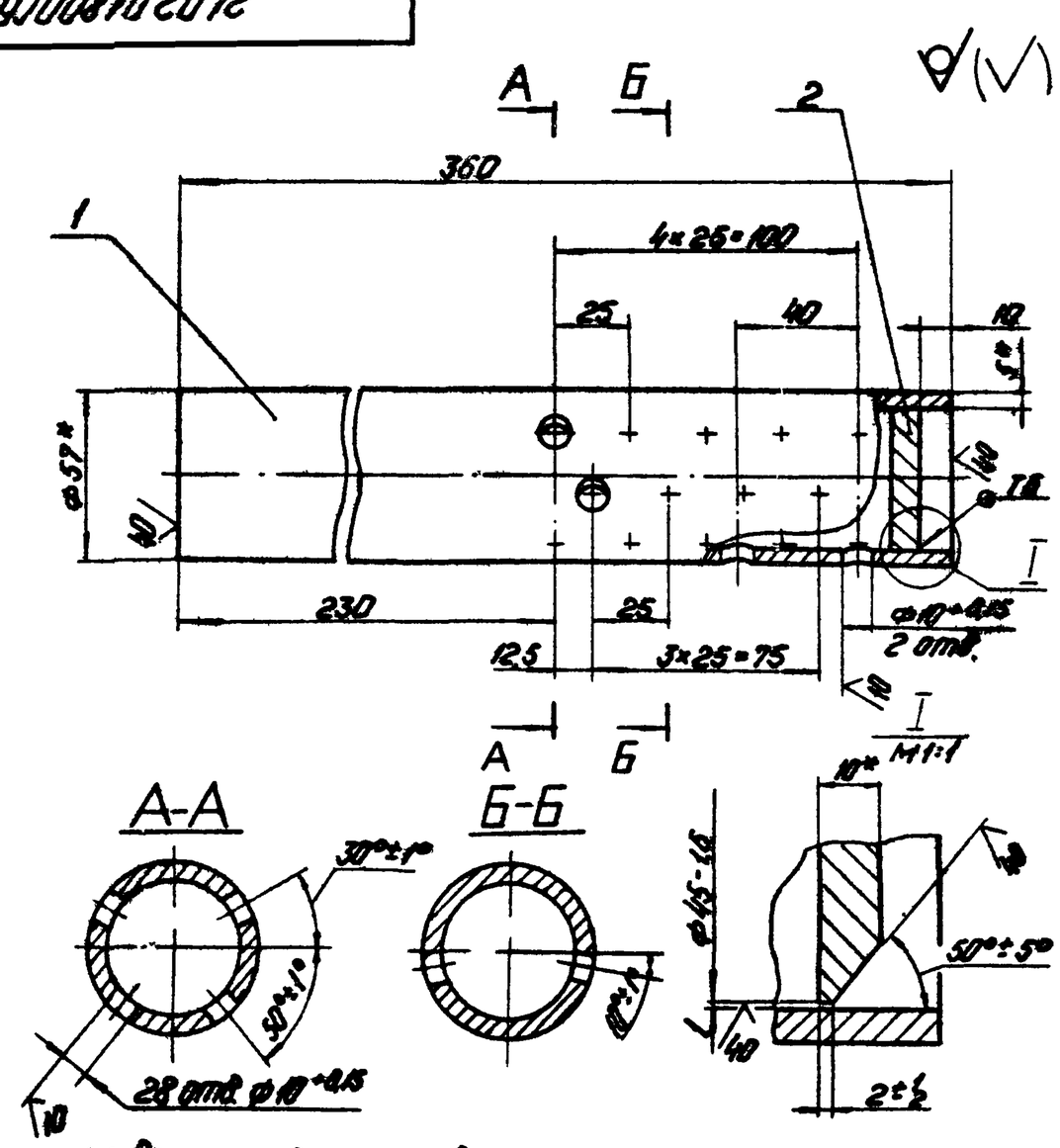

1. * Размеры для справок.
2. Неуказанные предельные отклонения размеров: $\pm\frac{IT14}{2}$.
3. Сварные швы по ГОСТ 5264-80.

Изм.	Лист	№ докум.	Подп.	Дата	21.02.01.800 СБ		
Разраб.		Панова			Коллектор. Сборочный чертеж.	Лит.	Масса: 2.35 / Масштаб: 1:2
Пров.		Зилгалвис				Лист	Листов 1
Т.контр.		Суханосов				ЛАТГИПРОПРОМ	
Н.контр.		Колмец					
Утв.		Попов					

Формат	Зона	Поз.	Обозначение	Наименование	Кол.	Примечание
				Документация		
Б			21.02.02.000 СБ	Сборочный чертеж		
				Сборочные единицы		
П		1	21.02.02.100	Охладитель	1	
П		2	21.02.02.200	Камера	1	
				Детали		
Н		3	21.02.02.001	Прокладка	1	
				Стандартные изделия		
		4		Болт М20×80.46 ГОСТ 7798-70*	12	
		5		Гайка М20.5 ГОСТ 5915-70*	12	

21.02.02.000

Изм.	Лист	№ докум.	Подпись	Дата
Разраб.	Зайдиньш			16.12.81
Пров.	Зиласевич			16.12.81
Гл.спец.	Сихоносов			
Н.контр.	Колтец			18.12.81
Утв.	Рубин			

Охладитель выпара ОВВ-2.

Литера	Масса	Масштаб
		1

ЛАТГИПРОПРОМ

Формат 11В

21.02.02.001

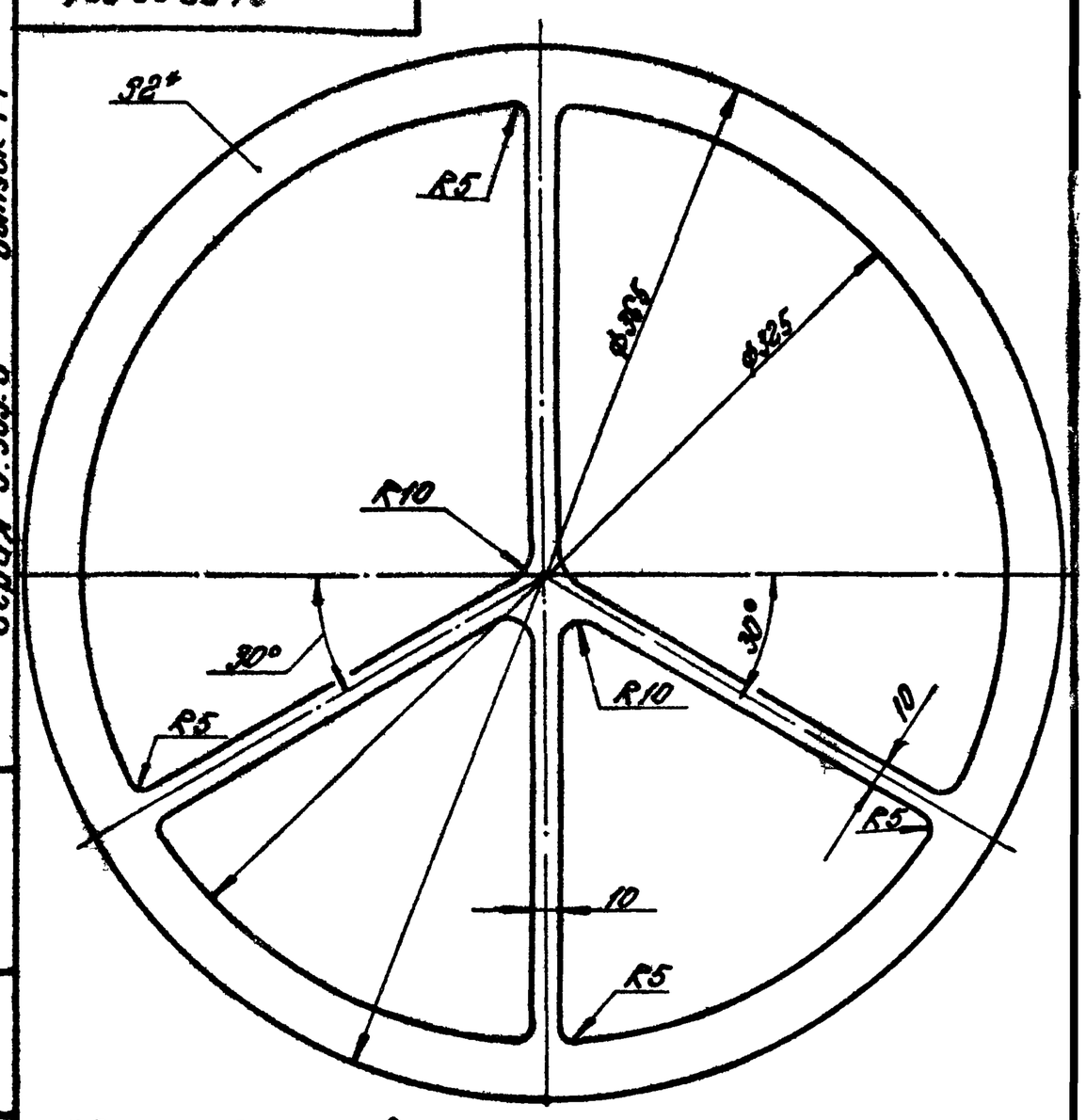

*Размер для справок.

Серия 5.903-3 Выпуск 1-1

Изм.	Лист	№ докум.	Подпись	Дата
Разраб.	Ионова			16.12.81
Пров.	Зиласевич			16.12.81
Гл.спец.	Сихоносов			
Н.контр.	Колтец			18.12.81
Утв.	Рубин			

Прокладка

Паронит ПОН 2 ф365 ГОСТ 481-80

Литера	Масса	Масштаб
	0,1	1:2

Лист | Листов 1

ЛАТГИПРОПРОМ

Формат 11В

21.02.02.000 СБ

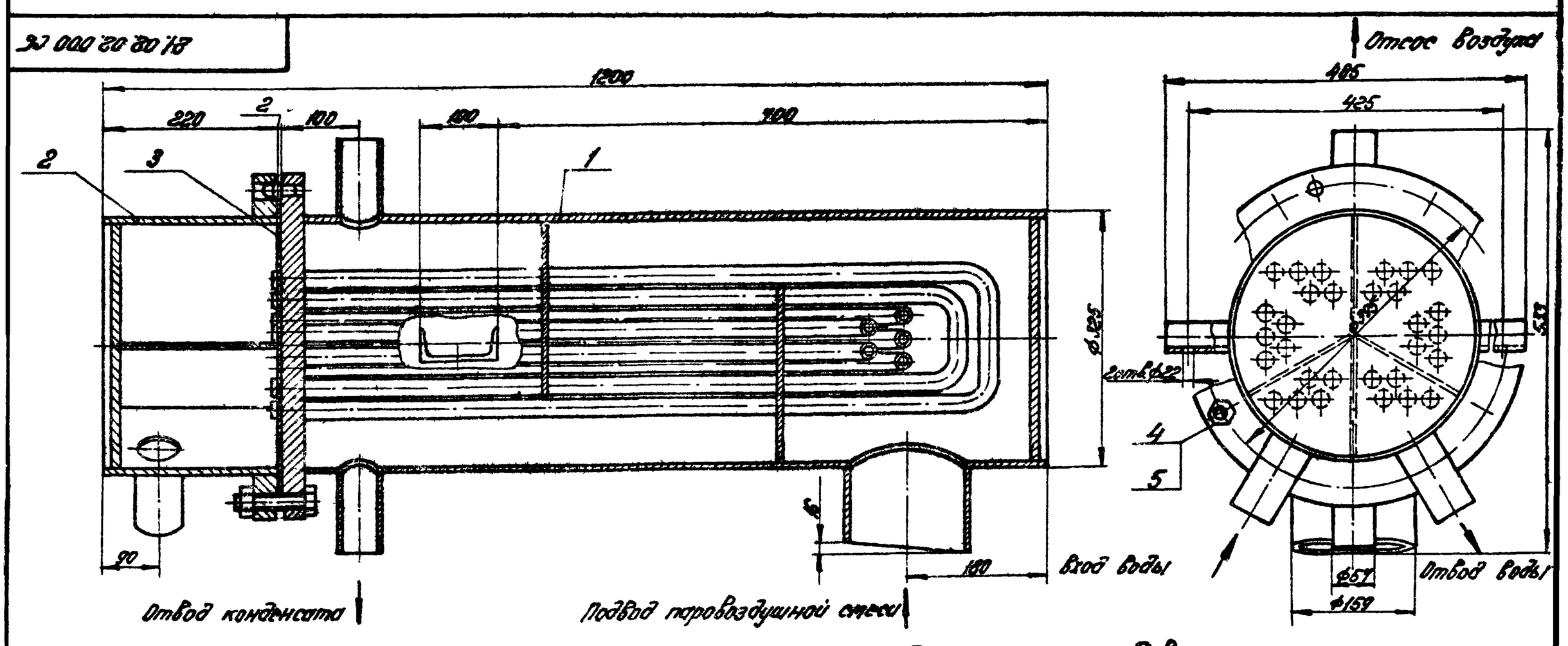

Техническая характеристика

№ п/п	Наименование	Значение	
		Трубное пространство	Корпус
1	Давление рабочее, абсолютное кгс/см²	4	0,1-1,2
2	Температура, °С	10-80	40-104
3	Среда	Вода	пар, вода
4	Давление пробное при гидроиспытании, избыточное кгс/см²	6	6

Технические требования

1. Материал, изготовление и сварка по ГОСТ 15860-77 и ОСТ 26-291-[illegible]
2. Размеры для справок.
3. Аппарат окрасить снаружи в два слоя грунтом ГФ-020 по ТУ 6-10-1640-77 или лаком БТ-577 по ГОСТ 5631-79.
4. Аппарат не подлежит ведению Госгортехнадзора.
5. Погрузка и крепление аппарата при перевозке по железным дорогам Союза ССР по „ТУ погрузки и крепления грузов" МПС, 1969 г.
6. На период транспортировки и хранения все отверстия в штуцерах должны быть защищены от механических повреждений и попадания в сосуд влаги, пыли.
7. Настоящий чертеж разработан взамен чертежа Черновицкого машиностроительного завода № В-27061

Изм.	Лист	№ докум.	Подпись	Дата
Разраб.	Зайдиньш			16.12.81
Пров.	Зиласевич			16.12.81
Гл.спец.	Сихоносов			
Н.контр.	Колтец			18.12.81
Утв.	Рубин			

21.02.02.000 СБ

Охладитель выпара ОВВ-2. Сборочный чертеж.

Литера	Масса	Масштаб
	165,3	1:5

Лист | Листов 1

ЛАТГИПРОПРОМ

17 9 - 02 18

Формат 12Г

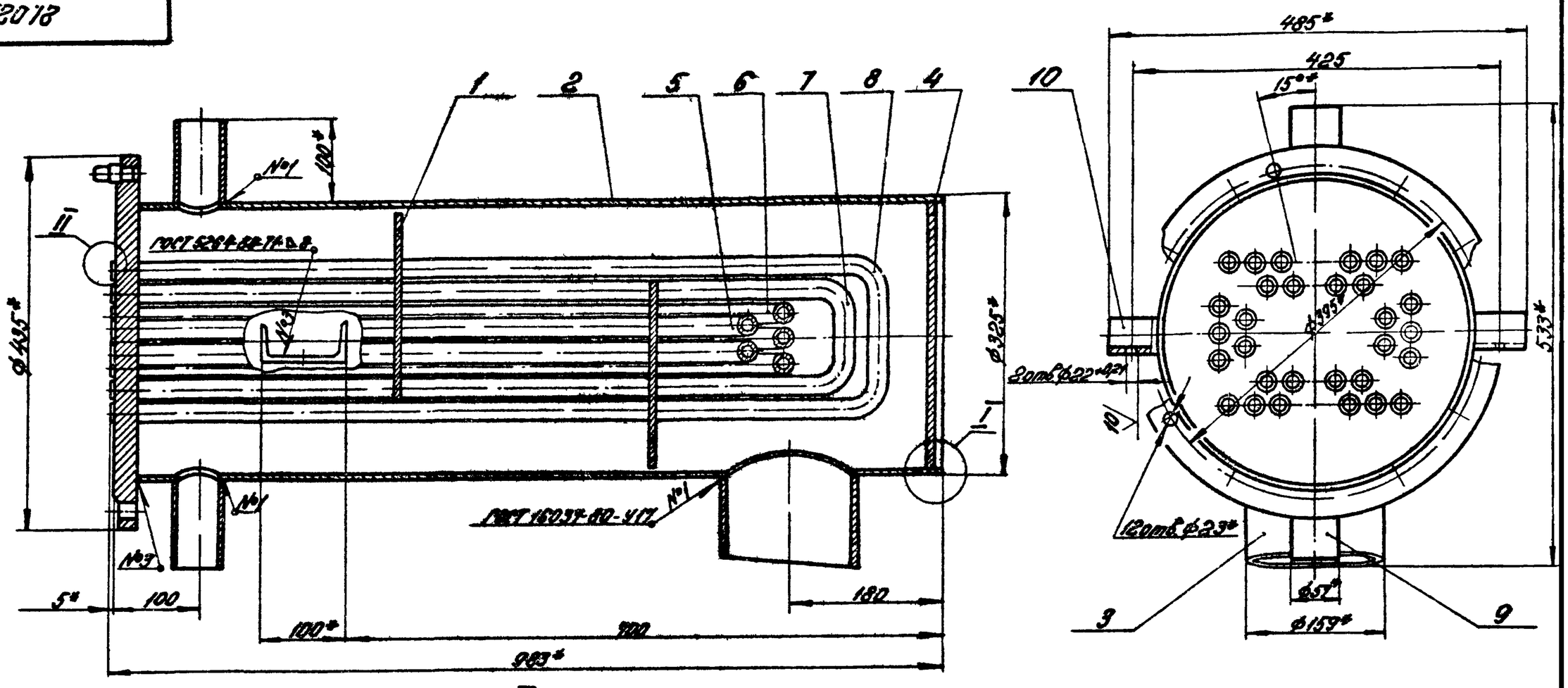

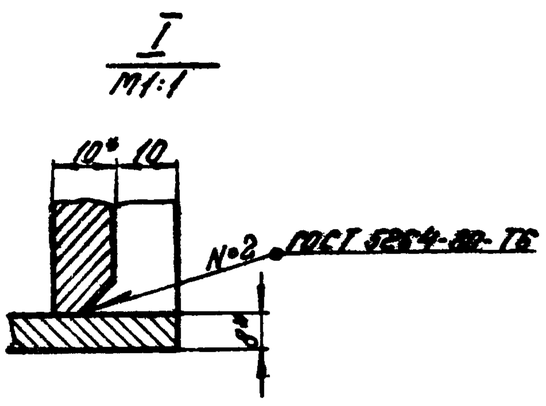

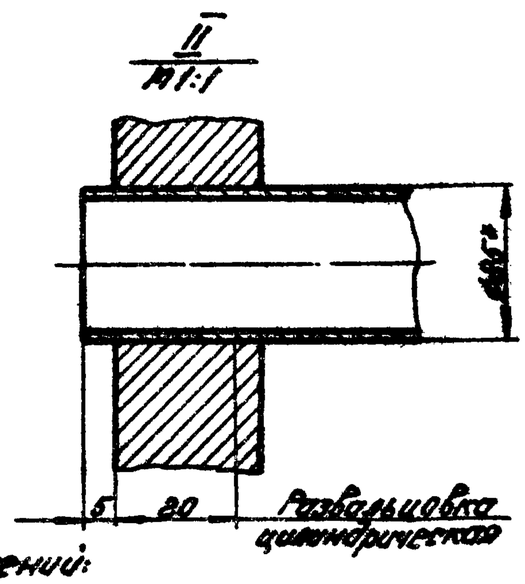

1. Материал, изготовление и сварка по ГОСТ 16860-77 и ОСТ26-291-79.
2. * Размеры для справок.
3. Неуказанные предельные отклонения размеров $\pm\frac{IT14}{2}$.
4. Обработка поверхностей резе деталей Б4 ГОСТ.
5. Контроль качества сварных соединений:
   а) внешний осмотр и измерение;
   б) гидравлическое испытание водой при избыточном давлении 2 кгс/см².

Изм. Лист	№ докум.	Подпись	Дата	21.02.02.100 СБ			
Разраб.	Зайдиньш		16.12.81	Охладитель. Сборочный чертеж.	Литера	Масса 128,4	Масштаб 1:5
Пров.	Зилгалвис		16.12.81		Лист	Листов 1	
Гл. спец.	Сиханосов				ЛАТГИПРОПРОМ		
Н. контр.	Колтек		18.12.81				
Утв.	Рубинс						

Формат 12 Г

Формат	Зона	Поз.	Обозначение	Наименование	Кол.	Примечание
				Документация		
12			21.02.02.100 СБ	Сборочный чертеж		
				Сборочные единицы		
11		1	21.02.02.110	Каркас	1	
				Детали		
11		2	21.02.02.101	Корпус	1	
11		3	21.02.02.102	Патрубок	1	
11		4	21.02.02.103	Дно	1	
11		5	21.02.02.104	Змеевик	2	
11		6	21.02.02.104-01	Змеевик	3	
11		7	21.02.02.104-02	Змеевик	4	
11		8	21.02.02.104-03	Змеевик	6	
54		9	21.02.02.105	Патрубок		
				Труба 57×4 ГОСТ 8732-78 / 820 ГОСТ 8731-74*		
				L = 100 ± 0,435 мм	2	0,53 кг
54		10	21.02.02.106	Лапа		
				Швеллер 10 ГОСТ 8240-72 / 80сп3сп3 ГОСТ 535-79		
				L = 80 ± 0,95 мм	2	0,68 кг

Изм. Лист	№ докум.	Подпись	Дата	21.02.02.100			
Разраб.	Зилгалвис		16.12.81	Охладитель	Литера	Лист	Листов 1
Пров.	Колтек		16.12.81		ЛАТГИПРОПРОМ		
Гл. спец.	Сиханосов						
Н. контр.	Колтек		18.12.81				
Утв.	Рубинс						

Инв. № подл. | Подпись и дата | Взам. инв. № | Инв. № дубл. | Подпись и дата

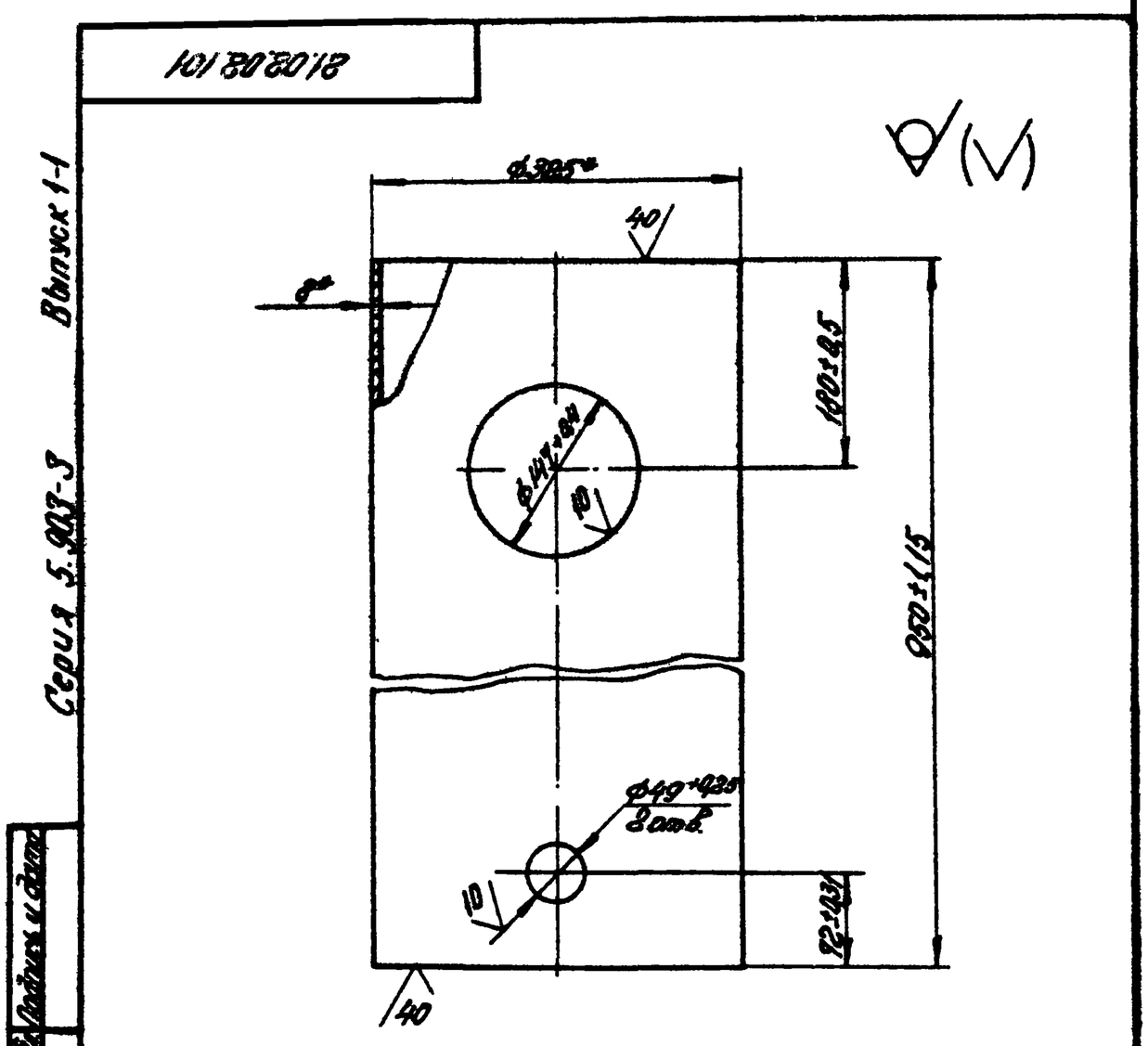

*Размеры для справок.

Изм. Лист	№ докум.	Подпись	Дата	21.02.02.101			
Разраб.	Изнова		16.12.81	Корпус	Литера	Масса 58,1	Масштаб 1:5
Пров.	Зилгалвис		16.12.81		Лист	Листов 1	
Гл. спец.	Сиханосов			Труба 325×8 ГОСТ 8732-78 / 820 ГОСТ 8731-74*	ЛАТГИПРОПРОМ		
Н. контр.	Колтек		18.12.81				
Утв.	Рубинс						

Формат 11 Б

21.02.02.102

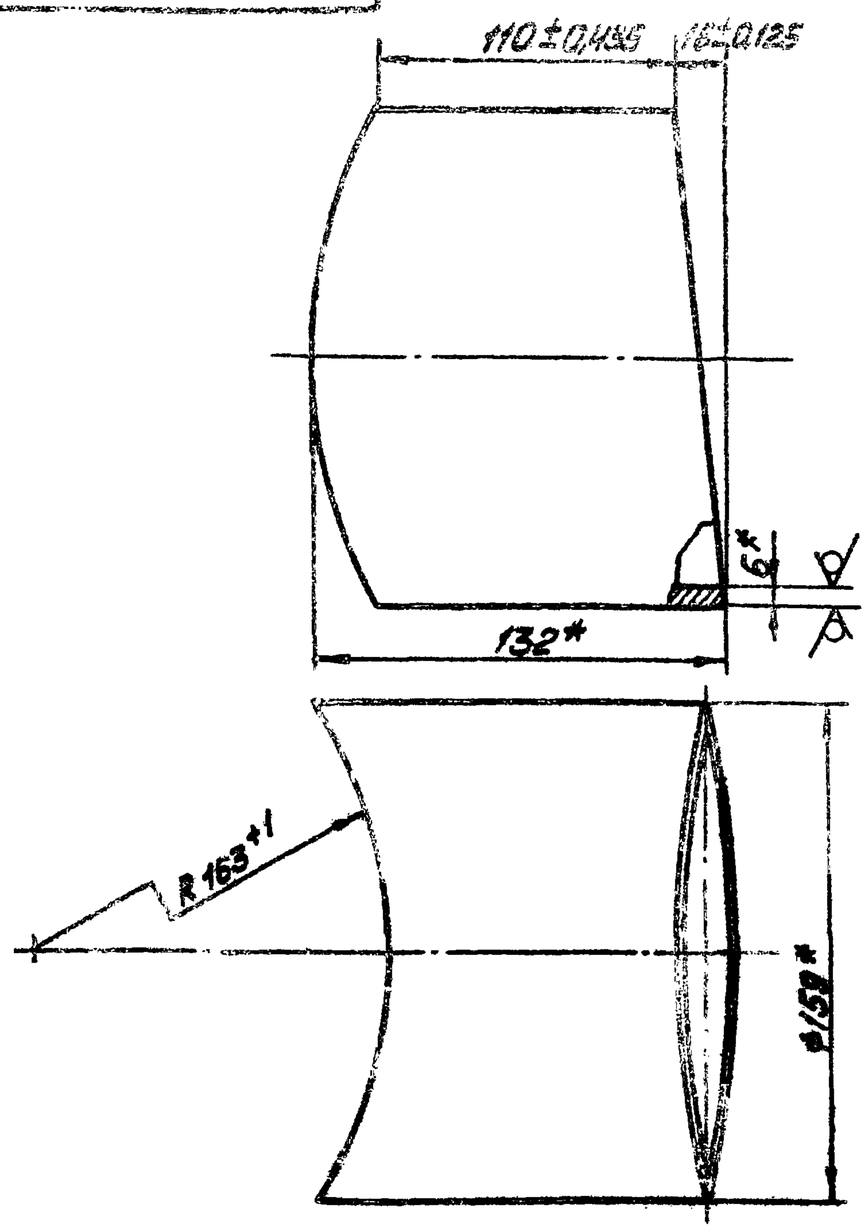

* Размеры для справок.

Изм. Лист	№ докум.	Подп.	Дата	21.02.02.102			
Разраб.	Цонова		16.11.81	Патрубок	Лит	Масса 2,8	Масштаб 1:2
Пров.	Зилгалвис		16.11.81		Лист	Листов 1	
Гл.спец.	Сухоносов			Труба 159×6 ГОСТ 8732-78 / В20 ГОСТ 8731-74*	ЛАТГИПРОПРОМ		
Н.контр.	Калтеп		16.11.81				
Утв.	Рябинин				Формат 11В		

21.02.02.103

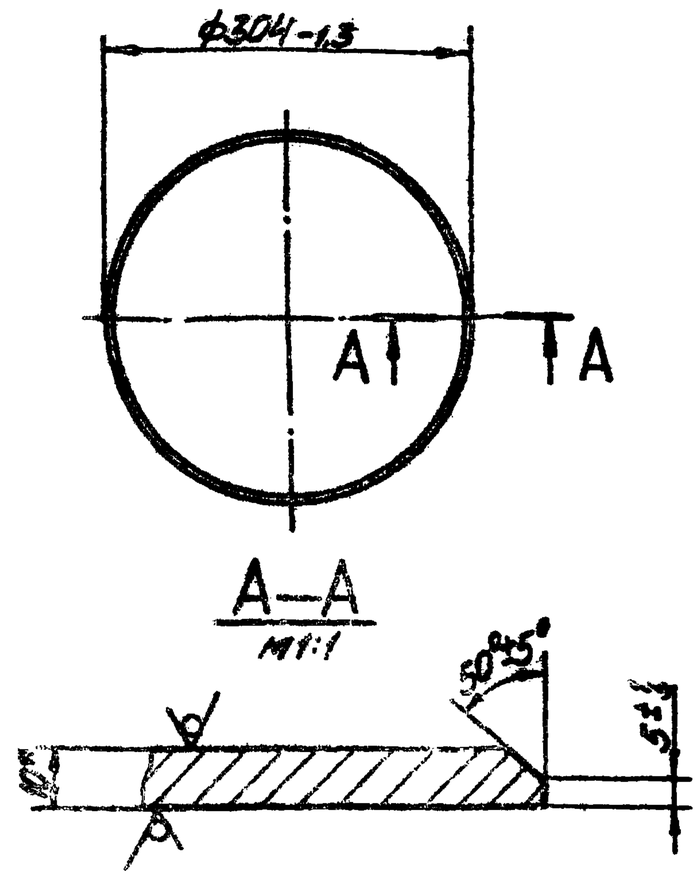

* Размер для справок.

Серия 5.903-3 Выпуск 1-1

Инв. № подл. | Подпись и дата | Взам. инв. №

Изм. Лист	№ докум.	Подп.	Дата	21.02.02.103			
Разраб.	Цонова		16.11.81	Дно	Лит	Масса 5,7	Масштаб 1:5
Пров.	Зилгалвис		16.11.81		Лист	Листов 1	
Гл.спец.	Сухоносов			Лист 10 ГОСТ 19903-74 / В Ст3сп3 ГОСТ 14637-79	ЛАТГИПРОПРОМ		
Н.контр.	Калтеп		16.11.81				
Утв.	Рябинин				Формат 11В		

21.02.02.104

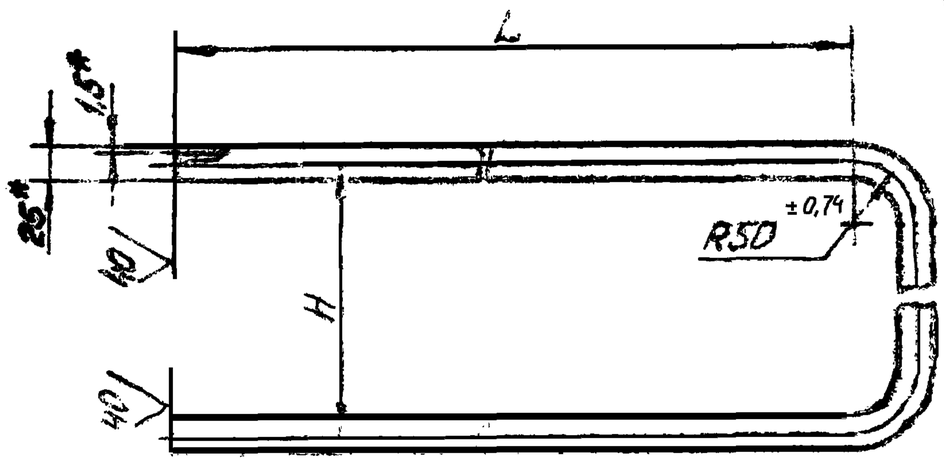

Обозначение	H, мм	L, мм	Масса кг
21.02.02.104	164±0,5	705±1,0	1,55
-01	216±0,519	745±1,0	1,72
-02	110±0,435	815±1,0	1,69
-03	164±0,5	855±1,0	1,84

1. Материал заменитель труба ДКРХМ 25×1,5 ПОТ0-1 ГОСТ 21646-75.
2. * Размеры для справок.

Изм. Лист	№ докум.	Подп.	Дата	21.02.02.104			
Разраб.	Цонова		16.11.81	Змеевик	Лит	Масса см. табл.	Масштаб —
Пров.	Зилгалвис		16.11.81		Лист	Листов 1	
Гл.спец.	Сухоносов			Труба ДКРНМ 25×1,5НД / МНЖ5-1 ГОСТ 17217-79	ЛАТГИПРОПРОМ		
Н.контр.	Калтеп		16.11.81				
Утв.	Рябинин						

Серия 5.903-3 Выпуск 1-1

Форм.	Зона	Поз.	Обозначение	Наименование	Кол.	Примечание
				Документация		
12			21.02.02.110СБ	Сборочный чертёж		
				Детали		
12		1	21.02.02.111	Фланец	1	
11		2	21.02.02.112	Перегородка	2	
11		3	21.02.02.113	Ловитель	1	
Б4		4	21.02.02.114	Держатель		
				Труба 25×25 ГОСТ 8732-78 / В20 ГОСТ 8731-74*	4	0,75 кг

Изм. Лист	№ докум.	Подп.	Дата	21.02.02.110			
Разраб.	Цонова		16.11.81	Каркас	Лит	Лист	Листов 1
Пров.	Зилгалвис		16.11.81		ЛАТГИПРОПРОМ		
Гл.спец.	Сухоносов						
Н.контр.	Калтеп		16.11.81				
Утв.	Рябинин						

21.02.02.110

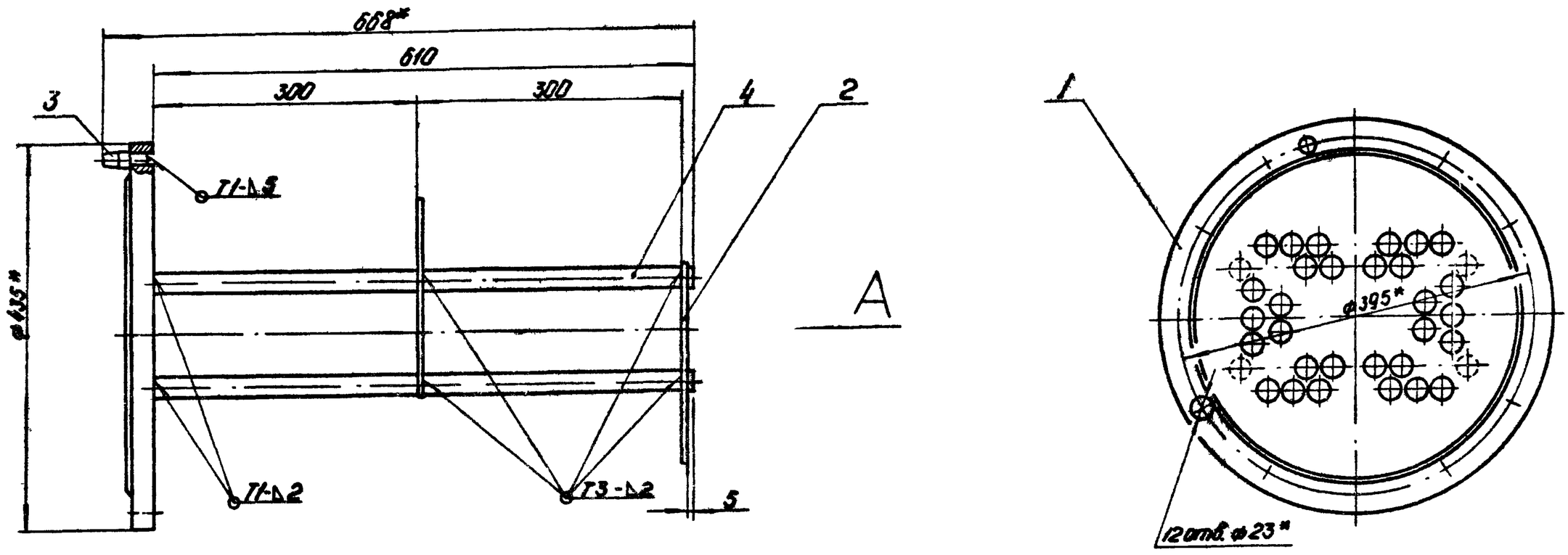

Вид А

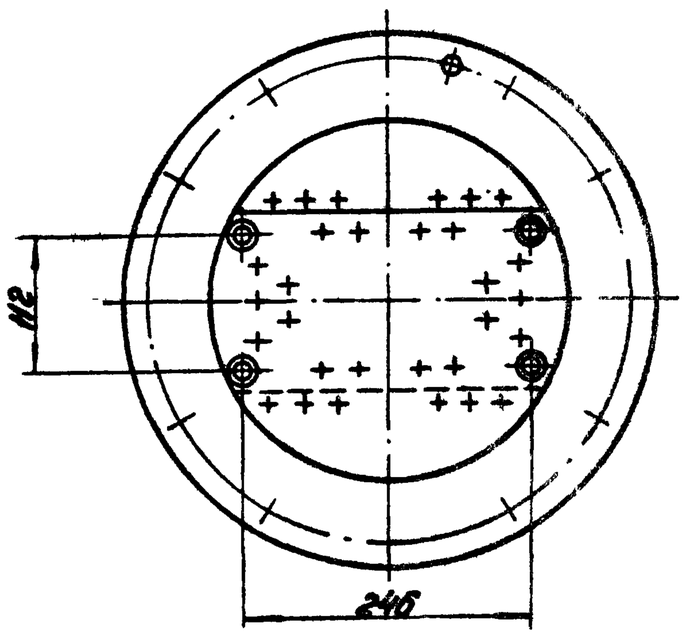

1. *Размеры для справок.
2. Неуказанные предельные отклонения размеров $\pm\frac{IT14}{2}$.
3. Сварные швы по ГОСТ 5264-80.

Изм. Лист	№ докум.	Подп.	Дата	21.02.02.110СБ			
Разраб.	Жданкин		16.11.81	Каркас	Лит.	Масса	Масштаб
Пров.	Зилгалбис		16.11.81	Сборочный чертеж		323	1:5
Гл. спец.	Сухоносов				Лист	Листов 1	
Н. контр.	Колмеи		18.11.81		ЛАТГИПРОПРОМ		
Утв.	Рубинс						

Формат 12Г

21.02.02.111

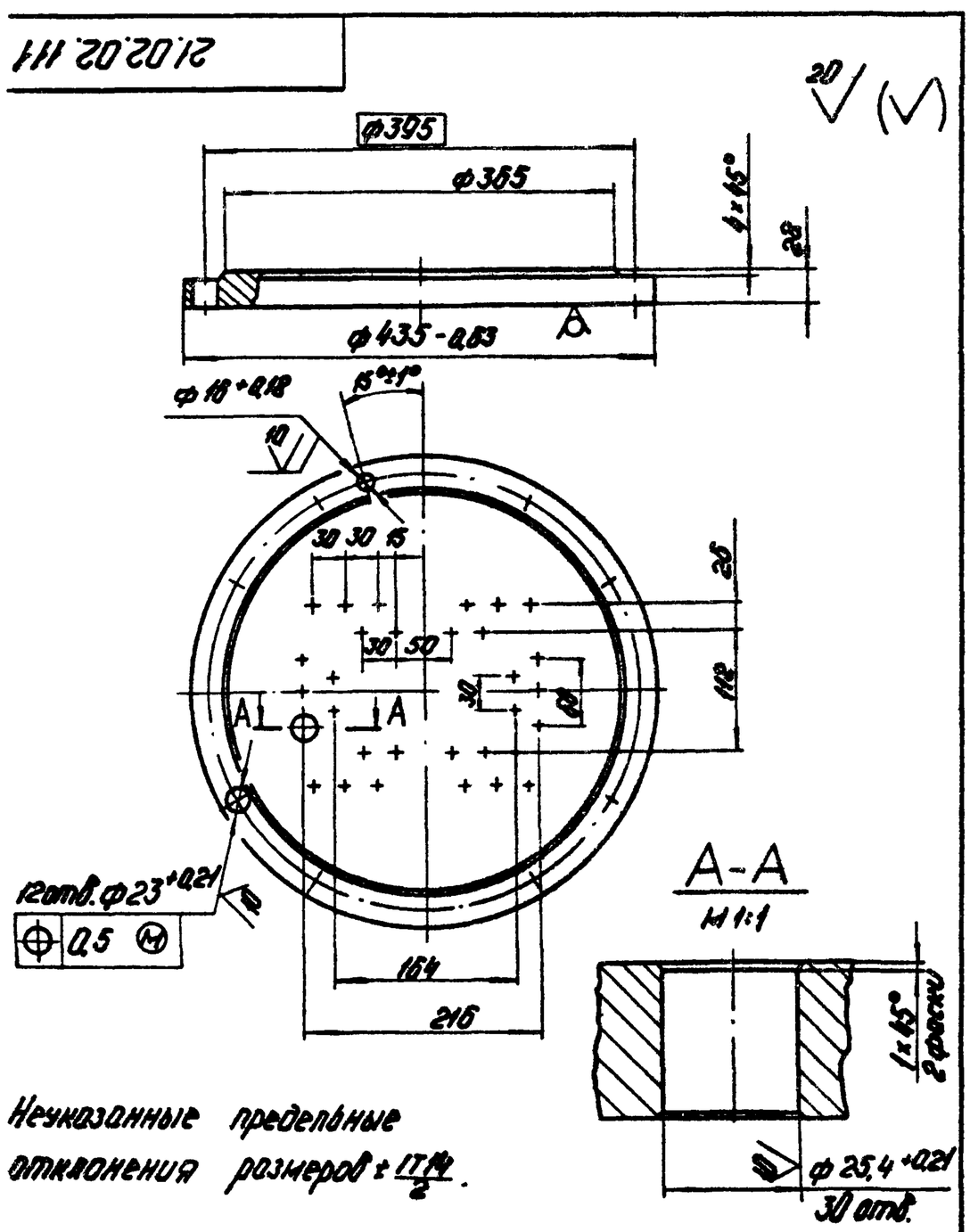

Неуказанные предельные отклонения размеров $\pm\frac{IT14}{2}$.

Изм. Лист	№ докум.	Подп.	Дата	21.02.02.111			
Разраб.	Цонова		16.11.81	Фланец	Лит.	Масса	Масштаб
Пров.	Зилгалбис		16.11.81			25,0	1:5
Гл. спец.	Сухоносов				Лист	Листов 1	
Н. контр.	Колмеи		18.11.81	Лист 34 ГОСТ 19903-74 / Вст3сп3 ГОСТ 14637-79	ЛАТГИПРОПРОМ		
Утв.	Попов						

Формат 11В

21.02.02.112

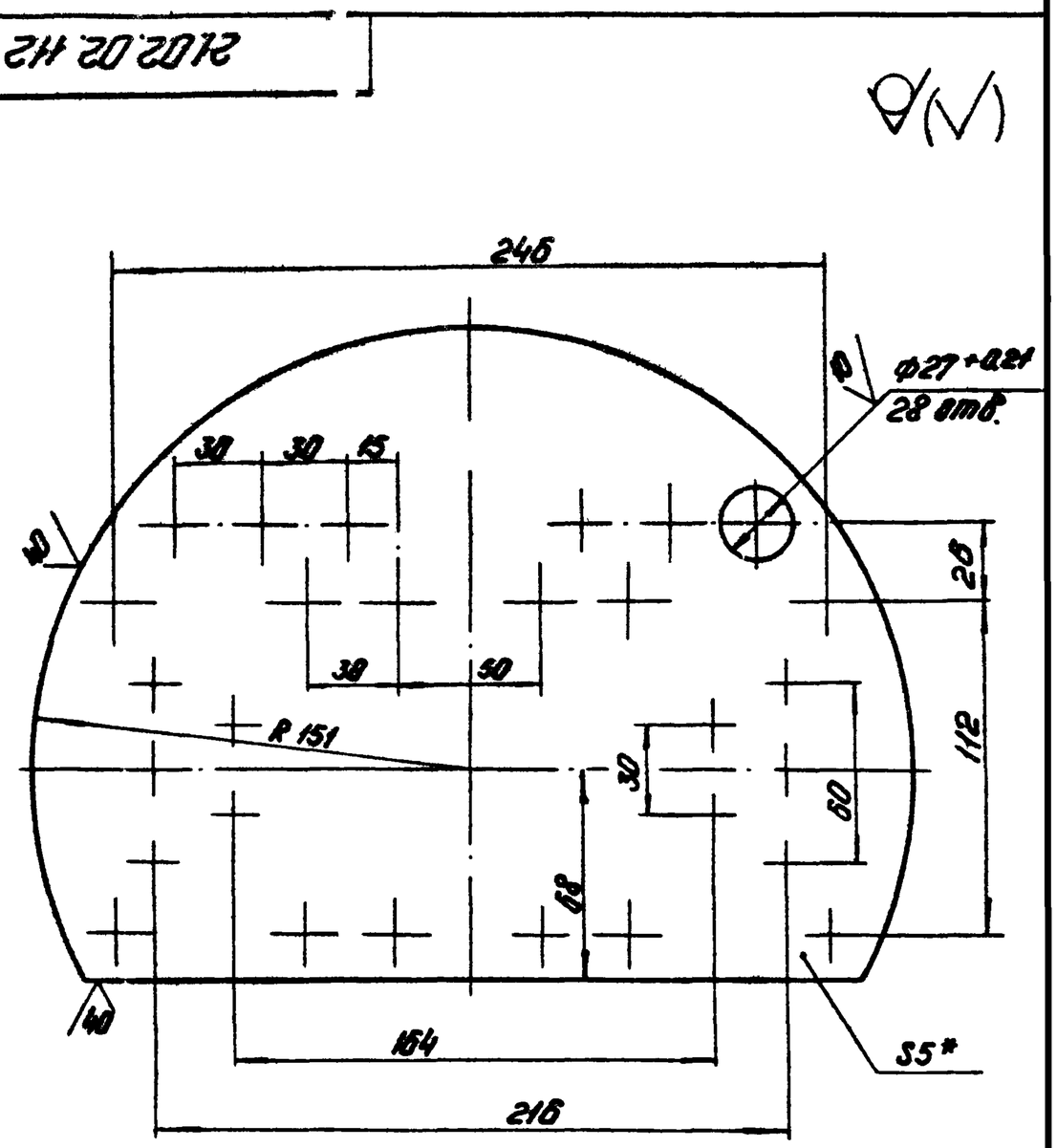

1* Размер для справок.
2 Неуказанные предельные отклонения размеров $\pm\frac{IT14}{2}$.

Изм. Лист	№ докум.	Подп.	Дата	21.02.02.112			
Разраб.	Цонова		16.11.81	Перегородка	Лит.	Масса	Масштаб
Пров.	Зилгалбис		16.11.81			21	1:2
Гл. спец.	Сухоносов				Лист	Листов 1	
Н. контр.	Колмеи		18.11.81	Лист 5 ГОСТ 19903-74 / Вст3сп3 ГОСТ 14637-79	ЛАТГИПРОПРОМ		
Утв.	Рубинс						

Инв. № подл. | Подп. и дата | Взам. инв. № | Инв. № дубл. | Подп. и дата

Формат 11В

21.02.02.113

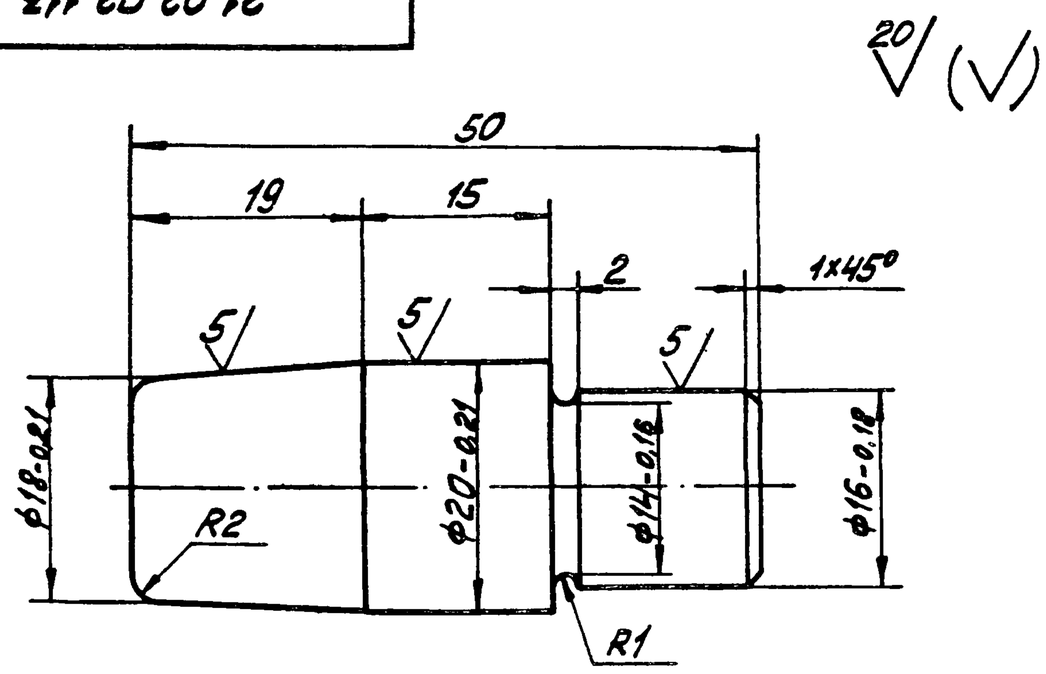

Неуказанные предельные отклонения размеров $\pm\frac{IT14}{2}$.

Изм.	Лист	№ докум.	Подп.	Дата
Разраб.		Ионова		16.12.81
Пров.		Зилгалвис		16.12.81
Гл.спец.		Сухоносов		
Н.контр.		Калмец		18.12.81
Утв.		Рубинс		

21.02.02.113

Ловитель

Лит.	Масса	Масштаб
	0,11	2:1

Лист | Листов 1

Круг $\frac{В-22\ ГОСТ\ 2590-71*}{35\ ГОСТ\ 1050-74*}$

ЛАТГИПРОПРОМ

Формат 11В

Форм.	Зона	Поз.	Обозначение	Наименование	Кол.	Примечание
				Документация		
11			21.02.02.200СБ	Сборочный чертёж		
				Детали		
11		1	21.02.02.201	Корпус камеры	1	
11		2	21.02.02.103	Дно	1	
54		3	21.02.02.202	Перегородка		
				Лист $\frac{8\ ГОСТ\ 19903-74}{ВСт3сп3\ ГОСТ\ 14637-79}$		
				306-1,3 × 200$^{+2,9}$ мм	1	3,7кг
54		4	21.02.02.203	Перегородка		
				Лист $\frac{8\ ГОСТ\ 19903-74}{ВСт3сп3\ ГОСТ\ 14637-79}$		
				200$^{+2,9}$ × 147-1,0 мм	2	1,8кг
54		5	21.02.02.204	Патрубок		
				Труба $\frac{57×6\ ГОСТ\ 8732-78}{В20\ ГОСТ\ 8731-74*}$	2	0,53кг
				Стандартные изделия		
		6		Фланец 300-6 ГОСТ 1255-67	1	

Выпуск 1-1 Серия 5.903-3

Инв. № подл. | Подпись и дата | Взам. инв. № | Инв. № дубл. | Подпись и дата

Изм.	Лист	№ докум.	Подп.	Дата
Разраб.		Зайбиньш		16.12.81
Пров.		Зилгалвис		16.12.81
Гл.спец.		Сухоносов		
Н.контр.		Калмец		18.12.81
Утв.		Рубинс		

21.02.02.200

Камера

Лит.	Лист	Листов
		1

ЛАТГИПРОПРОМ

Формат 11

21.02.02.200СБ

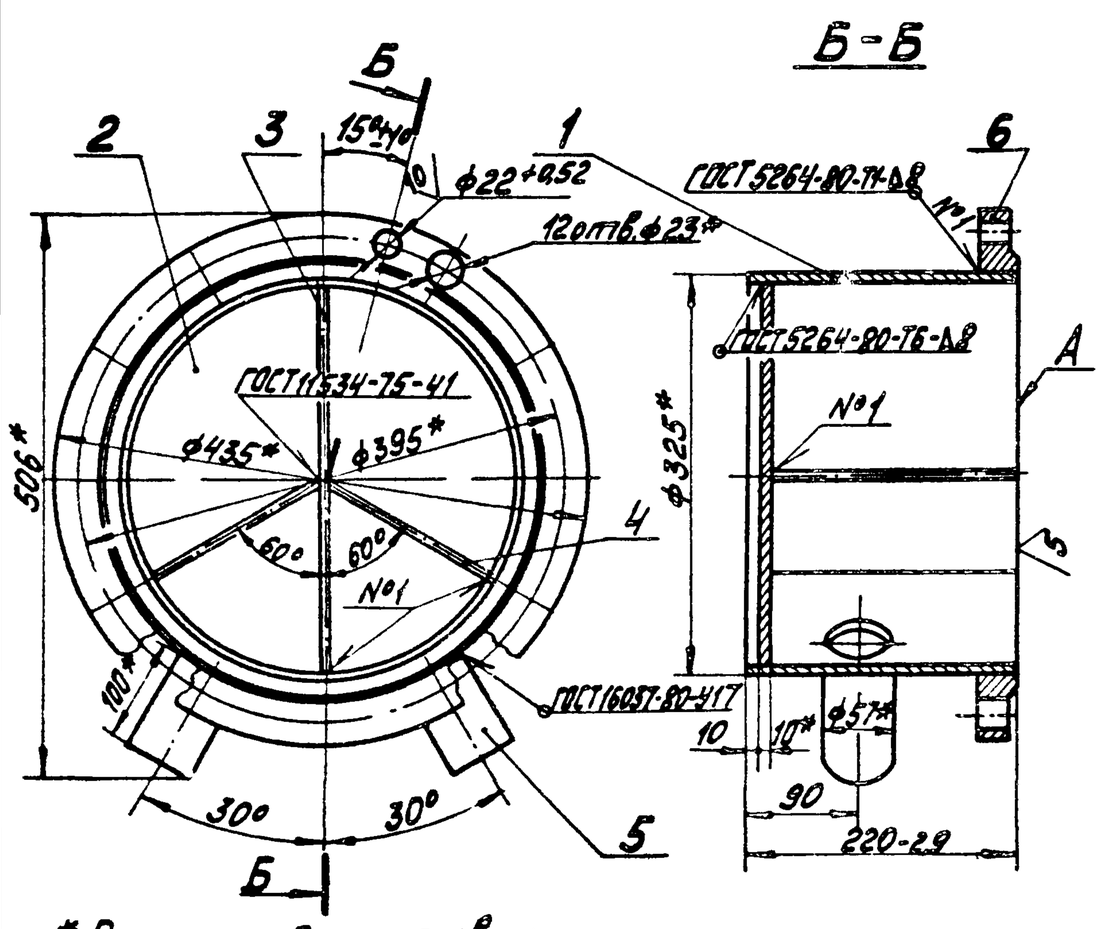

1. * Размеры для справок.
2. Неуказанные предельные отклонения размеров $\pm\frac{IT14}{2}$
3. Обработка поверхностей реза деталей БУ 40.
4. Поверхность А обработать после сборки совместно с дет. поз. 3 и 4.

Изм.	Лист	№ докум.	Подп.	Дата
Разраб.		Зайбиньш		
Пров.		Зилгалвис		
Гл.спец.		Сухоносов		
Н.контр.		Калмец		
Утв.		Рубинс		

21.02.02.200СБ

Камера

Сборочный чертёж.

Лит.	Масса	Масштаб
	38,8	1:5

Лист | Листов 1

ЛАТГИПРОПРОМ

Формат 11В

21.02.02.201

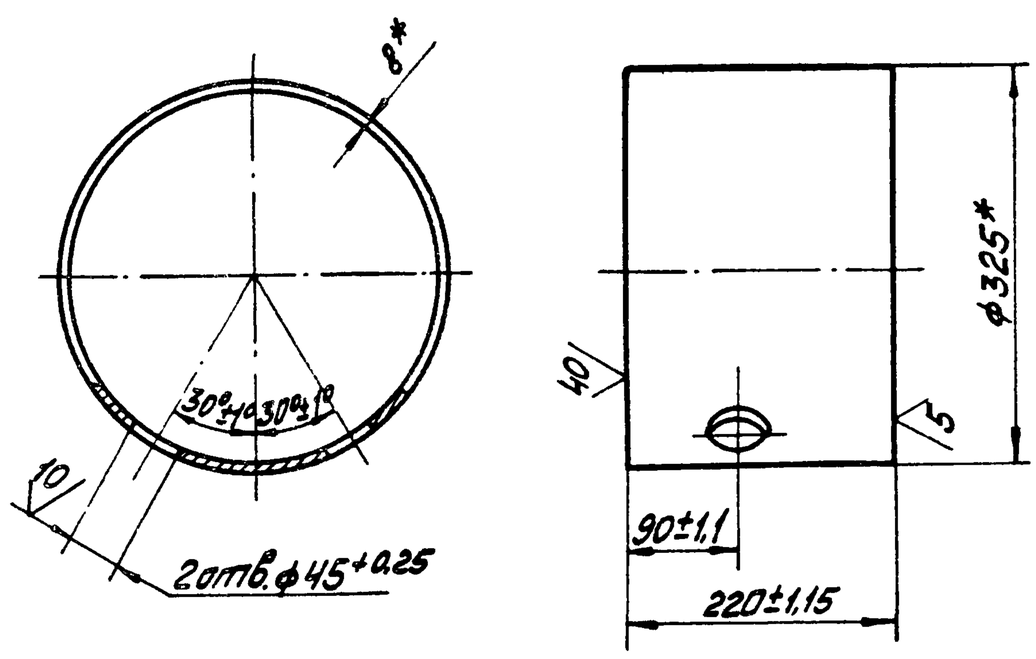

* Размеры для справок.

Выпуск 1-1 Серия 5.903-3

Инв. № подл. | Подпись и дата | Взам. инв. № | Инв. № дубл. | Подпись и дата

Изм.	Лист	№ докум.	Подп.	Дата
Разраб.		Ионова		16.12.81
Пров.		Зилгалвис		16.12.81
Гл.спец.		Сухоносов		
Н.контр.		Калмец		18.12.81
Утв.		Рубинс		

21.02.02.201

Корпус камеры

Труба $\frac{325×8\ ГОСТ\ 8732-78}{В20\ ГОСТ\ 8731-74*}$

Лит.	Масса	Масштаб
	13,7	1:5

Лист | Листов 1

ЛАТГИПРОПРОМ

Формат 11В