ТИПОВАЯ ДОКУМЕНТАЦИЯ НА КОНСТРУКЦИИ ИЗДЕЛИЯ
И УЗЛЫ ЗДАНИЙ И СООРУЖЕНИЙ

СЕРИЯ 5.904-26

ЦИКЛОНЫ ЦН-11
ДИАМЕТРАМИ 400, 500, 630, 800 мм

ВЫПУСК IV

СБОРНИКИ, КОЛЛЕКТОРЫ, УЛИТКИ

РАБОЧИЕ ЧЕРТЕЖИ

19936-04
Цена 1-52

ТИПОВАЯ ДОКУМЕНТАЦИЯ НА КОНСТРУКЦИИ ИЗДЕЛИЯ
И УЗЛЫ ЗДАНИЙ И СООРУЖЕНИЙ

СЕРИЯ 5.904-26

ЦИКЛОНЫ ЦН-11
ДИАМЕТРАМИ 400, 500, 630, 800 мм

ВЫПУСК IV

СБОРНИКИ, КОЛЛЕКТОРЫ, УЛИТКИ

РАБОЧИЕ ЧЕРТЕЖИ

Разработаны
ГПИ Проектпромвентиляция
Главный инженер института
П А Овчинников
Главный специалист
Е.П. Агафонов
Главный специалист
О В Демьянов

Утверждены Госстроем СССР
протокол АЧ-48 от 20.11.1985г.
введены в действие 10.02.1986г.
ГПИ „Проектпромвентиляция"
Главпромвентиляция ММСС СССР
приказ № 36 от 5.02.1986г.
Срок действия 1990г.

Серия 5.904-26, выпуск 4

Технические требования.

1. Сборники, коллекторы и улитки должны соответствовать настоящим техническим требованиям и рабочим чертежам
2. Все материалы, готовые изделия и детали, применяемые для изготовления сборников, коллекторов, улиток, должны соответствовать данным, указанным в конструкторской документации, и по качеству отвечать требованиям стандартов.
3. Неуказанные предельные отклонения размеров деталей и сборочных единиц; H14; h14; $\pm \frac{IT14}{2}$.
4. Качество листового материала и готовых деталей должно быть подтверждено сертификатами заводов-поставщиков.
5. Поверхность деталей не должна иметь пороков (трещин, забоин, отслоений покрытия и т.д).
6. На механически обработанных и штампованных деталях не должно быть заусенцев, задиров и забоин, а в местах перегибов - трещин и надрывов.
7. Сварочные работы должны производиться в строгом соответствии с утвержденной технологией завода-изготовителя.
8. К сварке не допускаются детали, у которых места нанесения сварочных швов покрыты ржавчиной, маслом, краской и другими загрязнениями.
9. Очистка свариваемых поверхностей производится любым способом.
10. Сварку и прихватку сборочных единиц производить ручной электродуговой, электродами марки Э-42, Э-42А и Э-46, по ГОСТ 9467-75, при этом швы сварных соединений должны соответствовать ГОСТ 5264-80, контактной - по ГОСТ 15878-79, а также полуавтоматической в среде углекислого газа (двуокись углерода по ГОСТ 8050-76), с применением сварочной проволоки СВ-08, СВ-08А по ГОСТ 2246-70, при этом швы сварных соединений должны соответствовать ГОСТ 14771-76.
11. Прихватку следует размещать в местах расположения сварочных швов.
12. Перед началом сварки должны быть проверены правильность сборки и качество прихватки соединяемых деталей. Принудительная с натягом подгонка деталей не допускается
13. Коробление и поводка свариваемых элементов не должны превышать 5 мм на 1000 мм длины.
14. Подготовка поверхности под покрытие производится по технологии, утвержденной на заводе-изготовителе, в соответствии с требованиями ГОСТ 9.025-74.
15. Наружные поверхности сборников, коллекторов и улиток должны быть покрыты грунтовкой ГФ-0119 ГОСТ 23343-78 или другим покрытием, обладающим хорошей адгезией к металлу, по технологии, утвержденной на заводе-изготовителе.
16. Класс покрытия VII по ГОСТ 9.032-74.
17. Покрытие должно наноситься ровным слоем по всей поверхности. Подтеки, пятна, морщины, пузыри и приставшие загрязнения не допускаются
18. Сборники, коллекторы и улитки поставляются в собранном виде согласно утвержденным чертежам в количестве определенном заказом совместно с бункерами и циклонами.
19. Готовые сборники, коллекторы и улитки подвергаются приемочному контролю отделом технического контроля (ОТК) завода-изготовителя.
20. При приемочном контроле проверяется соответствие сборников, коллекторов и улиток настоящим техническим требованиям и чертежам.

    При этом проверяется:
    - размеры и геометрическая форма;
    - качество сварных соединений;
    - масса,
    - товарный вид.
21. К проверке сборники, коллекторы и улитки представляются партиями. Количество образцов, подлежащих проверке от предъявляемой партии - 10%, но не менее 2-х шт определяется контрольными операциями, предусмотренными технологическим процессом.
22. Контролю товарного вида подвергаются все сборники, коллекторы и улитки.
23. На принятые сборники, коллекторы и улитки в документе делается отметка ОТК завода-изготовителя.
24. В тех случаях, когда в образцах, подлежащих проверке, обнаруживаются нарушения настоящих технических требований и чертежей, назначается повторная проверка с удвоенным количеством проверяемых образцов от партии. Если при повторной проверке обнаруживаются нарушения настоящих технических требований и чертежей, вся предъявленная к приемке партия бракуется
25. На забракованные сборники, коллекторы и улитки должен составляться акт, в котором указывается возможность исправления брака.
26. Обнаруженные дефекты должны быть устранены в соответствии с настоящими техническими требованиями и чертежами.
27. На сборники, коллекторы и улитки, не подлежащих исправлению, должна ставиться отметка ОТК, указывающая об окончательном браке.
28. Готовые сборники, коллекторы и улитки поставляются в таре, обеспечивающей их сохранность при транспортировке и хранении у заказчика. Разработка чертежей и изготовление тары производится заводом-изготовителем в соответствии с ГОСТ 2991-76.
29. По согласованию с заказчиком допускается отправка сборников, коллекторов и улиток не в таре.
30. Все резьбовые и шарнирные соединения должны быть покрыты смазкой К-17 по ГОСТ 10877-76. Консервация должна быть выполнена по утвержденной технологии завода-изготовителя.
31. Сопроводительная документация на партию должна быть упакована способом, установленным на заводе-изготовителе, причем должны быть приняты меры, обеспечивающие ее сохранность.
32. Каждое отправляемое место должно маркироваться с указанием типа сборника, коллектора и улитки, завода-изготовителя, даты выпуска, веса брутто и надписью „не бросать"
33. Транспортирование сборников, коллекторов и улиток может производиться любым видом транспорта.

    Хранение и транспортирование сборников, коллекторов и улиток должно производиться в условиях, защищающих их от механических повреждений.
34. Условия транспортирования сборников, коллекторов и улиток в части воздействия климатических факторов внешней среды по группе Ж-1, хранения - по группе Ж-2 ГОСТ 15150-69.

Изм.	Лист	№ докум.	Подп.	Дата	СКУ-Д1			
Разраб.		Миронова			Циклоны ЦН-11 ф 400, 500, 630, 800 мм. Сборники, коллекторы, улитки. Технические требования	Лит.	Лист 1	Листов 18
Пров.		Колкота				МЧСС СССР Главгосстройпроект		
Н. контр.		Колкота						
Утв.		Дементьев						

Копировал: Бел-

Формат А2

Серия 5.904-26, выпуск 4

Технические требования.

1. Сборники, коллекторы и улитки должны соответствовать настоящим техническим требованиям и рабочим чертежам
2. Все материалы, готовые изделия и детали, применяемые для изготовления сборников, коллекторов, улиток, должны соответствовать данным, указанным в конструкторской документации, и по качеству отвечать требованиям стандартов.
3. Неуказанные предельные отклонения размеров деталей и сборочных единиц; H14; h14; $\pm \frac{IT14}{2}$.
4. Качество листового материала и готовых деталей должно быть подтверждено сертификатами заводов-поставщиков.
5. Поверхность деталей не должна иметь пороков (трещин, забоин, отслоений покрытия и т.д.).
6. На механически обработанных и штампованных деталях не должно быть заусенцев, задиров и забоин, а в местах перегибов – трещин и надрывов
7. Сварочные работы должны производиться в строгом соответствии с утвержденной технологией завода-изготовителя.
8. К сварке не допускаются детали, у которых места нанесения сварочных швов покрыты ржавчиной, маслом, краской и другими загрязнениями.
9. Очистка свариваемых поверхностей производится любым способом.
10. Сварку и прихватку сборочных единиц производить ручной электродуговой, электродами марки Э-42, Э-42А и Э-46, по ГОСТ 9467-75, при этом швы сварных соединений должны соответствовать ГОСТ 5264-80, контактной – по ГОСТ 15878-79, а также полуавтоматической в среде углекислого газа (двуокись углерода по ГОСТ 8050-76), с применением сварочной проволоки СВ-08, СВ-08А по ГОСТ 2246-70, при этом швы сварных соединений должны соответствовать ГОСТ 14771-76.
11. Прихватку следует размещать в местах расположения сварочных швов.
12. Перед началом сварки должны быть проверены правильность сборки и качество прихватки соединяемых деталей. Принудительная с натягом подгонка деталей не допускается
13. Коробление и поводка свариваемых элементов не должны превышать 5 мм на 1000 мм длины.
14. Подготовка поверхности под покрытие производится по технологии, утвержденной на заводе-изготовителе, в соответствии с требованиями ГОСТ 9.025-74.
15. Наружные поверхности сборников, коллекторов и улиток должны быть покрыты грунтовкой ГФ-0119, ГОСТ 23343-78 или другим покрытием, обладающим хорошей адгезией к металлу, по технологии, утвержденной на заводе-изготовителе.
16. Класс покрытия VII по ГОСТ 9.032-74.
17. Покрытие должно наноситься ровным слоем по всей поверхности. Подтеки, пятна, морщины, пузыри и приставшие загрязнения не допускаются
18. Сборники, коллекторы и улитки поставляются в собранном виде согласно утвержденным чертежам в количестве определенном заказом совместно с бункерами и циклонами.
19. Готовые сборники, коллекторы и улитки подвергаются приемочному контролю отделом технического контроля (ОТК) завода-изготовителя.
20. При приемочном контроле проверяется соответствие сборников, коллекторов и улиток настоящим техническим требованиям и чертежам.

    При этом проверяется:
    - размеры и геометрическая форма;
    - качество сварных соединений;
    - масса,
    - товарный вид.
21. К проверке сборники, коллекторы и улитки представляются партиями. Количество образцов, подлежащих проверке от предъявляемой партии – 10%, но не менее 2-х или определяется контрольными операциями, предусмотренными технологическим процессом.
22. Контролю товарного вида подвергаются все сборники, коллекторы и улитки.
23. На принятые сборники, коллекторы и улитки в документе делается отметка ОТК завода-изготовителя.
24. В тех случаях, когда в образцах, подлежащих проверке, обнаруживаются нарушения, настоящих технических требований и чертежей, назначается повторная проверка с удвоенным количеством проверяемых образцов от партии. Если при повторной проверке обнаруживаются нарушения настоящих технических требований и чертежей, вся предъявленная к приемке партия бракуется
25. На забракованные сборники, коллекторы и улитки должен составляться акт, в котором указывается возможность исправления брака.
26. Обнаруженные дефекты должны быть устранены в соответствии с настоящими техническими требованиями и чертежами.
27. На сборники, коллекторы и улитки, не подлежащих исправлению, должна ставиться отметка ОТК, указывающая об окончательном браке.
28. Готовые сборники, коллекторы и улитки поставляются в таре, обеспечивающей их сохранность при транспортировке и хранении у заказчика. Разработка чертежей и изготовление тары производится заводом-изготовителем в соответствии с ГОСТ 2991-76.
29. По согласованию с заказчиком допускается отправка сборников, коллекторов и улиток не в таре.
30. Все резьбовые и шарнирные соединения должны быть покрыты смазкой К-17 по ГОСТ 10877-76. Консервация должна быть выполнена по утвержденной технологии завода-изготовителя.
31. Сопроводительная документация на партию должна быть упакована способом, установленным на заводе-изготовителе, причем должны быть приняты меры, обеспечивающие ее сохранность.
32. Каждое отправляемое место должно маркироваться с указанием типа сборника, коллектора и улитки, завода-изготовителя, даты выпуска, веса брутто и надписью „не бросать"
33. Транспортирование сборников, коллекторов и улиток может производиться любым видом транспорта.

    Хранение и транспортирование сборников, коллекторов и улиток должно производиться в условиях, защищающих их от механических повреждений.
34. Условия транспортирования сборников, коллекторов и улиток в части воздействия климатических факторов внешней среды по группе Ж-1, хранения – по группе Ж-2 ГОСТ 15150-69.

Изм.	Лист	N докум.	Подп.	Дата	СКУ-Д1		
Разраб.		Миронова			Циклоны ЦН-11 ф 400, 500, 630, 800 мм. Сборники, коллекторы, улитки. Технические требования	Лит	Лист 1 / Листов 18
Пров.		Колкота				ММСС СССР Главпромстройпроект ГПИ	
Н. контр.		Колкота					
Утв.		Дементьев					

Копировал Бел- Формат А2

Серия 5.904-26, выпуск 4

Формат	Зона	Поз.	Обозначение	Наименование	Кол.	Примечание
				Документация		
А3			1СБВ СБ	Сборочный чертеж		
А2			СКУ-Д1	Технические требования		
				Сборочные единицы		
А4		1	1Б 100	Крышка	1	(Вып.)
				Детали		
Б4		2	1СБВ.001	Прокладка		
				Пластина I,		
				лист ТМКЩ-М		
				ГОСТ 7338-77		
				3×25×1540-ЭТ14	1	0,16кг
				Стандартные изделия		
		3		Гайка М10 4		
				ГОСТ 5915-70	14	0,041кг
		4		Шайба 10		
				ГОСТ 11371-78	14	0,004кг
				Переменные данные для исполнений		
				1СБВ		
				Сборочные единицы		
*)		5	1СБВ 100	Сборник	1	*)А4(5)

Изм.	Лист	N докум.	Подп.	Дата	1СБВ		
Разраб.		Власова			Сборник с верхним отводом	Лит.	Лист	Листов 2
Пров.		Колкота				ММСС СССР Главвентиляция ГПИ Проектвентиляция	
Н.контр.		Колкота					
Утв.		Демьяков					

Инв. N подл. | Подп. и дата | Взам. инв. N | Инв. N дубл. | Подп. и дата

Копировал — Формат А4

Формат	Зона	Поз.	Обозначение	Наименование	Кол.	Примечание
				1СБВ-01		
				Сборочные единицы		
*)		5	1СБВ.100-01	Сборник	1	*)А4(5)
				1СБВ-02		
				Сборочные единицы		
*)		5	1СБВ.100-02	Сборник	1	*)А4(5)
				1СБВ-03		
				Сборочные единицы		
*)		5	1СБВ 100-03	Сборник	1	*)А4(5)

Инв. N подл. | Подп. и дата | Взам. инв. N | Инв. N дубл. | Подп. и дата

1СБВ

Лист 2

Копировал — Формат А4

1СБВ СБ

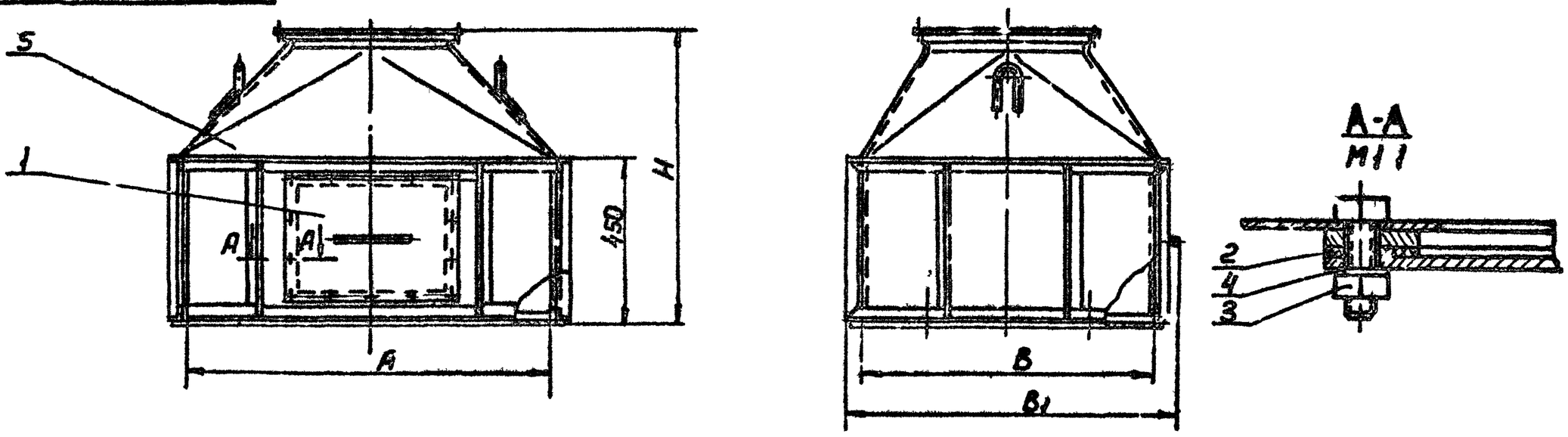

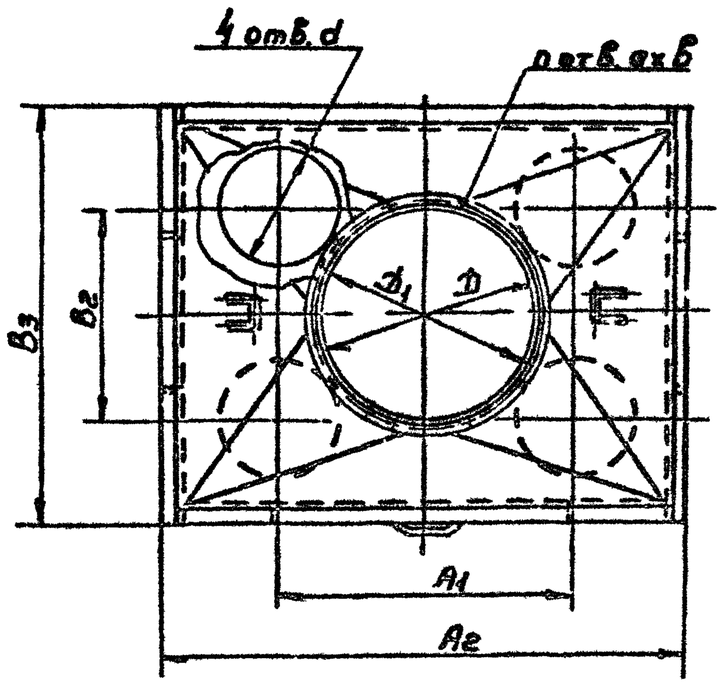

Обозначение	Размеры, мм													Масса кг
	А	А1	А2	В	В1	В2	В3	Д	Д1	Н	d	n	а×б	
1СБВ	1000	618	1076	800	908	440	876	450	480	800	260	10	7×10	89
-01	1250	770	1334	1000	1112	540	1024	630	660	880	320	12	9×14	123
-02	1580	972	1684	1250	1362	670	1334	710	740	970	400			167
03	2000	1230	2080	1600	1712	840	1680	900	940	1100	500	16		233

Размеры для справок

Изм.	Лист	N докум.	Подп.	Дата	1СБВ СБ		
Разраб.		Власова			Сборник с верхним отводом Сборочный чертеж	Лит.	Масса	Масштаб
Пров.		Колкота					См. табл.	—
Т.контр.		Демьянов				Лист	Листов 1	
Н.контр.		Ленусова				ММСС СССР Главвентиляция ГПИ Проектвентиляция		
Утв.		Осадчий						

Инв. N подл. | Подп. и дата | Взам. инв. N | Инв. N дубл. | Подп. и дата

Копировал — Формат А3

Серия 5.904-26, выпуск 4

Формат	Зона	Поз.	Обозначение	Наименование	Кол.	Примечание
				Документация		
13			1 СБВ 100 СБ	Сборочный чертеж		
2			СКУ-Д1	Технические требования		
				Детали		
Б4		1	1 СБВ 101	Планка		
				Полоса Б-5х25 ГОСТ 103-76 / Ст 3кп ГОСТ 535-79		
				ℓ = 310 -УТ 14	2	0,3 кг
Б4		2	1 СБВ 102	Планка		
				Полоса Б-5х25 ГОСТ 103-76 / Ст3кп ГОСТ 535-79		
				ℓ = 460 -УТ 14	2	0,45 кг
				Стандартные изделия		
		3		Болт М10х30.36		
				ГОСТ 7798-70	14	
			Переменные данные для исполнений			
				1 СБВ.100		
				Детали		
А4		4	1 СБВ 103-01	Фланец	1	
А3		5	1 СБВ 104	Переход	1	
А4		6	1 СБВ 105	Лист передний	1	
А4		7	1 СБВ 106	Связь	2	
А4		8	1 СБВ 107	Связь	1	
А4		9	1 СБВ 108	Дно	4	
А4		10	ЦН-11-400 П 014	Ушко	2	(Вып II)

1 СБВ.100

Изм. Лист N докум. Подп. Дата
Разраб. Миронова
Пров. Колкота
Н. контр. Денисова
Утв. Демьянов

Сборник

Лит. | Лист 1 | Листов 4

МЧСС СССР Главпромвентиляция ГПИ Проектпромвентиляция

Копировал: Формат А4

Формат	Зона	Поз.	Обозначение	Наименование	Кол.	Примечание
Б4		11	1 СБВ 109	Связь		
				Уголок Б-36х36х4 ГОСТ 8509-72 / Ст3 ГОСТ 535-79		
				ℓ = 1004 -УТ 14	4	2,17 кг
Б4		12	1 СБВ 110	Стенка		
				Лист Б-ПН-2 ГОСТ 19903-74 / 3-III-Ст3кп ГОСТ 16523-70		
				430 × 1000 -УТ 14	1	6,75 кг
Б4		13	1 СБВ 111	Стенка		
				Лист Б-ПН-2 ГОСТ 19903-74 / 3-III-Ст3кп ГОСТ 16523-70		
				430 × 804 -УТ 14	2	5,4 кг
				1 СБВ.100-01		
				Детали		
А4		4	1 СБВ 103-03	Фланец	1	
А3		5	1 СБВ 104-01	Переход	1	
А4		6	1 СБВ 105-01	Лист передний	1	
А4		7	1 СБВ 106-01	Связь	8	
А4		8	1 СБВ 107-01	Связь	4	
А4		9	1 СБВ 108-01	Дно	1	
А4		10	ЦН-11-400 П 014	Ушко	2	(Вып. II)
Б4		11	1 СБВ 109-01	Связь		
				Уголок Б-40х40х4 ГОСТ 8509-72 / Ст3 ГОСТ 535-79		
				ℓ = 1254 -УТ 14	4	3,03 кг
Б4		12	1 СБВ 110-01	Стенка		
				Лист Б-ПН-2 ГОСТ 19903-74 / 3-III-Ст3кп ГОСТ 16523-70		
				430 × 1250 -УТ 14	1	8,42 кг

1 СБВ.100 Лист 2

Копировал: Формат А4

Формат	Зона	Поз.	Обозначение	Наименование	Кол.	Примечание
Б4		13	1 СБВ 111-01	Стенка		
				Лист Б-ПН-2 ГОСТ 19903-74 / 3-III-Ст3кп ГОСТ 16523-70		
				430 × 1004 -УТ 14	2	6,77 кг
				1 СБВ.100-02		
				Детали		
А4		4	1 СБВ 103-02	Фланец	1	
А3		5	1 СБВ 104-02	Переход	1	
А4		6	1 СБВ 105-02	Лист передний	1	
А4		7	1 СБВ 106-01	Связь	2	
А4		8	1 СБВ 107-02	Связь	4	
А4		9	1 СБВ 108-02	Дно	1	
А4		10	ЦН-11-400 П 014-01	Ушко	2	(Вып. II)
Б4		11	1 СБВ 109-02	Связь		
				Уголок Б-40х40х4 ГОСТ 8509-72 / Ст3 ГОСТ 535-79		
				ℓ = 1584 -УТ 14	4	3,83 кг
Б4		12	1 СБВ 110-02	Стенка		
				Лист Б-ПН-2 ГОСТ 19903-74 / 3-III-Ст3кп ГОСТ 16523-70		
				430 × 1254 -УТ 14	2	8,46 кг
Б4		13	1 СБВ 111-02	Стенка		
				Лист Б-ПН-2 ГОСТ 19903-74 / 3-III-Ст3кп ГОСТ 16523-70		
				430 × 1580 -УТ 14	1	10,67 кг

1 СБВ.100 Лист 3

Копировал: Формат А4

Формат	Зона	Поз.	Обозначение	Наименование	Кол.	Примечание
				1 СБВ.100-03		
				Детали		
А4		4	1 СБВ.103-03	Фланец	1	
А3		5	1 СБВ 104-03	Переход	1	
А4		6	1 СБВ 105-03	Лист передний	1	
А4		7	1 СБВ 106-01	Связь	8	
А4		8	1 СБВ 107-03	Связь	4	
А4		9	1 СБВ 108-03	Дно	1	
А4		10	ЦН-11-400 П 014-01	Ушко	2	(Вып II)
Б4		11	1 СБВ 109-03	Связь		
				Уголок Б-40х40х4 ГОСТ 8509-72 / Ст3 ГОСТ 535-79		
				ℓ = 2004 -УТ 14	4	4,84 кг
Б4		12	1 СБВ 110-03	Стенка		
				Лист Б-ПН-2 ГОСТ 19903-74 / 3-III-Ст3кп ГОСТ 16523-70		
				430 × 1864 -УТ 14	2	10,93 кг
Б4		13	1 СБВ.111-03	Стенка		
				Лист Б-ПН-2 ГОСТ 19903-74 / 3-III-Ст3кп ГОСТ 16523-70		
				430 × 2050 -УТ 14	1	13,5 кг

1.СБВ.100 Лист 4

Копировал: Формат А4

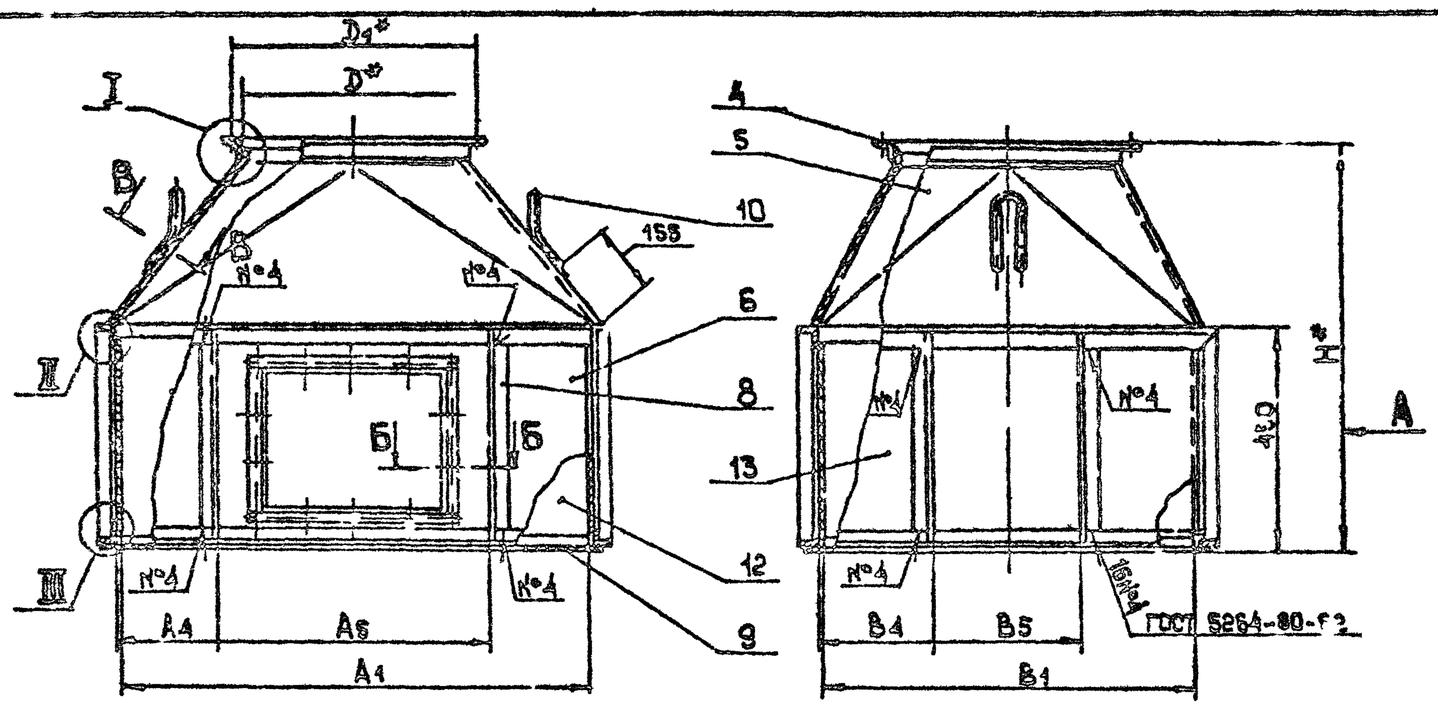

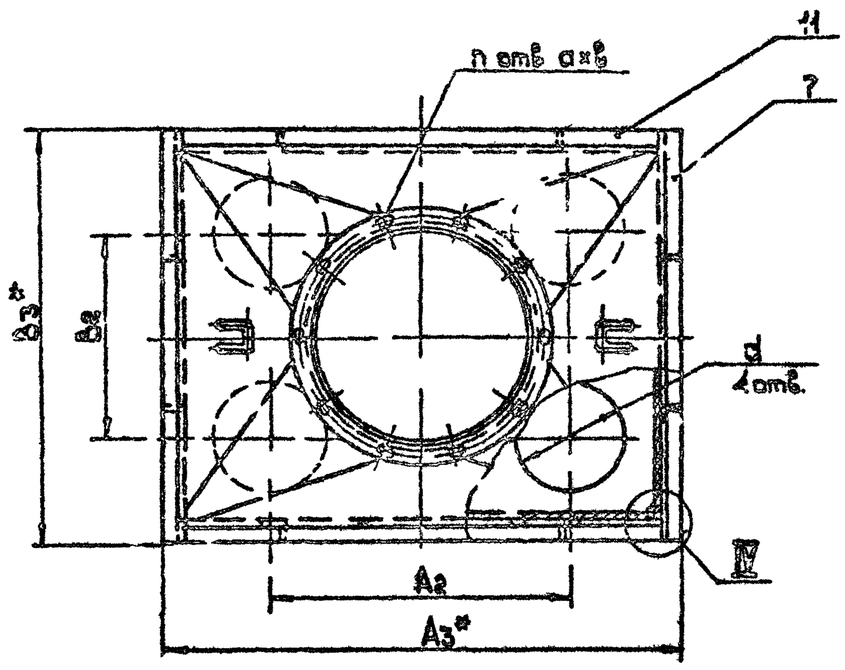

Вид А

М1:5

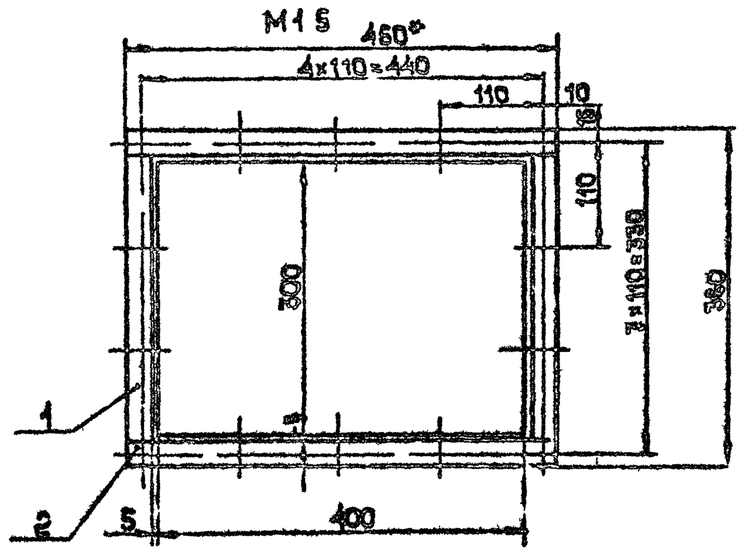

Б-Б

М1:1

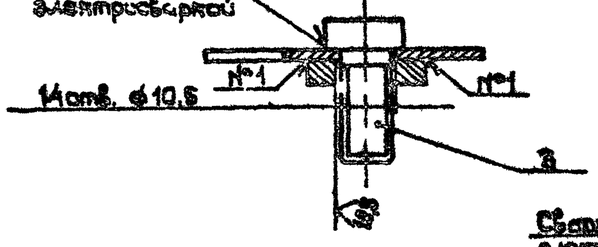

В-В

М1:1

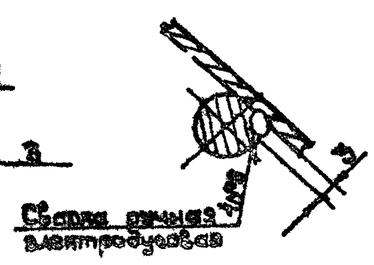

I

М1:2

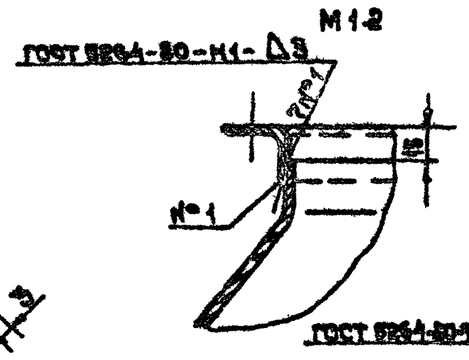

II

М1:2

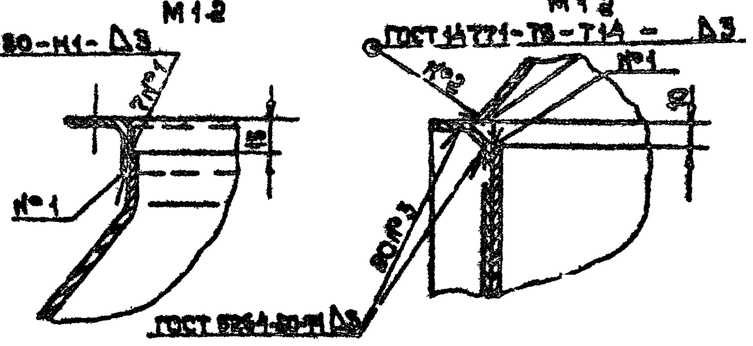

III

М1:2

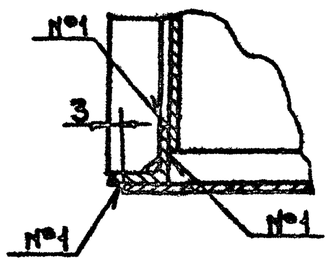

IV

М1:2

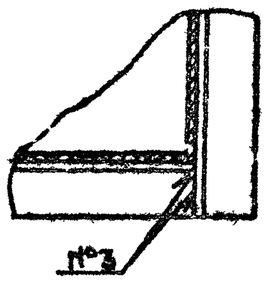

Обозначение	Размеры, мм																Масса, кг
	A_1	A_2	A_3	A_4	A_5	B_1	B_2	B_3	B_4	B_5	H	D	D_1	d	n	a×b	
1 СБВ 100	1000	618	1076	202	600	800	440	676	242	320	800	460	480	260	10	7×10	84,5
-01	1250	770	1334	317	620	1000	540	1034	252	500	880	630	660	320	12	9×14	118,5
-02	1580	972	1664	397	780	1250	670	1034	317	620	970	710	740	400	12		162,8
-03	2000	1230	2080	502	800	1600	840	1680	402	800	1100	900	940	500	16		228,5

1. $\pm \frac{IT14}{2}$
2. Дно, поз 8, приварить к сборнику при монтаже цилиндов.
3. *Размеры для справок.

Изм.	Лист	Докум.	Подп.	Дата	1СБВ.100СБ		
Разраб.		Меняева			Сборник Сборочный чертеж	Лит.	Масса	Масштаб
Пров.		Болкота					Сметал	1:10
Т.контр.		Демьянов				Лист	Листов 1
Н.контр.		Болкота				ММСС СССР Главпромвентиляция Гипроэнергомвентиляция	
Утв.		Осадчий					

Копировал Ю/Ш

Формат А2

Инв. № подл. | Подп. и дата | Взам. инв. № | Инв. № дубл. | Подп. и дата

Серия 5.904-26, выпуск 4

1СБВ 103

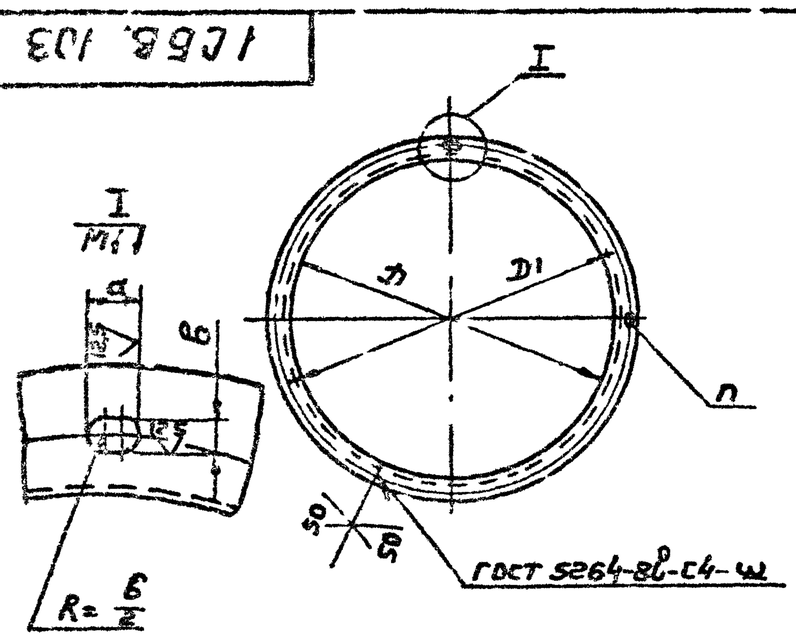

Обозначение	Размеры в мм Д	Д1	n	a×в	L раз	Материалы	Масса кг
1СБВ 103	355	385	8	7×10	1161	Б-25×25×3 ГОСТ 8509-72 Уголок Ст3 ГОСТ 535-79	1,29
-01	450	480	10		1459		1,63
-02	560	590		9×14	1805		2,01
-03	630	650	12		2026	Б-25×25 ГОСТ 8509-72 Уголок Ст3 ГОСТ 535-79	2,94
-04	710	740			2277		3,31
-05	900	940	16		2886	Б-32×32×4 ГОСТ 8509-72 Уголок Ст3 ГОСТ 535-79	5,48

+УТ14 ±УТ14/2

1СБВ 103

Фланец — Лит — Масса: См табл — Масш. 1:1

См табл — Лист 1 Листов 1 — ММСС СССР Главвентиляция ГПИ Проектвентиляция

Разраб. Миронова; Пров. Колкота; Т. контр. Демьянов; Н. контр. Колкота; Утв. Колкота

Копировал Вешицкая — Формат А4

1СБВ 105

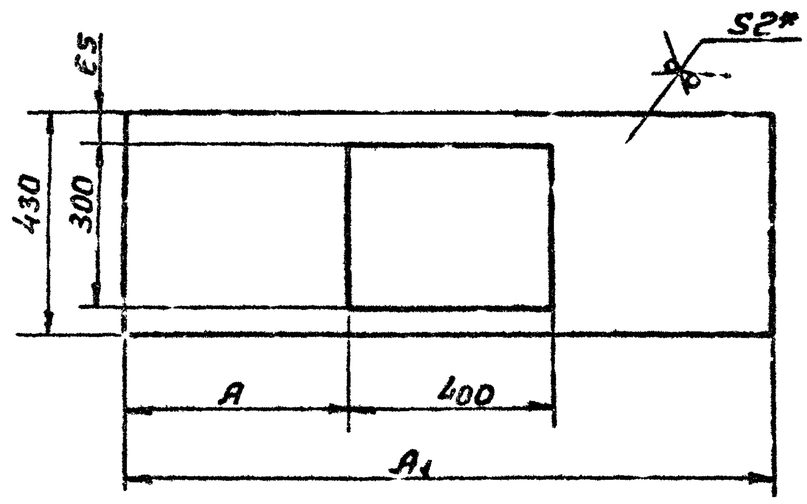

Обозначение	A, мм	A1, мм	Масса кг
1СБВ 105	300	1000	2,91
-01	425	1250	6,5
-02	590	1580	8,75
-03	800	2000	11,5

1 ±УТ14/2

2 * Размер для справок

1СБВ. 105

Лист передний — Лит — Масса: См табл — Масш. 1:1

Б-ПЧ-2 ГОСТ 19903-74 Лист 1-Ст3кп ГОСТ 6523-70 — Лист 1 Листов 1 — ММСС СССР Главвентиляция ГПИ Проектвентиляция

Разраб. Миронова; Пров. Колкота; Т. контр. Демьянов; Н. контр. Колкота; Утв. Колкота

Копировал Вешицкая — Формат А4

1СБВ 104

Развертка

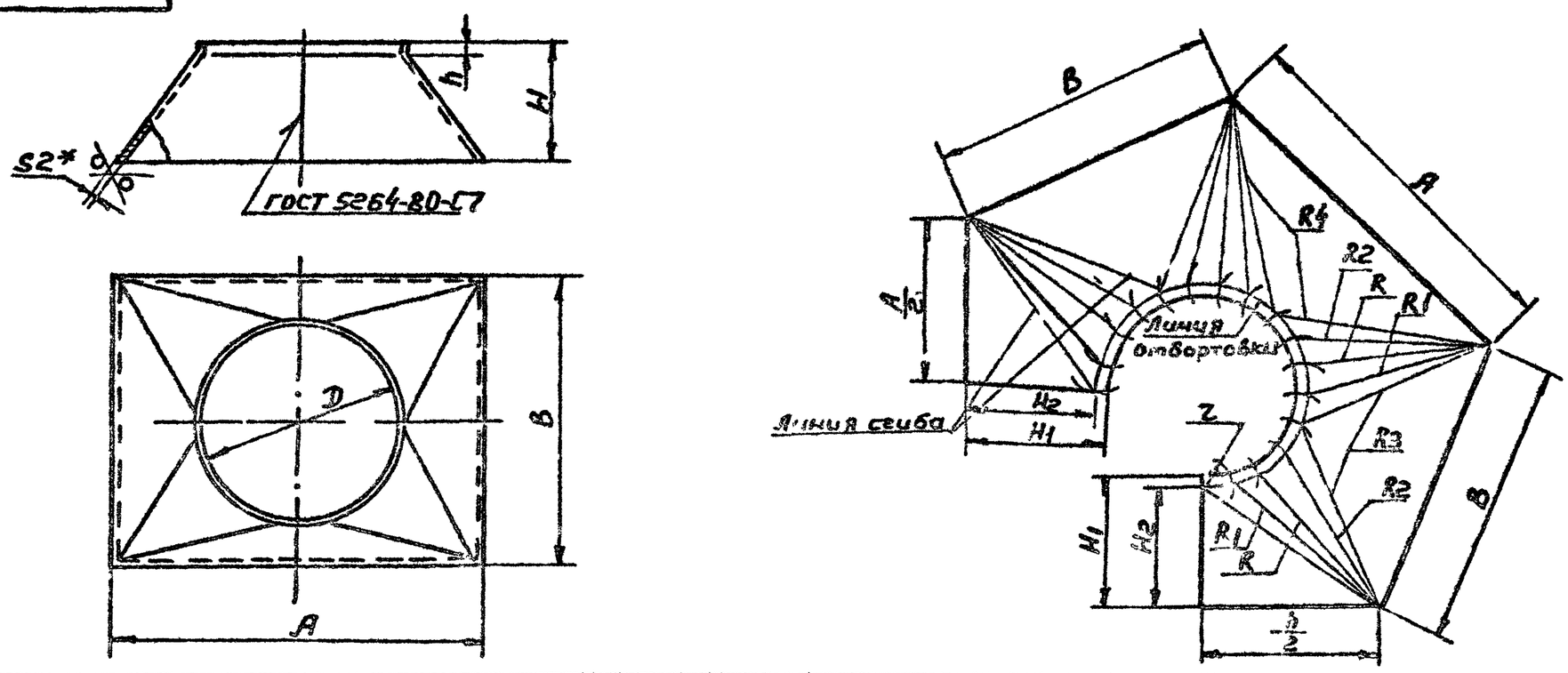

Обозначение	Размеры в мм Д	h	H	H1	H2	B	A	A/2	z	R	R1	R2	R3	R4	Масса, кг
1СБВ 104	450		335	386	351	816	1016	508	83	555	523	532	530	617	18,0
-01	630	35	415	461	426	1016	1266	633	1212	627	628	642	710	764	27,0
-02	710		505	581	546	1265	1596	798	139	869	815	832	904	968	42,0
-03	900	28	628	726	698	1516	2016	1008	1162	1101	1037	1056	1154	1226	66,0

1 Допускается изготовление из отдельных листов

2 Допускается перед отбортовкой цилиндра ф Д производить надрезы с последующей их заваркой

3 ±УТ14/2

4 * Размер для справок

1. СБВ. 104

Переход — Лит — Масса: См табл — Масш. 1:1

Б-ПЧ-2 ГОСТ 19903-74 Лист 3-Ст3кп ГОСТ 6523-70 — Лист 1 Листов 1 — ММСС СССР Главвентиляция ГПИ Проектвентиляция

Разраб. Миро. ов; Пров. Колкота; Т. контр. Демьянов; Н. контр. Колкота; Утв. Колкота

Копировал Вешицкая — Формат А3

Серия 5.904-26, Выпуск 4

1СБВ.106

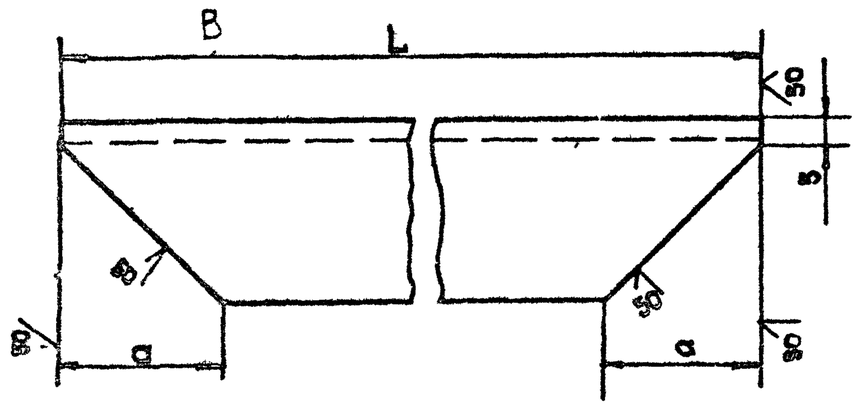

Обозначение	L, мм	a, мм	Материал	Масса кг
1СБВ 106	876	30	Уголок $\frac{Б\text{-}36\times36\times4\ ГОСТ\ 8509\text{-}72}{Ст.3\ ГОСТ\ 535\text{-}79}$	1,88
— 01	1084	36	Уголок $\frac{Б\text{-}40\times40\times4\ ГОСТ\ 8509\text{-}72}{Ст.3\ ГОСТ\ 535\text{-}79}$	2,6
— 02	1334			3,2
— 03	1684			4,03

$-5T14, \pm\frac{5T14}{2}$

Изм.	Лист	N докум.	Подп.	Дата
Разраб.	Власова			
Пров.	Колкота			
Т.контр.	Демьянов			
Н.контр.	Колкота			
Утв.	Демьянов			

1СБВ.106

Связь

Лит | Масса: См табл. | Масштаб: —

Лист | Листов 1

См табл.

ММСС СССР Главпромвентиляция ГПИ Проектпромвентиляция

Копировал | Формат А4

1СБВ.107

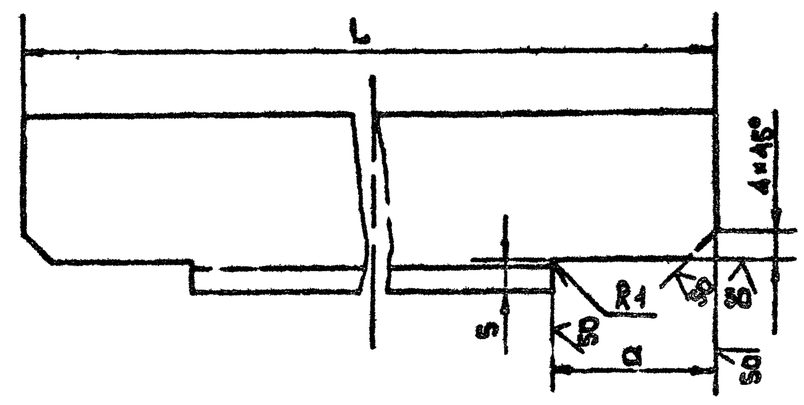

Обозначение	L, мм	a, мм	Материал	Масса, кг
1СБВ 107	438	32	Уголок $\frac{Б\text{-}36\times36\times4\ ГОСТ\ 8509\text{-}72}{Ст.3\ ГОСТ\ 535\text{-}79}$	0,88
— 01	438	38	Уголок $\frac{Б\text{-}40\times40\times4\ ГОСТ\ 8509\text{-}72}{Ст.3\ ГОСТ\ 535\text{-}79}$	1,06

$-5T14; \pm\frac{5T14}{2}$

Изм.	Лист	N докум.	Подп.	Дата
Разраб.	Власова			
Пров.	Колкота			
Т.контр.	Демьянов			
Н.контр.	Колкота			
Утв.	Демьянов			

1СБВ.107

Связь

Лит | Масса: См табл. | Масштаб: —

Лист | Листов 1

См табл.

ММСС СССР Главпромвентиляция ГПИ Проектпромвентиляция

Копировал | Формат А4

1СБВ.108

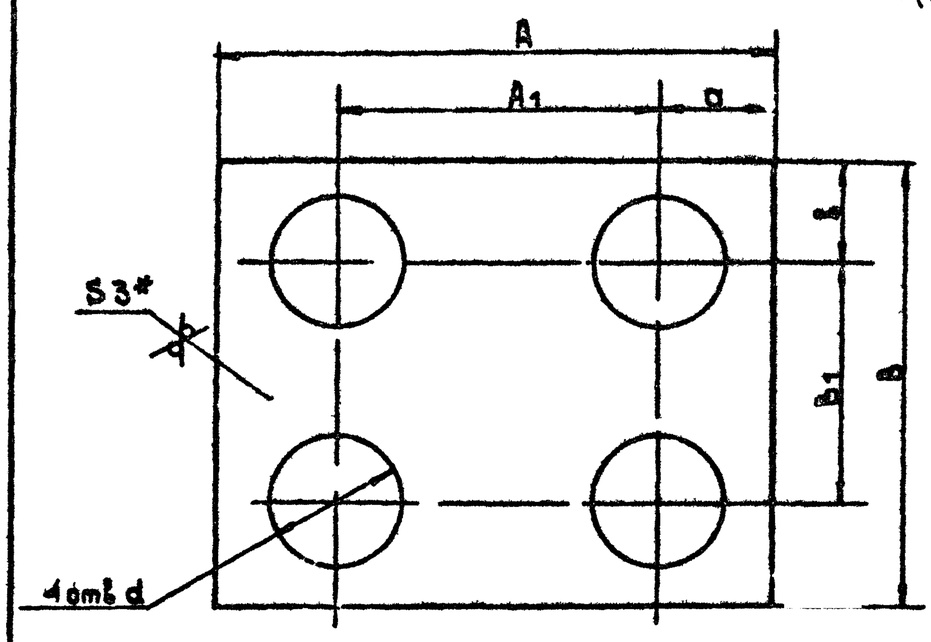

Обозначение	Размеры, мм							Масса, кг
	A	A1	B	B1	a	b	d	
1СБВ 108	1070	518	870	440	226	215	260	16,8
— 01	1328	770	1078	540	279	269	320	28,1
— 02	1658	972	1328	670	343	329	400	40,6
— 03	2078	1230	1678	840	424	419	500	63,0

1 $\pm\frac{5T14}{2}$

2 *Размер для справок

Изм.	Лист	N докум.	Подп.	Дата
Разраб.	Власова			
Пров.	Колкота			
Т.контр.	Демьянов			
Н.контр.	Колкота			
Утв.	Демьянов			

1СБВ.108

Дно

Лит | Масса: См табл. | Масштаб: —

Лист | Листов 1

Лист Б-ПН-3 ГОСТ 19903-74 / 3-III-Ст 3кп ГОСТ 16523-70

ММСС СССР Главпромвентиляция ГПИ Проектпромвентиляция

Копировал | Формат А4

1СББ.101

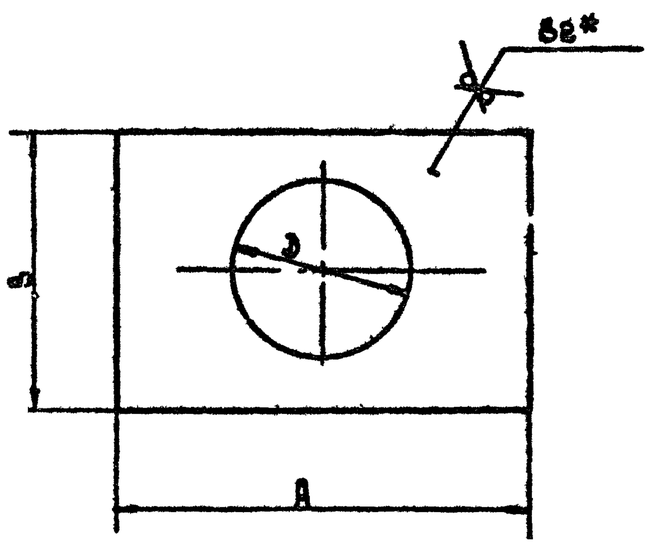

Обозначение	Размеры в мм			Масса, кг
	A	B	D	
1СББ 101	800	550	355	5,35
— 01	1000		430	6,2
— 02	1250	700	560	9,8
— 03	1600	900	710	16,4

1 $+5T14, -5T14$

2 *Размер для справок

Изм.	Лист	N докум.	Подп.	Дата
Разраб.	Миронова			
Пров.	Колкота			
Т.контр.	Демьянов			
Н.контр.	Колкота			
Утв.	Демьянов			

1СББ.101

Стенка передняя

Лит | Масса: См табл. | Масштаб: —

Лист | Листов 1

Лист Б-ПН-2 ГОСТ 19903-74 / 3-III-Ст 3кп ГОСТ 16523-70

ММСС СССР Главпромвентиляция ГПИ Проектпромвентиляция

Копировал | Формат А4

Инв. N подл. | Подп. и дата | Взам. инв. N | Инв. N дубл. | Подп. и дата

Формат	Зона	Поз.	Обозначение	Наименование	Кол.	Примечание
				Документация		
А3			1СББ СБ	Сборочный чертеж		
А3			СКУ-Д1	Технические требования		
				Стандартные изделия		
		1		Болт М6х20.36 ГОСТ 7798-70	8	
		2		Гайка М6 4 ГОСТ 5915-70	8	
		3		Шайба 8 ГОСТ 11371-78	8	
				Переменные данные для исполнений		
				1СББ		
				Сборочные единицы		
*)		4	1СББ 100	Сборник	1	*) А4(4)
А4		5	1СББ 200	Патрубок	1	
				Детали		
Б4		6	1СББ 001	Прокладка Пластина I Лист ТМКЩ-М ГОСТ 7338-77 3×20×1210 -УТ 14	1	0,11 кг

Формат	Зона	Поз.	Обозначение	Наименование	Кол.	Примечание
				1СББ-01		
				Сборочные единицы		
*)		4	1СББ 100-01	Сборник	1	*) А4(1)
А4		5	1СББ 200-01	Патрубок	1	
				Детали		
Б4		6		Прокладка Пластина I Лист ТМКЩ-М ГОСТ 7338-77 3×20×1510 -УТ 14	1	0,13 кг
				1СББ-02		
				Сборочные единицы		
*)		4	1СББ 100-02	Сборник	1	*) А4(4)
А4		5	1СББ 200-02	Патрубок	1	
				Детали		
Б4		6		Прокладка Пластина Лист ТМКЩ-М ГОСТ 7338-77 3×20×1855 -УТ 14	1	0,16 кг
				1СББ-03		
				Сборочные единицы		
*)		4	1СББ.100-03	Сборник	1	*) А4(4)
А4		5	1СББ 200-03	Патрубок	1	
				Детали		
Б4		6		Прокладка Пластина I Лист ТМКЩ-М ГОСТ 7338-77 3×20×2325 -УТ 14	1	0,19 кг

Изм.	Лист	N докум.	Подп.	Дата	1СББ			
Разраб.		Власова			Сборник с боковым отводом	Лит.	Лист 1	Листов 2
Пров.		Колкота				ММСС СССР Главпромвентиляция ГПИ Проектпромвентиляция		
Н. контр.		Колкота						
Утв.		Демьянов		1983				

Копировал: Формат А4

Рис 1

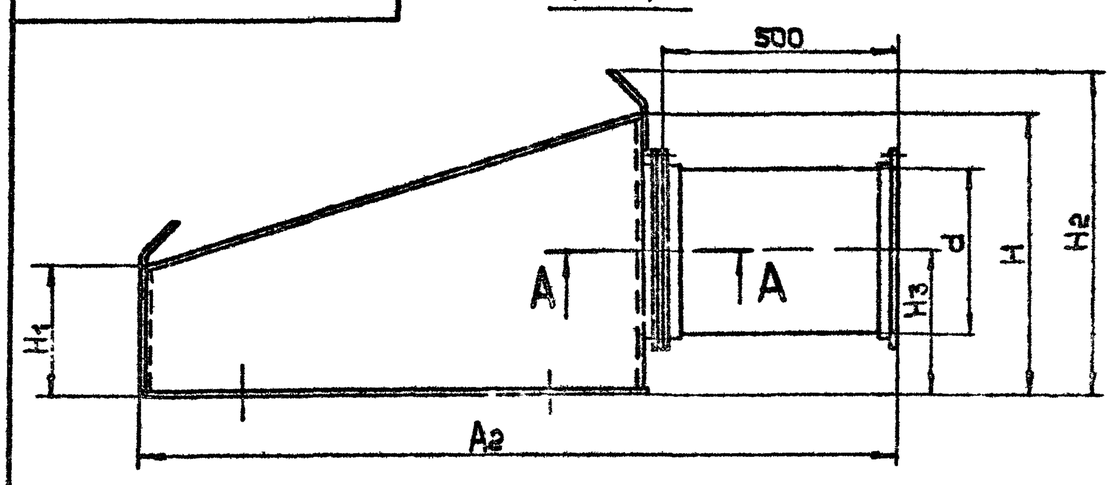

А-А
М 1:1

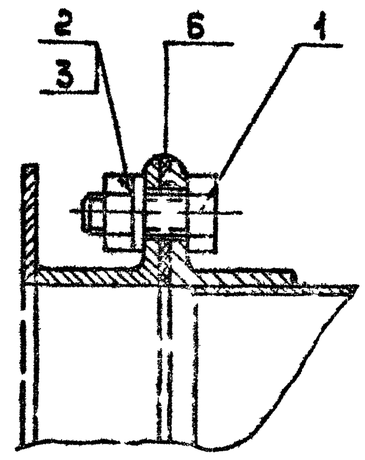

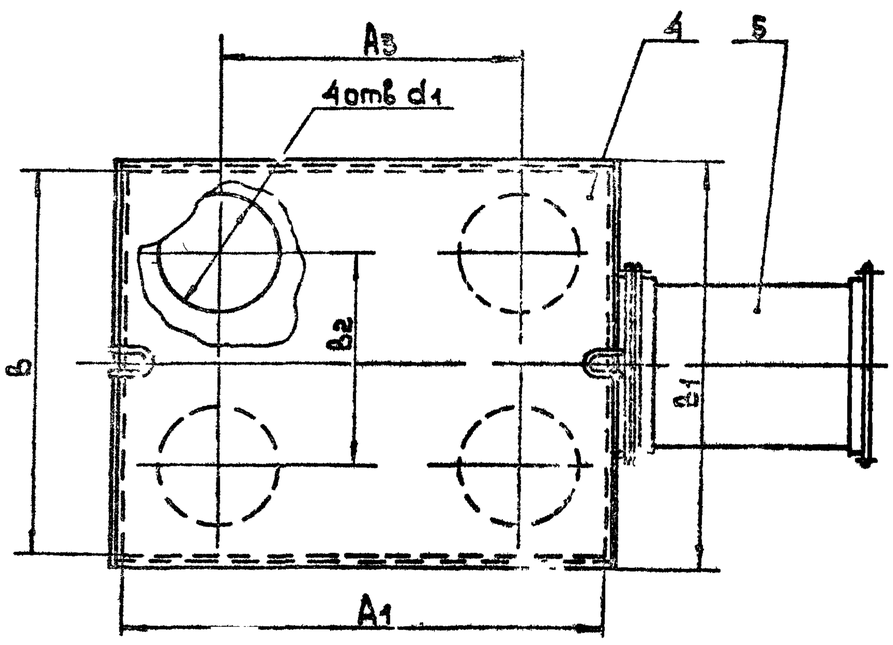

Рис. 2
остальное см. рис 1

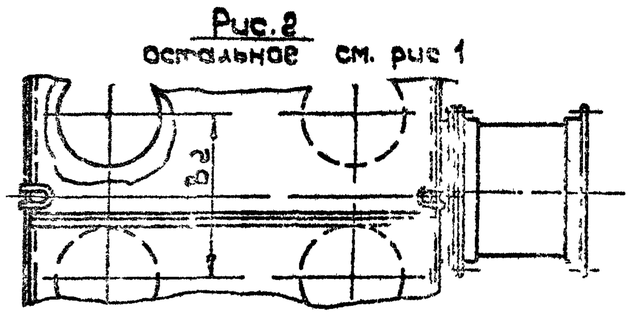

Обозначение	Рис	A1	A2	A3	B	B1	B2	H	H1	H2	H3	d	d1	Масса кг
1СББ	1	1000	1842	618	900	314	440	565	259	635	228	355	280	60
— 01		1250	1792	770	1000	1014	840		305		228	450	320	84,5
— 02	2	1680	2122	972	1250	1264	670	705	385	800	338	560	400	132
— 03		2000	2542	1260	1600	1614	840	905	505	985	453	710	500	242

Размеры для справок.

Изм.	Лист	N докум.	Подп.	Дата	1СББ.СБ			
Разраб.		Власова			Сборник с боковым отводом. Сборочный чертеж	Лит.	Масса	Масштаб
Пров.		Колкота					См. табл.	—
Т. контр.		Демьянов				Лист	Листов 1	
Н. контр.		Колкота				ММСС СССР Главпромвентиляция ГПИ Проектпромвентиляция		
Утв.		Осадчий						

Копировал: Формат А3

Инв. N подл. | Подп. и дата | Взам. инв. N | Инв. N дубл. | Подп. и дата

Серия 5.904-26, выпуск 4

Формат	Зона	Поз.	Обозначение	Наименование	Кол.	Примечание
				Документация		
А2			1СББ 100 СБ	Сборочный чертеж		
А2			СКЧ-Д1	Технические требования		
			Переменные данные	для исполнений		
				1СББ 100		
				Детали		
А4		1	1СББ 101	Стенка передняя	1	
А4		2	1СББ 102	Стенка боковая	2	
А4		3	1СББ.103	Дно	1	
А4		4	1СББ.103	Фланец	1	
А4		5	ЦН-11-400 П.014	Ушко	2	(Вып II)
Б4		6	1СББ.104	Стенка		
				Лист $\frac{Б\text{-}ПН\text{-}2\ ГОСТ\ 19903\text{-}74}{3\text{-}III\text{-}Ст3кп\ ГОСТ\ 16523\text{-}70}$		
				800 [illegible] -УТ 14	1	3,14 кг
Б4		7	1СББ.105	Стенка		
				Лист $\frac{Б\text{-}ПН\text{-}2\ ГОСТ\ 19903\text{-}74}{3\text{-}III\text{-}Ст3кп\ ГОСТ\ 16523\text{-}70}$		
				1048 x 814-УТ 14	1	13,3 кг

1СББ.100

Изм.	Лист	N докум.	Подп.	Дата
Разраб.	Власова			
Пров.	Колкота			
Н. контр.	Колкота			
Утв.	Демьянов			12.83

Сборник

Лит.	Лист	Листов
	1	3

МНСС СССР Главпромвентиляция ТИ проектпромвентиляция

Копировал: Формат: А4

Формат	Зона	Поз.	Обозначение	Наименование	Кол.	Примечание
				1СББ.100-01		
				Детали		
А4		1	1СББ.101-01	Стенка передняя	1	
А4		2	1СББ.102-01	Стенка боковая	2	
А4		3	1СББ.103-01	Дно	1	
А4		4	1СББ.103-01	Фланец	1	
А4		5	ЦН-11-400 П 014	Ушко	2	(Вып. II)
Б4		6	1СББ.104-01	Стенка		
				Лист $\frac{Б\text{-}ПН\text{-}2\ ГОСТ\ 19903\text{-}74}{2\ III\ Ст3кп\ ГОСТ\ 16523\text{-}70}$		
				1000 x 300 -УТ 14	1	4,68 кг
Б4		7	1СББ.105-01	Стенка		
				Лист $\frac{Б\text{-}ПН\text{-}2\ ГОСТ\ 19903\text{-}74}{3\text{-}III\text{-}Ст3кп\ ГОСТ\ 16523\text{-}70}$		
				1279 x 1014 -УТ 14	1	20,2 кг
				1СББ.100-02		
				Детали		
А4		1	1СББ.101-02	Стенка боковая	1	
А4		2	1СББ.102-02	Стенка передняя	2	
А4		3	1СББ.103-02	Дно	1	
А4		4	1СББ.103-02	Фланец	1	
А4		5	ЦН-11-400 П.014-01	Ушко	1	(Вып. II)

1СББ.100

Изм.	Лист	N докум.	Подп.	Дата

Лист 2

Копировал: Формат: А4

Формат	Зона	Поз.	Обозначение	Наименование	Кол.	Примечание
Б4		6	1СББ.104-02	Стенка		
				Лист $\frac{Б\text{-}ПН\text{-}2\ ГОСТ\ 19903\text{-}74}{3\text{-}III\ Ст3кп\ ГОСТ\ 16523\text{-}70}$		
				1250 x 380 -УТ 14	1	7,4 кг
Б4		7	1СББ.105-02	Стенка		
				Лист $\frac{Б\text{-}ПН\text{-}2\ ГОСТ\ 19903\text{-}74}{3\text{-}III\text{-}Ст3кп\ ГОСТ\ 16523\text{-}70}$		
				1816 x 1264-УТ 14	1	32 кг
Б4		8	1СББ.106	Жесткость		
				Уголок $\frac{Б\text{-}40x40x4\ ГОСТ\ 8509\text{-}72}{Ст.3\ ГОСТ\ 535\text{-}79}$		
				ℓ = 1816 -УТ 14	1	3,9 кг
				1СББ.100-03		
				Детали		
А4		1	1СББ.101-03	Стенка передняя	1	
А4		2	1СББ.102-03	Стенка боковая	2	
А4		3	1СББ.103-03	Дно	1	
А4		4	1СББ.103-04	Фланец	1	
А4		5	ЦН-11-400 П.014-01	Ушко	2	(Вып II)
Б4		6	1СББ.104-03	Стенка		
				Лист $\frac{Б\text{-}ПН\text{-}2\ ГОСТ\ 19903\text{-}74}{3\text{-}III\text{-}Ст3кп\ ГОСТ\ 16523\text{-}70}$		
				1600 x 500-УТ 14	1	12,5 кг
Б4		7	1СББ.105-03	Стенка		
				Лист $\frac{Б\text{-}ПН\text{-}2\ ГОСТ\ 19903\text{-}74}{3\text{-}III\text{-}Ст3кп\ ГОСТ\ 16523\text{-}70}$		
				2044 x 1614-УТ 14	1	52 кг
Б4		8		Жесткость		
				Уголок $\frac{Б\text{-}40x40x4\ ГОСТ\ 8509\text{-}72}{Ст\ 3\ ГОСТ\ 535\text{-}79}$	1	
				ℓ = 2044 -УТ 14	1	4,95 кг

1СББ.100

Изм.	Лист	N докум.	Подп.	Дата

Лист 3

Копировал. Формат А4

1СББ.102

Sa √(√)

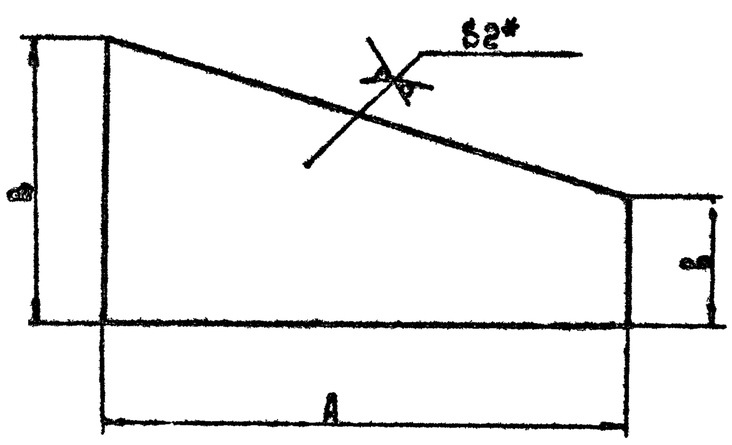

Обозначение	Размеры в мм A	B	b	Масса, кг
1СББ 102	1004	550	280	8,3
-01	1254		300	8,3
-02	1584	700	380	13,3
-03	2004	900	500	22

1 -УТ 14, $\pm\frac{УТ14}{2}$

2 * Размер для справок

1СББ.102

Изм.	Лист	N докум.	Подп.	Дата
Разраб.	Муранова			
Пров.	Колкота			
Т. контр.	Демьянов			
Н. контр.	Колкота			
Утв.	Демьянов			12.83

Стенка боковая

Лит.	Масса	Масштаб
	См. табл.	—

Лист | Листов 1

Лист $\frac{Б\text{-}ПН\text{-}2\ ГОСТ\ 19903\text{-}74}{3\text{-}III\text{-}Ст3кп\ ГОСТ\ 16523\text{-}70}$

МНСС СССР Главпромвентиляция ТИ проектпромвентиляция

Копировал: Формат А4

Серия 5.904-26 Выпуск 4

1СБ6.100 СБ

Рис 1

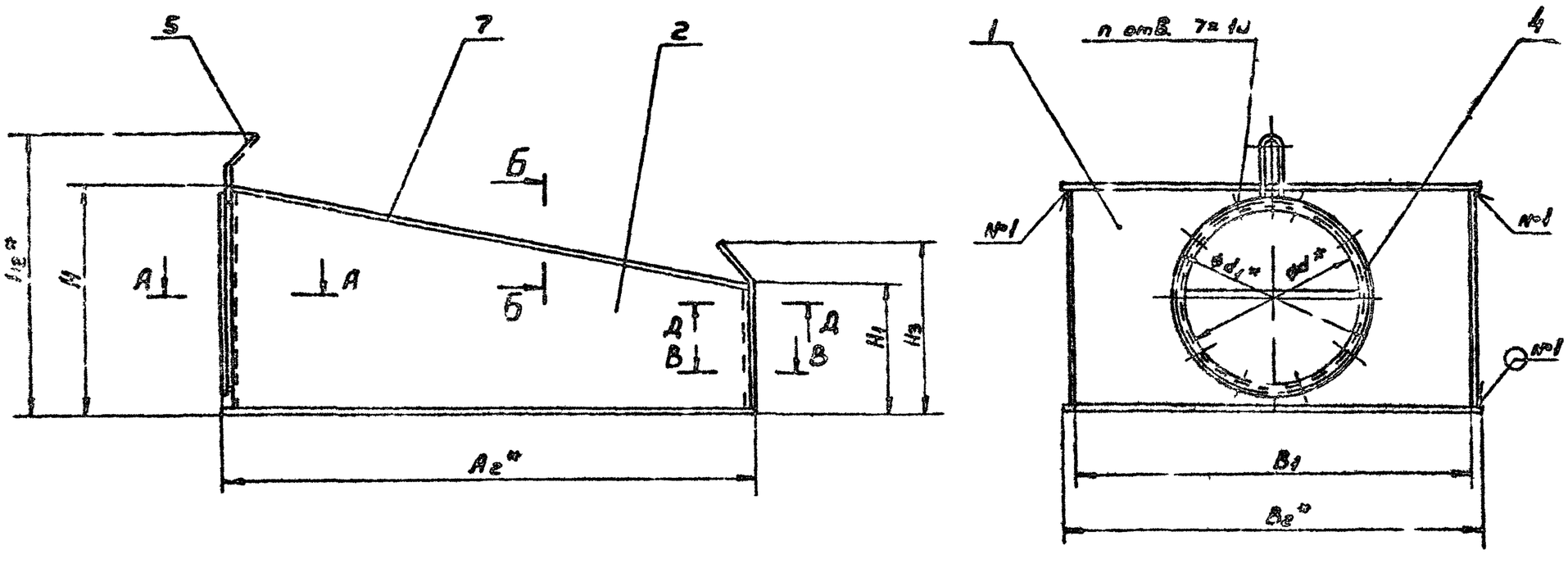

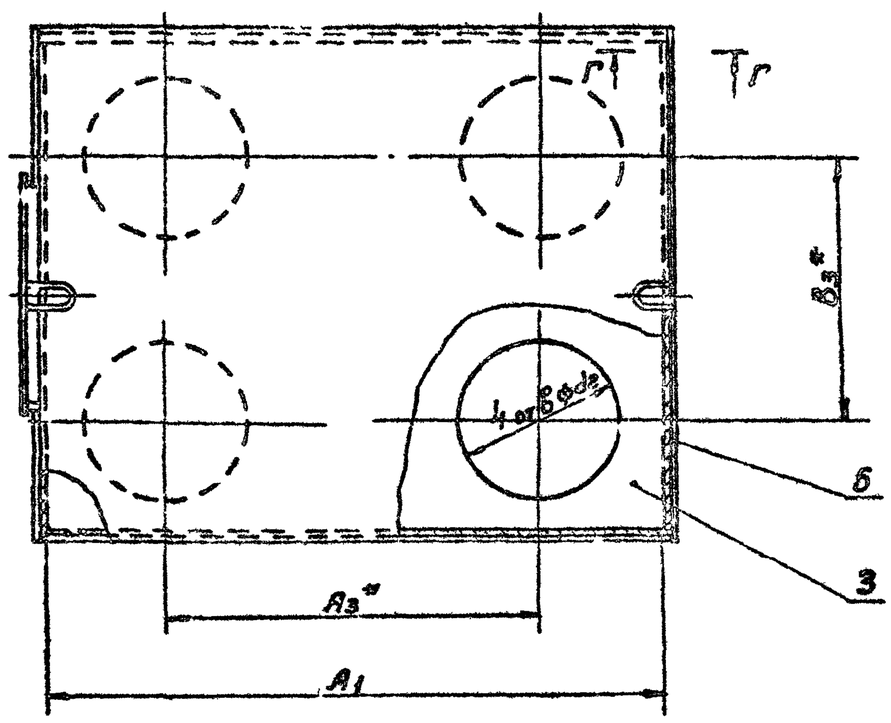

А-А
М1:1

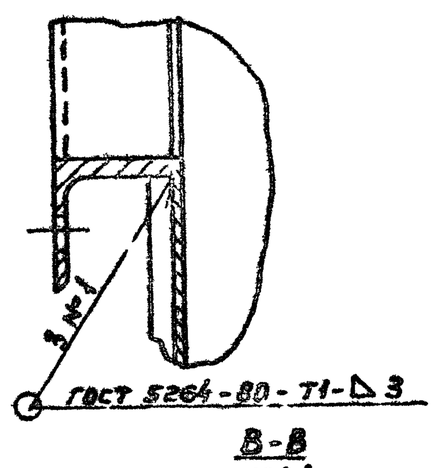

Б-Б
М1:1

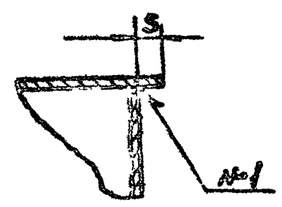

Г-Г
М1:1

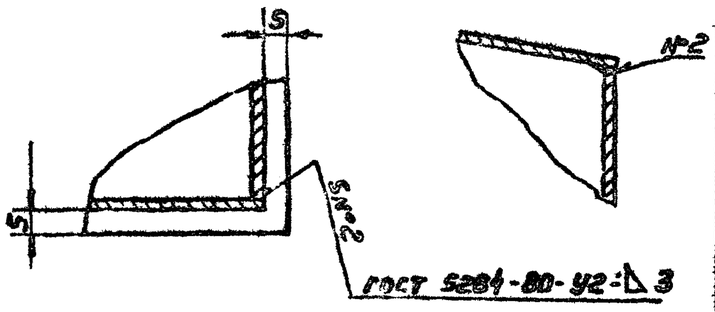

В-В
М1:1

Рис 2
остальное см. рис.1

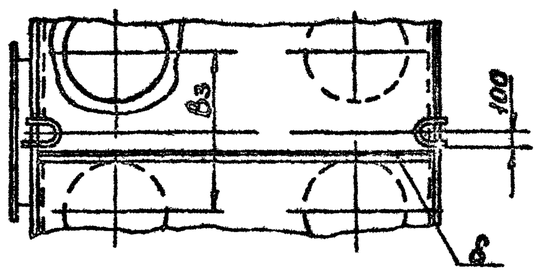

Д-Д
М1:1

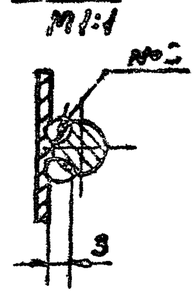

Обозначение	Рис	A_1	A_2	A_3	B_1	B_2	B_3	n	H	H_1	H_2	H_3	d	d_1	d_2	Масса кг
		Размеры, мм														
1СБ6.100	1	1000	1039	618	800	814	140	8	555	255	635	335	355	385	260	91
-01		1250	1289	770	1000	1014	540	10		305		415	450	480	320	73
-02	2	1580	1619	972	1250	1264	670		705	385	800	480	560	590	400	118
-03		2000	2039	1230	1600	1614	840	12	905	505	985	585	710	740	500	193

1. $\pm \frac{IT14}{2}$
2. Дно поз 3 приварить к сборнику при монтаже циклонов.
3. * Размеры для справок
4. Сварной шов №3 - сварка ручная электродуговая

Изм	Лист	N докум.	Подп.	Дата	1СБ6.100 СБ
Разраб		Манаева			Сборник. Сборочный чертеж
Пров		Колкота			Лит / Масса / Масштаб: См табл —
Т.контр.		Дьяньков			Лист / Листов 1
Н.контр.		Колкота			МНСС СССР Главпромвентиляция ГПИ Проектпромвентиляция
Утв.		Осадчий			

Копировал В. — Формат А2

Инв.№ подл. | Подп. и дата | Взам. инв.№ | Инв.№ дубл. | Подп. и дата

1СББ.103

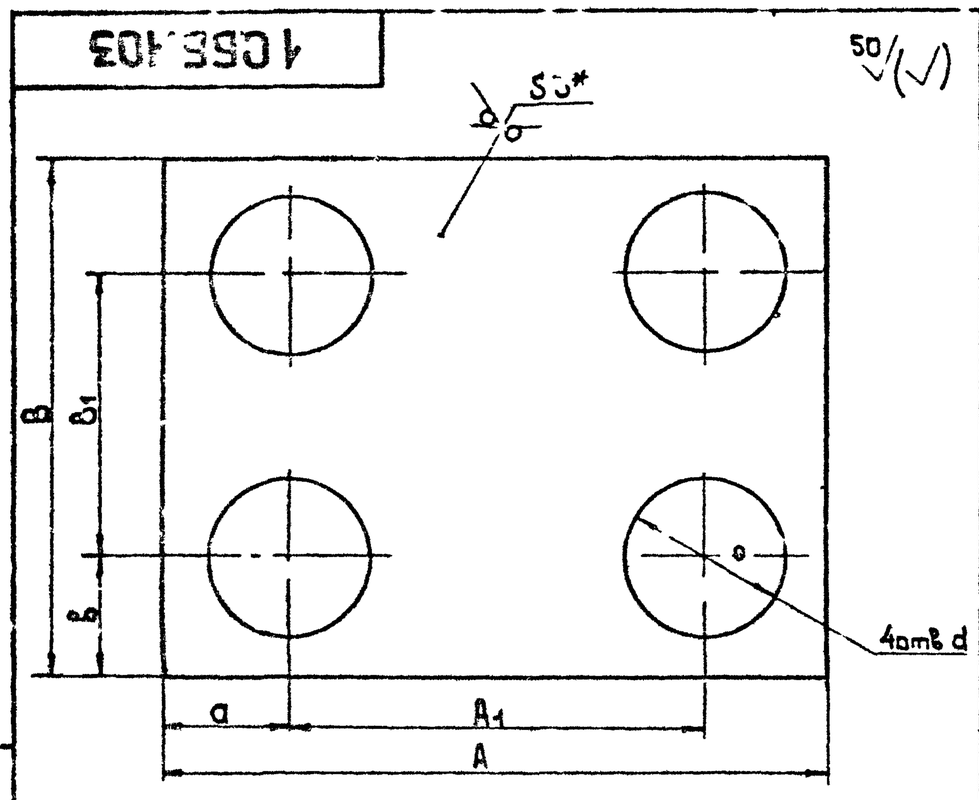

Обозначение	Размеры в мм							Масса кг
	A	A1	B	B1	a	b	d	
1СББ 103	1014	618	814	440	198	187	260	14,4
-01	1264	770	1014	540	247	237	320	22,7
-02	1594	972	1264	670	311	297	400	34,7
-03	2014	1230	1614	840	392	387	500	58

1 ± УТ14/2

2 *Размер для справок

Изм	Лист	Nдокум	Подп	Дата	1СББ.103		
Разраб		Миронова			Дно	Лит	Масса: См табл.	Масштаб —
Пров		Колкота				Лист	Листов 1
Т контр		Демьянов				ММСС СССР Главпромвентиляция ГПИ Проектпромвентиляция	
Н контр		Колкота			Лист 5-ПН-3 ГОСТ 19903-74 / 3-III-Ст3кп ГОСТ 16523-70		
Утв		Демьянов		12/83			

Копировал — Формат А4

1СББ.200СБ

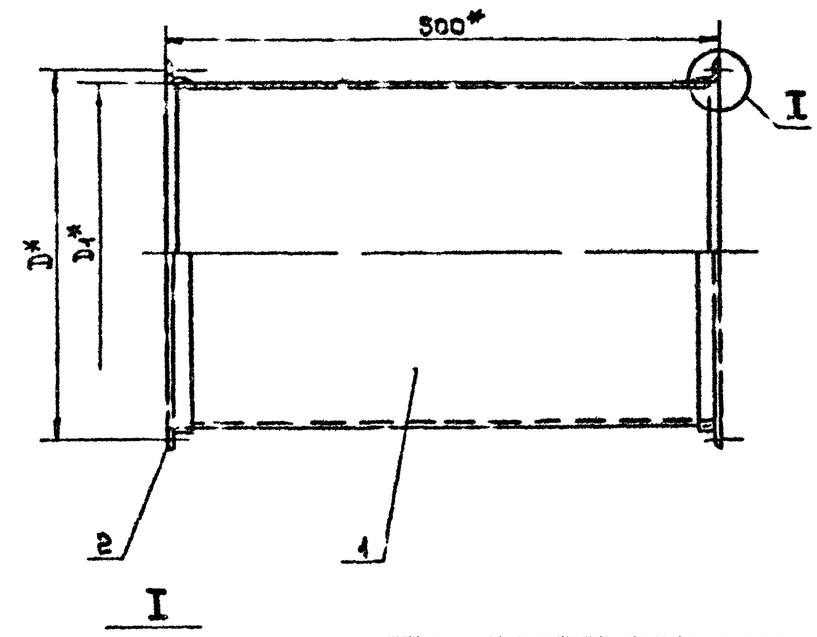

Обозначение	D, мм	D1, мм	Масса, кг
1СББ 200	385	355	8,5
-01	480	450	10,95
-02	590	560	13,6
-03	740	610	16,7

1 ± УТ14/2

2 * Размеры для справок

Изм	Лист	Nдокум	Подп	Дата	1СББ.200СБ		
Разраб		Власова			Патрубок Сборочный чертеж	Лит	Масса: См табл.	Масштаб —
Пров		Колкота				Лист	Листов 1
Т контр		Демьянов				ММСС СССР Главпромвентиляция ГПИ Проектпромвентиляция	
Гл спец		Демьянов		12/83			
Н контр		Колкота					
Утв		Осадчий					

Копировал — Формат А4

1СББ.200

Формат	Зона	Поз	Обозначение	Наименование	Кол	Примечание
				Документация		
А2			1СББ 200 СБ	Сборочный чертеж		
			Переменные данные	для исполнения		
				1СББ 200		
				Детали		
А4		1	1СББ 201	Обечайка	1	
А4		2	1СББ 103	Фланец	2	
				1СББ 200-01		
				Детали		
А4		1	1СББ 201-01	Обечайка	1	
А4		2	1СББ 103-01	Фланец	2	
				1СББ 200-02		
				Детали		
А4		1	1СББ 201-02	Обечайка	1	
А4		2	1СББ 103-02	Фланец	2	
				1СББ 200-03		
				Детали		
А4		1	1СББ 201-03	Обечайка	1	
А4		2	1СББ 103-04	Фланец	2	

Изм	Лист	Nдокум	Подп	Дата	1СББ.200		
Разраб		Миронова			Патрубок	Лит	Лист	Листов 1
Пров		Колкота				ММСС СССР Главпромвентиляция ГПИ Проектпромвентиляция	
Н контр		Колкота					
Утв		Демьянов					

Копировал — Формат А4

1СББ.201

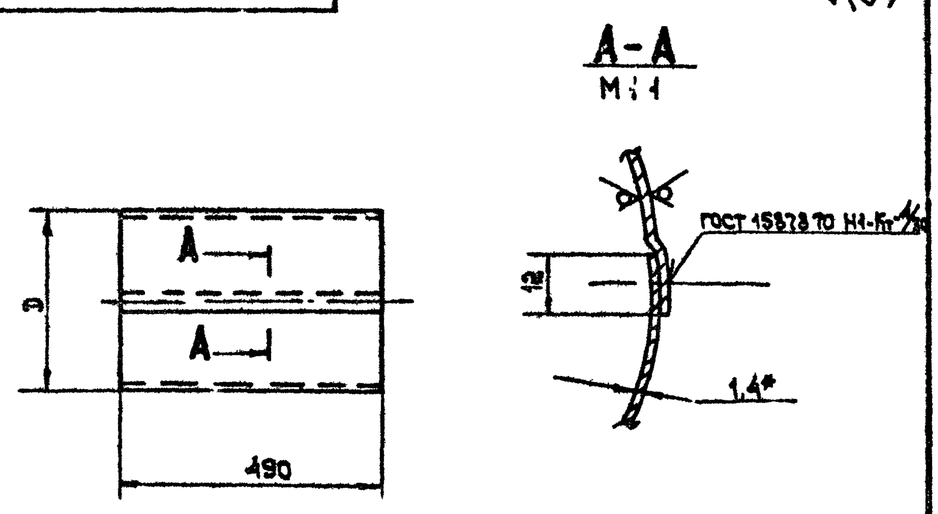

Обозначение	D мм	h раз, мм	Масса, кг
1СББ 201	355	1122	6,04
-01	450	1420	7,66
02	560	1766	9,5
-03	710	2237	12,0

1 - УТ14, ± УТ14/2

2 * Размер для справок

Изм	Лист	Nдокум	Подп	Дата	1СББ.201		
Разраб		Миронова			Обечайка	Лит	Масса: См табл.	Масштаб —
Пров		Колкота				Лист	Листов 1
Т контр		Демьянов				ММСС СССР Главпромвентиляция ГПИ Проектпромвентиляция	
Н контр		Колкота			Лист 5-ПН-1,4 ГОСТ 19903-74 / 3-III-Ст3кп ГОСТ 16523-70		
Утв		Демьянов		12/83			

Копировал — Формат А4

Серия 5.904-26, Выпуск 4

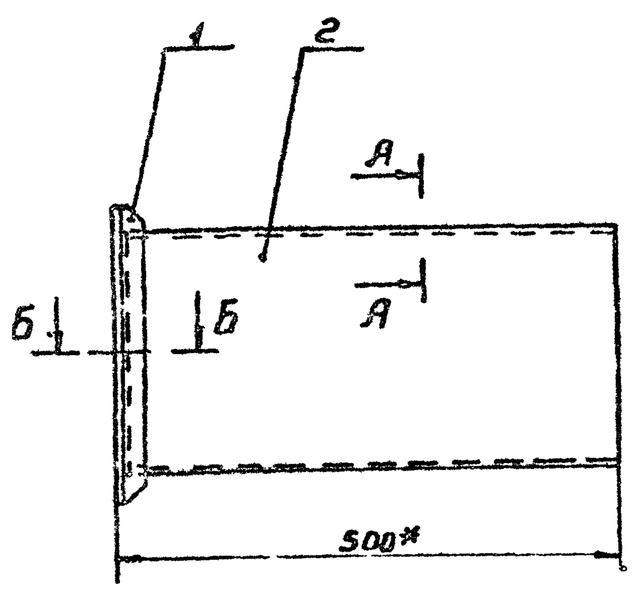

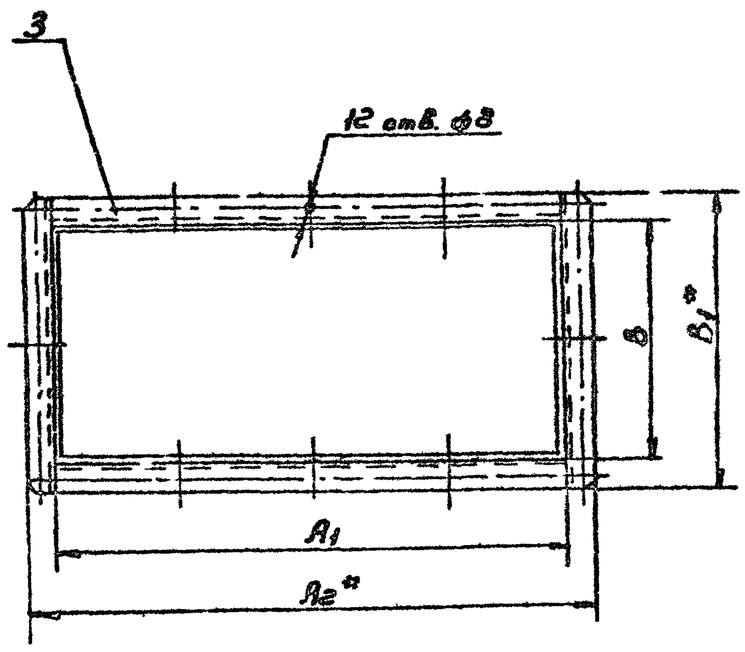

А-А
М1:1

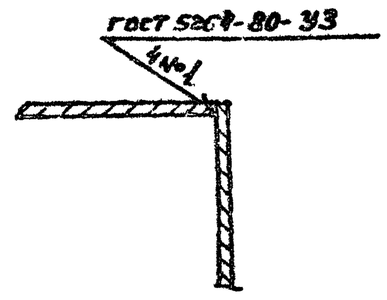

Б-Б
М1:1

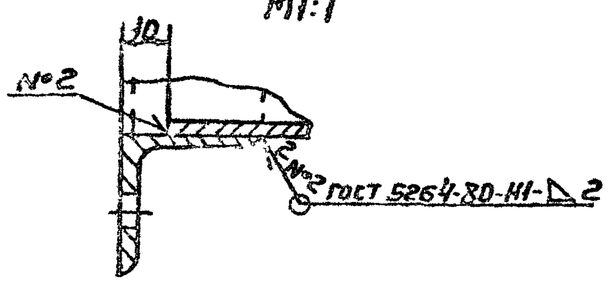

Обозначение	Размеры, мм						Масса, кг
	A_1	A_2	B	B_1	d	n	
П1.	430	480	196	246	8	12	11,1
— 01	534	590	244	300			14,0
— 02	674	738	306	370	12	10	19,0
— 03	850	914	388	452	18		24,0

1. $\pm \frac{IT14}{2}$
2. * Размеры для справок

Изм	Лист	N докум.	Подп.	Дата	П1.СБ		
Разраб		Власова			Патрубок Сборочный чертеж	Лит	Масса	Масштаб
Пров		Колкота					См. табл.	—
Т.контр.		Демьянов				Лист	Листов 1
Н.контр		Колкота				ММСС СССР Главпромвентилятор ГПИ Проектпромвентиляция	
Утв.		Демьянов					

Копировал: Формат А3

Формат	Зона	Поз.	Обозначение	Наименование	Кол.	Примечание
				Документация		
А3			П1 СБ	Сборочный чертеж		
				Переменные данные для исполнения		
				П1		
				Сборочные единицы		
А4		1	П1.100	Фланец	1	
				Детали		
БУ		2	П1.001	Стенка		
				Лист Б-ПН-2 ГОСТ 19903-74 / 3-III-Ст3кп ГОСТ 16523-70		
				490×196-УТ14	2	1,5 кг
БУ		3	П1.002	Стенка		
				Лист Б-ПН-2 ГОСТ 19903-74 / 3-III-Ст3кп ГОСТ 16523-70		
				490×426-УТ14	2	3,26 кг
				П1-01		
				Сборочные единицы		
А4		1	П1.100-01	Фланец	1	
				Детали		
БУ		2	П1.001-01	Стенка		
				Лист Б-ПН-2 ГОСТ 19903-74 / 3-III-Ст3кп ГОСТ 16523-70		
				490×244-УТ14	2	1,86 кг

Изм	Лист	N докум.	Подп.	Дата	П1		
Разраб		Власова			Патрубок	Лит	Лист	Листов 2
Пров		Колкота						
Н.контр		Колкота				ММСС СССР Главпромвентилятор ГПИ Проектпромвентиляция	
Утв.		Демьянов					

Копировал: Формат А4

Формат	Зона	Поз.	Обозначение	Наименование	Кол.	Примечание
БУ		3	П1.002-01	Стенка		
				Лист Б-ПН-2 ГОСТ 19903-74 / 3-III-Ст3кп ГОСТ 16523-70		
				530×490-УТ14	2	4,05 кг
				П1-02		
				Сборочные единицы		
А4		1	П1.100-02	Фланец	1	
				Детали		
БУ		2	П1.001-02	Стенка		
				Лист Б-ПН-2 ГОСТ 19903-74 / 3-III-Ст3кп ГОСТ 16523-70		
				490×306-УТ14	2	2,34 кг
БУ		3	П1.002-03	Стенка		
				Лист Б-ПН-2 ГОСТ 19903-74 / 3-III-Ст3кп ГОСТ 16523-70		
				670×490-УТ14	2	5,15 кг
				П1-03		
				Сборочные единицы		
А4		1	П1.100-03	Фланец	1	
				Детали		
БУ		2	П1.001-03	Стенка		
				Лист Б-ПН-2 ГОСТ 19903-74 / 3-III-Ст3кп ГОСТ 16523-70		
				490×388-УТ14	2	2,96 кг
БУ		3	П1.002-03	Стенка		
				Лист Б-ПН-2 ГОСТ 19903-74 / 3-III-Ст3кп ГОСТ 16523-70		
				846×490-УТ14	2	6,5 кг

Изм	Лист	N докум.	Подп.	Дата	П1	Лист 2

Копировал Формат А4

Формат	Зона	Поз	Обозначение	Наименование	Кол	Примечание
				Документация		
				Сборочный чертеж		
			Переменные данные	для исполнений		
				П1		
				Детали		
А4		1	П1 101	Связь	2	
Б4		2	П1 102	Связь		
				Уголок Б 25×25×3 ГОСТ 8509-72 / Ст3 ГОСТ 535-79		
				ℓ=430-УТ 14	2	0,48 кг
				П1-01		
				Детали		
А4		1	П1 101-01	Связь	2	
Б4		2	П1 102-01	Связь		
				Уголок Б-28×28×3 ГОСТ 8509-72 / Ст3 ГОСТ 535-79		
				ℓ=534-УТ 14	2	0,68 кг
				П1-02		
				Детали		
А4		1	П1 101-02	Связь	2	
Б4		2	П1 102-02	Связь		
				Уголок Б-32×32×4 ГОСТ 8509-72 / Ст3 ГОСТ 535-79		
				ℓ=674-УТ 14	2	1,28 кг

Изм	Лист	Nдокум	Подп	Дата	П1.100			
Разраб		Миронова			Фланец	Лит	Лист	Листов 2
Пров		Колкота						
Н контр		Колкота				ММСС СССР Главпромвентиляция ГПИ Проектпромвентиляция		
Утв		Демьянов		12/83				

Копировал Формат А4

Формат	Зона	Поз	Обозначение	Наименование	Кол	Примечание
				П1-03		
				Детали		
А4		1	П1 101-03	Связь	2	
Б4		2	П1 102-03	Связь		
				Уголок Б-32×32×4 ГОСТ 8509-72 / Ст3 ГОСТ 535-79		
				ℓ=850-УТ 14	2	1,6 кг

Изм	Лист	Nдокум	Подп	Дата	П1.100	Лист 2

Копировал Формат А4

П1.100 СБ

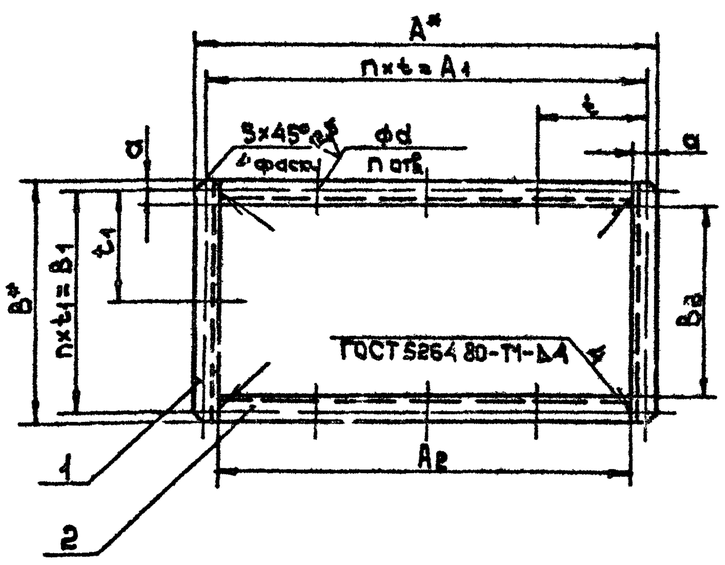

Обозначение	Размеры, мм A	A1	A2	B	B1	B2	a	d	t	t1	n	Масса, кг
П1 100	480	460	430	246	226	196	15	8	115	113	12	1,0
-01	590	564	534	300	274	244			141	137		2,1
-02	738	710	674	370	342	306	18	10	142	114		4,0
-03	914	886	850	452	424	388			147,6	141,3	18	5,0

1 $\pm \frac{УТ 14}{2}$

2 *Размеры для справок

Изм	Лист	Nдокум	Подп	Дата	П1.100СБ			
Разраб		Власова			Фланец Сборочный чертеж	Лит	Масса См табл	Масштаб —
Пров		Колкота				Лист	Листов 1	
Т контр		Демьянов				ММСС СССР Главпромвентиляция ГПИ Проектпромвентиляция		
Гл спец		Демьянов		12/83				
Н контр		Колкота						
Утв		Особчий						

Копировал Формат А4

П1.101

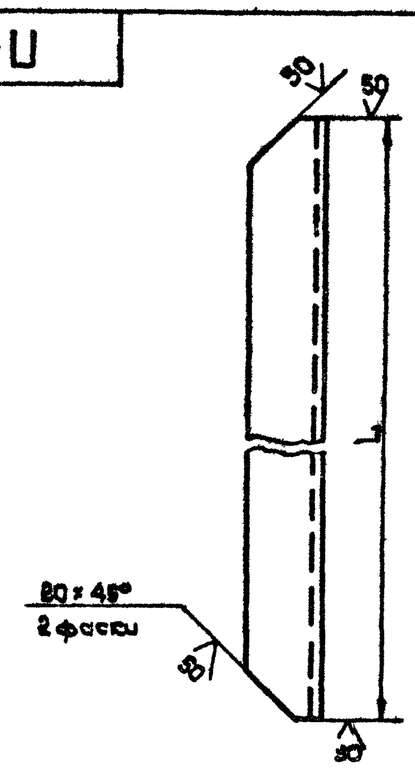

Обозначение	Размеры, мм L	Сортамент	Масса, кг
П1 101	246	Уголок Б 25×25×3 ГОСТ 8509-72 / Ст3 ГОСТ 535-79	0,26
-01	300	Уголок Б-28×28×3 ГОСТ 8509-72 / Ст3 ГОСТ 535-79	0,37
-02	370	Уголок Б-32×32×4 ГОСТ 8509-72 / Ст3 ГОСТ 535-79	0,7
-03	452		0,85

-УТ 14, $\pm \frac{УТ 14}{2}$

Изм	Лист	Nдокум	Подп	Дата	П1.101			
Разраб		Менаева			Связь	Лит	Масса См табл	Масштаб —
Пров		Колкота				Лист	Листов 1	
Т контр		Демьянов				ММСС СССР Главпромвентиляция ГПИ Проектпромвентиляция		
Н контр		Колкота			См табл			
Утв		Демьянов		12/83				

Копировал Формат А4

Серия 5904-26, выпуск 4

1КСБ

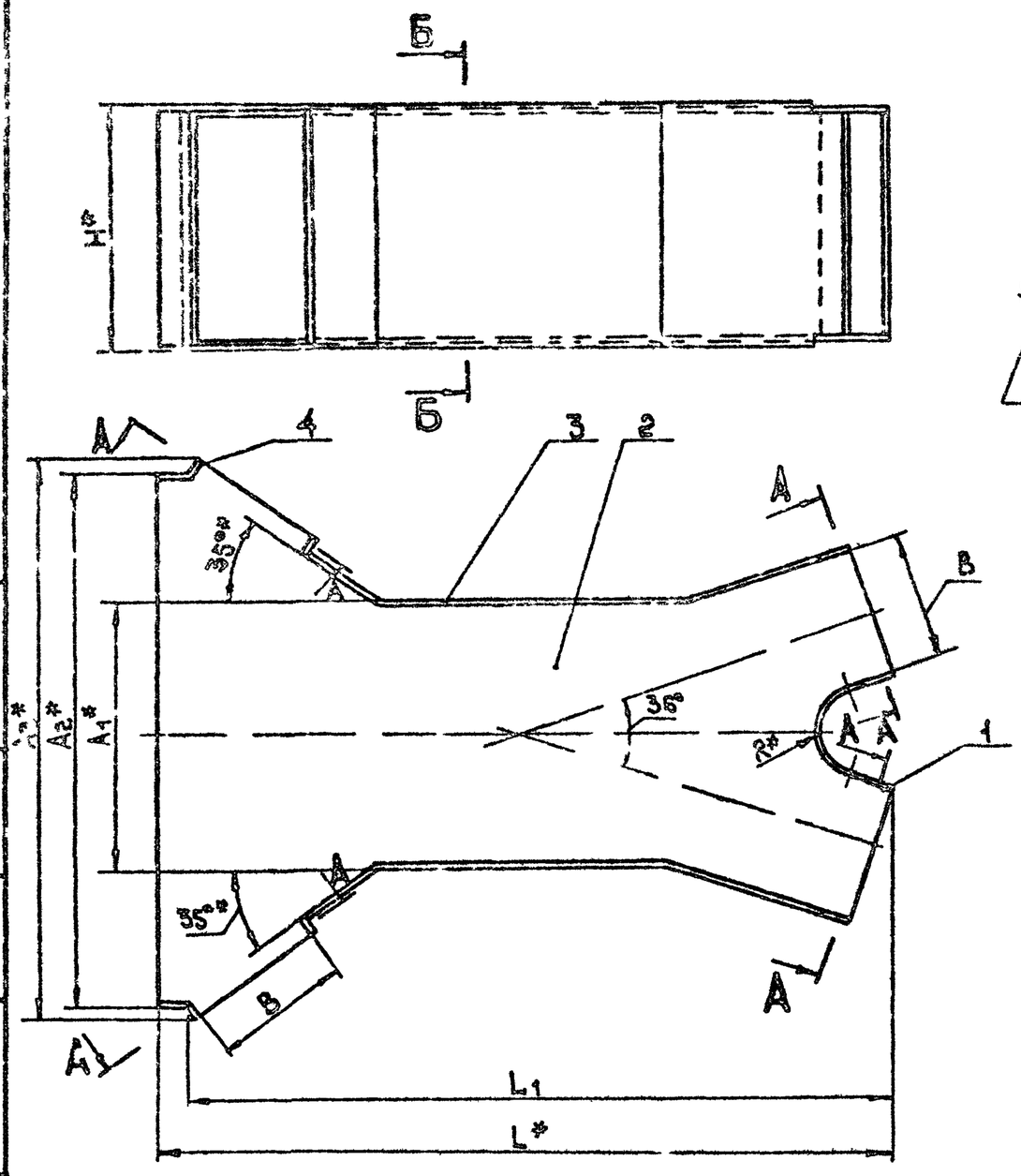

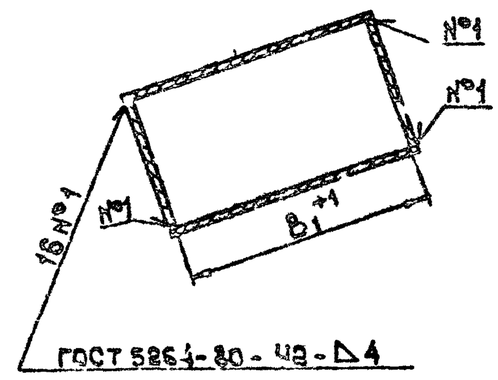

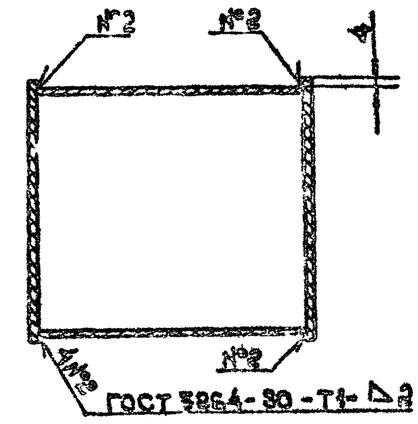

Обозначение	Размеры, мм									Масса кг
	A1	A2	A3	B	B1	H	L	L1	R	
1К	212	430	464	104	203	204	598	568	38	8,5
—01	264	534	562	130	260	252	732	702	48	10,5
—02	332	674	710	164	328	314	904	874	61	15,5
—03	420	850	898	208	416	338	1166	1136	78	23

1 $\pm\frac{IT14}{2}$

2 *Размеры для справок

Изм	Лист	№докум	Подп	Дата	1КСБ			
Разраб		Власова			Коллектор Сборочный чертеж	Лит	Масса	Масштаб
Пров		Колкота					см табл	—
Т.контр		Демьянов				Лист	Листов 1	
Н.контр		Колкота				ММСС СССР Главпромвентиляция ГПИ Проектпромвентиляция		
Утв		Демьянов						

Копировал Формат А3

Формат	Зона	Поз.	Обозначение	Наименование	Кол.	Примечание
				Документация		
А3			1КСБ	Сборочный чертеж		
А2			СКУ-Д1	Технические требования		
			Переменные данные для исполнений			
				1К		
				Детали		
А4		1	1К 001	Стенка	1	
А4		2	1К 002	Стенка	2	
А4		3	1К 003	Стенка	2	
А4		4	1К 004	Стенка	2	
				1К-01		
				Детали		
А4		1	1К 001 -01	Стенка	1	
А4		2	1К 002 -01	Стенка	2	
А4		3	1К 003 -01	Стенка	2	
А4		4	1К 004 -01	Стенка	2	
				1К-02		
				Детали		
А4		1	1К 001 -02	Стенка	1	
А4		2	1К 002 -02	Стенка	2	
А4		3	1К 003 -02	Стенка	2	
А4		4	1К 004 -02	Стенка	2	
				1К-03		
				Детали		
А4		1	1К 001 -02	Стенка	1	
А4		2	1К 002 -03	Стенка	2	
А4		3	1К 003 -02	Стенка	2	
А4		4	1К 004 -02	Стенка	2	

Изм	Лист	№докум	Подп	Дата	1К			
Разраб		Власова			Коллектор	Лит	Лист	Листов
Пров		Колкота					1	1
Н.контр		Колкота				ММСС СССР Главпромвентиляция ГПИ Проектпромвентиляция		
Утв		Демьянов						

Копировал Формат А4

Формат	Зона	Поз.	Обозначение	Наименование	Кол.	Примечание
				Документация		
А3			1УП СБ	Сборочный чертеж		
			Переменные данные	для исполнений		
				1УП		
				Детали		
А4		1	1УП 001	Крышка верхняя	1	
А4		2	1УП 002	Крышка нижняя	1	
А4		3	1УП 003	Стенка	1	
				1УП-01		
				Детали		
А4		1	1УП 001 -01	Крышка верхняя	1	
А4		2	1УП 002 -01	Крышка нижняя	1	
А4		3	1УП 003 -01	Стенка	1	
				1УП-02		
				Детали		
А4		1	1УП 001 -02	Крышка верхняя	1	
А4		2	1УП 002 -02	Крышка нижняя	1	
А4		3	1УП 003 -02	Стенка	1	
				1УП-03		
				Детали		
А4		1	1УП 001 -03	Крышка верхняя	1	
А4		2	1УП 002 -03	Крышка нижняя	1	
А4		3	1УП 003 -03	Стенка	1	

Изм	Лист	№докум	Подп	Дата	1УП			
Разраб		Власова			Улитка правая	Лит	Лист	Листов
Пров		Колкота					1	1
Н.контр		Колкота				ММСС СССР Главпромвентиляция ГПИ Проектпромвентиляция		
Утв		Демьянов						

Копировал Формат А4

1К.001

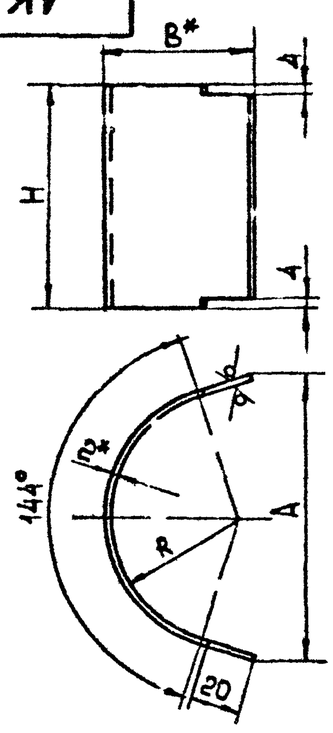

Обозначение	Размеры, мм A	B	H	R	Lразв	Масса, кг
1К 001	88	46	204	36	136	0,43
−01	106	52	252	48	159	0,62
−02	138	72	314	61	215	1,04
−03	174	88	336	78	257	1,6

1 −УТ14, ± УТ14/2

2 * Размер для справок

1К.001

Стенка

Лист | Масса См табл | Масштаб —

Лист | Листов 1

Изм | Лист | N докум | Подп | Дата

Разраб Власова; Пров Колкота; Т контр. Демьянов; Н контр Колкота; Утв Демьянов

Лист Б-ПН-2 ГОСТ 19903-74; 3-III-Ст 3кп ГОСТ 16523-70

ММСС СССР Главпромвентиляция ГПИ Проектпромвентиляция

Копировал Формат А4

Подп и дата | Инв. N дубл. | Взам. инв. N | Подп и дата | Инв. N подл.

1К.002

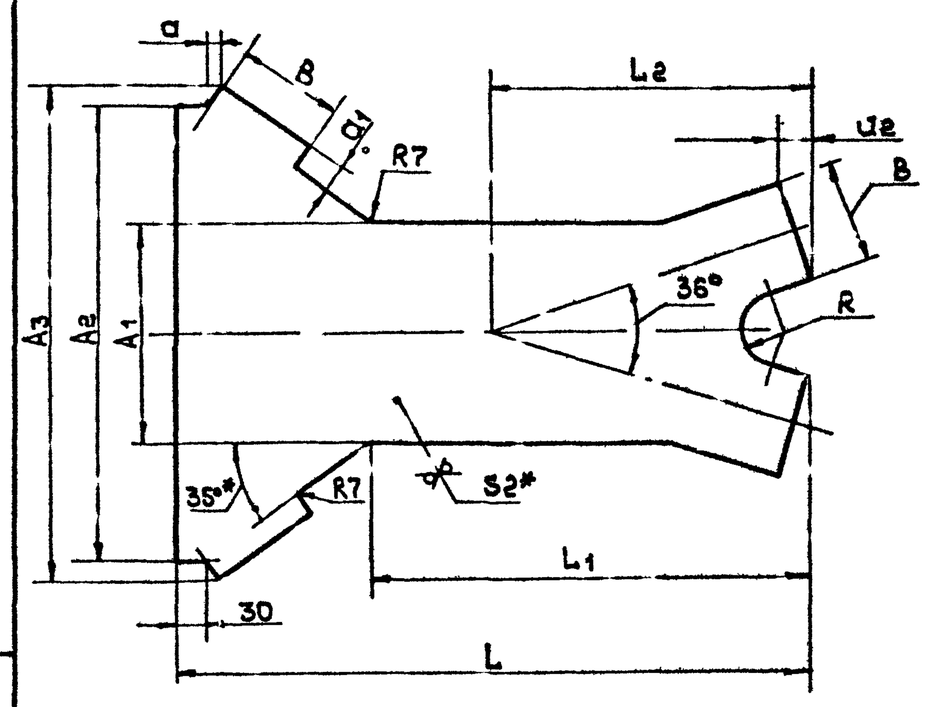

Обозначение	Размеры, мм A1	A2	A3	a	a1	a2	B	L	L1	L2	R	Масса кг
1К 002	200	426	460	12	22	32	104	598	412	306	40	2,2
−01	260	530	558	10	18	40	130	732	510	376	50	3,6
−02	328	670	706	13	24	51	164	904	630	486	63	5,1
−03	416	846	894	18	32	64	208	1166	830	604	80	3,1

1 ± УТ14/2

2 * Размер для справок

1К 002

Стенка

Лист | Масса См табл | Масштаб —

Лист | Листов 1

Изм | Лист | N докум | Подп | Дата

Разраб Власова; Пров Колкота; Т контр. Демьянов; Н контр Колкота; Утв Демьянов

Лист Б-ПН-2 ГОСТ 19903-74; 3-III-Ст 3кп ГОСТ 16523-70

ММСС СССР Главпромвентиляция ГПИ Проектпромвентиляция

Копировал Формат А4

1К.003

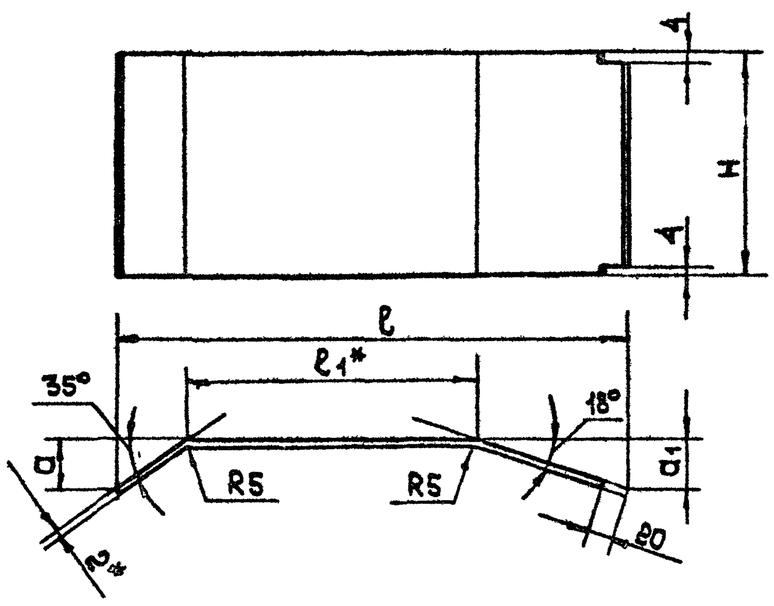

Обозначение	Размеры, мм H	l	l1*	a	a1	Lразв	Масса, кг
1К 003	204	450	260	48	40	213	0,69
−01	252	554	322	59	48	261	1,03
−02	314	687	388	76	62	336	1,65
−03	336	900	525	95	78	420	2,2

1 ± УТ14/2

2 *Размеры для справок

1К.003

Стенка

Лист | Масса См табл | Масштаб —

Лист | Листов 1

Изм | Лист | N докум | Подп | Дата

Разраб Власова; Пров Колкота; Т контр. Демьянов; Н контр Колкота; Утв Демьянов

Лист Б-ПН-2 ГОСТ 19903-74; 3-III-Ст 3кп ГОСТ 16523-70

ММСС СССР Главпромвентиляция ГПИ Проектпромвентиляция

Копировал Формат А4

1К 004

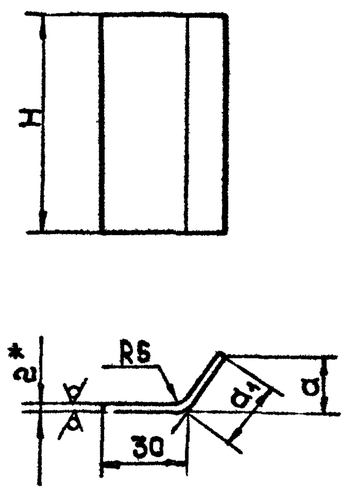

Обозначение	Размеры, мм H	a	a1	Lразв	Масса, кг
1К 004	196	18	22	52	0,16
−01	244	15	19	48	0,18
−02	306	20	24	54	0,26
−03	328	26	32	58	0,3

1 −УТ14, ± УТ14/2

2 * Размер для справок

1К 004

Стенка

Лист | Масса См табл | Масштаб —

Лист | Листов 1

Изм | Лист | N докум | Подп | Дата

Разраб Власова; Пров Колкота; Т контр Демьянов; Н контр Колкота; Утв Демьянов

Лист Б-ПН-2 ГОСТ 19903-74; 3-III-Ст 3кп ГОСТ 16523-70

ММСС СССР Главпромвентиляция ГПИ Проектпромвентиляция

Копировал Формат А4

Серия 5.904-26, Выпуск 4

1УПСБ

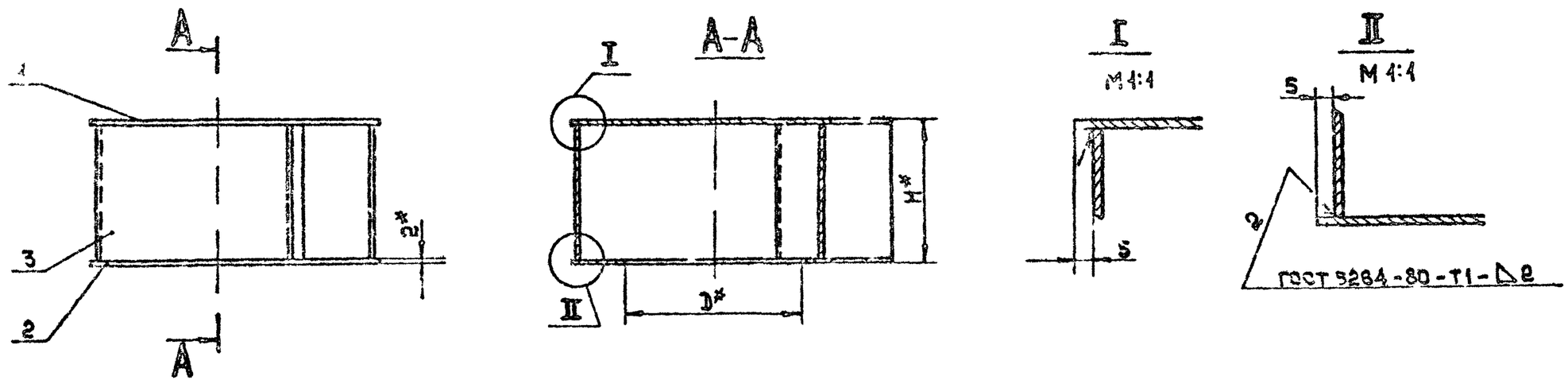

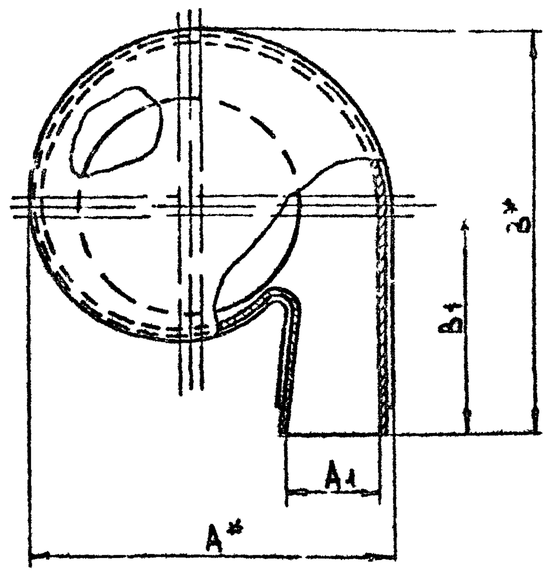

Обозначение	Размеры, мм						Масса, кг
	A	A1	B	B1	D	H	
УП 1	378	104	429	240	250	196	7,0
— 01	469	130	534,5	300	310	244	11,0
— 02	586	164	671	378	390	306	17,0
— 03	742	208	851	480	490	388	27,5

1. $\pm \frac{IT14}{2}$
2. *Размеры для справок.

Изм	Лист	N докум.	Подп.	Дата	1УПСБ			
Разраб.		Власова			Улитка правая. Сборочный чертеж	Лит.	Масса	Масштаб
Пров.		Колкота					См. табл.	—
Т.контр.		Демьянов				Лист	Листов 1	
Н.контр.		Колкота				ММСС СССР Главпромвентиляция ГПИпроектпромвентиляция		
Утв.		Осадчий						

Копировал: Формат: А3

1УП.001

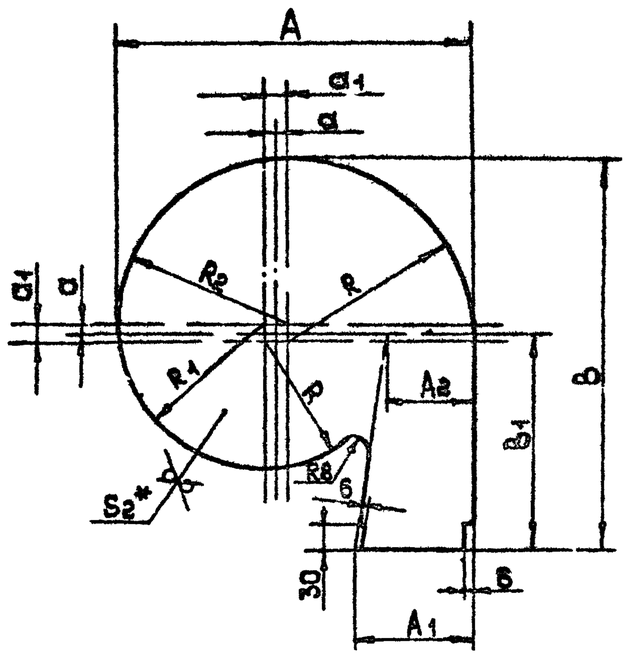

Обозначение	Размеры, мм											Масса кг
	A	A1	A2	a	a1	B	B1	R	R1	R2	R3	
1УП 001	378	118	94	10	20	429	240	139	169	179	199	1,8
— 01	469	144	114	12,5	25	534,5	300	172	197	222	247	2,8
— 02	586,5	178	140	15,75	31,5	671	378	214,5	246	277,5	309	4,4
— 03	742	222	174	20	40	851	480	271	311	351	391	7,0

1-IT14; $\pm \frac{IT14}{2}$

2 *Размер для справок

Изм	Лист	N докум	Подп	Дата	1УП.001			
Разраб		Власова			Крышка верхняя	Лит	Масса	Масштаб
Пров		Колкота					См. табл	—
Т.контр		Демьянов				Лист	Листов 1	
Н.контр		Колкота			Лист Б-ПН-2 ГОСТ 19903-74 3-III-Ст3кп ГОСТ 16523-70	ММСС СССР Главпромвентиляция ГПИпроектпромвентиляция		
Утв		Демьянов						

Копировал: Формат А4

1УП.002

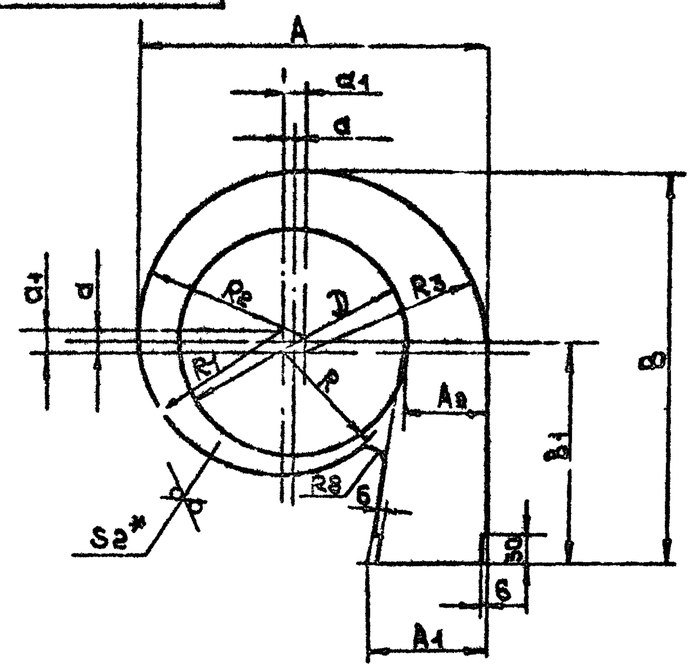

Обозначение	Размеры, мм											Масса кг
	A	A1	A2	a	a1	B	B1	D	R	R1	R2	R3	
1УП 002	378	118	94	10	20	429	240	250	139	169	179	199	1,08
— 01	469	144	114	12,5	25	534,5	300	310	172	197	222	247	1,67
— 02	586,5	178	140	15,75	31,5	671	378	390	214,5	246	277,5	309	2,62
— 03	742	222	174	20	40	851	480	490	271	311	351	391	4,16

1. $\pm \frac{IT14}{2}$

2. *Размер для справок.

Изм	Лист	N докум	Подп	Дата	1УП.002			
Разраб		Власова			Крышка нижняя	Лит.	Масса	Масштаб
Пров		Колкота					См. табл.	—
Т.контр		Демьянов				Лист	Листов 1	
Н.контр		Колкота			Лист Б-ПН-2 ГОСТ 19903-74 3-III-Ст3кп ГОСТ 16523-70	ММСС СССР Главпромвентиляция ГПИпроектпромвентиляция		
Утв		Демьянов						

Копировал: Формат А4

Формат	Зона	Поз	Обозначение	Наименование	Кол	Примечание
				Документация		
А3			1УЛ.СБ	Сборочный чертеж		
А2			СКУ-Д1	Технические требования		
			Переменные данные	для исполнений		
				1УЛ		
				Детали		
А4		1	1УЛ 001	Крышка верхняя	1	
А4		2	1УЛ 002	Крышка нижняя	1	
А4		3	1УЛ 003	Стенка	1	
				1УЛ-01		
				Детали		
А4		1	1УЛ.001-01	Крышка верхняя	1	
А4		2	1УЛ 002-01	Крышка нижняя	1	
А4		3	1УЛ 003-01	Стенка	1	
				1УЛ-02		
				Детали		
А4		1	1УЛ 001-02	Крышка верхняя	1	
А4		2	1УЛ 002-02	Крышка нижняя	1	
А4		3	1УЛ 003-02	Стенка	1	
				1УЛ-03		
				Детали		
А4		1	1УЛ 001-03	Крышка верхняя	1	
А4		2	1УЛ 002-03	Крышка нижняя	1	
А4		3	1УЛ 003-03	Стенка	1	

Подп и дата | Инв № дубл | Взам инв № | Подп и дата | Инв № подл

Изм	Лист	Nдокум	Подп	Дата	1УЛ		
Разраб		Власова			Улитка левая	Лит	Лист	Листов 1
Пров		Колкота				ММСС СССР Главпромвентиляция ТИПроектпромвентиляция	
Н.контр		Колкота					
Утв		Демьянов		11/83			

Копировал | Формат А4

1УЛ 003

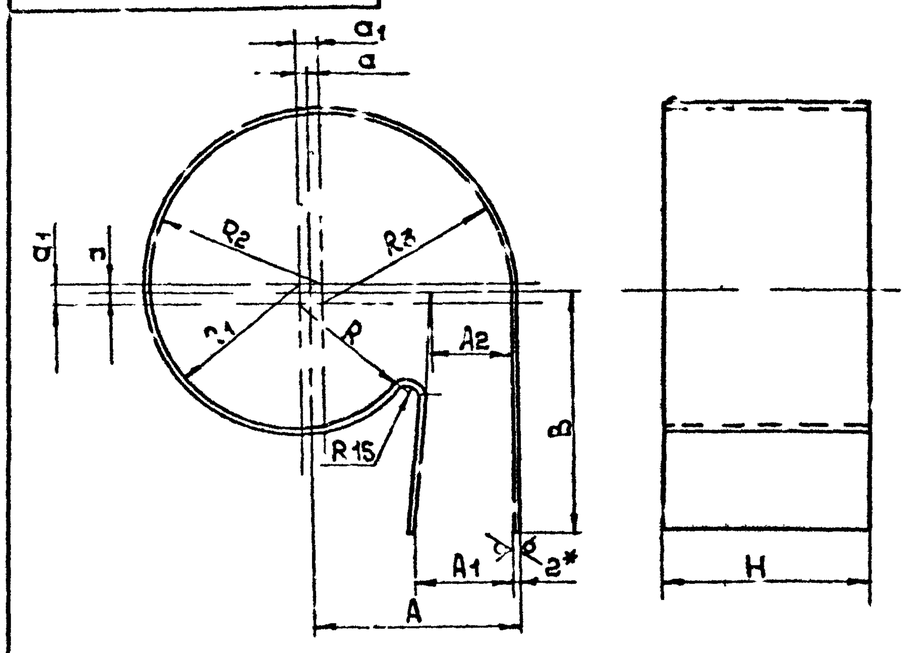

-УТ 14, ± УТ14/2

Обозначение	Размеры, мм A	A1	A2	a	a1	B	H	R	R1	R2	R3	Lразв	Масса кг
1УЛ 003	204	104	80	10	20	240	192	132	152	172	192	1334	4,0
— 01	254,5	130	100	12,5	25	300	240	264	304	344	384	1680	6,3
— 02	320	164	126	15,75	31,5	378	302	207,5	239,5	271,5	302	2132	10,0
— 03	406	208	160	20	40	480	384	264	304	344	384	2688	16,0

1 ± УТ14/2

2 * Размер для справок

Подп и дата | Инв № дубл | Взам инв № | Подп и дата | Инв № подл

Изм	Лист	Nдокум	Подп	Дата	1УП.003		
Разраб		Власова			Стенка	Лит	Масса См табл	Масштаб —
Пров		Колкота				Лист	Листов 1	
Т.контр		Демьянов				ММСС СССР Главпромвентиляция ТИПроектпромвентиляция		
Н.контр		Колкота			Лист Б-ГН-2 ГОСТ 19903-74			
Утв		Демьянов		11/83	III-3-3т 3кп ГОСТ 16523-70			

Копировал | Формат А4

1УЛСБ

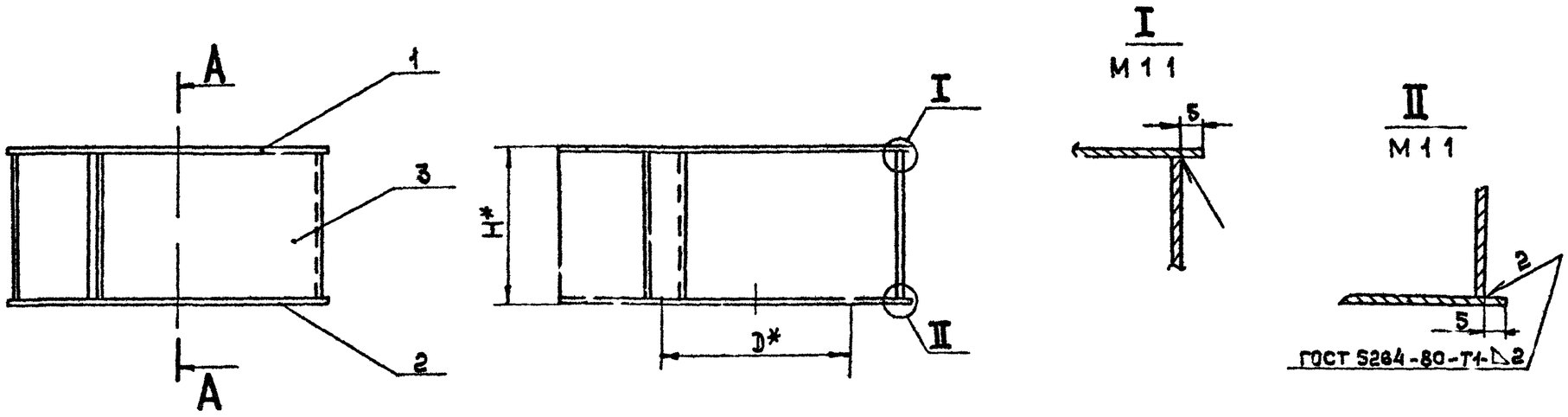

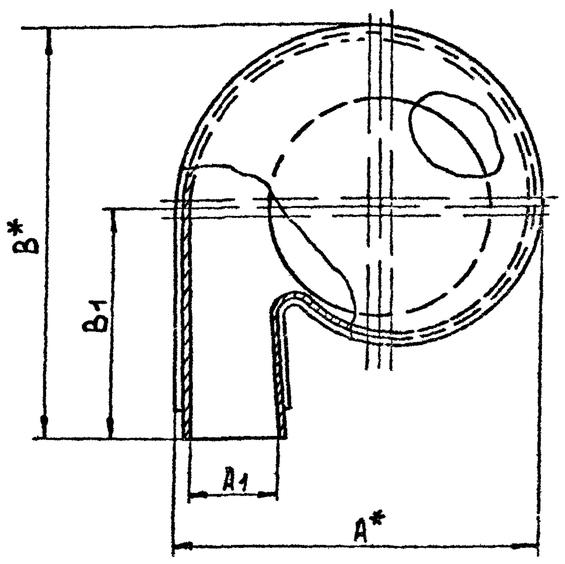

Обозначение	Размеры, мм A	A1	B	B1	D	H	Масса, кг
1УЛ	378	104	429	240	250	196	7,0
— 01	469	130	534,5	300	310	244	11,0
— 02	586	164	671	378	390	306	17,0
— 03	742	208	851	480	490	388	27,5

1 ± УТ 14/2

2 * Размеры для справок

Подп и дата | Инв № дубл | Взам инв № | Подп и дата | Инв № подл

Изм	Лист	Nдокум	Подп	Дата	1УЛСБ		
Разраб		Власова			Улитка левая Сборочный чертеж	Лит	Масса См табл	Масштаб —
Пров		Колкота				Лист	Листов 1	
Т.контр		Демьянов		11/83		ММСС СССР Главпромвентиляция ТИПроектпромвентиляция		
Н.контр		Демьянов						
Утв		Осадчий						

Копировал | Формат А3