ГОСУДАРСТВЕННЫЙ КОМИТЕТ СССР ПО ДЕЛАМ СТРОИТЕЛЬСТВА
(ГОССТРОЙ СССР)

ТИПОВАЯ ДОКУМЕНТАЦИЯ НА КОНСТРУКЦИИ, ИЗДЕЛИЯ
И УЗЛЫ ЗДАНИЙ И СООРУЖЕНИЙ

СЕРИЯ **5.904-37**

АСПИРАЦИОННЫЕ КОЛЛЕКТОРЫ НА РАЗЛИЧНУЮ ПРОИЗВОДИТЕЛЬНОСТЬ ПО ВОЗДУХУ

ВЫПУСК 6
СОЕДИНИТЕЛЬНЫЕ ЭЛЕМЕНТЫ КОЛЛЕКТОРОВ БА И ВК
РАБОЧИЕ ЧЕРТЕЖИ

РАЗРАБОТАНЫ
ГПИ САНТЕХПРОЕКТ
ГОССТРОЯ СССР

ГЛАВНЫЙ ИНЖЕНЕР ИНСТИТУТА Шиллер Ю.И.
ГЛАВНЫЙ ИНЖЕНЕР ПРОЕКТА Спивак В.А.

УТВЕРЖДЕНЫ
ГЛАВСТРОЙПРОЕКТОМ
ГОССТРОЯ СССР
Протокол №47
от 31 июля 1986 г.
ВВЕДЕНЫ В ДЕЙСТВИЕ
ГПИ САНТЕХПРОЕКТ
Приказ №126
от 11 августа 1986 г.

Серия 5.904-37 Выпуск 6

Содержание

Обозначение	Наименование	Стр.
	Содержание	2
А2В062.000Д	Диффузор для присоединения воздухопроводов к коллекторам. Технические требования.	3
А2В062.000	Диффузор для присоединения воздухопроводов к коллекторам.	4, 5
А2В062.000 СБ	Диффузор для присоединения воздухопроводов к коллекторам.	6
А2В062.010	Фланец	7
А2В062.010СБ	Фланец	8
А2В062.001	Фланец	9
А2В062.002	Диффузор	10
А2В063.000	Патрубок присоединительный к коллекторам	11-18
А2В063.002	Стенка	18
А2В063.000 СБ	Патрубок присоединительный к коллекторам.	19-21
А2В063.001	Стенка	22, 23

Обозначение	Наименование	Стр.
А2В073.001	Фланец	24
А2В073.000	Патрубок переходный к шлюзовому питателю.	
А2В073.000 СБ	Патрубок переходный к шлюзовому питателю.	25
А2В073.002	Переход	26
А2В074.001	Фланец	27
А2В074.000	Патрубок переходный к мигалке.	
А2В074.000 СБ	Патрубок переходный к мигалке.	28
А2В075.000	Клапан-мигалка для течек	29
А2В075.000 СБ	Клапан-мигалка для течек	30
А2В075.007	Ось	31
А2В075.010	Фланец	
А2В075.010 СБ	Фланец	32
А2В075.001	Крышка	33
А2В075.002	Прокладка	
А2В075.003	Рычаг	34
А2В075.004	Контгруз	
А2В075.005	Проушина	35
А2В075.006	Ось клапана	

В состав данного выпуска вошли рабочие чертежи:

диффузоров для присоединения воздухопроводов к коллекторам;

патрубков присоединительных к коллекторам;

патрубка переходного к шлюзовому питателю;

патрубка переходного к мигалке;

клапана-мигалки для течек.

Диффузоры и патрубки предназначены для присоединения воздухопроводов местных отсосов к вертикальным круглым коллекторам ВК и барабанным аспирационным БА. Разработанные патрубки имеют прямоугольное сечение и устанавливаются по касательной к цилиндрическим стенкам при сборке и на монтаже в местах, указанных проектом.

Размеры сечений воздухопроводов выбраны по приложению 17 СНиП II-33-75*. Размеры фланцев, присоединяемых к фланцам воздухопроводов, выполнены в соответствии с ГОСТ 26270-84.

Переходные патрубки (см. чертежи А28 073 000 и А28 074.000) предназначены для присоединения коллекторов вертикальных круглых ВК и барабанных аспирационных БА к разгружателям-шлюзовому питателю и мигалке.

Переходные патрубки к бункерам-накопителям коллекторов присоединяются на болтах, а к разгружателям - в зависимости от их конструкции.

Клапан-мигалка устанавливается в течках вертикальных коллекторов ВК и аспирационных коллекторов БА

Установка производится таким образом, чтобы при закрытом клапане (полотно клапана перпендикулярно течке) рычаги контргрузов находились в горизонтальном положении.

Серия 5.904-37 Выпуск 6

Подп. и дата	Инв. № дубл.	Взам. инв. №	Подп. и дата	Инв. № подл.

Изм	Лист	№ докум	Подп.	Дата	А28 082.000 Д			
Разраб.		Елисеева		V-86	Диффузор для присоединения воздухопроводов к коллекторам. Технические требования	Стадия	Лист	Листов
Провер		Левитес		V-86				1
Рук.груп.		Мерзлякова				Госстрой СССР Сантехпроект г. Москва		
Н.контр.		Смолянская		08.86				
Утв		Сливак		08.86				

Инв N подл	Подп и дата	Взам инв N	Инв N дубл	Подп и дата

Серия 5.904-37 Выпуск 6

Формат	Зона	Поз	Обозначение	Наименование	Кол на исполн. А2В062.000-										Примечание
					-	01	02	03	04	05	06	07	08	09	
				Документация											
А3			А2В062 000 СБ	Сборочный чертеж	×	×	×	×	×	×	×	×	×	×	
А4			А2В062 000 Д	Технические требования	×	×	×	×	×	×	×	×	×	×	
				Сборочные единицы											
А4		1	А2В062 010	Фланец	1										
			-01	Фланец		1	1	1							
			-02	Фланец					1	1					
			-03	Фланец							1				
			-04	Фланец								1	1		
			-05	Фланец										1	

Исполнения 10,11 см лист 4

Изм	Лист	N докум	Подп	Дата	А2В062.000		
Разраб.		Елисеева		V-86	Диффузор для присоединения воздухопроводов к коллекторам	Лит.	Лист 1 / Листов 4
Пров		Лейтес				Госстрой СССР Сантехпроект г. Москва	
Рук. гр.		Мерзлякова					
Н. контр.		Смолянская		VI-86			
Утв.		Сливак		06.86			

Копировал: Денисова Формат А4

Инв N подл	Подп. и дата	Взам. инв. N	Инв. N дубл.	Подп и дата

Формат	Зона	Поз	Обозначение	Наименование	Кол. на исполн. А2В062.000-										Примечание
					-	01	02	03	04	05	06	07	08	09	
				Детали											
А3		2	А2В062.001	Фланец	1										
			-01	Фланец		1									
			-02	Фланец			1								
			-03	Фланец				1							
			-04	Фланец					1						
			-05	Фланец						1					
			-06	Фланец							1				
			-07	Фланец								1			
			-08	Фланец									1		
			-09	Фланец										1	
А3		3	А2В062.002	Диффузор	1										
			-01	Диффузор		1									
			-02	Диффузор			1								
			-03	Диффузор				1							
			-04	Диффузор					1						
			-05	Диффузор						1					

Изм	Лист	N докум	Подп.	Дата	А2В062.000	Лист 2

Копировал: Денисова Формат А4

Инв. N подл.	Подп. и дата	Взам. инв. N	Инв. N дубл.	Подп. и дата

Формат	Зона	Поз.	Обозначение	Наименование	Кол. на исполн. А2В062.000-										Примечание
					-	01	02	03	04	05	06	07	08	09	
А3		3	А2В062.002-06	Диффузор							1				
			-07	Диффузор								1			
			-08	Диффузор									1		
			-09	Диффузор										1	

Изм	Лист	N докум.	Подп.	Дата	А2В062.000	Лист 3

Инв. N подл.	Подп. и дата	Взам. инв. N	Инв. N дубл.	Подп. и дата

Формат	Зона	Поз.	Обозначение	Наименование	Кол. на исполн. А2В062.000-										Примечание
					10	11									
				Документация											
А3			А2В062.000 СБ	Сборочный чертеж	×	×									
А4			А2В062.000 Д	Технические требования	×	×									
				Сборочные единицы											
А4		1	А2В062.010-06	Фланец	1										
			-07	Фланец		1									
				Детали											
А3		2	А2В062.001-10	Фланец	1										
			-11	Фланец		1									
А3		3	А2В062.002-10	Диффузор	1										
			-11	Диффузор		1									

Изм	Лист	N докум.	Подп.	Дата	А2В062.000	Лист 4

А2В062.000 СБ

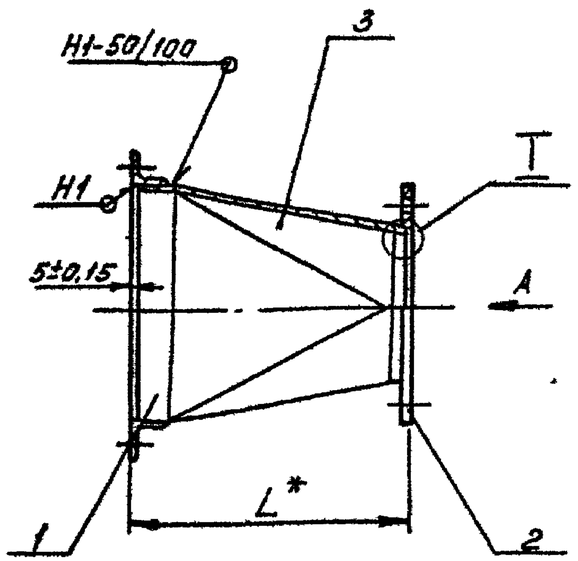

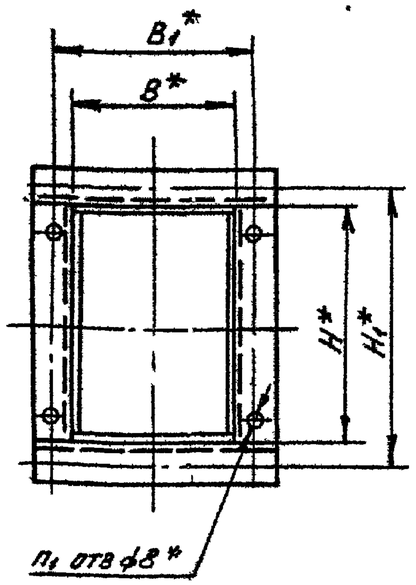

Обозначение	Размеры, мм							Кол шт		Масса, кг
	B*	B1*	H*	H1*	L*	d*	d1*	n	n1	
А2В062 000	100	130	150	180	180	100	130	4	4	2,9
-01	150	180	250	280		125	155	6	8	7,2
-02						140	170			7,0
-03						160	190			11,0
-04	200	230	300	330	200	180	210		10	9,8
-05						200	230			9,3
-06			400	430		225	255			15,0
-07	250	280			250	250	280			16,0
-08						280	310	8		14,8
-09	300	330	500	530		315	345		14	23,5
-10	350	380	600	630		355	385		16	33,6
-11	400	430				400	430			31,8

Вид А
м 1:2,5

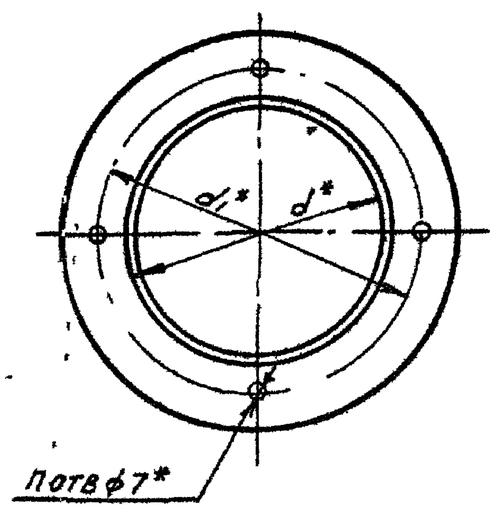

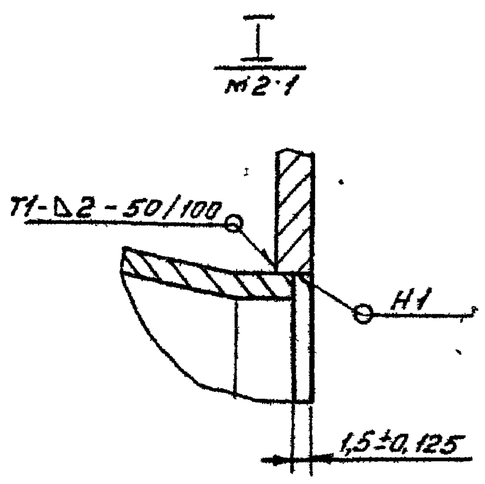

1* Размеры для справок

2 Сварные швы по ГОСТ 5264-80

Изм	Лист	N докум	Подп	Дата
Разраб	Елисеева			V-86
Пров	Лейтес			IV-86
Рук гр	Мерзлякова			V-86
Гл спец	Вайнберг			V-86
Н конт	Смолянская			04.86
Утв	Спивак			06.86

А2В062 000 СБ

Диффузор для присоединения воздухопроводов к коллекторам

Лит	Масса	Масштаб
И	см лист 1	—
Лист 1	Листов 1	

Госстрой СССР
Сантехпроект
г Москва

Копировал Денисова

Формат А3

Серия 5.904-37 Выпуск 6

Подп. и дата | Инв. N дубл. | Взам. инв. N | Подп. и дата | Инв. N подл.

Инв. N подл.	Подп. и дата	Взам. инв. N	Инв. N дубл.	Подп. и дата

Серия 5.904-37 Выпуск 6

Формат	Зона	Поз.	Обозначение	Наименование	Кол. на исполн. А28062.010-										Примечание
					–	01	02	03	04	05	06	07			
				Документация											
А3			А28062.010 СБ	Сборочный чертеж	X	X	X	X	X	X	X	X			
				Детали											
				Уголок											
				Уголок 25х25х3-Б ГОСТ8509-72 / ВСт3-I ГОСТ535-79											
Б4		1	А28062.005	L=150-1,0	2										0,17 кг
			А28062.006	L=200-1,15		2									0,22 кг
			А28062.007	L=250-1,15			2	2							0,28 кг
			А28062.008	L=300-1,3					2						0,44 кг

Изм	Лист	N докум	Подп.	Дата	А28062.010		
Разраб	Елисеева			V-86	Фланец	Лит	Лист 1 / Листов 2
Пров.	Лейтес					Госстрой СССР Сантехпроект г. Москва	
Рук.гр	Мерзлякова						
Н.конт.	Смолянская			V-86			
Утв.	Сливак			06.86			

Копировал: Денисова Формат А4

Инв. N подл.	Подп. и дата	Взам. инв. N	Инв. N дубл.	Подп. и дата

Формат	Зона	Поз.	Обозначение	Наименование	Кол. на исполн. А28062.010-										Примечание
					–	01	02	03	04	05	06	07			
				Уголок											
				Уголок 28х28х3-Б ГОСТ8509-72 / ВСт3-I ГОСТ535-79											
Б4		1	А28062.009	L=356-1,4						2					0,44 кг
			А28062.011	L=406-1,4							2				0,51 кг
			А28062.012	L=456-1,55								2			0,57 кг
				Уголок											
				Уголок 25х25х3-Б ГОСТ8509-72 / ВСт3-I ГОСТ535-79											
Б4		2	А28062.005	L=150-1,0	2										0,17 кг
			А28062.007	L=250-1,15		2									0,28 кг
			А28062.008	L=300-1,3			2								0,34 кг
			А28062.009	L=400-1,4				2	2						0,44 кг
				Уголок											
				Уголок 28х28х3-Б ГОСТ8509-72 / ВСт3-I ГОСТ535-79											
			А28062.011	L=500-1,55						2					0,64 кг
			А28062.012	L=600-1,75							2	2			0,76 кг

Изм	Лист	N докум	Подп.	Дата	А28062.010	Лист 2

Копировал: Денисова Формат А4

А2В062.010 СБ

Серия 5.904-37 Выпуск 6

Рис. 1

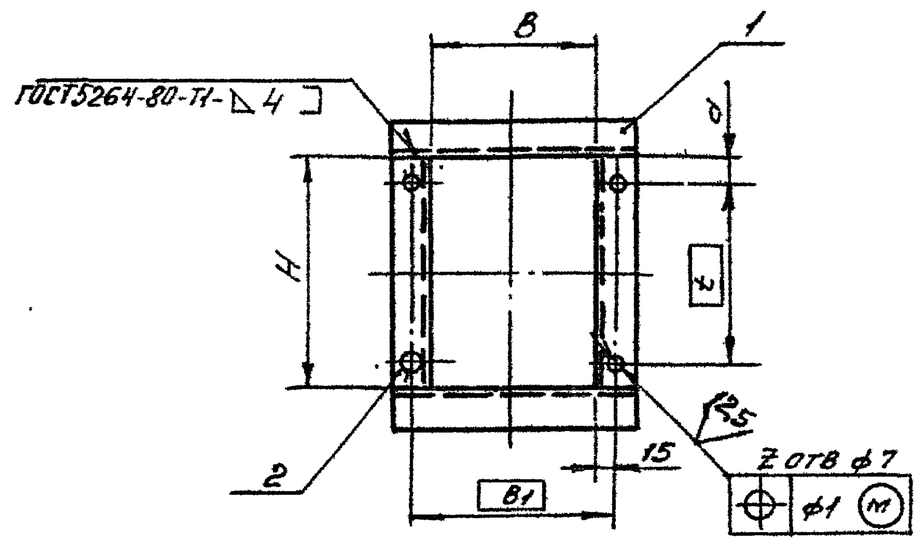

Рис. 2

остальное см. рис. 1

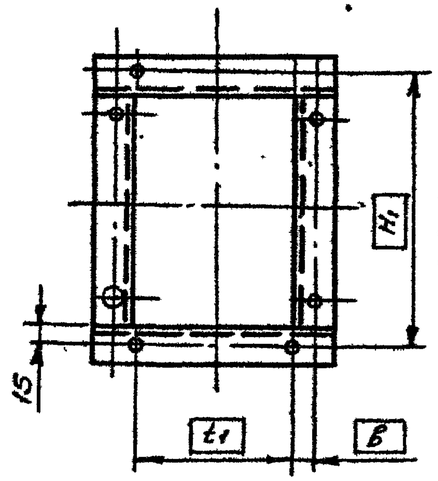

Рис 3

Остальное см. рис. 1 и 2

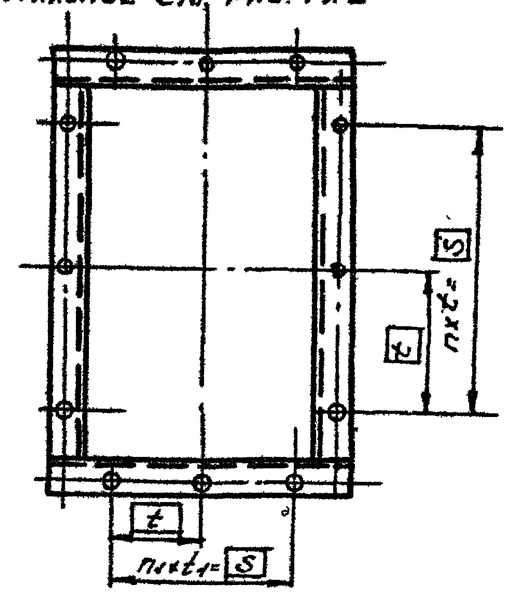

Обозначение	Рис.	Размеры, мм B	B1	H	H1	d	b	S	S1	t	t1	Кол., шт n	n1	z	Материал	Масса, кг
А2В062 010	1	100	130	150	—	15	—	—	—	120	—	1	—	4	Уголок 25×25×3-Б-ГОСТ8509-72 / ВСт3-I-ГОСТ 535-79	0,33
-01	2	150	180	250	280	30	30	270	—	190	120	1	1	8		0,49
-02	3	200	230	300	330					135	170	2		10		0,61
-03				400	430			340		170						0,72
-04		250	280				45				190					0,78
-05		300	330	500	530	17,5	30	465	270	155	135	3	2	14	Уголок 28×28×3-Б-ГОСТ8509-72 / ВСт3-I-ГОСТ 535-79	1,07
-06		350	380	600	630	30		540	320	135	160	4		16		1,26
-07		400	430				45		340		170					1,32

Неуказанные предельные отклонения размеров: $H14, \pm\frac{t_2}{2}$

Изм	Лист	N докум.	Подп.	Дата
Разраб	Елисеева			11-86
Пров	Гейтес			11-86
Рук груп	Мерзляков			
Гл спец	Вайнберг			11-86
Н. контр	Смолянская			04.86
Утв	Спивак			06.86

А2В062.010 СБ

Фланец

См. таблицу

Лит	Масса	Масштаб
И	см таб.	—
Лист	Листов 1	

Госстрой СССР САНТЕХПРОЕКТ г. Москва

Копировал Денисова

Формат А3

Инв. N подл. | Подп. и дата | Взам. инв. N | Инв. N дубл. | Подп. и дата

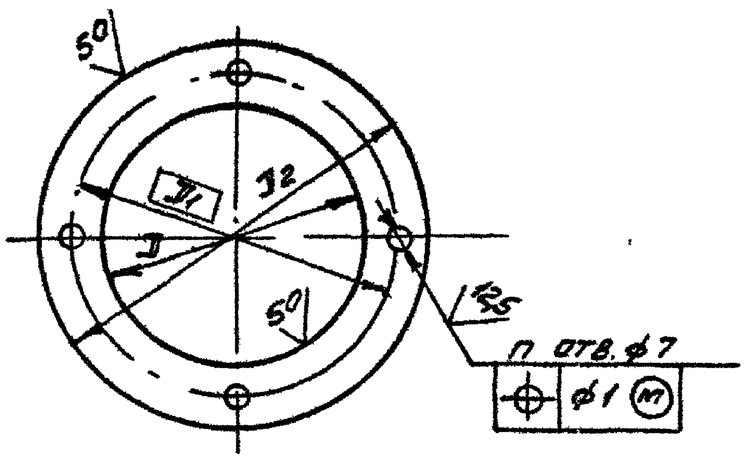

Обозначение	Размеры, мм			n, шт	Материал	Масса, кг
	D	D_1	D_2			
А2В062.001	100	130	150	4	Лист $\frac{Б3.0\ ГОСТ\ 19903-74}{4-IV-В\ Ст3\ ГОСТ\ 16523-70}$	0,23
-01	125	155	175	6		0,27
-02	140	170	190			0,30
-03	160	190	210			0,34
-04	180	210	230		Лист $\frac{Б4.0\ ГОСТ\ 19903-74}{ВСт.3\ ГОСТ\ 14637-79}$	0,50
-05	200	230	250			0,55
-06	225	255	275			0,61
-07	250	280	300			0,67
-08	280	310	330	8		0,74
-09	315	345	365			0,83
-10	355	385	405			0,93
-11	400	430	450			1,04

Неуказанные предельные отклонения размеров: $H14; \pm\frac{IT}{2}$

Изм.	Лист	N докум.	Подп.	Дата	А2В062.001			
Разраб.		Елисеева		IV-86	Фланец	Лит.	Масса	Масштаб
Пров.		Лейтес		IV-86		И	см. табл.	—
Рук. гр.		Мерзлякова				Лист	Листов 1	
Гл. спец.		Винберг			См. таблицу	Госстрой СССР Сантехпроект г. Москва		
Н. конт.		Смоланская		04.86				
Утв.		Спивак						

Копировал Денисова. Формат А3

Инв. N подл.	Подп. и дата	Взам. инв. N	Инв. N дубл.	Подп. и дата

A2B062.002

50/(√)

Серия 5.904-37 Выпуск 6

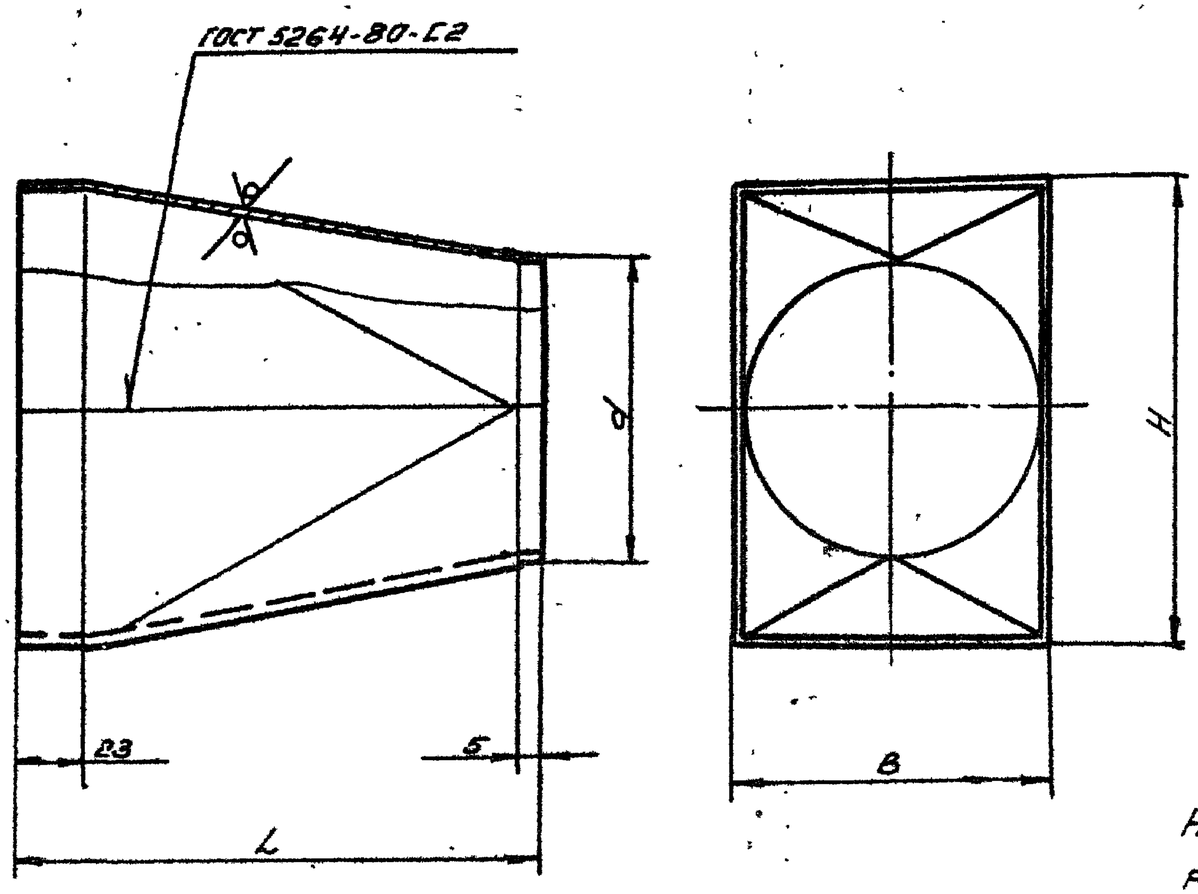

Обозначение	Размеры, мм				Масса, кг
	d	B	H	L	
A2B062.002	100	100	150	173	2,3
-01	125	150	250		6,4
-02	140				6,2
-03	160				10,2
-04	180	200	300	193	8,7
-05	200				8,1
-06	225		400		13,7
-07	250	250		243	14,6
-08	280				13,3
-09	315	300	500		21,6
-10	355	350	600		31,4
-11	400	400			29,4

Неуказанные предельные отклонения размеров: $h14$, $\pm \frac{t_2}{2}$

Изм.	Лист	N докум.	Подп.	Дата	A2B062.002			
Разраб.		Елисеева		IV-86	Диффузор	Лит.	Масса	Масш.
Пров.		Лейтес		IV-86		Н	см.	—
Рук. гр.		Мерзлякова					Т.НБА.	
Гл.спец.		Вайнберг		V-86		Лист	Листов 1	
Н. конт.		Смоланская		04.86	Лист Б2.0 ГОСТ 19903-74 / 4-IV-ВСт3 ГОСТ 16523-70	Госстрой СССР Сантехпроект г. Москва		
Утв.		Сливак						

Копировал Денисова

Формат А3

Инв. N подл. | Подп. и дата | Взам. инв. N | Инв. N дубл. | Подп. и дата

Инв. N подл.	Подп. и дата	Взам. инв. N	Инв. N дубл.	Подп. и дата

Серия 5.904-37 Выпуск 6

Формат	Зона	Поз.	Обозначение	Наименование	Кол. на исполн. А2В063.000-										Примечание
					-	01	02	03	04	05	06	07	08	09	
				Документация											
А4			А2В062.000 Д	Диффузор для присоединения воздухопроводов к коллекторам											
				Технические требования	×	×	×	×	×	×	×	×	×	×	
А3			А2В063.000 СБ	Сборочный чертеж	×	×	×	×	×	×	×	×	×	×	
				Сборочные единицы											
А4		1	А2В062.010	Фланец	1								1		
			-01	Фланец		1								1	
			-02	Фланец			1								
			-03	Фланец				1							
			-04	Фланец					1						
			-05	Фланец						1					
			-06	Фланец							1				
			-07	Фланец								1			

Исполнения 10...19 - см. листы 4...6

Исполнения 20...29 - см. листы 7...9

Исполнения 30...39 - см. листы 10...12

Исполнения 40...47 - см. листы 13...15

Изм.	Лист	N докум.	Подп.	Дата
Разраб.	Елисеева			IV-86
Пров.	Лейтес			
Рук. гр.	Мерзляков			
Н. конт.	Смолянская			V-86
Утв.	Сливак			06.86

А2В063.000

Патрубок присоединительный к коллекторам

Лит.	Лист	Листов
И	1	15

Госстрой СССР Сантехпроект г. Москва

Копировал: Денисова Формат А4

Инв. N подл.	Подп. и дата	Взам. инв. N	Инв. N дубл.	Подп. и дата

Формат	Зона	Поз.	Обозначение	Наименование	Кол. на исполн. А2В063.000-										Примечание
					-	01	02	03	04	05	06	07	08	09	
				Детали											
А3		2	А2В063.001	Стенка	2										
			-01	Стенка		2									
			-02	Стенка			2	2							
			-03	Стенка					2						
			-04	Стенка						2					
			-05	Стенка							2				
			-06	Стенка								2			
			-07	Стенка									2		
			-08	Стенка										2	
А4		3	А2В063.002	Стенка	1								1		
			-01	Стенка		1								1	
			-02	Стенка			1								
			-03	Стенка				1	1						
			-04	Стенка						1					
			-05	Стенка							1	1			

Изм.	Лист	N докум.	Подп.	Дата

А2В063.000

Инв. N подл.	Подп. и дата	Взам. инв. N	Инв. N дубл.	Подп. и дата

Формат	Зона	Поз.	Обозначение	Наименование	Кол. на исполн. А2В063.000-										Примечание
					–	01	02	03	04	05	06	07	08	09	
				Стенка											
				Лист $\frac{Б2.0\ ГОСТ\ 19903-74}{4\text{-}\Pi\text{-}В\ Ст.3\ ГОСТ\ 16523-70}$											
А4		4	А2В063.003	146-1,0 × 405-1,55	1										0,93 кг
			А2В063.004	246-1,15 × 452-1,55		1									1,75 кг
			А2В063.005	296-1,3 × 487-1,55			1								2,26 кг
			А2В063.006	396-1,4 × 487-1,55				1							3,03 кг
			А2В063.007	396-1,4 × 511-1,75					1						3,18 кг
			А2В063.008	496-1,55 × 528-1,75						1					4,11 кг
			А2В063.009	596-1,75 × 537-1,75							1				5,02 кг
			А2В063.011	596-1,75 × 540-1,75								1			5,05 кг
			А2В063.012	146-1,0 × 440-1,55									1		1,01 кг
			А2В063.013	246-1,15 × 497-1,55										1	1,92 кг

Изм.	Лист	N докум.	Подп.	Дата	А2В063.000	Лист 3

Копировал: Денисова Формат А4

Инв. N подл.	Подп. и дата	Взам. инв. N	Инв. N дубл.	Подп. и дата

Формат	Зона	Поз.	Обозначение	Наименование	Кол. на исполн. А2В063.000-										Примечание
					10	11	12	13	14	15	16	17	18	19	
				Документация											
А4			А2В062.000 Д	Диффузор для присоединения воздухопроводов к коллекторам											
				Технические требования	×	×	×	×	×	×	×	×	×	×	
А4			А2В063.000 СБ	Сборочный чертеж	×	×	×	×	×	×	×	×	×	×	
				Сборочные единицы											
А3		1	А2В062.010	Фланец							1				
			-01	Фланец								1			
			-02	Фланец	1								1		
			-03	Фланец		1								1	
			-04	Фланец			1								
			-05	Фланец				1							
			-06	Фланец					1						
			-07	Фланец						1					
				Детали											
А3		2	А2В063.001-09	Стенка	2	2									

Изм.	Лист	N докум.	Подп.	Дата	А2В063.000	Лист 4

Копировал: Формат А4

Инв. № подл.	Подп. и дата	Взам. инв. №	Инв. № дубл.	Подп. и дата

Формат	Зона	Поз.	Обозначение	Наименование	Кол. на исполн. А2В063.000- 10	11	12	13	14	15	16	17	18	19	Примечание
А2		2	А2В063.001-10	Стенка			2								
			-11	Стенка				2							
			-12	Стенка					2						
			-13	Стенка						2					
			-14	Стенка							2				
			-15	Стенка								2			
			-16	Стенка									2	2	—
А4		3	А2В063.002	Стенка							1				
			-01	Стенка								1			
			-02	Стенка	1								1		
			-03	Стенка		1	1							1	
			-04	Стенка				1							
			-05	Стенка					1	1					
				Стенка											
				Лист $\frac{620\ ГОСТ\ 19903-74}{4\text{-}Б\text{-}ВСт3\ ГОСТ\ 16523-70}$											
Б4		4	А2В063.014	296-1.3 х 540-1.75	1										2,51 кг
			А2В063.015	396-1.4 х 540-1.75		1									3,36 кг
			А2В063.016	396-1.4 х 573-1.75			1								3,56 кг

Инв. № подл.	Подп. и дата	Взам. инв. №	Инв. № дубл.	Подп. и дата

Формат	Зона	Поз.	Обозначение	Наименование	Кол. на исполн. А2В063.000- 10	11	12	13	14	15	16	17	18	19	Примечание
				Стенка											
				Лист $\frac{620\ ГОСТ\ 19903-74}{4\text{-}Б\text{-}ВСт3\ ГОСТ\ 16523-70}$											
Б4		4	А2В063.017	496-1.35 х 598-1.75				1							4,66 кг
			А2В063.018	696-1.75 х 617-1.75					1						5,77 кг
			А2В063.019	596-1.75 х 630-1.75						1					5,90 кг
			А2В063.021	146-1.0 х 472-1.55							1				1,08 кг
			А2В063.022	246-1.15 х 537-1.75								1			2,07 кг
			А2В063.023	296-1.3 х 587-1.75									1		2,73 кг
			А2В063.024	396-1.4 х 587-1.75										1	3,65 кг

Формат	Зона	Поз.	Обозначение	Наименование	Кол. на исполн. А2В063.000- 20	21	22	23	24	25	26	27	28	29	Примечание
				Документация											
А4			А2В062.000Д	Диффузор для присоединения воздухопроводов к коллектору											
				Технические требования	X	X	X	X	X	X	X	X	X	X	
А2			А2В063.000СБ	Сборочный чертеж	X	X	X	X	X	X	X	X	X	X	
				Сборочные единицы											
А4		1	А2В062.010	Фланец					1						
			-01	Фланец						1					
			-02	Фланец							1				
			-03	Фланец								1			
			-04	Фланец	1								1		
			-05	Фланец		1								1	
			-06	Фланец			1								
			-07	Фланец				1							
				Детали											
А2		2	А2В063.001-17	Стенка	2										

Формат	Зона	Поз.	Обозначение	Наименование	Кол. на исполн. А2В063.000- 20	21	22	23	24	25	26	27	28	29	Примечание
А2		2	А2В063.001-18	Стенка		2									
			-19	Стенка			2								
			-20	Стенка				2							
			-21	Стенка					2						
			-22	Стенка						2					
			-23	Стенка							2	2			
			-24	Стенка									2		
			-25	Стенка										2	
А4		3	А2В063.002	Стенка					1						
			-01	Стенка						1					
			-02	Стенка							1				
			-03	Стенка	1							1	1		
			-04	Стенка		1								1	
			-05	Стенка			1	1							
Б4		4	А2В063.025	Стенка											
				Лист $\frac{62,0\ ГОСТ\ 19903-74}{4-IV-8Ст3\ ГОСТ\ 16523-70}$											
				$396_{-1,4} \times 627_{-1,75}$	1										3,9 кг

Формат	Зона	Поз.	Обозначение	Наименование	Кол. на исполн. А2В063.000- 20	21	22	23	24	25	26	27	28	29	Примечание
				Стенка											
				Лист $\frac{Б2,0\ ГОСТ\ 19903-74}{4-IV-ВСт3\ ГОСТ\ 16523-70}$											
54		4	А2В063.026	$496_{-1,55} \times 660_{-2,0}$		1									5,14 кг
			А2В063.027	$596_{-1,75} \times 685_{-2,0}$			1								6,41 кг
			А2В063.028	$596_{-1,75} \times 706_{-2,0}$				1							6,61 кг
			А2В063.029	$146_{-1,0} \times 527_{-1,75}$					1						1,21 кг
			А2В063.031	$246_{-1,15} \times 606_{-1,75}$						1					2,34 кг
			А2В063.032	$296_{-1,3} \times 669_{-2,0}$							1				3,11 кг
			А2В063.033	$396_{-1,4} \times 669_{-2,0}$								1			4,16 кг
			А2В063.034	$396_{-1,4} \times 721_{-2,0}$									1		4,48 кг
			А2В063.035	$496_{-1,55} \times 764_{-2,0}$										1	5,95 кг

Формат	Зона	Поз.	Обозначение	Наименование	Кол. на исполн. А2В063.000- 30	31	32	33	34	35	36	37	38	39	Примечание
				Документация											
А4			А2В062.000	Диффузор для присоединения воздухопроводов к коллекторам.											
				Технические требования	X	X	X	X	X	X	X	X	X	X	
А2			А2В063.000 СБ	Сборочный чертеж	X	X	X	X	X	X	X	X	X	X	
				Сборочные единицы											
А4		1	А2В062.010	Фланец			1								
			-01	Фланец				1							
			-02	Фланец					1						
			-03	Фланец						1					
			-04	Фланец							1				
			-05	Фланец								1			
			-06	Фланец	1								1		
			-07	Фланец		1								1	
				Детали											
А4		2	А2В063.001-26	Стенка	2										

Инв. N подл.	Подп. и дата	Взам. инв. N	Инв. N дубл.	Подп. и дата

Серия 5.904-37 Выпуск 6

Формат	Зона	Поз.	Обозначение	Наименование	Кол. на исполн. А2В063.000- 30	31	32	33	34	35	36	37	38	39	Примечание
А2		2	А2В063.001 - 27	Стенка		2									
			- 28	Стенка			2								
			- 29	Стенка				2							
			- 30	Стенка					2	2					
			- 31	Стенка							2				
			- 32	Стенка								2			
			- 33	Стенка									2		
			- 34	Стенка										2	
А4		3	А2В063.002	Стенка			1								
			- 01	Стенка				1							
			- 02	Стенка					1						
			- 03	Стенка						1	1				
			- 04	Стенка								1			
			- 05	Стенка	1	1							1	1	
Б4		4	А2В063.036	Стенка											
				Лист $\frac{\text{Б2,0 ГОСТ 19903-74}}{\text{4-IУ-8Ст3 ГОСТ 16523-70}}$											
				596-2,0 × 802-2,3	1										7,50 кг

Изм.	Лист	N докум.	Подп.	Дата	А2В063.000	Лист 11

Копировал: Ерофеева Формат А4

Инв. N подл.	Подп. и дата	Взам. инв. N	Инв. N дубл.	Подп. и дата

Формат	Зона	Поз.	Обозначение	Наименование	Кол. на исполн. А2В063.000- 30	31	32	33	34	35	36	37	38	39	Примечание
				Стенка											
				Лист $\frac{\text{Б2,0 ГОСТ 19903-74}}{\text{4-IУ-8Ст3 ГОСТ 16523-70}}$											
Б4		4	А2В063.037	596-2,0 × 833-2,3		1									7,79 кг
			А2В063.038	146-1,0 × 576-1,75			1								1,32 кг
			А2В063.039	246-1,15 × 667-2,0				1							2,58 кг
			А2В063.041	296-1,3 × 740-2,0					1						3,43 кг
			А2В063.042	396-1,4 × 740-2,0						1					4,6 кг
			А2В063.043	396-1,4 × 801-2,3							1				4,98 кг
			А2В063.044	496-1,55 × 854-2,3								1			6,65 кг
			А2В063.045	596-1,75 × 900-2,3									1		8,42 кг
			А2В063.046	596-1,75 × 940-2,3										1	8,80 кг

Изм.	Лист	N докум.	Подп.	Дата	А2В063.000	Лист 12

Копировал Формат А4

Инв. № подл.	Подп. и дата	Взам. инв. №	Инв. № дубл.	Подп. и дата

Формат	Зона	Поз.	Обозначение	Наименование	Кол. на исполн. А2В063.000 – 40	41	42	43	44	45	46	47			Примечание
				Документация											
А4			А2В062.000Д	Диффузор для присоединения воздуховодов к коллекторам											
				Технические требования	X	X	X	X	X	X	X	X			
А2			А2В063.000СБ	Сборочный чертеж	X	X	X	X	X	X	X	X			
				Сборочные единицы											
А4		1	А2В062.010	Фланец	1										
			-01	Фланец		1									
			-02	Фланец			1								
			-03	Фланец				1							
			-04	Фланец					1						
			-05	Фланец						1					
			-06	Фланец							1				
			-07	Фланец								1			
				Детали											
А2		2	А2В063.001-35	Стенка	2										

Инв. № подл.	Подп. и дата	Взам. инв. №	Инв. № дубл.	Подп. и дата

Формат	Зона	Поз.	Обозначение	Наименование	Кол. на исполн. А2В063.000 – 40	41	42	43	44	45	46	47			Примечание
А2		2	А2В063.001-36	Стенка		2									
			-37	Стенка			2	2							
			-38	Стенка					2						
			-39	Стенка						2					
			-40	Стенка							2				
			-41	Стенка								2			
А4		3	А2В063.002	Стенка	1										
			-01	Стенка		1									
			-02	Стенка			1								
			-03	Стенка				1	1						
			-04	Стенка						1					
			-05	Стенка							1	1			
				Стенка											
				Лист $\frac{Б2,0\ ГОСТ\ 19903-74}{4-\overline{IV}-ВСт3\ ГОСТ\ 16523-70}$											
Б4		4	А2В063.047	146.$_{-1,0}$ × 620.$_{-1,75}$	1										1,42 кг
			А2В063.048	246.$_{-1,16}$ × 721.$_{-2,0}$		1									2,78 кг
			А2В063.049	296.$_{-1,3}$ × 803.$_{-2,3}$			1								3,73 кг
			А2В063.051	396.$_{-1,4}$ × 803.$_{-2,3}$				1							4,99 кг

Инв. N подл.	Подп. и дата	Взам. инв. N	Инв. N дубл.	Подп. и дата

Серия 5.904-37 Выпуск 6

Формат	Зона	Поз.	Обозначение	Наименование	Кол. на исполн. А2В063.000- 40	41	42	43	44	45	46	47			Примечание
				Стенка											
				Лист Б2,0 ГОСТ 19903-74											
				4-IV-Вст3 ГОСТ 16523-70											
54		4	А2В063.052	396-1,4×873-2,3					1						5,43 кг
			А2В063.053	496-1,55×933-2,3						1					7,26 кг
			А2В063.054	596-1,75×987-2,3							1				9,34 кг
			А2В063.055	596-1,75×1035-2,6								1			9,68 кг

Изм.	Лист	N докум.	Подп.	Дата

А2В063.000

Копировал Денисова Формат А4

Инв. N подл.	Подп. и дата	Взам. инв. N	Инв. N дубл.	Подп. и дата

Изм.	Лист	N докум.	Подп.	Дата
Разраб.	Алексеева			
Пров.	Лейтес			IV.86
Рук. гр.	Черзлакова			V.86
Гл. спец.	Винберг			
Н. конт.	Смолянская			
Утв.	Спивак			06.16

Стенка

Лист Б2,0 / ГОСТ 19903-74
4-IV-Вст3 / ГОСТ 16523-70

А2В063.002

Масса, кг
0,32
0,54
0,65
0,87
1,09
1,31

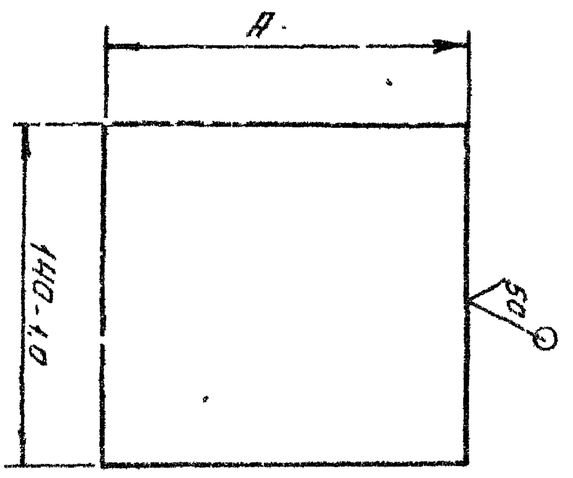

А2В063.002

Лист 1

А2В063.000СБ

Серия 5.904-37 Выпуск 6

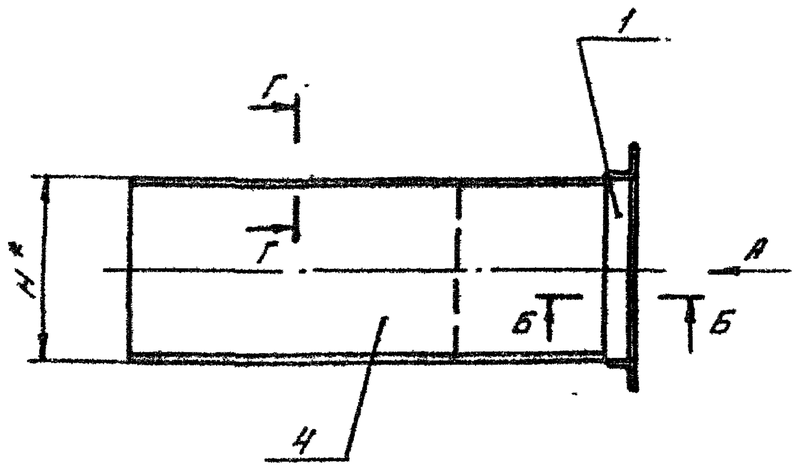

Вид А

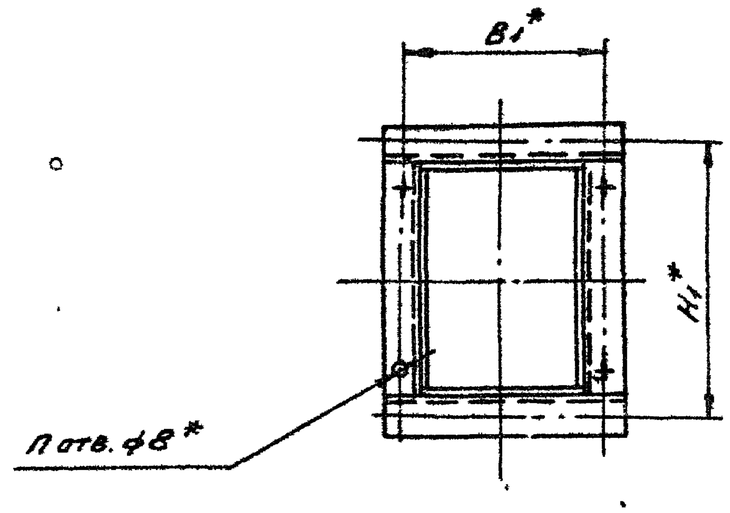

Б-Б
М1:1

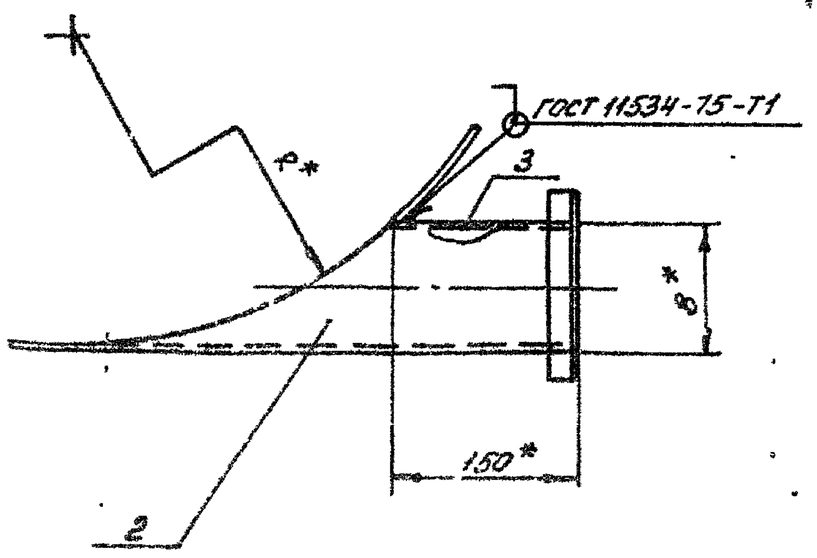

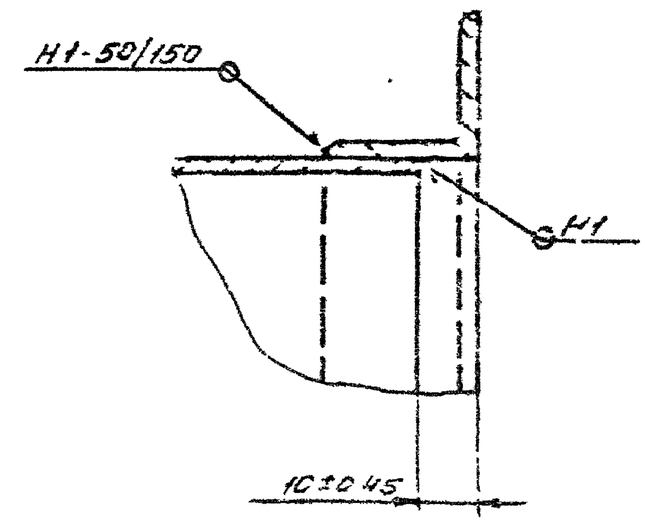

Г-Г
М2:1

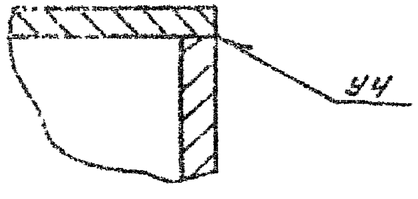

1.* Размеры для справок.

2 Сварные швы Н1 и У4 по ГОСТ 5264-80

3 Таблицу исполнений см на листах 2,3

Изм	Лист	N докум			А2В063.000СБ	
Разраб	Елисеева			11-86	Патрубок присоединительный к коллекторам	Лит. / Масса / Масштаб
Пров	Лейтес			11-86		см. лист 1 —
Рук. гр	Мерзлякова					Лист / Листов 1 / 3
Гл спец	Вайнберг					Госстрой СССР Сантехпроект г. Москва
Н контр	Смолянская			11.86		
Утв	Спивак					

Копировал Денисова

Формат А3

Инв. N подл | Подп. и дата | Взам. инв. N | Инв. N дубл. | Подп. и дата

А2В063.000 СБ

Обозначение	Размеры, мм					n, шт	Масса, кг
	B*	B1*	H*	H1*	R*		
А2В063.000	100	130	150	180	400	4	2,28
-01	150	180	250	280		8	3,88
-02	200	230	300	330		10	5,04
-03			400	430			6,14
-04	250	280					6,75
-05	300	330	500	530		14	8,53
-06	350	380	600	630		16	10,17
-07	400	430					10,52
-08	100	130	150	180	500	4	2,40
-09	150	180	250	280		8	4,13
-10	200	230	300	330		10	5,41
-11			400	430			6,59
-12	250	280					7,29
-13	300	330	500	530		14	9,38
-14	350	380	600	630		16	11,32
-15	400	430					11,83
-16	100	130	150	180	600	4	2,51
-17	150	180	250	280		8	4,34
-18	200	230	300	330		10	5,57
-19			400	430			6,82
-20	250	280					7,79
-21	300	330	500	530		14	10,04
-22	350	380	600	630		16	12,20
-23	400	430					12,92

Серия 5.904-37 Выпуск 6

Инв. N подл. | Подп. и дата | Взам. инв. N | Инв. N дубл. | Подп. и дата

А28063.000 С6

Обозначение	Размеры, мм					n, шт	Масса, кг
	B*	B1*	H*	H1*	R*		
А28063.000-24	100	130	150	180	800	4	2,7
-25	150	180	250	280		8	4,73
-26	200	230	300	330		10	6,29
-27			400	430			7,67
-28	250	280					8,65
-29	300	330	500	530		14	11,19
-30	350	380	600	630		16	13,75
-31	400	430					14,70
-32	100	130	150	180	1000	4	2,85
-33	150	180	250	280		8	5,07
-34	200	230	300	330		10	6,79
-35			400	430			8,29
-36	250	280					9,35
-37	300	330	500	530		14	12,23
-38	350	380	600	630		16	15,07
-39	400	430					16,23
-40	100	130	150	180	1200	4	3,01
-41	150	180	250	280		8	5,35
-42	200	230	300	330		10	7,21
-43			400	430			8,80
-44	250	280					10,02
-45	300	330	500	530		14	13,08
-46	350	380	600	630		16	16,53
-47	400	430					17,49

Серия 5.904-37 Выпуск 6

Взам. инв. № | Инв. № дубл. | Подп. и дата | Инв. № подл. | Подп. и дата

Изм. | Кол.уч. | Лист | № док. | Подп. | Дата

А23063.000 С6

Лист 9

Копировал Денисова Формат А3

А2В063.001

Серия 5.904-37 Выпуск 6

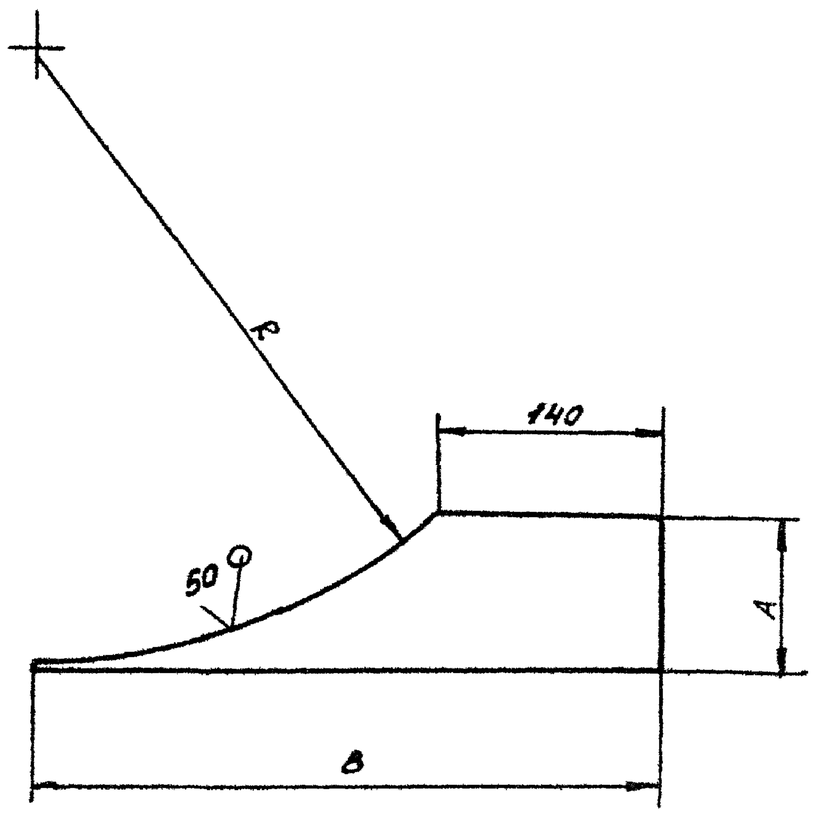

Обозначение	Размеры, мм			Масса, кг
	A	B	R	
А2В065.001	100	405	400	0,35
-01	150	452		0,55
-02	200	487		0,76
-03	250	511		0,96
-04	300	528		1,13
-05	350	537		1,29
-06	400	540		1,42
-07	100	440	500	0,37
-08	150	497		0,59
-09	200	540		0,82
-10	250	573		1,04
-11	300	598		1,28
-12	350	617		1,49
-13	400	630		1,65
-14	100	472	600	0,39
-15	150	537		0,62
-16	200	587		0,79
-17	250	627		1,12

1. Неуказанные предельные отклонения размеров: $h14, \pm\frac{IT2}{2}$.
2. Продолжение таблицы исполнений см. лист 2.

Изм	Лист	N докум.	Подп.	Дата	А2В 063.001			
Разраб.		Елисеева		IV-86	Стенка	Лит	Масса	Масштаб
Пров		Лейтес		IV-86		И	см табл.	—
Рук груп		Мерзлякова				Лист 2		
Гл спец		Вайнберг		IV.86	Лист Б2,0 ГОСТ 19903-74 / 4-IV-В Ст3 ГОСТ 16523-70	Госстрой СССР Сантехпроект г. Москва		
Н контр		Смолянская		IV-86				
Утв.		Спивак		06.86				

Копировал Денисова

Формат А3

Инв. N подл. | Подп. и дата | Взам. инв. N | Инв. N дубл. | Подп. и дата

А2В063.001

Обозначение	Размеры, мм			Масса, кг
	A	B	R	
А2В063.001-18	300	660	600	1,37
-19	350	685		1,61
-20	400	706		1,84
-21	100	527	800	0,42
-22	150	606		0,68
-23	200	669		0,96
-24	250	721		1,26
-25	300	764		1,54
-26	350	802		1,84
-27	400	833		2,14
-28	100	576	1000	0,44
-29	150	667		0,73
-30	200	740		1,05
-31	250	801		1,36
-32	300	854		1,71
-33	350	900		2,04
-34	400	940		2,40
-35	100	620	1200	0,47
-36	150	721		0,77
-37	200	803		1,11
-38	250	873		1,47
-39	300	933		1,83
-40	350	987		2,21
-41	400	1035		2,59

Серия 5.904-37 Выпуск 6

Инв. N подл. | Подп. и дата | Взам. инв. N | Инв. N дубл. | Подп. и дата

A2B073.001

Серия 5.904-37 Выпуск 6

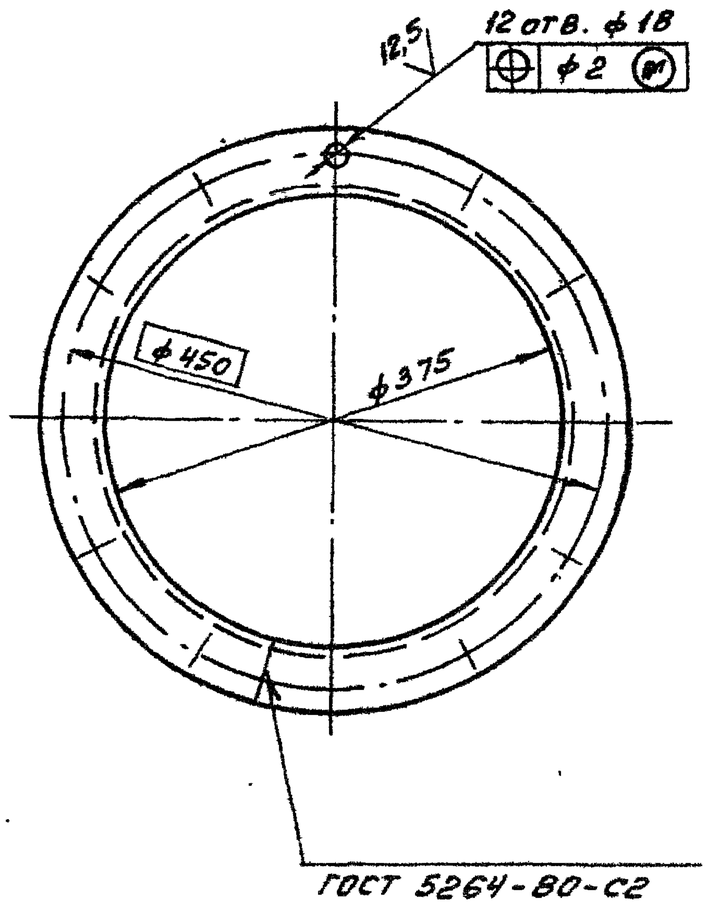

Неуказанные предельные отклонения размеров Н14.

Изм.	Лист	N докум.	Подп.	Дата	A2B073.001			
Разраб.		Волобуева		11-86	Фланец	Лит.	Масса	Масштаб
Пров.		Лейтес		11-86		И	4,0	1:5
Рук. гр.		Мерзлякова				Лист	Листов 1	
Гл. спец.		Вайнберг		11-86	Уголок 63х63х6 ГОСТ 8509-72 / ВСт3-1 ГОСТ 535-79	Госстрой СССР САНТЕХПРОЕКТ в Москве		
Н. контр.		Смолянская		04.86				
Утв.		Спивак		04.86				

Копировал Денисова Формат А4

Поз.	Обозначение	Наименование	Кол. на исполн. A2B073.000 –		Примечание
		Документация			
	A2B082.000 Я	Диффузор для присоединения воздухопроводов к коллекторам			
		Технические требования	X	X	
	A2B073.000 СБ	Сборочный чертеж	X	X	
		Детали			
1	A3B073.001	Фланец	1	1	
2	A2B073.002	Переход	1	1	
		Переход -01		1	

Изм.	Лист	N докум.	Подп.	Дата	A2B073.000		
Разраб.		Волобуева		11-86	Патрубок переходной к шлюзовому питателю	Лит.	Лист	Листов
Пров.		Лейтес		11-86		И		1
Рук. гр.		Мерзлякова				Госстрой СССР САНТЕХПРОЕКТ г. Москва		
Н. контр.		Смолянская		04.86				
Утв.		Спивак		04.86				

Копировал Денисова Формат А4

А 2 8 0 7 3. 0 0 0 С 6

Серия 5.904-37 Выпуск 6

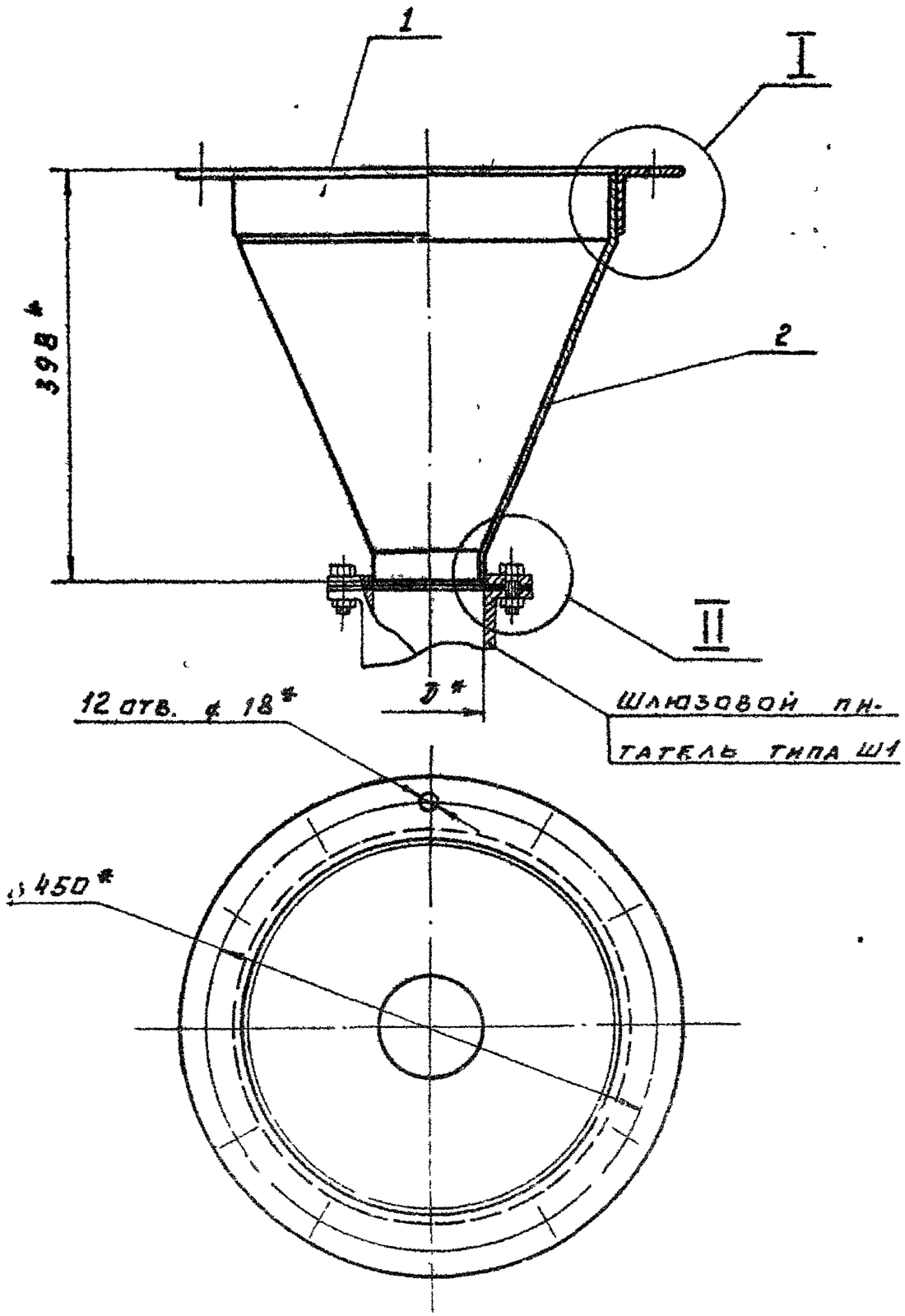

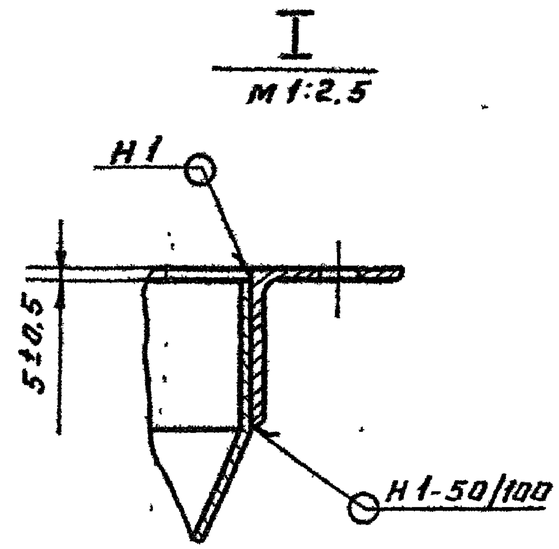

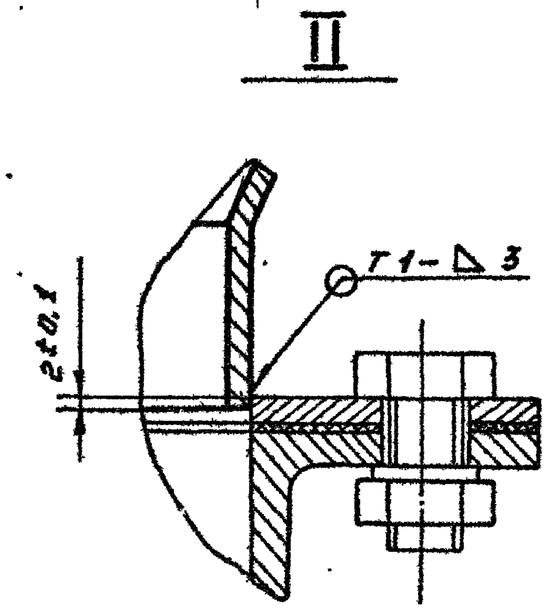

Обозначение	Д,* мм	Масса, кг
А2-8073.000	108	17,4
-01	159	19,2

1. *Размеры для справок.
2. Сварные швы по ГОСТ 5264-80.

Изм.	Лист	N докум.	Подп.	Дата
Разраб.		Соловьева		V-86
Пров.		Лейтес		IV-86
Рук. груп.		Мерзлякова		
Гл. спец.		Войнберг		V-86
Н. контр.		Смоляинская		04.86
Утв.		Спивак		06.86

А26073.000 СБ

Патрубок переходный к шлюзовому питателю.

Лит.	Масса	Масштаб
И	см. табл.	—
Лист	Листов 1	

Госстрой СССР
САНТЕХПРОЕКТ
г. Москва

Копировал: Ерофеева

Формат А2

Взам. инв. N | Инв. N дубл. | Подп. и дата | Инв. N подл. | Подп. и дата

А2В073.002

50 (V)

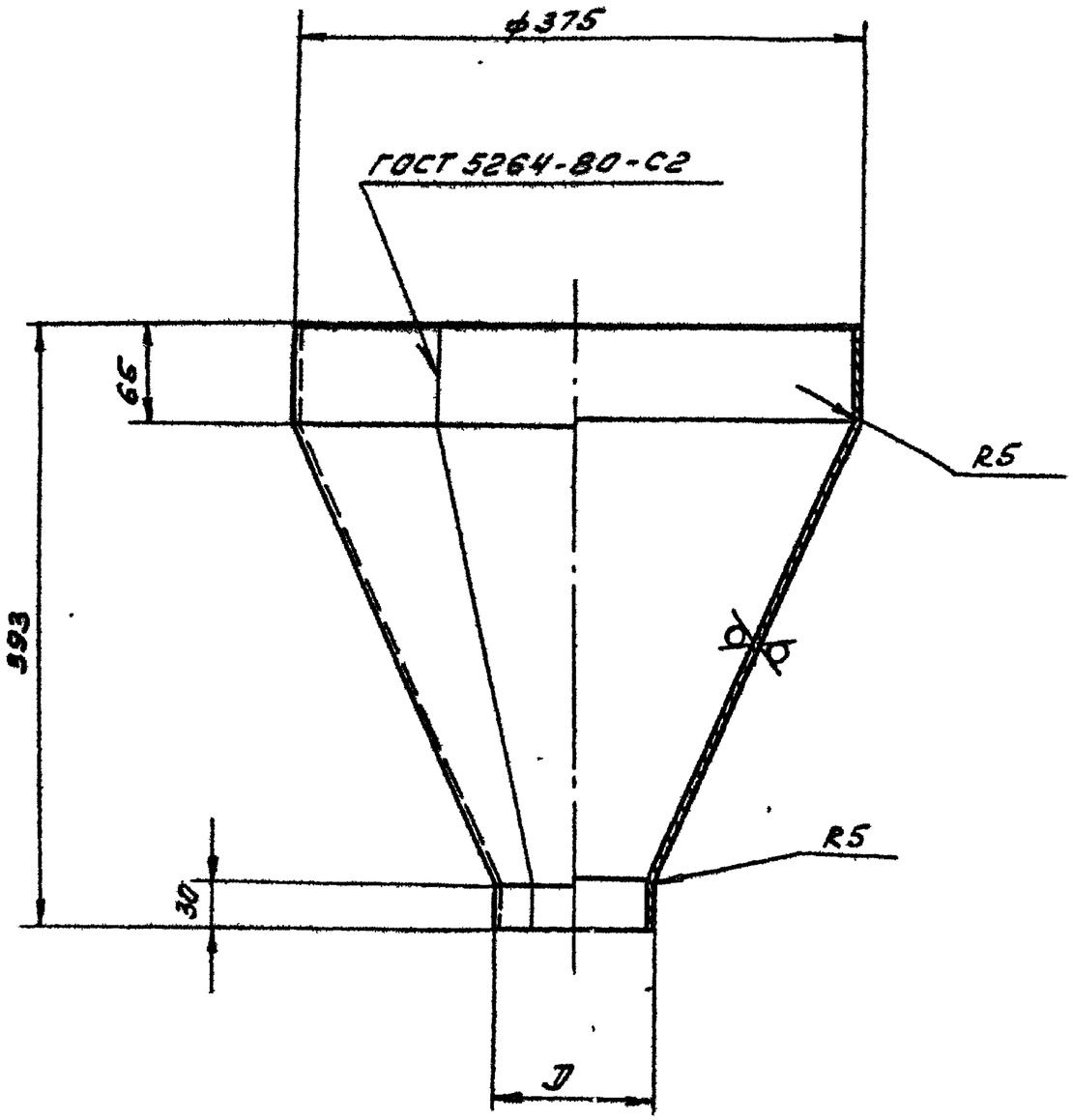

Обозначение	D, мм	Масса, кг
А2В073.002	108	9,45
-01	1	11,22
-02	219	12,02

Неуказанные предельные отклонения размеров $h14$: $\pm\frac{t_2}{2}$.

					А2В073.002			
Изм.	Лист	N докум.	Подп.	Дата	Переход	Лит.	Масса	Масштаб
Разраб.		Волобуева		12.86		Н	см таб.	—
Пров.		Лейтес		12.86		Лист	Листов 1	
Рук. груп.		Мерзлякова				Госстрой СССР Сантехпроект г. Москва		
Гл. спец.		Вайнберг		12.86				
Н. контр.		Смолянская		04.86	Лист Б4 ГОСТ 19903-74 / Вст3 ГОСТ 14637-79			
Утв.		Сливак		06.86				

Серия 5.904-37 Выпуск 6

Инв. N подл. | Подп. и дата | Взам. инв. N | Инв. N дубл. | Подп. и дата

Копировал Денисова

Формат А3

Серия 5.904-37 Выпуск 6

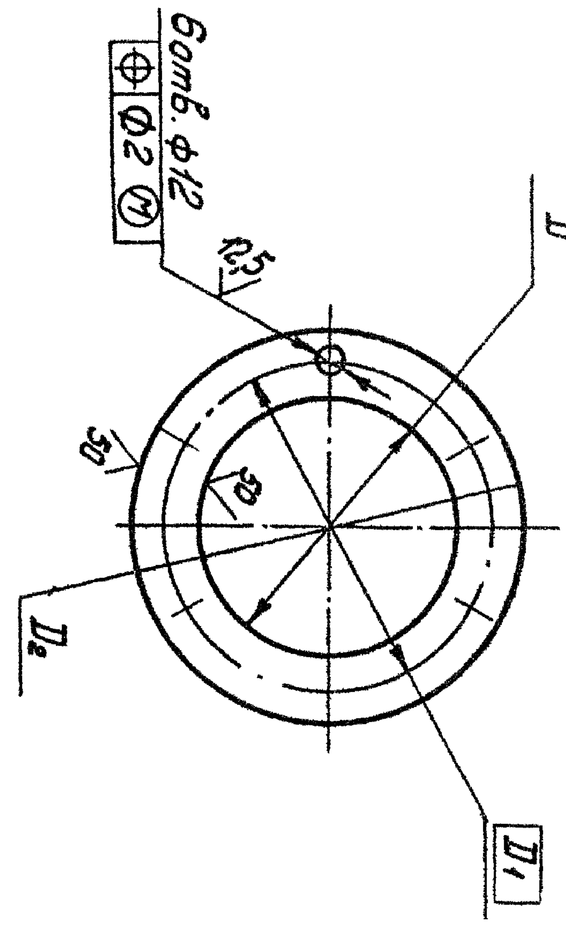

А2В074.001

Обозначение	Размеры, мм П	П1	П2	Масса, кг
А2В074.001	108	134	160	0,34
-01	159	186	210	0,46
-02	219	250	280	0,75

Неуказанные предельные отклонения размеров: Н14; h14.

Разраб.	Волосков			11-86	Фланец
Пров.	Лейтес			11-86	
Т.контр.	Меркулова				
Н.контр.	Смирнов			11-86	
Утв.	Сливак				

А2В074.001

Лит. | Масса | Масштаб
— | — | —

Лист 64 ГОСТ 19903-74
Вбт.3 ГОСТ 14637-79

Госстрой СССР Сантехпроект г.Москва

Копир. 2 Формат А4

Шв. N подл.	Подп. и дата	Взам. инв. N	Инв. N дубл.	Подп. и дата

Формат	Зона	Поз.	Обозначение	Наименование	Кол. на исполн. А2В074.000 —			Примечание
					—	01	02	
				Документация				
А4			А2В062.000 Д	Диффузор для присоединения воздухопроводов к коллекторам.				
				Технические требования	X	X	X	
А3			А2В074.000 СБ	Сборочный чертеж	X	X	X	
				Детали				
А4		1	А2В073.001	Фланец	1	1	1	
А3		2	А2В073.002	Переход	1			
			-01	Переход		1		
			-02	Переход			1	
А4		3	А2В074.001	Кольцо	1			
			-01	Кольцо		1		
			-02	Кольцо			1	

Изм.	Кол.	N докум.	Подп.	Дата
Разраб.		Волобуева		11-86
Пров.		Лейтес		
Рук. гр.		Серегина		
Н.контр.		Смирнова		11-86
Утв.		Сливак		

А2В074.000

Патрубок переходный к мигалке.

Лит.	Лист	Листов
Н		1

Госстрой СССР Сантехпроект г.Москва

Копировал Формат А4

A2B074.000СБ

Серия 5.904-37 Выпуск 6

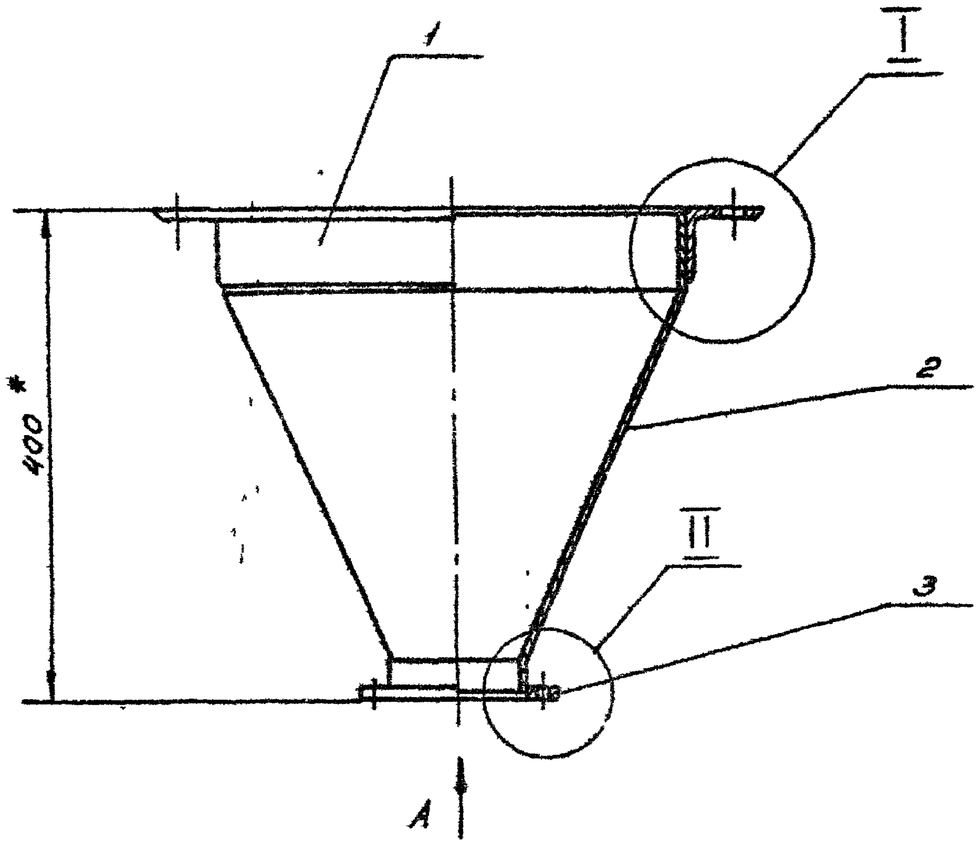

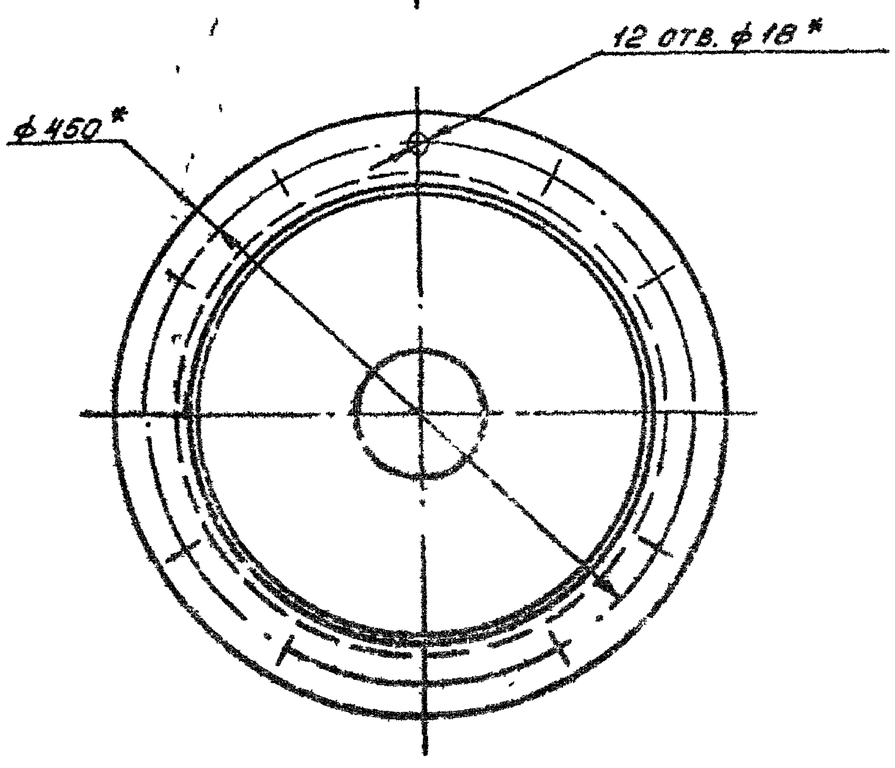

Вид А

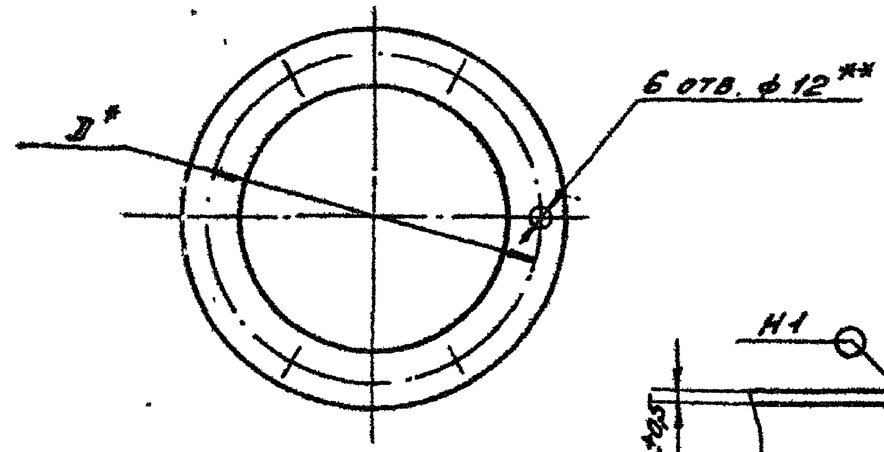

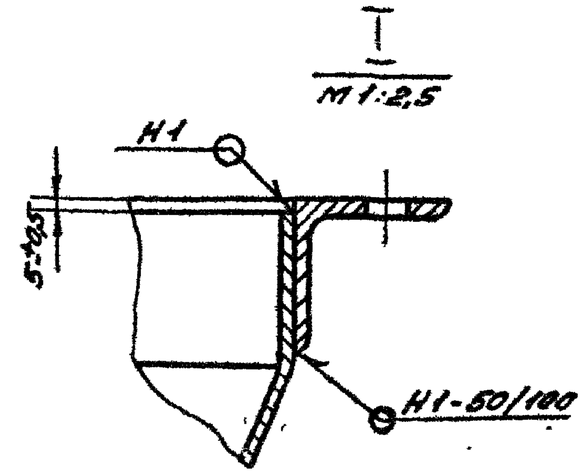

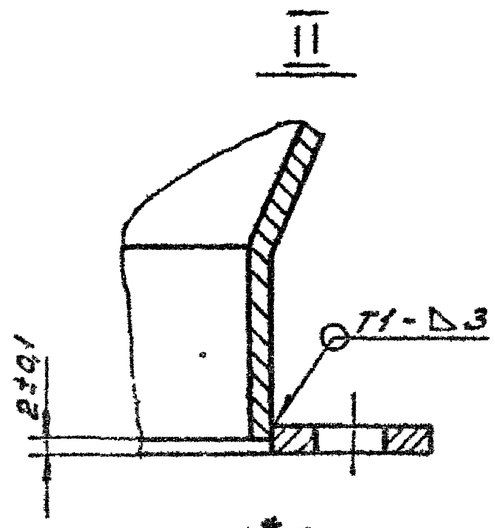

Обозначение	D*, мм	Масса, кг
A2B074.000	134	17,8
-01	186	18,7
-02	250	20,8

1.* Размеры для справок.

2.** Количество отверстий и диаметр их уточнить по мигалке.

3. Сварные швы по ГОСТ 5264-80.

Изм.	Лист	N докум.	Подп.	Дата	A2B074.000СБ		
Разраб.		Мальцев			Патрубок переходный к мигалке	Лит.	Масса	Масштаб
Пров.		Арутюн				И	см. табл.	—
Т.контр.						Лист	Листов 1	
Н.контр.		Дайнеко				Госстрой СССР САНТЕХПРОЕКТ г. Москва		
Утв.		Сливак						

Копировал Денисова

Формат А3

Инв. N подл. | Подп. и дата | Взам. инв. N | Инв. N дубл. | Подп. и дата

Формат	Зона	Поз.	Обозначение	Наименование	Кол.	Примечание
				Документация		
А3			А2В075.000 СБ	Сборочный чертеж		
				Сборочные единицы		
А4		1	А2В075.010	Фланец	1	
				Детали		
А4		2	А2В075.001	Крышка	1	
А4		3	А2В075.002	Прокладка	1	
А4		4	А2В075.003	Рычаг	2	
А4		5	А2В075.004	Контргруз	2	
А4		6	А2В075.005	Проушина	1	
А4		7	А2В075.006	Ось клапана	1	
А4		8	А2В075.007	Ось	1	
А4		9	А2В075.008	Труба		
				Труба 12х3 ГОСТ3262-75		
				ℓ=160-1,0	1	0,2 кг
			А2В075.009	Клапан		
				Лист $\frac{Б\ ГОСТ\ 1990-74}{ВСт3\ ГОСТ\ 14637-79}$		
				164-1 х 200-1,15	1	1,0 кг

Формат	Зона	Поз.	Обозначение	Наименование	Кол.	Примечание
				Стандартные изделия		
				Болты ГОСТ7798-70		
		11		М6х15.36	2	
		12		М8х25.36	8	
		13		Винт М6х12.36		
				ГОСТ 17473-80	3	
				Гайки ГОСТ5915-70		
		14		М8.4	8	
		15		М10.4	2	
		16		Шайба 6.65Г		
				ГОСТ 6402-70	3	
				Шайбы ГОСТ11371-78		
		17		6.02	2	
		18		8.02	8	
		19		10.02	2	
		20		16.02	2	
		21		Шплинт 3х16		
				ГОСТ 397-79	2	

Инв. № подл. | Подп. и дата | Взам. инв. №

Перв. примен.

Справ. №

Инв. № подл. | Подп. и дата

Изм.	Лист	№ докум.	Подп.	Дата	А2В075.000	Лист 2

Клапан-мигалка для течек	Лит. И	Лист 1	Листов 2
	Госстрой СССР Сантехпроект г. Москва		

Копировал: Формат А4

Формат А4

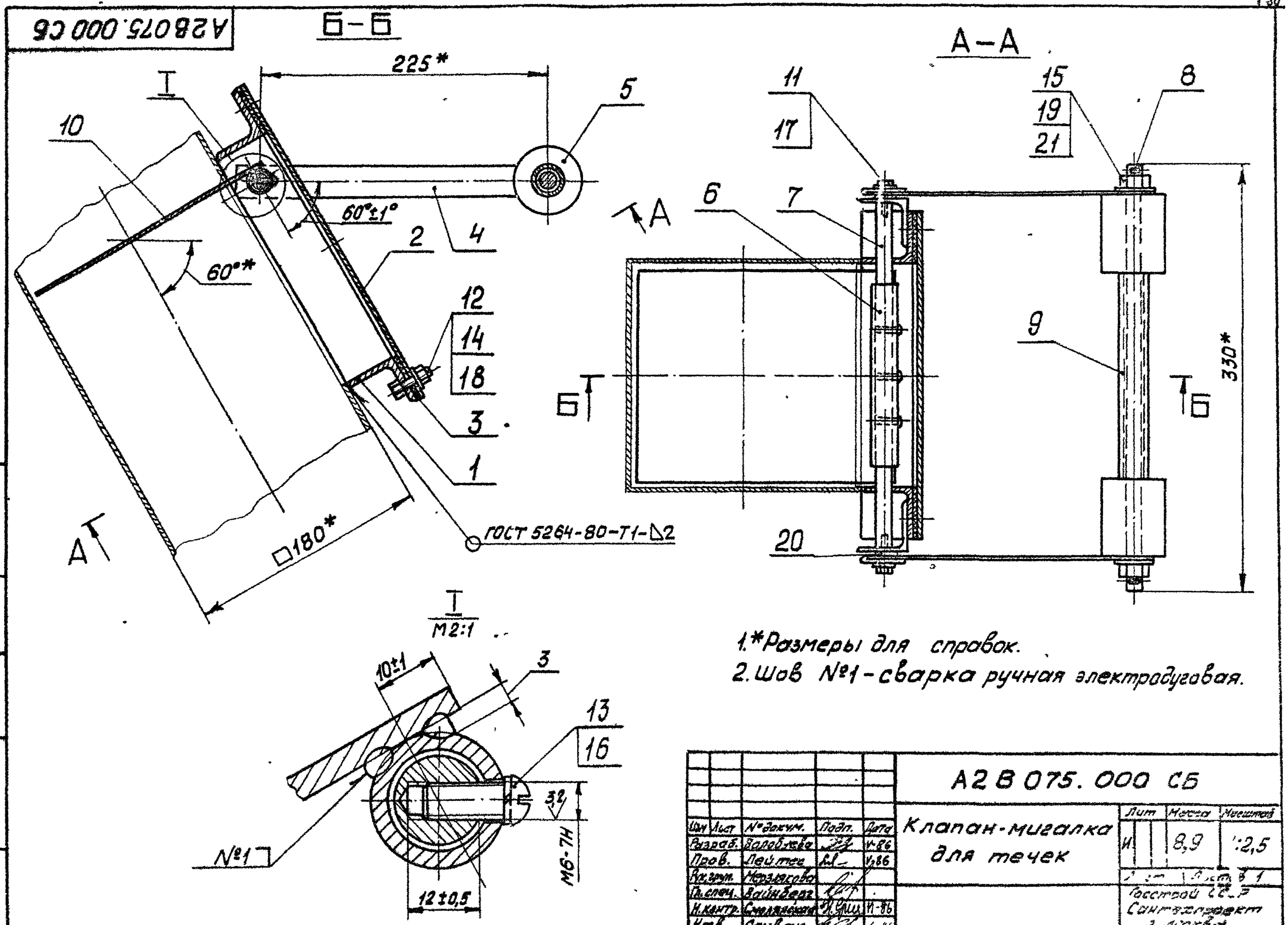

1.*Размеры для справок.
2.Шов №1 – сварка ручная электродуговая.

Изм.	Лист	N докум.	Подп.	Дата	А2 В 075. 000 СБ			
Разраб.		Залевлева		11.86	Клапан-мигалка для течек	Лит.	Масса	Масштаб
Пров.		Лейтес		11.86		И	8,9	1:2,5
Вед.инж.		Мерзлякова				Лист	Листов 1	
Гл.спец.		Вайнберг				Госстрой СССР Сантехпроект г.Москва		
Н.контр.		Смолянский		11-86				
Утв.		Сливак		11.86				

Копировал

Формат А3

Инв.N подл. | Подп. и дата | Взам.инв.N | Инв.N дубл. | Подп. и дата

Серия 5.904-37 Выпуск 6

А2В075.007

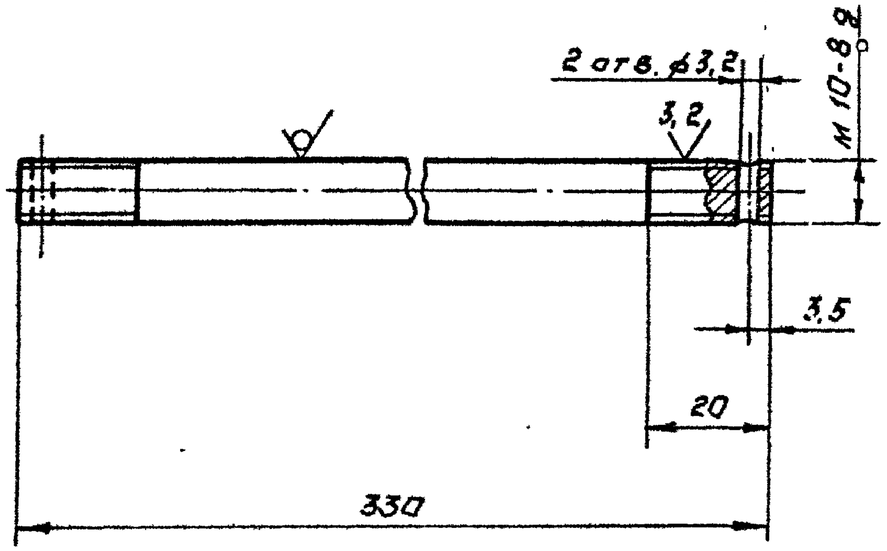

Неуказанные предельные отклонения размеров: H14; h14

Изм	Лист	№ докум	Подп	Дата				
Разраб.		Волобуева		V-86	Ось	Лит	Масса	Масштаб
Пров.		Лейтес		VI-86		Н	0,2	1:1
Рук. груп.		Мерзлякова				Лист	Листов 1	
Гл. спец.		Вайнберг		V-86	Круг 10-8-Гост 2590-71 / В Ст 3-I-Гост 535-79	Госстрой СССР САНТЕХПРОЕКТ г. Москва		
Н. контр.		Смоланская		VI-86				
Утв.		Спивак		06.86				

Инв. № подл. | Подп. и дата | Взам. инв. № | Инв. № дубл. | Подп. и дата

Формат А4

Формат	Зона	Поз.	Обозначение	Наименование	Кол.	Примечание
				Документация		
А3			А2В075.010СБ	Сборочный чертеж		
				Детали		
Б4		1	А2В075.012	Уголок		
				Уголок 40×40×4-Б-Гост 8509-72 / ВСт3-I-Гост 535-79		
				ℓ = 254 - 1,3	2	0,63 кг
Б4		2	А2В075.013	Уголок		
				Уголок 40×40×4-Б-Гост 8509-72 / ВСт3-I-Гост 535-79		
				ℓ = 200 - 1,15	2	0,48 кг
Б4		3	А2В075.014	Уголок		
				Уголок 40×40×4-Б-Гост 8509-72 / ВСт3-I-Гост 535-79		
				ℓ = 40 - 0,62	2	0,09 кг

Инв. № подл. | Подп. и дата | Взам. инв. № | Инв. № дубл. | Подп. и дата

А2В075.010

Изм	Лист	№ докум.	Подп.	Дата			
Разраб.		Волобуева		V-86	Фланец	Лит	Лист	Листов
Пров.		Лейтес		VI-86		А1		1
Рук. груп.		Мерзлякова				Госстрой СССР САНТЕХПРОЕКТ г. Москва		
Н. контр.		Смоланская		VI-86				
Утв.		Спивак		06.86				

Копировал: Ерофеева

Формат А4

А2Б075.010 СБ

Серия 5.904-37 Выпуск 6

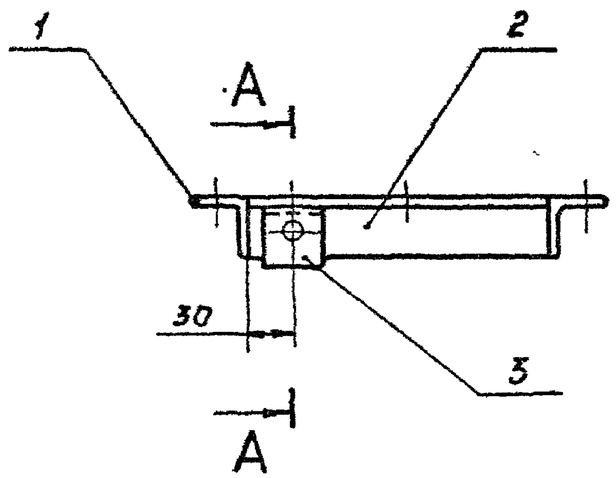

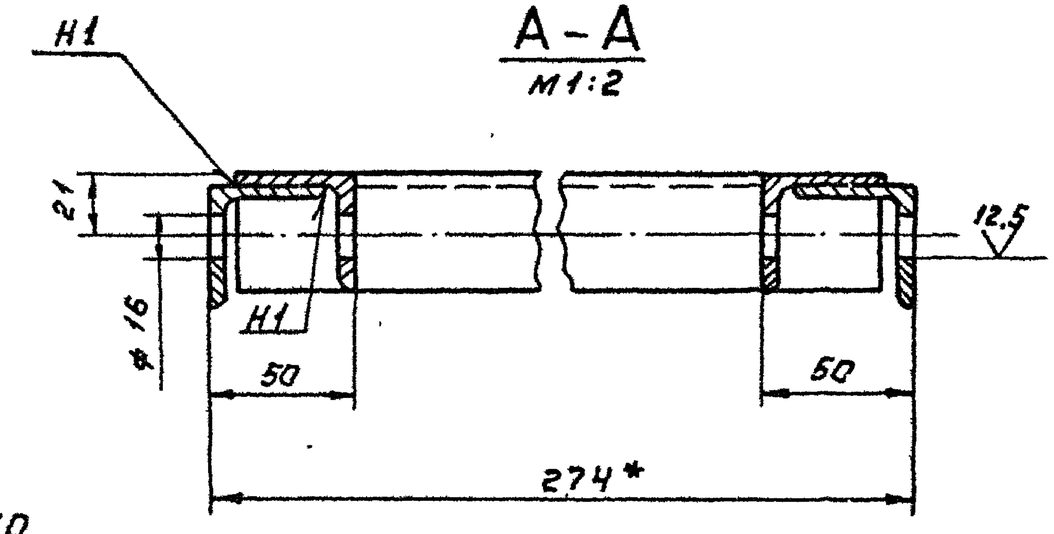

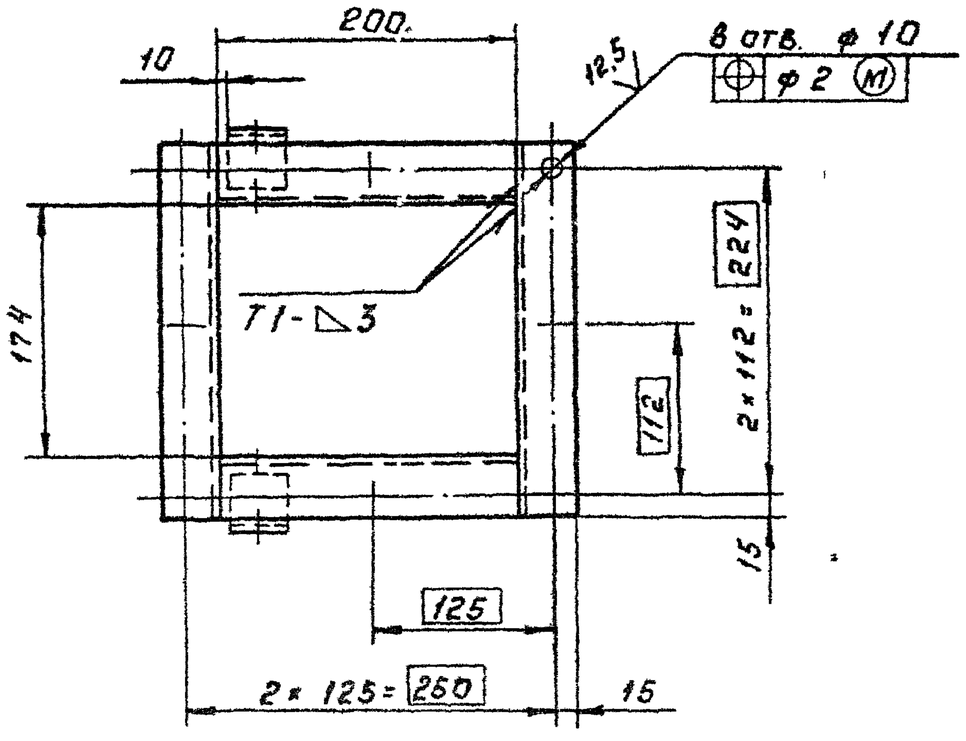

1. *Размер для справок
2. Неуказанные предельные отклонения размеров: H14; h14; $\pm \frac{t_2}{2}$
3. Сварные швы по ГОСТ 5264-80

Изм.	Лист	№ докум.	Подп.	Дата	А2Б075.010 СБ			
Разраб.		Волобуева		V-86	Фланец	Лит.	Масса	Масштаб
Пров.		Лейтес		VI-86		И	2,4	1:4
Рук. груп		Мерзлякова				Лист	Листов 1	
Гл. спец.		Вайнберг		VI-86		Госстрой СССР Сантехпроект г. Москва		
Н. контр.		Смолянская		06.86				
Утв.		Спивак		06.86				

Копировал: Ерофеева Формат А3

Взам. инв. № | Инв. № дубл. | Подп. и дата | Инв. № подл. | Подп. и дата

Серия 5.904-37 Выпуск 6

АВ075.001

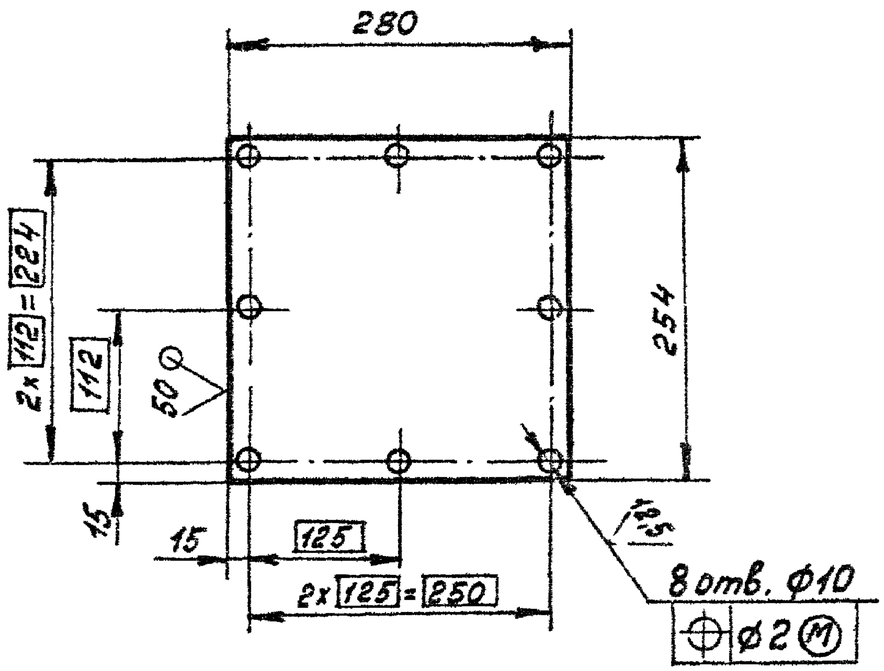

Неуказанные предельные отклонения размеров: H14; h14; $\pm\frac{t_2}{2}$.

Серия 5.904-37 Выпуск 6

А2В075.003

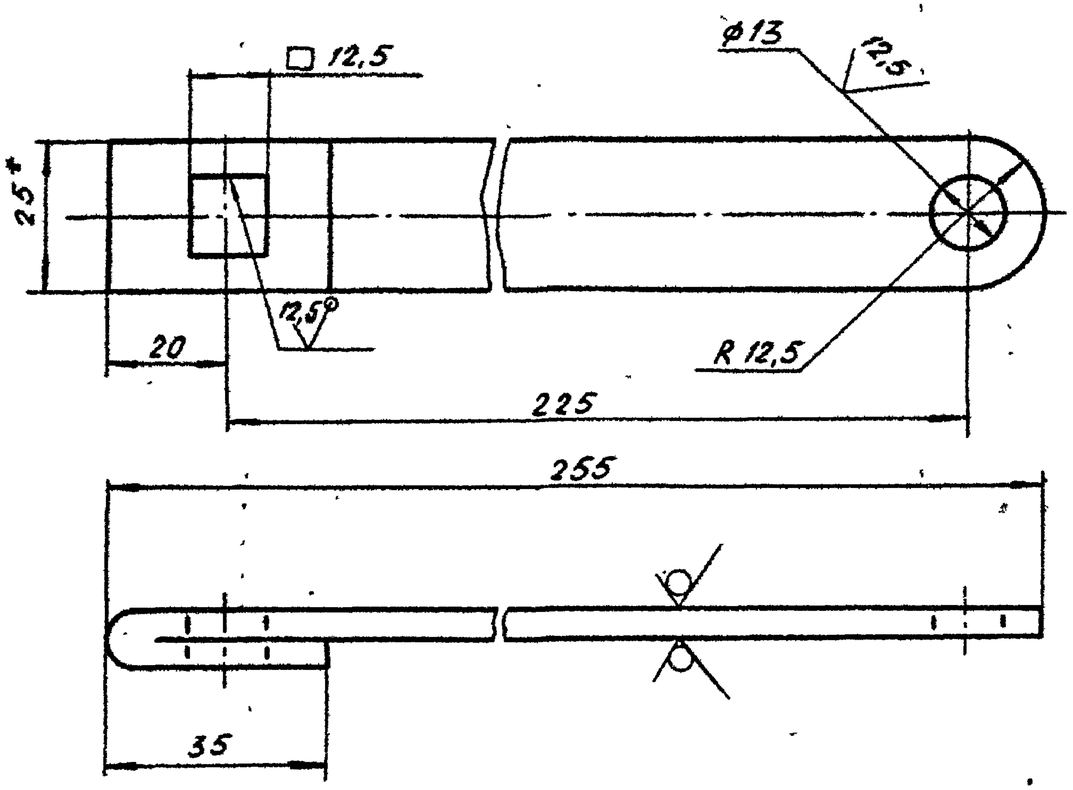

1. * Размер для справок.
2. $h14; H14; \pm \frac{t_2}{2}$.

Изм	Лист	N°докум.	Подп.	Дата	А2В 075. 003			
Разраб.		Елисеева		V-86	Рычаг.	Лит. И	Масса 0,22	Масшт. 1:1
Провер.		Лейтес		VI-86		Лист	Листов 1	
Рук. грп.		Мерзлякова		VI-86				
Гл. спец.		Вайнберг		V-86	Полоса 4х25-6-ГОСТ 103-76 / ВСт3-I ГОСТ 535-79	Госстрой СССР Сантехпроект г. Москва		
Н. контр.		Смолянская		06.86				
Утв.		Спивак		06.86				

Копировал: Попова Формат А4

Подп. и дата | Инв. N дубл. | Взам. инв. N | Подп. и дата | Инв. N подл.

А2В075.004

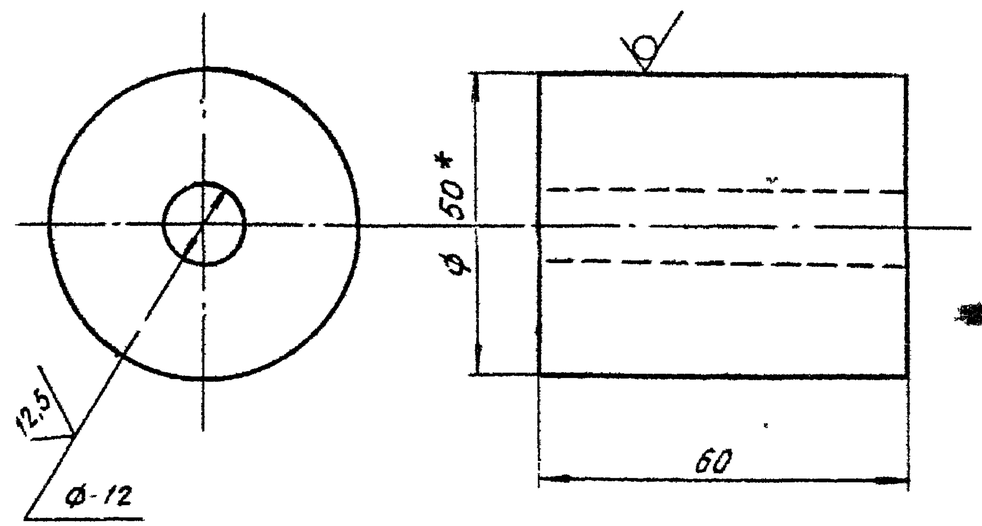

1. * Размер для справок.
2. h 14; H 14.

Изм	Лист	N°докум.	Подп.	Дата	А2В 075. 004			
Разраб.		Елисеева		V-86	Контргруз.	Лит. И	Масса 0,87	Масшт. 1:1
Провер.		Лейтес		VI-86		Лист	Листов	
Рук. грп.		Мерзлякова		VI-86				
Гл. спец.		Вайнберг		V-86	Круг 50-В-ГОСТ 2590-71 / ВСт3-I-ГОСТ 535-79	Госстрой СССР Сантехпроект г. Москва		
Н. контр.		Смолянская		06.86				
Утв.		Спивак		06.86				

Копировал: Попова Формат А4

Подп. и дата | Инв. N дубл. | Взам. инв. N | Подп. и дата | Инв. N подл.

Серия 5.904-37 в выпуск 8

А26 075.005

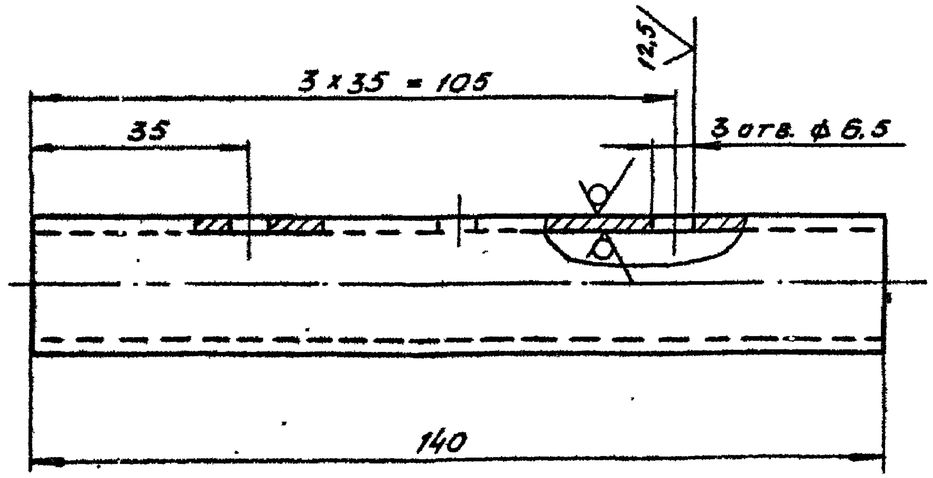

Неуказанные предельные отклонения размеров: $h14$; $H14$; $\pm \frac{t_2}{2}$.

					А26 075.005		
Изм	Лист	№ докум.	Подп.	Дата	Проушина	Лит	Масса	Масшт.
Разраб.		Елисеева		8-86		И	0,17	1:1
Провер.		Лейтес		V-86		Лист	Листов 1
Рук. гр.		Мерзлякова		VI-86			
Гл. спец.		Вайнберг		VI-86	Труба 15 x 2,8 ГОСТ 3262-75.	Госстрой СССР Сантехпроект г. Москва	
Н. контр.		Смолянская		06.86			
Утв.		Спивак		06.86			

Копировал: Попова Формат А4

Инв. № подл. | Подп. и дата | Взам. инв. № | Инв. № дубл. | Подп. и дата

А26 075.006

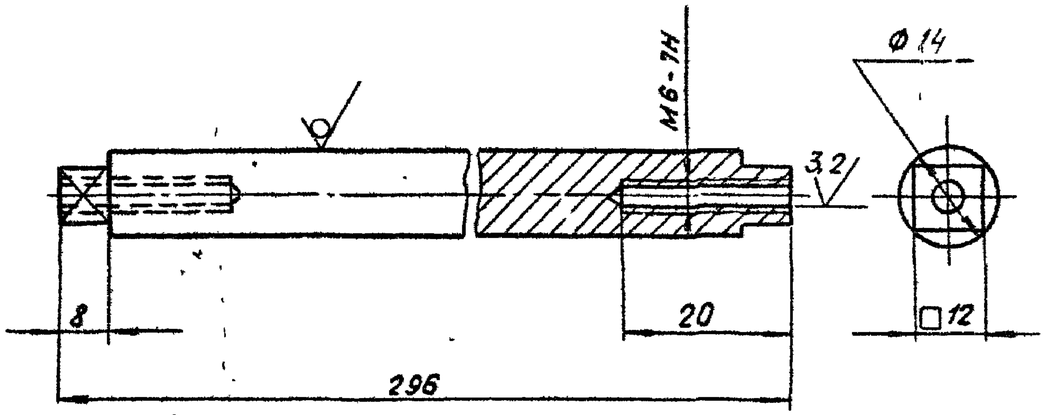

Неуказанные предельные отклонения размеров: $h14$; $H14$; $\pm \frac{t_2}{2}$.

					А26 075.006		
Изм	Лист	№ докум.	Подп.	Дата	Ось клапана.	Лит	Масса	Масшт.
Разраб.		Елисеева		V-86г		И	0,34	1:1
Провер.		Лейтес		V-86		Лист	Листов 1
Рук. груп.		Мерзлякова		VI-86			
Гл. спец.		Вайнберг		VI-86	Круг 14-В-ГОСТ 2590-71 / ВСт3-I-ГОСТ 535-79	Госстрой СССР Сантехпроект г. Москва	
Н. контр.		Смолянская		06.86			
Утв.		Спивак		06.86			

Копировал Попова Формат А4

Инв. № подл. | Подп. и дата | Взам. инв. № | Инв. № дубл. | Подп. и дата