ГОСУДАРСТВЕННЫЙ КОМИТЕТ СССР ПО ДЕЛАМ СТРОИТЕЛЬСТВА

ГОССТРОЙ СССР

ТИПОВАЯ ДОКУМЕНТАЦИЯ НА КОНСТРУКЦИИ, ИЗДЕЛИЯ И УЗЛЫ ЗДАНИЙ И СООРУЖЕНИЙ

СЕРИЯ 5.904-37

АСПИРАЦИОННЫЕ КОЛЛЕКТОРЫ НА РАЗЛИЧНУЮ ПРОИЗВОДИТЕЛЬНОСТЬ ПО ВОЗДУХУ

ВЫПУСК 1

КОЛЛЕКТОРЫ БАРАБАННЫЕ ПРОХОДНЫЕ БП

РАБОЧИЕ ЧЕРТЕЖИ

РАЗРАБОТАНЫ

ГПИ САНТЕХПРОЕКТ

ГОССТРОЯ СССР

ГЛАВНЫЙ ИНЖЕНЕР ИНСТИТУТА ШИЛЛЕР Ю.И.

ГЛАВНЫЙ ИНЖЕНЕР ПРОЕКТА СПИВАК В.А.

УТВЕРЖДЕНЫ

ГЛАВСТРОЙПРОЕКТОМ ГОССТРОЯ СССР

ПРОТОКОЛ №47 ОТ 31 ИЮЛЯ 1986г.

ВВЕДЕНЫ В ДЕЙСТВИЕ

ГПИ САНТЕХПРОЕКТ

ПРИКАЗ № 126 ОТ 11 АВГУСТА 1986г

СОДЕРЖАНИЕ

Обозначение	Наименование	Стр
	Содержание	
А2В 051 000Д	Коллектор барабанный проходной	2
	Технические требования	
А2В 051 000	Коллектор барабанный проходной БП-4	
А2В 051. 000СБ	Коллектор барабанный проходной БП-4	3
А2В 051 003	Диск	4
А2В 051 004	Кольцо	
А2В 051 010	Крышка	
А2В 051 010СБ	Крышка	5
А2В 051 001	Прокладка	6
А2В 051 013	Платик	
А2В 051 020	Цилиндр	
А2В 051 020СБ	Цилиндр	7
А2В 051 008	Обечайка	8
А2В 051 011	Уголок	
А2В. 051 030	Конус	
А2В 051 030СБ	Конус	9
А2В 051. 009	Фланец	10
А2В 051 012	Обечайка	
А2В 052 000	Коллектор барабанный проходной БП-6	
А2В 052 000С	Коллектор барабанный проходной БП-6	11
А2В053 000	Коллектор барабанный проходной БП-8	12
А2В 054 000	Коллектор барабанный проходной БП-10	
А2В 055 000	Коллектор барабанный проходной БП-12	
А2В 056 000	Коллектор барабанный проходной БП-15	
А2В 053 000СБ	Коллектор барабанный проходной БП-8	13
А2В 054 000СБ	Коллектор барабанный проходной БП-10	14
А2В 055 000СБ	Коллектор барабанный проходной БП-12	15
А2В 056 000СБ	Коллектор барабанный проходной БП-15	16

В данном выпуске приведены рабочие чертежи коллекторов барабанных проходных типа БП

Барабанные коллекторы применяются в системах аспирации при отсасывании от технологического оборудования и дальнейшего перемещения по воздуховоду пыли порошкообразных, сыпучих и волокнистых материалов

Разработанные коллекторы дают возможность подключать воздуховоды местных отсосов в вертикальной плоскости, а отводимый воздух направлять вниз.

Барабанные коллекторы состоят из цилиндрической и конической частей, соединенных между собой на болтах.

Патрубки, подсоединяемые к воздуховодам местных отсосов, расположены на крышке

Соединение воздуховодов местных отсосов с патрубками барабанных проходных коллекторов и самих коллекторов с воздуховодами на пылеочистную установку - фланцевое Фланцы выполнены в соответствии с ГОСТ 26270-84

Размеры сечений воздуховодов выбраны в соответствии с приложением 17 СНиП II-33-75*.

Разгрузка в данных коллекторах пневматическая, потоком проходящего аспирационного воздуха

Лакокрасочное покрытие поверхностей коллекторов - в соответствии с проектом, в зависимости от условий предстоящей их эксплуатации

Техническая характеристика барабанных коллекторов приведена в выпуске 0.

Изм	Лист	№ докум	Подп	Дата	А2В051 000Д			
Разраб	Смоляньская				Коллектор барабанный проходной Технические требования.	Лит	Лист	Листов
Пров	Лейтес					И		1
Рук гр	Мерзлякова					Госстрой СССР САНТЕХПРОЕКТ г Москва		
Н контр	Фролкин							
Утв	Спивак							

Копировал Логинова Формат А4

Формат	Зона	Поз	Обозначение	Наименование	Кол.	Примечание
				Документация		
А2			А2В 051. 000СБ	Сборочный чертеж		
А4			А2В 051. 000Д	Технические требования		
				Сборочные единицы		
А4		1	А2В 051. 010	Крышка	1	
А4		2	А2В 051 020	Цилиндр	1	
А4		3	А2В 051. 030	Конус	1	
				Детали		
А4		4	А2В 051. 001	Прокладка	2	
				Стандартные изделия		
		5		Болт М10 х 25 36 ГОСТ 7798-70	24	
		6		Гайка М10 4 ГОСТ 5915-70	24	
		7		Шайба 10.02 ГОСТ 11371-78	24	

Подп и дата | Инв № дубл | Взам инв № | Подп и дата | Инв № подл

Изм	Лист	№ докум	Подп	Дата	А2В. 051 000			
Разраб	Смоляньская				Коллектор барабанный проходной БП-4	Лит	Лист	Листов
Пров	Лейтес					И		1
Рук гр	Мерзлякова					Госстрой СССР САНТЕХПРОЕКТ г Москва		
Н контр	Фролкин							
Утв	Спивак							

Копировал Логинова Формат А4

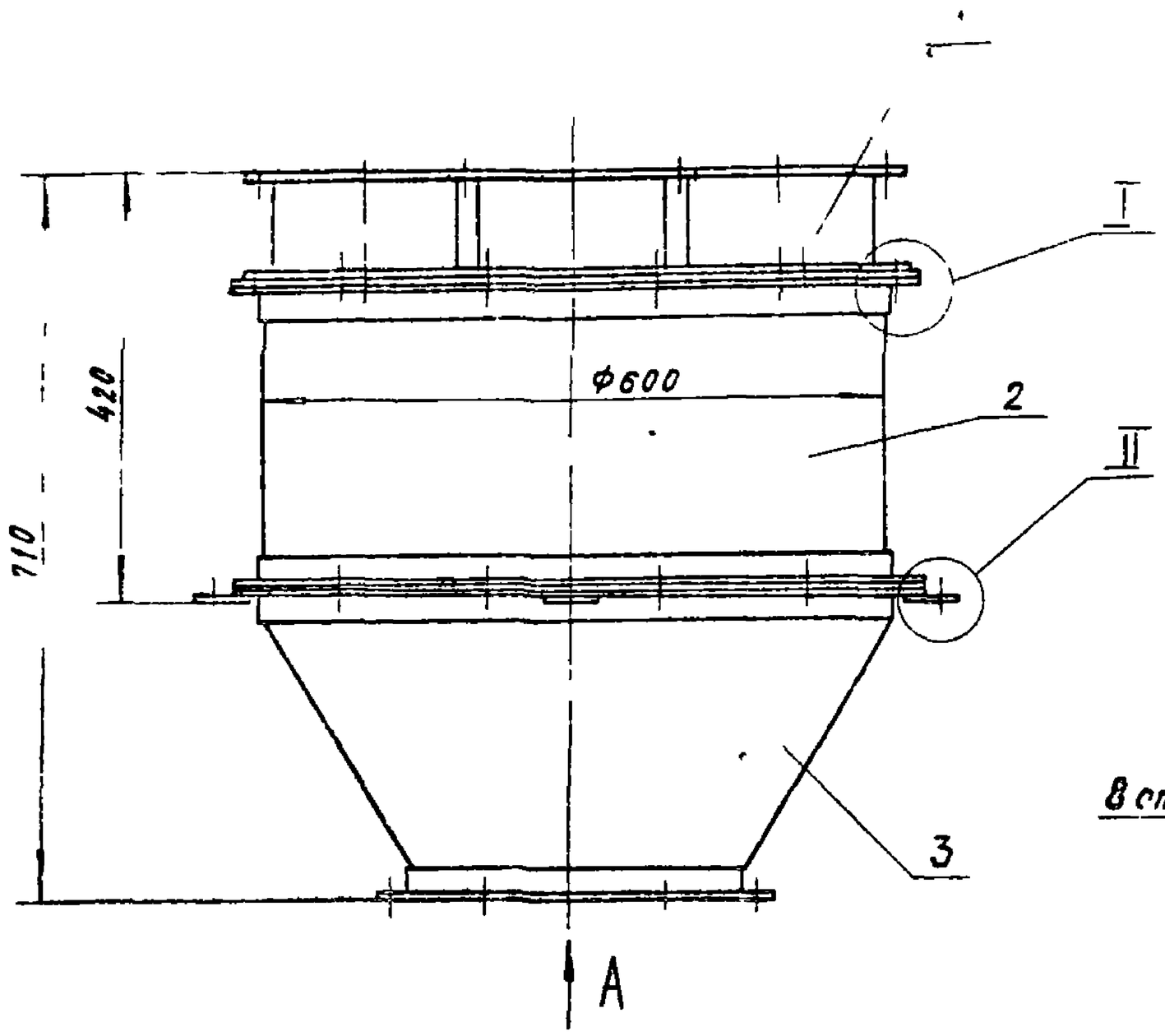

Вид А

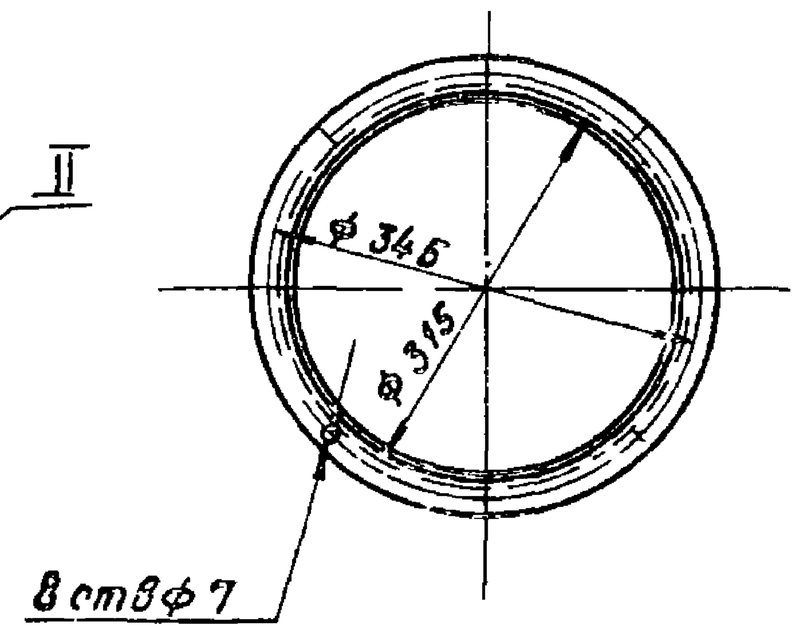

II
М1:2

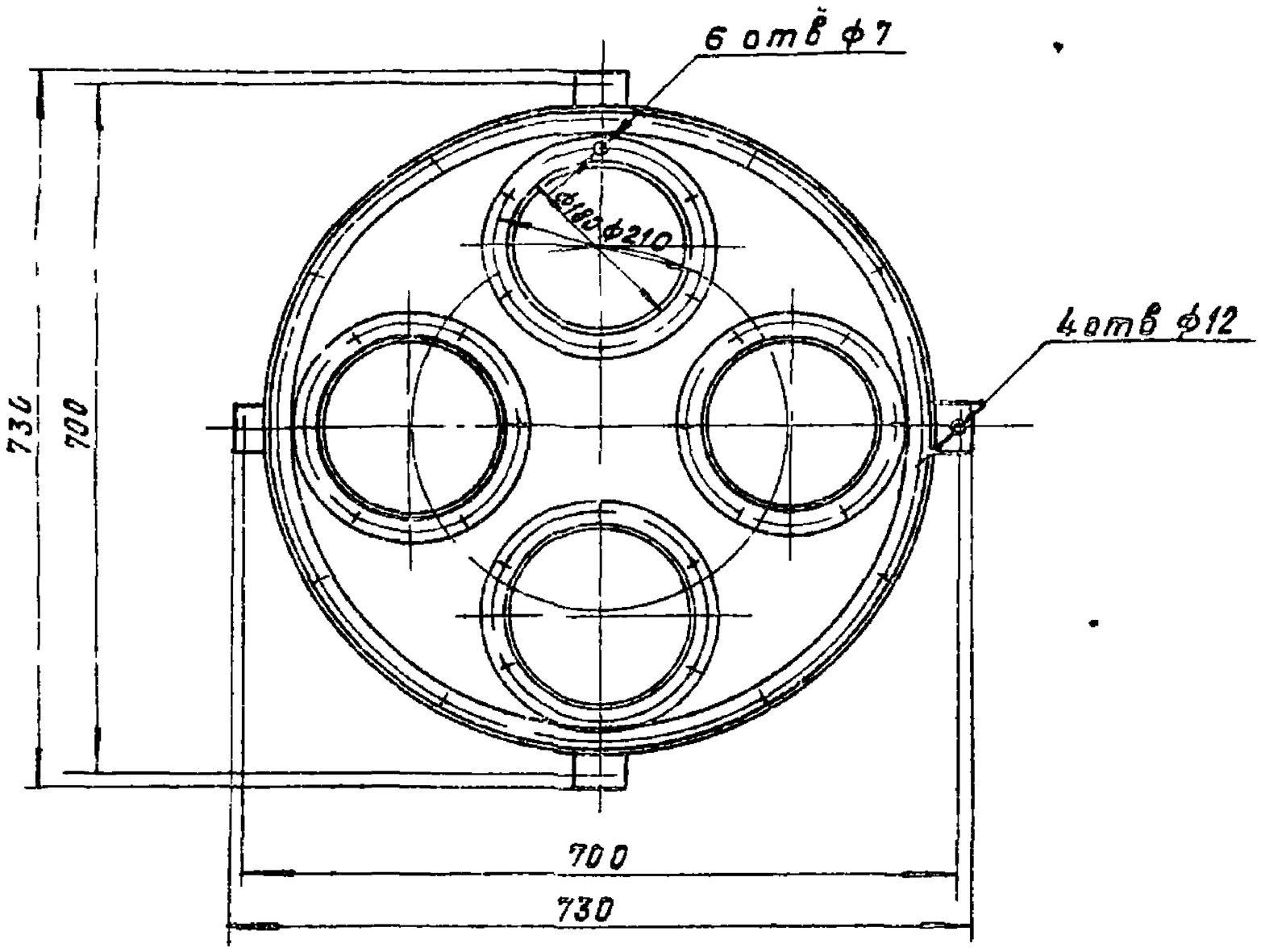

I
М1:1

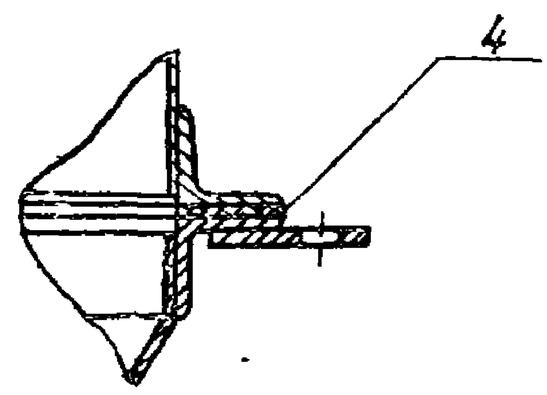

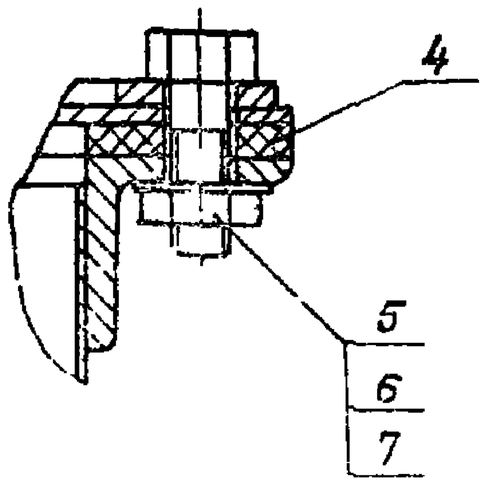

Размеры для справок

Изм	Лист	№ докум	Подп	Дата	А2В051 000СБ		
Разраб		Ореховская			Коллектор барабанный проходной БП-4	Лит	Масса	Масштаб
Пров		Лектес				М	380	1:5
Рук группы		Черзанкова				Лист	Листов 1
Н. спец		Байнберг				Госстрой СССР Сантехпроект г. Москва
Н. контр		Кедуджова				
Утв		Спивак				

Копировал Крайлина Формат А2

А2В 051 003

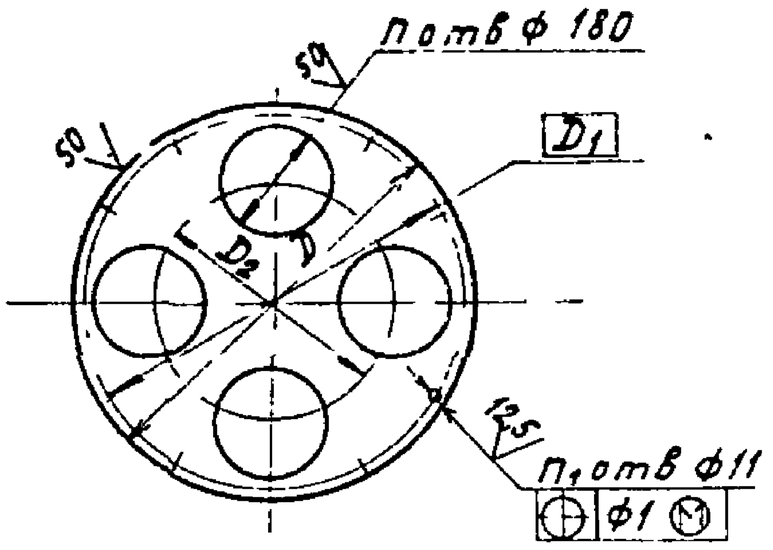

Обозначение	Размеры, мм D	D1	D2	Кол шт n	n1	Масса, кг
А2В 051 003	665	640	370	4	12	5,8
-01	820	790	520	6		8,8
-02	1020	990	720	8	16	14,4
-03	1170	1140	870	10		19,3
-04	1270	1240	970	12		22,6
-05	1570	1540	1270	15	20	36,6

Неуказанные предельные отклонения размеров: $H14; h14; \frac{t2}{2}$.

А2В 051. 003

Диск

Лит И; Масса см табл; Масштаб —; Лист; Листов 1

Разраб Смоляновский; Пров Лентес; Т.контр Мезлякова; Н.контр Ванинберг; Утв

Лист Б3,0 ГОСТ19903-74 / 4-IV-ВСт3ГОСТ16523-70

Госстрой СССР Сантехпроект г Москва

Копировал Крамарк Формат А4

А2В 051 004

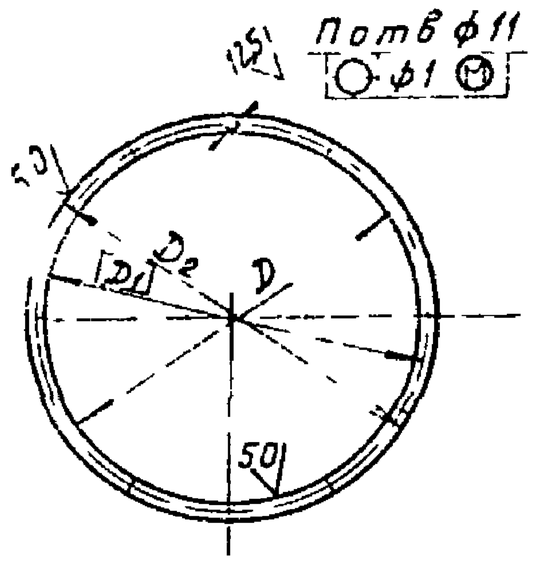

Обозначение	Размеры, мм D	D1	D2	n, шт	Масса, кг
А2В 051. 004	615	5[illegible]	660	12	1,4
-01	765	790	815		1,95
-02	965	990	1015		2,4
-03	1115	1140	1165	16	2,8
-04	1215	1240	1265		3,2
-05	1515	1540	1565	20	3,72

Неуказанные предельные отклонения размеров: $H14; h14; \frac{t2}{2}$.

А2В 051 004

Кольцо

Лит И; Масса см табл; Масштаб —; Лист; Листов 1

Разраб Смоляновский; Пров Лентес; Т.контр Мезлякова; Н.контр Ванинберг; Утв Спивак

Лист Б4,0 ГОСТ19903-74 / БСт3ГОСТ14637-79

Госстрой СССР Сантехпроект г Москва

Копировал Крамарк Формат А4

Серия 5.904-37 Выпуск 1

Позиция	Обозначение	Наименование	Кол на исполн. А2В 051 010 — 01	02	03	04	05	Примечание
		Документация						
	А2В 051 010 СБ	Сборочный чертеж						
		Детали						
1	А2В 051. 003	Диск						
	-01	Диск	1					
	-02	Диск		1				
	-03	Диск			1			
	-04	Диск				1		
	-05	Диск					1	
2	А2В 051. 004	Кольцо	1	1	1	1		
	-01	Кольцо					1	
	-02	Кольцо						

А2В 051 010

Крышка

Лит И; Листов 2

Госстрой СССР Сантехпроект г Москва

Копировал Крамарк Формат А4

Позиция	Обозначение	Наименование	Кол на исполн. А2В 051 010 — 01	02	03	04	05	Примечание
2	А2В 051. 004 -03	Кольцо			1			
	-04	Кольцо				1		
	-05	Кольцо					1	
3	А2В051005	Патрубок						0,68 кг
		Лист Б1,5ГОСТ19903-74 / 4-IV-8Ст3ГОСТ16523-70	4	6	8	10	12	15
4	А2В051006	Фланец						
		Лист Б4,0 ГОСТ19903-74 / 8Ст3ГОСТ14637-79	4	6	8	10	12	15
5	А2В051007	Уголок						0,5 кг
		Уголок 36х36х4-5ГОСТ8509-72 / 8Ст3-7ГОСТ535-79						
		L=1510-3,1						3,26 кг

А2В 051. 010

Корировал Крамарк Формат А4 Лист 2

Рис 1

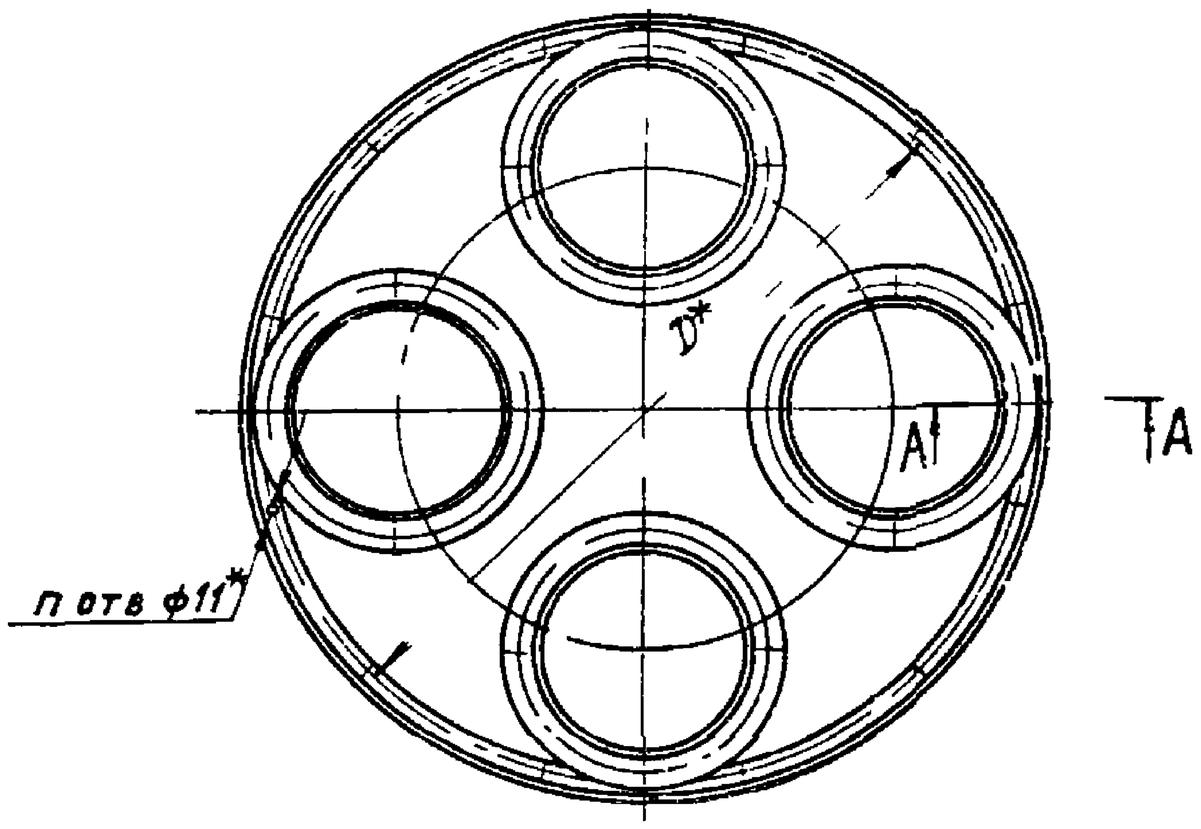

А – А
М 1:1

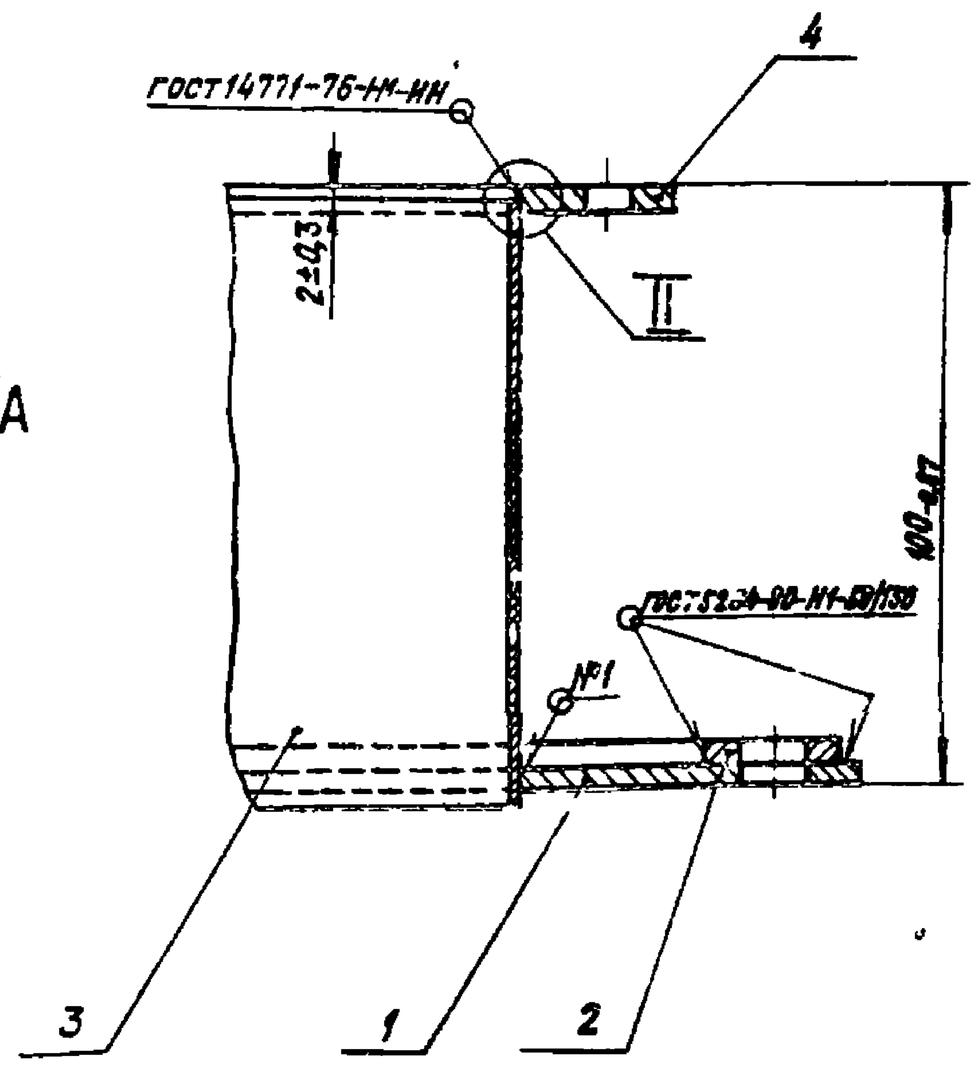

II
М 2:1

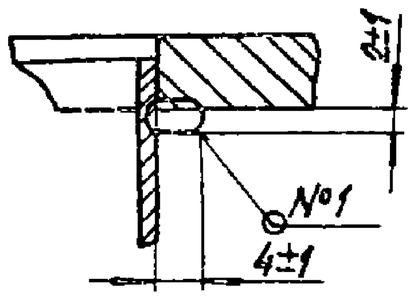

Обозначение	Рис.	D*, мм	П, шт	Масса, кг
А2В 051 010	1	640	12	12,0
-01		790		18,7
-02		990	16	26,3
-03		1140		33,9
-04		1240		40,0
-05	2	1540	20	61,6

Рис. 2

Остальное – см. рис. 1
М1:15

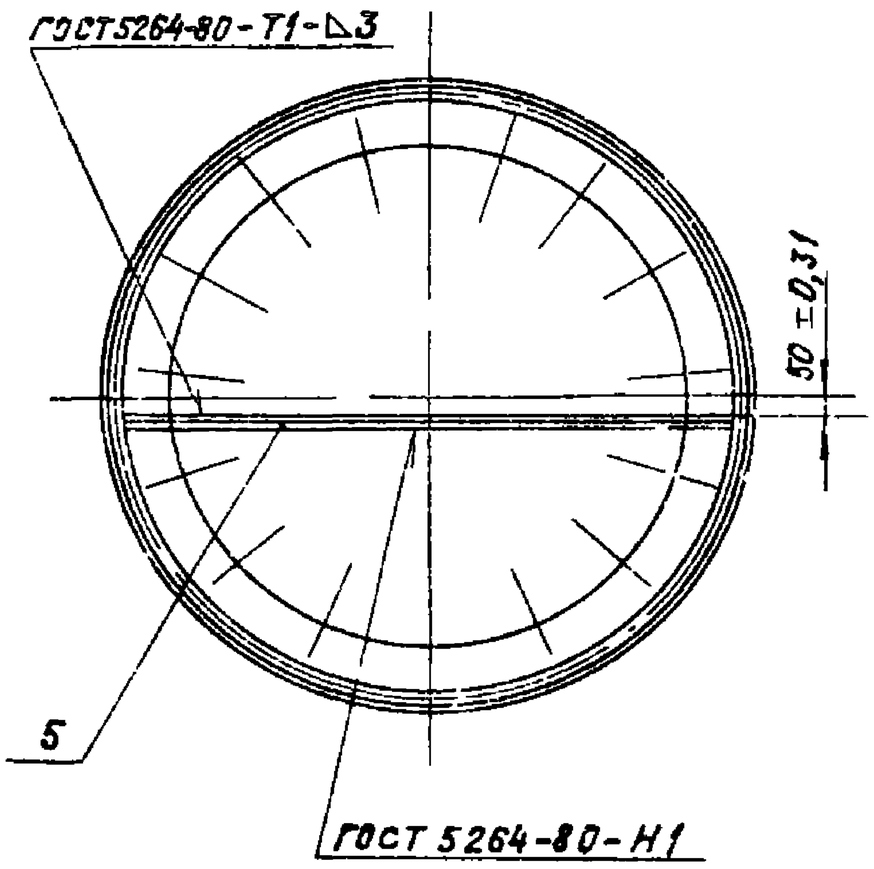

Поз 3
М1:25

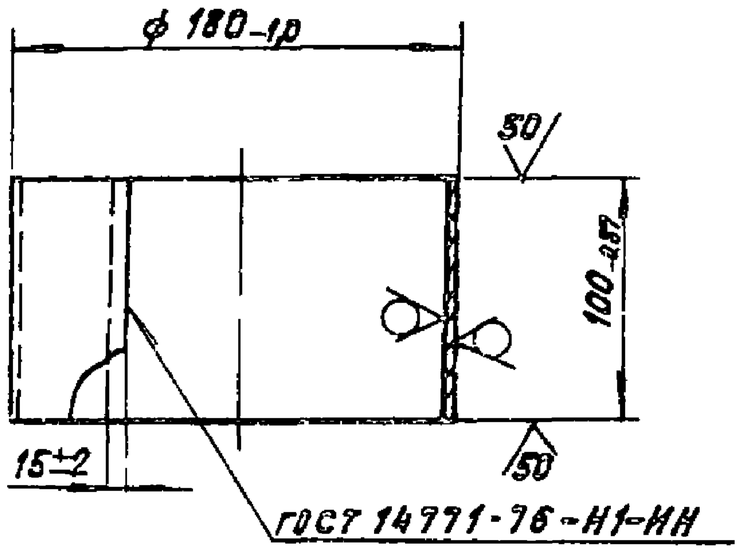

Поз.4
М1:5

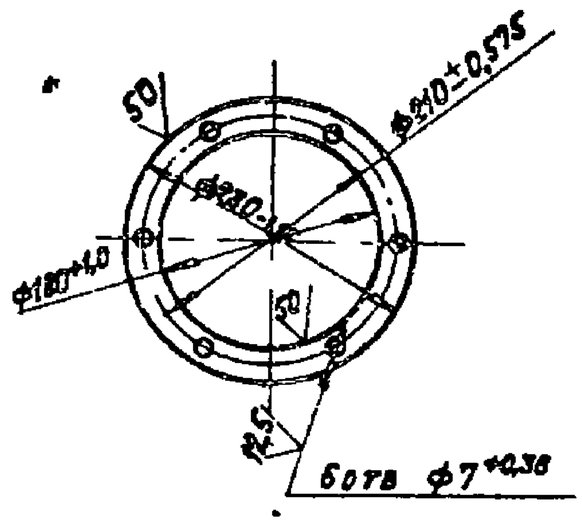

1* Размеры для справок.
2 Шов №1 – сварка ручная электродуговая в защитных газах

Изм.	Лист	№ докум.	Подп.	Дата	А2В 051.010 СБ	
Разраб.	Смолянская				Крышка	Лит. И; Масса —; Масштаб —; Лист; Листов 1
Пров.	Лектес					Госстрой СССР Сантехпроект г. Москва
Рукоп.	Мерзляков					
Гл. спец.	Вайнберг					
Н. контр.	Морозова					
УТВ	Сорбет					

Копировал Кранамна Формат А2

Серия 5.904-37 Выпуск 1

Инв. № подл. | Подп. и дата | Взам. инв. № | Инв. № дубл. | Подп. и дата

А2В 051 010 СБ

А2В.051.001

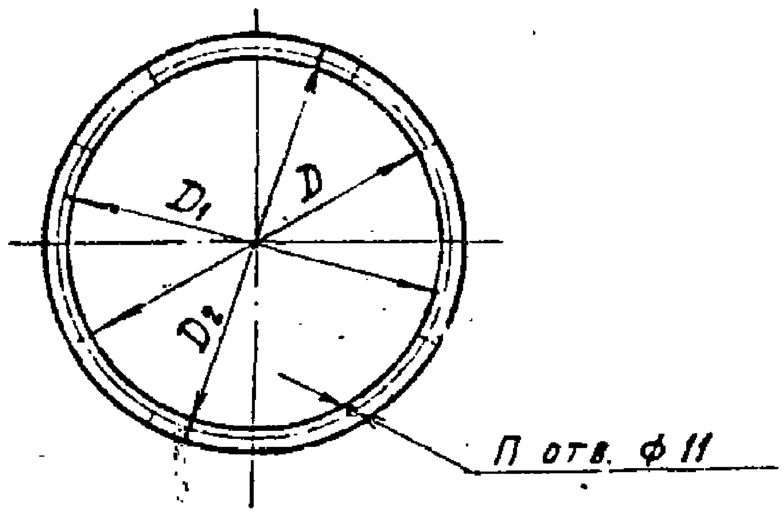

Обозначение	Размеры, мм D	D1	D2	n, шт.	Масса, кг
А2В.051.001	600	640	664	12	0,52
-01	750	790	822		0,65
-02	950	990	1022	16	0,83
-03	1100	1140	1172		0,98
-04	1200	1240	1272		1,2
-05	1500	1540	1572	20	1,3

Неуказанные предельные отклонения размеров: $\pm\frac{t2}{2}$.

Изм.	Лист	№ докум.	Подп.	Дата	А2В.051.001
Разраб.		Смоляновская			Прокладка
Пров.		Лентес			Лит. И; Масса см. табл.; Масштаб —
Рук. группы		Мерзлякова			Лист; Листов 1
Гл. спец.		Райнберг			Ларонит ПОН-5 ГОСТ 481-80
Н. контр.		Мерзлякова			Госстрой СССР Сантехпроект г. Москва
Утв.		Сливак			

Копировал: Крапкина Формат А4

А2В.051.013

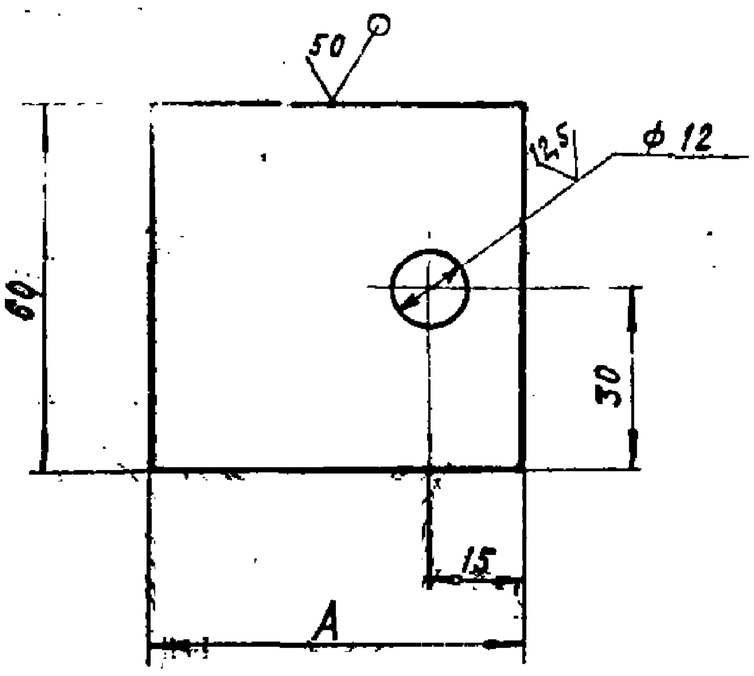

Обозначение	А, мм	Масса, кг
А2В.051.013	55	0,15
-01	60	0,16

Неуказанные предельные отклонения размеров: H14; h14; $\pm\frac{t2}{2}$.

Изм.	Лист	№ докум.	Подп.	Дата	А2В.051.013
Разраб.		Есеева			Платик
Пров.		Лентес			Лит. И; Масса см. табл.; Масштаб —
Рук. группы		Мерзлякова			Лист; Листов 1
Гл. спец.		Райнберг			Лист Б 6,0 ГОСТ 19903-74 / В Ст 3 ГОСТ 14637-79
Н. контр.		Мерзлякова			Госстрой СССР Сантехпроект г. Москва
Утв.		Сливак			

Копировал: Крапкина Формат А4

Серия 5.904-37 Выпуск 1

Поз.	Обозначение	Наименование	Кол. на исполн. А2В 051.020 — 01	02	03	04	05	Примечание
		Документация						
А2	А2В 051.020СБ	Сборочный чертеж						
		Детали						
1	А2В 051.008 -01	Обечайка	1	1	1	1	1	
	-02	Обечайка			1	1	1	
	-03	Обечайка					1	
	-04	Обечайка						
	-05	Обечайка						
2	А2В 051.009 -01	Фланец	2	2				
	-02	Фланец			2	2	2	
	-03	Фланец						
	-04	Фланец						
	-05	Фланец						
3	А2В 051.011	Уголок						

А2В.051.020

Цилиндр

Госстрой СССР Сантехпроект г. Москва

Лист 1 Листов 2

Копировал: Крапкина Формат А4

Лист 2

А2В 051.020

Копировал: Крапкина Формат А4

Рис 1

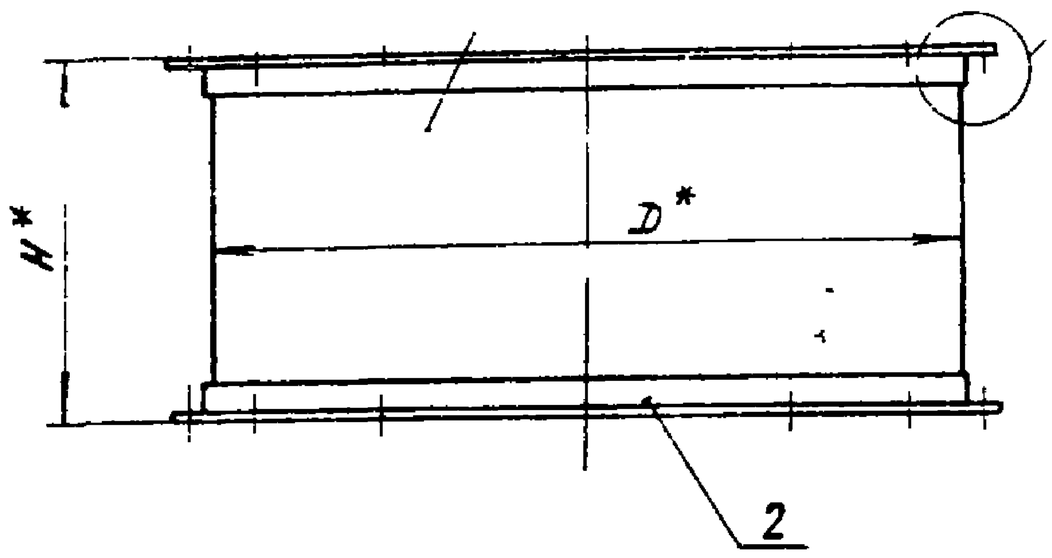

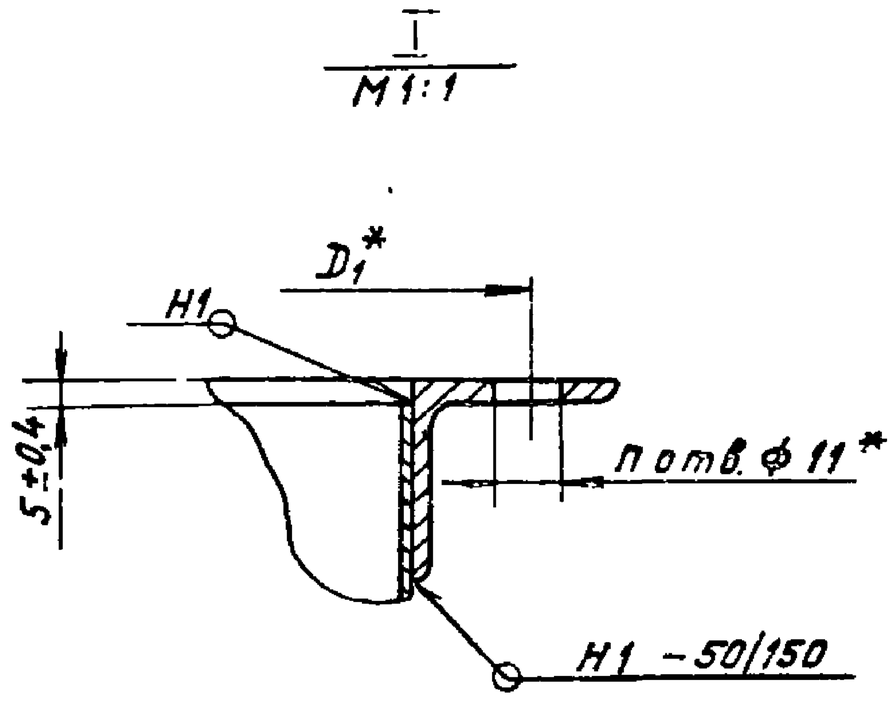

Рис 2
Остальное – см. рис 1
М 1:10

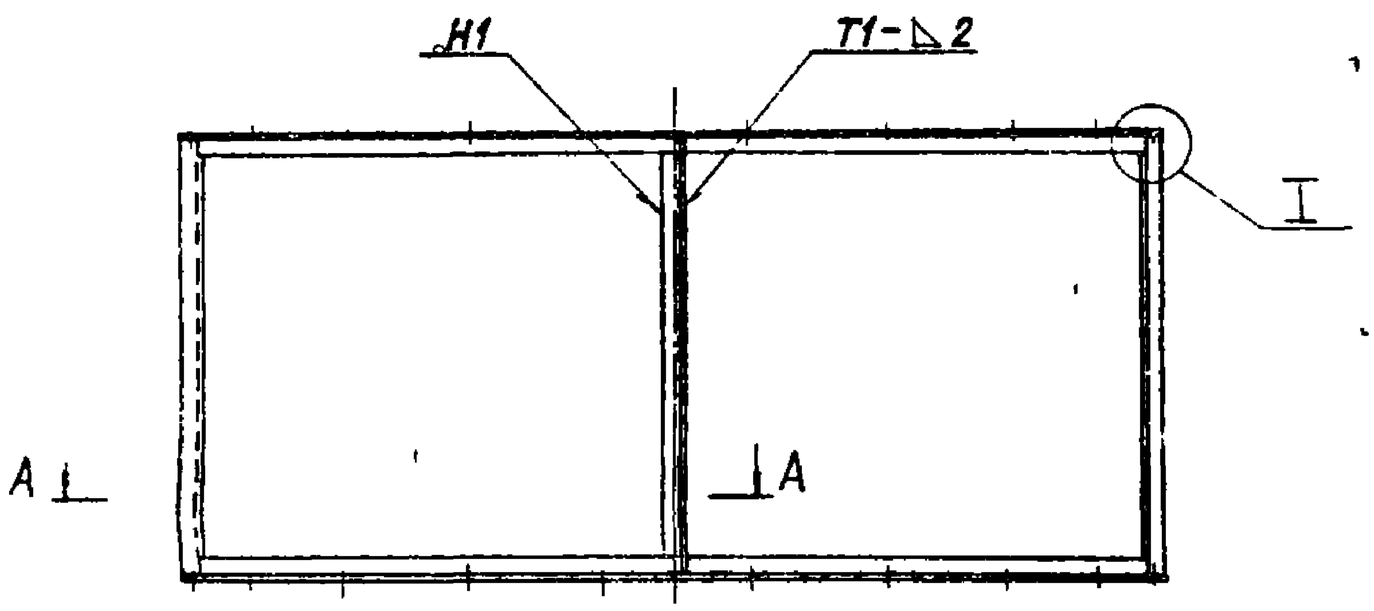

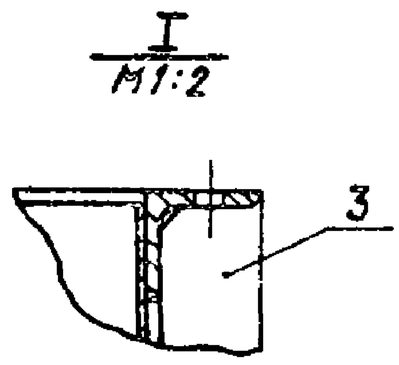

А-А

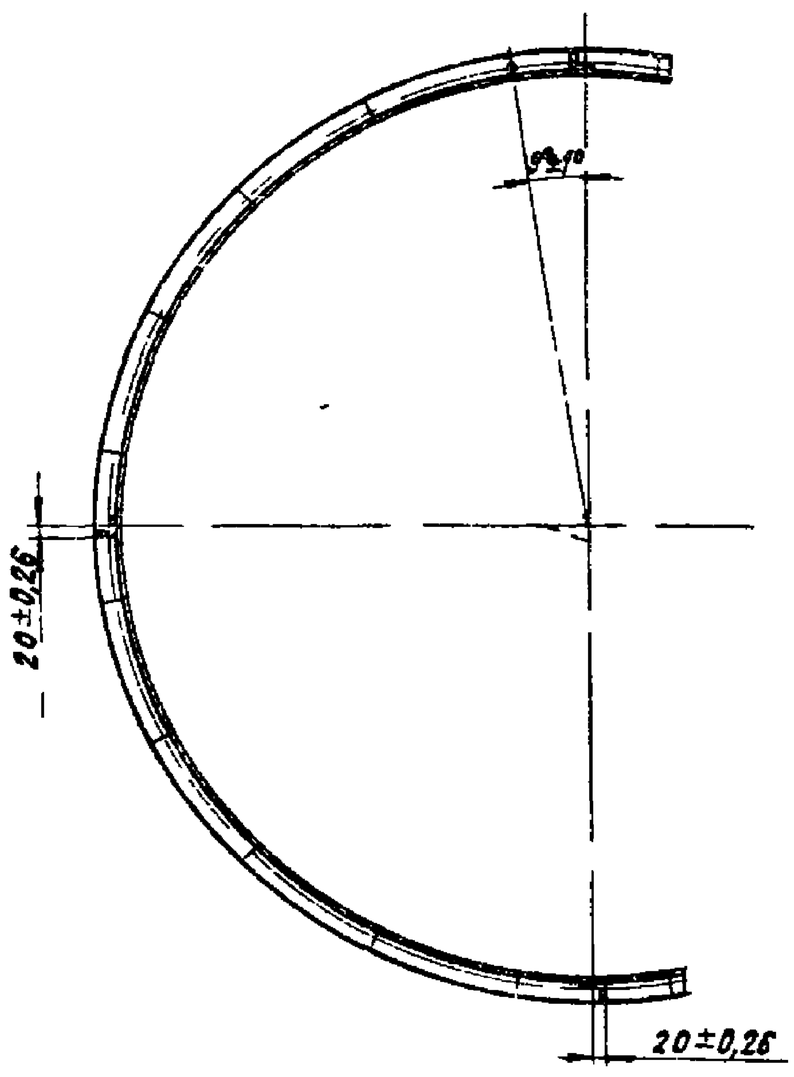

Обозначение	Рис.	Размеры, мм			Nшт.	Масса, кг
		D*	D1*	H*		
А2В 051 020	1	600	640	300	12	14,1
–01		750	790	370		20,6
–02		950	990	470	16	29,5
–03		1100	1140	540		37,1
–04		1200	1240	615		43,8
–05	2	1500	1540	740	20	67,6

1 *Размеры для справок.
2. Сварные швы – по ГОСТ 14771-76.
Проволока – Св 08Г2С ГОСТ 2246-70.
Защитная среда – двуокись углерода ГОСТ 8050-76.

Изм.	Лист	N докум.	Подп.	Дата	А2В 051.020СБ			
Разраб.		Елисеева		11-86	Цилиндр	Лит.	Масса	Масштаб
Пров.		Смоляжская		11-86		И	См. табл.	–
Рук. группы		Мерзлякова				Лист	Листов 1	
Гл. спец.		Ваннегри		11-86		Госстрой СССР Оргтехпроект г. Москва		
Н. контр.		Кейтес		11-86				
Утв.		Спивак		11-86				

Копировал Крамарова Формат А2

Серия 5 904-37 Выпуск 1

Формат	Зона	Поз	Обозначение	Наименование	Кол на испол —	01	02	03	04	05	Примечание
				Документация							
А2			А2В051030СБ	Сборочный чертеж	×	×	×	×	×	×	
				Детали							
А3		1	А2В 051 009	Фланец	1						
			-01	Фланец		1					
			-02	Фланец			1				
			-03	Фланец				1			
			-04	Фланец					1		
			-05	Фланец						1	
А3		2	А2В051 009 -06	Фланец	1						
			-07	Фланец		1					
			-08	Фланец			1				

Изм	Лист	№ докум	Подп	Дата	А2В 051 030		
Разраб		Елисеева			Конус	Лит	Лист	Листов
Пров		Смоляновская					1	2
Рукр пр		Ерзякова				Госстрой СССР Сантехпроект г Москва	
Н контр		Лертес					
Утв		Спивак					

Копировал Крайнина Формат А4

Формат	Зона	Поз	Обозначение	Наименование	Кол на испол —	01	02	03	04	05	Примечание
А3		2	А2В051 009 -09	Фланец				1			
			-10	Фланец					1		
			-11	Фланец						1	
А4		3	А2В051 012	Обечайка	1						
			-01	Обечайка		1					
			-02	Обечайка			1				
			-03	Обечайка				1			
			-04	Обечайка					1		
			-05	Обечайка						1	
А4		4	А2В 051 013	Платик	4						
			-01	Платик		4	4	4	4	4	

Изм	Лист	№ докум	Подп	Дата	А2В 051 030	Лист 2

Копировал Крайнина Формат А4

Сварка ручная по ГОСТ 14771-76 -Н1

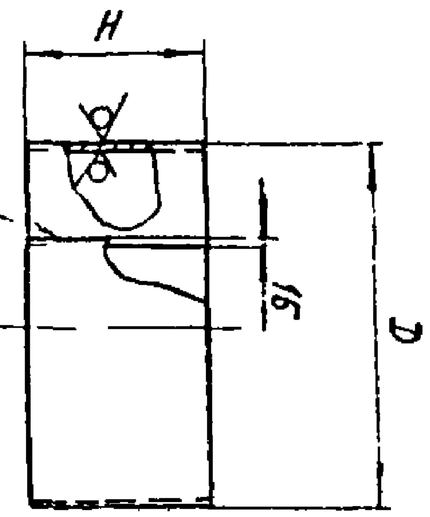

Обозначение	Размеры, мм D	Размеры, мм H	Масса, кг
А2В 051 008	600	290	6,5
-01	750	360	9,9
-02	950	460	16,1
-03	1100	530	21,7
-04	1200	605	27
-05	1500	730	40,6

1 Неуказанные предельные отклонения размеров h14
2 Сварной шов - проволока СВ 08Г2С ГОСТ 2246-70, защитная среда - двуокись углерода ГОСТ 8050-76

Обечайка

Лист 51,5 ГОСТ 19903-74 / 4-Г-ВСт3 ГОСТ 14637-78

Госстрой СССР Сантехпроект г Москва

А2В 051 008

Лит | Масса | Масштаб | Лист | Листов 1 | Лист | Листов | Н | — | СМ | Табл

Копировал Крайнина Формат А4

А2В 051 008

Угол 36×36×4 Б ГОСТ 8509-72 / ВСт3-I-ГОСТ 535-79

Госстрой СССР Сантехпроект г Москва

А2В 051 011

Лит | Масса | Масштаб | Лист | Листов 1 | Лист | Листов 1 | Н | 1,5

Копировал Крайнина Формат А4

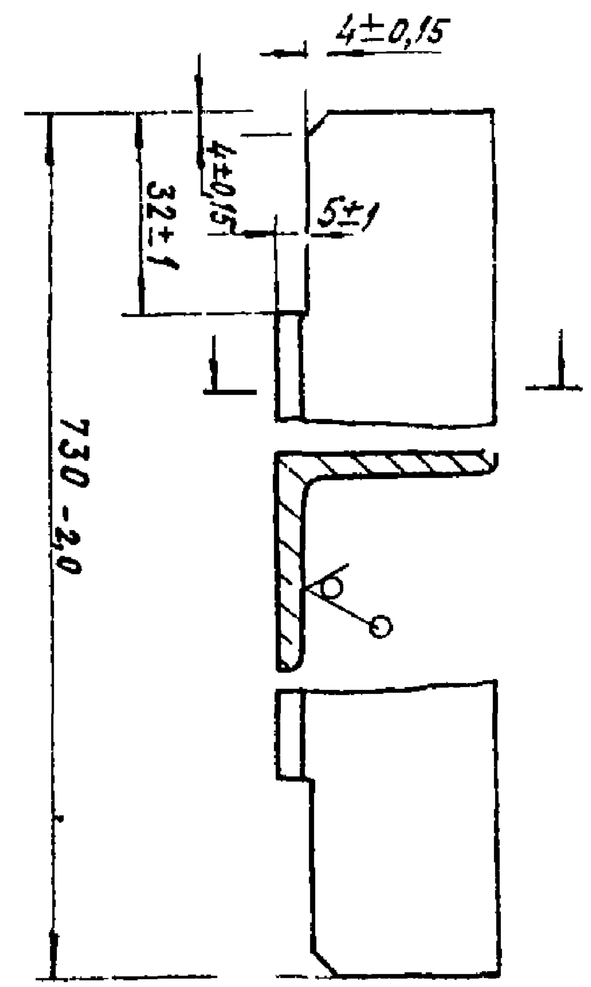

А2В 051 011

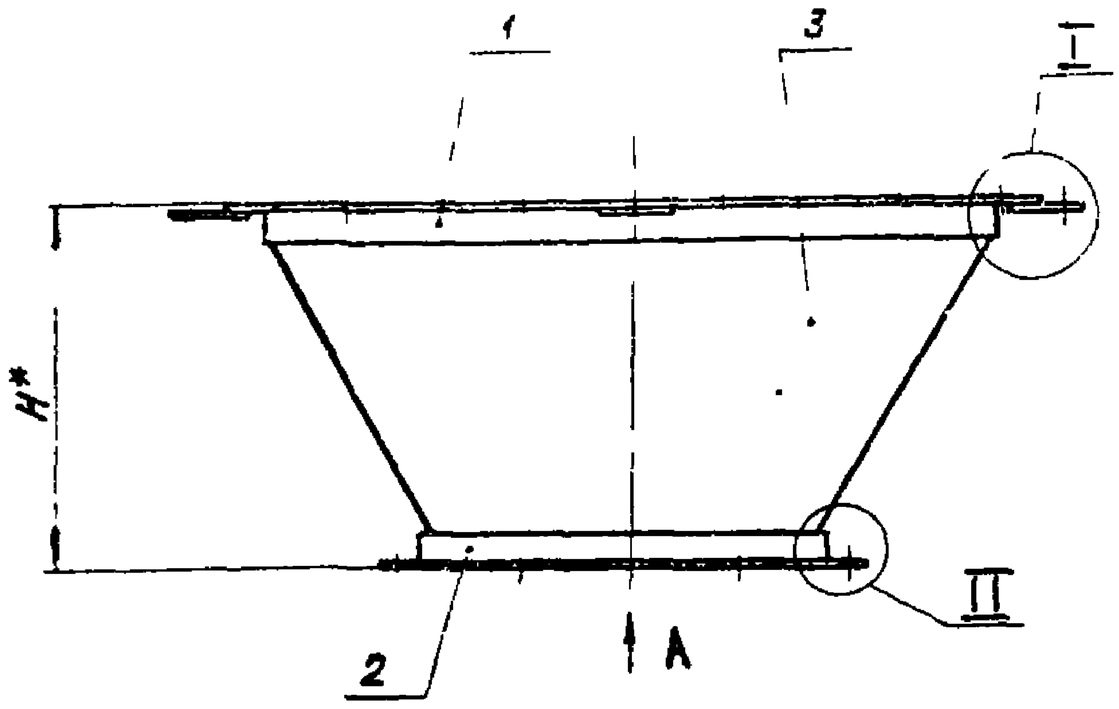

Вид А

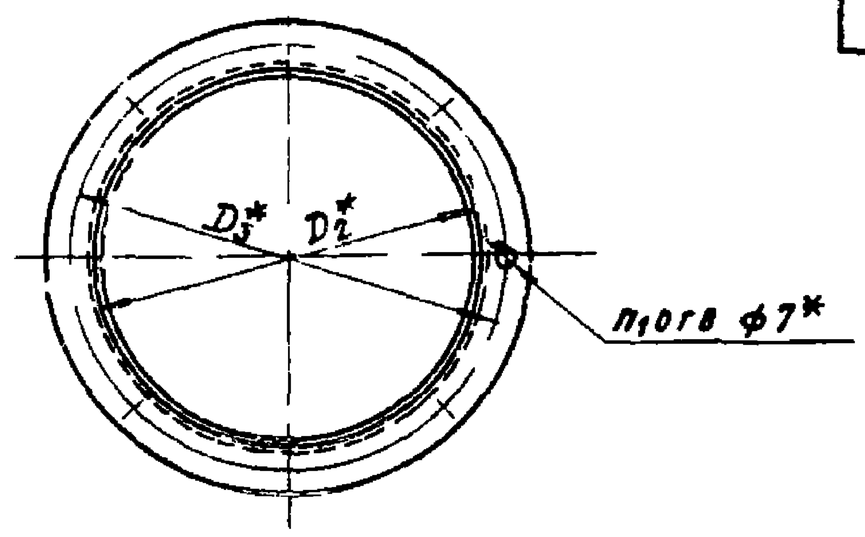

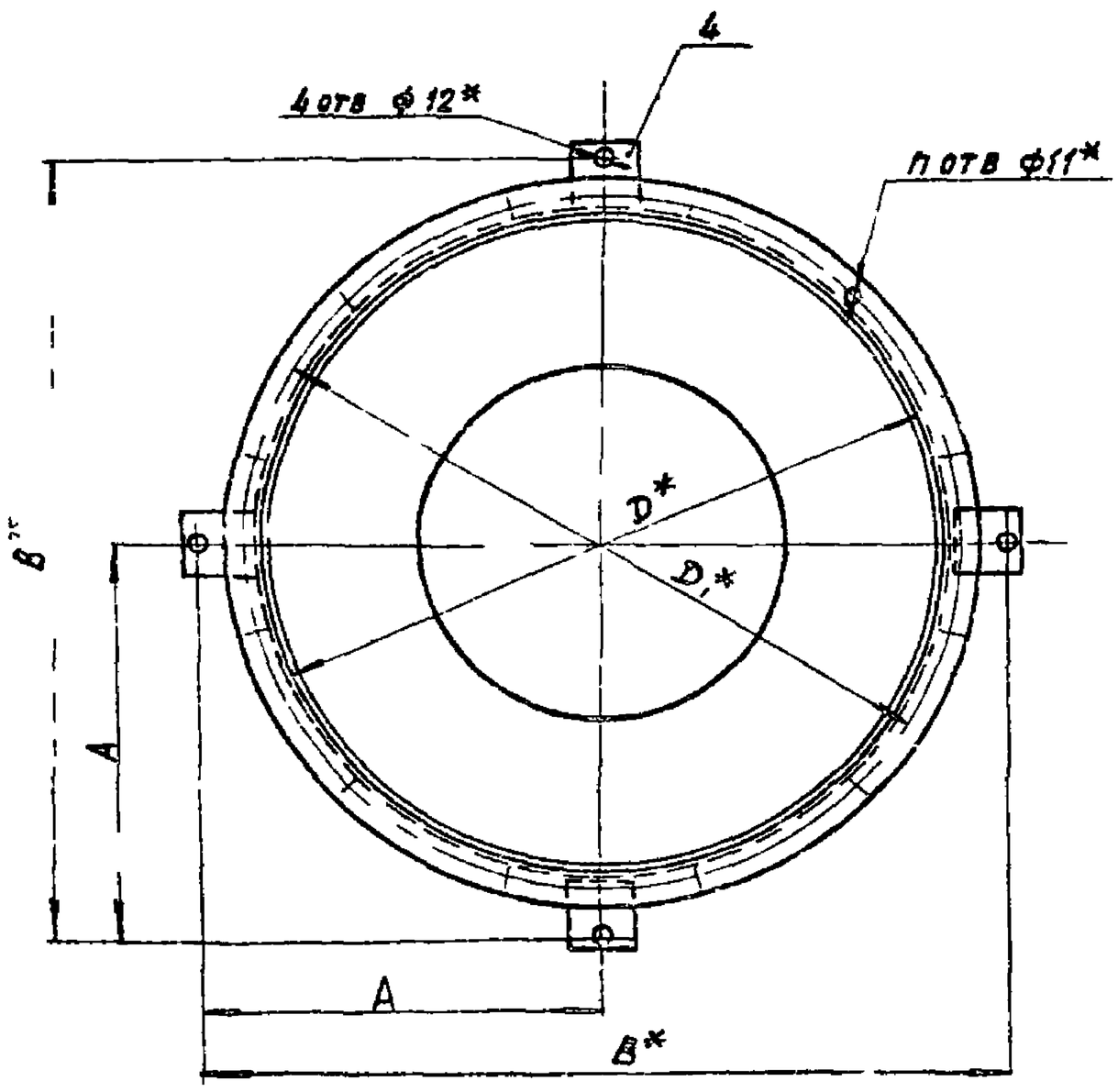

I
M1:1

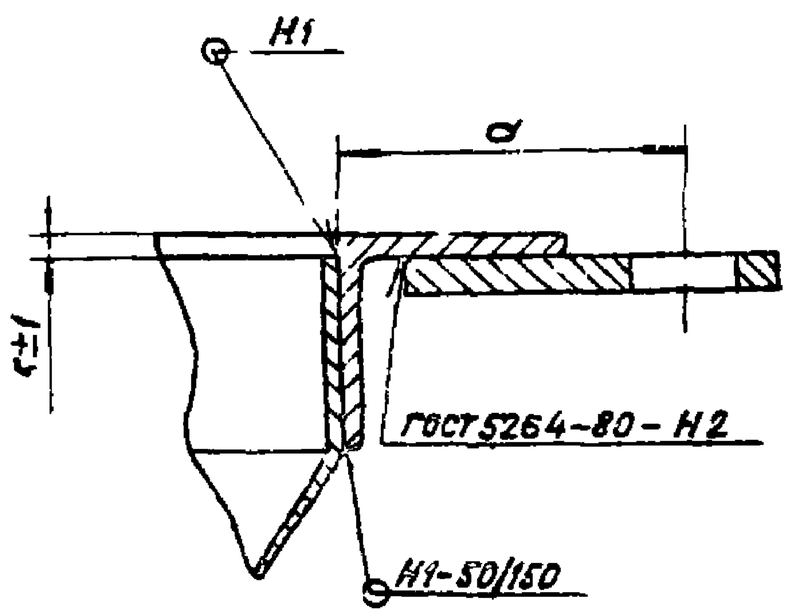

II
M1:1

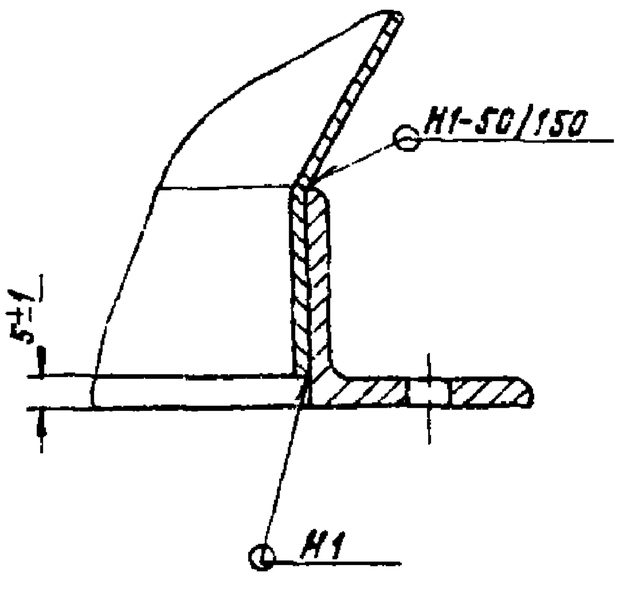

Обозначение	Размеры, мм								Кол. шт.		Масса, кг
	A	B*	D*	D1*	D2*	D3*	H*	a	n	n1	
А2В051030	350±0,7	700	600	640	315	345	300	50±0,37	12	8	11,7
-01	430±0,775	860	750	790	400	430	380				16,4
-02	530±0,875	1060	950	990	450	480	500	63±0,37	16	10	23,2
-03	605±0,875	1210	1100	1140	500	530	590				30,2
-04	660±1,0	1320	1200	1240	560	590	675	70±0,37			32,5
-05	805±1,15	1610	1500	1540	630	660	850	85±0,37	20	12	50,3

1 *Размеры для справок
2 Сварные швы Н1 по ГОСТ 14771-76, кроме швов, указанных на чертеже. Проволока - св 08Г2С ГОСТ 2246-70. Защитная среда - двуокись углерода ГОСТ 8050-76

Изм.	Лист	№ докум.	Подп.	Дата	А2В051030СБ
Разраб.	Ольгерд				Конус
Пров.	Смолянская				Лит. И; Масса см; Масштаб —
Рук. группы	Меляякова				Лист; Листов 1
Гл. спец.	Варнберг				Госстрой СССР Сантехпроект г. Москва
Н. контр.	Розова				
УГВ	Спивак				

Копировал: Крайкина Формат А2

Серия 5.904-37 Выпуск 1

Инв. № подл. | Подп. и дата | Взам. инв. № | Инв. № дубл. | Подп. и дата

А2В051 009

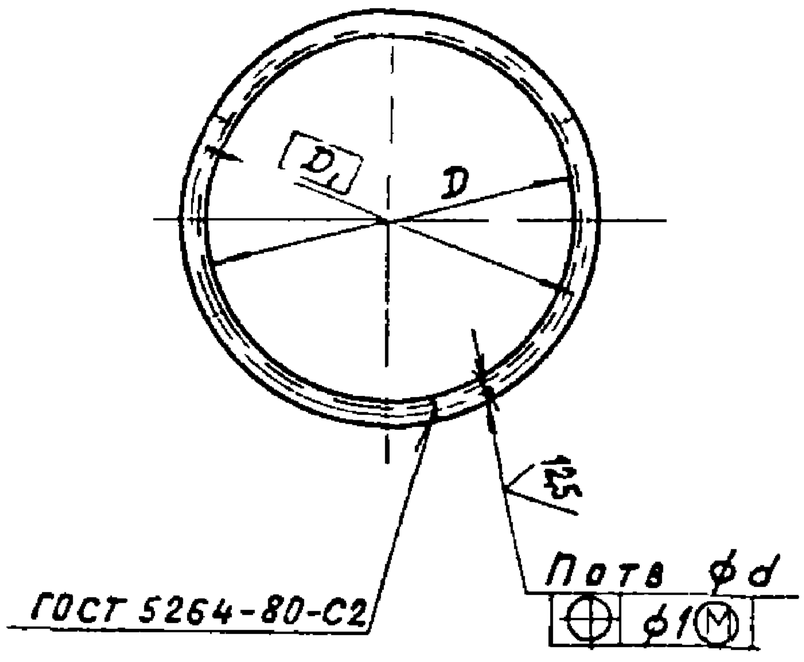

Обозначение	Размеры, мм D	D1	d	Пшт	Материал	Масса, кг
А2В 051 009	500	640	11	12	Уголок 32х32х4-Б ГОСТ 23279-72 / ВСт3 I ГОСТ 535-79	3,8
-01	750	790			Уголок 36х36х4-Б ГОСТ 8509-72 / ВСт3-I ГОСТ 535-79	5,4
-02	950	990		16		6,7
-03	1100	1140				7,7
-04	1200	1240				8,4
-05	1500	1540		20		10,5
-06	315	345	7	8	Уголок 25х25х3-Б ГОСТ 8509-72 / ВСт3 I ГОСТ 535-79	1,22
-07	400	430				1,51
-08	450	480		10		1,69
-09	500	530				1,8
-10	560	590				2,4
-11	630	660	9	12	Уголок 25х25х4-Б ГОСТ 8509-72 / ВСт3 I ГОСТ 535-79	3,1

Неуказанные предельные отклонения размеров $H14, \pm\frac{IT2}{2}$

Изм	Лист	№ докум	Подп	Дата	А2В 051 009
Разраб	Смолянская				Фланец
Пров	Лейтес				
Рук гр	Мерзлякова				
Гл спец	Ванчкер				См таблицу
Н контр	Мерзлякова				
Утв	Спивак				

Лит | Масса | Масштаб: И | См таблицу | —
Лист | Листов 1
Госстрой СССР Сантехпроект г Москва

Копировал Кравченко Формат А3

А2В051 012

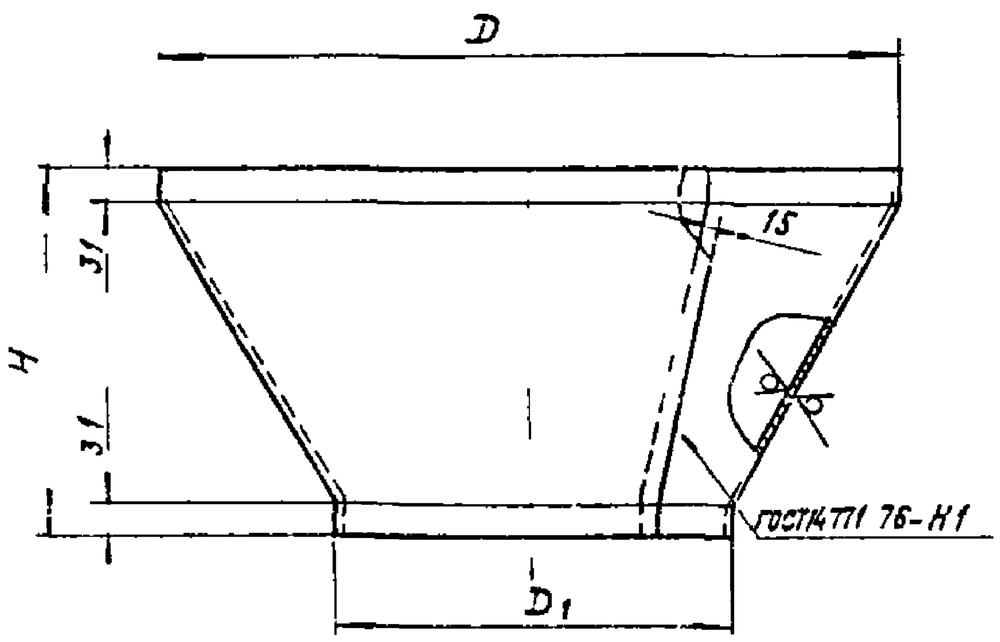

Обозначение	Размеры, мм D	D1	H	Масса, кг
А2В051 012	600	315	290	6,1
-01	750	355	370	9,0
-02	950	450	490	14,3
-03	1100	500	580	20,0
-04	1200	560	665	20,5
-05	1500	630	840	36,2

1. Неуказанные предельные отклонения размеров $h14, \pm\frac{IT2}{2}$
2. Сварной шов — проволока Св 08Г2С ГОСТ 2246-70, защитная среда — двуокись углерода ГОСТ 8050-76

Изм	Лист	№ докум	Подп	Дата	А2В051 012
Разраб	Елисеева				Обечайка
Пров	Смолянская				
Рук гр	Мерзлякова				
Гл спец	Ванчкер				
Н контр	Лейтес				
Утв	Спивак				

Лит | Масса | Масштаб: И | См таблицу | —
Лист | Листов 1
Госстрой СССР Сантехпроект г Москва

Лист Е15 ГОСТ 19903-74 / Ц-ВСТ 3 ГОСТ 16523-70

Формат А4

Формат	Зона	Поз	Обозначение	Наименование	Кол	Примечание
				Документация		
А4			А2В 051 000Д	Коллектор барабанный проходной. Технические требования		
А2			А2В 052 000СБ	Сборочный чертеж		
				Сборочные единицы		
А4		1	А2В051 010-01	Крышка	1	
А4		2	А2В051 020-01	Цилиндр	1	
А4		3	А2В051 030-01	Конус	1	
				Детали		
А4		4	А2В051 001-01	Прокладка	2	
				Стандартные изделия		
		5		Болт М10х25 36 ГОСТ 7798-70	24	
		6		Гайка М10 4 ГОСТ 5915-70	24	
		7		Шайба 10 02 ГОСТ 11371-78	24	

Изм	Лист	№ докум	Подп	Дата	А2В052 000
Разраб	Смолянская				Коллектор барабанный проходной БП-6
Пров	Лейтес				
Рук гр	Мерзлякова				
Н контр	Мерзлякова				
Утв	Спивак				

Лит | Лист | Листов 1
Госстрой СССР Сантехпроект г Москва

Копировал Кравченко Формат А4

Серия 5.904-37 Выпуск 1

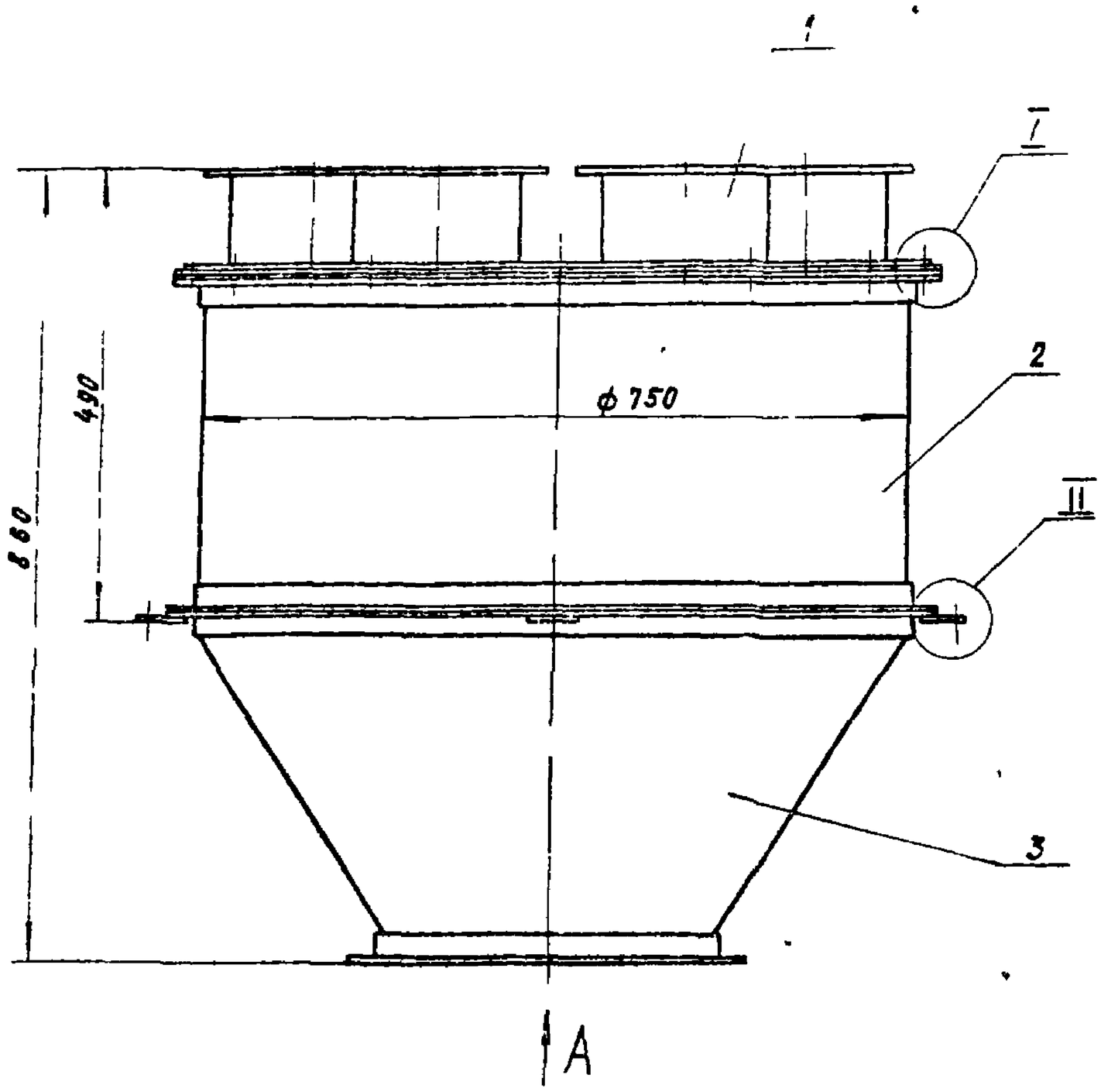

Вид А

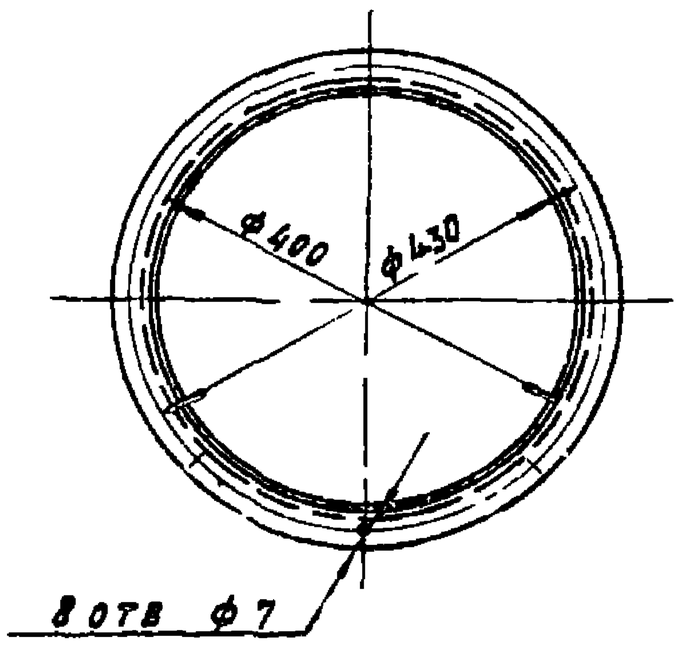

I
М1:1

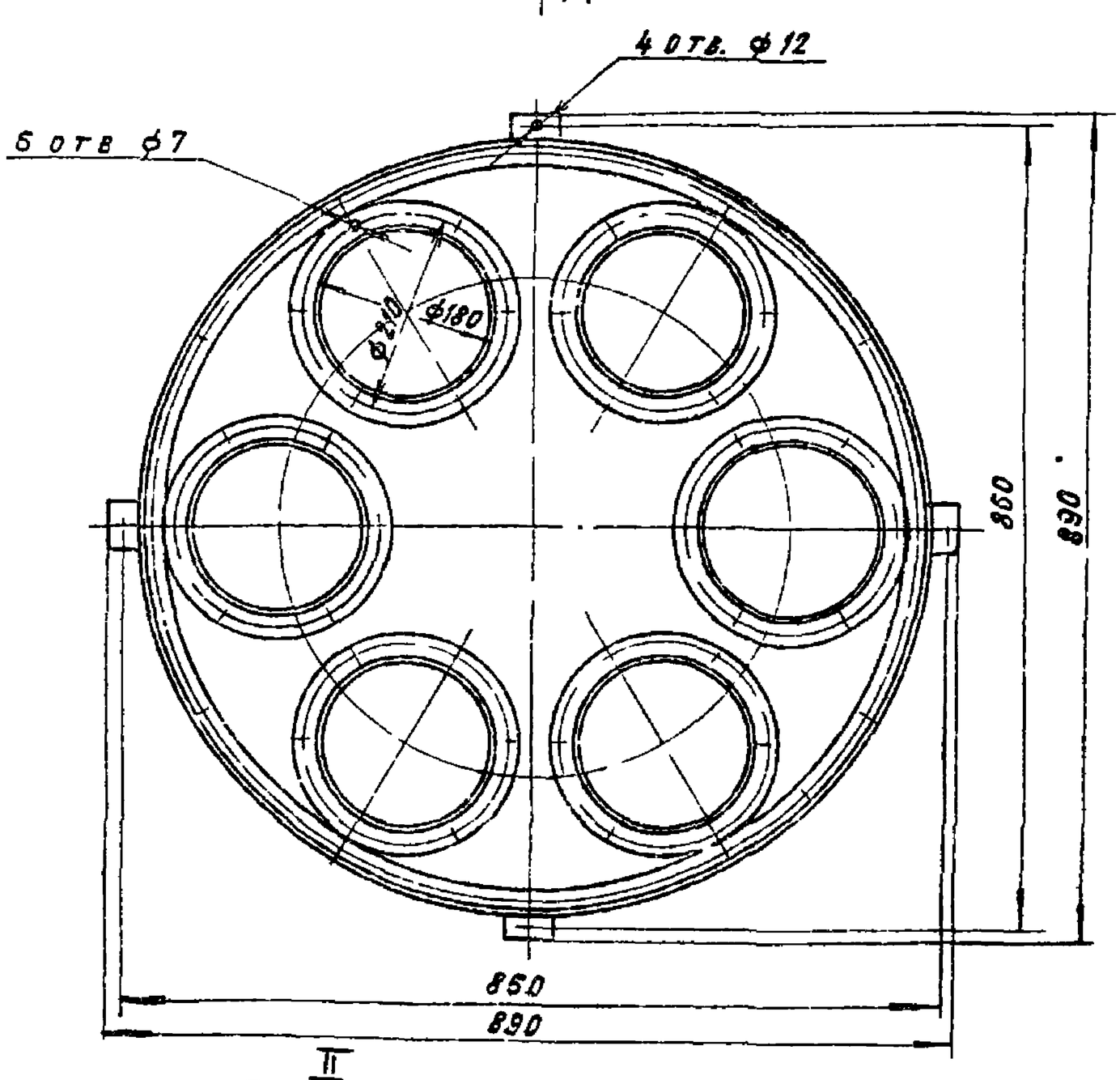

II
М1:2

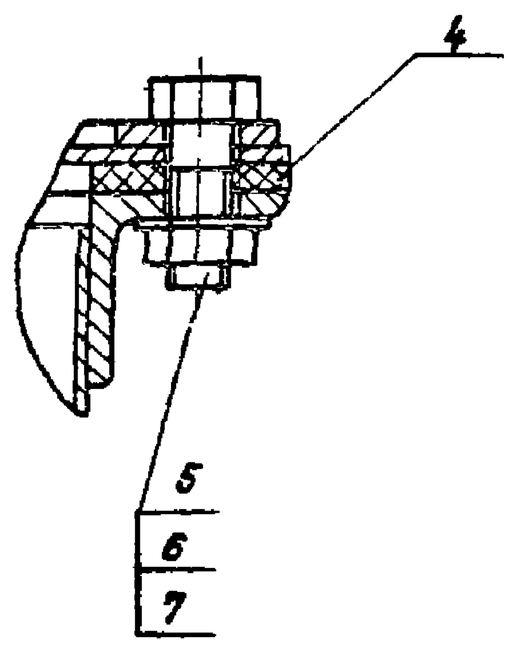

Размеры для справок

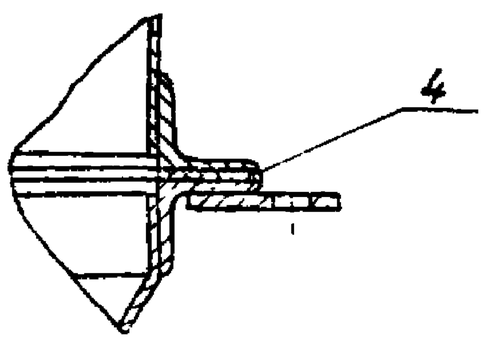

					А2В052000СБ		
Изм	Лист	№ докум	Подп	Дата	Коллектор барабанный проходной БП-6	Лит	Масса	Масштаб
Разраб		Смолянская		IV 86		И	56	1:5
Пров		Кейтес		IV 86		Лист	Листов 1
Рук.группы		Мерзлякова				Госстрой СССР Сантехпроект г Москва
Гл спец		Ваинберг				
Н контр		Москалева		IV 86		
Утв		Спивак				

Серия 5.904-37 Выпуск 1

Инв № подл | Подп и дата | Взам инв №

Копировал Крапанна Формат А2

Формат	Зона	Поз	Обозначение	Наименование	Кол	Примечание
				Документация		
А4			А2В 051 000Д	Коллектор барабанный проходной		
				Технические требования		
А2			А2В 053 000СБ	Сборочный чертеж		
				Сборочные единицы		
А4		1	А2В 051 010 - 02	Крышка	1	
		2	А2В 051 020 - 02	Цилиндр	1	
		3	А2В 051 030 - 02	Конус	1	
				Детали		
А4		4	А2В 051 001 02	Прокладка	2	
				Стандартные изделия		
		5		Болт М10х25 36 ГОСТ 7798-70	32	
		6		Гайка М10 4 ГОСТ 5915-70	32	
		7		Шайба 10 02 ГОСТ 11371-78	32	

Подп и дата | Взам инв № | Инв № дубл | Подп и дата | Инв № подл

Изм	Лист	№ докум	Подп	Дата	А2В 053 000		
Разраб	Смолянская				Коллектор барабанный проходной БП-8	Лит	Лист	Листов
Пров	Лейтес					И		1
Зк гр	Мерзляков					Госстрой СССР САНТЕХПРОЕКТ г Москва		
Н контр	Мерзляков							
Утв	Сливак							

Копировал Крамина Формат А4

Формат	Зона	Поз	Обозначение	Наименование	Кол	Примечание
				Документация		
А2			А2В 051 000Д	Коллектор барабанный проходной		
				Технические требования		
А2			А2В 054 000СБ	Сборочный чертеж		
				Сборочные единицы		
А4		1	А2В 051 010 - 03	Крышка	1	
А4		2	А2В 051 020 - 03	Цилиндр	1	
А4		3	А2В 051 030 - 03	Конус	1	
				Детали		
А4		4	А2В 051 001-03	Прокладка	2	
				Стандартные изделия		
		5		Болт М10х25.36 ГОСТ 7798-70	32	
		6		Гайка М10 4 ГОСТ 5915-70	32	
		7		Шайба 10 02 ГОСТ 11371-78	32	

Подп и дата | Взам инв № | Инв № дубл | Подп и дата | Инв № подл

Изм	Лист	№ докум	Подп	Дата	А2В 054 000		
Разраб	Смолянская				Коллектор барабанный проходной БП-10	Лит	Лист	Листов
Пров	Лейтес					И		1
Зк группы	Мерзляков					Госстрой СССР САНТЕХПРОЕКТ г Москва		
Н контр	Мерзляков							
Утв	Сливак							

Копировал Крамина Формат А4

Серия 59с 37 Выпуск 1

Формат	Зона	Поз	Обозначение	Наименование	Кол	Примечание
				Документация		
А4			А2В 051 000Д	Коллектор барабанный проходной		
				Технические требования		
А2			А2В 055 000СБ	Сборочный чертеж		
				Сборочные единицы		
А4		1	А2В 051 010 - 04	Крышка	1	
		2	А2В 051 020 -04	Цилиндр	1	
		3	А2В 051 030 -04	Конус	1	
				Детали		
А4		4	А2В 051 001 - 04	Прокладка	2	
				Стандартные изделия		
		5		Болт М10х25 36 ГОСТ 7798-70	32	
		6		Гайка М10 4 ГОСТ 5915-70	32	
		7		Шайба 10 02 ГОСТ 11371-78	32	

Подп и дата | Взам инв № | Инв № дубл | Подп и дата | Инв № подл

Изм	Лист	№ докум	Подп	Дата	А2В 055 000		
Разраб	Смолянская				Коллектор барабанный проходной БП-12	Лит	Лист	Листов
Пров	Лейтес					И		1
Зк гр	Мерзляков					Госстрой СССР САНТЕХПРОЕКТ г Москва		
Н контр	Мерзляков							
Утв	Сливак							

Копировал Крамина Формат А4

Формат	Зона	Поз	Обозначение	Наименование	Кол	Примечание
				Документация		
А4			А2В 051 000Д	Коллектор барабанный проходной		
				Технические требования		
А2			А2В 056 000СБ	Сборочный чертеж		
				Сборочные единицы		
А4		1	А2В 051 010 - 05	Крышка	1	
А4		2	А2В 051 020 -05	Цилиндр	1	
А4		3	А2В 051 030 -05	Конус	1	
				Детали		
А4		4	А2В 051 001-05	Прокладка	2	
				Стандартные изделия		
		5		Болт М10х25 36 ГОСТ 7798-70	40	
		6		Гайка М10 4 ГОСТ 5915-70	40	
		7		Шайба 10 02 ГОСТ 11371-78	40	

Подп и дата | Взам инв № | Инв № дубл | Подп и дата | Инв № подл

Изм	Лист	№ докум	Подп	Дата	А2В 056 000		
Разраб	Смолянская				Коллектор барабанный проходной БП-15	Лит	Лист	Листов
Пров	Лейтес					И		1
Зк группы	Мерзляков					Госстрой СССР САНТЕХПРОЕКТ г Москва		
Н контр	Мерзляков							
Утв	Сливак							

Копировал Крамина Формат А4

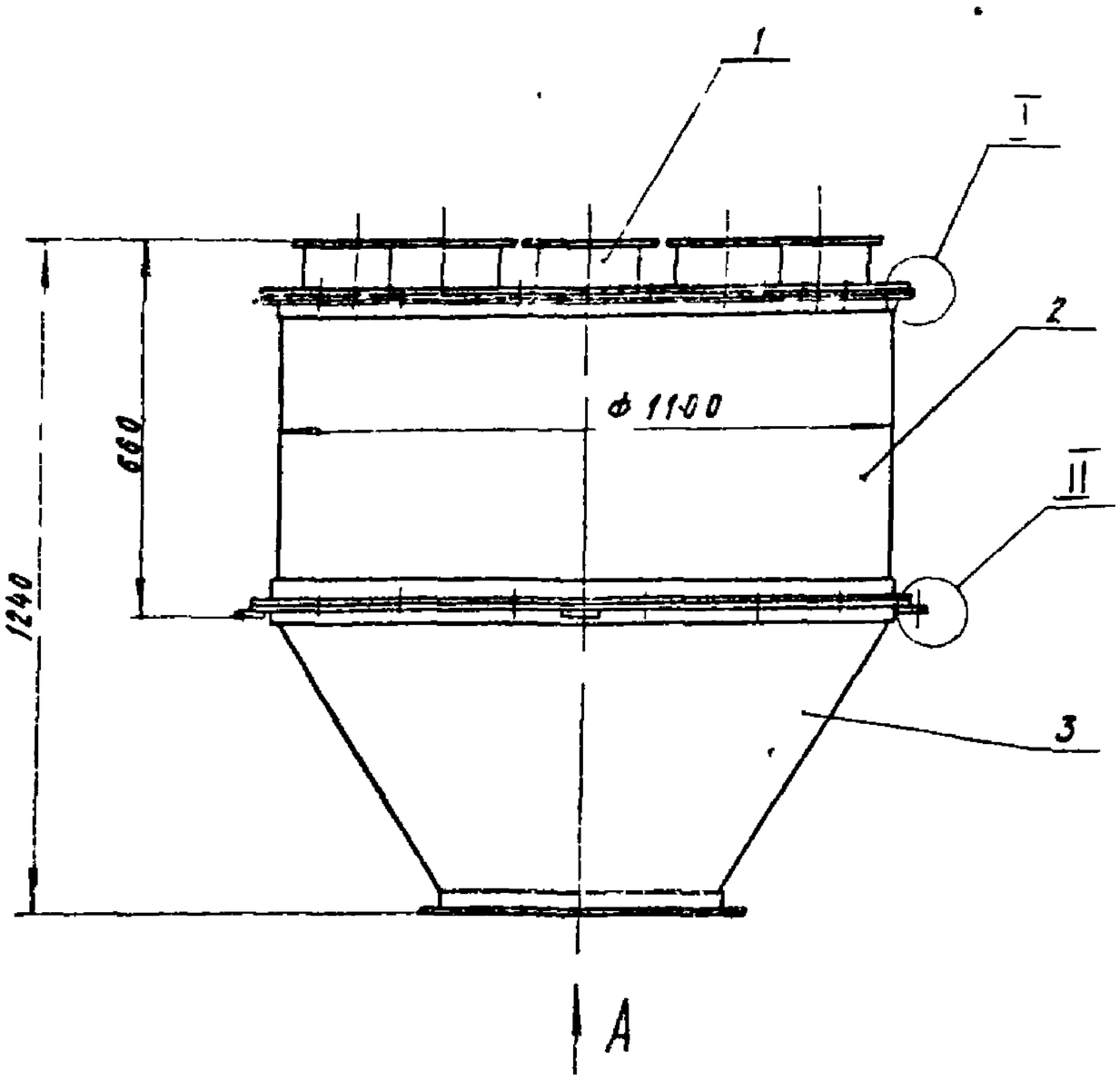

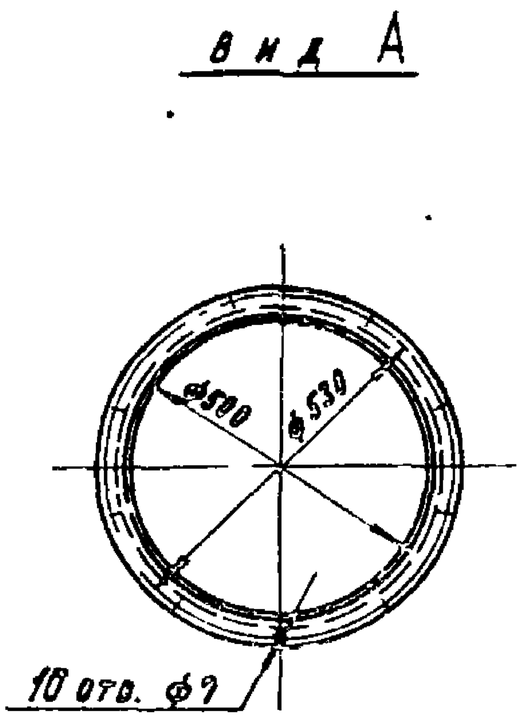

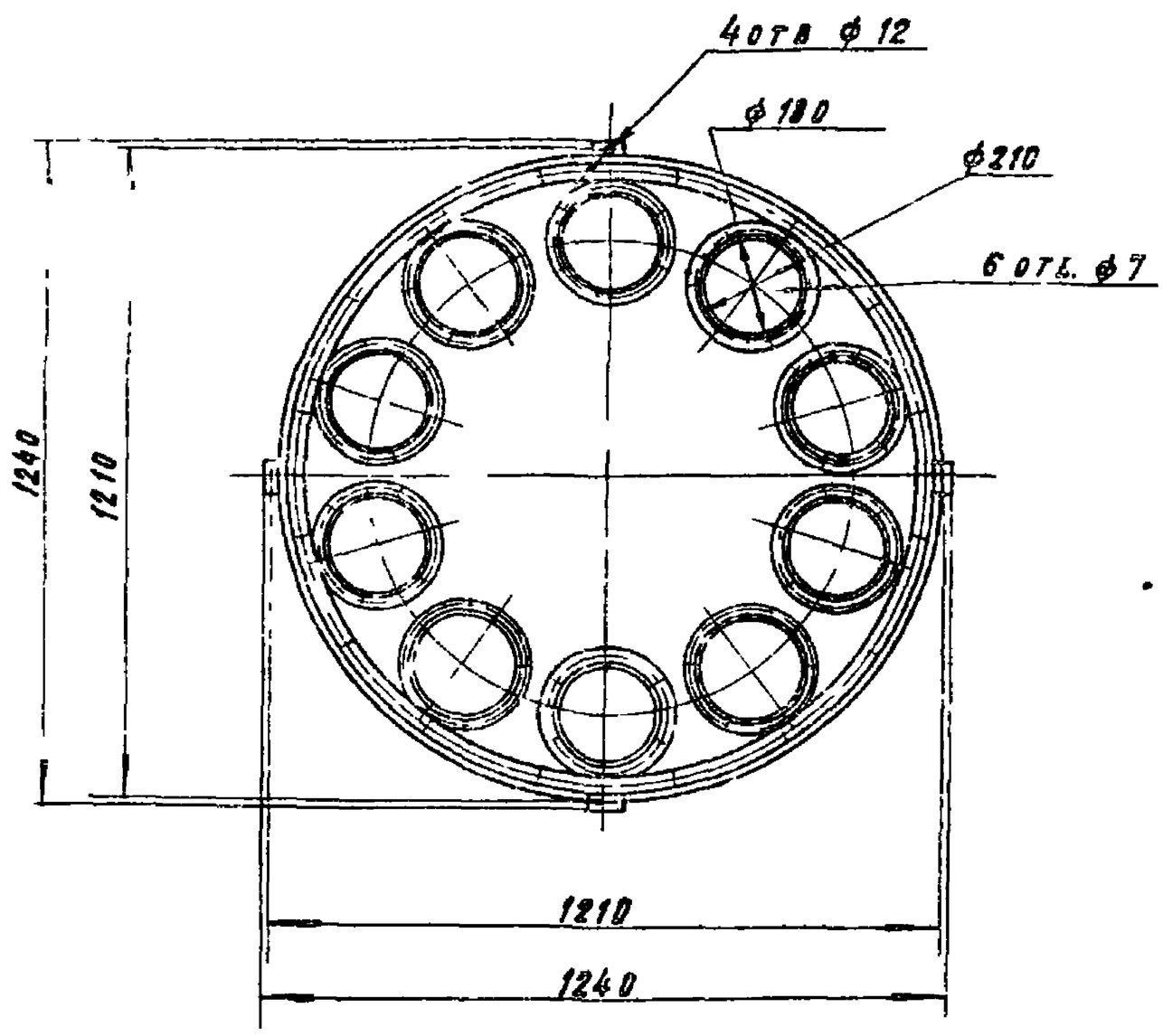

I
М 1:1

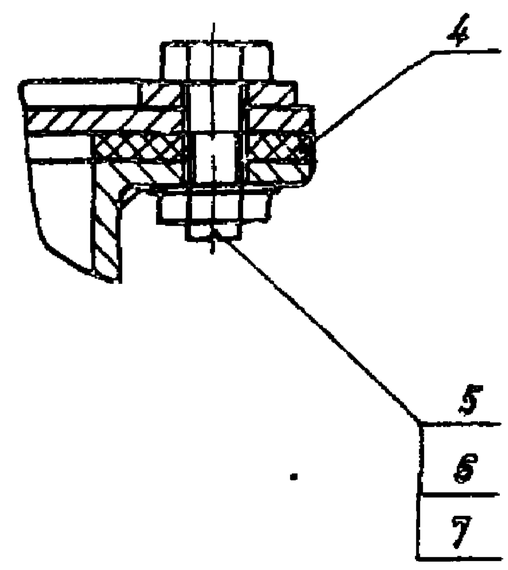

II
М1:2

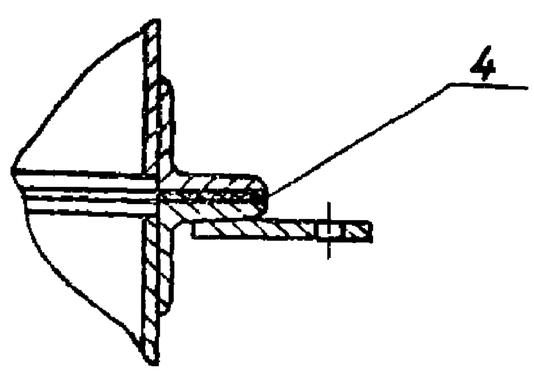

Размеры для справок.

Изм.	Лист	№ докум.	Подп.	Дата	А2В054.000СБ		
Разраб.		Смоляновская		IV-86	Коллектор барабанный проходной БП-10	Лит.	Масса	Масштаб
Пров.		Лентес		IV-86		М	102	1:10
Рук. группы		Мерзлякова				Лист	Листов	
Гл. спец.		Ваннберг		IV-86				
Н. контр.		Мерзлякова		IV-86		Госстрой СССР Сантехпроект г. Москва		
Утв.		Спивак		IV-86				

Копировал Аранжка Формат А2

Серия 5.904-37 Вып. уск 1

Инв. № подл. | Подп. и дата | Взам. инв. № | Инв. № дубл. | Подп. и дата

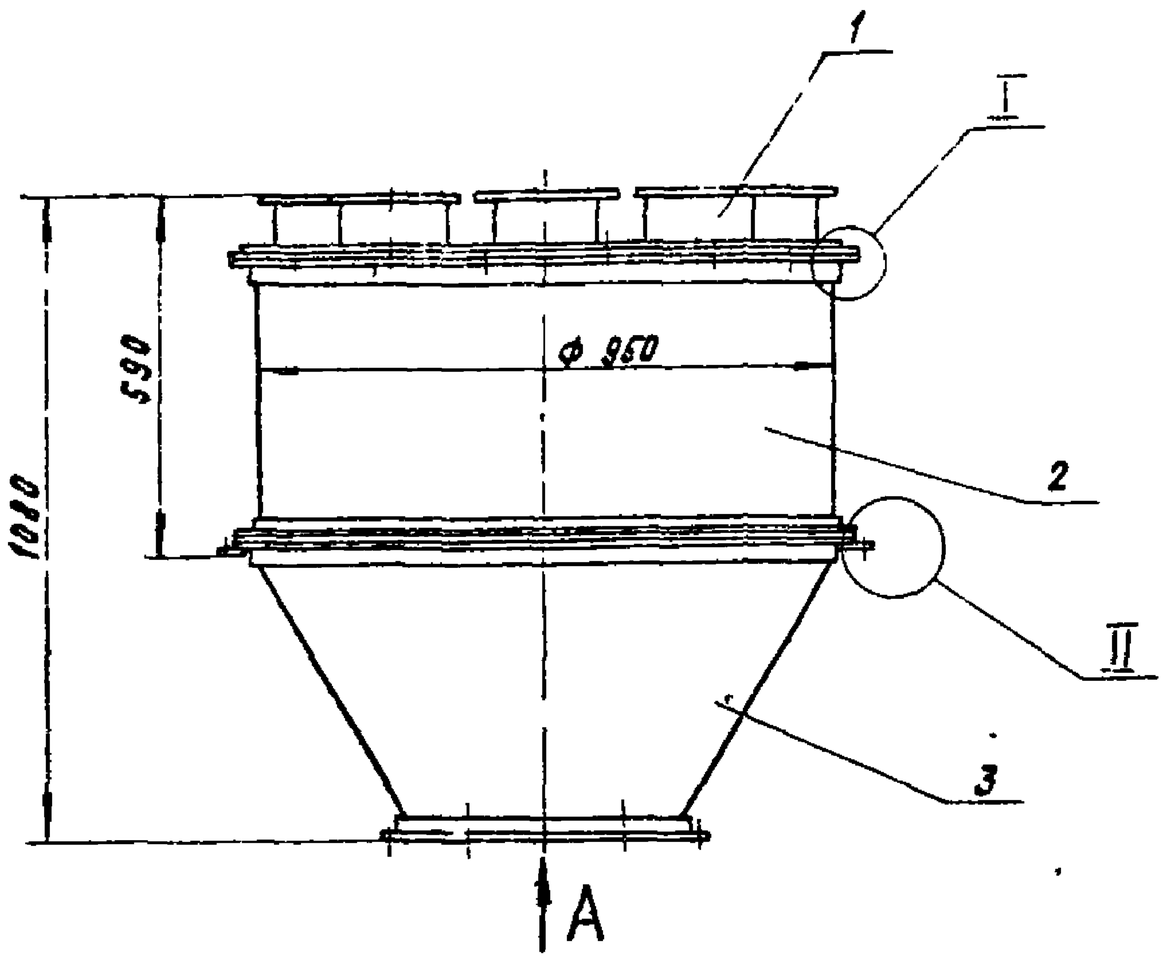

Вид А

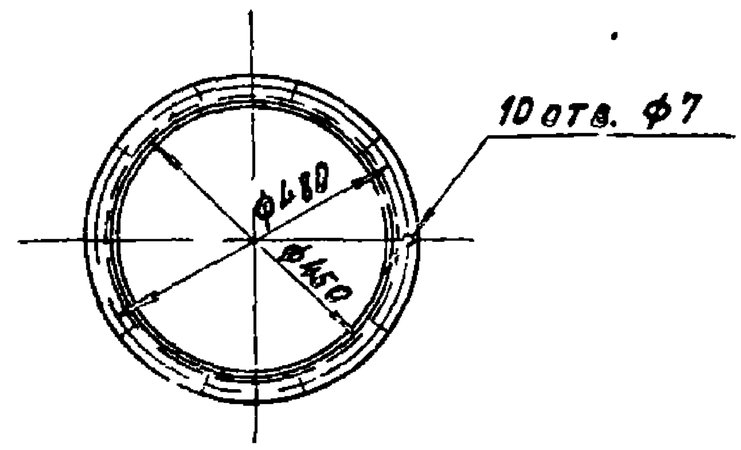

II
М1:2

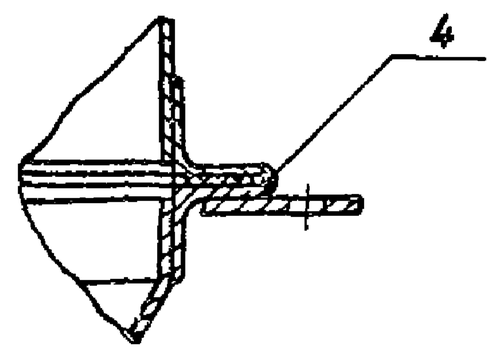

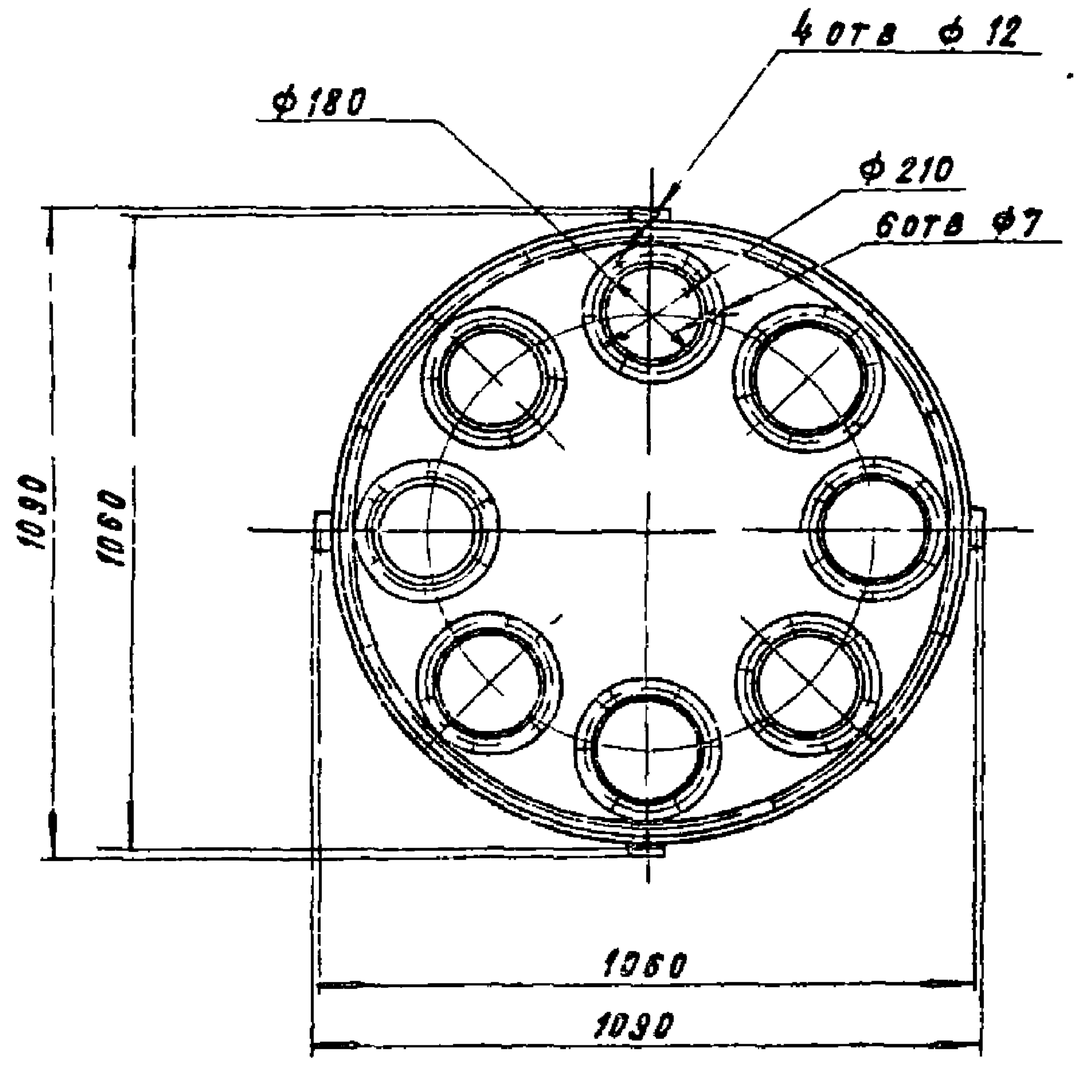

I
М 1:1

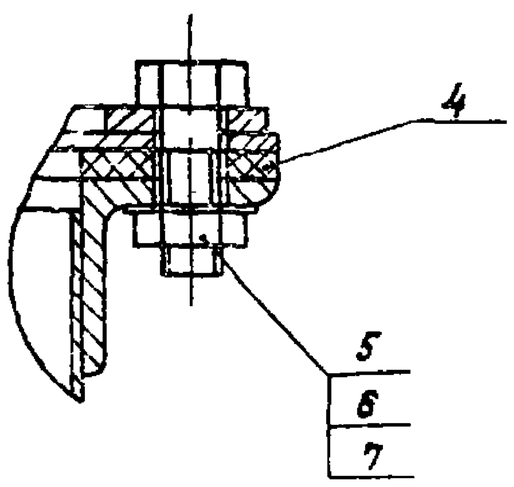

Размеры для оправок

					А2В 053.000 СБ		
Изм	Лист	№ докум.	Подп.	Дата	Коллектор барабанный проходной БП-8	Лит.	Масса	Масштаб
Разраб.	Смолянокая			IV 86		И	79	1:10
Пров.	Лентес			IV 86		Лист	Листов 1
Рукоп.	Мехлякова			IV 86			
Гл. спец.	Ваннберг			IV 86		ГОССТРОЙ СССР САНТЕХПРОЕКТ г. Москва	
Н. контр.	Мерзляева			IV 86			
Утв.	Спивак			IV 86			

Серия 5.904-37 Выпуск 1

Инв. № подл. | Подп. и дата | Взам. инв. №

Копировал Крамарина Формат А2

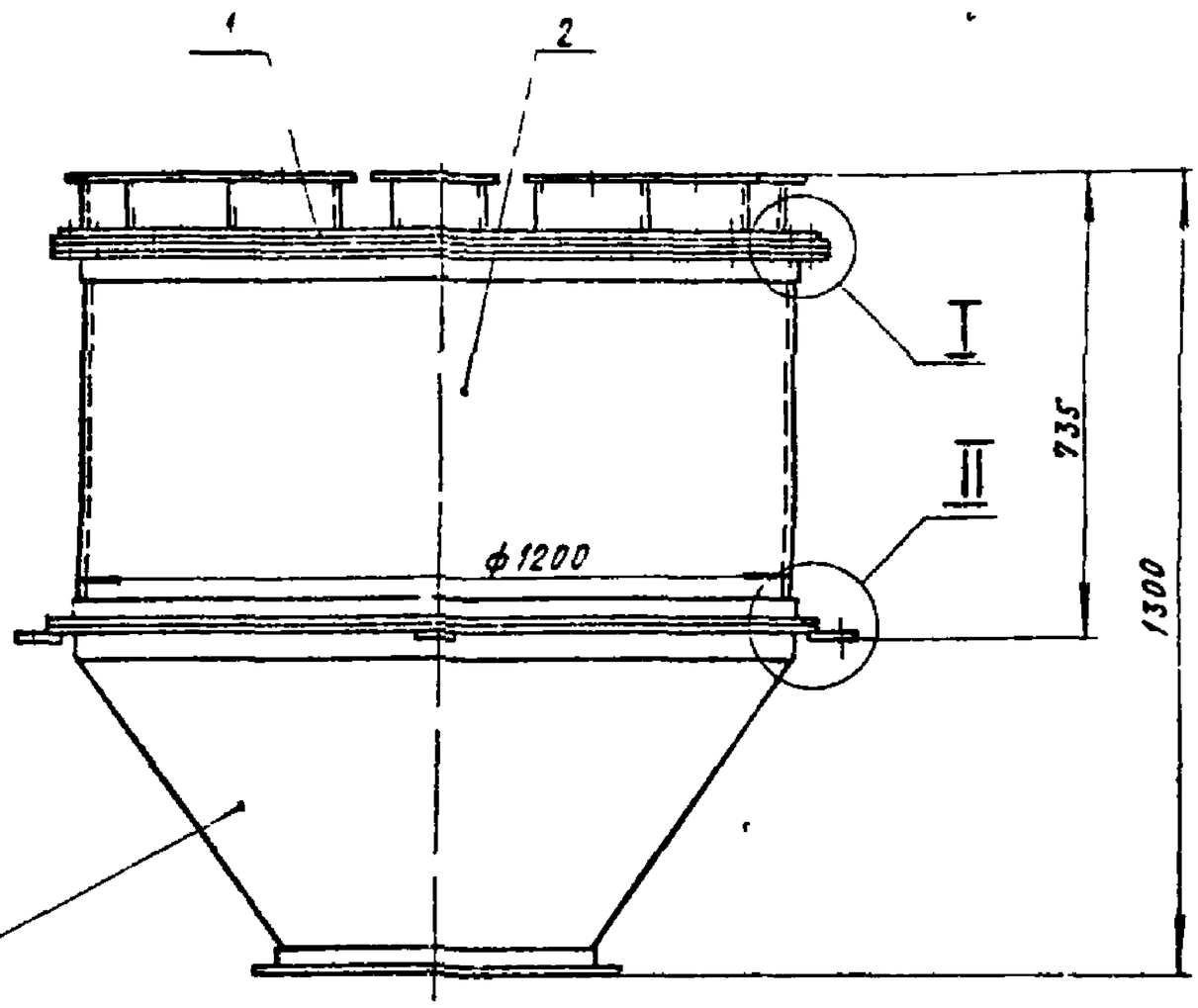

Вид А

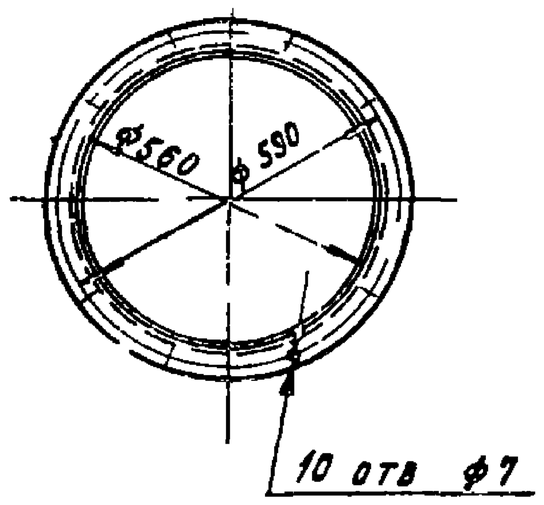

II
М1:2

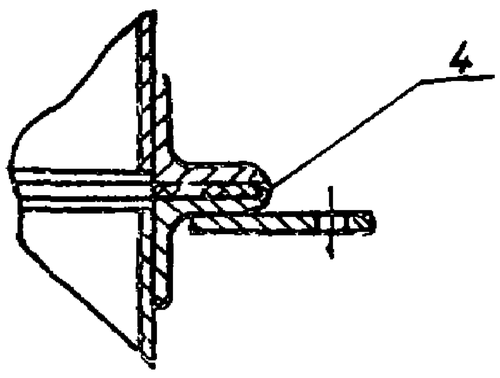

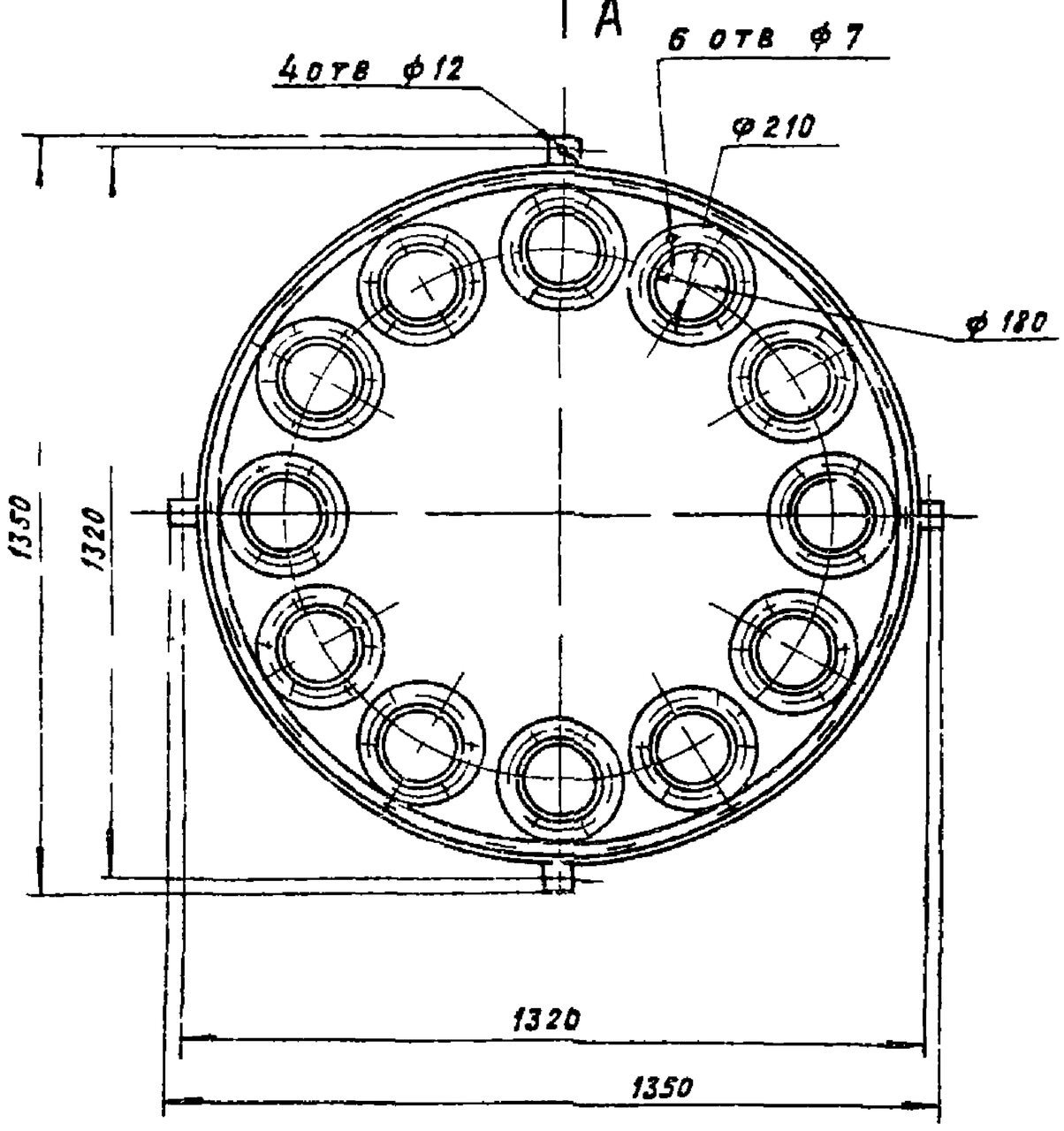

I
М1:1

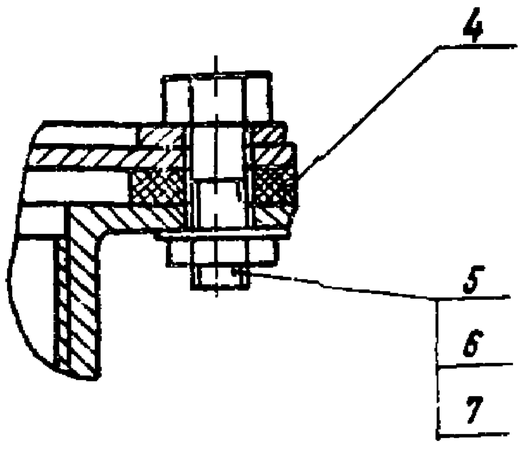

Размеры для справок

Изм	Лист	№ докум	Подп	Дата	А2В 055 000 СБ		
Разраб	Смолянская			IV 86	Коллектор барабанный проходной БП-12	Лит	Масса	Масштаб
Пров	Лентес			IV 86		И	116,5	1:10
Рук группы	Мерзлякова					Лист	Листов 1
Гл спец	Ваннбер			IV 86		Госстрой СССР САН-ЕХПРОЕКТ г Москва	
Н контр	Мерзлякова			IV 86			
Утв	Спивак			IV 86			

Копировал Крамарина

Формат А2

Серия 5.904-37 Выпуск 1

Инв № подл | Подп и дата | Взам инв № | Инв № дубл | Подп и дата

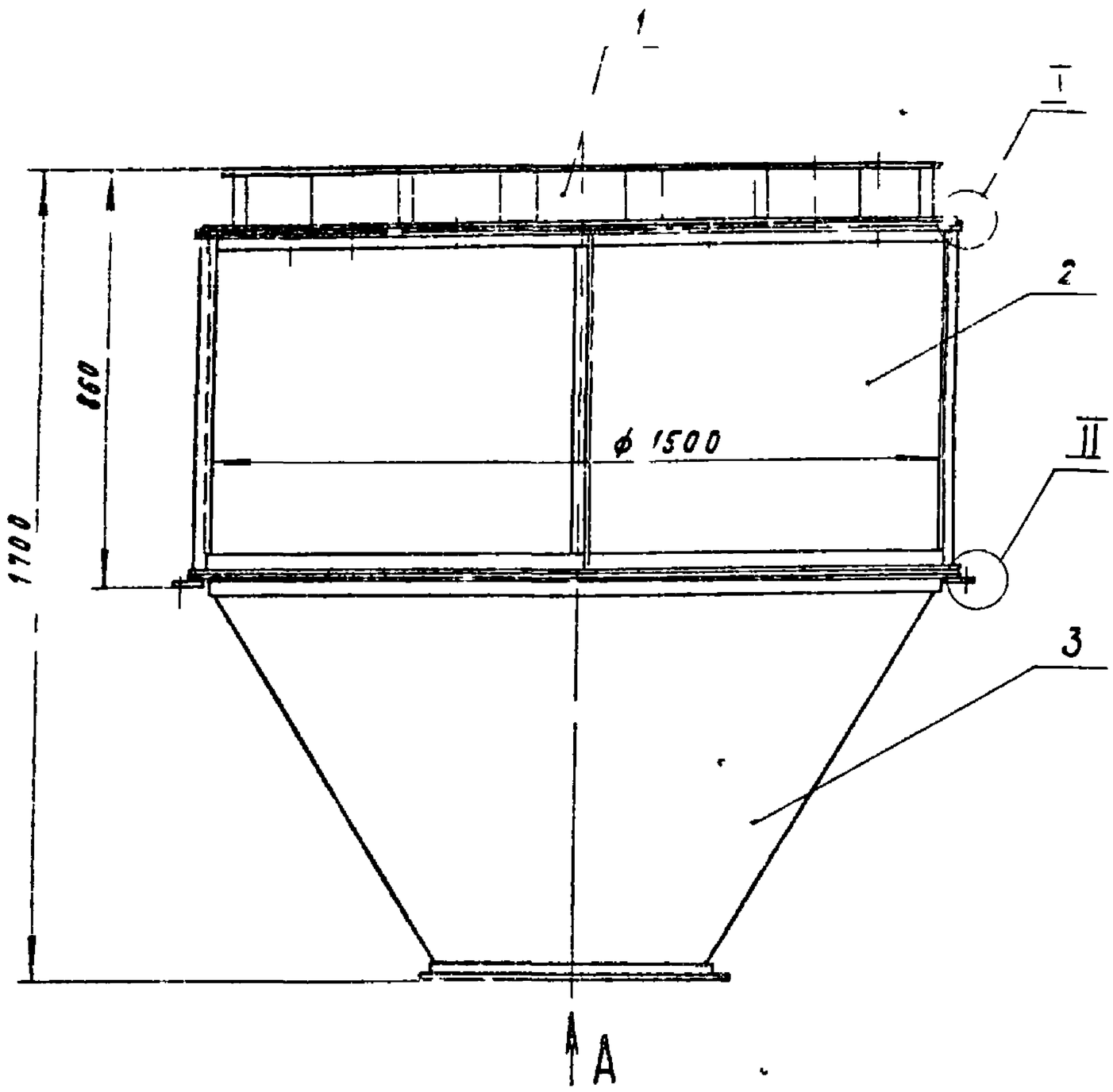

Вид А

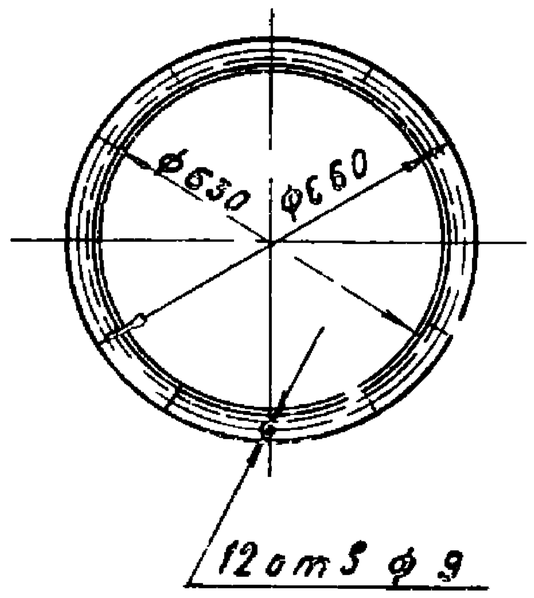

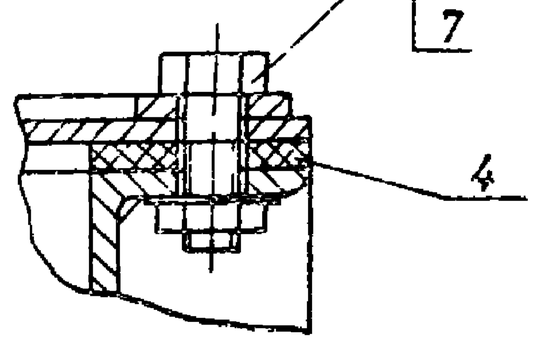

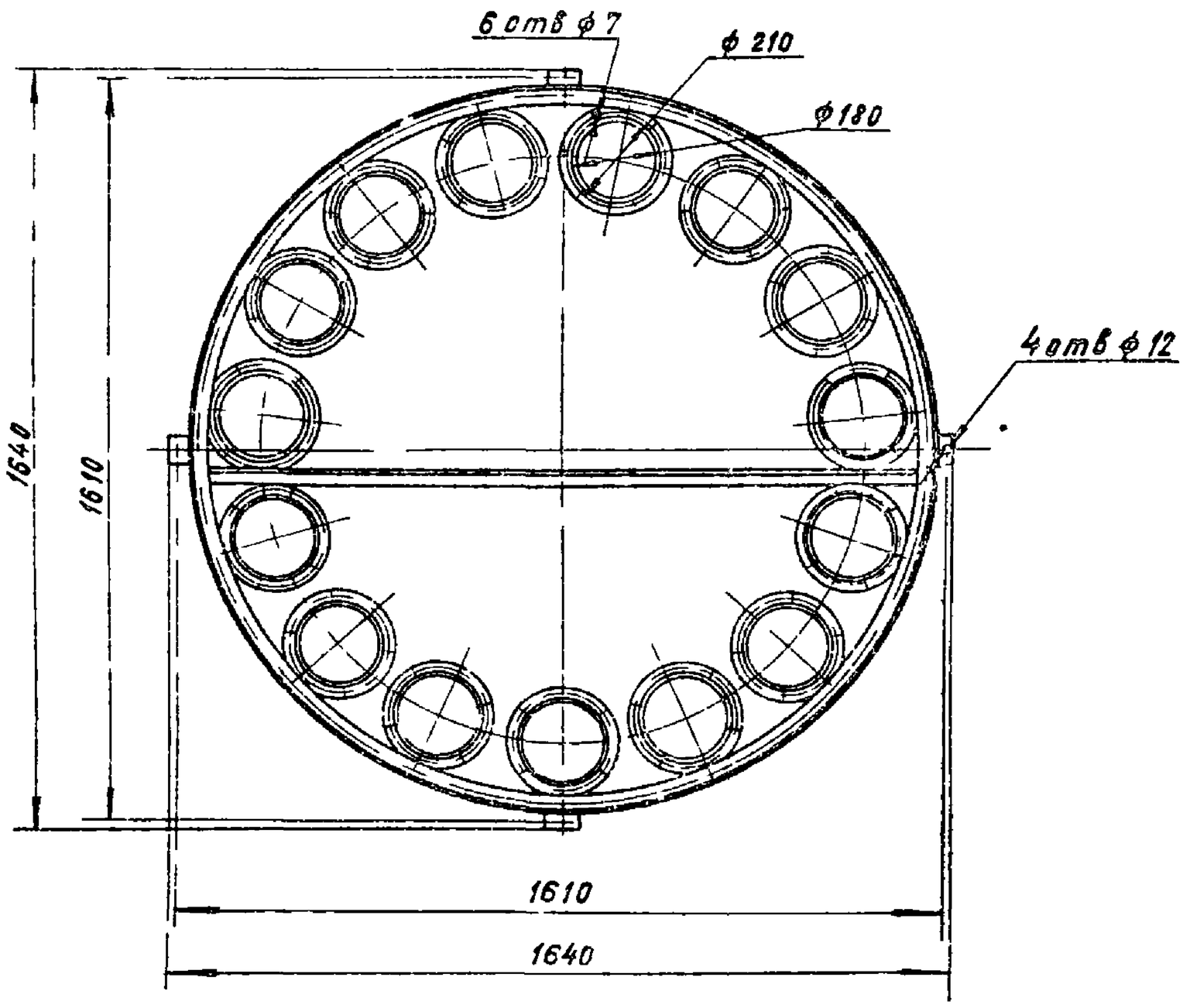

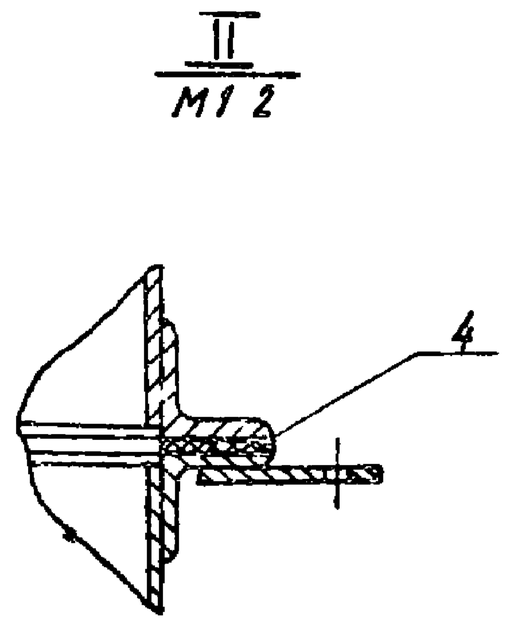

Размеры для справок

				А2В056 000 СБ			
Изм	Лист	№ докум	Подп	Дата	Коллектор барабанным проходном БП-15	Лит	Масса	Масштаб
Разраб	Смоленская		IV 86			И	180	1:10
Пров	Лентес		IV 86			Лист	Листов 1
Ук гр-ти	Чебякова					Госстрой СССР Сантехпроект г Москва
Гл спец	Байнберг					
Н контр	Нерзакова		IV-86			
Утв	Гнилак					

Копировал Крайкина

Формат А2

Серия 5.904-37 Выпуск 1

А2В056 000СБ