ГОСУДАРСТВЕННЫЙ КОМИТЕТ СОВЕТА МИНИСТРОВ СССР
ПО ДЕЛАМ СТРОИТЕЛЬСТВА

ГОССТРОЙ СССР

ТИПОВЫЕ КОНСТРУКЦИИ И ДЕТАЛИ ЗДАНИЙ И СООРУЖЕНИЙ

СЕРИЯ 5.904-23

ПЫЛЕУЛОВИТЕЛЬ ВЕНТИЛЯЦИОННЫЙ МОКРЫЙ КОНВЕЙЕРНЫЙ ТИПА ПВМКБ С МЕХАНИЗИРОВАННЫМ УДАЛЕНИЕМ ШЛАМА

ВЫПУСК 4

ПВМ20КБ 00 00000

РАБОЧИЕ ЧЕРТЕЖИ

РАЗРАБОТАНЫ
ЦНИИПРОМЗДАНИЙ
ГОССТРОЯ СССР

УТВЕРЖДЕНЫ
И ВВЕДЕНЫ В ДЕЙСТВИЕ
ПРИКАЗОМ № 10
ГЛАВПРОМСТРОЙПРОЕКТА
ОТ 4 мая 1984г

ГОСУДАРСТВЕННЫЙ КОМИТЕТ СОВЕТА МИНИСТРОВ СССР
ПО ДЕЛАМ СТРОИТЕЛЬСТВА

ГОССТРОЙ СССР

ТИПОВЫЕ КОНСТРУКЦИИ И ДЕТАЛИ ЗДАНИЙ И СООРУЖЕНИЙ

СЕРИЯ 5.904-23

ПЫЛЕУЛОВИТЕЛЬ ВЕНТИЛЯЦИОННЫЙ МОКРЫЙ КОНВЕЙЕРНЫЙ ТИПА ПВМКБ С МЕХАНИЗИРОВАННЫМ УДАЛЕНИЕМ ШЛАМА

ВЫПУСК 4

ПВМ20КБ 00 00000

РАБОЧИЕ ЧЕРТЕЖИ

19086-04
Цена 1-98

Госстрой СССР
Тбилисский филиал
ЦИТП
Типовой проект /серия/
№ 5-904-23. 84
Заказ № 454
Цена 1 руб. 98 коп
Тираж 1000
Дата "4" 11 1983г

Содержание

№ п/п	Наименование	Обозначение	Стр.
1	Пылеуловитель вентиляционный рукавный конвейерный типа ПВМК производительностью 20000 м³/ч Ведомость спецификаций	ПВМ20К6.00.00.000 ВС	3
2	Пылеуловитель вентиляционный рукавный конвейерный типа ПВМК производительностью 20000 м³/ч Ведомость покупных изделий	ПВМ20К6.00.00.000 ВП	3-5
3	Пылеуловитель вентиляционный рукавный конвейерный типа ПВМК производительностью 20000 м³/ч	ПВМ20К6.00.00.000	6
4	Пылеуловитель вентиляционный рукавный конвейерный типа ПВМК производительностью 20000 м³/ч Сборочный чертеж	ПВМ20К6.00.00.000.СБ	7
5	Прокладка	ПВМ20К6.00.00.001	8
6	Кольцо прижимное	ПВМ20К6.00.00.002	8
7	Прокладка	ПВМ20К6.00.00.003	
8	Заглушка	ПВМ20К6.00.00.004	
9	Прокладка	ПВМ20К6.00.00.005	
10	Вставка мягкая	ПВМ20К6.00.00.000	10
11	Секция нижняя	ПВМ20К6.01.00.000	11-10
12	Секция нижняя Сборочный чертеж	ПВМ20К6.01.00.000 СБ	11-15
13	Корпус секции нижней	ПВМ20К6.01.01.000	16
14	Корпус секции нижней. Сборочный чертеж.	ПВМ20К6.01.01.000 СБ	17-18
15	Стенка задняя	ПВМ20К6.01.01.001	18
16	Стенка передняя	ПВМ20К6.01.01.002	18
17	Секция верхняя	ПВМ20К6.02.00.000	19
18	Секция верхняя Сборочный чертеж.	ПВМ20К6.02.00.000СБ	20-22
19	Стенка	ПВМ20К6.02.00.001	19
20	Крышка	ПВМ20К6.02.00.002	19
21	Стенка	ПВМ20К6.02.00.003	
22	Связь	ПВМ20К6.02.00.004	22
23	Воздухосборник	ПВМ20К6.03.00.000	23
24	Воздухосборник. Сборочный чертеж.	ПВМ20К6.03.00.000СБ	24
25	Стенка	ПВМ20К6.03.00.001	23
26	Обечайка	ПВМ20К6.03.00.002	
27	Фланец	ПВМ20К6.03.00.003	22

Инв.№ подл	Подп. и дата	Взам. инв.№	Инв.№ дубл.	Подп. и дата

№ строки	Обозначение	Наименование	Куда входит: Обозначение	Кол.	Общ. кол.	Примечание
1	ПВМ20КБ.00.00.000	Пылеуловитель вентиляционный пакрый				
2		конвейерный типа ПВМК производитель-				
3		ностью 20 000 м³/ч				
4						
5	ПВМ20КБ.01.00.000	Секция нижняя	ПВМ20КБ.00.00.000	1	1	
6	ПВМ20КБ.01.01.000	Корпус секции нижней	ПВМ20КБ.01.00.000	1	1	
7	ПВМ20КБ.02.00.000	Секция верхняя	ПВМ20КБ.00.00.000	1	1	
8	ПВМ20КБ.03.00.000	Воздухосборник	ПВМ20КБ.00.00.000	1	1	
9	ПВМ5КБ.01.02.000	Узел привода	ПВМ20КБ.01.00.000	1	1	
10	ПВМ5КБ.01.02.100	Плита	ПВМ5КБ.01.02.000	1	1	
11	ПВМ5КБ.01.03.000	Ограждение	ПВМ20КБ.01.00.000	1	1	
12	ПВМ5КБ.01.04.000	Ползун	ПВМ20КБ.01.00.000	2	2	
13	ПВМ5КБ.01.05.000	Кронштейн	ПВМ20КБ.01.00.000	1	1	
14	ПВМ5КБ.01.06.000	Скребок	ПВМ20КБ.01.00.000	19	19	10 выпуск
15	ПВМ5КБ.01.07.000	Ограничитель ножа	ПВМ20КБ.01.00.000	1	1	
16	ПВМ5КБ.01.08.000	Амортизатор	ПВМ20КБ.01.00.000	2	2	
17	ПВМ5КБ.01.10.000	Планка регулирующая	ПВМ20КБ.01.00.000	1	1	
18	ПВМ5КБ.01.11.000	Воронка	ПВМ20КБ.01.00.000	1	1	
19	ПВМ5КБ.01.12.000	Гидрозатвор	ПВМ20КБ.01.00.000	1	1	
20	ПВМ5КБ.01.13.000	Патрубок	ПВМ20КБ.01.00.000	1	1	
21	ПВМ5КБ.01.14.000	Дверка	ПВМ20КБ.01.00.000	2	2	
22	ПВМ5КБ.01.15.000	Дверка	ПВМ20КБ.01.00.000	1	1	
23	ПВМ5КБ.01.16.000	Кронштейн	ПВМ20КБ.01.00.000	4	4	
24	ПВМ5КБ.01.17.000	Кронштейн	ПВМ20КБ.01.00.000	4	4	
25	ПВМ5КБ.05.00.000	Дверка	ПВМ20КБ.00.00.000	4	4	
26	ПВМ10КБ.01.00.000	Пылеуловитель	ПВМ20КБ.00.00.000	4	4	
27						

Изм.	Лист	№ докум.	Подп.	Дата	ПВМ20КБ.00.00.000 ВС			
Разраб.		Хорхорин		8.82	Пылеуловитель вентиляционный пакрый конвейерный типа ПВМК производительностью 20000 м³/час	Лит.	Лист	Листов
Пров.		Корпушина		8.82				
Рук. груп.		Петрова		9.82		ЦНИИПРОМЗДАНИЙ г. Москва		
Н.контр.		Корпушина		9.82				
Утв.		Петрова		9.82	Ведомость спецификаций			

Формат А3

Выпуск 4 Серия 5.904-23

№ строки	Наименование	Код ОКП	Обозначение документа на поставку	Изготовитель	Куда входит (обозначение)	Количество: на изделие	в комплекте	на резерв	всего	Примечание
1	Крепежные изделия									
2										
3	Болты М12х30.58.019		ГОСТ 7798-70		ПВМ20КБ.01.00.000	154			154	
4	М16х55.58.019				ПВМ20КБ.01.00.000	4			4	
5	Болты М8х12.58.019		ГОСТ 7798-70		ПВМ5КБ.01.02.000	4			4	
6	М8х20.58.019				ПВМ5КБ.01.12.000	14			14	
7					ПВМ5КБ.01.13.000	6			6	
8									20	
9	М8х30.58.019				ПВМ20КБ.01.00.000	4			4	
10					ПВМ20КБ.01.01.000	4			4	
11					ПВМ5КБ.01.02.000	4			4/12	
12	М8х40.58.019				ПВМ20КБ.00.00.000	1			1	
13	М10х25.58.019				ПВМ20КБ.00.00.000	40			40	
14	М10х60.58.019				ПВМ20КБ.02.00.000	16			16	
15	М12х20.58.019				ПВМ20КБ.01.00.000	2			2	
16	М12х30.52.019				ПВМ20КБ.00.00.000	430			430	
17					ПВМ20КБ.01.00.000	8			8	
18					ПВМ20КБ.01.01.000	24			24	
19									162	
20	М12х70.58.019				ПВМ20КБ.02.00.000	10			10	
21	М12х80.58.019				ПВМ20КБ.01.00.000	8			8	
22	М16х30.58.019				ПВМ20КБ.01.01.000	8			8	
23	М16х40.58.019				ПВМ20КБ.01.00.000	4			4	
24	М16х60.58.019				ПВМ20КБ.01.00.000	6			6	
25					ПВМ5КБ.01.02.000	4			4	
26					ПВМ5КБ.01.08.000	1			2/12	

Изм.	Лист	№ докум.	Подп.	Дата	ПВМ20КБ.00.00.000 ВП			
Разраб.		Хорхорин		8.82	Пылеуловитель вентиляционный пакрый конвейерный типа ПВМК производительностью 20000 м³/час Ведомость покупных изделий	Лит.	Лист	Листов
Пров.		Корпушина		9.82			1	5
Рук. груп.		Петрова		9.82		ЦНИИПРОМЗДАНИЙ г. Москва		
Н.контр.		Корпушина		9.82				
Утв.		Петрова		9.82				

Формат А3

№ строки	Наименование	Код ОКП	Обозначение документа на поставку	Поставщик	Куда входит (обозначение)	Количество на изделие	Количество в комплект	Количество на резервуар	Количество всего	Примечание
1	Болт М16х110 58.019		ГОСТ 7798-70		ПВМ20КБ.01.00.000	2			2	
2	Винт М6х10 58.019		ГОСТ 1477-75		ПВМ5КБ.01.02.000	1			1	
3	Винт М10х25.58.019		ГОСТ 1476-75		ПВМ20КБ.01.00.000	4			4	
4	Винт М10х20.58.019		ГОСТ 1491-80		ПВМ20КБ.01.00.000	12			12	
5										
6	Винты М5х55.58.019		ГОСТ 17473-80		ПВМ20КБ.01.00.000	2			2	
7	М6х12.58.019				ПВМ20КБ.01.00.000	8			8	
8										
9	Гайки М8.5.019		ГОСТ 5915-70		ПВМ20КБ.01.00.000	32			32	
10					ПВМ5КБ.01.02.000	14			14	
11					ПВМ20КБ.00.00.000	2			2/48	
12	М10.5.019				ПВМ20КБ.00.00.000	32			32	
13										
14	М12.5.019				ПВМ20КБ.00.00.000	150			150	
15					ПВМ20КБ.01.02.000	198			198	
16									348	
17	М16.5.019				ПВМ20КБ.01.00.000	27			27	
18					ПВМ5КБ.01.02.000	4			4	
19									31	
20	Гайка М5.5.019		ГОСТ 5916-70		ПВМ20К[illegible]00.000	2			2	
21										
22	Шайбы 5.65Г		ГОСТ 6402-70		ПВМ20КБ.01.00.000	2			2	
23	6.65Г				ПВМ20КБ.01.00.000	8			8	
24	8.65Г				ПВМ20КБ.01.02.000	36			36	
25					ПВМ5КБ.01.02.000	14			14	
26					ПВМ20КБ.00.00.000	1			1/51	
27	10.65Г				ПВМ20КБ.00.00.000	64			64	
28					ПВМ20КБ.01.00.000	12			12	
29									76	

№ строки	Наименование	Код ОКП	Обозначение документа на поставку	Поставщик	Куда входит (обозначение)	Количество на изделие	Количество в комплект	Количество на резервуар	Количество всего	Примечание
1	Шайбы 12.65Г		ГОСТ 6402-70		ПВМ20КБ.00.00.000	140			140	
2					ПВМ20КБ.01.00.000	170			170	
3									310	
4	16.65Г				ПВМ20КБ.01.00.000	17			17	
5					ПВМ5КБ.01.02.000	4			4/21	
6	Шайбы 8.02.019		ГОСТ 11371-78		ПВМ20КБ.00.00.000	3			3	
7	10.02.019				ПВМ20КБ.00.00.000	32			32	
8	12.02.019				ПВМ20КБ.01.00.000	4			4	
9	16.02.019				ПВМ20КБ.01.00.000	4			4	
10	Шайба 8.02.019		ГОСТ 10906-78		ПВМ20КБ.00.00.000	1			1	
11	Шпонка 16х10х63		ГОСТ 23360-78		ПВМ20КБ.01.00.000	1			1	
12	Шпонка 20х12х80		ГОСТ 24068-80		ПВМ20КБ.01.00.000	2			2	
13										
14	Штифт 6т6х45		ГОСТ 3128-70		ПВМ20КБ.01.00.000	1			1	
15	Соединительные									
16	части									
17										
18	Угольник 50		ГОСТ 8946-75		ПВМ20КБ.01.00.000	2			2	
19	Тройник 20		ГОСТ 8948-75		ПВМ20КБ.00.00.000	2			2	
20	Тройник 50				ПВМ20КБ.01.00.000	2			2	
21										
22	Ниппель 50		ГОСТ 8958-75		ПВМ20КБ.01.00.000	3			3	
23	Контргайка 50		ГОСТ 8961-75		ПВМ20КБ.01.00.000	2			2	
24	Пробка 20		ГОСТ 8963-75		ПВМ20КБ.00.00.000	2			2	
25	Сгон 50		ГОСТ 8969-75		ПВМ20КБ.01.00.000	2			2	
26	Вентиль Ду 25 усл 1		ГОСТ 9086-74		ПВМ20КБ.01.00.000	1			1	
27	Кран пробковый		ГОСТ 12154-74		ПВМ20КБ.01.00.000	2			2	
28	проходной муфтовый									
29	Ду 50									

№ позиции	Наименование	Код ОКП	Обозначение документа на поставку	Поставщик	Куда входит (обозначение)	Количество на изделие	Количество в комплекте	Количество на модуль	Количество всего	Примечание
1	Прочие изделия									
2	Кольцо 40		ГОСТ 2833-77		ПВМ 5КБ.01.02.000	1			1	
3	Кольцо 018-023-30-2-0				ПВМ 20 КБ.00.00.000	1			1	
4										
5	Кольцо 16-58		ГОСТ 13940-68		ПВМ 20 КБ.01.00.000	1			1	
6	16-60				ПВМ 20 КБ.01.00.000	2			2	
7										
8	Кольцо СП 76-59-6		~~ГОСТ 6308-71~~ ~~НД 180-81~~		ПВМ 20 КБ.01.00.000	1			1	
9	СП 84-64-7				ПВМ 20 КБ.01.00.000	4			4	
10										
11	Подшипник 1512		ГОСТ 5720-75		ПВМ 20 КБ.01.00.000	2			2	
12	Масленка I-А1		ГОСТ 20905-75		ПВМ 20 КБ.01.00.000	2			2	
13										
14	Цепь ПР-25-2-64-[illegible]		ГОСТ 13568-75		ПВМ 20 КБ.01.00.000	1			1	
15	L = 1740 мм									
16										
17	Цепь тяговая		ГОСТ 588-81		ПВМ 20 КБ.01.00.000	2			2	
18	М112-2-100-1-12-1-2-3									
19	L = 7600 мм									
20										
21										
22										
23	Выключатель путевой		ТУ16-526.433-78	Торговый электро-аппаратный завод	ПВМ 20 КБ.01.00.000	1			1	
24	ВПК 2112 У2									
25										
26	Регулятор-сигнали-		ТУ25-02.080578-79	г. Рязань завод	ПВМ 20 КБ.00.00.000	1			1	
27	затор уровня			„Теплоприбор"						
28	ЭРСУ-3 L = 250 мм									
29										

ПВМ 20 КБ.00.00.000 ВП — Лист 4

Изм. Лист | N докум. | Подп. | Дата

Формат А3

№ позиции	Наименование	Код ОКП	Обозначение документа на поставку	Поставщик	Куда входит (обозначение)	Количество на изделие	Количество в комплекте	Количество на модуль	Количество всего	Примечание
1	Вентилятор радиальный		ТУ 22-4577-79	Днепропетровский	ПВМ 20 КБ.00.00.000	1			1	
2	Пылевой			машиностроительный						
3	В-ЦП6-45-8-06			завод						
4	Электродвигатель									
5	слева 4А 180М4 х 30 кВт									
6	Поставка с виброизо-									
7	раторами									
8										
9	Двигатель 4АМ 90В6У3		ГОСТ 19523-81		ПВМ 5КБ.01.02.000	1			1	
10										
11	Ящик управления		ТУ16-536042-76	г. Каунас 3-й	ПВМ 20 КБ.00.00.000	1			1	
12	ЯУ 5114-03А2Н			„Электроаппаратный"						
13										
14	Ящик управления				ПВМ 20 КБ.00.00.000	1			1	
15	ЯУ 5114-23А26									
16										
17	Редуктор 4-125-63-		ТУ2-056-178-79	г. Барыш Ульяновской	ПВМ 5КБ.01.02.000	1			1	
18	51-1-2			обл. Редукторный завод						
19										
20	Кабель контрольный		ГОСТ 6323-79		ПВМ 5КБ.00.00.000 ЭЗ					Длина и марка кабеля уточняется при привязке
21	с алюминиевыми									
22	жилами									
23	АПВ2 (1х2,5)									
24	АПВ3 (1х5)									
25	АПВ4 (1х2,5)									
26					ПВМ 5КБ.00.00.000 ЭЗ					
27	Провод монтажный		ГОСТ 6323-79							
28	ПВ2-1,0				ПВМ 20 КБ.00.00.000	1			1	
29	Знак заземления 25-3		ГОСТ 21130-75							

ПВМ 20 КБ.00.00.000 ВТ — Лист 5

Изм. | Лист | N докум. | Подп. | Дата

Формат А3

Выпуск 4 Серия 5.904-23

Формат	Зона	Поз.	Обозначение	Наименование	Кол.	Примечание
				Документация		
А2*			ПВМ 20 КБ. 00.00.000 СБ	Сборочный чертеж		*3 листа
А3			ПВМ5 КБ. 00.00.000 Э3	Схема электрическая принципиальная		10 выпуск
А3			ПВМ5КБ. 00.00.000 Э4	Схема электрическая соединений		
А3			ПВМ 20 КБ. 00.00.000 ВС	Ведомость спецификаций		
А3			ПВМ20КБ. 00.00.000 ВП	Ведомость покупных изделий		
А4			ПВМКБ ПС	Паспорт		0" выпуск
А4			ПВМ КБ ТУ	Технические условия		
				Сборочные единицы		
А4	В2	1	ПВМ 20 КБ. 01. 00. 000	Секция нижняя	1	
А4	В2	2	ПВМ 20 КБ. 02. 00. 000	Секция верхняя	1	
А4	В1	3	ПВМ20 КБ. 03. 00. 000	Воздухосборник	1	
А4	В2	4	ПВМ 10 КБ. 04. 00. 000	Калориферовитель	4	10 выпуск
А4	В1	5	ПВМ 5 КБ. 05. 00. 000	Дверка	4	
				Детали		
А4	А2	6	ПВМ 20 КБ. 00. 00. 001	Прокладка	1	
А4	А1	7	ПВМ 20 КБ. 00. 00. 002	Кольцо прижимное	2	
А4	В1	8	ПВМ 20 КБ. 00. 00. 003	Прокладки	3	
А4	А1	9	ПВМ 20 КБ. 00. 00. 004	Заглушка	1	

Подпись и дата | Инв. № дубл. | Взам. инв. № | Подпись и дата | Инв. № подл.

Изм.	Лист	№ докум.	Подп.	Дата	ПВМ20КБ. 00. 00. 000		
Разраб.		Хорохорин			Калориферовитель вентиляционный мокрый конвейерный типа ПВМК производительностью 20000 м³/ч	Лит.	Лист 1	Листов 3
Пров.		Колпашников				ЦНИИПРОМЗДАНИЙ г. Москва	
Рук. груп.		Колпашников					
Н. контр.		Формина					
Утв.		Колпашников					

Формат А4

Формат	Зона	Поз.	Обозначение	Наименование	Кол.	Примечание
А4	А2	10	ПВМ20КБ. 00.00.005	Прокладка	1	
А4	А	11	ПВМ 20КБ. 00.00.008	Вставка мягкая	1	
Б4	А2	12	ПВМ20 КБ. 00.00.009	Трубка водомерная		
				Трубка 18-25-260		
				ГОСТ 8446-74	1	0,04 кг
А4	А1	15	ПВМ 5КБ. 00.00.007	Ручка левая	8	10 выпуск
А4	А1	16	ПВМ5 КБ.00.00.008	Ручка правая	8	
А4	А2	17	ПВМ5 КБ.00.00.009	Втулка	2	
А4	А2	18	ПВМ5 КБ.00.00.010	Кольцо	2	
				Стандартные изделия		
	А2	19		Тройник 20 ГОСТ 8948-75	2	
	А2	20		Пробка 20 ГОСТ 8803-75	2	
	А2	21		Кольцо 018-023-30-2-2	1	
				Болты ГОСТ 7798-70		
	А2	22		М8х40.58.019	2	
	А1	23		М10х25.58.019	48	
	А2	24		М12х30.58.019	130	
				Гайки ГОСТ 5915-70		
	А2	25		М8.5.019	2	
	А1	26		М10.5.019	32	
	А2	27		М12.5.019	150	
				Шайбы ГОСТ 6402-70		
	А2	28		8.65Г.02	1	
	А1	29		10.65Г.02	64	
	А2	30		12.65.Г.02	140	
				Шайбы ГОСТ 11371-78		
	А2	31		8.02.019	3	
	А1	32		10.02.019	32	

Подпись и дата | Инв. № дубл. | Взам. инв. № | Подпись и дата | Инв. № подл.

Изм.	Лист	№ докум.	Подп.	Дата	ПВМ 20 КБ. 00.00.000	Лист 2

Формат А4

Формат	Зона	Поз.	Обозначение	Наименование	Кол.	Примечание
	А2	33		Шайба 8.02.019		
				ГОСТ 10906-78	1	
	А2	34		Знак заземления 25-3		
				ГОСТ 21130-75	1	
				Прочие изделия		
	А2	35		Регулятор-сигнализатор		
				уровня ЭРСУ-3Д=250 мм		
				ТУ 25-02.080678-79	1	2,5 кг
	В2	36		Вентилятор радиальный		
				пылевой В-ЦП6-45-8-06		
				электродвигатель слева		
				ЦИ100М4 поставка с		
				виброизоляторами		
				ТУ 22-45-77-79	1	790 кг
		38		Ящик управления		
				АУ5111-03А2И		
				ТУ16-536042-76	1	
		39		Ящик управления		
				АУ5111-23А26		
				ТУ16-536042-76	1	

Подпись и дата | Инв. № дубл. | Взам. инв. № | Подпись и дата | Инв. № подл.

Изм.	Лист	№ докум.	Подп.	Дата	ПВМ20КБ. 00.00.000	Лист 3

Формат А4

ПВМ20КБ. 00.00.000

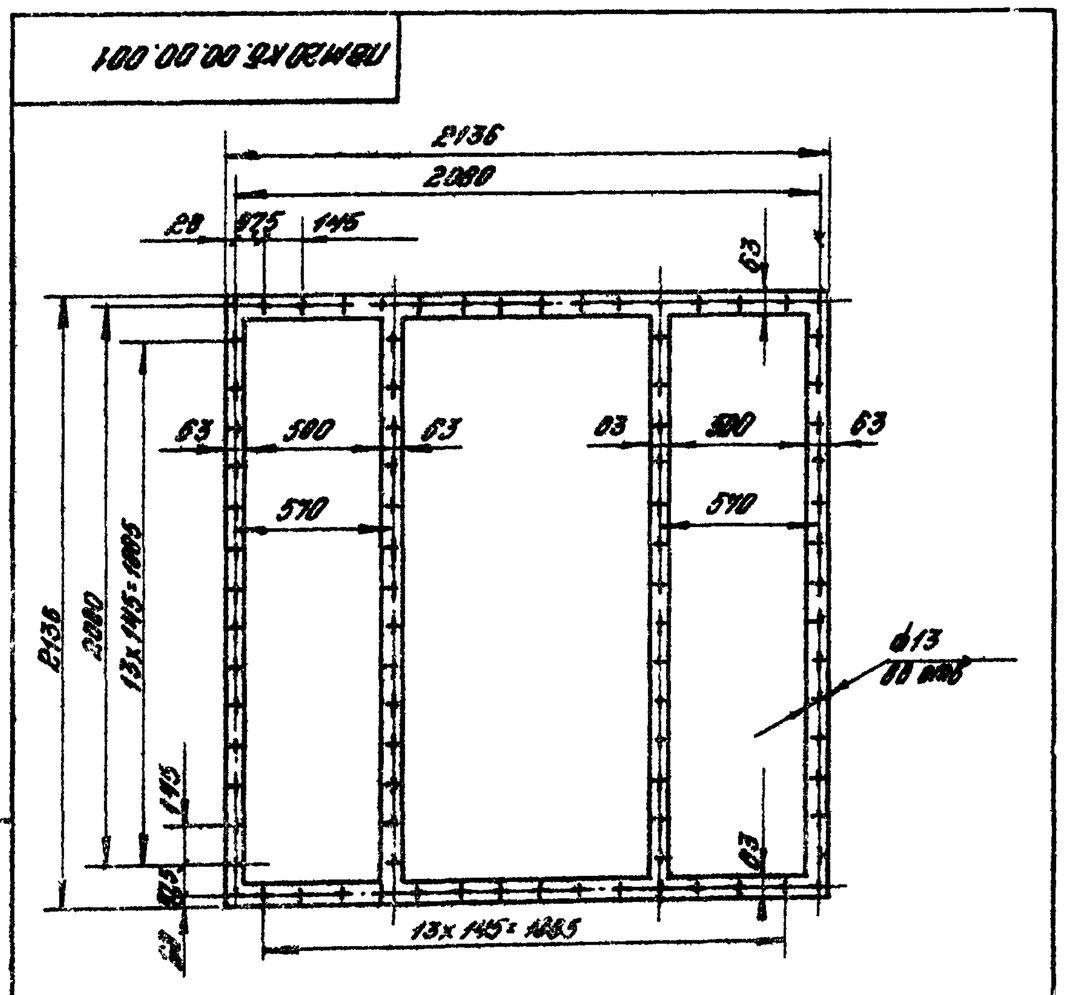

1.* Размер для справок.

2. Допускается склеивать из полос клеем ВН ТУ38-1051061-82.

Подпись и дата | Инв. № дубл. | Взам. инв. № | Подпись и дата | Инв. № подл.

Изм.	Лист	№ докум.	Подп.	Дата	ПВМ 20 КБ. 00.00.001		
Разраб.		Хорохорин			Прокладка	Лит.	Масса 4	Масштаб 1:20
Пров.		Колпашников				Лист	Листов 1
Т. контр.		Поретико					
Рук. груп.		Колпашников			Простенок Г, лист ТМКЦ М-5-9,9 ГОСТ 7338-77	ЦНИИПРОМЗДАНИЙ г. Москва	
Н. контр.		Формина					
Утв.		Колпашников					

Формат А4

Выпуск 4 Серия 3.904-23

ПВМ20Х6 00 00 000 СБ

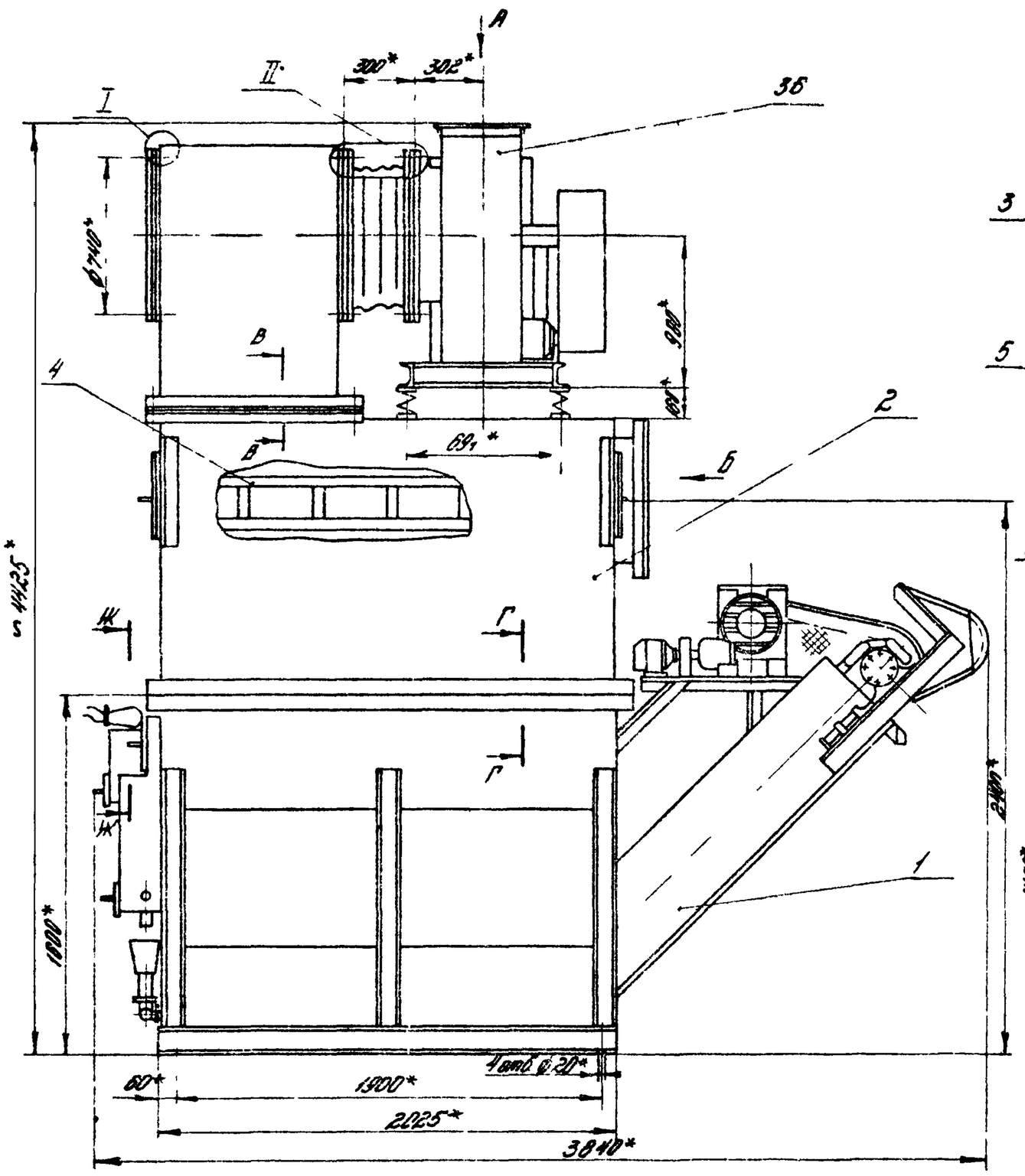

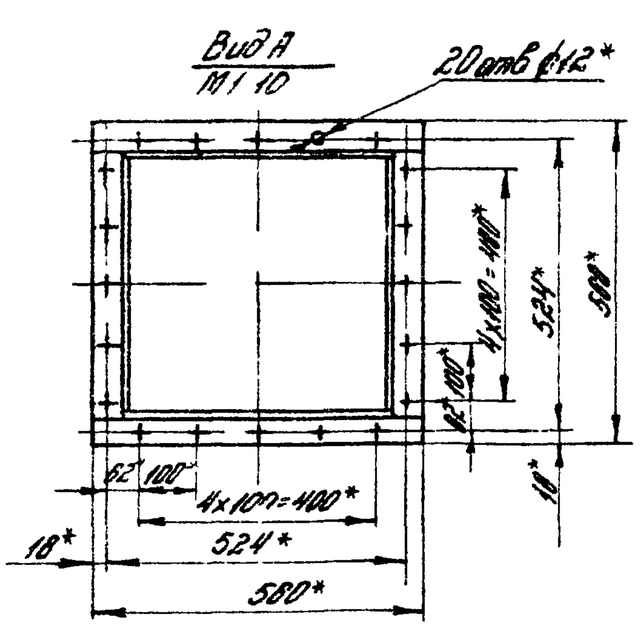

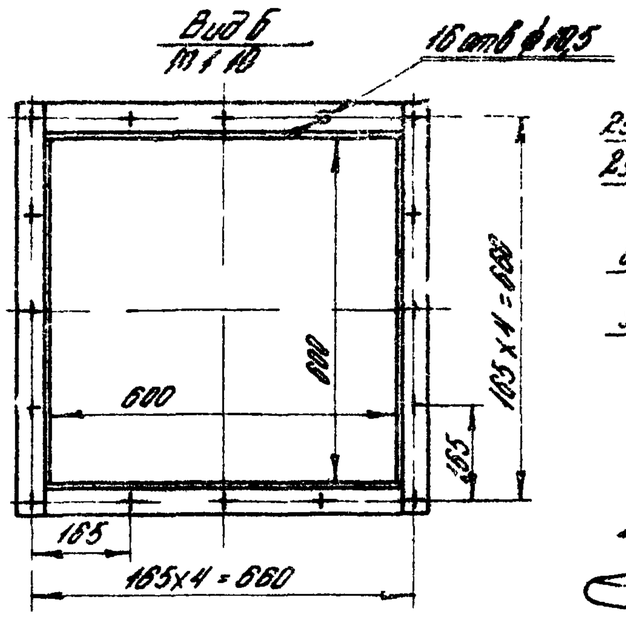

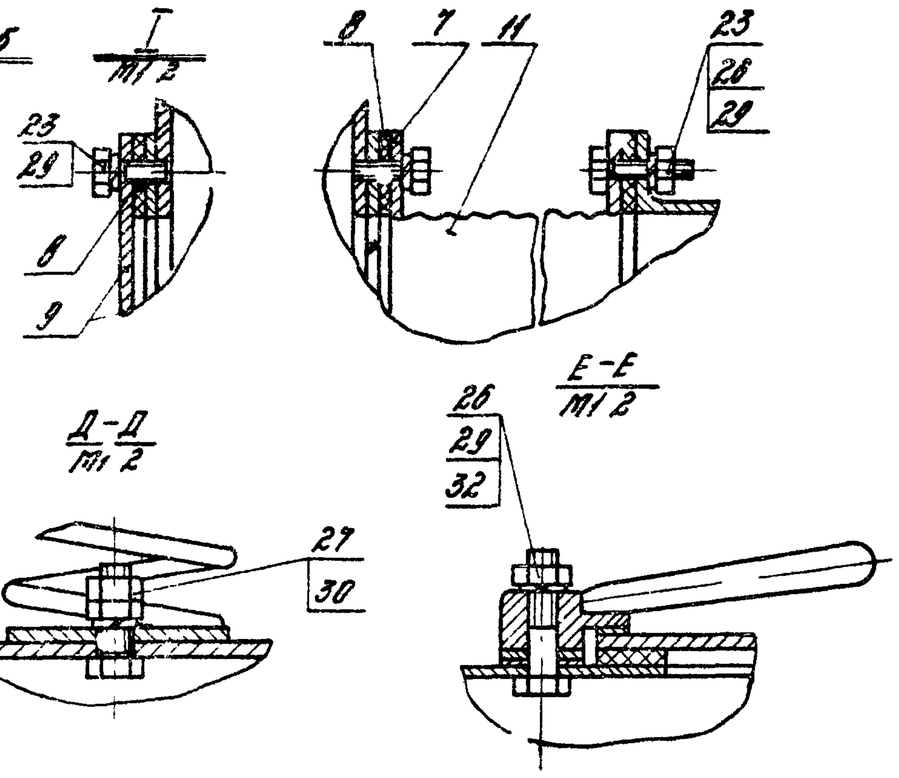

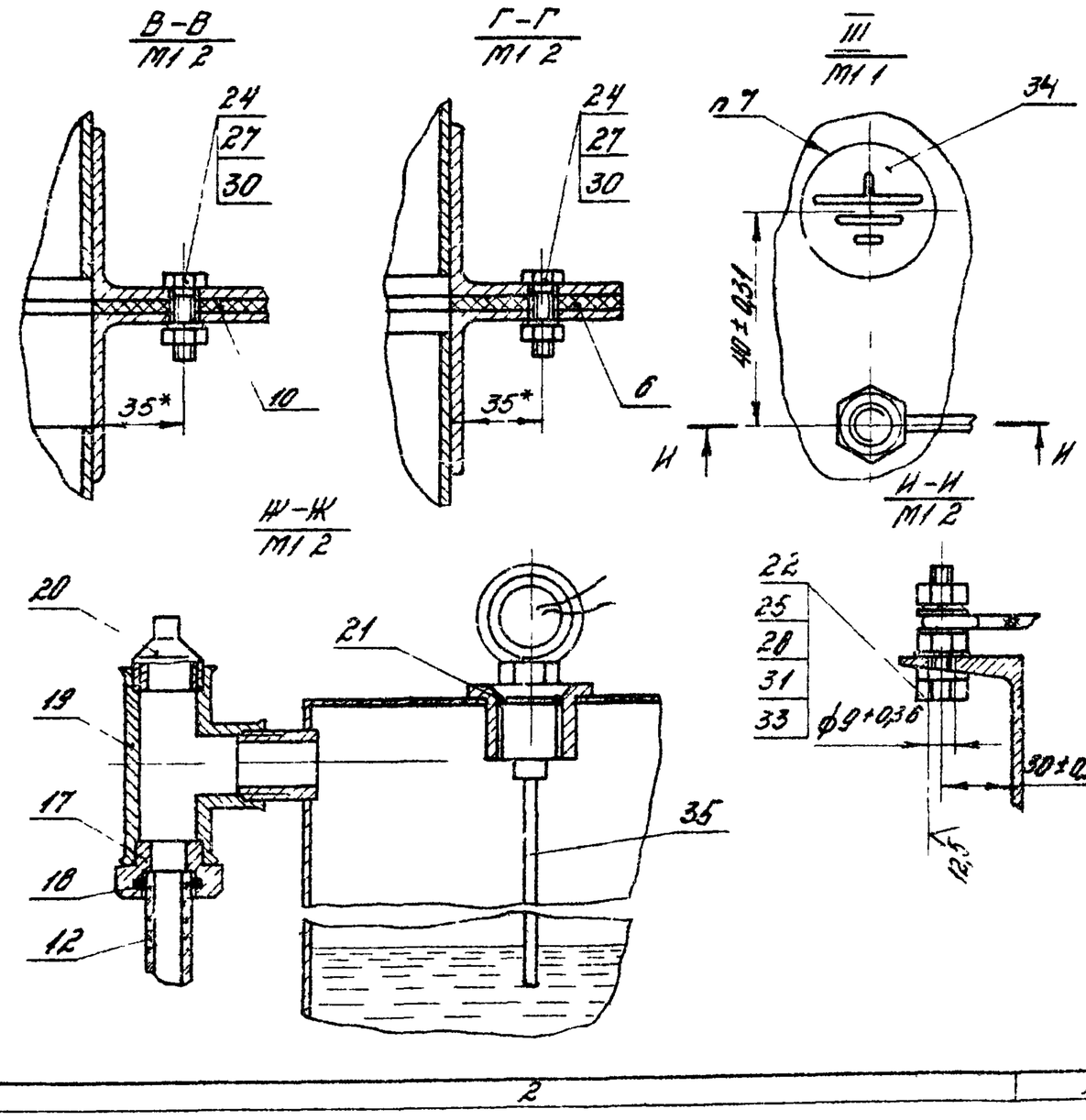

1* Размеры для справок

2 Размер δ принимается по проекту вентиляции (см. паспорт)

3. Сварные швы испытать на герметичность керосином

4 Сборку трубопроводов произвести на лыне прокладкой ГОСТ 10330-76 с сурьмом свинцовым марки 4 ГОСТ 19151-73 на натуральной олифе ГОСТ 7931-76

5 Ящики управления поз 38,39 условно не показаны

6 При установке заземляющих болта поз 22, гайек поз 25 место заземления зачистить до основного металла

7. Знак заземления поз 34 красить краской ВВН ТУ38-105-1061-82.

8 Остальные технические требования см ТУ Выпуск „0"

Изм	Лист	№докум	Подп	Дата	ПВМ20Х6 00 00 000 СБ			
Разраб		Хорхорин		2.82	Пылеуловитель вентиляционный мокрый конвейерный типа ПВМ производительностью 20000 м³/час Сборочный чертеж	Лит	Масса	Масштаб
Пров		Корнушина		2.82			3560	1:20
Т.контр		Корнушина		2.82		Лист	Листов 1	
Рук.груп		Петрова		2.82		ЦНИИПромзданий в Москве		
Н.контр		Корнушина		2.82				
Утв		Чурилов		2.82				

Копировал

Формат А2

Выпуск 4 Серия 5904-23

ПВМ20К6.00.00.002

12,5 √ (√)

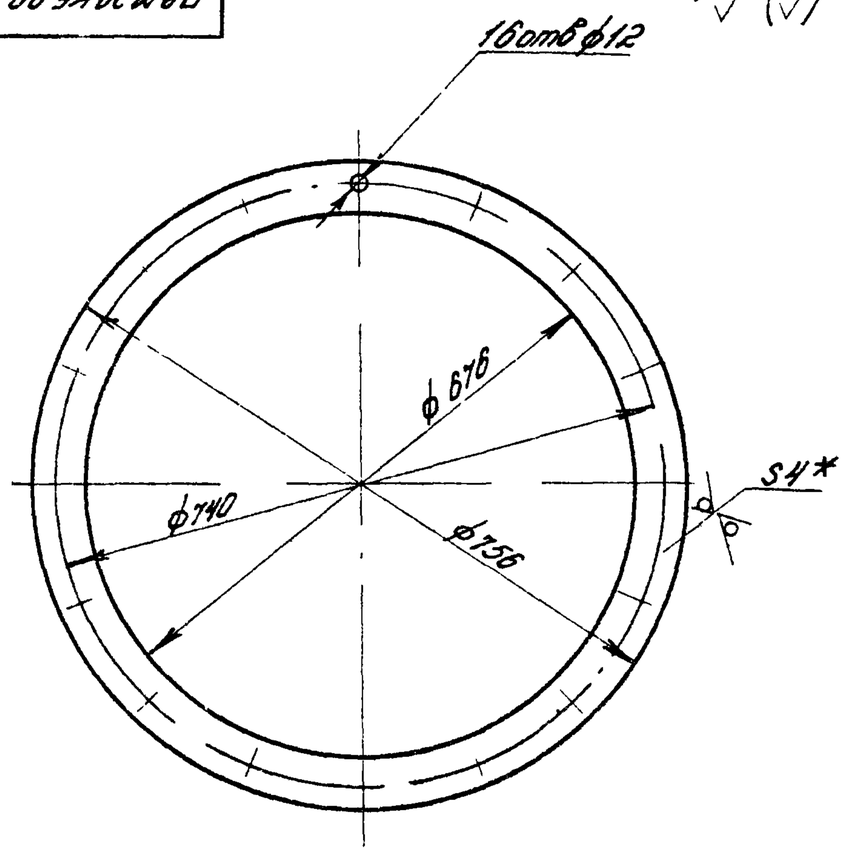

1.* Размер для справок.
2. Неуказанные предельные отклонения размеров: отверстий H14; валов h14; остальных $\pm\frac{IT14}{2}$.

Изм.	Лист	№ докум.	Подп.	Дата	ПВМ20К6.00.00.002			
Разраб.		Корпушина		1.82	Кольцо прижимное	Лист	Масса	Масштаб
Пров.		Знаменская		6.82			2,6	1:5
Рук.груп.		Петрова		7.82		Лист	Листов 1	
Т.контр.		Знаменская		8.82	Лист Б-ПН-4 ГОСТ 18903-74 / 3-IV ст.3 ГОСТ 14637-79	ЦНИИПРОМЗДАНИЙ г. Москва		
Н.контр.		Знаменская		8.82				
Утв.		Петрова		8.82				

Инв.№подл. | Подпись и дата | Взам.инв.№ | Инв.№дубл. | Подпись и дата

Формат А4

ПВМ20К6.00.00.004

12,5 √ (√)

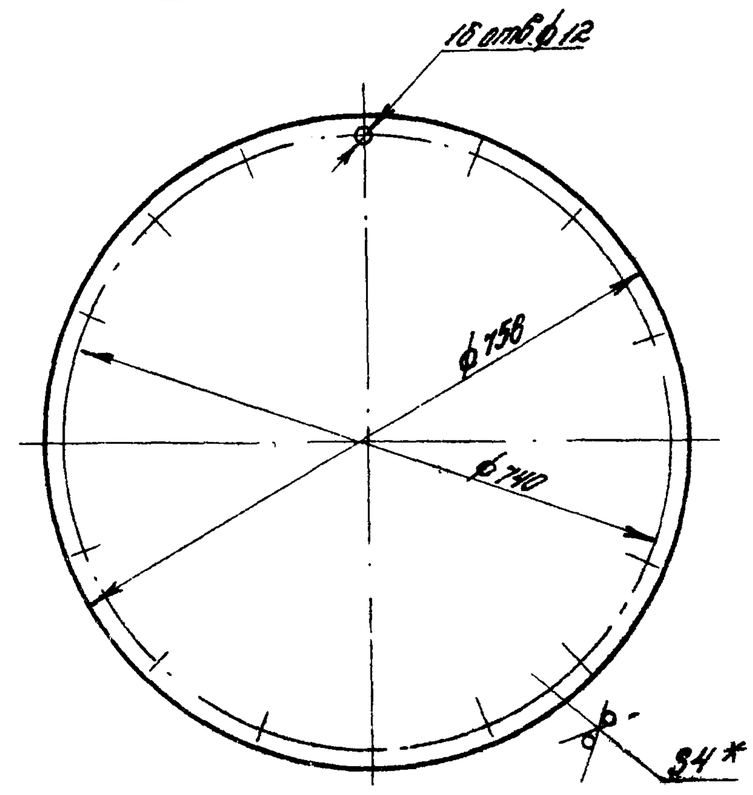

1.* Размер для справок.
2. Неуказанные предельные отклонения размеров: отверстий H14; валов h14, остальных $\pm\frac{IT14}{2}$

Изм.	Лист	№ докум.	Подп.	Дата	ПВМ20К6.00.00.004			
Разраб.		Корпушина		8.82	Заглушка	Лист	Масса	Масштаб
Пров.		Знаменская		8.82			15	1:5
Рук.груп.		Петрова		9.82		Лист	Листов 1	
Т.контр.		Знаменская		9.82	Лист Б-ПН-4 ГОСТ 18903-74 / 3-IV-Ст3 ГОСТ 14637-79	ЦНИИПРОМЗДАНИЙ г. Москва		
Н.контр.		Знаменская		9.82				
Утв.		Петрова		9.82				

Инв.№подл. | Подпись и дата | Взам.инв.№ | Инв.№дубл. | Подпись и дата

Формат А4

ПВМ20К6.00.00.003

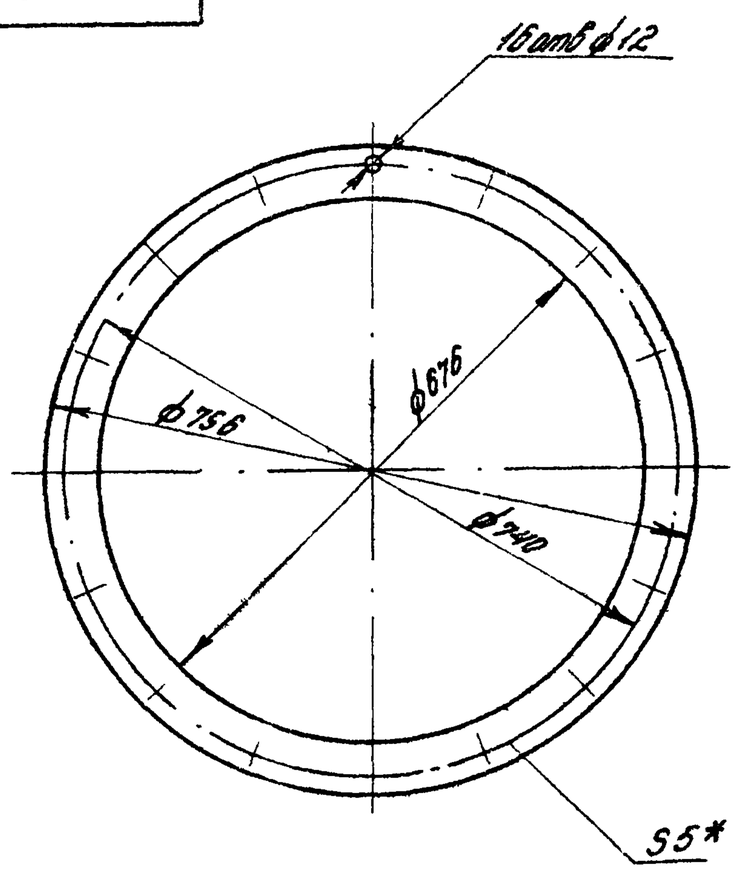

* Размер для справок

Изм.	Лист	№ докум.	Подп.	Дата	ПВМ20К6.00.00.003			
Разраб.		Корпушина		11.82	Прокладка	Лист	Масса	Масштаб
Пров.		Знаменская		11.82			0,5	1:5
Т.контр.		Знаменская		11.82		Лист	Листов 1	
Рук.груп.		Петрова		8.82	Пластина I, лист ТМКЦ-М5-9,9 ГОСТ 1330-77	ЦНИИПРОМЗДАНИЙ г. Москва		
Н.контр.		Знаменская		8.82				
Утв.		Петрова		8.82				

Инв.№подл. | Подпись и дата | Взам.инв.№ | Инв.№дубл. | Подпись и дата

Формат А4

ПВМ20К6.00.00.005

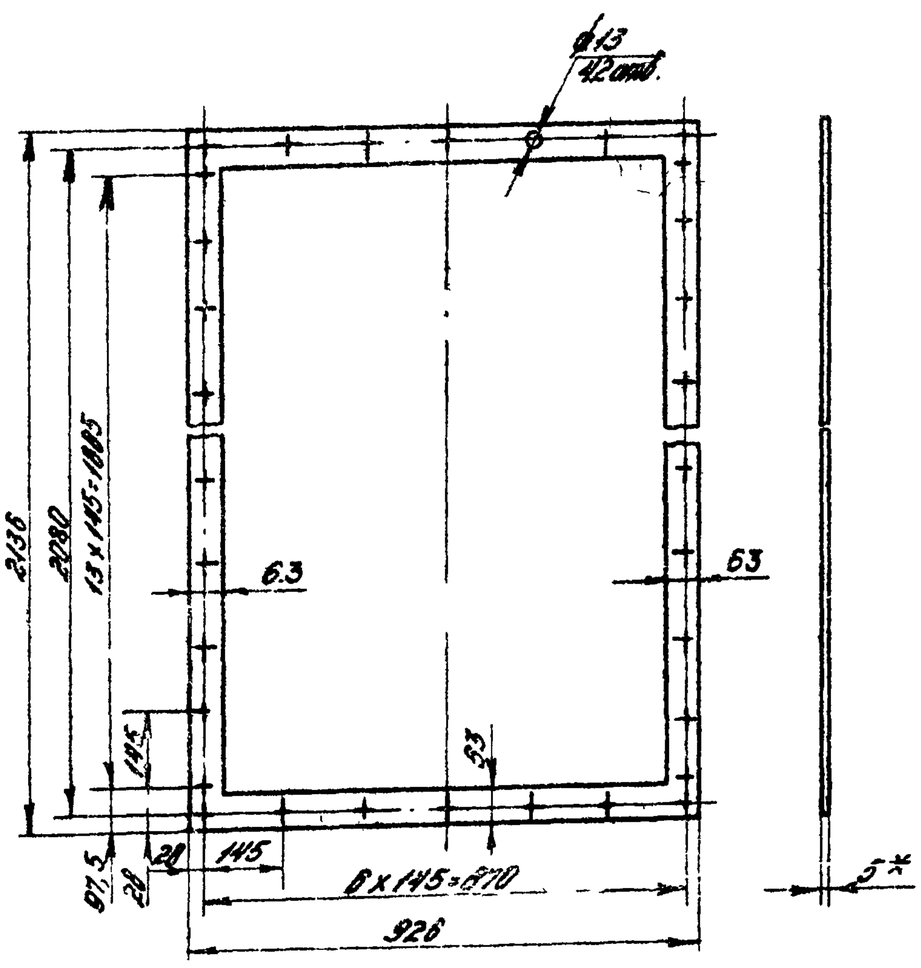

1.* Размер для справок.
2. Допускается склеивать из полос клеем ВВН ТУ38-1051061-82

Изм.	Лист	№ докум.	Подп.	Дата	ПВМ20К6.00.00.005			
Разраб.		Корпушина		8.82	Прокладка	Лист	Масса	Масштаб
Пров.		Знаменская		8.82			3,5	1:10
Т.контр.		Знаменская		8.82		Лист	Листов 1	
Рук.груп.		Петрова		9.82	Пластина I, лист, ТМКЦ-М5-9,9 ГОСТ 1330-77	ЦНИИПРОМЗДАНИЙ г. Москва		
Н.контр.		Знаменская		9.82				
Утв.		Петрова		9.82				

Инв.№подл. | Подпись и дата | Взам.инв.№ | Инв.№дубл. | Подпись и дата

Формат А4

Выпуск 4. Серия 5904-23

Формат	Зона	Поз.	Обозначение	Наименование	Кол.	Примеч.
				Документация		
А2*			ПВМ 20 КБ.01.00.000 СБ	Сборочный чертеж		*6 листов
				Сборочные единицы		
А4	В2	1	ПВМ 20 КБ 01.01.000	Корпус секции	1	
А4	В1	3	ПВМ 5 КБ.01.02.000	Узел привода	1	
А4	В1	4	ПВМ 5 КБ.01.03.000	Ограждение	1	
А4	В1	5	ПВМ 5 КБ.01.04.000	Ползун	2	
А4	В5	6	ПВМ 5 КБ.01.05.000	Кронштейн	1	
А4	В9	7	ПВМ 5 КБ.01.06.000	Скребок	10	
А4	В9	8	ПВМ 5 КБ.01.07.000	Оправа ножа	1	
А4	В9	9	ПВМ 5 КБ.01.08.000	Амортизатор	2	10 вы-пуск
А4	В5	10	ПВМ 5 КБ.01.10.000	Планка регулирующая	1	
А4	В5	11	ПВМ 5 КБ.01.11.000	Воронка	1	
А4	В5	12	ПВМ 5 КБ.01.12.000	Гидрозатвор	1	
А4	В5	13	ПВМ 5 КБ.01.13.000	Патрубок	1	
А4	В5	14	ПВМ 5 КБ.01.14.000	Дверка	2	
А4	В5	15	ПВМ 5 КБ.01.15.000	Дверка	1	
А4	В5	16	ПВМ 5 КБ.01.16.000	Кронштейн	4	
А4	В5	17	ПВМ 5 КБ.01.17.000	Кронштейн	4	
				Детали		
А4	В3	19	ПВМ 20 КБ.01.00.001	Сгон	1	
А4	В5	20	ПВМ 5 КБ.01.00.001	Крышка	1	10 вы-пуск
А4	В5	21	ПВМ 5 КБ.01.00.002	Прокладка	1	

Подп. и дата | Инв. № дубл. | Взам. инв. № | Подп. и дата | Инв. № подл.

Изм.	Лист	N докум.	Подп.	Дата
Разраб.	Корнушенко			
Пров.	Петрова			
Вед.инж.	Петрова			
Н.контр.	Корнушенко			
Утв.	Петрова			

ПВМ 20 КБ.01.00.000

Секция нижняя

Лит. | Лист 1 | Листов 5

ЦНИИПРОМЗДАНИЙ г. Москва

Формат А4

Формат	Зона	Поз.	Обозначение	Наименование	Кол.	Примеч.
А3	В8	22	ПВМ 5 КБ.01.00.003	Крышка	1	
А3	В7	23	ПВМ 5 КБ.01.00.004	Крышка	1	
А4	В9	24	ПВМ 5 КБ.01.00.005	Нож	1	
А4	В9	25	ПВМ 5 КБ.01.00.006	Накладка	2	
А4	В10	26	ПВМ 5 КБ.01.00.007	Ось	1	
А3	В8	27	ПВМ 5 КБ.01.00.008	Вал ведущий	1	
А2	В8	28	ПВМ 5 КБ.01.00.010	Корпус подшипника	2	
А3	В7	29	ПВМ 5 КБ.01.00.011	Звездочка ведущая	2	
А3	В11	30	ПВМ 5 КБ.01.00.012	Звездочка	4	
А4	В8	31	ПВМ 5 КБ.01.00.013	Прокладка	2	
А4	В7	32	ПВМ 5 КБ.01.00.014	Пробка	1	
А4	В7	33	ПВМ 5 КБ.01.00.015	Втулка	1	10 вы-пуск
А4	В7	34	ПВМ 5 КБ.01.00.016	Планка стопорная	1	
А4	В11	35	ПВМ 5 КБ.01.00.017	Кольцо	4	
А4	В2	36	ПВМ 5 КБ.01.00.018	Планка	1	
А4	В2	37	ПВМ 5 КБ.01.00.019	Ось	1	
А4	В11	38	ПВМ 5 КБ.01.00.020	Винт	2	
А4	В11	39	ПВМ 5 КБ.01.00.021	Бобышка	2	
А3	В7	40	ПВМ 5 КБ.01.00.022	Полумуфта	1	
А3	В7	41	ПВМ 5 КБ.01.00.023	Звездочка	1	
А4	В7	42	ПВМ 5 КБ.01.00.024	Пружина	1	
А4	В7	43	ПВМ 5 КБ.01.00.025	Планка	1	
А4	В7	44	ПВМ 5 КБ.01.00.026	Втулка	1	
А4	В3	45	ПВМ 10 КБ.01.00.001	Перегородка подвижная	2	
				Стандартные изделия		
	В8	48		Подшипник 1312		
				ГОСТ 5720-75	2	
	В5	50		Угольник 50 ГОСТ 8946-75	2	
	В5	51		Тройник 50 ГОСТ 8948-75	2	
	В5	52		Крестовина 50 ГОСТ 8950-75	3	

Подп. и дата | Инв. № дубл. | Взам. инв. № | Подп. и дата | Инв. № подл.

Изм.	Лист	N докум.	Подп.	Дата

ПВМ 20 КБ.01.00.000 — Лист 2

Формат А4

Формат	Зона	Поз.	Обозначение	Наименование	Кол.	Примеч.
	В5	53		Контргайка 50 ГОСТ 8968-75		
	В8	54		Сгон 50 ГОСТ 8909-75		
	В5	55		Вентиль Ду 25 исп.1		
				ГОСТ 9086-74		
	В5	56		Кран пробковый проходной		
				муфтовый Ду 50 ГОСТ 12954-74	2	
				Болты ГОСТ 7798-81		
	В9	58		М12х30.58.019	154	
	В11	59		М16х65.58.019	4	
				Болты ГОСТ 7808-70		
		60		М8х30.58.019	4	
	В7	61		М12х20.58.019	2	
	В5	62		М12х30.58.019	8	
	В11	63		М12х80.58.019	8	
	В4	64		М16х40.58.019	4	
	В1	65		М16х60.58.019	6	
	В9	66		М16х110.58.019	2	
	В11	68		Винт М10х25.58.019		
				ГОСТ 1476-75	4	
	В8	69		Винт М10х20.58.019		
				ГОСТ 1491-80	12	
				Винты ГОСТ 17473-80		
	В8	70		М5х55.58.019	2	
	В7	71		М6х12.58.019	8	
				Гайки ГОСТ 5915-70		
	В5	72		М8.5.019	32	
	В9	73		М12.5.019	148	
	В9	74		М16.5.019	24	
	В8	75		Гайка М5.5.019 ГОСТ 5916-70	2	

Подп. и дата | Инв. № дубл. | Взам. инв. № | Подп. и дата | Инв. № подл.

Изм.	Лист	N докум.	Подп.	Дата

ПВМ 20 КБ.01.00.000 — Лист 3

Формат А4

Формат	Зона	Поз.	Обозначение	Наименование	Кол.	Примеч.
				Шайбы ГОСТ 6402-70		
	В8	78		6.65Г	2	
	В7	79		8.65Г	8	
	В5	80		8.65Г	36	
	В5	81		10.65Г	12	
	В5	82		12.65Г	170	
	В6	83		16.65Г	17	
				Шайбы ГОСТ 11371-78		
	В11	85		12.02.019	4	
		86		16.02.019	4	
	В1	87		Шпонка 16х10х63		
				ГОСТ 23360-78	1	
	В7	88		Шпонка 20х12х80		
				ГОСТ 24068-80	2	
	В7	90		Штифт 6П 6х45		
				ГОСТ 3128-70	1	
				Кольцо ГОСТ 13940-68		
	В7	91		16.58	1	
	В8	92		16.60	2	
	В8	93		Масленка I-А1		
				ГОСТ 20905-75	2	
	В7	94		Цепь А08-2Н-5000		
				ГОСТ 13568-75		
				L=1140 мм	1	
	В11	95		Цепь тяговая		
				М12-2-100-1-12-1-2-3		
				L=7600 мм		
				ГОСТ 588-81	2	

Подп. и дата | Инв. № дубл. | Взам. инв. № | Подп. и дата | Инв. № подл.

Изм.	Лист	N докум.	Подп.	Дата

ПВМ 20 КБ.01.00.000 — Лист 4

Формат А4

Выпуск 4 Серия 5904-23

Формат	Зона	Поз.	Обозначение	Наименование	Кол.	Примеч.
	А6	97		Выключатель путевой ВПК 2112 У2	1	
				Кольцо ГОСТ 6308-71 / МН 700-61		
	Д5	99		СП 76-39-6	1	
	Д6	100		СП 81-64-7	4	

ПВМ20КБ.01.00.000

Лист 5

Изм. Лист №докум. Подп. Дата

Формат А4

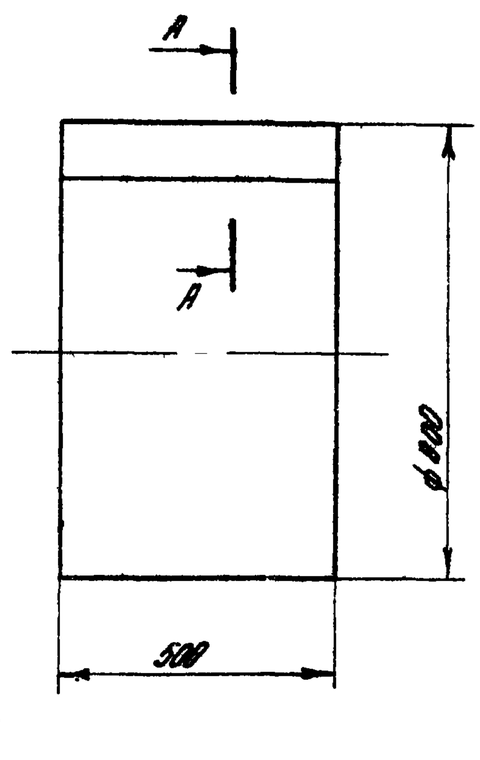

1. Длина развертки L = 2550 мм.
2. Сшивать нитками специальными №10 ГОСТ 6309-73.

ПВМ20КБ.00.00.006

Изм.	Лист	№докум.	Подп.	Дата	ПВМ20КБ.00.00.006			
Разраб.		Корпушина		3.82	Вставка мягкая	Лит.	Масса 3,5	Масштаб 1:10
Пров.		Петрова		3.82		Лист	Листов 1	
Т.контр.		Корпушина		3.82				
Рук.груп.		Петрова		3.82	Парусина льняная специальная голубая арт. 1110 ГОСТ 19530-76	ЦНИИПРОМЗДАНИЙ г. Москва		
Н.контр.		Корпушина		3.82				
Утв.		Петрова		3.82				

Формат А4

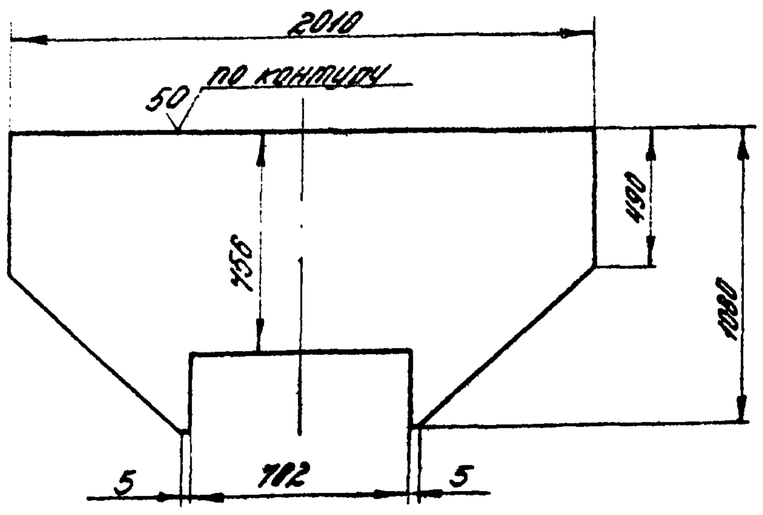

Предельные отклонения размеров отверстий H14, валов h14, остальных $\pm \frac{IT14}{2}$

ПВМ20КБ.01.01.002

					ПВМ20КБ.01.01.002		
					Стенка передняя	Лит. / Масса 48,8	Масштаб 1:20
						Лист / Листов 1	
					Лист 6-ПН-4 ГОСТ 19903-74 / 3-IV Ст3 ГОСТ 14637-79	ЦНИИПРОМЗДАНИЙ г. Москва	

Формат А4

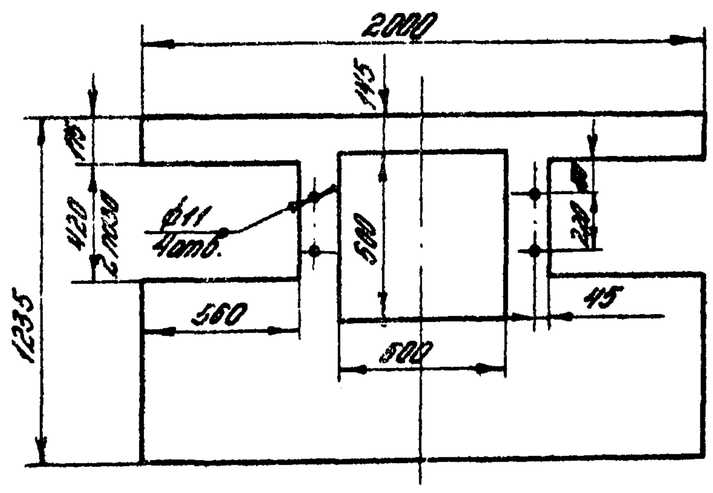

Предельные отклонения размеров: отверстий H14, валов h14, остальных $\pm \frac{IT14}{2}$

ПВМ20КБ.02.00.001

Изм.	Лист	№докум.	Подп.	Дата	ПВМ20КБ.02.00.001			
Разраб.		Корпушина		3.82	Стенка	Лит. / Масса 51,4	Масштаб 1:10	
Пров.		Петрова		3.82		Лист / Листов 1		
Т.контр.		Корпушина		3.82				
Рук.груп.		Петрова		3.82	Лист 5-ПН-4 ГОСТ 19903-74 / 3-IV Ст3 ГОСТ 14637-79	ЦНИИПРОМЗДАНИЙ г. Москва		
Н.контр.		Корпушина		3.82				
Утв.		Петрова		3.82				

Формат А4

Выпуск 4 Серия 5904-23

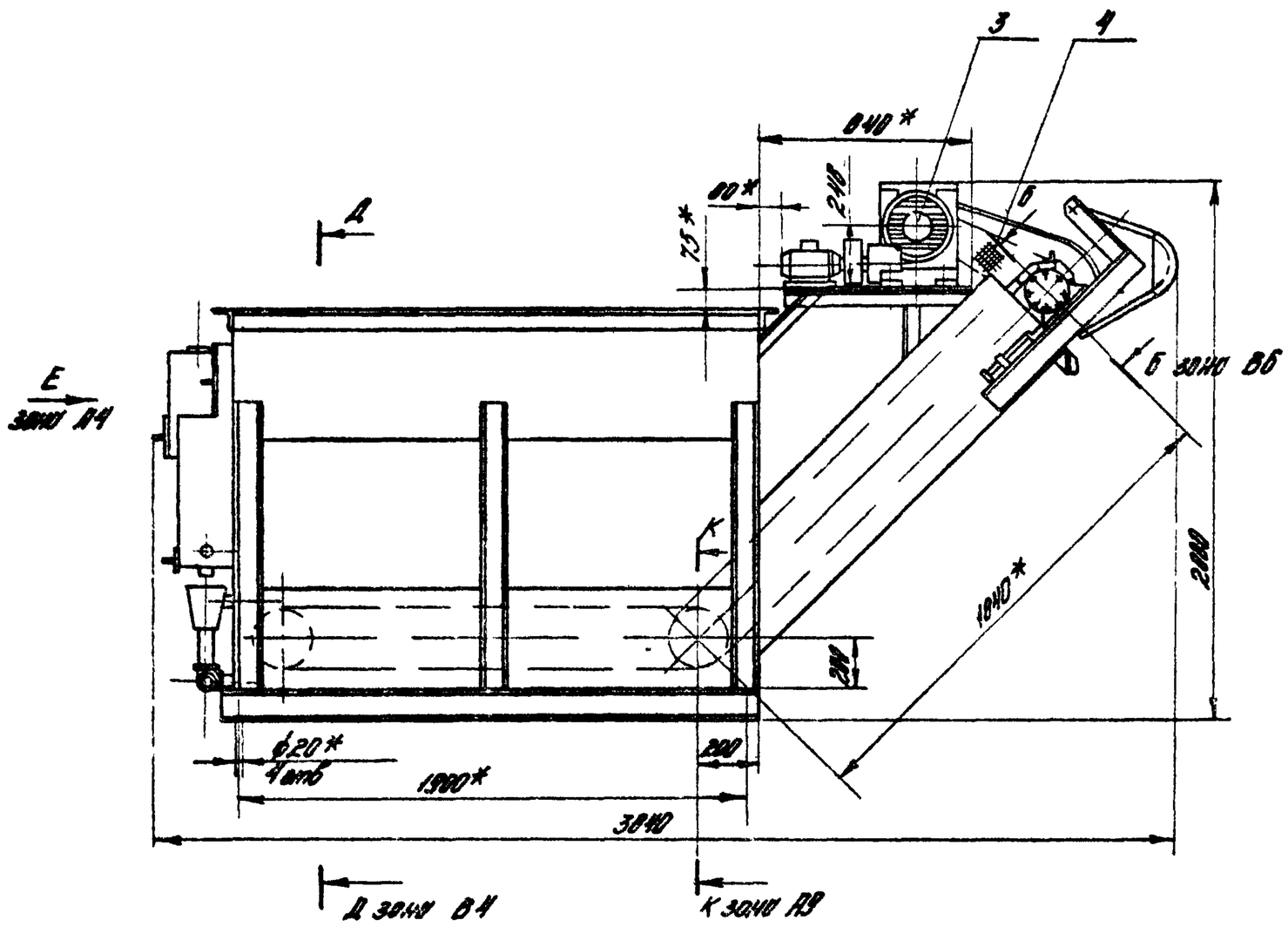

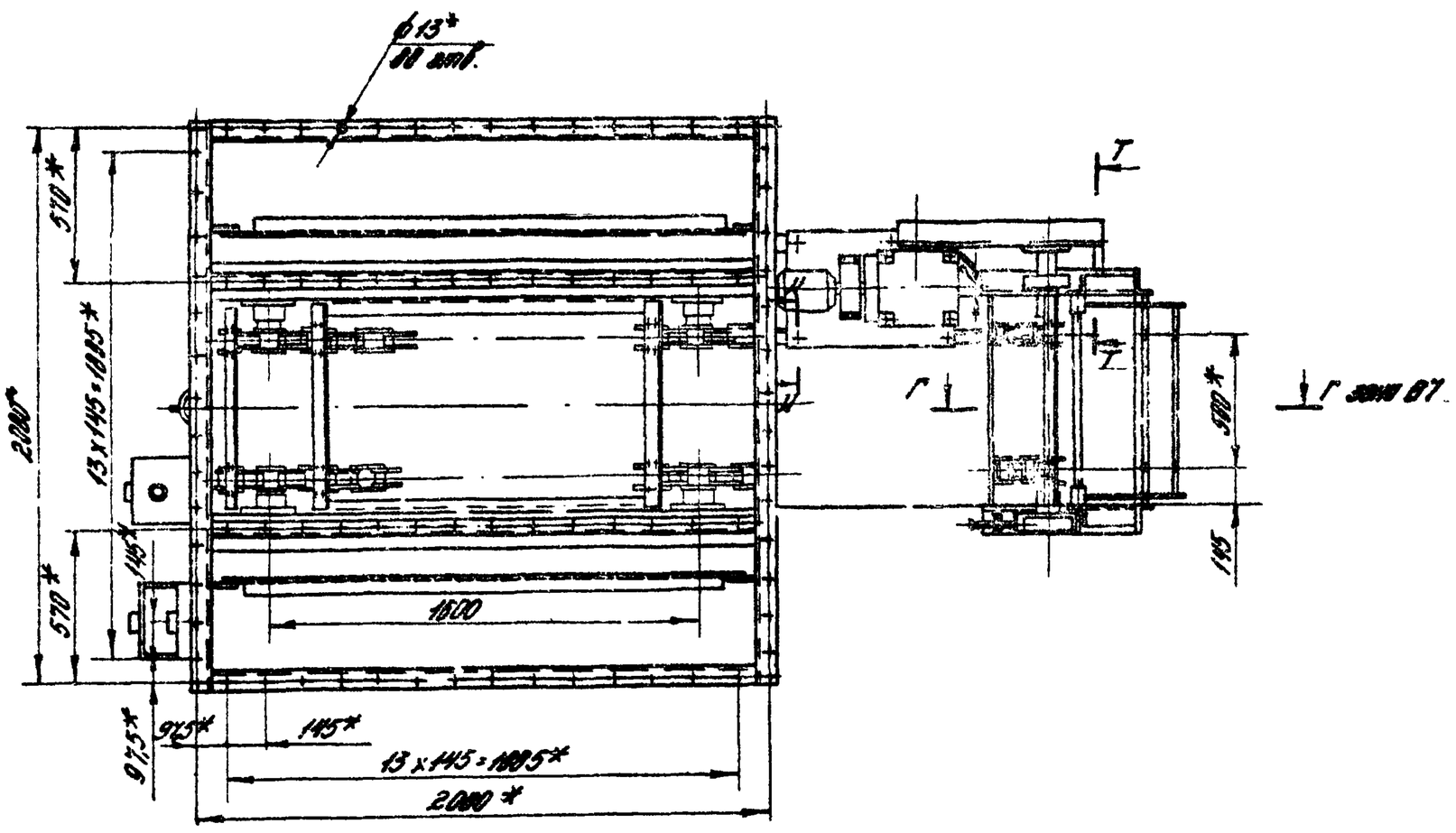

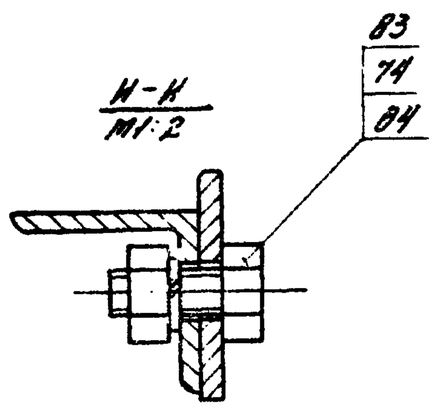

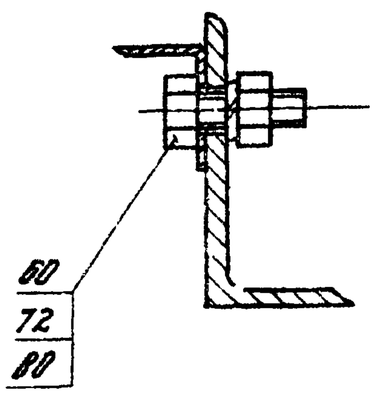

1. *Размеры для справок.
2. **Размеры установить по выпуску „0".
3. Неуказанные предельные отклонения размеров: отверстий H14, валов h14, остальных $\pm\frac{IT14}{2}$.
4. Установку ограждения поз 4 произвести по месту.
5. Сборку всех трубопроводов произвести на месте монтажа ГОСТ 10330-76 с суриком свинцовым марки И ГОСТ 19151-73 на натуральной олифе ГОСТ 7931-76.
6. Остальные технические требования см. ТУ Выпуск „0".

Изм.	Лист	№ докум.	Подп.	Дата	ПЕМ20КБ.04.00.000 СБ		
Разраб.		Калашник			Секция нижняя	Лит.	Масса	Масштаб
Пров.		Петрова					1220	1:20
Т.контр.		Калашник			Сборочный чертеж	Лист 1	Листов 3
Нач.пр.		Петрова				ЦНИИПРОМЗДАНИЙ г. Москва	
Н.контр.		Калашник					
Утв.		Петрова					

Выпуск 4 Серия 5.904-23

Д – Д зона В2
М1:10

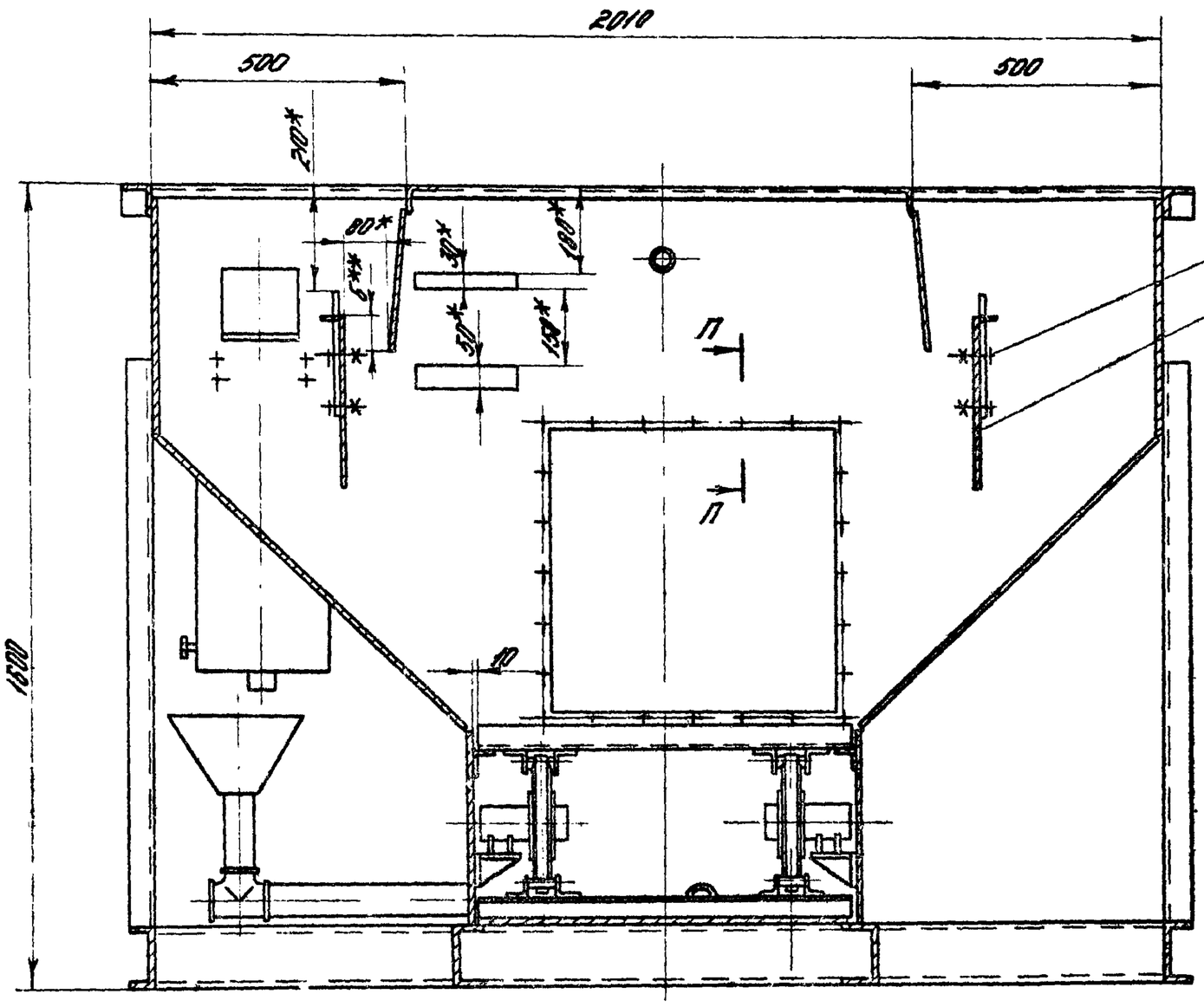

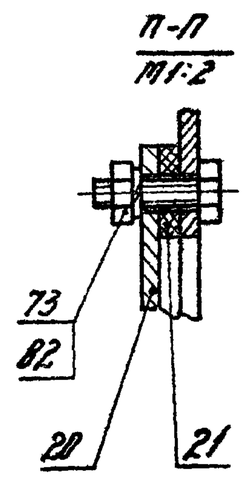

Вид Е зона В2
М1:10

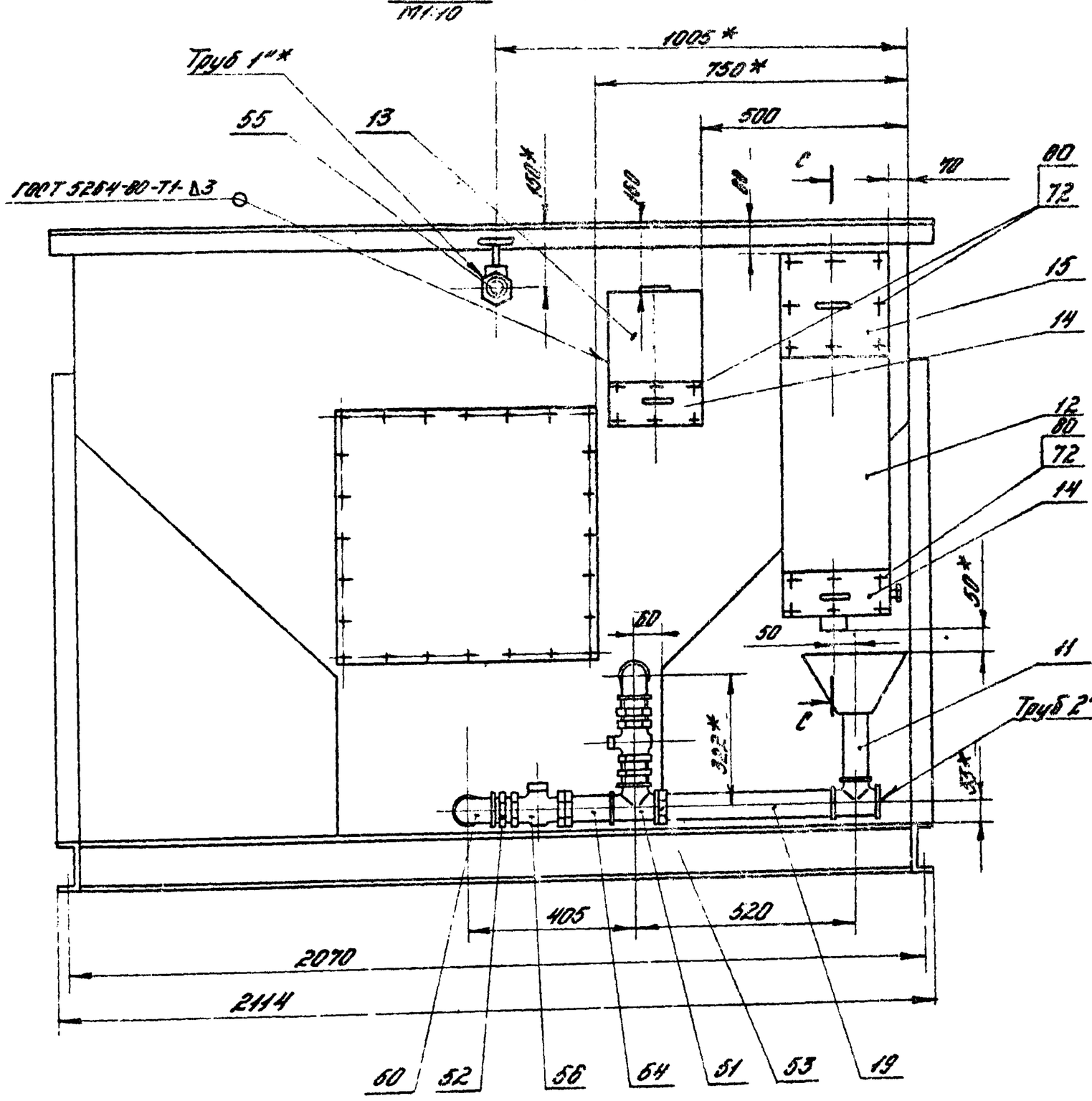

С – С
М1:10

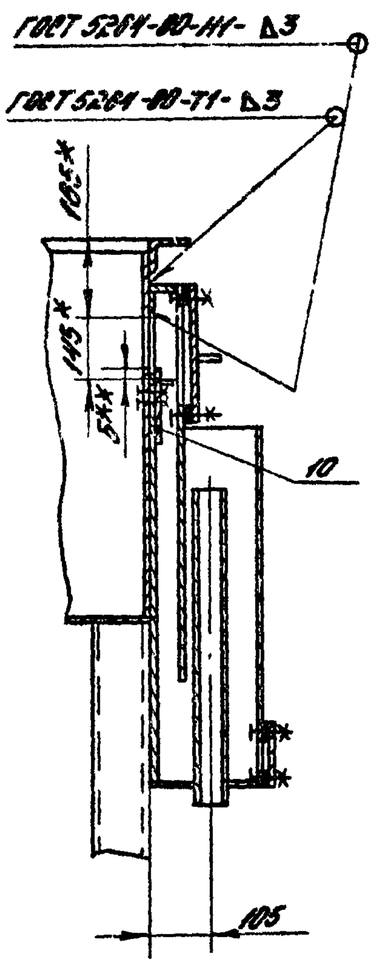

Изм.	Лист	№ докум.	Подп.	Дата	ПВМ20К6 01 00 000 СБ	Лист 2

Формат А2

Б – Б повернуто, зона В1
М1:2

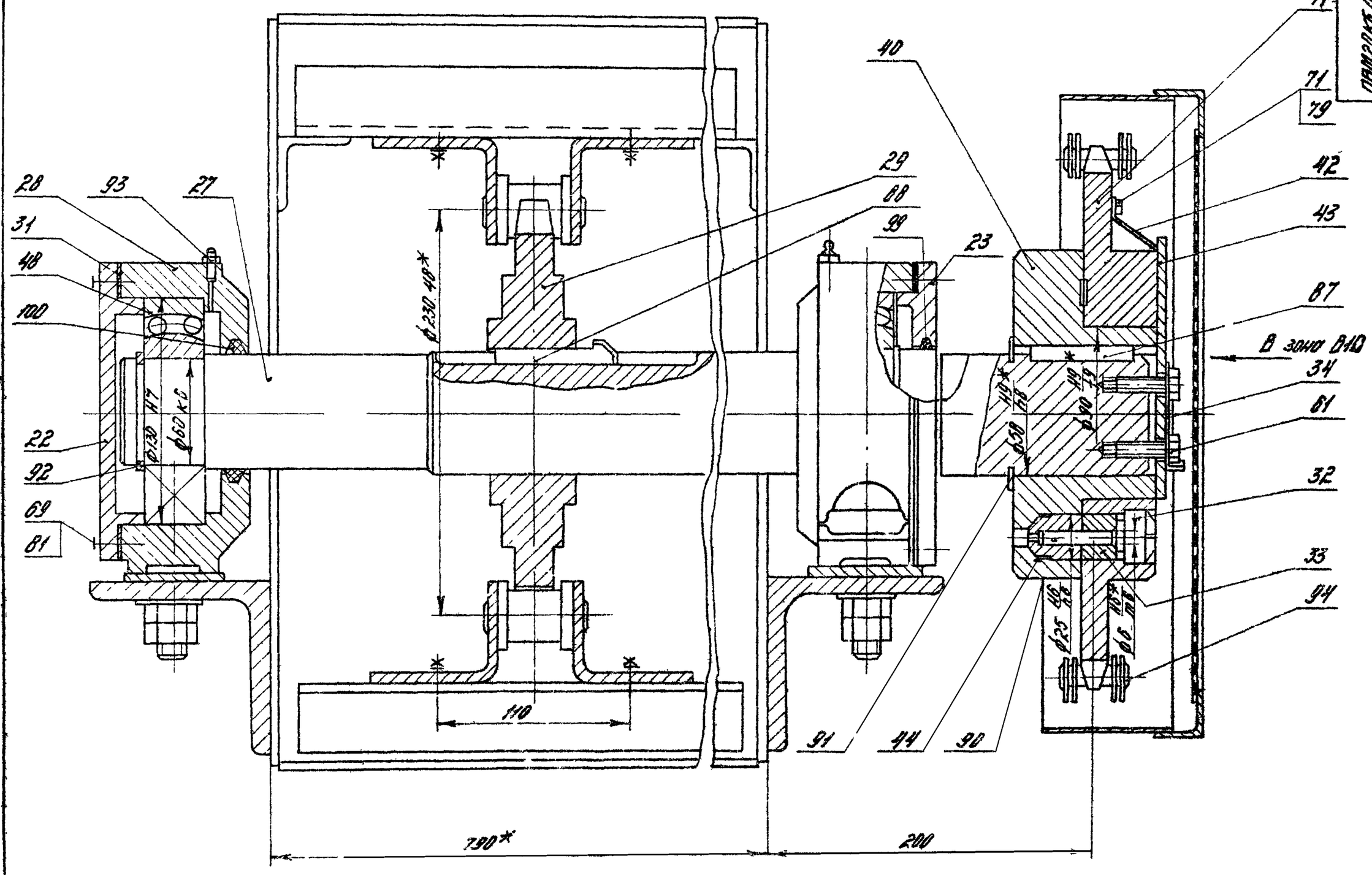

М – М зона О10
М1:2

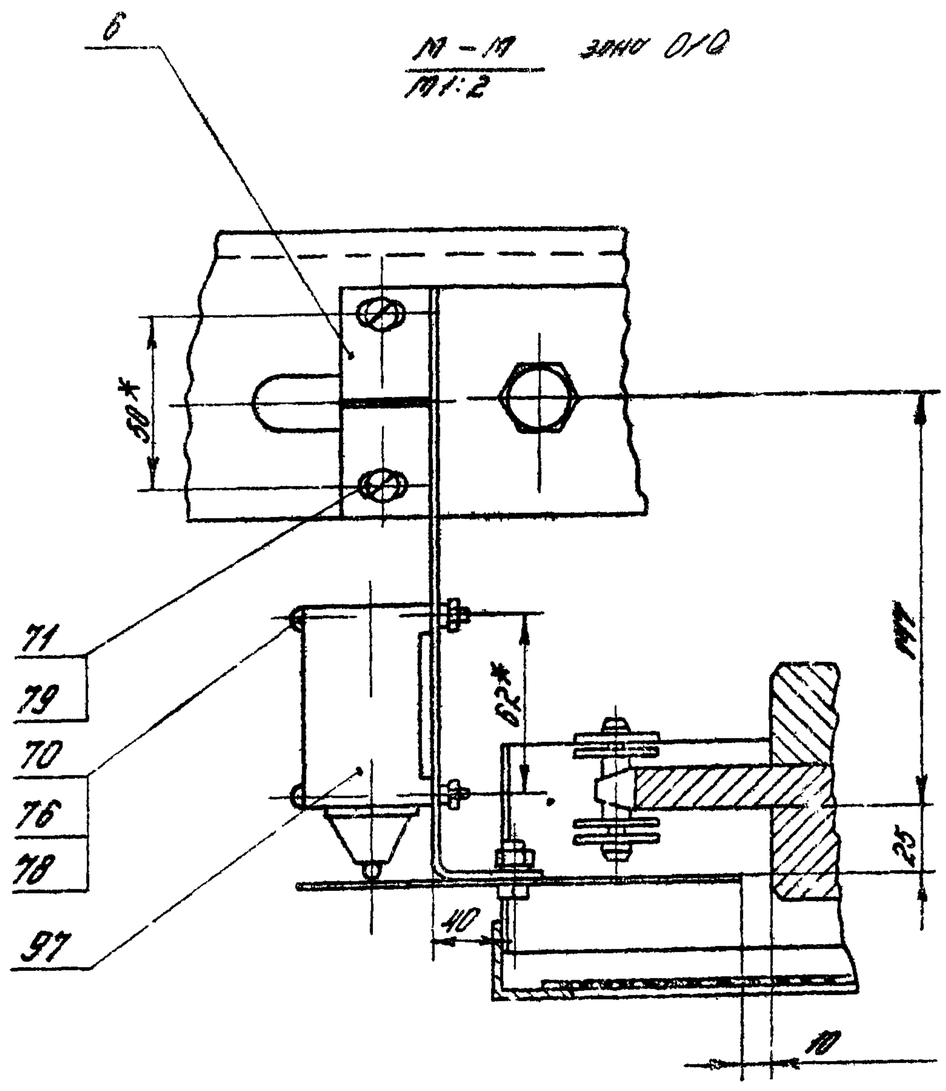

ПВМ20К6.01.00.000 СБ

Выпуск 4 Серия 5.904-23

Изм.	Лист	№ докум.	Подп.	Дата	ПВМ20К6 01 00 000 СБ	Лист 3

Копировал. Формат А2

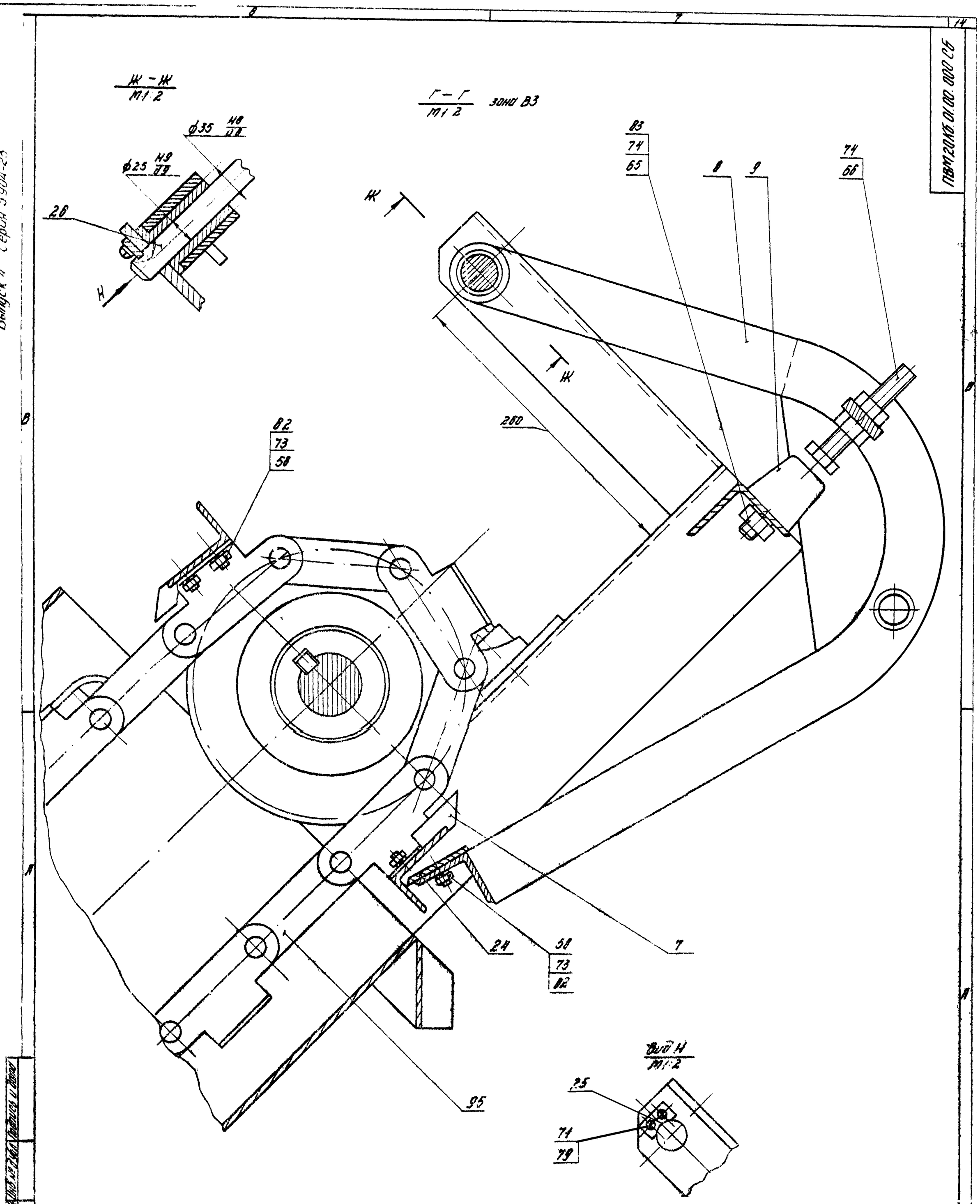
Ж – Ж
М1:2
Г – Г
М1:2
зона В3
ф35 Н8/d8
ф25 Н9/d9
26
Н
Ж
Ж
В3
74
65
8
9
74
66
260
82
73
58
24
58
73
82
7
95
Вид Н
М1:2
25
71
79
ПВМ20К5.01.00.000 СБ
Выпуск 4 Серия 3.904-23
ПВМ20К5.01.00.000 СБ
Лист
4
Копировал
Формат А2

Вид В зона В5
М1:2

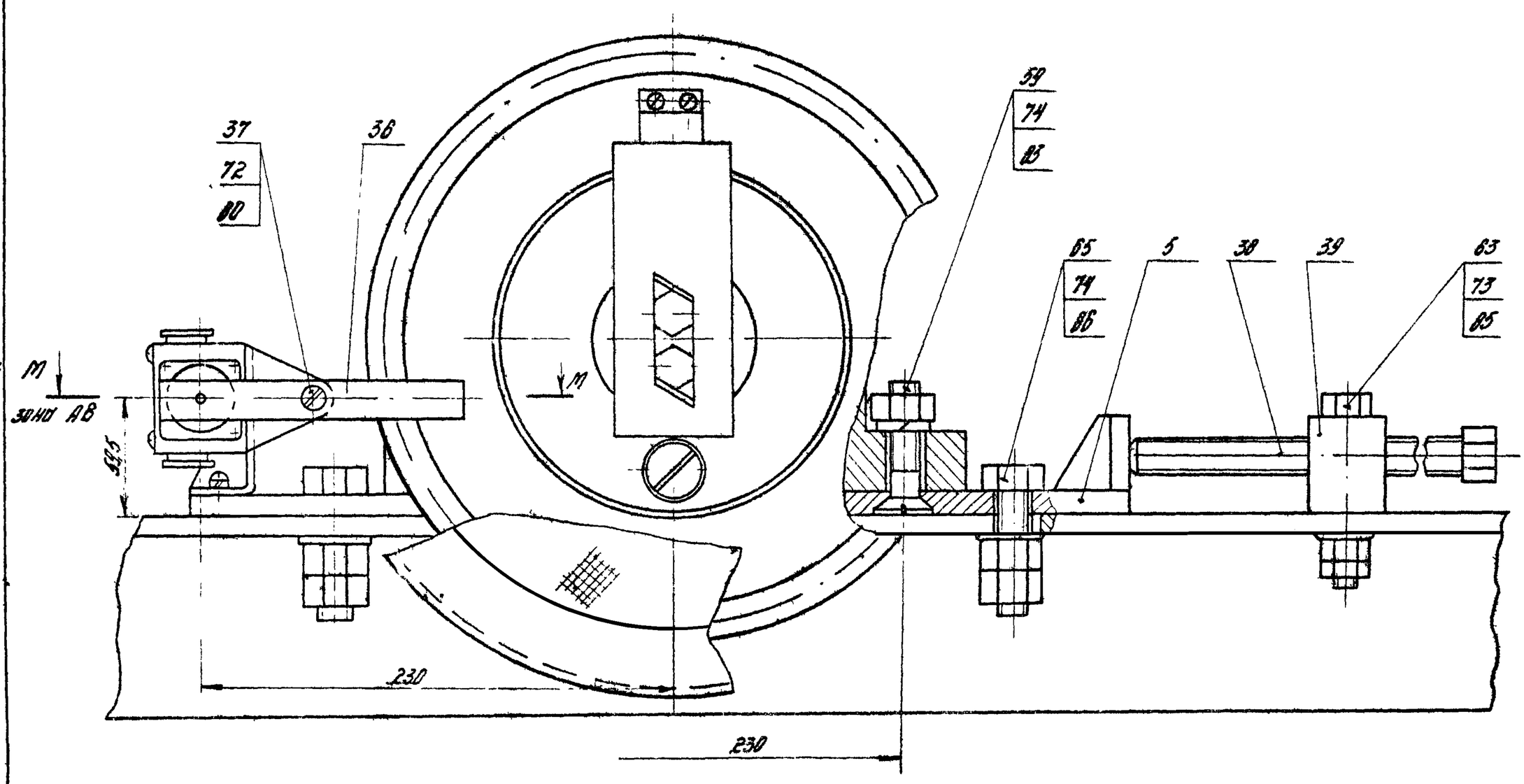

Р – Р
М1:2

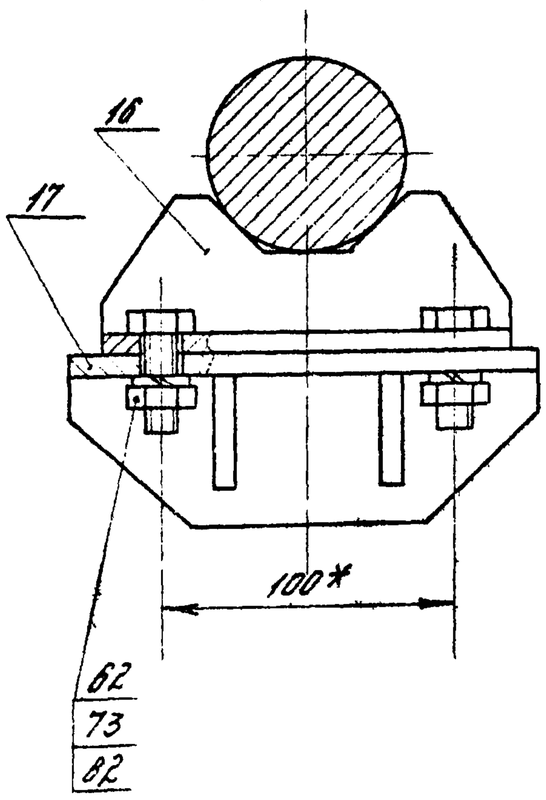

К – К зона В2
М1:2

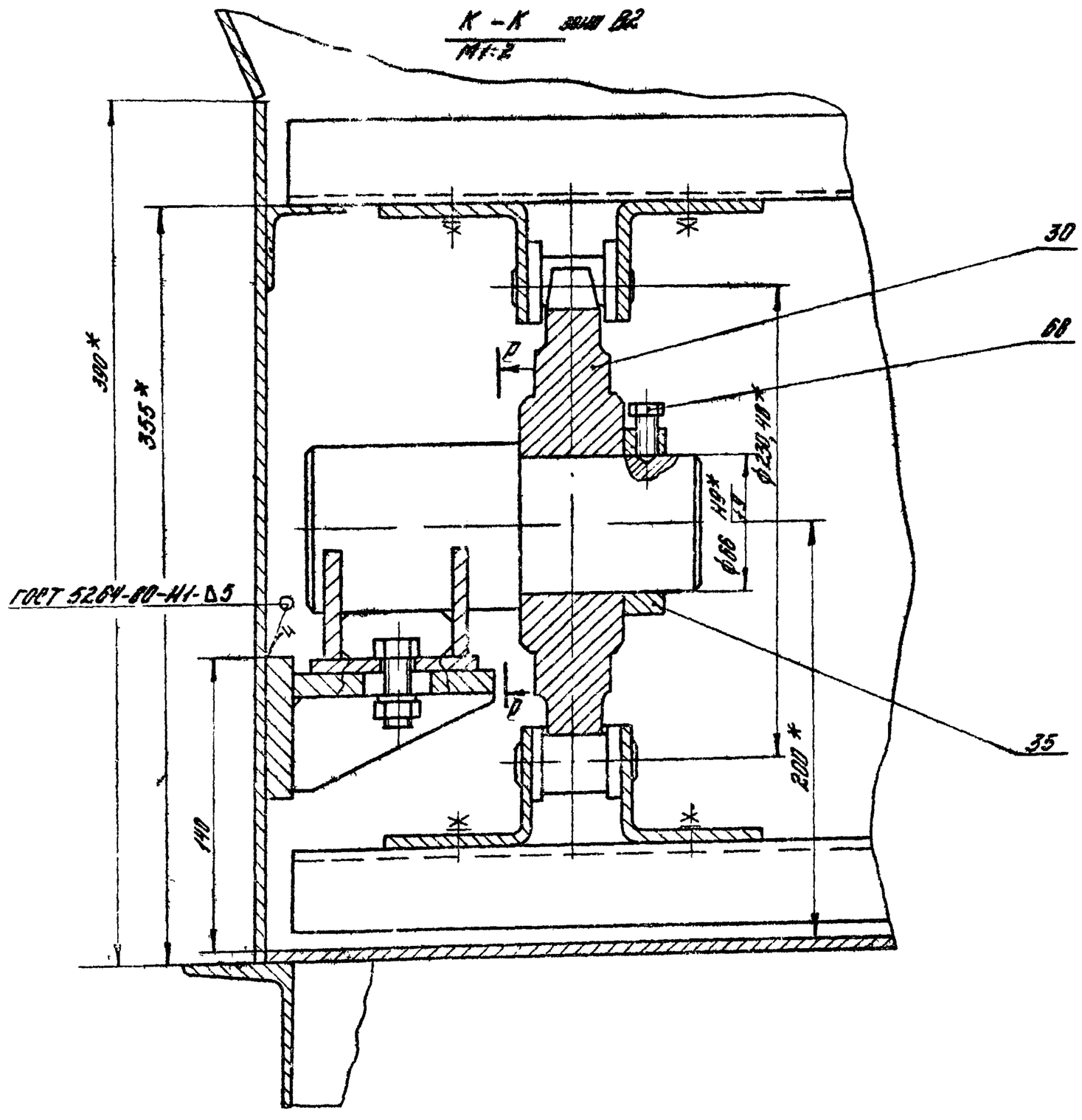

Выпуск 4 Серия 5.904-23

ПАМ20КБ.01.00.000 СБ

Изм.	Лист	№ докум.	Подп.	Дата	ПАМ20КБ.01.00.000 СБ	Лист 5

Копировал: Формат А2

Выпуск 4 Серия 5.904-23

Формат	Зона	Поз.	Обозначение	Наименование	Кол.	Примечан.
				Документация		
А2*			ПВМ20КБ.01.01.000 СБ	Сборочный чертеж		*2 листа
				Детали		
А4	В4	1	ПВМ20КБ.01.01.001	Стенка задняя	1	
А4	В2	2	ПВМ20КБ.01.01.002	Стенка передняя	1	
Б4	В2	3	ПВМ20КБ.01.01.003	Стенка боковая		
				Лист Б-ПН-4 ГОСТ 19903-74 / 3-IV Ст3 ГОСТ 14637-79		
				490 h14 x 2000 h14 - 50	2	31кг
Б4	В2	4	ПВМ20КБ.01.01.004	Стенка боковая		
				Лист Б-ПН-4 ГОСТ 19903-74 / 3-IV Ст3 ГОСТ 14637-79		
				490 h14 x 2000 h14 - 50	2	30,8кг
Б4	В2	5	ПВМ20КБ.01.01.005	Верх короба		
				Лист Б-ПН-4 ГОСТ 19903-74 / 3-IV Ст3 ГОСТ 14637-79		
				1277 h14 x 782 h14 - 50	1	31кг
Б4	В4	6	ПВМ20КБ.01.01.006	Дно короба		
				Лист Б-ПН-4 ГОСТ 19903-74 / 3-IV Ст3 ГОСТ 14637-79		
				1867 h14 x 782 h14 - 50	1	45,8кг
Б4	В1	7	ПВМ20КБ.01.01.007	Дно		
				Лист Б-ПН-4 ГОСТ 19903-74 / 3-IV Ст3 ГОСТ 14637-79		
				1850 h14 x 752 h14 - 50	1	44кг

Инв.№ подл. | Подпись и дата | Взам. инв.№

Изм.	Лист	№докум.	Подп.	Дата	ПВМ20КБ.01.01.000		
Разраб.		Корпышин		5.82	Корпус секции нижней	Лит.	Лист 1 / Листов 3
Пров.		Петров		6.82		ЦНИИПРОМЗДАНИЙ г. Москва	
Т.контр.		Петров		9.82			
Н.контр.		Корпышин		9.82			
Утв.		Петров		9.82			

Формат А4

Формат	Зона	Поз.	Обозначение	Наименование	Кол.	Примечан.
Б4	В2	8	ПВМ20КБ.01.01.008	Стойка		
				Швеллер 10 ГОСТ 8240-72 / Ст3 ГОСТ 535-79		
				1130 h14 - 50	8	9,7кг
Б4	В2	9	ПВМ20КБ.01.01.009	Связь		
				Уголок Б-63х63х5 ГОСТ 8509-72 / Ст3 ГОСТ 535-79		
				2136 h14 - 50	2	10,3кг
Б4	В2	10	ПВМ20КБ.01.01.010	Связь		
				Уголок Б-63х63х5 ГОСТ 8509-72 / Ст3 ГОСТ 535-79		
				2010 h14 - 50	2	9,7кг
Б4	А4	11	ПВМ20КБ.01.01.011	Связь		
				Уголок Б-63х63х5 ГОСТ 8509-72 / Ст3 ГОСТ 535-79		
				280 h14 - 50	2	4,3кг
Б4	В3	12	ПВМ20КБ.01.01.012	Перегородка		
				Лист Б-ПН-4 ГОСТ 19903-74 / 3-IV Ст3 ГОСТ 14637-79		
				280 h14 x 2000 h14 - 50	2	16,4кг
Б4	А3	13	ПВМ20КБ.01.01.013	Связь		
				Швеллер 12 ГОСТ 8240-72 / Ст3 ГОСТ 535-79		
				1820 h14 - 50	2	19кг
Б4	А3	14	ПВМ20КБ.01.01.014	Связь		
				Швеллер 12 ГОСТ 8240-72 / Ст3 ГОСТ 535-79		
				2025 h14 - 50	2	21кг
Б4	А3	15	ПВМ20КБ.01.01.015	Связь		
				Швеллер 12 ГОСТ 8240-72 / Ст3 ГОСТ 535-79		
				2010 h14 - 50	2	9,7кг

Инв.№ подл. | Подпись и дата | Взам. инв.№

Изм.	Лист	№докум.	Подп.	Дата	ПВМ20КБ.01.01.000	Лист 2

Формат А4

Формат	Зона	Поз.	Обозначение	Наименование	Кол.	Примечан.
А4	В1	17	ПВМ5КБ.01.01.001	Стенка боковая	2	
А4	В1	18	ПВМ5КБ.01.01.002	Направляющая	2	
А4	В1	19	ПВМ5КБ.01.01.003	Фартук	1	
А4	В1	20	ПВМ5КБ.01.01.004	Коробка	2	
А4	В1	21	ПВМ5КБ.01.01.005	Уголок	1	
А4	А1	22	ПВМ5КБ.01.01.006	Уголок левый	1	
А4	А1	23	ПВМ5КБ.01.01.007	Уголок правый	1	
А4	А1	24	ПВМ5КБ.01.01.008	Стойка левая	1	
А4	А1	25	ПВМ5КБ.01.01.009	Стойка правая	1	
А4	А1	26	ПВМ5КБ.01.01.010	Уголок	1	10 Швеллер
А4	А1	27	ПВМ5КБ.01.01.011	Усилок	1	
А4	В1	28	ПВМ5КБ.01.01.012	Укосина	2	
А4	А4	29	ПВМ5КБ.01.01.013	Укосина	1	
А4	В2	30	ПВМ5КБ.01.01.014	Кронштейн	4	
А4	В3	31	ПВМ5КБ.01.01.015	Патрубок 1"	1	
А4	В2	33	ПВМ10КБ.01.01.003	Направляющая	2	
А4	А4	34	ПВМ10КБ.01.01.004	Патрубок 2"	2	
А4	В2	35	ПВМ10КБ.01.01.005	Труба	4	
А4	В2	36	ПВМ10КБ.01.01.006	Стенка боковая	2	
А4	В2	37	ПВМ10КБ.01.01.007	Связь	2	
				Стандартные изделия		
				Болты ГОСТ 7798-70		
	В4	45		М8х30.58.019	4	
	В4	46		М12х30.58.019	24	
	В4	47		М18х30.58.019	8	

Инв.№ подл. | Подпись и дата | Взам. инв.№

Изм.	Лист	№докум.	Подп.	Дата	ПВМ20КБ.01.01.000	Лист 3

Формат А4

100 10 10 ЭХУ ОСТ ВВП

125 √(√)

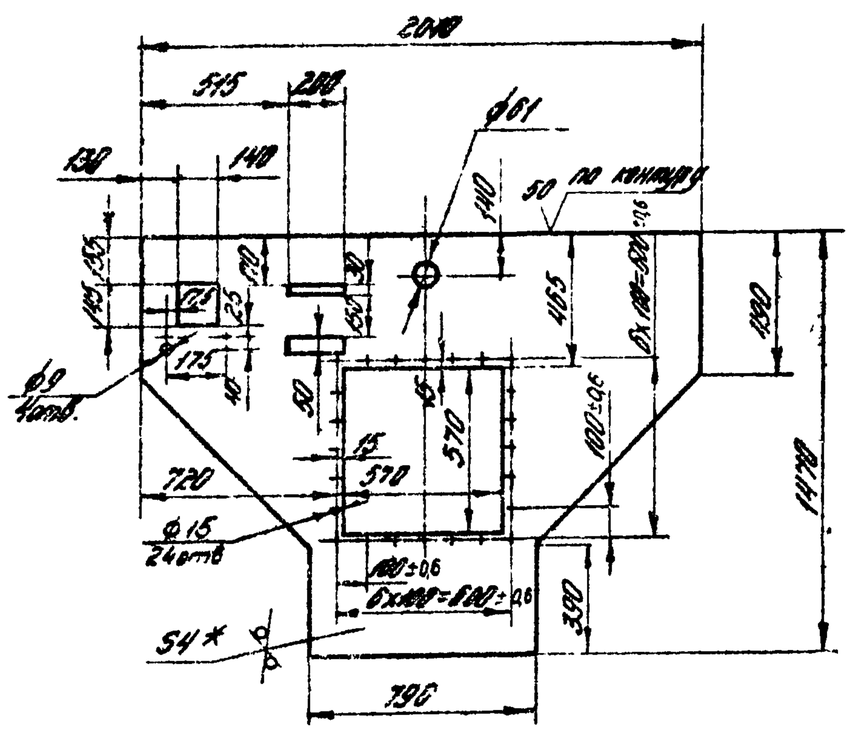

1.* Размер для справок.
2. Предельные отклонения размеров: отверстий H14, валов h14, остальных $\pm\frac{IT14}{2}$

Инв.№ подл. | Подпись и дата | Взам. инв.№

Изм.	Лист	№докум.	Подп.	Дата	ПВМ20КБ.01.01.001		
Разраб.		Корпышин		6.82	Стенка задняя	Лит.	Масса 55 / Масштаб 1:20
Пров.		Петров		6.82		Лист	Листов 1
Т.контр.		Корпышин		9.82		ЦНИИПРОМЗДАНИЙ г. Москва	
Рук.груп.		Петров		9.82			
Н.контр.		Корпышин		9.82	Лист Б-ПН-4 ГОСТ 19903-74 / 3-IV Ст3 ГОСТ 535-79		
Утв.		Петров		9.82			

Формат А4

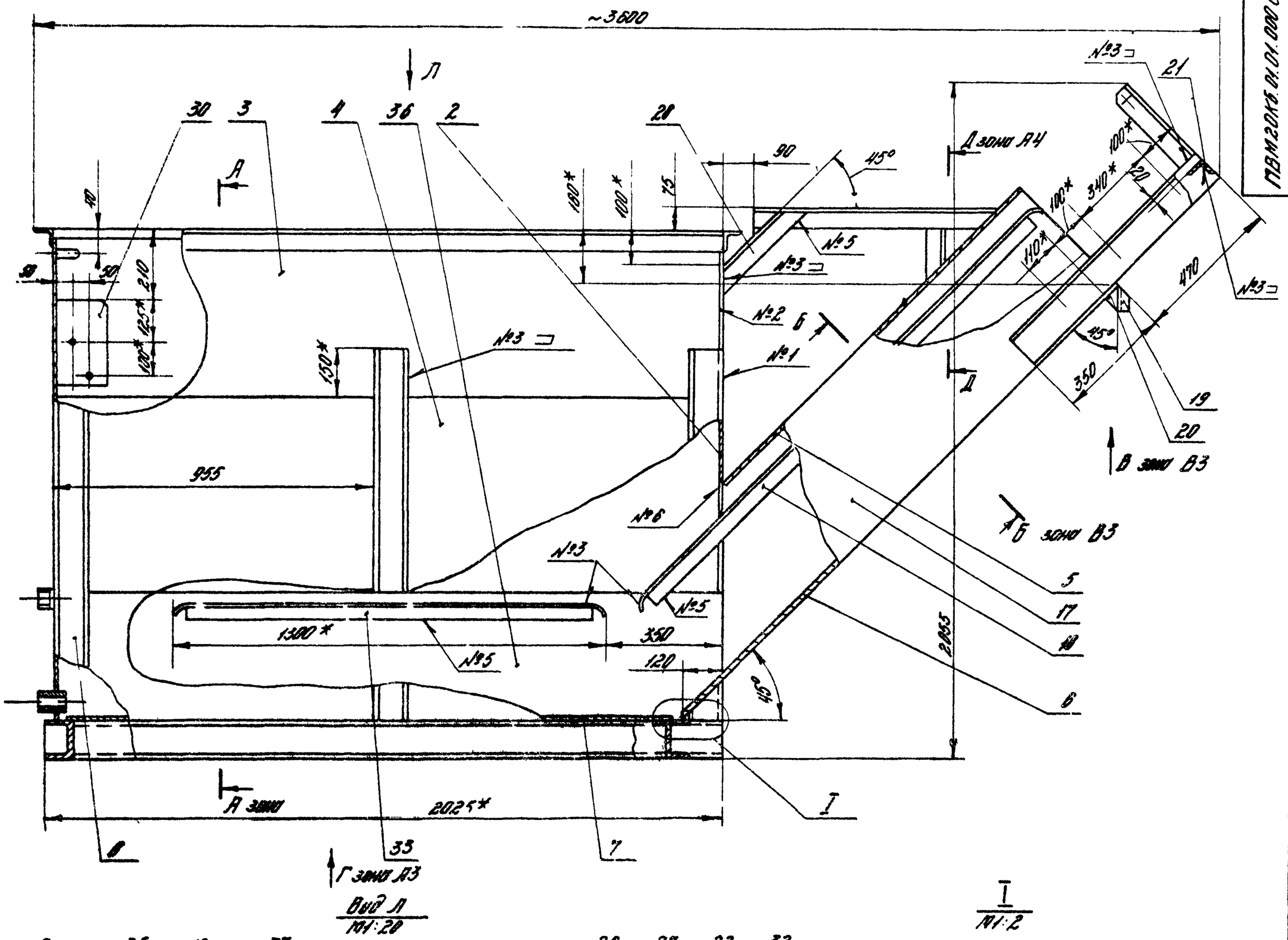

Вид Л
М1:20

I
М1:2

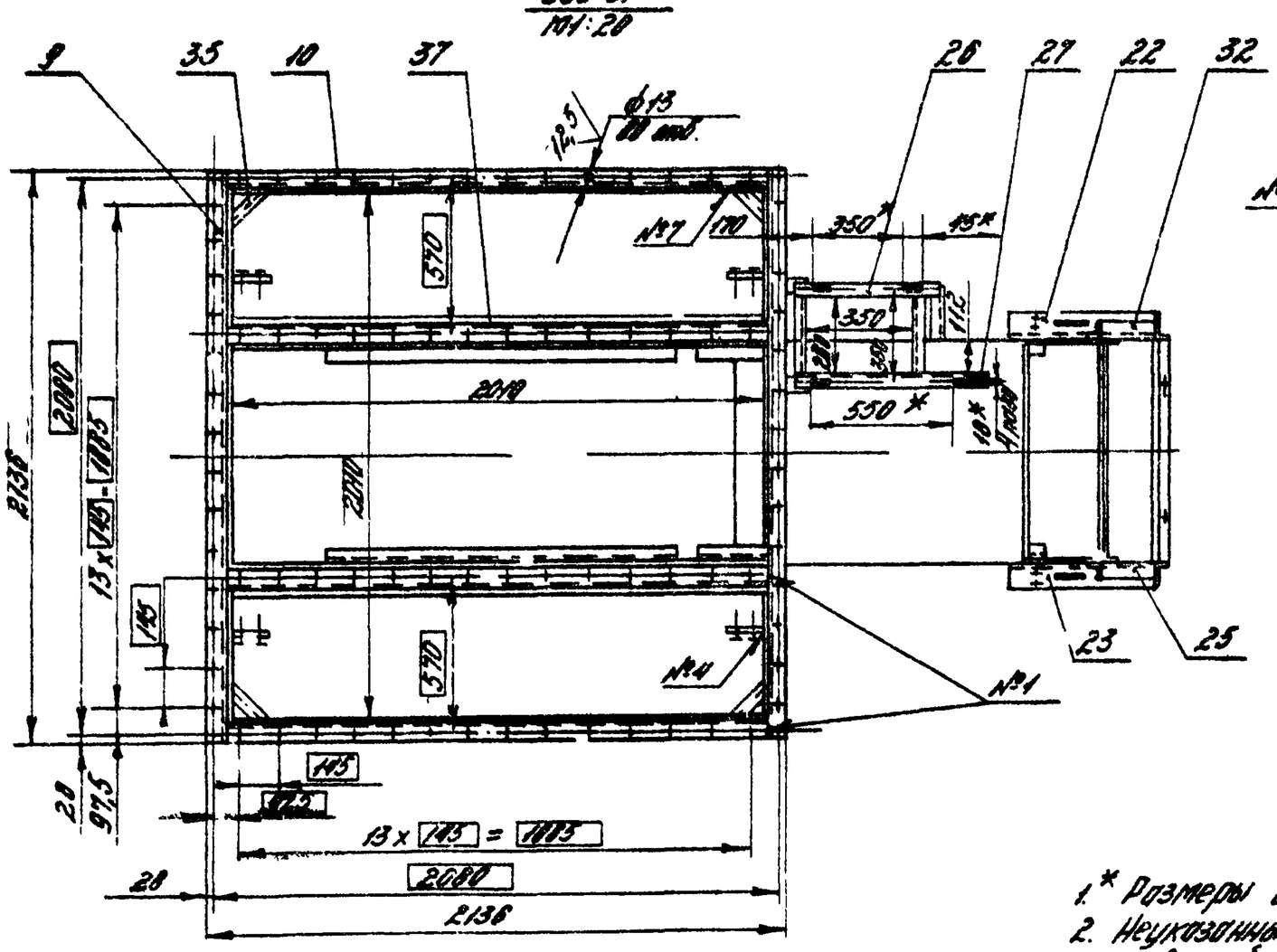

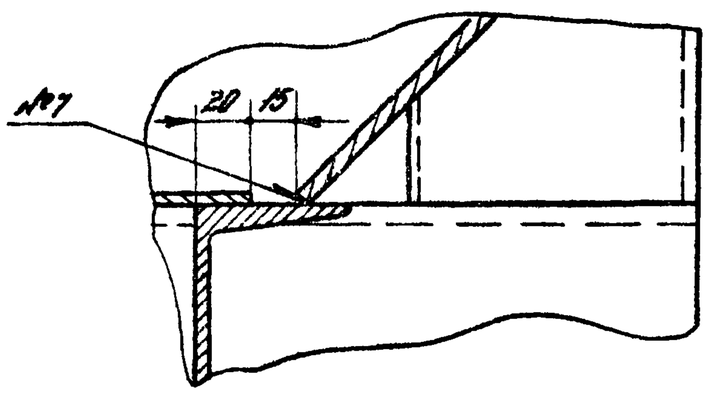

1.* Размеры для справок.
2. Неуказанные предельные отклонения размеров: отверстий H14, валов h14, остальных $\pm\frac{IT14}{2}$.
3. Смещение осей отверстий от номинального расположения не более ±0,5 мм (допуск зависимый).
4. Покрытие: для внутренней поверхности - сурик свинцовый марки 4 ГОСТ 19151-73 на натуральной олифе ГОСТ 7931-76; для наружной поверхности - Гр. ГФ-0119 ГОСТ 23343-78, эмаль ПФ-133 серая ВН-А ГОСТ 926-82.
5. Остальные технические требования ОН.ТУ выпуск „0"

Швы сварных соединений

№шва	Обозначение св. шва
№1	ГОСТ 5264-80-С2-ш-$\frac{K3}{K3}$
№2	ГОСТ 5264-80-У4-△4
№3	ГОСТ 5264-80-Т1-△4
№4	ГОСТ 5264-80-Т3-△4
№5	ГОСТ 5264-80-Н1-△4
№6	ГОСТ 14534-75-У4
№7	ГОСТ 14534-75-Т1

Изм.	Лист	№ докум.	Подп.	Дата	ПВМ20КБ.01.01.000 СБ
Разраб.		Корольков			Корпус секции нижней. Сборочный чертеж
Пров.		Трегубов			Лит. / Масса / Масштаб: 730 / 1:10
Т.контр.		Корольков			Лист 1 / Листов 2
Нач.отд.		Трегубов		3.11	ЦНИИПРОМЗДАНИЙ г. Москва
Н.контр.		Корольков		3.11	
Утв.		Трегубов		3.11	

Копировал
Формат А2

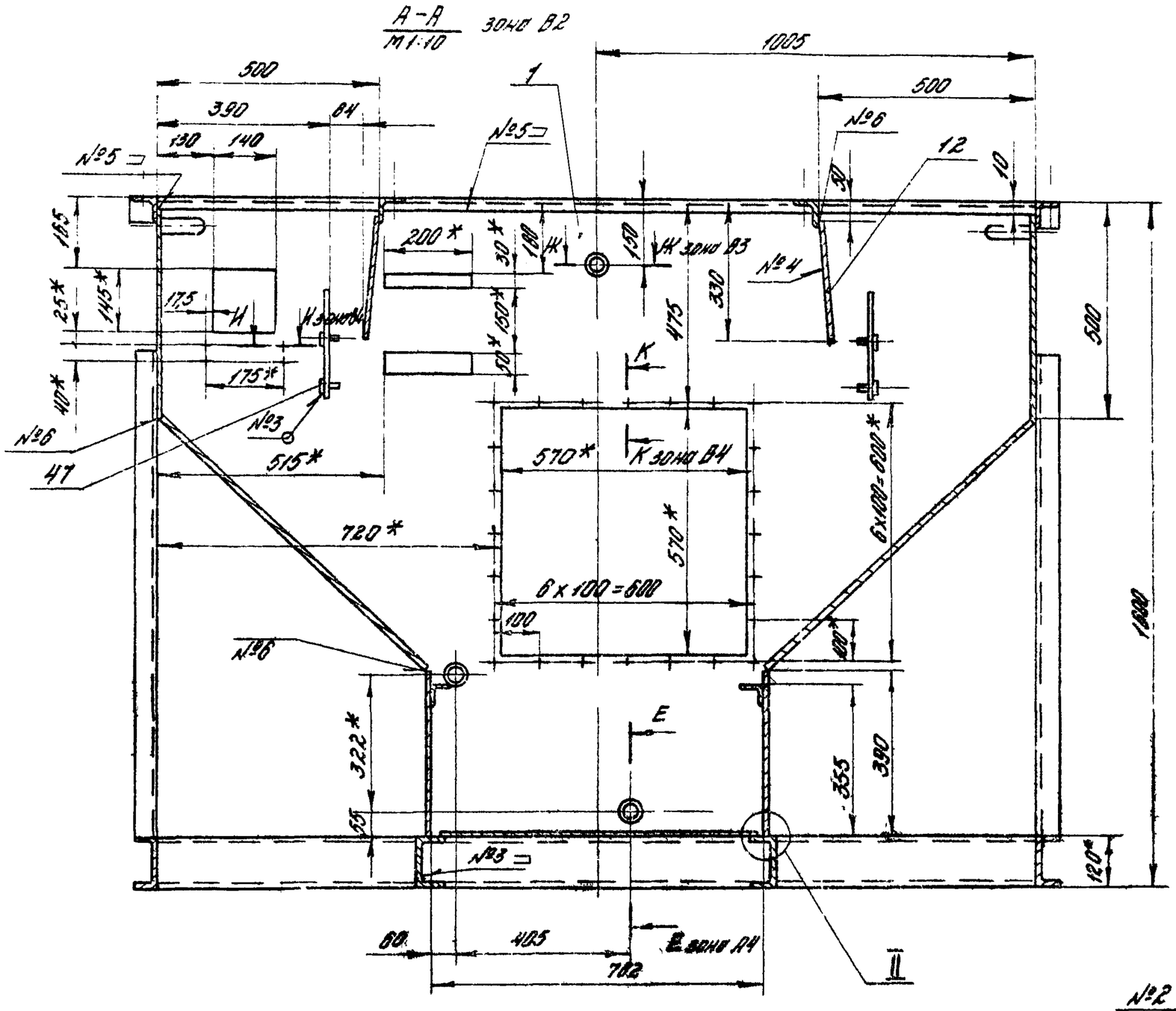

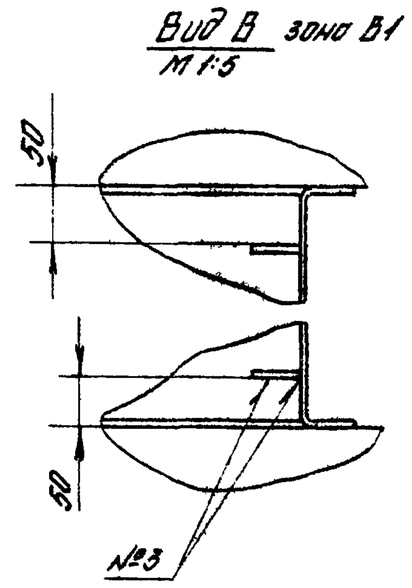

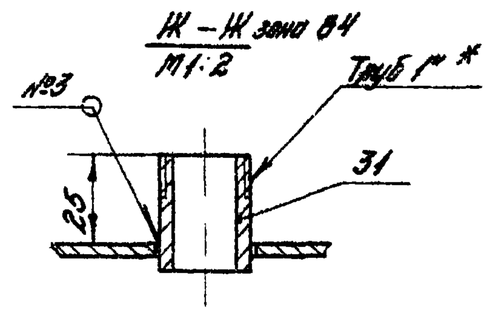

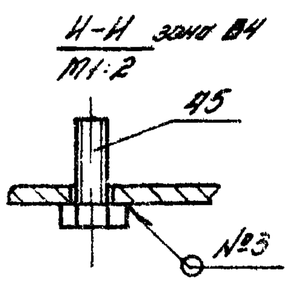

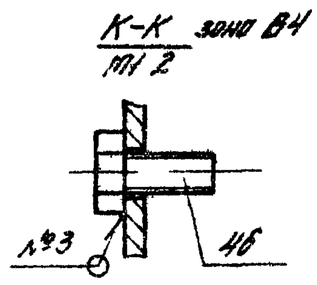

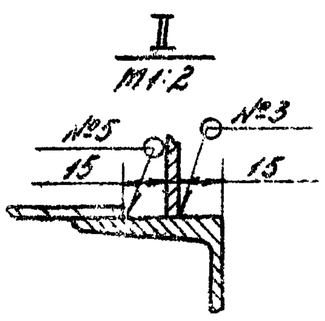

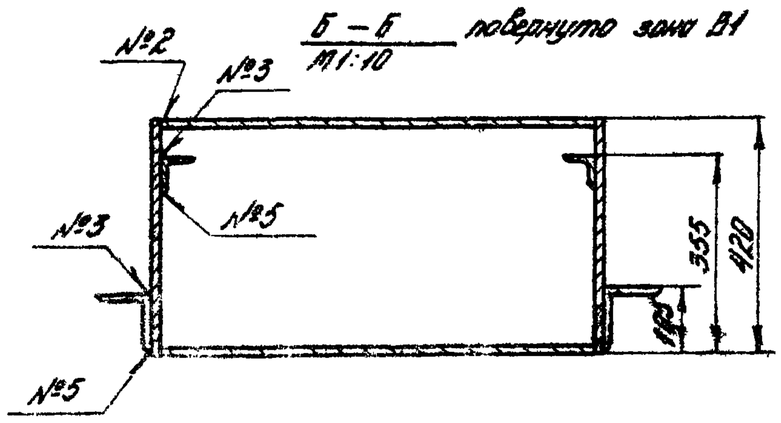

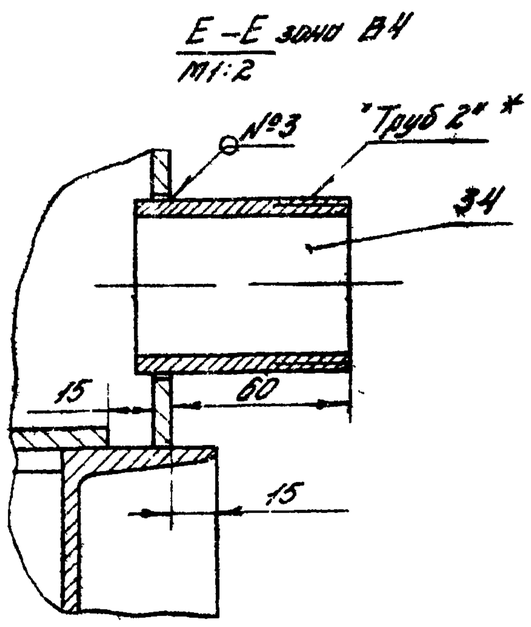

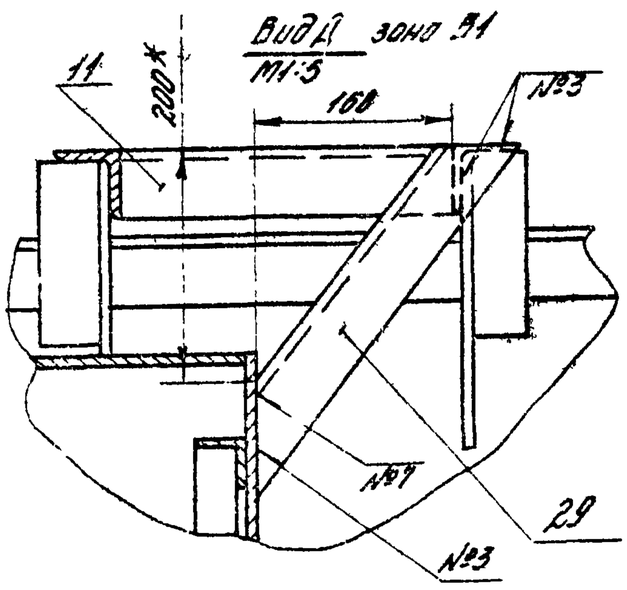

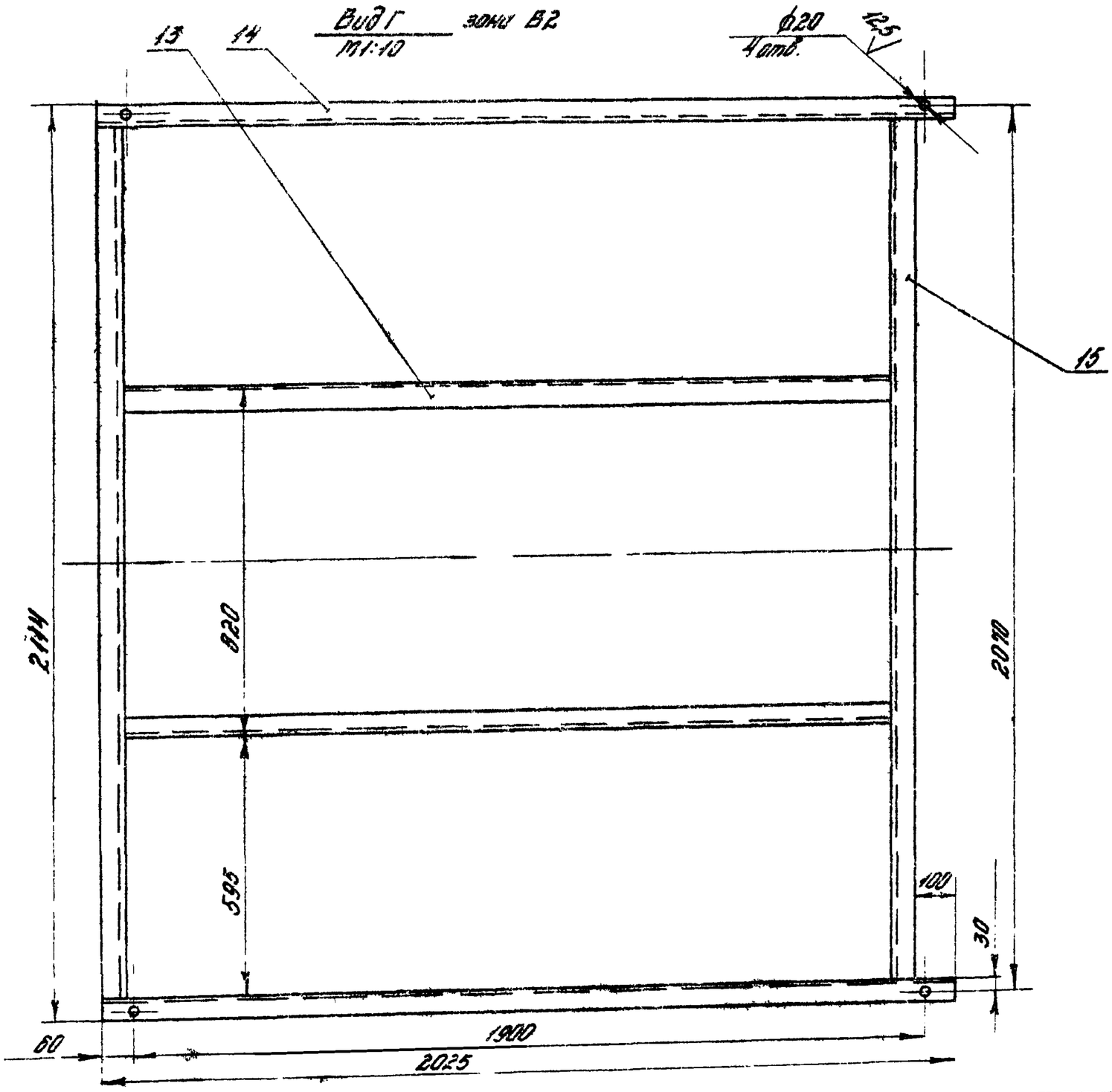

Изм.	Лист	№ докум.	Подп.	Дата	ПВМ20КБ.01.01.000 СБ	Лист 2

Копировал: Формат А2

Выпуск 4 Серия 5904

Формат	Зона	Поз.	Обозначение	Наименование	Кол.	Примеч.
				Документация		
*			ПВМ20КБ.02.00.000 СБ	Сборочный чертеж		А3, А2, А2
				Детали		
А3	Б1	1	ПВМ20КБ.02.00.001	Стенка	1	
А4	Б3	2	ПВМ20КБ.02.00.002	Крышка	1	
А4	В6	3	ПВМ20КБ.02.00.003	Стенка	1	
А4	В3	4	ПВМ20КБ.02.00.004	Связь	1	
Б.Ч	В1	5	ПВМ20КБ.02.00.005	Стенка		
				Лист $\frac{Б\text{-}ПН\text{-}4\ ГОСТ\ 19903\text{-}74}{3\text{-}IV\text{-}Ст3\ ГОСТ\ 14637\text{-}79}$		
				2010 h14 x 1235 h14 50	2	47 кг
Б.Ч	В2	7	ПВМ20КБ.02.00.007	Уголок		
				Уголок $\frac{Б\text{-}50\times50\times5\ ГОСТ\ 8509\text{-}72}{Ст3\ ГОСТ\ 535\text{-}79}$		
				L = 708 h14 50	2	2,64 кг
Б.Ч	В2	8	ПВМ20КБ.02.00.008	Уголок		
				Уголок $\frac{Б\text{-}50\times50\times5\ ГОСТ\ 8509\text{-}72}{Ст3\ ГОСТ\ 535\text{-}79}$		
				L = 608 h14 50	2	2,3 кг
Б.Ч	Б2	9	ПВМ20КБ.02.00.009	Кронштейн		
				Уголок $\frac{Б\text{-}63\times63\times5\ ГОСТ\ 8509\text{-}72}{Ст3\ ГОСТ\ 535\text{-}79}$		
				L = 460 h14 50	4	2,2 кг
Б.Ч	А2	10	ПВМ20КБ.02.00.010	Уголок		
				Уголок $\frac{Б\text{-}63\times63\times5\ ГОСТ\ 8509\text{-}72}{Ст3\ ГОСТ\ 535\text{-}79}$		
				L = 2005 h14 50	3	9,6 кг

Инв. № подл. | Подпись и дата | Взам. инв. № | Инв. № дубл. | Подпись и дата

Изм.	Лист	№ докум.	Подп.	Дата	ПВМ20КБ.02.00.000			
Разраб.		Хорхорин			Секция верхняя	Лит.	Лист 1	Листов 2
Пров.		Корпушина				ЦНИИПРОМЗДАНИЙ г. Москва		
Т.контр.		Корпушина						
Н.контр.		Фортина						
Утв.		Корпушина						

Формат А4

Формат	Зона	Поз.	Обозначение	Наименование	Кол.	Примеч.
Б.Ч	А2	11	ПВМ20КБ.02.00.011	Направляющая		
				Уголок $\frac{Б\text{-}63\times63\times5\ ГОСТ\ 8509\text{-}72}{Ст3\ ГОСТ\ 535\text{-}79}$		
				L = 2000 h14 50	4	9,4 кг
Б.Ч	А2	12	ПВМ20КБ.02.00.012	Перегородка		
				Лист $\frac{Б\text{-}ПН\text{-}4\ ГОСТ\ 19903\text{-}74}{3\text{-}II\text{-}Ст3\ ГОСТ\ 14637\text{-}79}$		
				2000 h14 x 595 h14 50	4	38,5 кг
Б.Ч	А1	13	ПВМ20КБ.02.00.013	Связь		
				Уголок $\frac{Б\text{-}63\times63\times5\ ГОСТ\ 8509\text{-}72}{Ст3\ ГОСТ\ 535\text{-}79}$		
				L = 2136 h14 50	2	10,8 кг
Б.Ч	А1	14	ПВМ20КБ.02.00.014	Лист		
				Лист $\frac{Б\text{-}ПН\text{-}4\ ГОСТ\ 19903\text{-}74}{3\text{-}II\text{-}Ст3\ ГОСТ\ 14637\text{-}79}$		
				608 h14 x 95 h14 50	4	1,8 кг
Б.Ч	А6	15	ПВМ20КБ.02.00.015	Калгеотбойник		
				Лист $\frac{Б\text{-}ПН\text{-}4\ ГОСТ\ 19903\text{-}74}{3\text{-}IV\text{-}Ст3\ ГОСТ\ 14637\text{-}79}$		
				2000 h14 x 285 h14 50	2	17,8 кг
Б.Ч	А6	16	ПВМ20КБ.02.00.016	Упор		
				Лист $\frac{Б\text{-}ПН\text{-}4\ ГОСТ\ 19903\text{-}74}{3\text{-}II\text{-}Ст3\ ГОСТ\ 14637\text{-}79}$		
				2000 h14 x 130 h14 50	2	8,1 кг
Б.Ч	А4	17	ПВМ20КБ.02.00.017	Уголок		
				Уголок $\frac{Б\text{-}63\times63\times5\ ГОСТ\ 8509\text{-}72}{Ст3\ ГОСТ\ 535\text{-}79}$		
				L = 926 h14 50	2	4,5 кг
А4	В1	19	ПВМ5КБ.01.01.018	Ушко	8	
А4	А5	20	ПВМ10КБ.02.02.018	Скоба	4	
А4	А2	21	ПВМ10КБ.01.01.006	Связь	2	
				Стандартные изделия		
				Болты ГОСТ 7798-70		
	В1	22		М10 x 60. 58.019	16	
	В4	23		М12 x 60. 58.019	10	

Инв. № подл. | Подпись и дата | Взам. инв. № | Инв. № дубл. | Подпись и дата

Изм.	Лист	№ докум.	Подп.	Дата	ПВМ20КБ.02.00.000	Лист 2

Формат А4

ПВМ20КБ.02.00.002

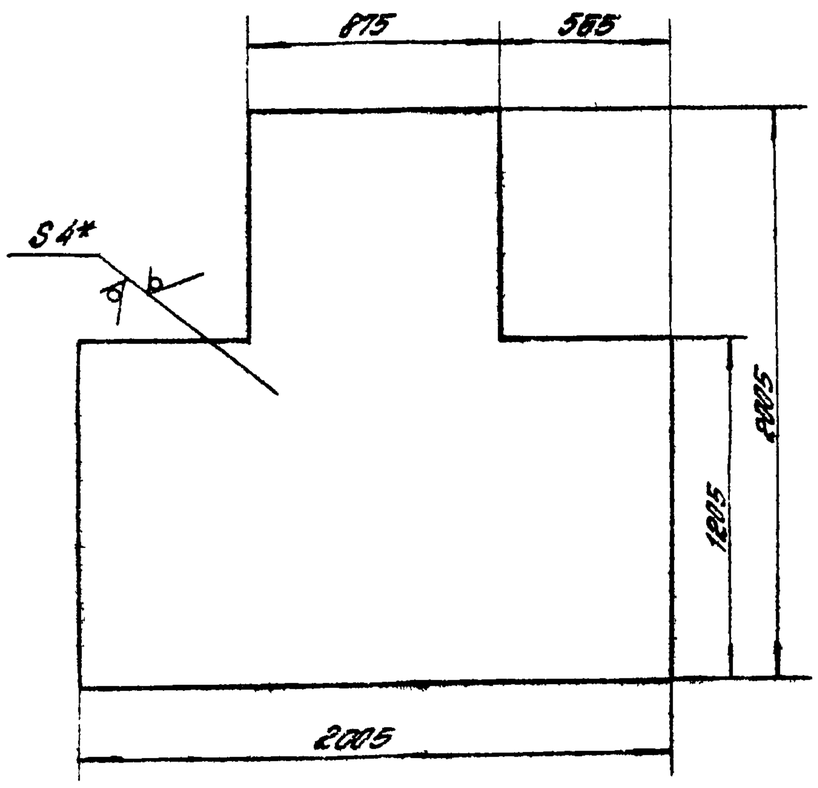

1.* Размер для справок.
2. Предельные отклонения размеров: валов h14, остальных $\pm \frac{IT14}{2}$

Изм.	Лист	№ докум.	Подп.	Дата	ПВМ20КБ.02.00.002			
					Крышка	Лит.	Масса 97 кг	Масшт. 1:20
						Лист	Листов 1	
					Лист $\frac{Б\text{-}ПН\text{-}4\ ГОСТ\ 19903\text{-}74}{3\text{-}IV\text{-}Ст3\ ГОСТ\ 14637\text{-}79}$	ЦНИИПРОМЗДАНИЙ г. Москва		

Формат А4

ПВМ20КБ.02.00.003

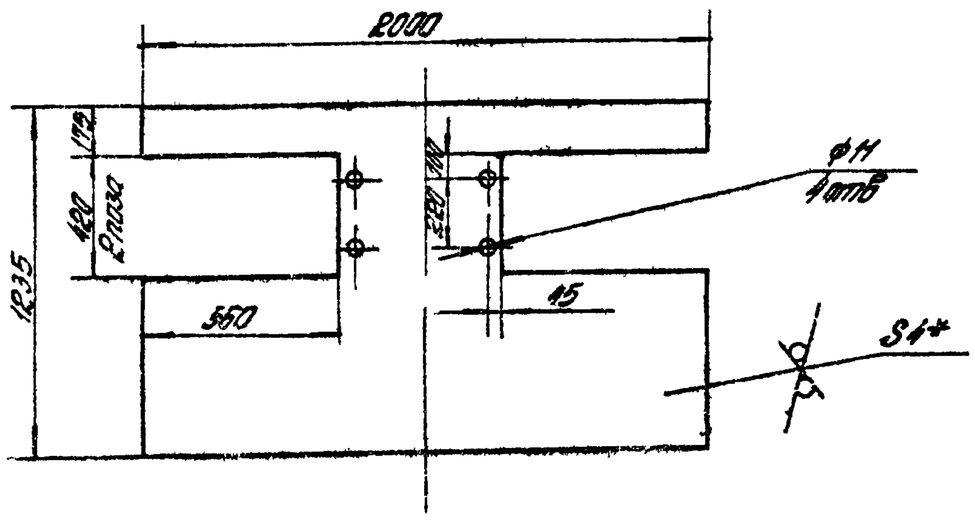

1.* Размер для справок.
2. Предельные отклонения размеров: отверстий H14, валов h14, остальных $\pm \frac{IT14}{2}$

Изм.	Лист	№ докум.	Подп.	Дата	ПВМ20КБ.02.00.003			
Разраб.		Хорхорин			Стенка	Лит.	Масса 69	Масшт. 1:20
Пров.		Корпушина				Лист	Листов 1	
Т.контр.		Хорхорин			Лист $\frac{Б\text{-}ПН\text{-}4\ ГОСТ\ 19903\text{-}74}{3\text{-}IV\text{-}Ст3\ ГОСТ\ 14637\text{-}79}$	ЦНИИПРОМЗДАНИЙ г. Москва		
Рук.гр.		Корпушина						
Н.контр.		Фортина						
Утв.		Корпушина						

Формат А4

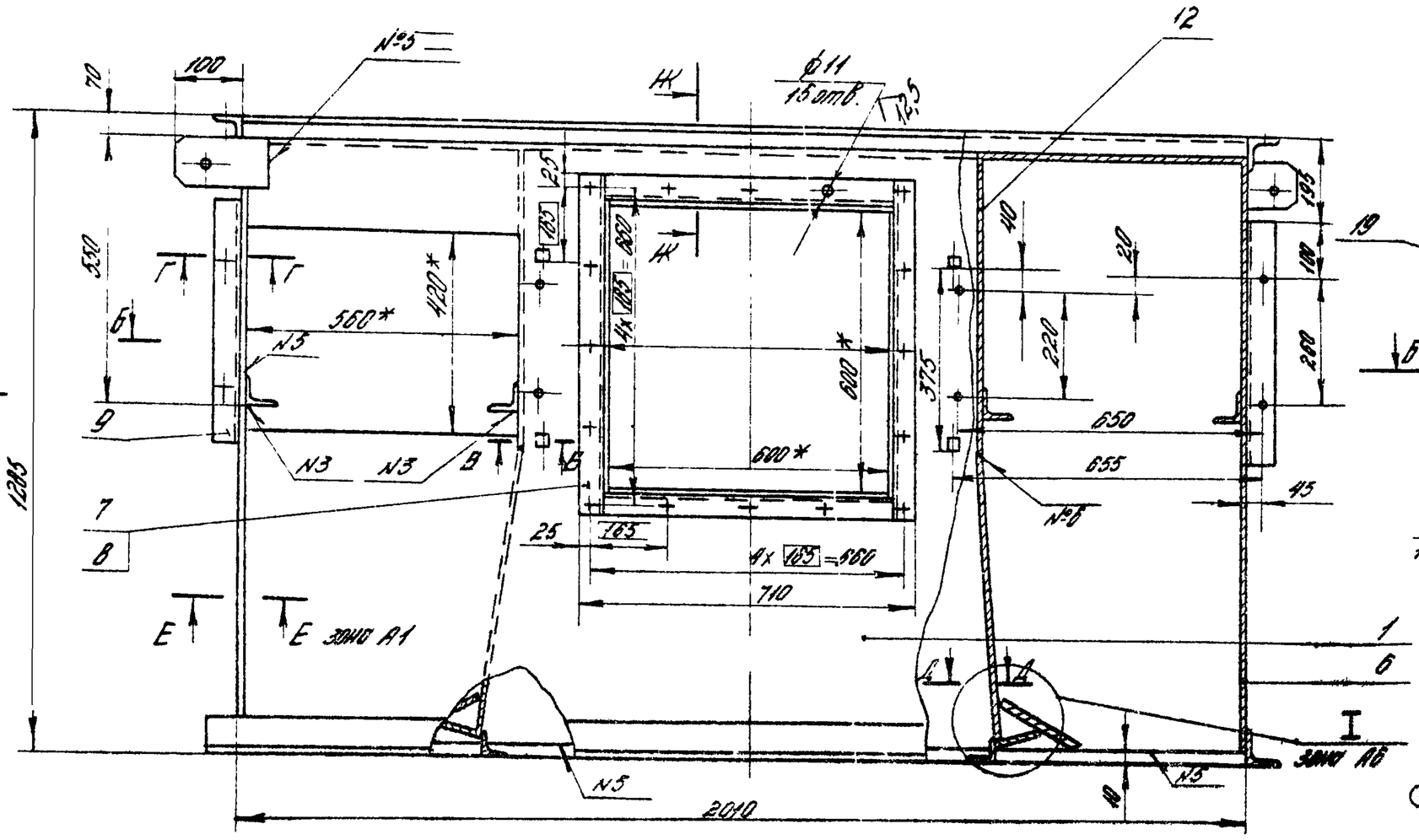

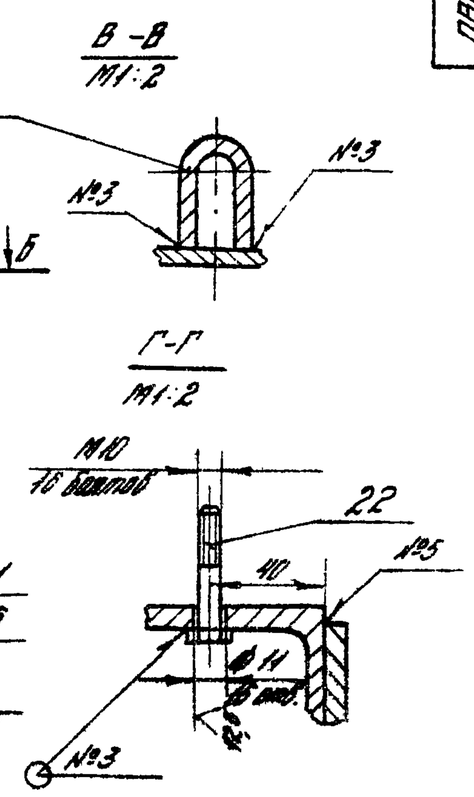

Б-Б

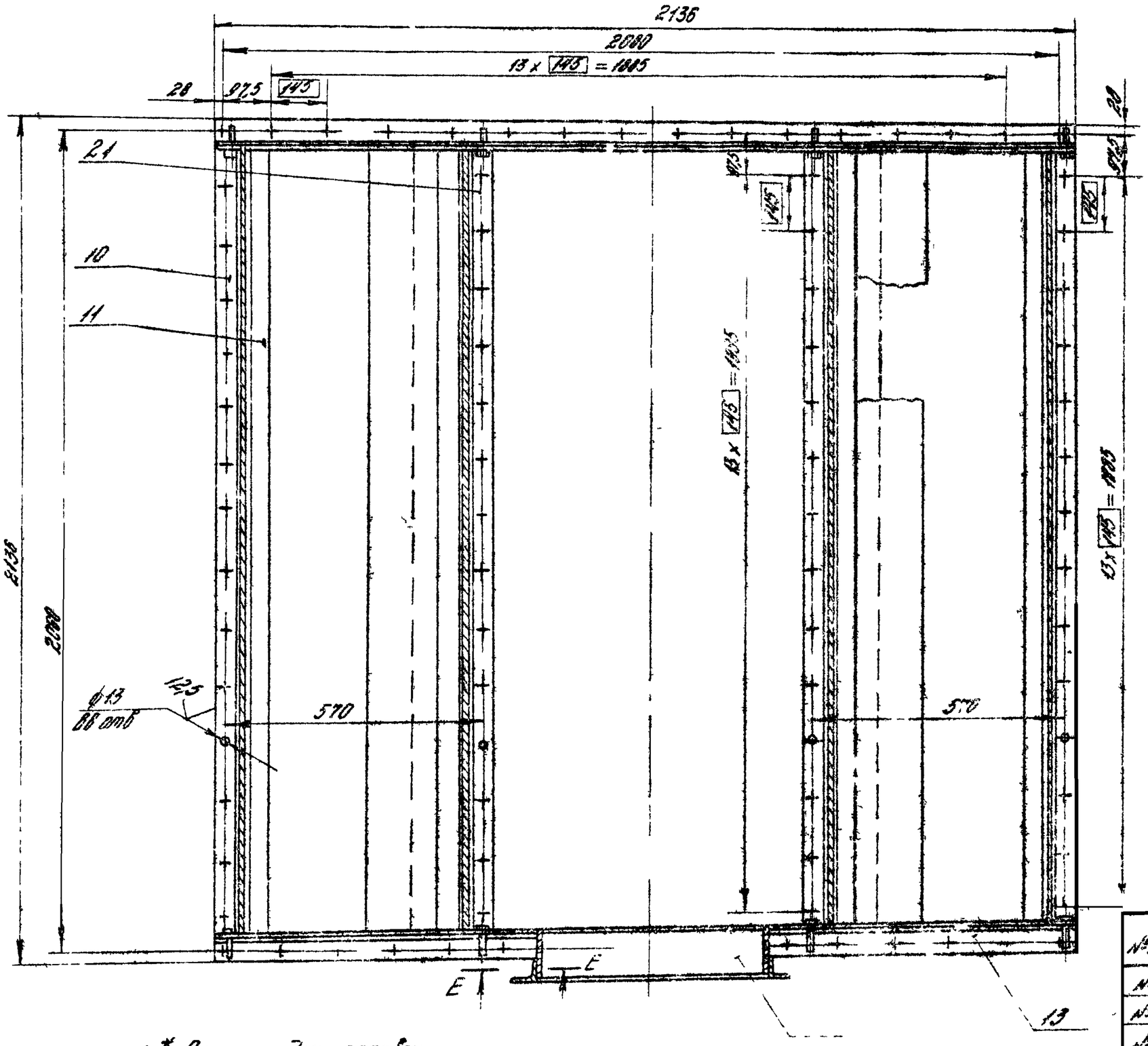

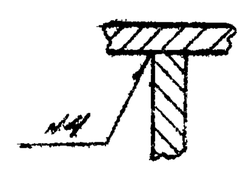

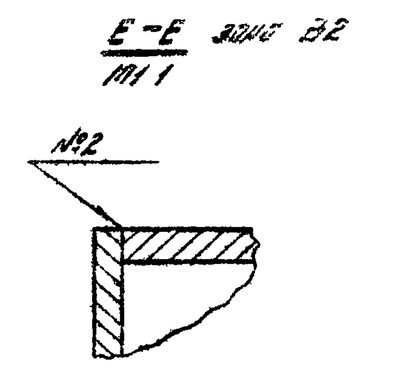

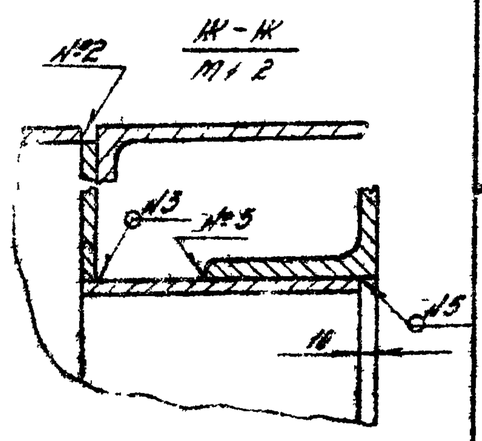

№ вида	Обозначение сборочных швов
№1	ГОСТ 5264-80-С2-Ш-12
№2	ГОСТ 5264-80-У4-Δ4
№3	ГОСТ 5264-80-Т1-Δ4
№4	ГОСТ 5264-80-Т3-Δ4
№5	ГОСТ 5264-80-Н1-Δ4
№6	ГОСТ 14534-75-У1
№7	ГОСТ 14534-75-Т1

1. * Размеры для справок
2. Смещение осей отверстий от номинального расположения не более ±0,5 мм (допуск зависимый)
3. Неуказанные предельные отклонения размеров отверстий H14, валов h14; остальных $\pm \frac{IT14}{2}$
4. Покрытие. Для внутренней поверхности: сурик свинцовый марки И ГОСТ 19151-73 на натуральную олифу ГОСТ 7931-76; для наружной поверхности Гр. Гф-021. ГОСТ 23343-78, эмаль серая ПФ-133 ГОСТ 926-82.
5. Остальные технические требования по ТУ
6. Лист поз 2 приварить при монтаже.

Изм.	Лист	№ докум.	Подп.	Дата	ПВМ20КБ.02.00.000СБ
Разраб.		Воробьев			Секция верхняя. Сборочный чертеж
Пров.		Петрова			Лит. / Масса / Масшт. 446 / 1:10
Т.контр.		Зайченко			Лист 1 / Листов 3
Н.контр.		Петрова			ЦНИИПРОМЗДАНИЙ г. Москва
Утв.		Зайченко			

Копировал

Формат А2

Выпуск 4 Серия

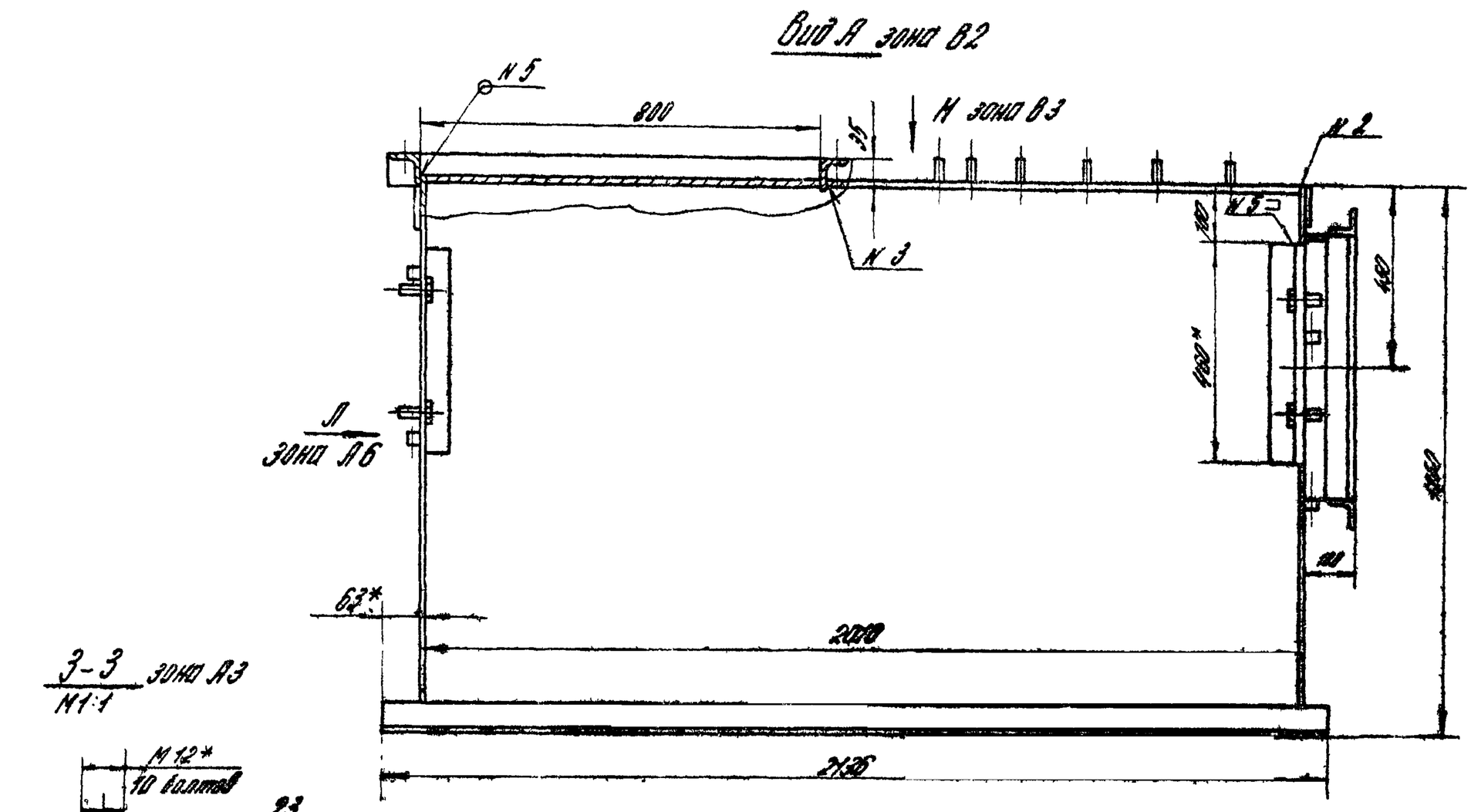
Вид А зона В2
№5
800
35
М зона В3
№2
№3
Л
зона А6
63*
2000
2436
3-3 зона А3
М1:1
М12*
10 болтов
23
Вид М зона В3
926
6х = 970
28
Ф13
42 отв
4
2
М
зона А4
2655
130
Н
654
2575
35
Н-Н зона В3
М1:1
№2
4
3 зона В4
11
2473
№1
17
№1

ПВМ20КБ02.00.000СБ

Вид Л зона В4

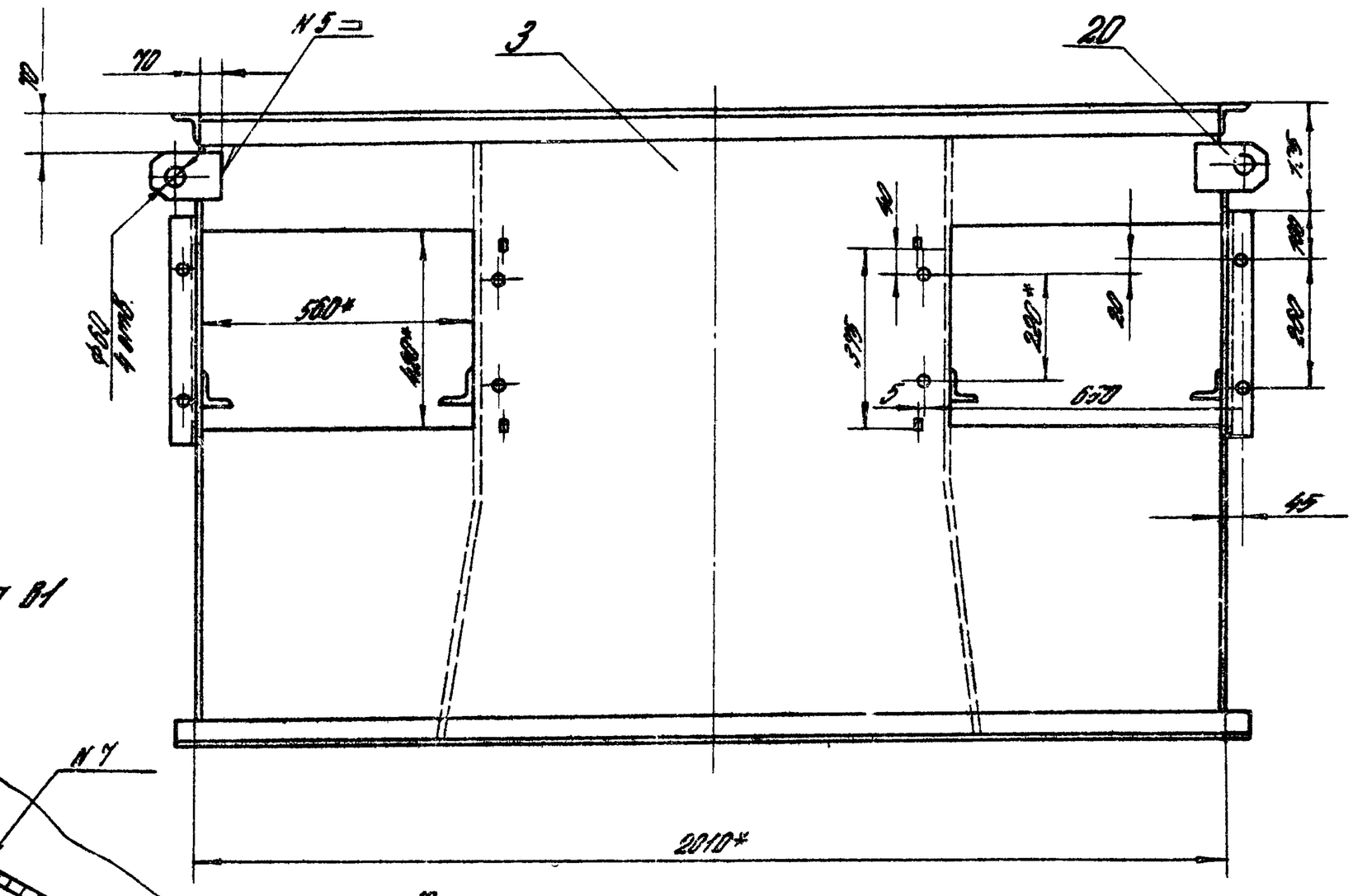

I зона В1
М1:2

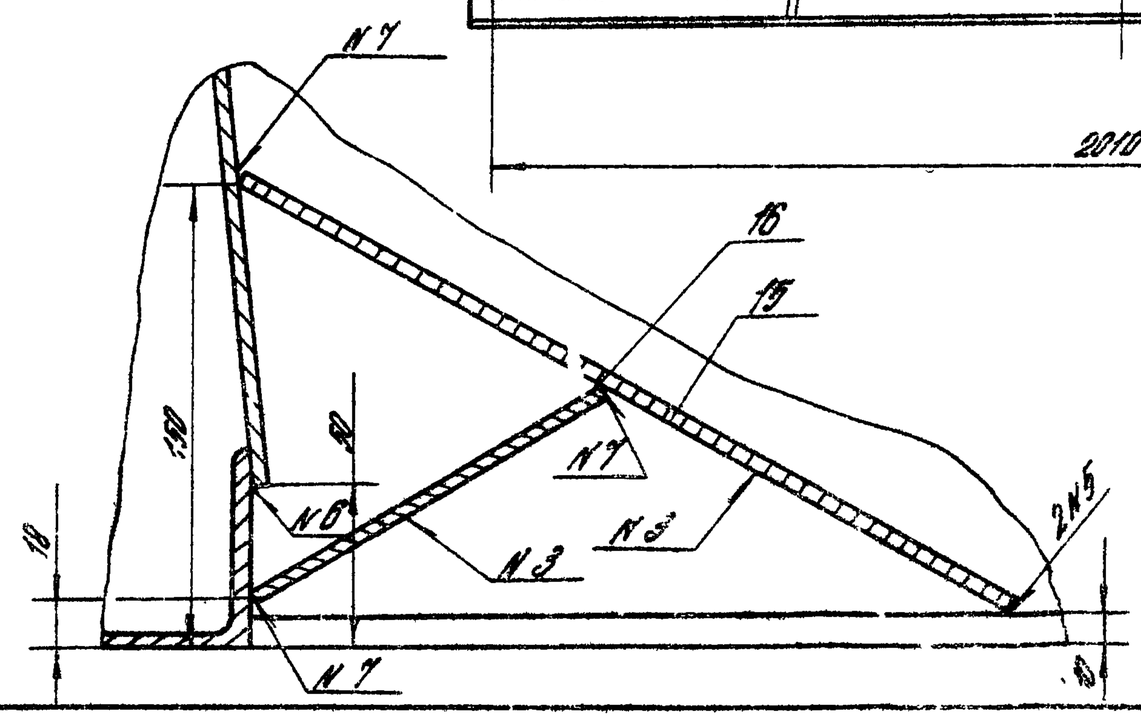

Выпуск 4 Серия 5.904-23

Изм.	Лист	N докум.	Подп.	Дата	ПВМ 20.КБ.02.00.000СБ	Лист 3
Разраб.	Жуковский					
Пров.	Петрова					
Т.контр.	Корнющенко					
Рук.арх.	Петрова					
Н.контр.	Жуковский					
Утв.	Петрова					

Формат А3

ПВМ20КБ03.00.003

125 √(√)

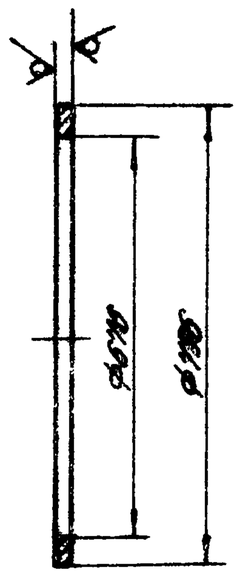

Предельные отклонения размеров отверстий Н14, валов h14.

Изм.	Лист	N докум.	Подп.	Дата	ПВМ 20 КБ 03.00.003			
Разраб.	Жуковский				Фланец	Лит.	Масса	Масштаб
Пров.	Петрова						2	1:10
Т.контр.	Корнющенко					Лист	Листов 1	
Н.контр.	Жуковский				Лист	5-ПК-4 ГОСТ 19903-74 / 3-IV Ст.3 ГОСТ 14637-79	ЦНИИПРОМЗДАНИЙ г. Москва	
Утв.	Петрова			9.86				

Формат А4

ПВМ20КБ02.00.004

50 √(√)

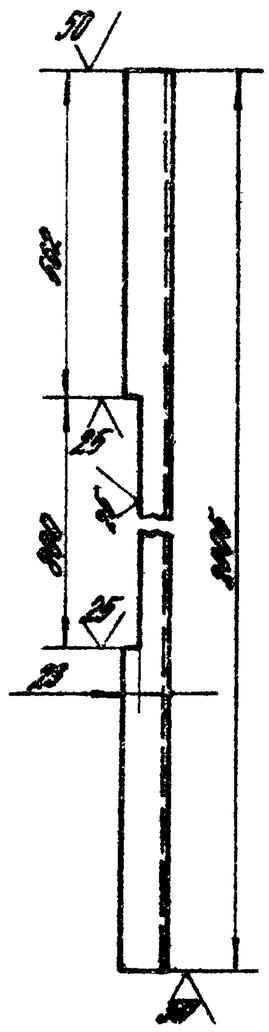

Предельные отклонения размеров: отверстий Н14, валов h14, остальных $\pm\frac{IT14}{2}$

Изм.	Лист	N докум.	Подп.	Дата	ПВМ 20 КБ 02.00.004			
Разраб.	Жуковский				Связь	Лит.	Масса	Масштаб
Пров.	Петрова						10	1:10
Т.контр.	Корнющенко					Лист	Листов 1	
Рук.арх.	Петрова				Уголок	Б-63×63×5 ГОСТ 8509-72 / Ст.3 ГОСТ 535-79	ЦНИИПРОМЗДАНИЙ г. Москва	
Н.контр.	Жуковский							
Утв.	Петрова			9.86				

Формат А4

Выпуск 4 Серия 5904-23

Формат	Зона	Поз.	Обозначение	Наименование	Кол.	Примеч.
				Документация		
А2			ПВМ20КБ.03.00.000 ВБ	Сборочный чертеж		
				Детали		
А1		1	ПВМ20КБ.03.00.001	Стенка	8	
А3		2	ПВМ20КБ.03.00.002	Обечайка	1	
А4		3	ПВМ20КБ.03.00.003	Фланец	2	
Б1		5	ПВМ20КБ.03.00.005	Связь		
				Уголок Б-63×63×3 ГОСТ 8509-72 / Ст3 ГОСТ 535-79		
				L=925 h14 32/	2	4,7кг
Б1		6	ПВМ20КБ.03.00.006	Связь		
				Уголок Б-63×63×3 ГОСТ 8509-72 / Ст3 ГОСТ 535-79		
				L=2070 h14 32/	2	9,7кг

Инв.№ подл. | Подп. и дата | Взам. инв.№ | Инв.№ дубл. | Подп. и дата

ПВМ20КБ.03.00.000

Изм.	Лист	№ докум.	Подп.	Дата				
Разраб.		Змиевская			Воздухосборник	Лит.	Лист	Листов
Пров.		Петрова		6.82				1
Рук. груп.		Петрова		6.82		ЦНИИПРОМЗДАНИЙ г. Москва		
Н. контр.		Корнушина		6.82				
Утв.		Петрова		6.82				

Формат А4

ПВМ20КБ.03.00.001

$R_z 12,5$ √(√)

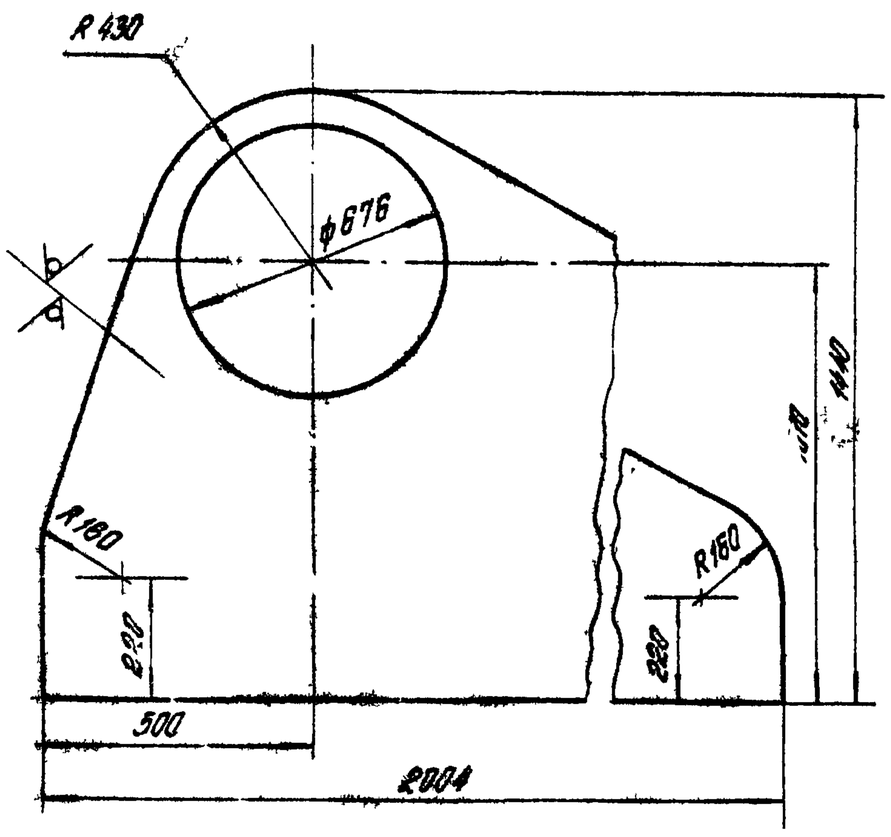

Предельные отклонения размеров отверстий H14, валов h14; остальных $\pm \frac{IT14}{2}$

Инв.№ подл. | Подп. и дата | Взам. инв.№ | Инв.№ дубл. | Подп. и дата

ПВМ20КБ.03.00.001

Изм.	Лист	№ докум.	Подп.	Дата				
Разраб.		Корнушина			Стенка	Лит.	Масса	Масш.
Пров.		Петрова		6.82			17	1:10
Т. контр.		Змиевская		6.82		Лист	Листов 1	
Рук. груп.		Петрова		6.82				
Н. контр.		Змиевская		6.82	Лист Б-ПН-3 ГОСТ 19903-74 / 3-IV Ст3 ГОСТ 16523-70	ЦНИИПРОМЗДАНИЙ г. Москва		
Утв.		Петрова		6.82				

Формат А4

ПВМ20КБ.03.00.002

$R_z 50$ √(√)

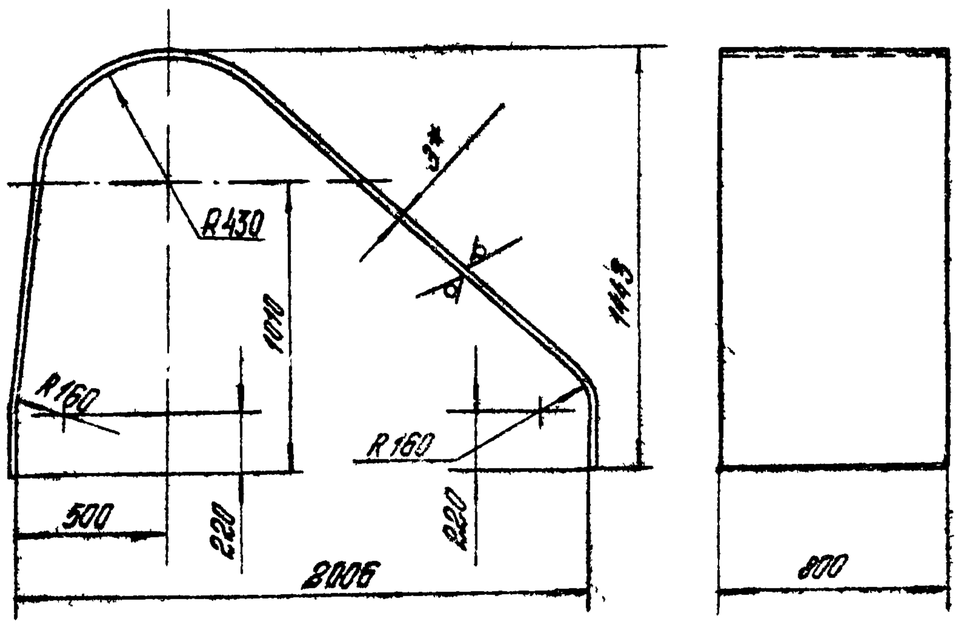

1 * Размер для справок.
2 Предельные отклонения размеров: отверстий H14, валов h14, остальных $\pm \frac{IT14}{2}$

Инв.№ подл. | Подп. и дата | Взам. инв.№ | Инв.№ дубл. | Подп. и дата

ПВМ20КБ.03.00.002

Изм.	Лист	№ докум.	Подп.	Дата				
Разраб.		Корнушина			Обечайка	Лит.	Масса	Масш.
Пров.		Петрова		6.82			60	1:20
Т. контр.		Корнушина		6.82		Лист	Листов 1	
Рук. груп.		Петрова		6.82				
Н. контр.		Корнушина		6.82	Лист Б-ПН3 ГОСТ 19903-74 / 3-IV Ст3 ГОСТ 16523-70	ЦНИИПРОМЗДАНИЙ г. Москва		
Утв.		Петрова		6.82				

Формат А4

ПВМ20К6.03.00.000СБ

Выпуск 4 Серия 3.904-23

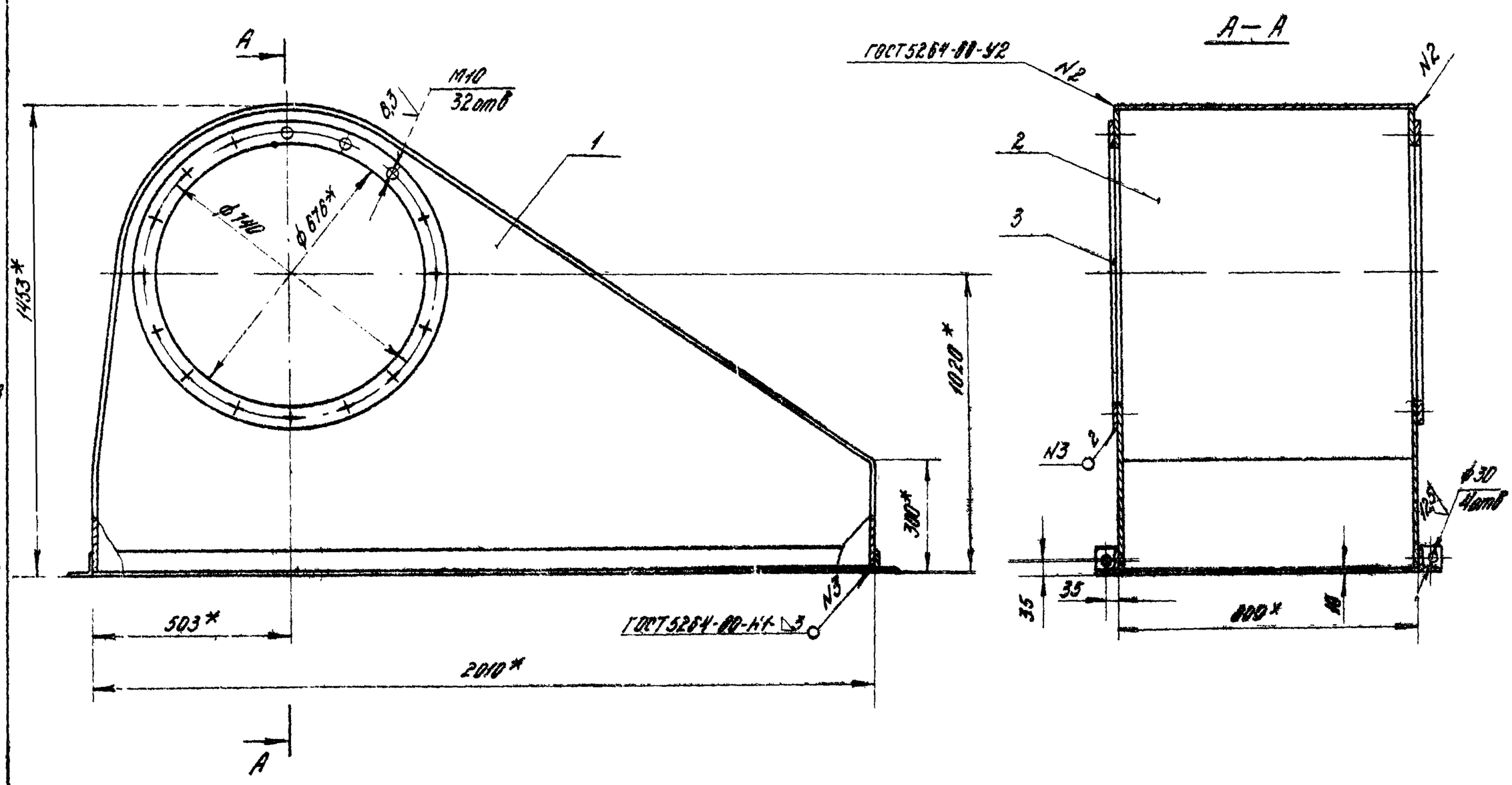

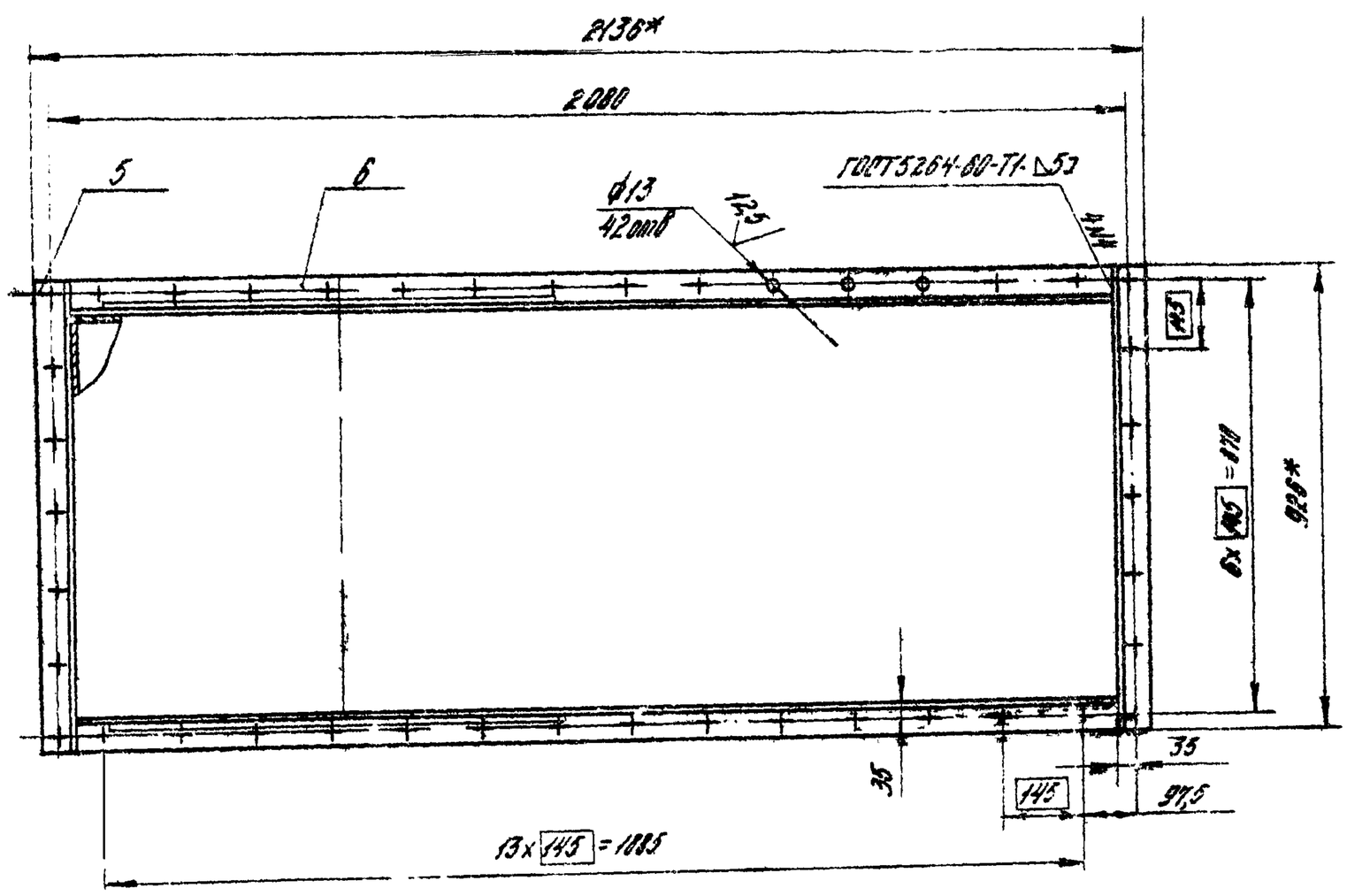

1. * Размеры для справок.
2. Предельные отклонения размеров отверстий H14, валов h14, остальных ± IT14/2
3. Смещение осей отверстий от номинального расположения не более ±0,5 мм (допуск зависимый).
4. Покрытие для внутренней поверхности: сурик свинцовый марки 4 ГОСТ 19151-73 на натуральной олифе ГОСТ 7951-76. Для наружной поверхности Гр-Гф-017 ГОСТ 23343-76, эмаль серая-ПА ПФ-133 ГОСТ 926-82.
5. Остальные технические требования см. ТУ, выпуск „0".

Изм.	Лист	№докум.	Подп.	Дата	ПВМ20К6.03.00.000СБ			
Разраб.		Знаменская		7.82	Воздухосборник Сборочный чертеж	Лит.	Масса	Масштаб
Пров.		Петрова		8.82			154	1:10
Т.контр.		Корпушина		8.82		Лист	Листов 1	
Рук.груп.		Петрова		8.82		ЦНИИПРОМЗДАНИЙ г. Москва		
Н.контр.		Знаменская		9.82				
Утв.		Петрова		9.82				

Копировал: Формат А2