ГОСУДАРСТВЕННЫЙ КОМИТЕТ СССР ПО ДЕЛАМ СТРОИТЕЛЬСТВА
(ГОССТРОЙ СССР)

ТИПОВАЯ ДОКУМЕНТАЦИЯ НА СТРОИТЕЛЬНЫЕ ИЗДЕЛИЯ
ЗДАНИЙ И СООРУЖЕНИЙ

СЕРИЯ 5.904-8

ПЫЛЕУЛОВИТЕЛЬ ВЕНТИЛЯЦИОННЫЙ МОКРЫЙ СЛИВНОЙ ТИПА ПВМСЛ

ВЫПУСК 10

УНИФИЦИРОВАННЫЕ СБОРОЧНЫЕ ЕДИНИЦЫ И ДЕТАЛИ
РАБОЧИЕ ЧЕРТЕЖИ

Инв № 17456 07
Цена 2 05

ГОСУДАРСТВЕННЫЙ КОМИТЕТ С С СР ПО ДЕЛАМ СТРОИТЕЛЬСТВА
(ГОССТРОЙ СССР)

ТИПОВАЯ ДОКУМЕНТАЦИЯ НА СТРОИТЕЛЬНЫЕ ИЗДЕЛИЯ
ЗДАНИЙ И СООРУЖЕНИЙ

СЕРИЯ 5.904-8

ПЫЛЕУЛОВИТЕЛЬ ВЕНТИЛЯЦИОННЫЙ МОКРЫЙ СЛИВНОЙ ТИПА ПВМСА

ВЫПУСК 10

УНИФИЦИРОВАННЫЕ СБОРОЧНЫЕ ЕДИНИЦЫ И ДЕТАЛИ
РАБОЧИЕ ЧЕРТЕЖИ

РАЗРАБОТАНЫ
ЦНИИПРОМЗДАНИИ
ГОССТРОЯ СССР

УТВЕРЖДЕНЫ
И ВВЕДЕНЫ В ДЕЙСТВИЕ
ПРИКАЗОМ N 81
ГЛАВПРОМСТРОЙПРОЕКТА
ОТ 23 ОКТЯБРЯ 1981г

Содержание

NN пп	Наименование	Обозначение	Стр
1	Пылеуловитель вентиляционный мокрый сливной типа ПВМ Схема электрическая принципиальная	ПВМ 3СЭ 00 00 000 Э3	3
2	Пылеуловитель вентиляционный мокрый сливной типа ПВМ Схема электрическая соединений	ПВМ 3СЭ 00 00 000 Э4	
3	Подоконник	ПВМ 3СЭ 00 00 003	4
4	Ручка левая	ПВМ 3СР 00 00 006	
5	Ручка правая	ПВМ 3СР 00 00 007	
6	Шпилька	ПВМ 3СР 00 00 009	
7	Шайба М12	ПВМ 3СР 00 00 010	5
8	Болт	ПВМ 3СР 00 00 012	
9	Стремя	ПВМ 3СР 01 01 004	
10	Фланец	ПВМ 3СР 01 01 006	
11	Болт	ПВМ 3СР 01 01 017	6
12	Ушко	ПВМ 3СР 01 01 018	
13	Патрубок	ПВМ 3СР 01 01 019	
14	Подоконник	ПВМ 3СР 7-02 000	7
15	Подоконник сборочный чертеж	ПВМ 3СЯ 01 01 000 СБ	8
16	Стенка задняя	ПВМ 3СЯ 01 02 001	7
17	Стенка промежуточная	ПВМ 3СЯ 01 02 003	
18	Стенка передняя	ПВМ 3СЯ 01 02 005	
19	Стенка боковая	ПВМ 3СЯ 01 02 006	9
20	Дно	ПВМ 3СЯ 01 02 007	
21	Стенка боковая	ПВМ 3СЯ 01 02 008	
22	Патрубок	ПВМ 3СЯ 01 02 009	
23	Полочка регулирующая	ПВМ 3СЯ 01 04 000	10
24	Полочка регулирующая сборочный чертеж	ПВМ 3СЯ 01 04 000 СБ	
25	Планка	ПВМ 3СЯ 01 04 001	
26	Прокладка	ПВМ 3СЯ 01 04 002	
27	Ручка	ПВМ 3СЯ 01 04 003	6
28	Узел нижнего подвода воды	ПВМ 3СЯ 01 05 000	11
29	Узел нижнего подвода воды сборочный черт	ПВМ 3СЯ 01 05 000 СБ	
30	Труба	ПВМ 3СЯ 01 05 001	12
31	Патрубок	ПВМ 3СЯ 01 05 002	11
32	Патрубок	ПВМ 3СЯ 01 05 003	12
33	Патрубок	ПВМ 3СЯ 01 05 004	
34	Патрубок	ПВМ 3СЯ 01 05 005	
35	Воронка	ПВМ 3СЯ 01 06 000	13
36	Воронка сборочный чертеж	ПВМ 3СЯ 01 06 000 СБ	
37	Стенка боковая	ПВМ 3СЯ 01 06 001	14
38	Стенка	ПВМ 3СЯ 01 06 002	
39	Дно	ПВМ 3СЯ 01 06 003	
40	Труба	ПВМ 3СЯ 01 06 004	
41	Кронштейн	ПВМ 3СЯ 01 06 005	19
42	Патрубок	ПВМ 3СЯ 01 07 000	15
43	Патрубок сборочный чертеж	ПВМ 3СЯ 01 07 000 СБ	
44	Втулка	ПВМ 3СЯ 01 07 001	
45	Стенка боковая	ПВМ 3СЯ 01 07 002	16
46	Стенка	ПВМ 3СЯ 01 07 003	
47	Труба	ПВМ 3СЯ 01 07 004	
48	Крышка	ПВМ 3СЯ 01 07 005	
49	Дверка	ПВМ 3СЯ 01 08 000	17
50	Дверка сборочный чертеж	ПВМ 3СЯ 01 08 000 СБ	
51	Дверка	ПВМ 3СЯ 01 08 001	
52	Прокладка	ПВМ 3СЯ 01 08 002	
53	Дверка	ПВМ 3СЯ 01 09 000	18
54	Дверка сборочный чертеж	ПВМ 3СЯ 01 09 000 СБ	
55	Дверка	ПВМ 3СЯ 01 09 001	
56	Прокладка	ПВМ 3СЯ 01 09 002	
57	Стенка задняя	ПВМ 3СЯ 02 00 002	19
58	Стенка	ПВМ 3СЯ 02 00 004	
59	Дверка	ПВМ 3СЯ 01 00 000	
60	Дверка сборочный чертеж	ПВМ 3СЯ 01 00 000 СБ	20
61	Лист	ПВМ 3СЯ 01 00 001	21
62	Прокладка	ПВМ 3СЯ 01 00 00 002	
63	Планка	ПВМ 3СЯ 01 00 003	
64	Ключ	ПВМ 3СЯ 01 00 004	
65	Стенка бункера	ПВМ 20СЯ 01 01 001	22
66	Косынка	ПВМ 10СЯ 01 01 004	
67	Стенка боковая	ПВМ 10СЯ 01 01 005	
68	Связь	ПВМ 10СЯ 01 01 006	25
69	Перегородка подвижная	ПВМ 10СЯ 01 02 000	23
70	Перегородка подвижная сборочный чертеж	ПВМ 10СЯ 01 02 000 СБ	
71	Перегородка	ПВМ 10СЯ 01 02 001	
72	Калориферовитель	ПВМ 10СЯ 05 00 000	24
73	Калориферовитель сборочный чертеж	ПВМ 10СЯ 05 00 000 СБ	
74	Подставка	ПВМ 10СЯ 05 00 001	
75	Каркас	ПВМ 10СЯ 05 01 000	25
76	Каркас сборочный чертеж	ПВМ 10СЯ 05 01 000 СБ	

Содержание

NN п.п.	Наименование	Обозначение	Стр.
1	Пылеуловитель вентиляционный мокрый сливной типа ПВМ. Схема электрическая принципиальная	ПВМ 3СА 00.00.000 Э3	3
2	Пылеуловитель вентиляционный мокрый сливной типа ПВМ. Схема электрическая соединений	ПВМ 3СА 00.00.000 Э4	
3	Полосатый	ПВМ 3СА.00.00.003	4
4	Ручка левая	ПВМ 3СА.00.00.006	
5	Ручка правая	ПВМ 3СА.00.00.011	
6	Втулка	ПВМ 3СА.00.00.009	
7	Вкладыш мягкий	ПВМ 3СА.00.00.010	5
8	Кольцо	ПВМ 3СА.00.00.012	
9	Стенка	ПВМ 3СА.01.01.001	
10	Фланцы	ПВМ 3СА.01.01.006	
11	Кронштейн	ПВМ 3СА.01.01.011	6
12	Ушко	ПВМ 3СА.01.01.018	
13	Патрубок	ПВМ 3СА.01.01.019	
14	Гидрозатвор	ПВМ 3СА.01.02.000	7
15	Гидрозатвор. Сборочный чертеж	ПВМ 3СА.01.02.000 СБ	8
16	Стенка задняя	ПВМ 3СА.01.02.001	7
17	Стенка промежуточная	ПВМ 3СА.01.02.003	
18	Стенка передняя	ПВМ 3СА.01.02.005	
19	Стенка боковая	ПВМ 3СА.01.02.006	9
20	Дно	ПВМ 3СА.01.02.007	
21	Стенка боковая	ПВМ 3СА.01.02.008	
22	Патрубок	ПВМ 3СА.01.02.009	
23	Планка регулирующая	ПВМ 3СА.01.04.000	10
24	Планка регулирующая. Сборочный чертеж	ПВМ 3СА.01.04.000 СБ	
25	Планка	ПВМ 3СА.01.04.001	
26	Прокладка	ПВМ 3СА.01.04.002	
27	Ручка	ПВМ 3СА.01.04.003	6
28	Узел нижнего подвода воды	ПВМ 3СА.01.05.000	11
29	Узел нижнего подвода воды. Сборочный черт.	ПВМ 3СА.01.05.000 СБ	
30	Труба	ПВМ 3СА.01.05.001	12
31	Патрубок	ПВМ 3СА.01.05.002	11
32	Патрубок	ПВМ 3СА.01.05.003	12
33	Патрубок	ПВМ 3СА.01.05.004	
34	Патрубок	ПВМ 3СА.01.05.005	
35	Воронка	ПВМ 3СА.01.06.000	13
36	Воронка. Сборочный чертеж	ПВМ 3СА.01.06.000 СБ	
37	Стенка боковая	ПВМ 3СА.01.06.001	14
38	Стенка	ПВМ 3СА.01.06.002	
39	Дно	ПВМ 3СА.01.06.003	
40	Труба	ПВМ 3СА.01.06.004	
41	Кронштейн	ПВМ 3СА.01.06.005	19
42	Патрубок	ПВМ 3СА.01.07.000	15
43	Патрубок. Сборочный чертеж	ПВМ 3СА.01.07.000 СБ	
44	Втулка	ПВМ 3СА.01.07.001	
45	Стенка боковая	ПВМ 3СА.01.07.002	16
46	Стенка	ПВМ 3СА.01.07.003	
47	Труба	ПВМ 3СА.01.07.004	
48	Крышка	ПВМ 3СА.01.07.005	
49	Дверка	ПВМ 3СА.01.08.000	17
50	Дверка. Сборочный чертеж	ПВМ 3СА.01.08.000 СБ	
51	Дверка	ПВМ 3СА.01.08.001	
52	Прокладка	ПВМ 3СА.01.08.002	
53	Дверка	ПВМ 3СА.01.09.000	18
54	Дверка. Сборочный чертеж	ПВМ 3СА.01.09.000 СБ	
55	Дверка	ПВМ 3СА.01.09.001	
56	Прокладка	ПВМ 3СА.01.09.002	
57	Стенка задняя	ПВМ 3СА.02.00.002	19
58	Стойка	ПВМ 3СА.02.00.004	
59	Дверка	ПВМ 3СА.04.00.000	
60	Дверка. Сборочный чертеж	ПВМ 3СА.04.00.000 СБ	20
61	Лист	ПВМ 3СА.04.00.001	21
62	Прокладка	ПВМ 3СА.04.00.002	
63	Планка	ПВМ 3СА.04.00.003	
64	Клин	ПВМ 3СА.04.00.004	
65	Стенка бункера	ПВМ 20СА.01.01.001	22
66	Косынка	ПВМ 10СА.01.01.004	
67	Стенка боковая	ПВМ 10СА.01.01.005	
68	Связь	ПВМ 10СА.01.01.006	25
69	Перегородка подвижная	ПВМ 10СА.01.02.000	23
70	Перегородка подвижная. Сборочный чертеж	ПВМ 10СА.01.02.000 СБ	
71	Перегородка	ПВМ 10СА.01.02.001	
72	Каплеуловитель	ПВМ 10СА.05.00.000	24
73	Каплеуловитель. Сборочный чертеж	ПВМ 10СА.05.00.000 СБ	
74	Пластина	ПВМ 10СА.05.00.001	
75	Корпус	ПВМ 10СА.05.01.000	25
76	Корпус. Сборочный чертеж	ПВМ 10СА.05.01.000 СБ	

Серия 5.903-8 Выпуск 1

ПВТ3СА 00 00 003

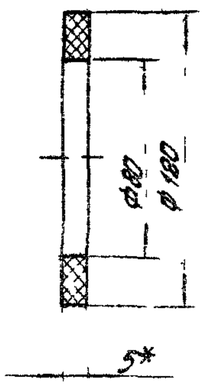

* Размер для справок

Изм.	Лист	№ докум.	Подп.	Дата	Прокладка	Лит.	Масса	Масшт.
Разраб.		Капушина					006	1:2
Пров.		Петрова				Лист	Листов 1
Т.контр.		Знаменская					
Рук.раб.		Петрова			Пластина I, лист ТМК4-77	ЦНИИПРОМЗДАНИЙ
Н.контр.		Знаменская			Б-99 ГОСТ 7338-77	г. Москва
Утв.		Петрова				

Формат 11

ПВТ3СА 00 00 006

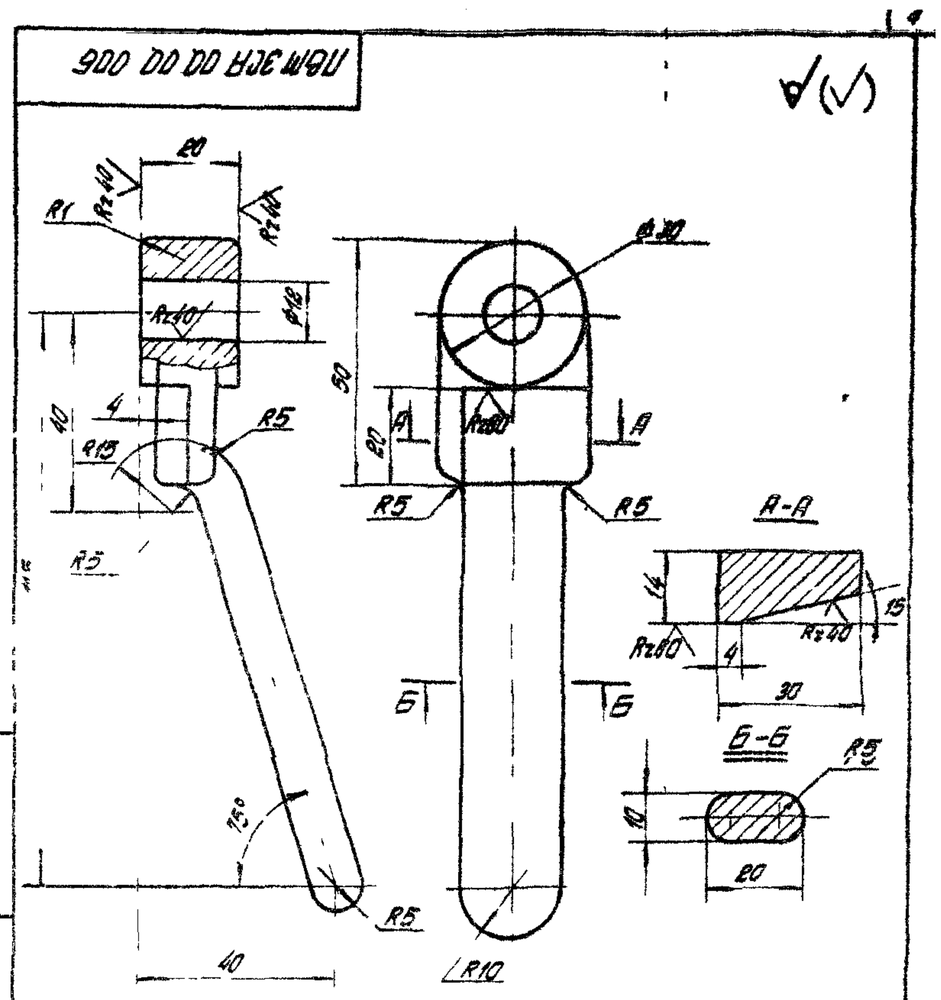

Предельные отклонения размеров и веса отливки по III кл ГОСТ 1855-55, отклонения размеров механически обрабатываемых поверхностей отверстий H14, валов ,h14 остальных $\pm \frac{IT14}{2}$

Изм.	Лист	№ докум.	Подп.	Дата	ПВТ3СА 00 00 006	Лит.	Масса	Масшт.
Разраб.		Капушина			Ручка левая		05	1:1
Пров.		Петрова				Лист	Листов 1
Т.контр.		Знаменская					
Рук.раб.		Петрова			Ст 15 32 ГОСТ 1412-79	ЦНИИПРОМЗДАНИЙ
Н.контр.		Знаменская				г. Москва
Утв.		Петрова				

Формат 11

ПВТ3СА 00 00 007

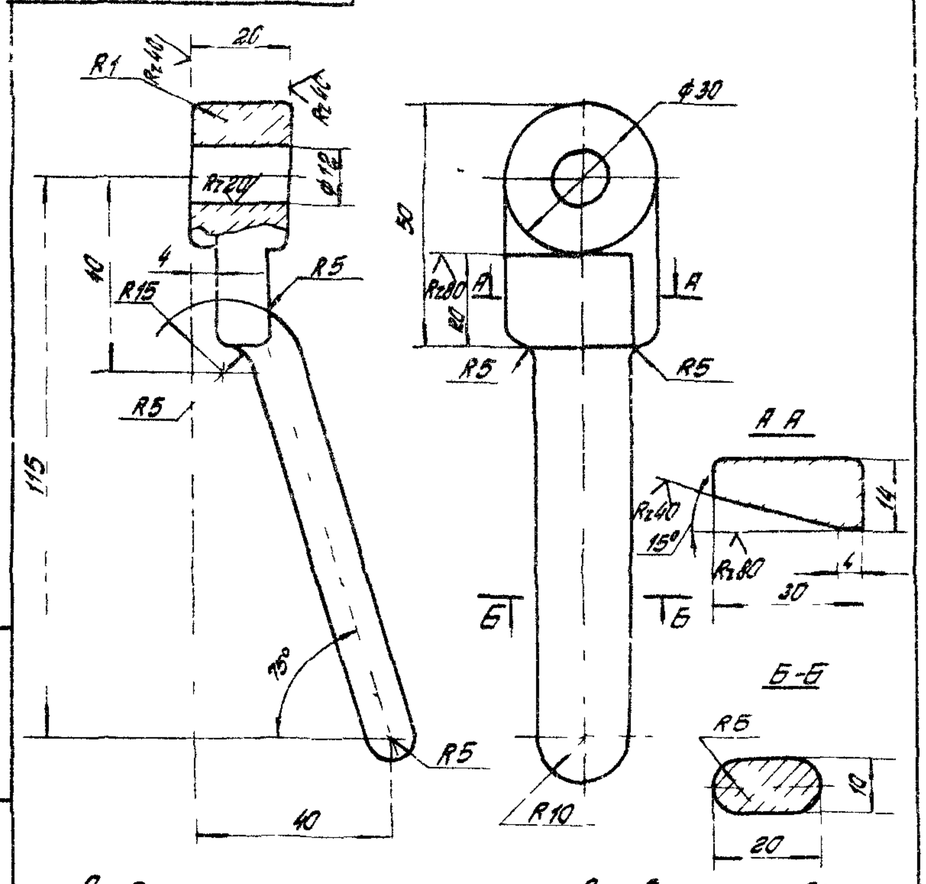

Предельные отклонения размеров и веса отливки по III кл ГОСТ 1855-55 отклонения размеров механически обрабатываемых поверхностей отверстий H14, валов h14, остальных $\pm \frac{IT14}{2}$

Изм.	Лист	№ докум.	Подп.	Дата	ПВТ3СА 00 00 007	Лит.	Масса	Масшт.
Разраб.		Капушина			Рукка правая		0,5	1:1
Пров.		Петрова				Лист	Листов 1
Т.контр.		Знаменская					
Рук.раб.		Петрова			Ст 15-32 ГОСТ 1412-79	ЦНИИПРОМЗДАНИЙ
Н.контр.		Знаменская				г. Москва
Утв.		Петрова				

Формат 11

ПВТ3СА 00 00 009

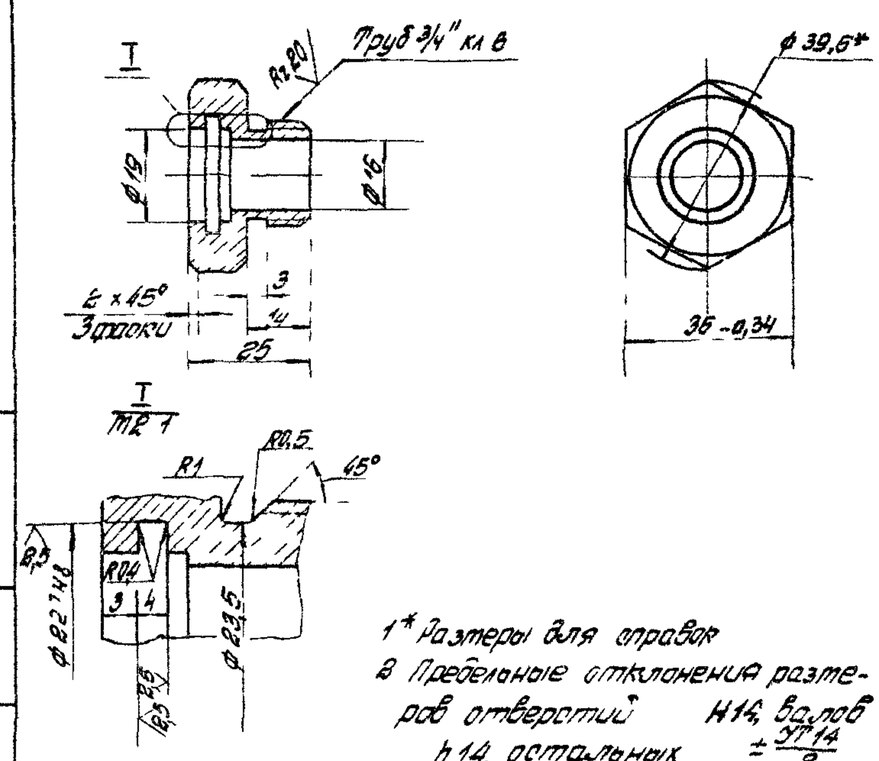

1* Размеры для справок

2 Предельные отклонения размеров отверстий H14, валов h14, остальных $\pm \frac{IT14}{2}$

Изм.	Лист	№ докум.	Подп.	Дата	ПВТ3СА 00 00 009	Лит.	Масса	Масшт.
Разраб.		Капушина			Втулка		0,06	1:1
Пров.		Петрова				Лист	Листов 1
Т.контр.		Знаменская					
Рук.раб.		Петрова			Сталь 45 ГОСТ 1050-74	ЦНИИПРОМЗДАНИЙ
Н.контр.		Знаменская				г. Москва
Утв.		Петрова				

Формат 11

Серия 5.904-8 Выпуск 10

ПВМ3СА 00 00 010

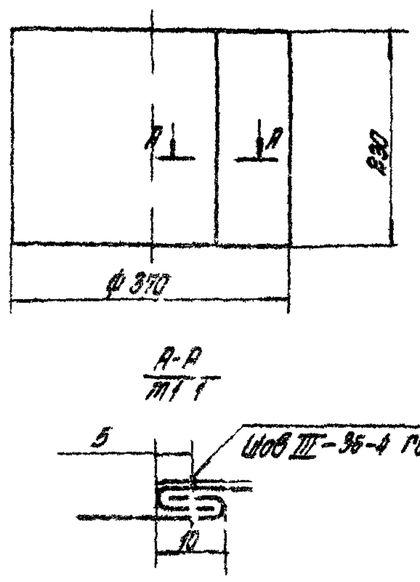

Сшивать нитками специальными №10 ГОСТ 6309-79

Изм. Лист	№ докум.	Подп.	Дата	ПВМ3СА 00 00 010			
Разраб.	Карпичева			Вставка мягкая	Лит.	Масса	Масшт.
Пров.	Петрова					0,12	1:2
Н. контр.	Знаменская				Лист	Листов 1	
Рук. раб.	Петрова			Марлевина льняная специальная полуделая арт. Н 119 ГОСТ 15530-76	ЦНИИПРОМЗДАНИЙ г. Москва		
Утв.	Петрова						

Формат 11

ПВМ3СА 00 00 012

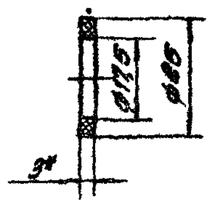

*Размер для справок.

Изм. Лист	№ докум.	Подп.	Дата	ПВМ3СА 00 00 012			
Разраб.	Карпичева			Кольцо	Лит.	Масса	Масшт.
Пров.	Петрова					0,002	1:1
Н. контр.	Знаменская				Лист	Листов 1	
Рук. раб.	Петрова			Пластина I, лист, ТМ КЦ-т-3-99 ГОСТ 73[illegible]-77	ЦНИИПРОМЗДАНИЙ г. Москва		
Вед. инж.	Знаменская						
Утв.	Петрова						

Формат 11

ПВМ3СА 01 01 001

Rz 320 (√)

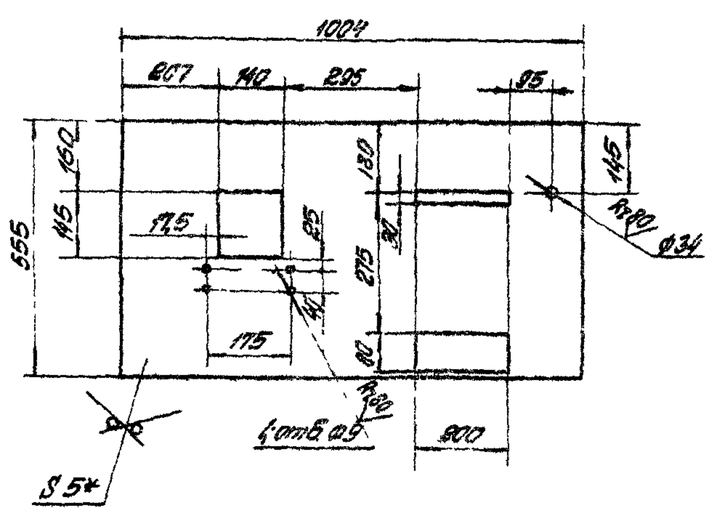

1 *Размер для справок

2 Неуказанные предельные отклонения размеров отверстий H14, валов h14, остальных $\pm \frac{IT14}{2}$.

Изм. Лист	№ докум.	Подп.	Дата	ПВМ3СА 01 01 001			
Разраб.	Хорохорин			Стенка	Лит.	Масса	Масшт.
Пров.	Карпичева					121	1:10
Н. контр.	Знаменская				Лист	Листов 1	
Рук. раб.	Петрова			Лист Б-ПН-2 ГОСТ 19903-74 / 3-IV Ст3 ГОСТ 16523-70	ЦНИИПРОМЗДАНИЙ г. Москва		
Утв.	Петрова						

Формат 11

ПВМ3СА 01 01.006

(√)

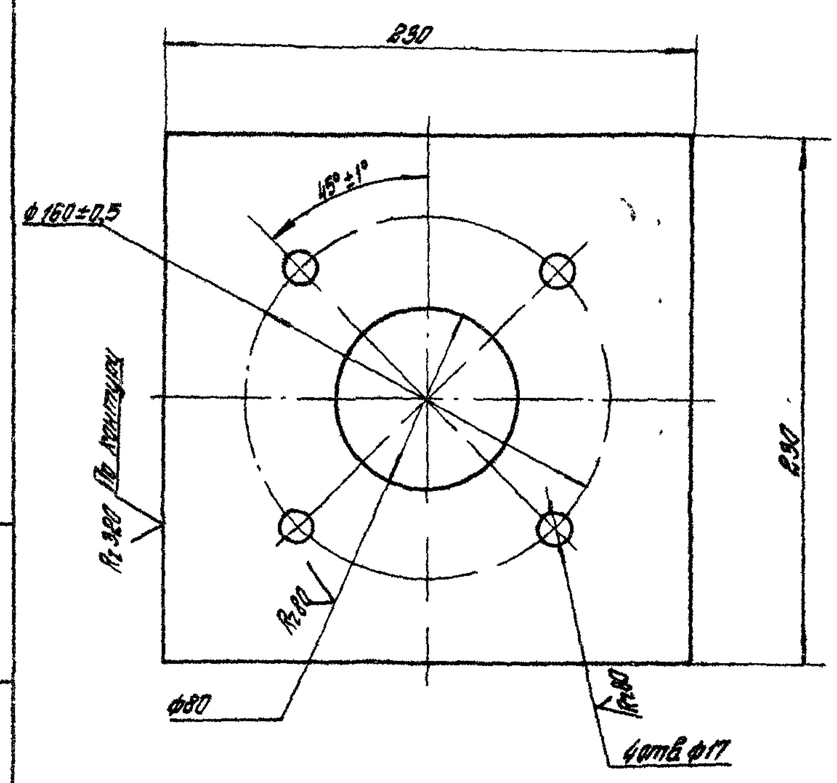

Предельные отклонения размеров: отверстий H14, валов h14.

Изм. Лист	№ докум.	Подп.	Дата	ПВМ3СА 01 01.006			
Разраб.	Хорохорин			Фланец	Лит.	Масса	Масшт.
Пров.	Карпичева					8	1:2
Н. контр.	Петрова				Лист	Листов 1	
Рук. раб.	Петрова			Лист Б-ПН 5 ГОСТ 19903-74 / 3-IV Ст3 ГОСТ 14637-79	ЦНИИПРОМЗДАНИЙ г. Москва		
Н. контр.	Знаменская						
Утв.	Петрова						

Формат 11

Серия 5.904-8 Выпуск 1

ПВМ 3СА 01 01 017

Rz 160 (√)

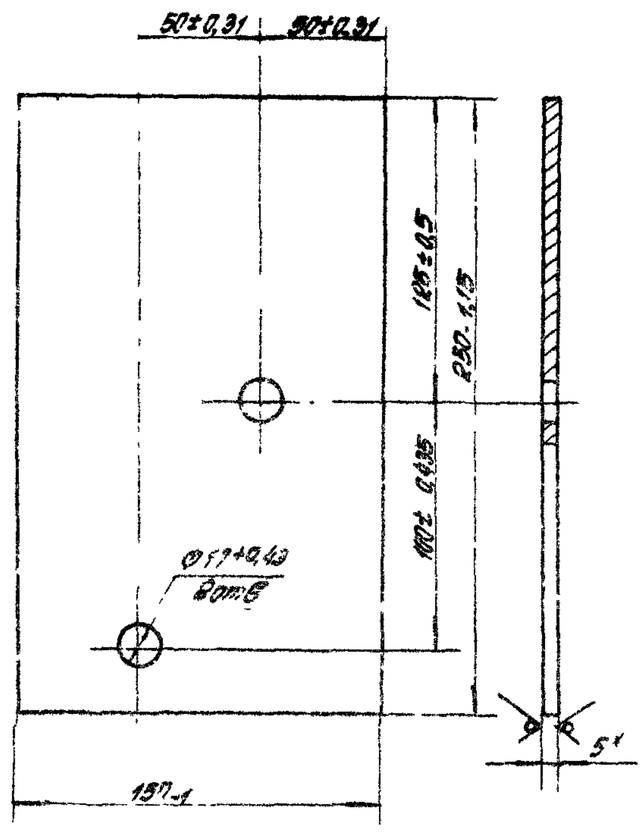

* Размер для справок

Изм.	Лист	№ докум.	Подп.	Дата	ПВМ 3СА 01 01 017		
Разраб.		Петрова			Кронштейн	Лит.	Масса: 0,86 / Масшт. 1:2
Пров.		Знаменская				Лист	Листов 1
Т.контр.		Картушина					
Рук.груп.		Петрова			Лист Б-ПН-5 ГОСТ 19903-74 / 3-IV Ст 3 ГОСТ 14637-79	ЦНИИПРОМЗДАНИЙ г. Москва	
Н.контр.		Знаменская					
Утв.		Петрова					

Формат 11

ПВМ 3СА 01 01 018

(√)

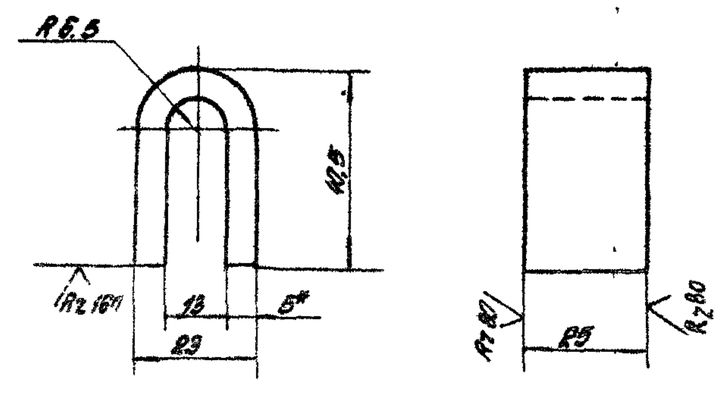

1. * Размер для справок.
2. Предельные отклонения размеров отверстий H14, валов h14, остальных ±IT14/2
3. Длина развертки L = 84 мм

Изм.	Лист	№ докум.	Подп.	Дата	ПВМ 3СА 01 01 018		
Разраб.		Знаменская			Ушко	Лит.	Масса: 0,06 / Масшт. 1:1
Пров.		Петрова				Лист	Листов 1
Т.контр.		Картушина					
Рук.груп.		Петрова			Лист Б-ПН-5 ГОСТ 19903-74 / 3-IV Ст 3 ГОСТ 14637-79	ЦНИИПРОМЗДАНИЙ г. Москва	
Н.контр.		Знаменская					
Утв.		Петрова					

Формат 11

ПВМ 3СА 01 01 019

(√)

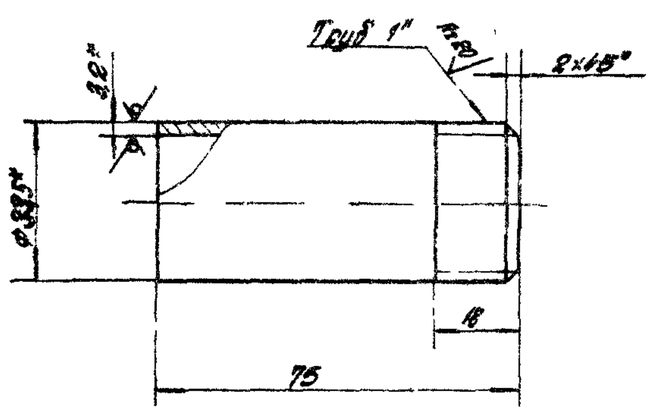

1* Размеры для справок
2. Предельные отклонения размеров отверстий H14, валов h14, остальных ±IT14/2

Изм.	Лист	№ докум.	Подп.	Дата	ПВМ 3СА 01 01 019		
Разраб.		Харкорин			Патрубок	Лит.	Масса: 0,9 / Масшт. 1:1
Пров.		Картушина				Лист	Листов 1
Т.контр.		Знаменская					
Рук.груп.		Петрова			Труба 25×3,2 ГОСТ 3262-75	ЦНИИПРОМЗДАНИЙ г. Москва	
Н.контр.		Знаменская					
Утв.		Петрова					

Формат 11

ПВМ 3СА 01 04 003

Rz 320 (√)

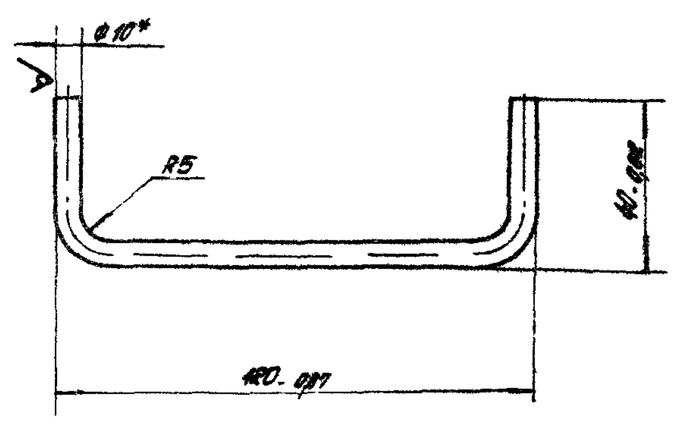

* Размер для справок

Изм.	Лист	№ докум.	Подп.	Дата	ПВМ 3СА 01 04 003		
Разраб.		Харкорин			Рукка	Лит.	Масса: 0,09 / Масшт. 1:1
Пров.		Картушина				Лист	Листов 1
Т.контр.		Знаменская					
Рук.груп.		Петрова			Круг В10 ГОСТ 2590-71 / Ст 3 ГОСТ 535-79	ЦНИИПРОМЗДАНИЙ г. Москва	
Н.контр.		Знаменская					
Утв.		Петрова					

Формат 11

Позиция	Зона	Поз.	Обозначение	Наименование	Кол.	Примечание
				Документация		
			ПВТ 3СА 01 02.000 СБ	Сборочный чертеж		
				Детали		
11		1	ПВТ 3СА 01 02 001	Стенка задняя	1	
11		2	ПВТ 3СА 01 02 002	Крышка		
				Лист $\frac{Б\text{-}ПН\text{-}2\ ГОСТ\ 19903\text{-}74}{3\text{-}IV\ Ст3\ ГОСТ\ 16523\text{-}70}$		
				257h14 x 67h14 — Rz 80	1	0,27 кг
11		3	ПВТ 3СА 01 02 003	Стенка протежуточная	1	
11		4	ПВТ 3СА 01 02 004	Труба 50 x 3,5		
				ГОСТ 8268-75		
				L = 440 h14 Rz 160	1	1,4 кг
11		5	ПВТ 3СА 01 02 005	Стенка передняя	1	
11		6	ПВТ 3СА 01 02 006	Стенка боковая	1	
11		7	ПВТ 3СА 01 02 007	Дно	1	
11		8	ПВТ 3СА 01 02 008	Стенка боковая	1	
11		9	ПВТ 3СА 01 02 009	Патрубок 1"	1	
				Стандартные изделия		
		12		Болт М8х25.58.019		
				ГОСТ 7798-70	14	

ПВТ 3СА 01 02 000

Гидрозатвор

Изм. Лист | № докум. | Подп. | Дата
Разраб. Сорокин
Пров. Исаакян
Рук. разр. Чистова
Н. контр. Знаменская
Утв. Петрова

Лит. | Лист | Листов 1

ЦНИИПРОМЗДАНИЙ г. Москва

Формат 11

ПВТ 3СА 01 02 003

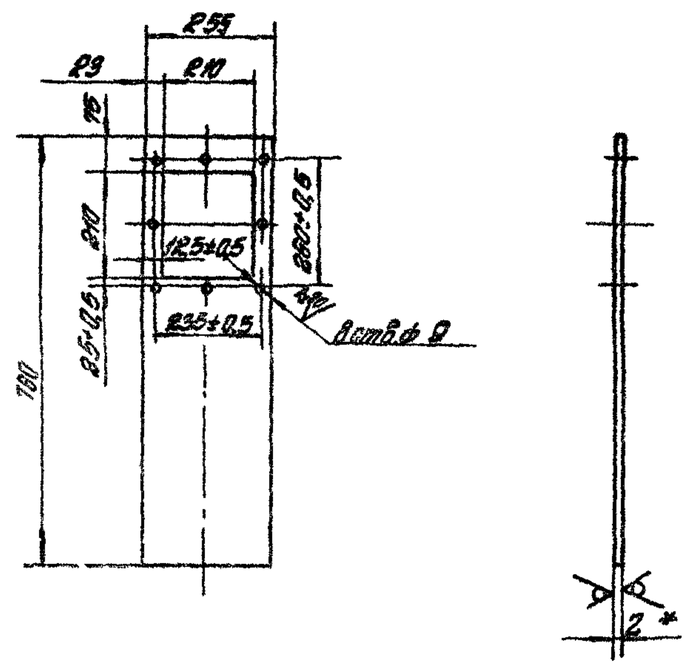

1 *Размер для справок
2 Неуказанные предельные отклонения размеров отверстий H14, валов h14

ПВТ 3СА 01 02 003

Стенка протежуточная

Изм. Лист | № докум. | Подп. | Дата
Разраб. Плетнева
Провер. Панькина
Т. контр. Знаменская
Рук. разр. Петрова
Н. контр. Петрова
Утв. Петрова

Лит. | Масса 2,45 | Масш. 1:10

Лист | Листов 1

Лист $\frac{Б\text{-}ПН\text{-}2\ ГОСТ\ 19903\text{-}74}{3\ IV\text{-}Ст3\ ГОСТ\ 16523\ 70}$

ЦНИИПРОМЗДАНИЙ г. Москва

Формат 11

ПВТ 3СА 01 02 001

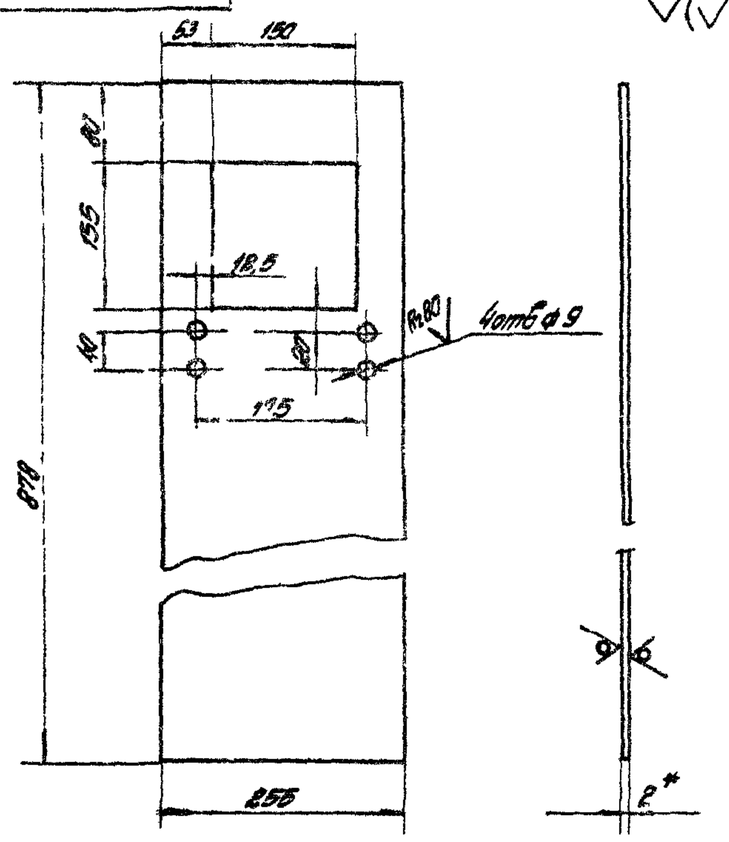

1* Размер для справок
2 Предельные отклонения размеров отверстий H14, валов h14, остальных $\pm\frac{IT14}{2}$

ПВТ 3СА 01 02 001

Стенка задняя

Изм. Лист | № докум. | Подп. | Дата
Разраб. Панькина
Пров. Знаменская
Т. контр. Знаменская
Рук. разр. Петрова
Н. контр. Петрова
Утв. Петрова

Лит. | Масса 3,2 | Масш. 1:5

Лист | Листов 1

Лист $\frac{Б\text{-}ПН\text{-}2\ ГОСТ\ 19903\text{-}74}{3\text{-}IV\ Ст3\ ГОСТ\ 16523\ 70}$

ЦНИИПРОМЗДАНИЙ г. Москва

Формат 11

ПВТ 3СА 01 02 005

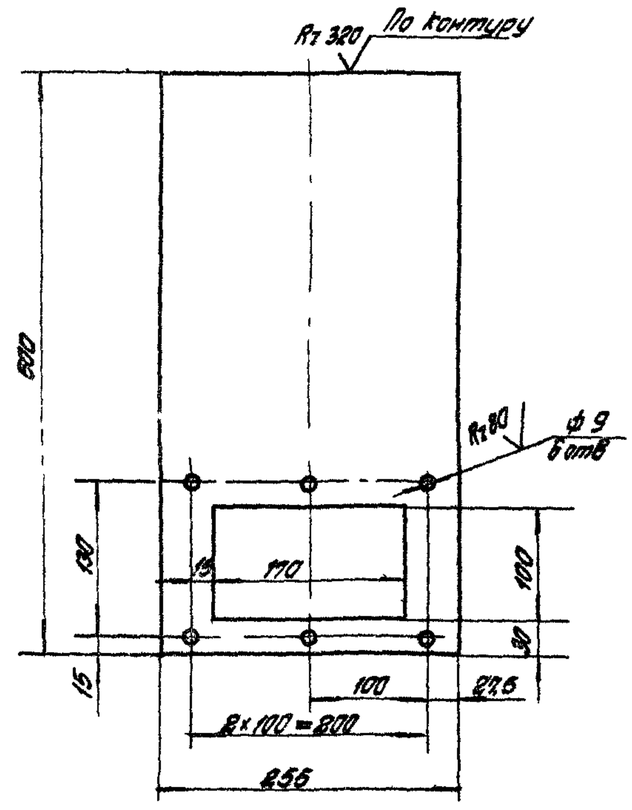

1 Предельные отклонения размеров отверстий H14, валов h14, остальных $\pm\frac{IT14}{2}$

ПВТ 3СА 01 02 005

Стенка передняя

Изм. Лист | № докум. | Подп. | Дата
Разраб. Карасин
Пров. Сорокина
Т. контр. Петрова
Рук. разр. Петрова
Н. контр. Знаменская
Утв. Петрова

Лит. | Масса 1,80 | Масш. 1:4

Лист | Листов 1

Лист $\frac{Б\text{-}ПН\text{-}2\ ГОСТ\ 19903\text{-}74}{3\ IV\ Ст3\ ГОСТ\ 16523\ 70}$

ЦНИИПРОМЗДАНИЙ г. Москва

Формат 11

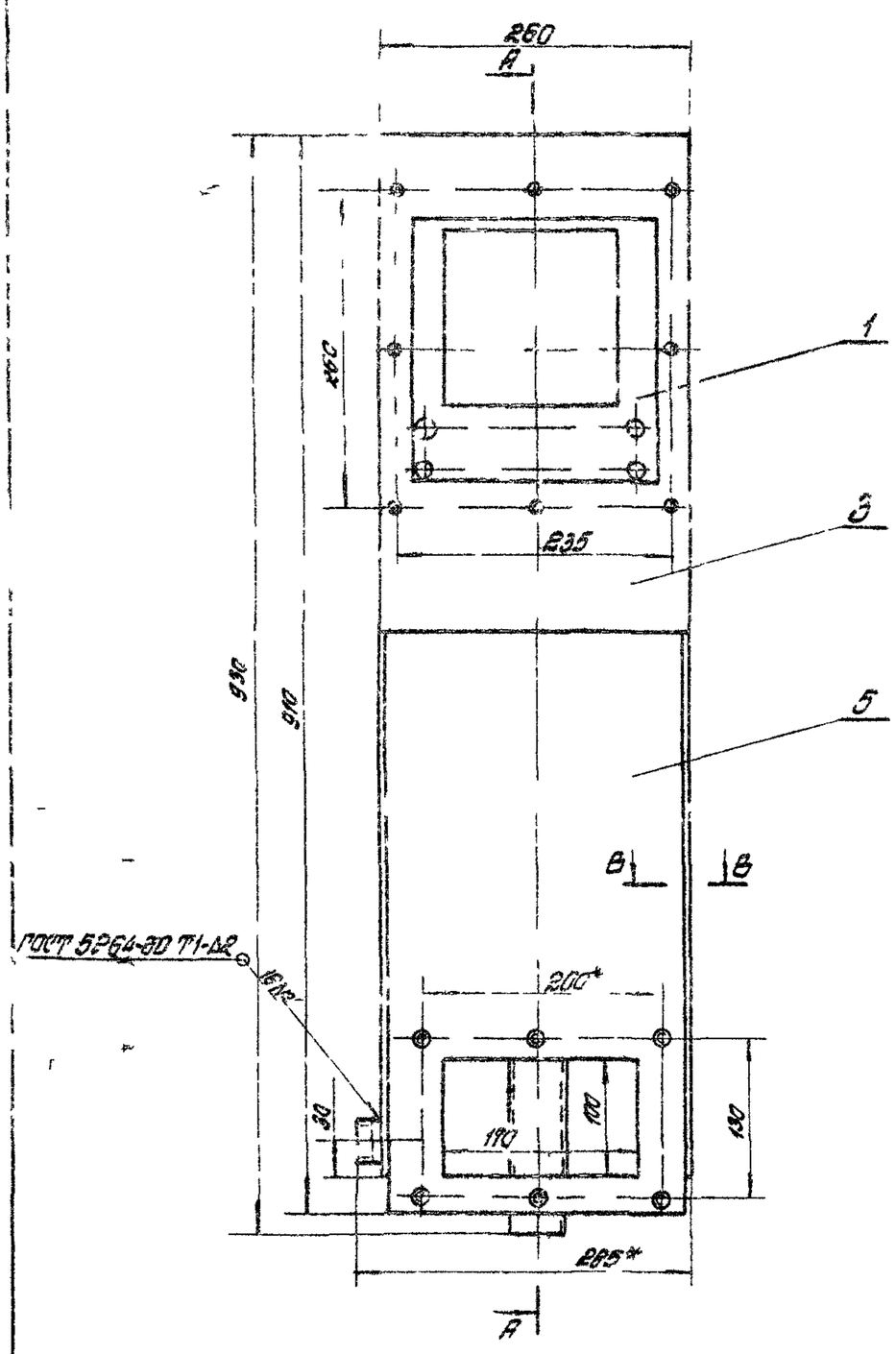

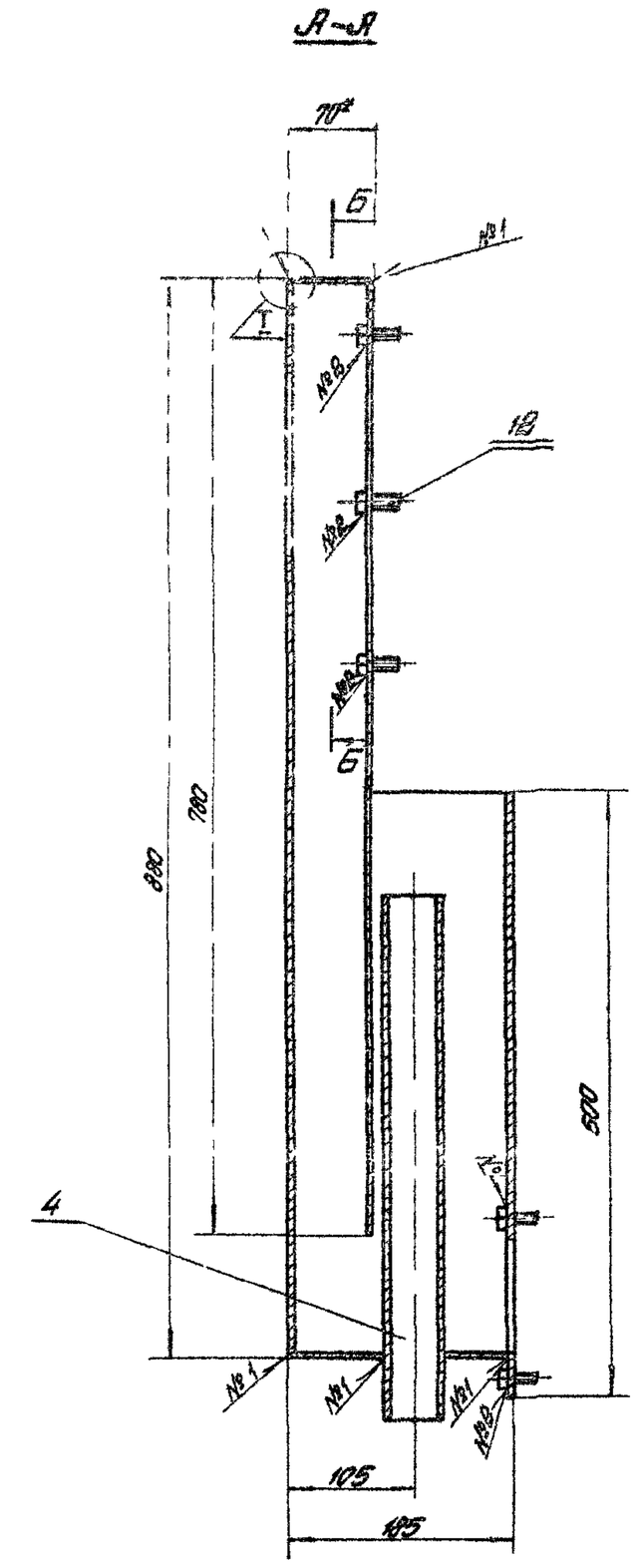

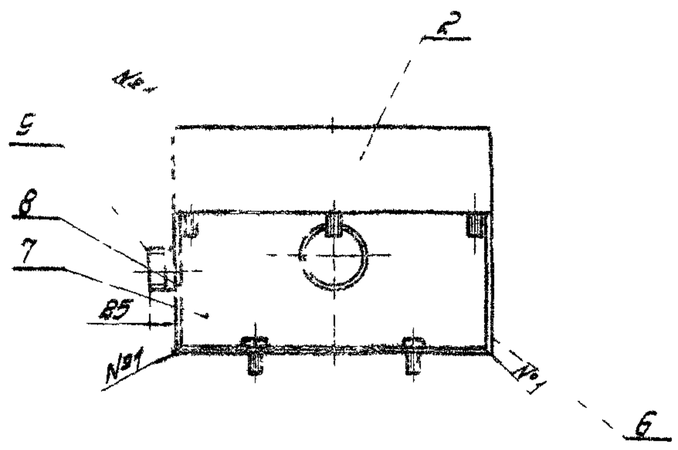

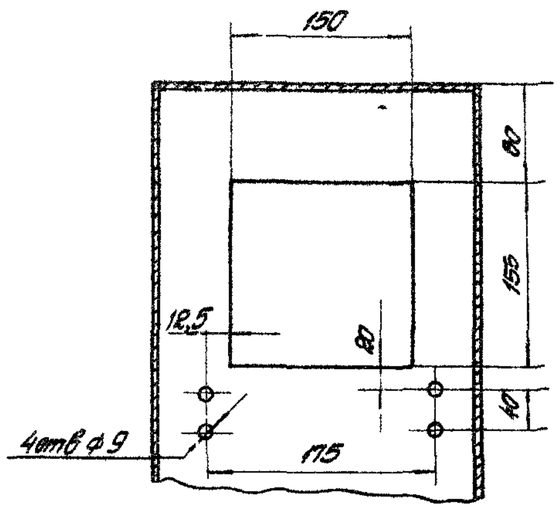

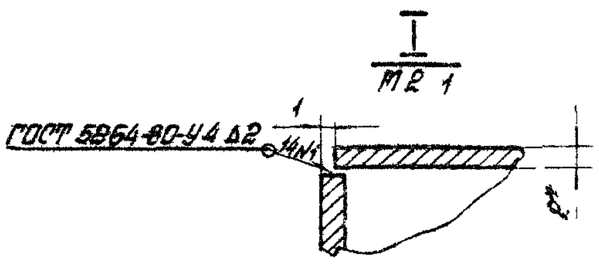

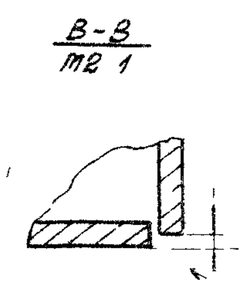

1* Размеры для справок

2 Предельные отклонения размеров отверстий H14, валов h14, остальных $\pm \frac{IT14}{2}$

3 Сварные швы испытать на герметичность керосином

4 Покрытие для внутренней поверхности — сурик свинцовый марки 4 ГОСТ 19151-73 на натуральной олифе ГОСТ 7931-76 для наружной пов Гр ГФ-021/ГОСТ 2334-76, эмаль ПФ-133 сорта IV А ГОСТ 926-63

Изм	Лист	№ докум.	Подп.	Дата	ПВМ 3СА 01.02.000СБ			
Разраб.		Панютина			Гидрозатвор Сборочный чертеж	Лит.	Масса	Масштаб
Провер.		Петрова					13	1:4
Т.контр.		Зименкова				Лист	Листов 1	
Нач.отд.		Петрова				ЦНИИПромзданий г. Москва		
Утв.		Зименкова						

Формат А2

Инв. № подл. | Подп. и дата | Взам. инв. № | Инв. № дубл. | Подп. и дата

Серия 5.904-8 Выпуск 10

ПВМ 3СА 01 02 006

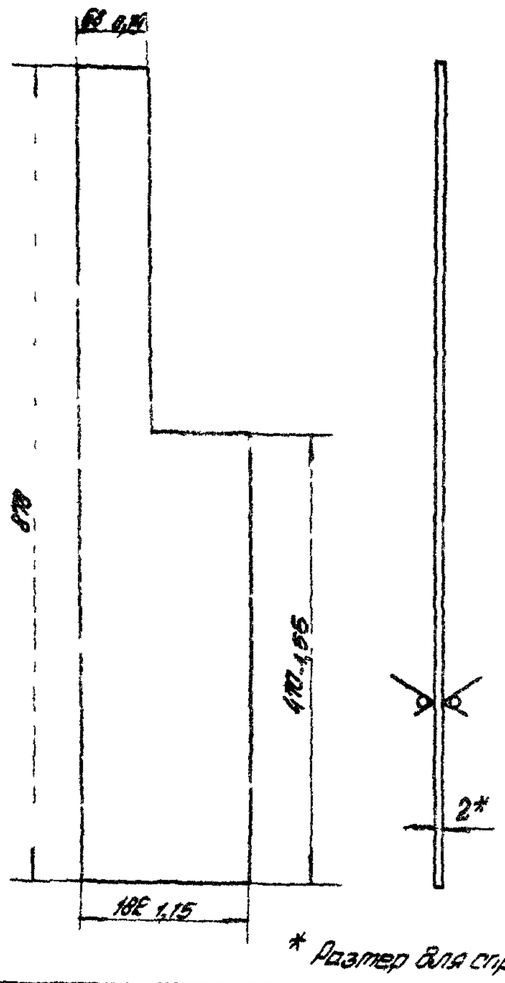

Изм.	Лист	№ докум.	Подп.	Дата	ПВМ 3СА 01 02 006
Разраб.		Панкина			Стенка боковая
Пров.		Петрова			
Т.контр.		Знаменская			Лист Б-ПН-2 ГОСТ 19903-74 / 4.IV П-3 ГОСТ 16523-70
Н.контр.		Петрова			
Утв.		Петрова			

Лит.	Масса	Масшт.
	2,2	1:5
Лист	Листов 1	

ЦНИИпромзданий г. Москва

Формат 11

ПВМ 3СА 01 02 007

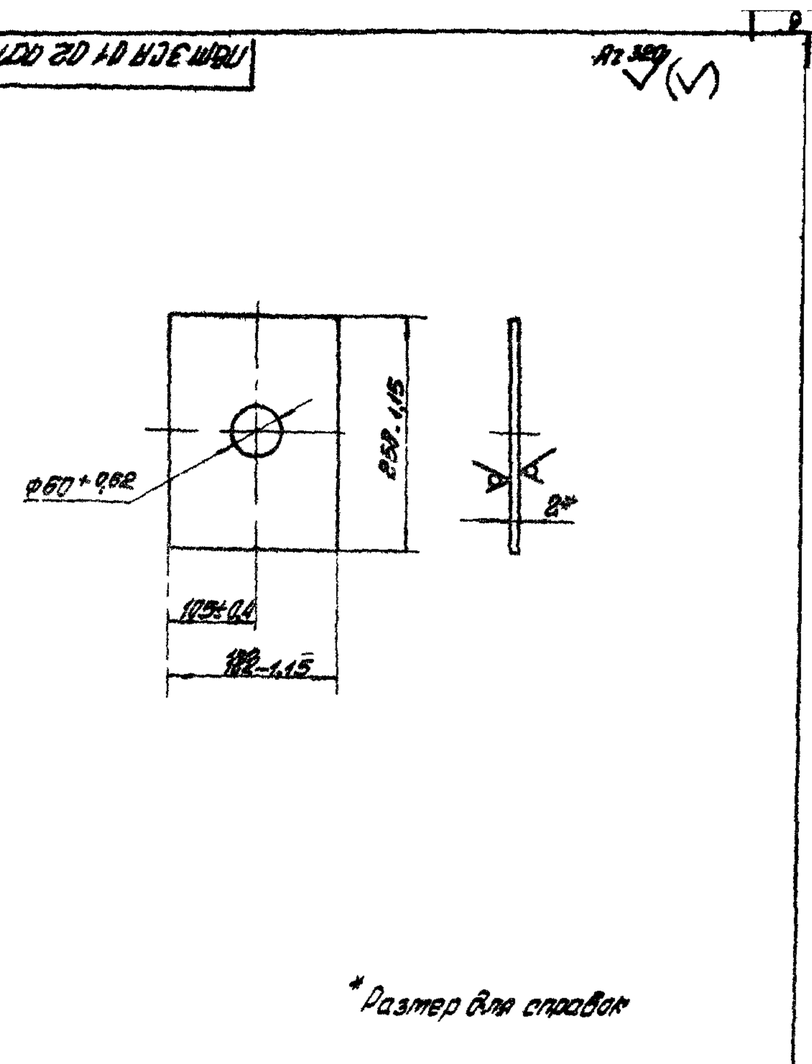

Изм.	Лист	№ докум.	Подп.	Дата	ПВМ 3СА 01 02 007
Разраб.		Панкина			Дно
Пров.		Петрова			
Т.контр.		Знаменская			Лист Б-ПН-2 ГОСТ 19903-74 / 4.IV П-3 ГОСТ 16523-70
Н.контр.		Петрова			
Утв.		Петрова			

Лит.	Масса	Масшт.
	0,75	1:5
Лист	Листов 1	

ЦНИИпромзданий г. Москва

Формат 11

ПВМ 3СА 01 02 009

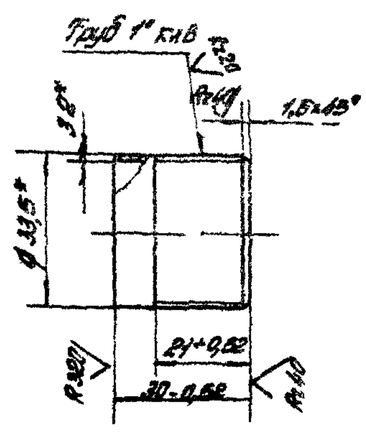

Изм.	Лист	№ докум.	Подп.	Дата	ПВМ 3СА 01 02 009
Разраб.		Хорошин			Патрубок 1"
Пров.		Злотникова			
Т.контр.		Петрова			
Н.контр.		Петрова			Труба 25×3,2 ГОСТ 3262-75
Утв.		Петрова			

Лит.	Масса	Масшт.
	0,07	1:1
Лист	Листов 1	

ЦНИИпромзданий г. Москва

Формат 11

ПВМ 3СА 01 02 008

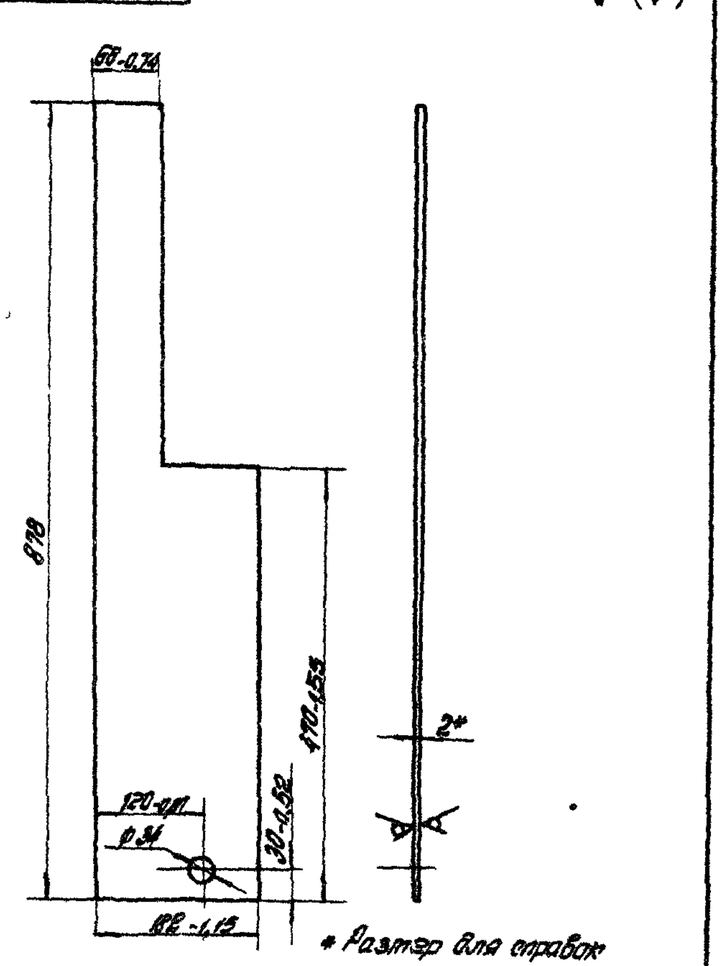

Изм.	Лист	№ докум.	Подп.	Дата	ПВМ 3СА 01 02 008
Разраб.		Панкина			Стенка боковая
Пров.		Петрова			
Т.контр.		Знаменская			Лист Б-ПН-2 ГОСТ 19903-74 / 4.IV Ст. 3 ГОСТ 16523-70
Н.контр.		Петрова			
Утв.		Петрова			

Лит.	Масса	Масшт.
	2,2	1:5
Лист	Листов 1	

ЦНИИпромзданий г. Москва

Формат 11

Серия 5.904-8 Выпуск 1

Формат	Зона	Поз.	Обозначение	Наименование	Кол.	Примечание
				Документация		
11			ПВТ3СА 01 04.000СБ	Сборочный чертеж		
				Детали		
11		1	ПВТ3СА 01 04 001	Планка	1	
11		2	ПВТ3СА 01 04 002	Прокладка	1	
11		3	ПВТ3СА 01 04 003	Ручка	1	

ПВТ3СА 01 04 000

Изм.	Лист	№ докум.	Подп.	Дата				
Разраб.		Корякин			Планка регулирующая	Лит.	Лист	Листов 1
Пров.		Петрова						
Рук. раб.		Дитякова				ЦНИИПРОМЗДАНИЙ г. Москва		
Н. контр.		Знаменская						
Утв.		Петрова						

Формат 11

Инв. № подл. | Подп. и дата | Взам. инв. № | Инв. № дубл. | Подп. и дата

ПВТ3СА 01 04 000СБ

Rz80 √(√)

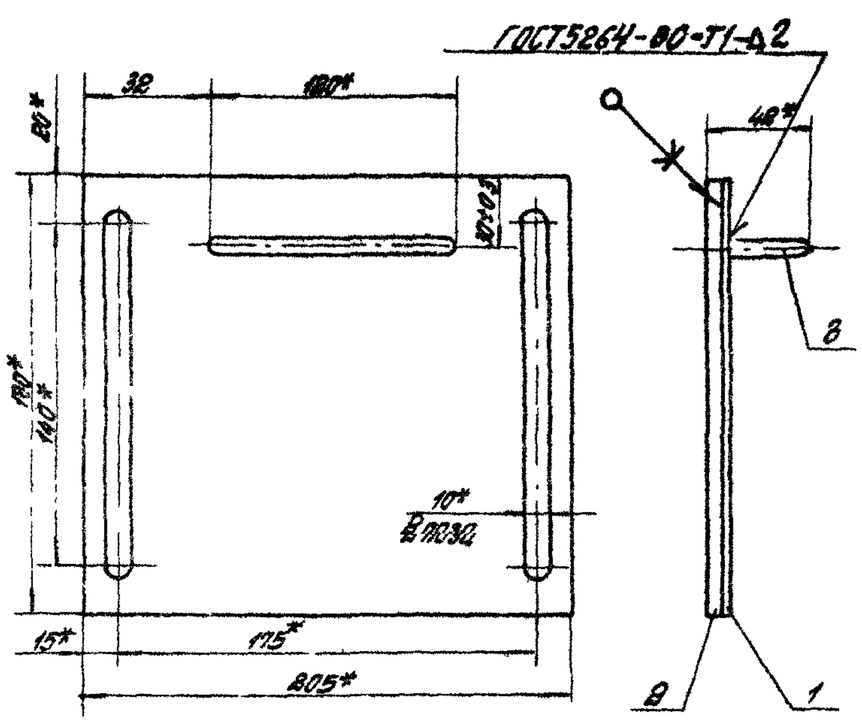

1* Размеры для справок

В Деталь поз 2 клеить к детали поз 1 клеем 88-Н ТУ 38 105161-76

ПВТ3СА 01 04 000СБ

Изм.	Лист	№ докум.	Подп.	Дата				
Разраб.		Корякин			Планка регулирующая Сборочный чертеж	Лит.	Масса	Масшт.
Пров.		Карпушина					0,83	1:2
Н. контр.		Знаменская		11.80		Лист	Листов 1	
Рук. раб.		Петрова		11.80		ЦНИИПРОМЗДАНИЙ г. Москва		
Н. отдела		Знаменская		11.80				
Утв.		Дитякова						

Формат 11

ПВТ3СА 01 04 001

Rz80 √(√)

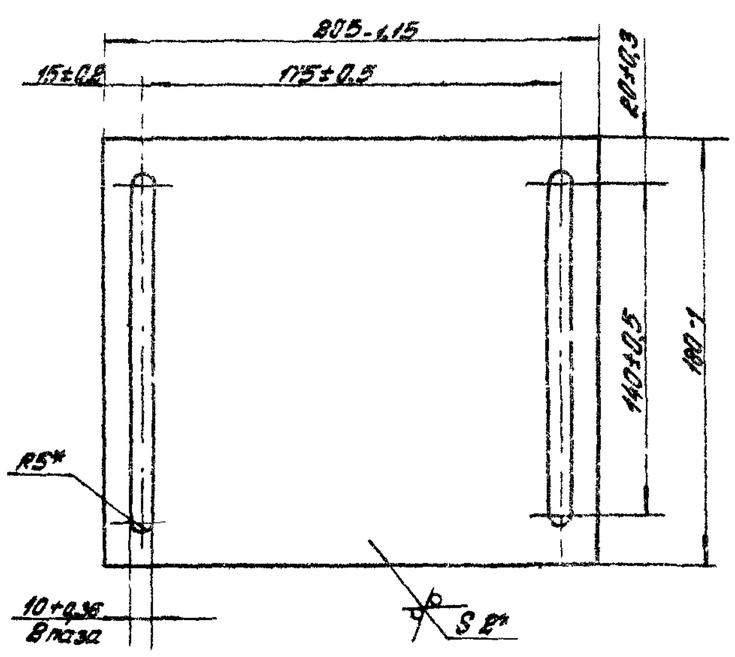

* Размеры для справок

ПВТ3СА 01 04 001

Изм.	Лист	№ докум.	Подп.	Дата				
Разраб.		Корякин			Планка	Лит.	Масса	Масшт.
Пров.		Карпушина					0,1	1:2
Н. контр.		Знаменская		11.80		Лист	Листов 1	
Рук. раб.		Петрова		11.80	Лист Б-ПН-2 ГОСТ 19903-74 / 3-II ОСТ 3 ГОСТ 16523-77	ЦНИИПРОМЗДАНИЙ г. Москва		
Н. отдела		Знаменская		11.80				
Утв.		Дитякова						

Формат 11

ПВТ3СА 01 04 002

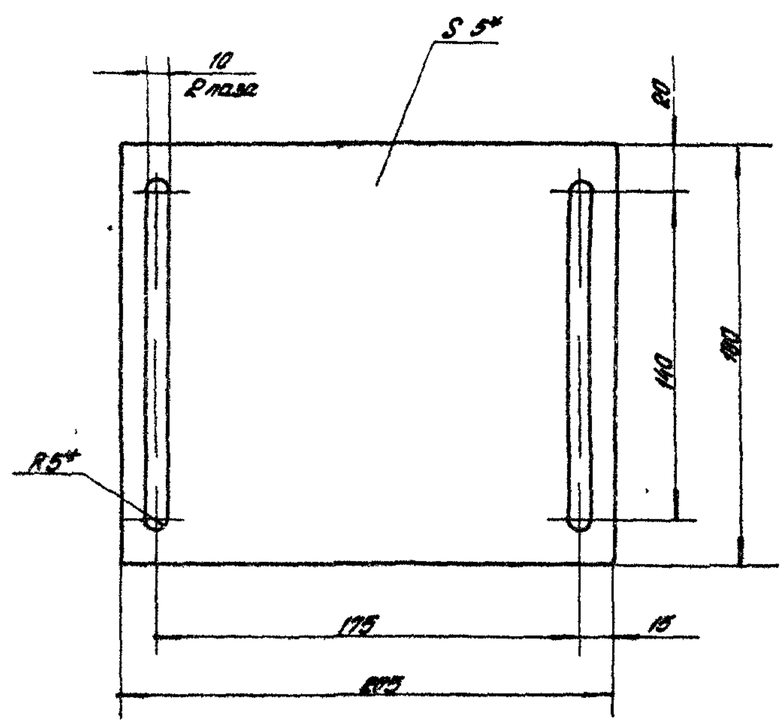

* Размер для справок

ПВТ3СА 01 04 002

Изм.	Лист	№ докум.	Подп.	Дата				
Разраб.		Корякин			Прокладка	Лит.	Масса	Масшт.
Пров.		Карпушина					0,1	1:2
Н. контр.		Знаменская		11.80		Лист	Листов 1	
Рук. раб.		Петрова		11.80	Пластина Т, лист Т ТК4-т 5-99 ГОСТ 7338-77	ЦНИИПРОМЗДАНИЙ г. Москва		
Н. отдела		Знаменская		11.80				
Утв.		Дитякова						

Формат 11

Формат	Зона	Поз.	Обозначение	Наименование	Кол.	Примечание
				Документация		
12			ПВ М3СА 01 05 000 СБ	Сборочный чертеж		
				Детали		
2		1	ПВ М3СА 01 05 001	Труба	1	
11		2	ПВ М3СА 01 05 002	Патрубок	6	
11		3	ПВ М3СА 01 05 003	Патрубок	1	
11		4	ПВ М3СА 01 05 004	Патрубок	4	
11		5	ПВ М3СА 01 05 005	Патрубок	1	
				Стандартные изделия		
		7		Контргайка 20 ГОСТ 8961-75	8	
		8		Колпак 15 ГОСТ 8968-75	5	
		9		Колпак 80 ГОСТ 8968-75	1	
		10		Сгон 20 ГОСТ 8969-75	1	
		11		Кран сальниковый муфтовый 20 исп. 2 ГОСТ 19193-73	1	

Изм.	Лист	№ докум.	Подп.	Дата	ПВ М3СА 01 05 000
Разраб.		Петрова			Узел нижнего подвода воды
Пров.					
Т.контр.					
Н.контр.		Знаменская			ЦНИИПРОМЗДАНИЙ г. Москва
Утв.		Петрова			

Лит. | Масса | Масштаб | Лист | Листов 1

Формат 11

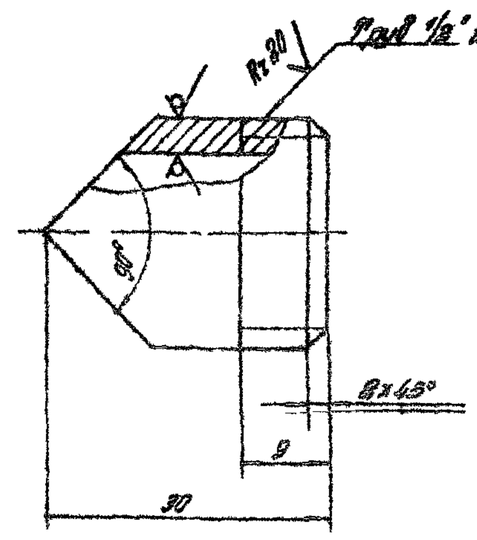

Неуказанные предельные отклонения размеров валов h14, остальных $\pm\frac{IT14}{2}$

Изм.	Лист	№ докум.	Подп.	Дата	ПВ М3СА 01 05 002
Разраб.		Петрова			Патрубок
Пров.					
Т.контр.					
Н.контр.		Знаменская			Труба 1/2" ГОСТ 3262-75
Утв.		Петрова			

Лит. | Масса 0,025 | Масштаб 2:1 | Лист | Листов 1

ЦНИИПРОМЗДАНИЙ г. Москва

Формат 11

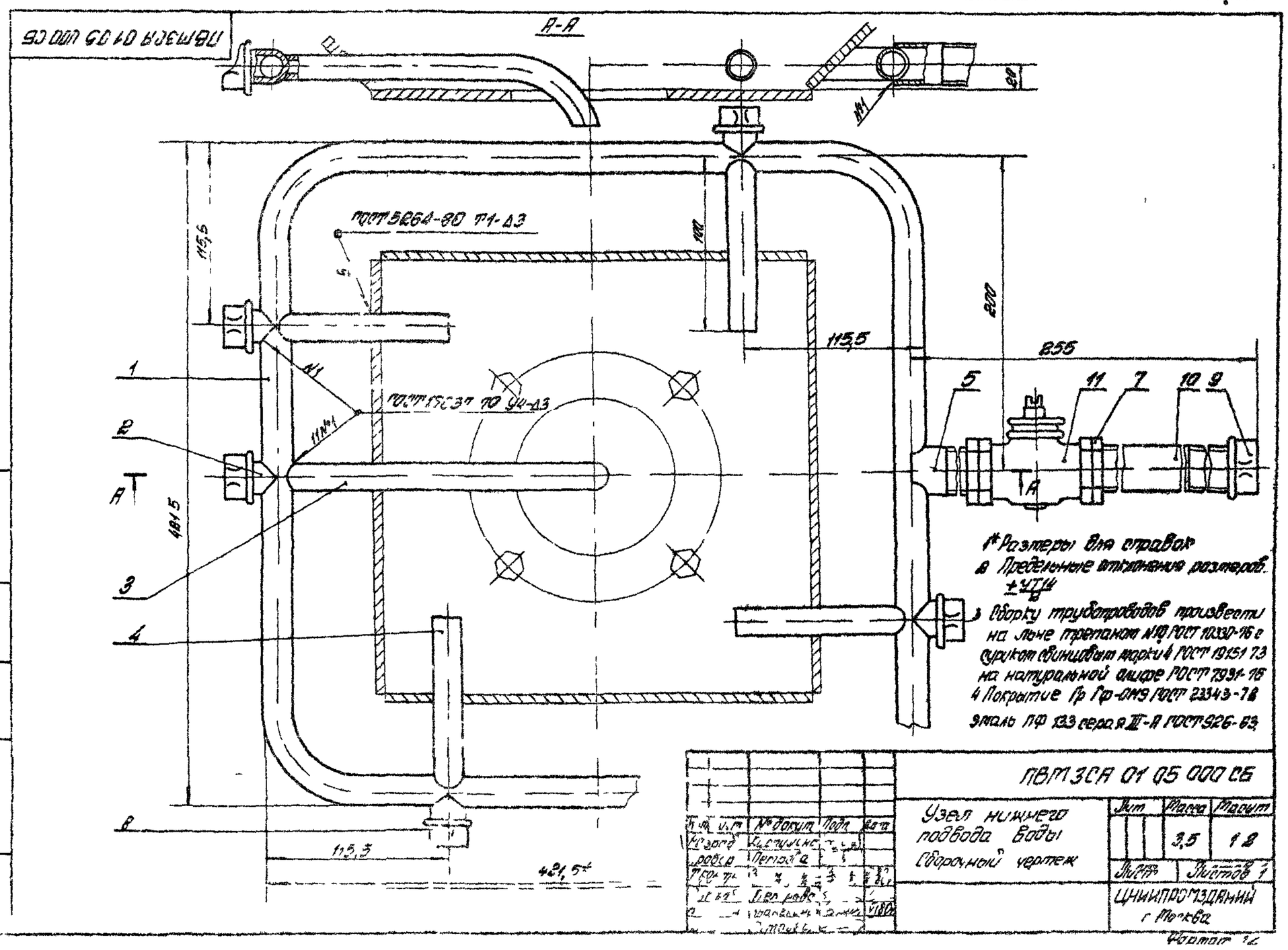

1* Размеры для справок
2 Предельные отклонения размеров $\pm\frac{IT14}{2}$
3 Сборку трубопроводов производить на льне третьякой №10 ГОСТ 10330-76 с суриком свинцовым марки 4 ГОСТ 19151-73 на натуральной олифе ГОСТ 7931-76
4 Покрытие Ср Гр-ОН9 ГОСТ 22343-78 эмаль ПФ 133 серая III-А ГОСТ 926-82

Изм.	Лист	№ докум.	Подп.	Дата	ПВ М3СА 01 05 000 СБ
Разраб.		Петрова			Узел нижнего подвода воды Сборочный чертеж
Пров.					
Т.контр.					
Н.контр.		Знаменская			ЦНИИПРОМЗДАНИЙ г. Москва
Утв.		Петрова			

Лит. | Масса 3,5 | Масштаб 1:8 | Лист | Листов 1

Формат 12

ПВМ3СА01 05 001

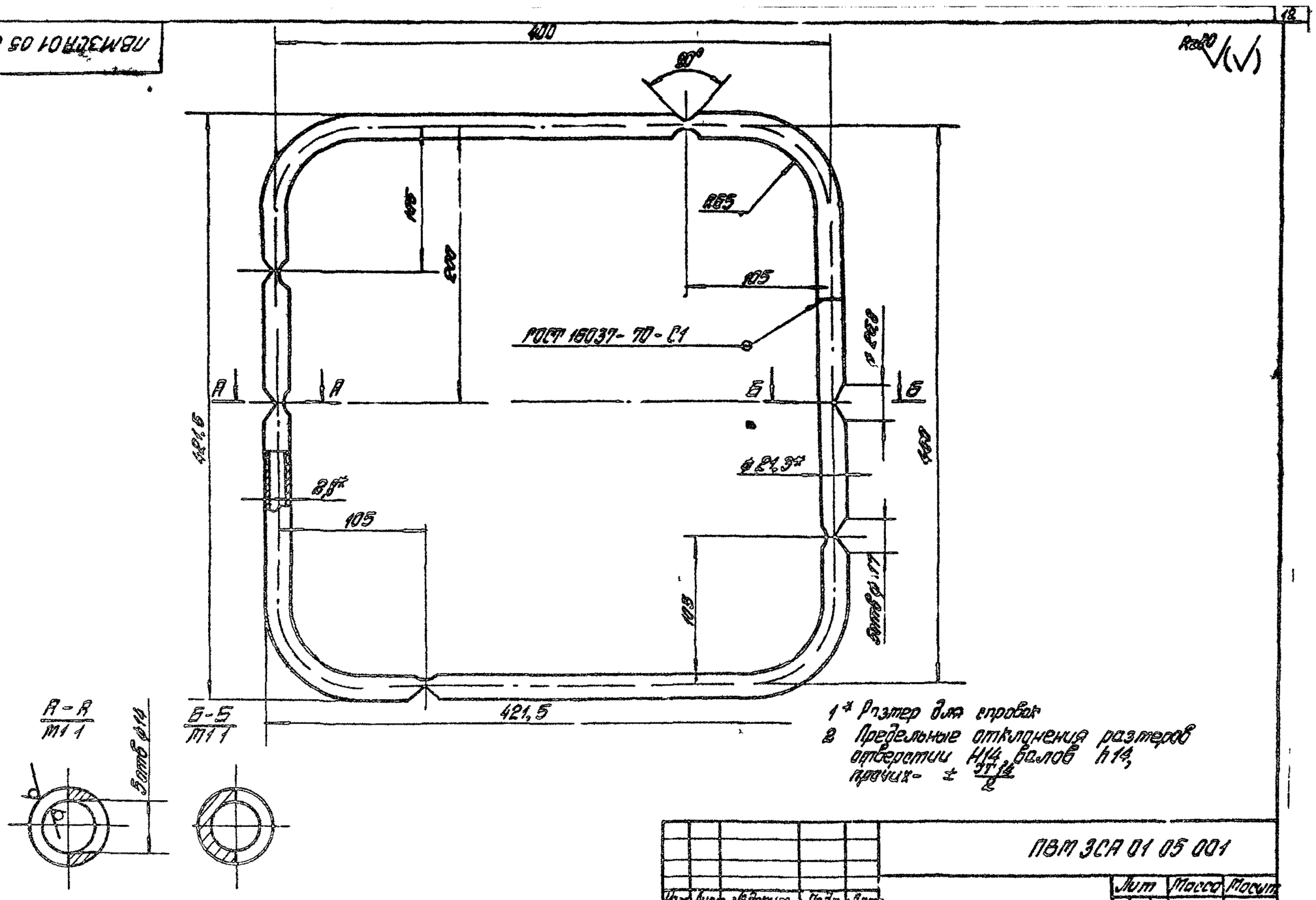

Изм.	Лист	№ докум.	Подп.	Дата	ПВМ3СА 01 05 001		
Разраб.		Корпунина			Труба	Лит.	Масса	Масшт.
Пров.		Петрова					1,9	1:2,5
Т.контр.		Знаменская				Лист	Листов 1
Рук.груп.		Петрова			Труба 15×2,8 ГОСТ 3262-75	ЦНИИПРОМЗДАНИЙ г. Москва
Н.контр.		Знаменская				
Утв.		Петрова				

Формат 12

Серия 5.904-8 Выпуск 0

Перв. примен. | Справ. № | Подп. и дата | Взам. инв. № | Инв. № дубл. | Подп. и дата

ПВМ3СА01 05 003

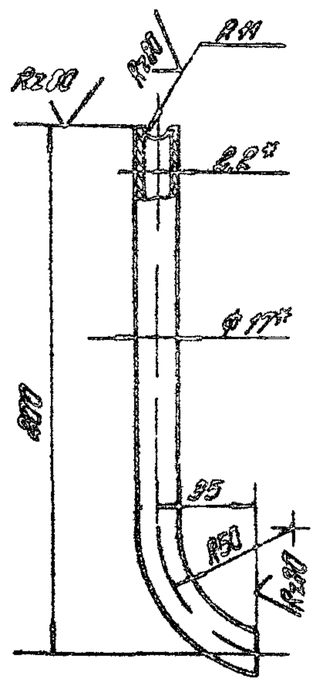

1* Размеры для справок
2 Предельные отклонения размеров отверстий H14, валов h14 остальных ± IT14/2

Изм.	Лист	№ докум.	Подп.	Дата	ПВМ3СА 01 05 003		
Разраб.		Корпунина			Патрубок	Лит.	Масса	Масшт.
Пров.		Петрова					022	1:2
Т.контр.		Знаменская				Лист	Листов 1
Рук.груп.		Петрова			Труба 40×2,2 ГОСТ 3262-75	ЦНИИПРОМЗДАНИЙ г. Москва
Н.контр.		Знаменская				
Утв.		Петрова				

Формат 11

Перв. примен. | Справ. № | Подп. и дата | Взам. инв. № | Инв. № дубл. | Подп. и дата

ПВМ3СА01 05 004

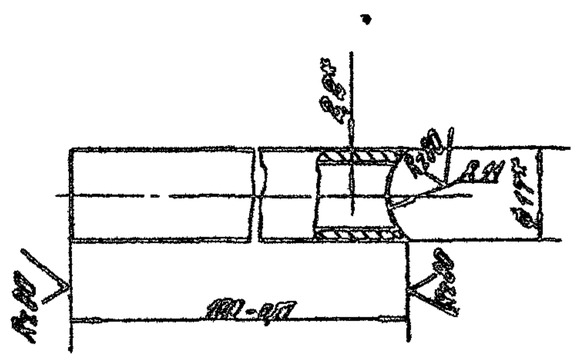

1* Размеры для справок

Изм.	Лист	№ докум.	Подп.	Дата	ПВМ3СА 01 05 004		
Разраб.		Корпунина			Патрубок	Лит.	Масса	Масшт.
Пров.		Петрова					0,08	1:2
Т.контр.		Знаменская				Лист	Листов 1
Рук.груп.		Петрова			Труба 10×2,2 ГОСТ 3262-75	ЦНИИПРОМЗДАНИЙ г. Москва
Н.контр.		Знаменская				
Утв.		Петрова				

Формат 11

Перв. примен. | Справ. № | Подп. и дата | Взам. инв. № | Инв. № дубл. | Подп. и дата

ПВМ3СА.01.05.005

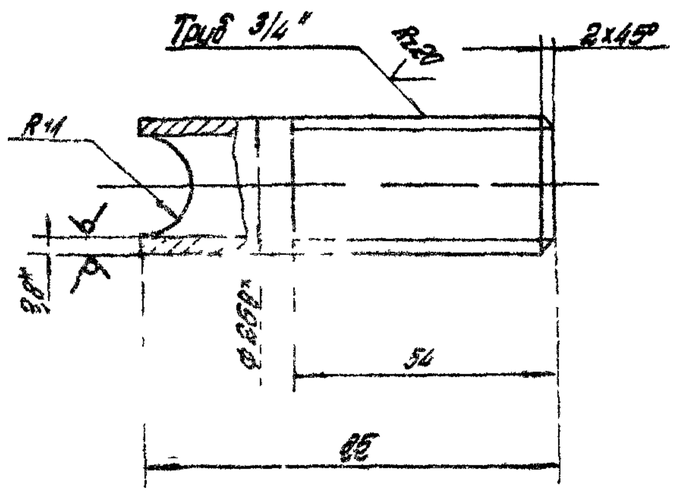

1 * Размеры для справок
2 Неуказанные предельные отклонения размеров отверстий H14, валов h14, остальных $\pm\frac{IT14}{2}$

Изм.	Лист	№ докум.	Подп.	Дата
Разраб.		Кузнецова		
Пров.		Котова		
Т.контр.		Петрова		
Н.контр.		Петрова		
Утв.		Петрова		

ПВМ3СА.01.05.005

Патрубок

Лит. | Масса 0,12 | Масштаб 1:1

Лист | Листов 1

ЦНИИПромзданий г. Москва

Труб 2ИЖ6 ГОСТ 9262-73

Формат 11

Позиция	Зона	Поз.	Обозначение	Наименование	Кол.	Примечание
				Документация		
12			ПВМ3СА.01.05.000СБ	Сборочный чертеж		
				Детали		
11		1	ПВМ3СА.01.06.001	Стенка боковая	2	
11		2	ПВМ3СА.01.06.002	Стенка	2	
11		3	ПВМ3СА.01.06.003	Дно	1	
11		4	ПВМ3СА.01.06.004	Труба	1	
11		5	ПВМ3СА.01.06.005	Кронштейн	1	

Изм.	Лист	№ докум.	Подп.	Дата
Разраб.		Кузнецова		
Пров.		Котова		
Т.контр.		Петрова		
Н.контр.		Петрова		
Утв.		Петрова		

ПВМ3СА.01.06.000

Воронка

Лит. | Масса | Масштаб

Лист | Листов 1

ЦНИИПромзданий г. Москва

Формат 11

ПВМ3СА.01.06.000СБ

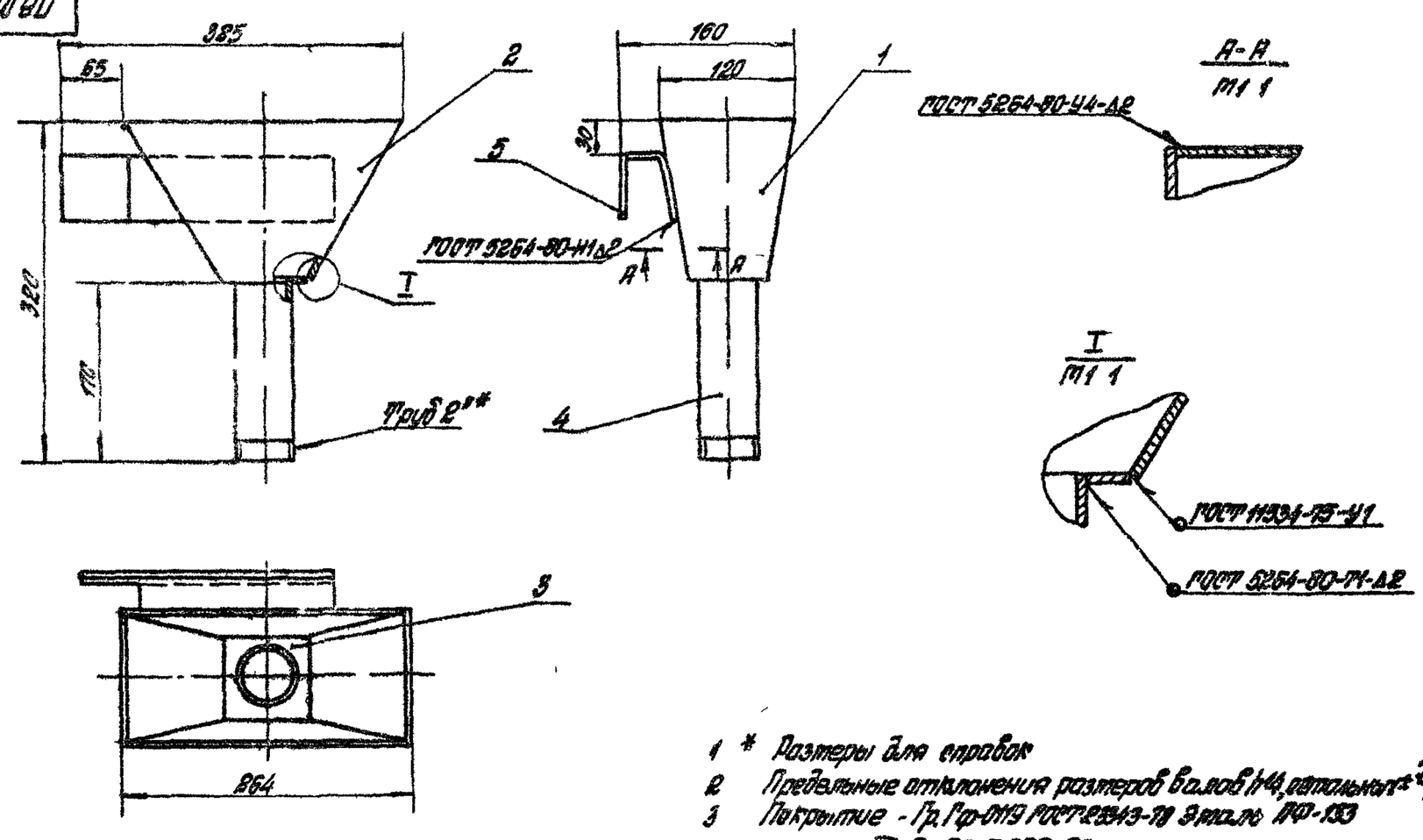

1 * Размеры для справок
2 Предельные отклонения размеров валов h14, остальных $\pm\frac{IT14}{2}$
3 Покрытие - Гр.Гф-015 ГОСТ 9349-79 Эмаль ПФ-133 серая-III-А ГОСТ 926-63

Изм.	Лист	№ докум.	Подп.	Дата
Разраб.		Кузнецова		
Пров.		Котова		
Т.контр.		Петрова		
Н.контр.		Петрова		
Утв.		Петрова		

ПВМ3СА.01.05.000СБ

Воронка
Сборочный чертеж

Лит. | Масса 23 | Масштаб 1:4

Лист | Листов 1

ЦНИИПромзданий г. Москва

Копировал: Корсакова | Формат А1

Серия 5.904-3 Выпуск 10

ПВМ3СА 01 06 001

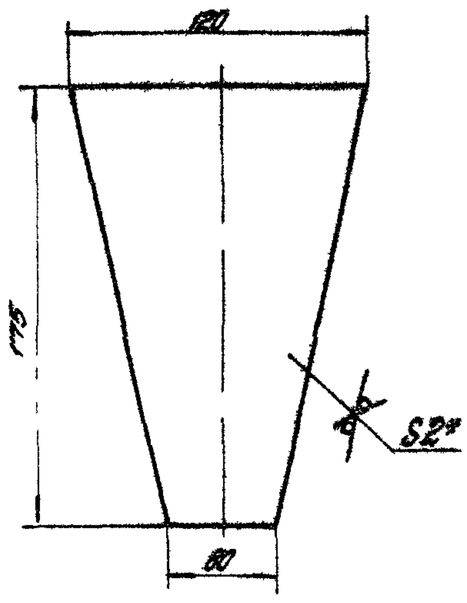

1 * Размер для справок
2 Предельные отклонения размеров h14

Изм.	Лист	№ докум.	Подп.	Дата	ПВМ3СА 01 06 001		
Разраб.		Карпушина			Стенка	Лист	Масса	Масшт.
Пров.		Петрова					0,22	1:2
Т.контр.		Знатенкова		VII.80		Лист	Листов 1
Рук.груп.		Петрова		VII.80	Лист Б-ПН2,0 ГОСТ 19903-74 / 3 IV Ст 3 ГОСТ 16523-70	ЦНИИПРОМЗДАНИЙ г. Москва	
Н.контр.		Знатенкова		VII.80			
Утв.		Петрова		VII.80			

Формат 11

ПВМ3СА 01 06 002

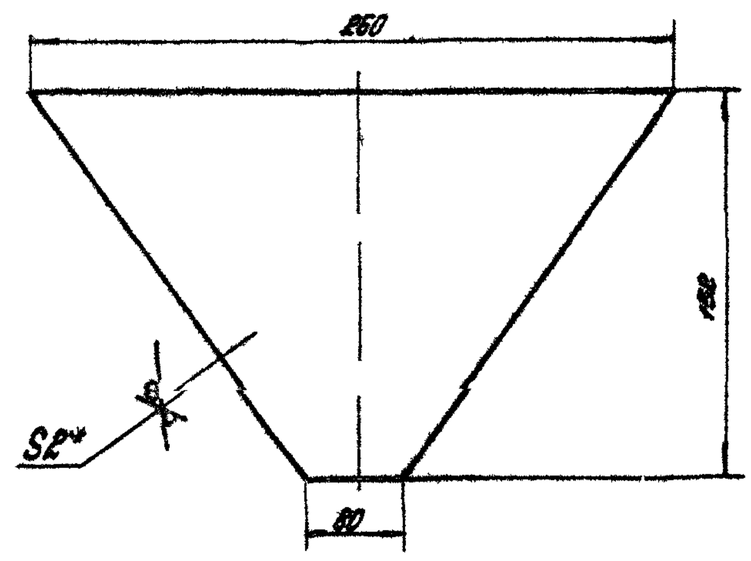

1 * Размер для справок
2 Предельные отклонения размеров h14

Изм.	Лист	№ докум.	Подп.	Дата	ПВМ3СА 01 06 002		
Разраб.		Карпушина			Стенка	Лист	Масса	Масшт.
Пров.		Петрова					0,35	1:2
Т.контр.		Знатенкова		VII.80		Лист	Листов 1
Рук.груп.		Петрова		VII.80	Лист Б-ПН2 ГОСТ 19903-74 / 3 IV Ст 3 ГОСТ 16523-70	ЦНИИПРОМЗДАНИЙ г. Москва	
Н.контр.		Знатенкова		VII.80			
Утв.		Петрова		VII.80			

Формат 11

ПВМ3СА 01 06 003

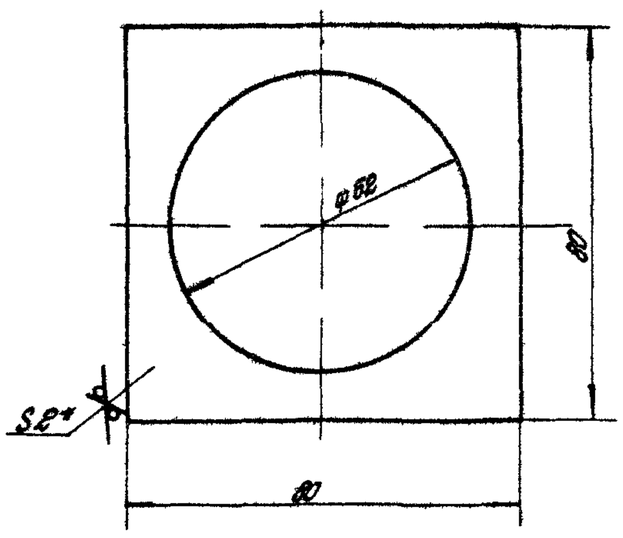

1 * Размер для справок
2 Предельные отклонения размеров отверстий H14, валов h14

Изм.	Лист	№ докум.	Подп.	Дата	ПВМ3СА 01 06 003		
Разраб.		Карпушина			Дно	Лист	Масса	Масшт.
Пров.		Петрова					0,06	1:1
Т.контр.		Знатенкова		VII.80		Лист	Листов 1
Рук.груп.		Петрова		VII.80	Лист Б ВН2,0 ГОСТ 19903-74 / 3 IV Ст 3 ГОСТ 16523-70	ЦНИИПРОМЗДАНИЙ г. Москва	
Н.контр.		Знатенкова		VII.80			
Утв.		Петрова		VII.80			

Формат 11

ПВМ3СА 01 06 004

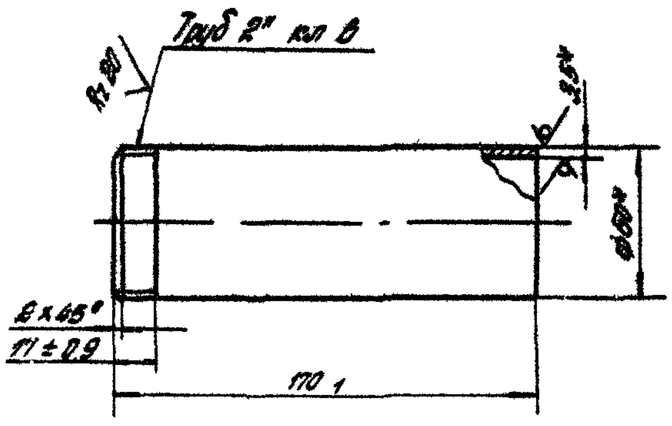

* Размеры для справок

Изм.	Лист	№ докум.	Подп.	Дата	ПВМ3СА 01 06 004		
Разраб.		Карпушина			Труба	Лист	Масса	Масшт.
Пров.		Петрова					0,5	1:1
Т.контр.		Знатенкова		VII.80		Лист	Листов 1
Рук.груп.		Петрова		VII.80	Труба 50×35 ГОСТ 3262-75	ЦНИИПРОМЗДАНИЙ г. Москва	
Н.контр.		Знатенкова		VII.80			
Утв.		Петрова		VII.80			

Формат 11

Формат	Зона	Поз.	Обозначение	Наименование	Кол.	Примечан.
				Документация		
12			ПВМ3СА.01.07 000 СБ	Сборочный чертеж		
				Детали		
11		1	ПВМ3СА 01 07 001	Втулка	1	
11		2	ПВМ3СА 01 07 002	Стенка боковая	1	
11		3	ПВМ3СА 01 07 003	Стенка	1	
11		4	ПВМ3СА 01 07 004	Труба	2	
11		5	ПВМ3СА 01 07 005	Кронштейн	1	
Б4		6	ПВМ3СА 01 07 006	Стенка боковая	1	
				Лист Б-ВН-2 ГОСТ 19903-74		
				3-IV Ст3 ГОСТ 16523-70		
				362 h14 x 230 h14 Rz 320	1	1,4 кг
Б4		7	ПВМ3СА 01 07 007	Дно		
				Лист Б-ВН-2 ГОСТ 19903-74		
				3-IV Ст3 ГОСТ 16523-70		
				226 h14 x 226 h14 - Rz 320	1	1,2 кг
				Стандартные изделия		
		10		Болт М8х20.58.019		
				ГОСТ 7798 - 70	6	

ПВМ3СА 01 07 000

Изм.	Лист	№ докум.	Подп.	Дата
Разраб.		Захарчин		
Пров.				
Т.контр.		Петрова		
Н.контр.				
Утв.		Петрова		

Патрубок

Лит. | Лист | Листов

ЦНИИПромзданий г. Москва

Формат 11

ПВМ3СА.01.07.001

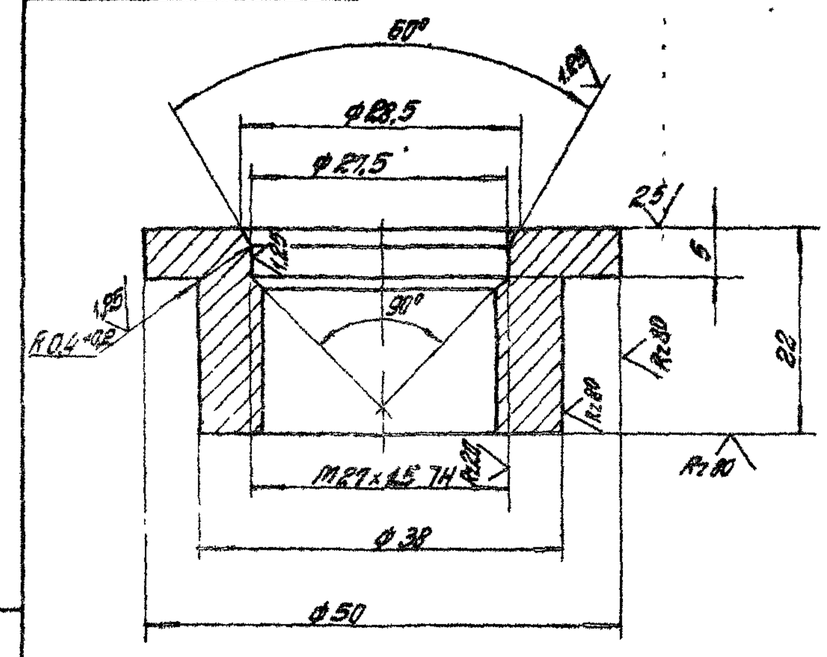

1 Неуказанные предельные отклонения размеров: отверстий H14, валов h14, остальных $\pm \frac{IT14}{2}$

Изм.	Лист	№ докум.	Подп.	Дата
Разраб.		Захарчин		
Пров.		Кирпичина		
Т.контр.		Знаменская		
Н.контр.		Знаменская		
Утв.		Петрова		

ПВМ3СА 01.07.001

Втулка

Сталь 45 ГОСТ 1050-74

Лит.	Масса	Масшт.
	005	2:1

Лист | Листов 1

ЦНИИПромзданий г. Москва

Формат 11

ПВМ3СА 01 07 000

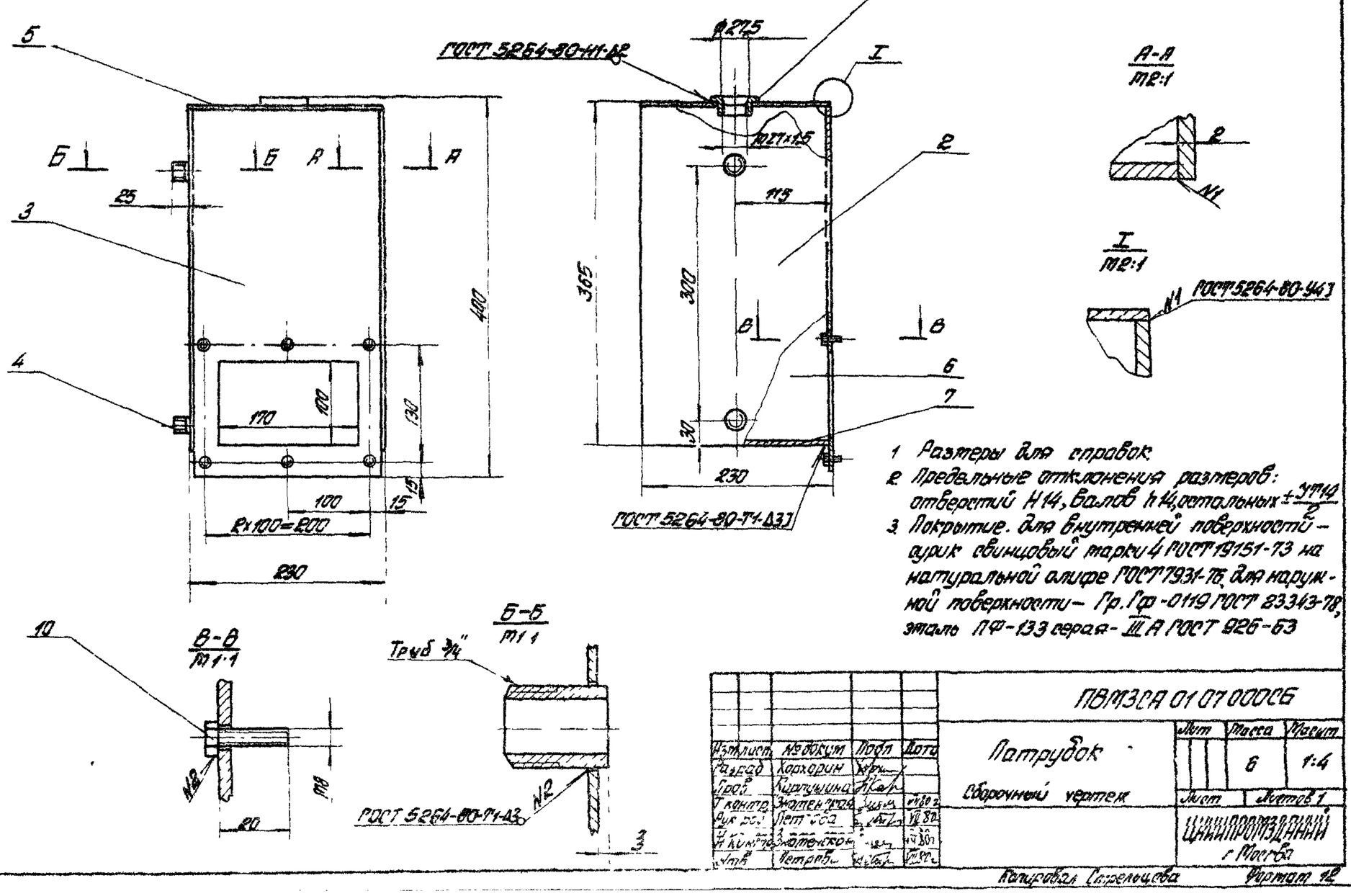

1 Размеры для справок.
2 Предельные отклонения размеров: отверстий H14, валов h14, остальных $\pm \frac{IT14}{2}$
3 Покрытие. Для внутренней поверхности — грунт свинцовый марки 4 ГОСТ 19151-73 на натуральной олифе ГОСТ 7931-76, для наружной поверхности — Пр.Гф-0119 ГОСТ 23343-78, эмаль ПФ-133 серая — III А ГОСТ 926-63

Изм.	Лист	№ докум.	Подп.	Дата
Разраб.		Захарчин		
Пров.		Кирпичина		
Т.контр.		Знаменская		
Н.контр.		Петрова		
Утв.		Петрова		

ПВМ3СА 01 07 000СБ

Патрубок

Сборочный чертеж

Лит.	Масса	Масшт.
	6	1:4

Лист | Листов 1

ЦНИИПромзданий г. Москва

Копировал Стрелецова

Формат 12

Серия 5.904-8 Выпуск 10

ПВМ3СЯ01 07 002

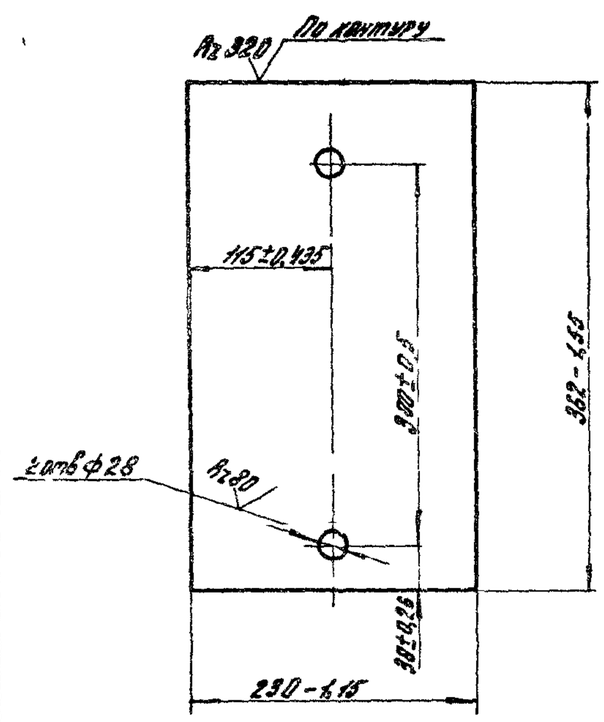

					ПВМ3СЯ01 07 002			
Изм.	Лист	№ докум.	Подп.	Дата	Стенка боковая	Лит.	Масса	Масшт.
Разраб.		Хорохорин					1,4	1:4
Пров.		Корпушина				Лист	Листов 1	
Т.контр.		Знаменская						
Н.контр.		Петр-ва			Б-ПН-2 ГОСТ 19903-74 / 3-IV-ст3 ГОСТ 16523-70	ЦНИИПРОМЗДАНИЙ г. Москва		
Утв.		Петрова						

Копировал Гар. Формат 11

ПВМ3СЯ01 07 003

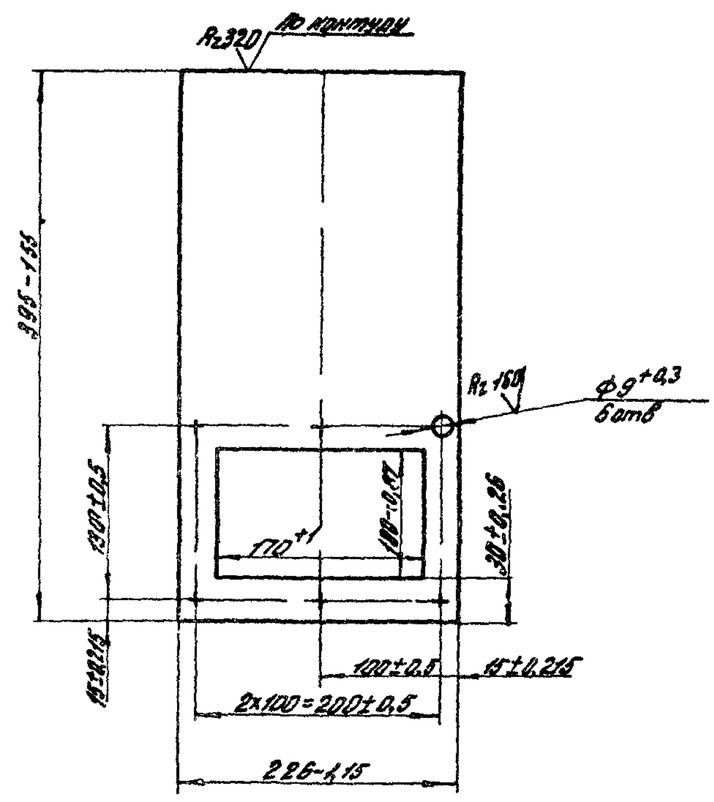

					ПВМ3СЯ01 07 003			
Изм.	Лист	№ докум.	Подп.	Дата	Стенка	Лит.	Масса	Масшт.
Разраб.		Хорохорин					1,5	1:4
Пров.		Корпушина				Лист	Листов 1	
Т.контр.		Знаменская						
Н.контр.		Петр-ва			Б-ПН-2 ГОСТ 19903-74 / 3-IV-ст3 ГОСТ 16523-70	ЦНИИПРОМЗДАНИЙ г. Москва		
Утв.		Петрова						

Копировал Гар. Формат 11

ПВМ3СЯ01 07 004

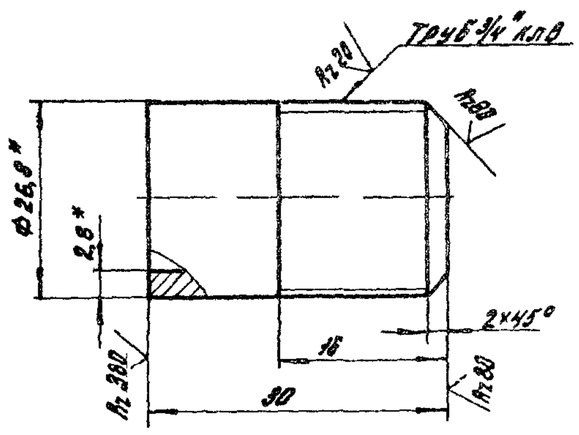

1* Размеры для справок
2 Предельные отклонения размеров отверстий H14 валов h14 остальных $\pm\frac{IT14}{2}$

					ПВМ3СЯ01 07 004			
Изм.	Лист	№ докум.	Подп.	Дата	Труба	Лит.	Масса	Масшт.
Разраб.		Хорохорин					0,05	2:1
Пров.		Корпушина				Лист	Листов 1	
Т.контр.		Знаменская						
Рук.раб.		Петрова			Труба 20×2,8 ГОСТ 3262-75	ЦНИИПРОМЗДАНИЙ г. Москва		
Н.контр.		Знаменская						
Утв.		Петрова						

Копировал Гар. Формат

ПВМ3СЯ01 07 005

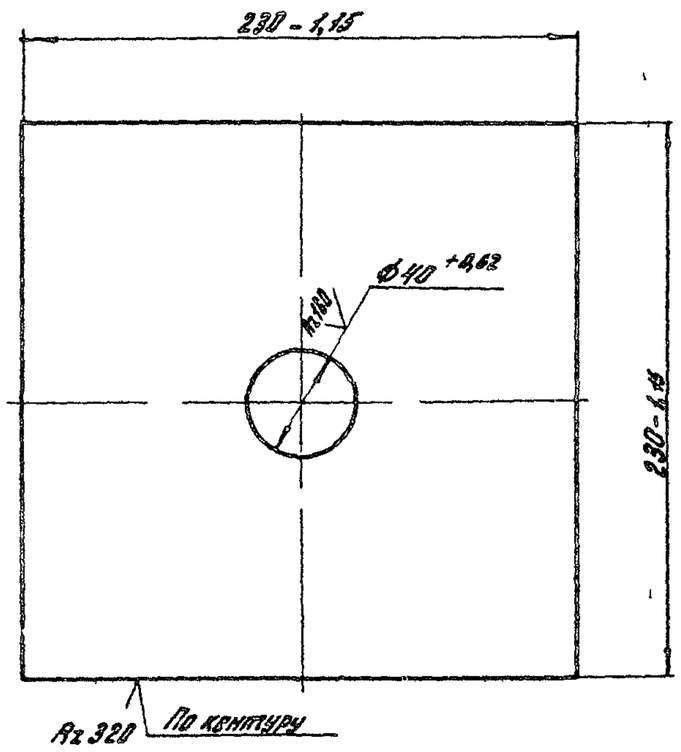

					ПВМ3СЯ01 07 005			
Изм.	Лист	№ докум.	Подп.	Дата	Крышка	Лит.	Масса	Масшт.
Разраб.		Хорохорин					0,8	1:2
Пров.		Корпушина				Лист	Листов 1	
Т.контр.		Знаменская						
Рук.раб.		Петрова			Лист Б-ПН2 ГОСТ 19903-74 / 3-IV-ст3 ГОСТ 16523-70	ЦНИИПРОМЗДАНИЙ г. Москва		
Н.контр.		Знаменская						
Утв.		Петрова						

Копировал Гар. Формат 11

Серия 3.407.1-8 Вып.17

Формат	Зона	Поз.	Обозначение	Наименование	Кол.	Примечание
				Документация		
11			ПВМ3СА01 08 000 СБ	Сборочный чертеж		
				Детали		
11		1	ПВМ3СА01 08 001	Дверка	1	
11		2	ПВМ3СА01 08 002	Прокладка	1	
11		3	ПВМ3СА01 04 003	Ручка	1	

ПВМ3СА01 08 000

Изм.	Лист	№ докум.	Подп.	Дата		Лит.	Масса	Масшт.
Разраб.		Корсунин			Дверка			
Пров.		Коротилина				Лист	Листов 1	
Т.контр.		Знатенская				ЦНИИПРОМЗДАНИЙ г. Москва		
Н.контр.		Петрова						
Утв.		Петрова						

Формат 11

ПВМ3СА01 08 000

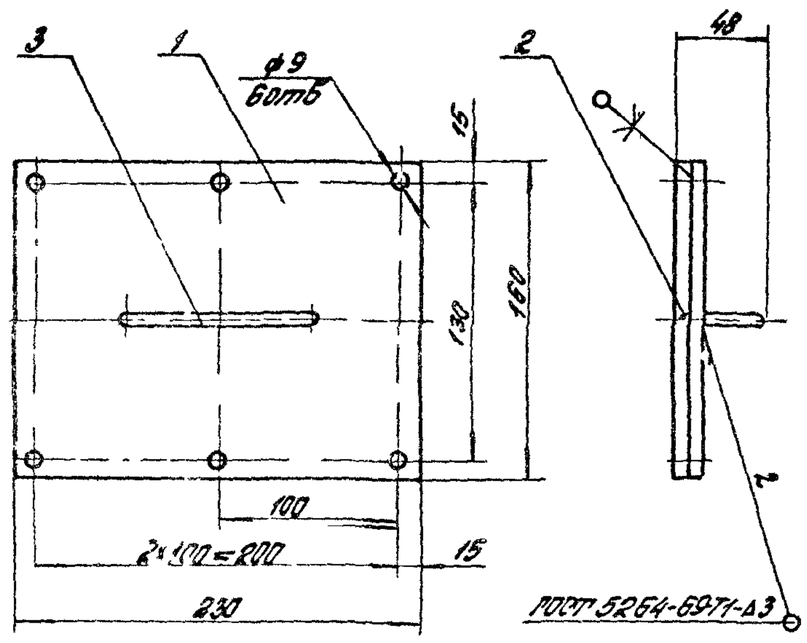

1 Размеры для справок
2 Деталь поз 2 клеить к детали поз 1 клеем 88-Н ТУ 38 105 1061-76
3 Покрытие – Гр Гф-0119 ГОСТ 23343-78 эмаль ПФ-133 серая – III-А ГОСТ 926-63

ПВМ3СА01 08 000 СБ

Изм.	Лист	№ докум.	Подп.	Дата		Лит.	Масса	Масшт.
Разраб.		Корсунин			Дверка		1	1:25
Пров.		Коротилина			Сборочный чертеж	Лист	Листов 1	
Т.контр.		Знатенская				ЦНИИПРОМЗДАНИЙ г. Москва		
Н.контр.		Петрова						
Утв.		Петрова						

Формат 11

ПВМ3СА01 08 001

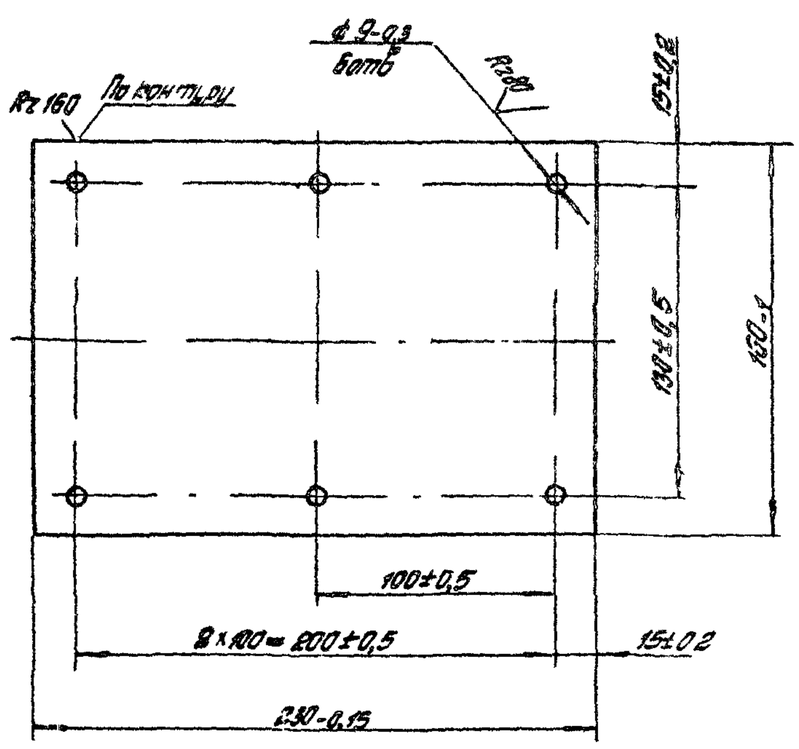

ПВМ3СА01 08 001

Изм.	Лист	№ докум.	Подп.	Дата		Лит.	Масса	Масшт.
Разраб.		Корсунин			Дверка		0,8	1:2
Пров.		Коротилина				Лист	Листов 1	
Т.контр.		Знатенская				ЦНИИПРОМЗДАНИЙ г. Москва		
Рук.раб.		Петрова						
Н.контр.		Знатенская						
Утв.		Петрова						

Лист 6-П-21 ГОСТ 19903-74
3-IV Ст 3 ГОСТ 15523-70

Формат 11

ПВМ3СА01 08 002

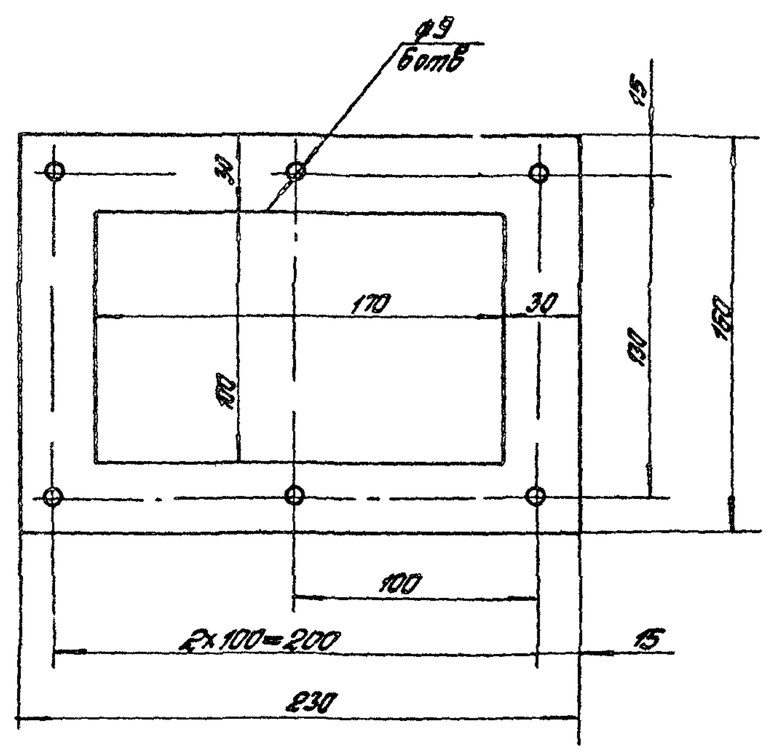

Допускается склеивать из полос клеем 88Н ТУ 38 105 1061-76

ПВМ3СА01 08 002

Изм.	Лист	№ докум.	Подп.	Дата		Лит.	Масса	Масшт.
Разраб.		Корсунин			Прокладка		0,05	1:2
Пров.		Коротилина				Лист	Листов 1	
Т.контр.						ЦНИИПРОМЗДАНИЙ г. Москва		
Н.контр.								
Утв.								

Лист Б-ПН-2 ГОСТ 19903-74
3-IV Ст 3 ГОСТ 15523-70

Формат 11

Копировал Стрельцова

Формат	Зона	Поз	Обозначение	Наименование		Примечание
				Документация		
А4			ПВМ3СЛ.01.09.000СБ	Сборочный чертеж		
				Детали		
А4		1	ПВМ3СЛ.01.09.001	Дверка	1	
А4		2	ПВМ3СЛ.01.09.002	Прокладка	1	
		3	ПВМ3СЛ.01.04.003	Ручка	1	

ПВМ3СЛ.01.09.000

Изм	Лист	№ докум	Подп	Дата	Дверка	Лит	Лист	Листов
Разраб		Хорхорин						1
Пров		Карпушина		V 80		ЦНИИПРОМЗДАНИЙ г. Москва		
Рук.груп		Петрова						
Н.контр.		Знаменская		VII 80				
Утв		Петрова						

Формат А4

18

ПВМ3СЛ.01.09.000СБ

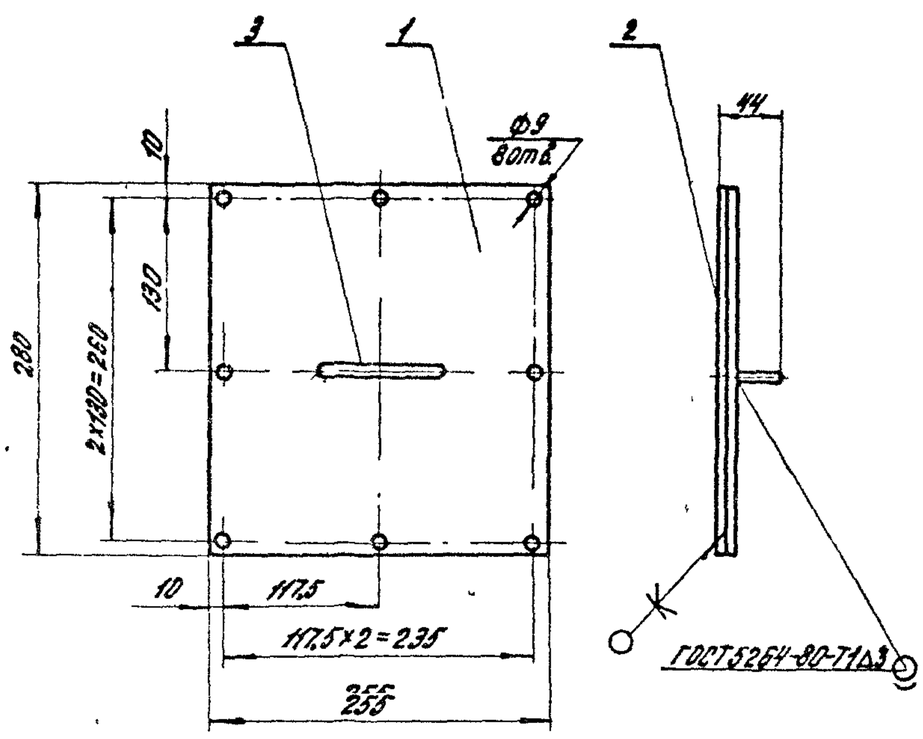

1. Размеры для справок.
2. Деталь поз 2 клеить к детали поз 1 клеем 88-Н ТУ 38 1051061-76
3. Покрытие - Гр.Гф-015 ГОСТ 23343-78 эмаль Пф-133 серия III-Я ГОСТ 926-63

ПВМ3СЛ.01.09.000СБ

Изм	Лист	№ докум	Подп	Дата	Дверка Сборочный чертеж	Лит	Масса	Масштаб
Разраб		Хорхорин					1,8	1:4
Пров		Карпушина		V 80		Лист	Листов 1	
Т.контр		Знаменская		VII 80		ЦНИИПРОМЗДАНИЙ		
Рук.лаб		Петрова						
Н.контр		Знаменская		VII 80				
Утв		Петрова						

Формат А1

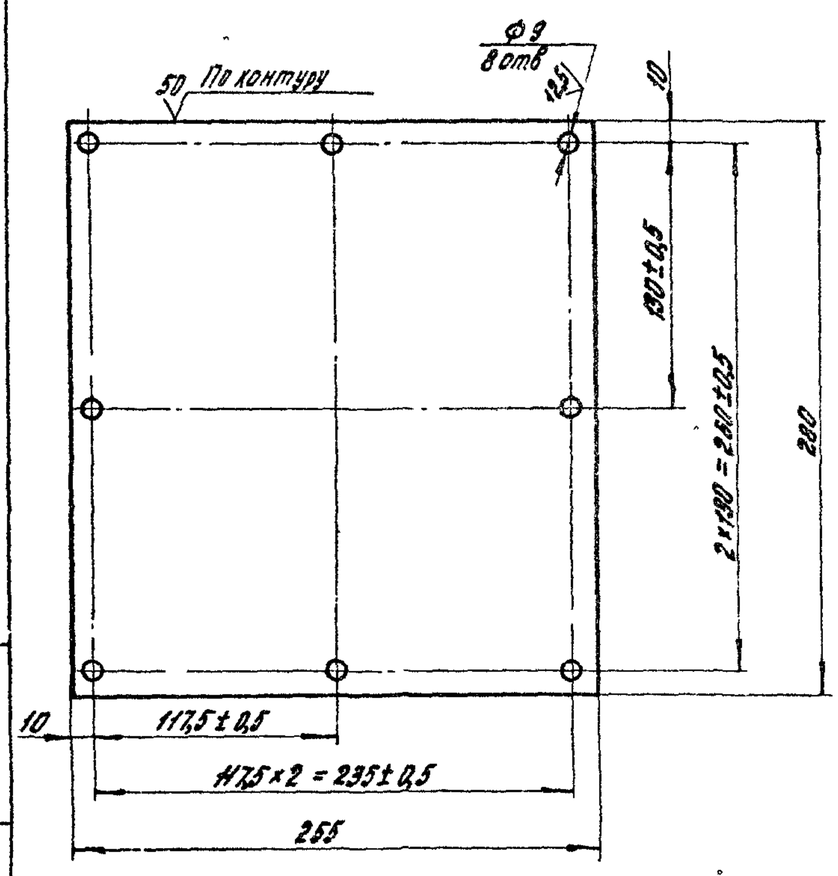

Неуказанные предельные отклонения размеров: валов h14, отверстий H14, остальных $\pm \frac{IT14}{2}$

ПВМ3СЛ.01.09.001

Изм	Лист	№ докум	Подп	Дата	Дверка	Лит	Масса	Масштаб
Разраб		Хорхорин					1,68	1:2,5
Пров		Карпушина		V 80		Лист	Листов 1	
Т.контр		Знаменская		VII 80				
Рук.лаб		Петрова						
Н.контр		Знаменская		VII 80				
Утв		Петрова						

Лист Б-ПН2 ГОСТ 19903-74 / 3-IV Ст 3 ГОСТ 16523-70

ЦНИИПРОМЗДАНИЙ г. Москва

Формат А1

ПВМ3СЛ.01.09.002

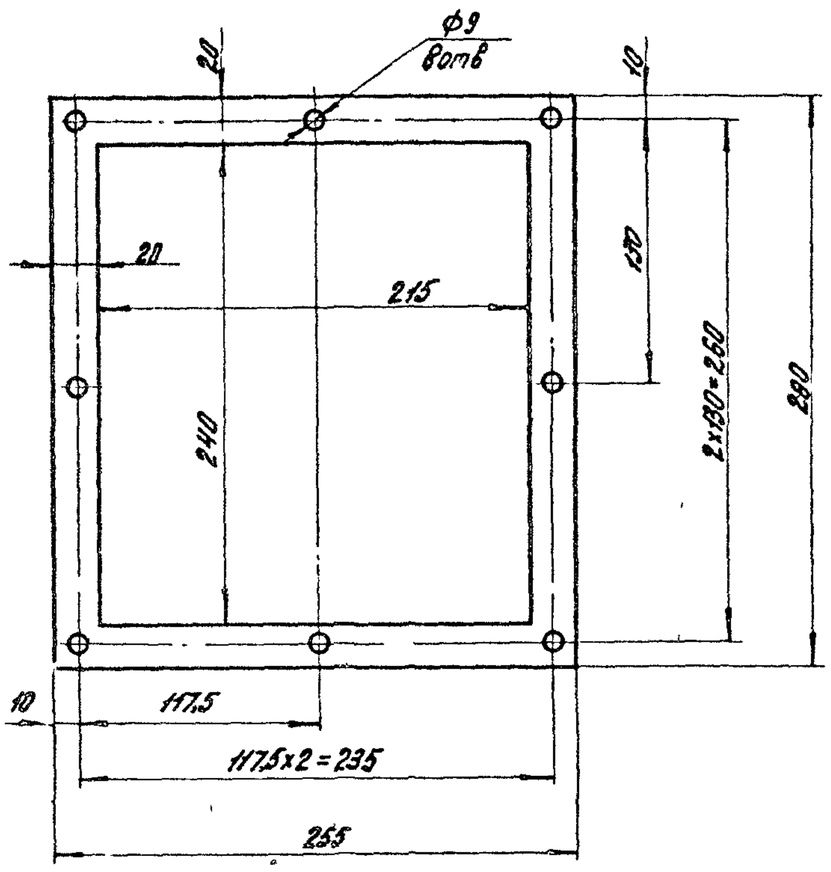

ПВМ3СЛ.01.09.002

Изм	Лист	№ докум	Подп	Дата	Прокладка	Лит	Масса	Масштаб
Разраб		Хорхорин					0,07	1:2,5
Пров		Карпушина		V 80		Лист	Листов 1	
Т.контр		Знаменская		VII 80				
Рук.лаб		Петрова						
Н.контр		Знаменская		VII 80				
Утв		Петрова						

Пластина I лист ТМКЦ М-5-2,9 ГОСТ 7338-77

ЦНИИПРОМЗДАНИЙ г. Москва

Копировал

Формат А1

ПВТ3СА 01 06 005

Rz 160 √(√)

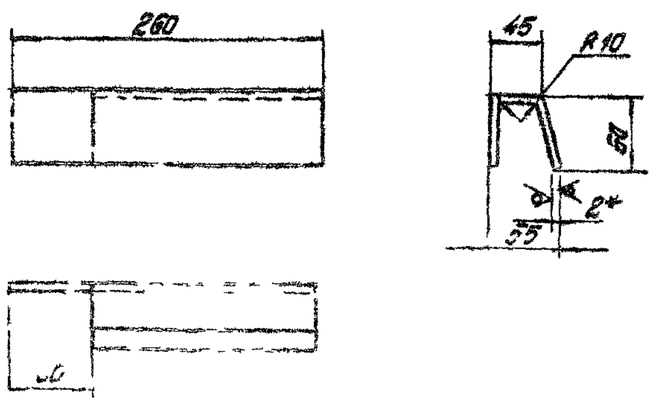

1 * Размер для справок

2 Предельные отклонения размеров валов h10, остальных $\pm \frac{IT14}{2}$

					ПВТ3СА 01 06 005			
					Кронштейн	Лит	Масса	Масштаб
							0,57	1:4
						Лист	Листов 1	
					Б-Ж-Ст3ГОСТ16523-70	ЦНИИПРОМЗДАНИЙ г Москва		

Взам инв № | Подп и дата | Инв № подл

Формат А4 Копировал

ПВТ3СА 02 00 002

Rz 160 √(√)

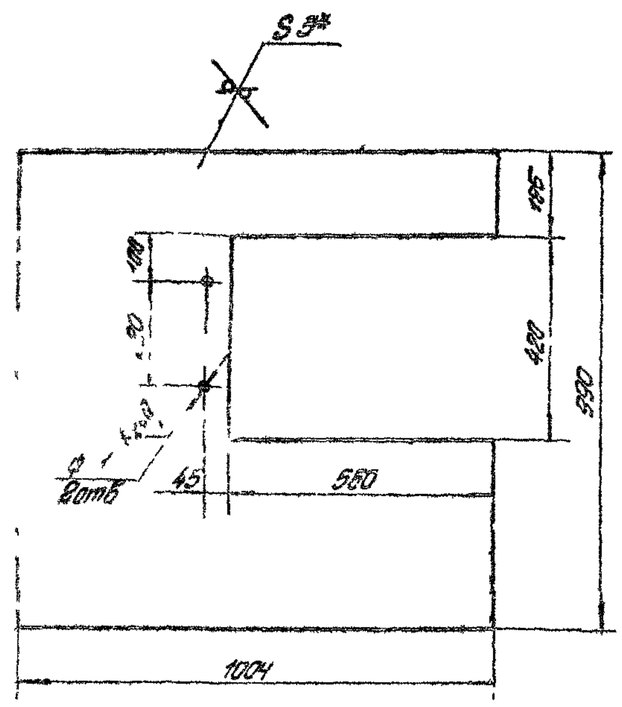

1 * Размер для справок

2 Предельные отклонения размеров отверстий H14, валов h14, остальных $\pm \frac{IT14}{2}$

					ПВТ3СА 02 00 002			
					Стенка задняя	Лит	Масса	Масштаб
							17,8	1:10
						Лист	Листов 1	
					Б-Ж-Ст3ГОСТ16523-70	ЦНИИПРОМЗДАНИЙ		

Взам инв № | Подп и дата | Инв № подл

ПВТ3СА 03 00 004

Rz 80 √(√)

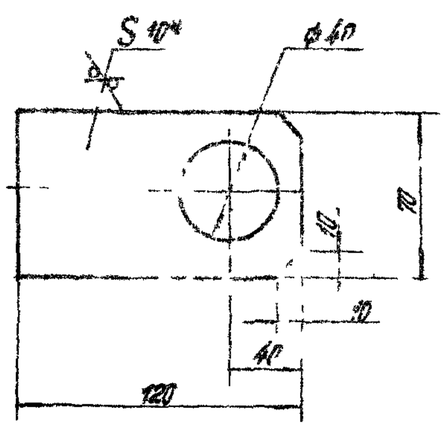

1 * Размер для справок

2 Предельные отклонения размеров отверстий H14, валов h14, остальных $\pm \frac{IT14}{2}$

					ПВТ3СА 02 00 004			
					Скоба	Лит	Масса	Масштаб
							0,9	1:2
						Лист	Листов 1	
					Лист Б-Ж-Ст3ГОСТ14637-78	ЦНИИПРОМЗДАНИЙ г Москва		

Взам инв № | Подп и дата | Инв № подл

Формат	Зона	Поз	Обозначение	Наименование	Кол	Примечание
				Документация		
А2			ПВТ3СА 04 00 000СБ	Сборочный чертеж		
				Детали		
11		1	ПВТ3СА 04 00 001	Лист	1	
11		2	ПВТ3СА 04 00 002	Прокладка	1	
11		3	ПВТ3СА 04 00 003	Планка	2	
11		4	ПВТ3СА 04 00 004	Клин	4	
Б4		5	ПВТ3СА 04 00 005	Ось		
				Круг Б12 ГОСТ 2590-71 / Ст3 ГОСТ 535-79		
				L=75 h14 Rz 80 √	2	0,07кг
11		6	ПВТ3СА 01 04 003	Ручка	1	

					ПВТ3СА 04 00 000			
					Дверка	Лит	Лист	Листов 1
						ЦНИИПРОМЗДАНИЙ г Москва		

Копировал | Формат А4

Серия 5.904-8 Выпуск 10

ПВМЗС#04.00.000СБ

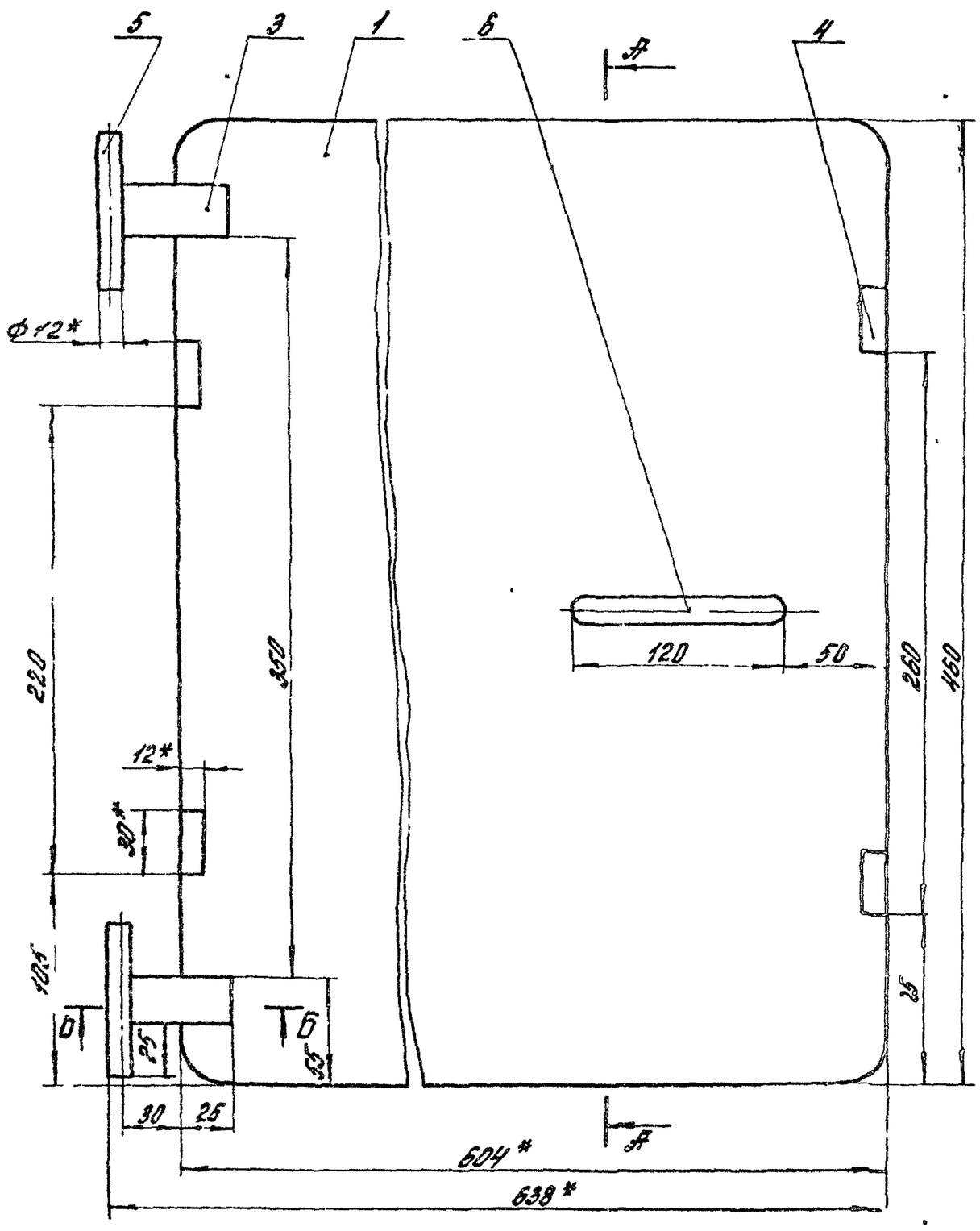

Б-Б

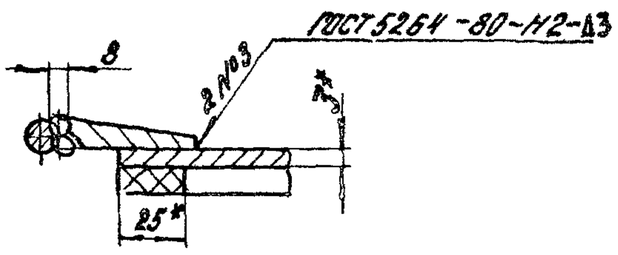

1. *Размеры для справок
2. Предельные отклонения размеров отверстий Н14, валов h14 остальные ± IT14/2
3. Деталь поз 2 клеить к детали поз 1 клеем 88-Н ТУ 38105106
4. Покрытие: для внутренней поверхности Г-сурик свинцовый марки 4 ГОСТ19151-73 на натуральной олифе ГОСТ7931-76 наружной поверхности В-Пр.Пф-0119 ГОСТ23343-78 Эмаль ПФ-133 серая -III-А ГОСТ 926-63

					ПВМЗС#04 00 000СБ			
Изм	Лист	№ докум	Подп	Дата	Дверка Сборочный чертеж	Лит	Масса	Масштаб
Разраб		Карпушина					7,5	1:2
Пров		Знаменская				Лист	Листов 1	
Т.контр		Знаменская						
Рук.раб		Петрова				ЦНИИПРОМЗДАНИЙ г Москва		
Н.контр		Знаменская						
Утв		Петрова						

Копировал Формат 22

ПВМ3СЯ04 00 001

Rz 80 √(√)

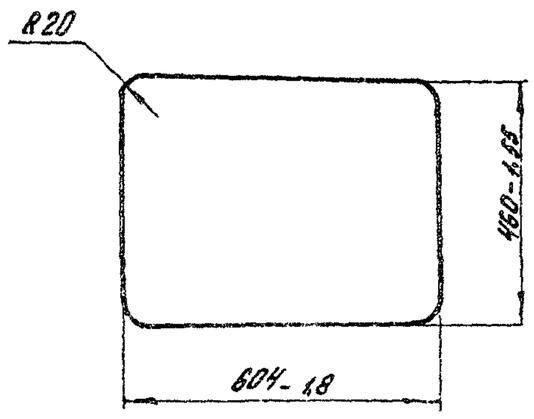

Изм	Лист	№ докум	Подп	Дата	ПВМ3СЯ04 00 001			
Разраб		Корлыханов			Лист	Лит	Масса	Масшт
Пров		Петрова					6,64	1:10
Т.контр		Знаменская				Лист	Листов 1	
Н.контр		Петрова			Лист 5-Б4-3 ГОСТ 19903-74 Ст 3 ГОСТ 14637-79	ЦНИИПромзданий г Москва		
Утв		Петрова						

Формат А1

ПВМ3СЯ04 00 002

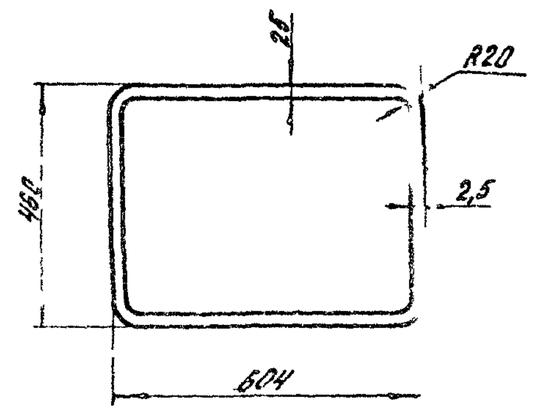

Изм	Лист	№ докум	Подп	Дата	ПВМ3СЯ04 00 002			
Разраб		Корлыханов			Прокладка	Лит	Масса	Масшт
Пров		Петрова					0,4	1:10
Т.контр		Знаменская				Лист	Листов 1	
Н.контр		Петрова			Полоса 5 ГОСТ 103-76 / М-5-3,9 ГОСТ 7398-77	ЦНИИПромзданий г Москва		
Утв		Петрова						

Формат А4

Подпись и дата | Инв. № дубл. | Взам. инв. № | Подпись и дата

ПВМ3СЯ04 00 003

Rz 80 √(√)

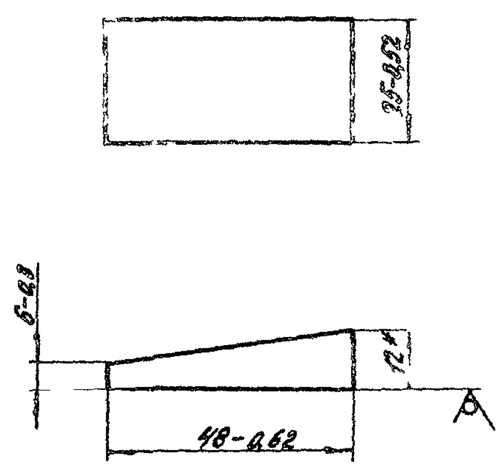

* Размер для справок

Изм	Лист	№ докум	Подп	Дата	ПВМ3СЯ04 00 003			
Разраб		Корлыханов			Планка	Литер	Масса	Масшт
Пров		Петрова					0,08	1:1
Т.контр		Знаменская				Лист	Листов 1	
Рук.раб		Петрова			Лист Б-Пл-12 ГОСТ 19903-74 Ст 2 ГОСТ 14637-79	ЦНИИПромзданий г Москва		
Н.контр		Знаменская						
Утв		Петрова						

Формат А1

ПВМ3СЯ04 00 004

Rz 80 √(√)

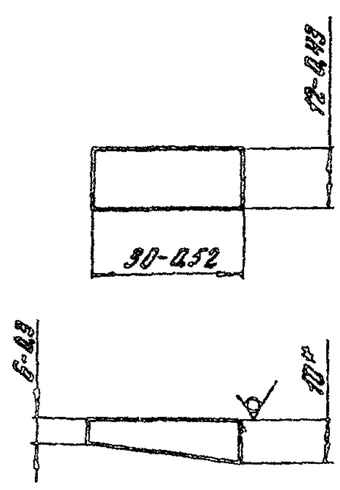

* Размер для справок

Изм	Лист	№ докум	Подп	Дата	ПВМ3СЯ04 00 004			
Разраб		Корлыханов			Клин	Лит	Масса	Масшт
Пров		Петрова					0,015	1:1
Т.контр		Знаменская				Лист	Листов 1	
Н.контр		Петрова			Лист 7-Кл ГОСТ 103-76 / Ст 2 ГОСТ 14637-79	ЦНИИПромзданий г Москва		
Утв		Петрова						

Формат А4

Подпись и дата | Инв. № дубл. | Взам. инв. № | Подпись и дата

ПВМ20СА 01 01 001

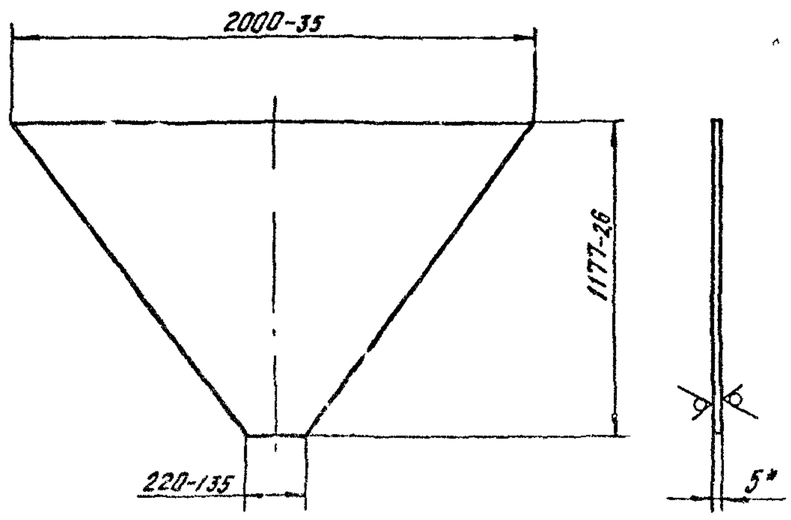

1 * Размер для справок

2. Предельные отклонения размеров валов h14, остальных $\pm \frac{IT14}{2}$

Изм	Лист	№ докум	Подп	Дата	ПВМ20СА 01 01 001			
Разраб		Бородьев			Стенка бункера	Лит	Масса 51	Масштаб 1:20
Пров		Корнышова				Лист	Листов 1	
Т.контр		Знаменская			Лист 6 ПН 5 ГОСТ 19903-74 / 3-IV-Ст3 ГОСТ 14637-79	ЦНИИПРОМЗДАНИЙ г. Москва		
Рук.груп		Петрова						
Н.контр		Знаменская						
Утв		Петрова						

ПВМ10СА 01 01 004

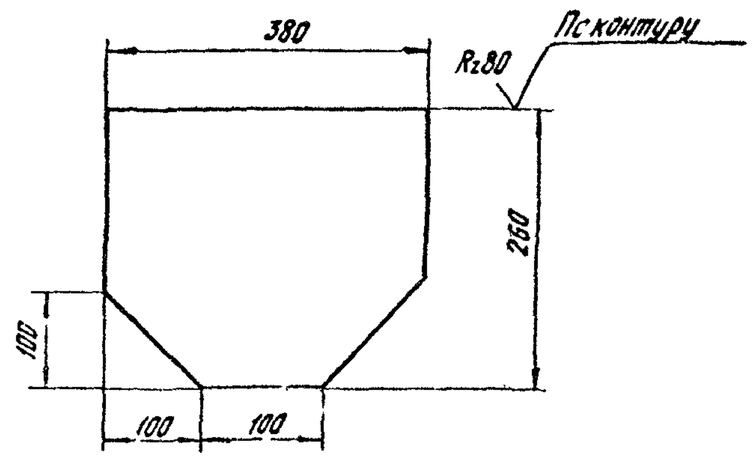

Предельные отклонения размеров валов h14, остальных $\pm \frac{IT14}{2}$

Изм	Лист	№ докум	Подп	Дата	ПВМ10СА 01 01 004			
Разраб		Корнышова			Косынка	Лит	Масса 33	Масштаб 1:5
Пров		Петрова				Лист	Листов 1	
Т.контр		Знаменская			Лист 6 ПН 5 ГОСТ 19903-74 / 3 IV Ст3 ГОСТ 14637-79	ЦНИИПРОМЗДАНИЙ г. Москва		
Рук.груп		Петрова						
Н.контр		Знаменская						
Утв		Петрова						

Инв.№ подл | Подпись и дата | Взам.инв.№ | Инв.№ дубл | Подпись и дата

ПВМ10СА 01 01 005

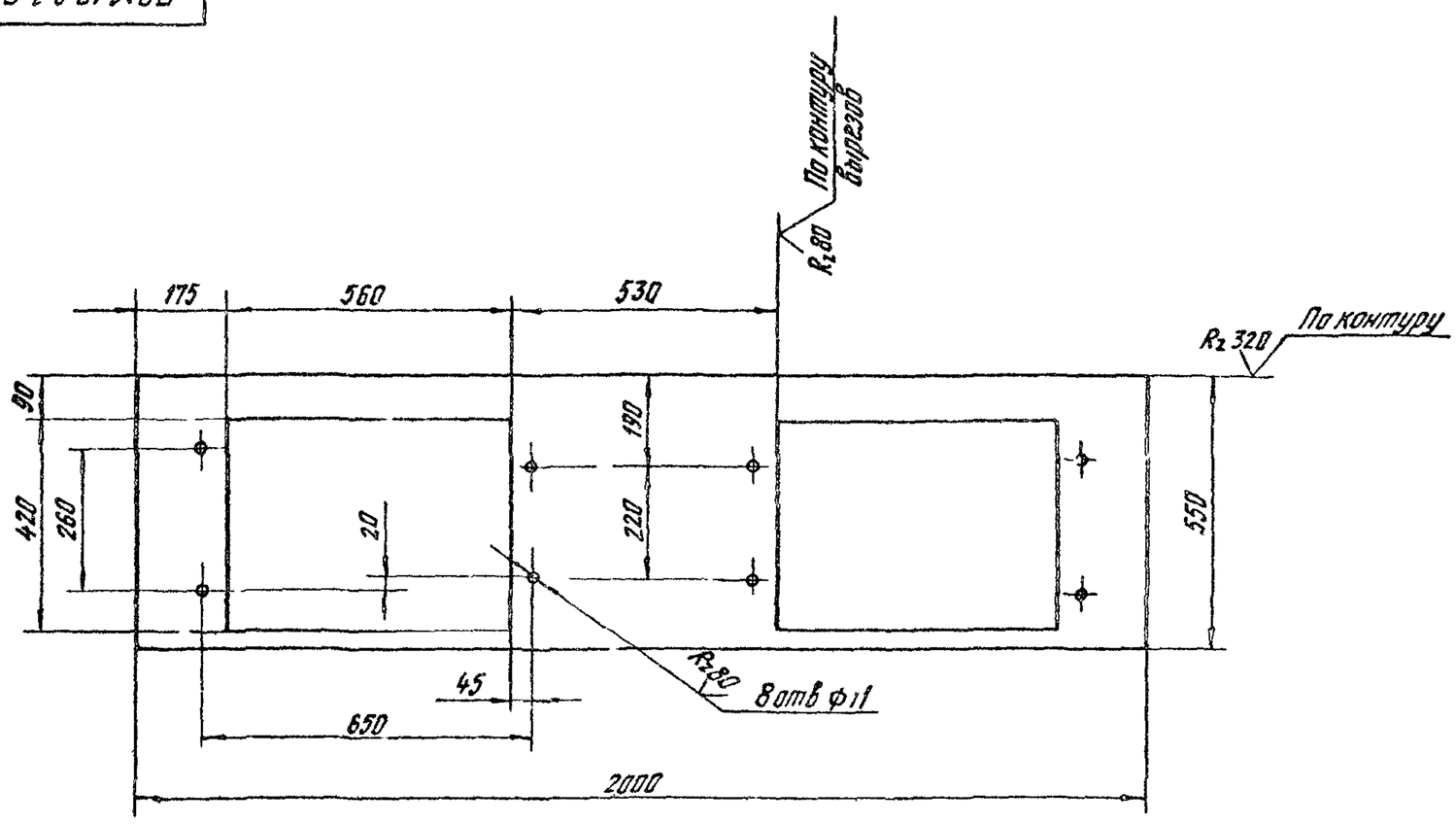

Обозначение	Материал
ПВМ10СА 01 01 005	Лист 6 ПН 4 ГОСТ 19903-74 / 3-IV Ст3 ГОСТ 14637-79
-01	Лист 6-ПН-5 ГОСТ 19903-74 / 3-IV-Ст3 ГОСТ 14637-79

Предельные отклонения размеров отверстий H14, валов h14, остальных $\pm \frac{IT14}{2}$

Изм	Лист	№ докум	Подп	Дата	ПВМ 10 СА 01 01 005			
Разраб		Корнышова			Стенка боковая	Лит	Масса 25	Масштаб 1:10
Провер		Знаменская				Лист	Листов 1	
Т.контр		Знаменская			см таблицу	ЦНИИПРОМЗДАНИЙ г. Москва		
Рук.груп		Петрова						
Н.контр		Знаменская						
Утв		Петрова						

Копировал Петрова Формат А2

Серия 5.904-8 Выпуск 10

ПВМ10СА01.02.000СБ

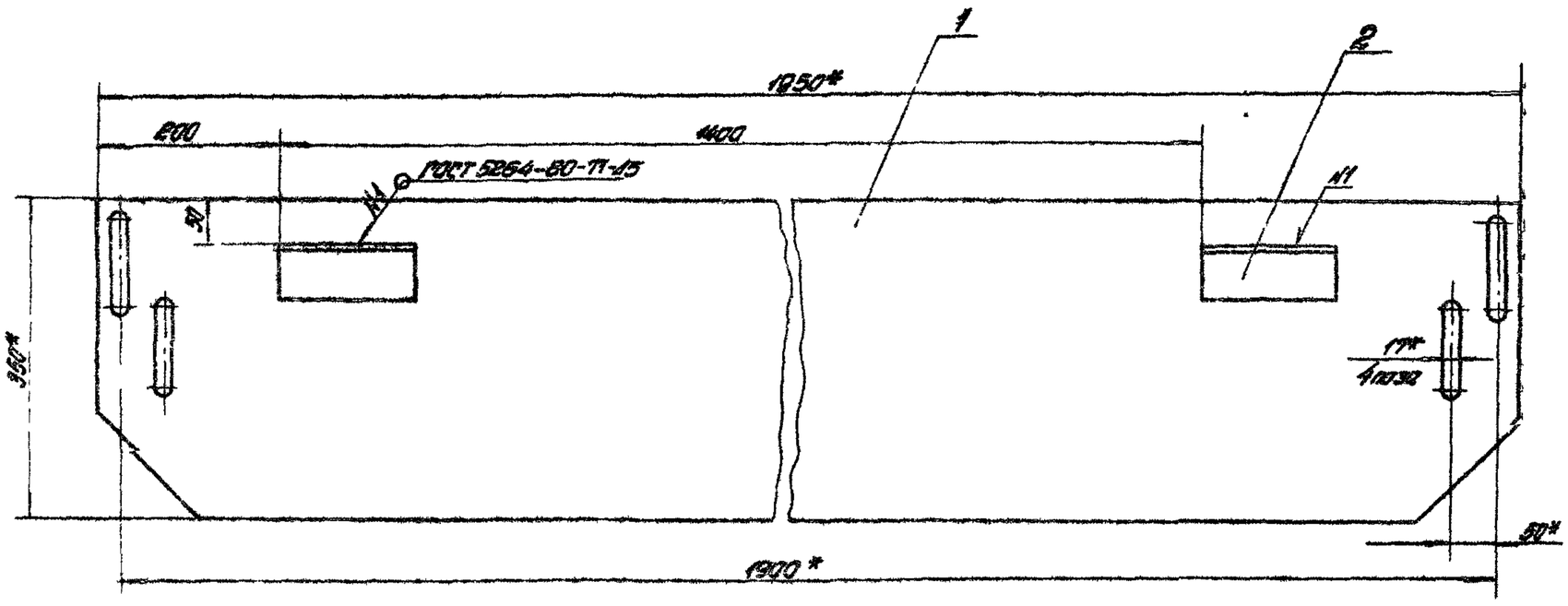

1 *Размеры для справок

2 Предельные отклонения размеров $\pm \frac{IT14}{2}$

3 Покрытие: сурик свинцовый марки 4 ГОСТ 19151-73 на натуральной олифе ГОСТ 7931-76.

Изм.	Лист	№ докум.	Подп.	Дата	ПВМ10СА01.02.000СБ		
Разраб.		Знаменская		VII.80	Перегородка подвижная. Сборочный чертеж	Лит.	Масса	Масшт.
Пров.		Петрова		VII.80			17,5	1:5
Т.контр.		Давыдова				Лист	Листов 1
Рук.груп.		Петрова				ЦНИИПРОМЗДАНИЙ г. Москва
Н.контр.		Знаменская		VII.80		
Утв.		Лунина		VII.80		

Копировал

Формат А1

ПВМ10СА01.02.000

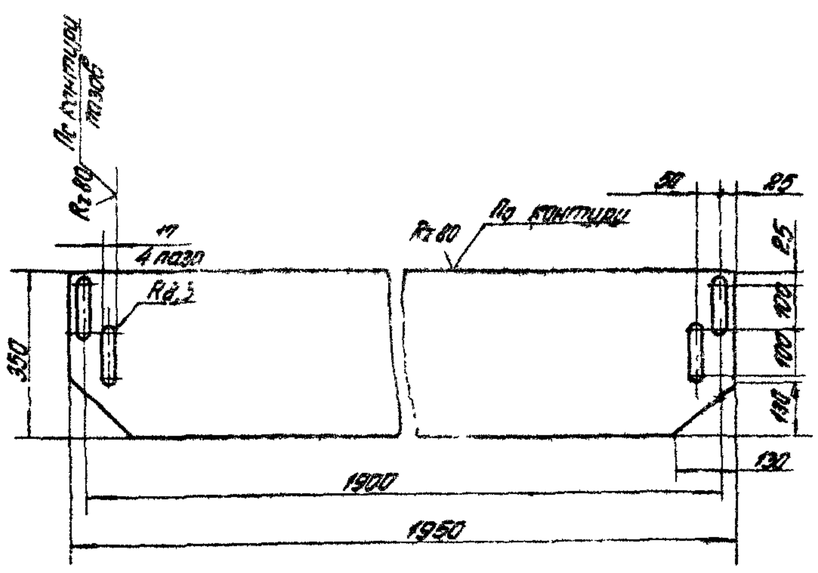

Предельные отклонения размеров: отверстий H14; валов h14, остальных $\pm \frac{IT14}{2}$

Изм.	Лист	№ докум.	Подп.	Дата	ПВМ10СА01.02.001		
Разраб.		Знаменская		VII.80	Перегородка	Лит.	Масса	Масшт.
Пров.		Петрова		VII.80			16	1:10
Т.контр.						Лист	Листов 1
Н.контр.		Знаменская		VII.80		ЦНИИПРОМЗДАНИЙ г. Москва
Утв.		Петрова		VII.80		

Копировал

Формат А4

Формат	Зона	Поз.	Обозначение	Наименование	Кол.	Примечание
				Документация		
12			ПВМ10СА01.02.000СБ	Сборочный чертеж		
				Детали		
11		1	ПВМ10СА01.02.001	Перегородка	1	
Б4		2	ПВМ10СА01.02.002	Уголок		
				Уголок Б-63×63×5 ГОСТ 8509-72 / Лист 3 ГОСТ 535-79		
				L=150 h14 Rz 80	8	0,72 кг

Изм.	Лист	№ докум.	Подп.	Дата	ПВМ10СА01.02.000		
Разраб.		Знаменская		VII.80	Перегородка подвижная	Лит.	Лист	Листов
Пров.		Петрова		VII.80				1
Т.контр.						ЦНИИПРОМЗДАНИЙ г. Москва
Н.контр.						
Утв.						

Копировал

Формат А4

ПВМ10СЯ05.00.000СБ

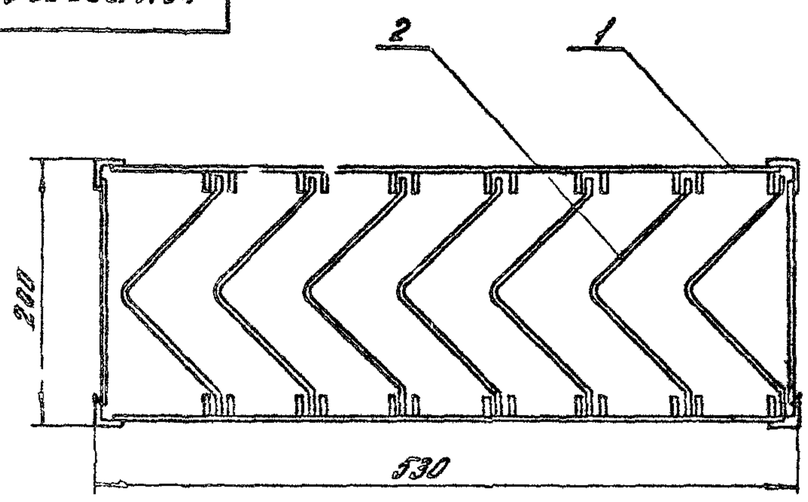

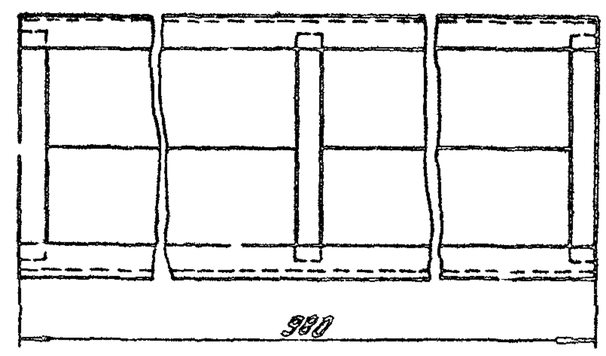

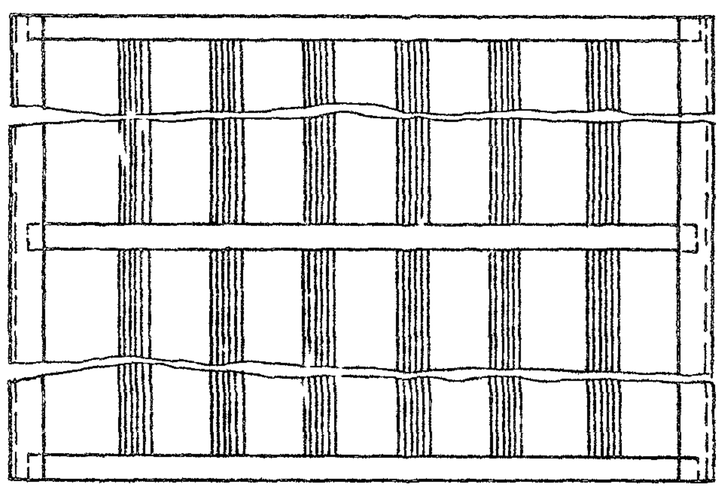

Размеры для справок

Изм	Лист	№ докум	Подп	Дата	ПВМ10СЯ05.00.000СБ			
Разраб		Знаменская		VII 80г	Каплеуловитель сборочный чертеж	Лит	Масса 26	Масштаб 1:4
Пров.		Петрова				Лист	Листов 1	
Т контр		Знаменская		VII 80г		ЦНИИПРОМЗДАНИЙ г Москва		
Рук раб		Петрова						
Н контр		Кулушина		VII 80г				
Утв		Петрова						

Серия 5.904-8 - Выпуск 10

Инв. № подл. | Подп. и дата | Взам. инв. № | Инв. № дубл. | Подп. и дата

Копировал | Формат 12

ПВМ10СЯ05.00.001

Rz 80

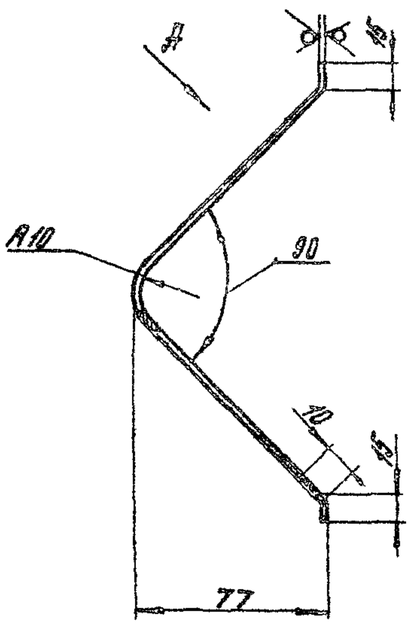

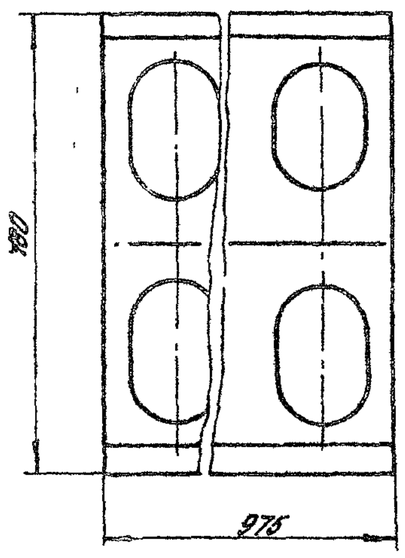

Вид Д повернуто

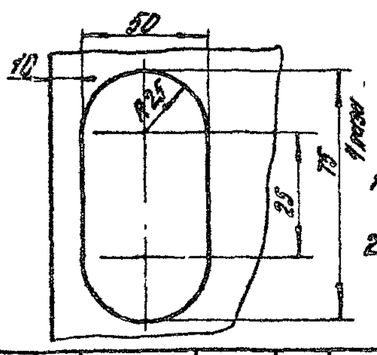

Изм	Лист	№ докум	Подп	Дата	ПВМ10СЯ05.00.001			
Разраб.		Знаменская		VII 80г	Пластина	Лит	Масса 2	Масштаб 1:2
Пров		Петрова				Лист	Листов 1	
Т контр		Знаменская		VII 80г		ЦНИИПРОМЗДАНИЙ г Москва		
Рук раб		Петрова						
Н контр		Корпушина						
Утв		Петрова						

Лист Б-ПН-1 ГОСТ 19903-74 / 3-IV-ст3 ГОСТ 16523-70

Инв. № подл. | Подп. и дата | Взам. инв. № | Инв. № дубл. | Подп. и дата

Копировал | Формат 11

Формат	Зона	Поз	Обозначение	Наименование	Кол.	Примечан.
				Документация		
12			ПВМ10СЯ05.00.000СБ	Сборочный чертеж		
				Сборочные единицы		
Н		1	ПВМ10СЯ05.01.000	Каркас	1	
				Детали		
Н		2	ПВМ10СЯ05.00.001	Пластина	7	

Изм	Лист	№ докум	Подп	Дата	ПВМ10СЯ05.00.000			
Разраб		Знаменская		VII 80г	Каплеуловитель	Лит	Лист	Листов 4
Пров		Петрова				ЦНИИПРОМЗДАНИЙ г. Москва		
Рук раб		Петрова						
Н контр		Корпушина						
Утв.		Петрова						

Инв. № подл. | Подп. и дата | Взам. инв. № | Инв. № дубл. | Подп. и дата

Копировал | Формат 11

ПВМ10СЖ.05.01.000СБ

Серия 5.904-8 выпуск 10

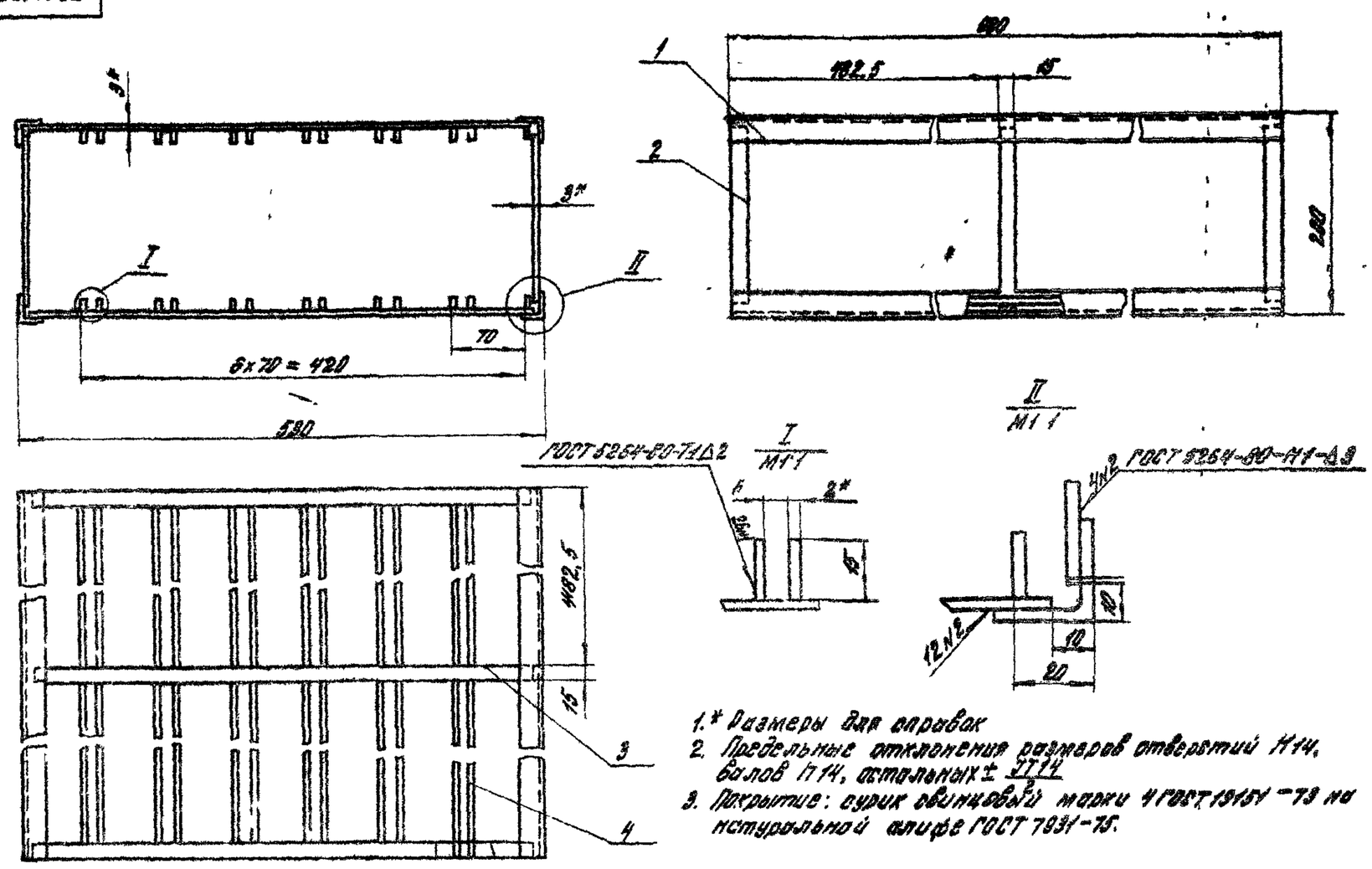

1.* Размеры для справок
2. Предельные отклонения размеров отверстий H14, валов h14, остальных ± IT14/2
3. Покрытие: сурик свинцовый марки 4 ГОСТ 19151-73 на натуральной олифе ГОСТ 7931-75.

Изм.	Лист	№ докум.	Подп.	Дата	ПВМ10СЖ.05.01.000СБ		
Разраб.		Знаменская			Каркас	Лит.	Масса 12 / Масштаб 1:4
Пров.		Петрова			Сборочный чертеж	Лист	Листов 1
Т.контр.		Знаменская				ЦНИИПРОМЗДАНИЙ г. Москва	
Рук.груп.		Петрова					
Н.контр.		Карпушина					
Утв.		Петрова					

Формат 12

ПВМ10СЖ.01.01.005

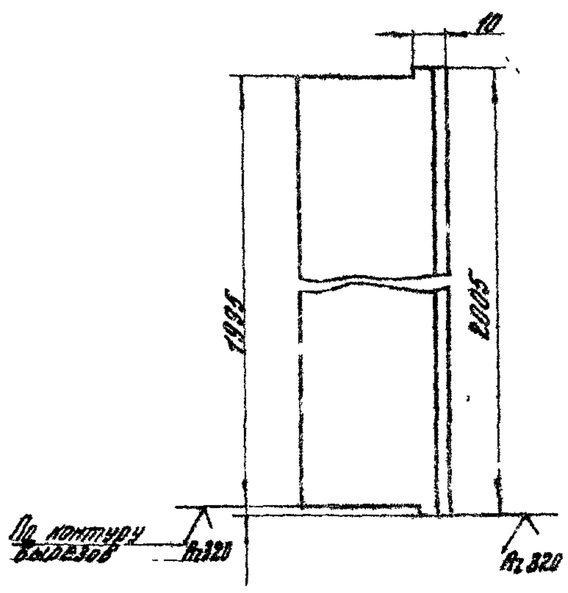

Предельные отклонения размеров валов h14, остальных ± IT14/2

Изм.	Лист	№ докум.	Подп.	Дата	ПВМ10СЖ.01.01.005		
Разраб.		Карпушина			Связь	Лит.	Масса 95 / Масштаб 1:2
Пров.		Знаменская				Лист	Листов 1
Т.контр.		Знаменская			Уголок Б-60×63×6 ГОСТ 8509-72 / Ст3 ГОСТ 535-79	ЦНИИПРОМЗДАНИЙ г. Москва	
Рук.груп.		Петрова					
Н.контр.		Карпушина					
Утв.		Петрова					

Формат 11

Позиция	Обозначение	Наименование	Кол.	Примеч.
		Документация		
12	ПВМ10СЖ.05.01.000СБ	Сборочный чертеж		
		Детали		
Б4	1 ПВМ10СЖ.05.01.001	Связь		
		Уголок Б-63×63×6 ГОСТ 8509-72 / Ст3 ГОСТ 535-79		
		L=980 h14 Rz 320	4	1,1 кг
Б4	2 ПВМ10СЖ.05.01.002	Планка		
		Лист Б-ПН3 ГОСТ 19903-74 / 3-IV-Ст3 ГОСТ 16523-70		
		15h14×180h14 Rz 320	6	0,05 кг
Б4	3 ПВМ10СЖ.05.01.003	Пластина		
		Лист Б-ПН-3 ГОСТ 19903-74 / 3-IV-Ст3 ГОСТ 16523-70		
		15h14×510h14 Rz 320	6	0,18 кг
Б4	4 ПВМ10СЖ.05.01.004	Направляющая		
		Лист Б-ПН-2 ГОСТ 19903-74 / 3-IV Ст3 ГОСТ 16523-70		
		15h14×980h14 Rz 320	26	2,23 кг

Изм.	Лист	№ докум.	Подп.	Дата	ПВМ10СЖ.05.01.000		
Разраб.		Знаменская			Каркас	Лит.	Лист / Листов 1
Пров.		Петрова				ЦНИИПРОМЗДАНИЙ г. Москва	
Рук.груп.		Петрова					
Н.контр.		Карпушина					
Утв.		Петрова					

Формат 11