ГОСУДАРСТВЕННЫЙ КОМИТЕТ СССР ПО ДЕЛАМ СТРОИТЕЛЬСТВА
(ГОССТРОЙ СССР)

ТИПОВАЯ ДОКУМЕНТАЦИЯ НА СТРОИТЕЛЬНЫЕ ИЗДЕЛИЯ
ЗДАНИЙ И СООРУЖЕНИЙ

СЕРИЯ 5.904-8

ПЫЛЕУЛОВИТЕЛЬ ВЕНТИЛЯЦИОННЫЙ МОКРЫЙ СЛИВНОЙ ТИПА ПВМСА

ВЫПУСК 2

ПВМ 5СА.00.00.000

РАБОЧИЕ ЧЕРТЕЖИ

ГОСУДАРСТВЕННЫЙ КОМИТЕТ СССР ПО ДЕЛАМ СТРОИТЕЛЬСТВА
(ГОССТРОЙ СССР)

ТИПОВАЯ ДОКУМЕНТАЦИЯ НА СТРОИТЕЛЬНЫЕ ИЗДЕЛИЯ
ЗДАНИЙ И СООРУЖЕНИЙ

СЕРИЯ 5.904-8

ПЫЛЕУЛОВИТЕЛЬ ВЕНТИЛЯЦИОННЫЙ МОКРЫЙ СЛИВНОЙ ТИПА ПВМСА

ВЫПУСК 2

ПВМ 5СА.00.00.000

РАБОЧИЕ ЧЕРТЕЖИ

РАЗРАБОТАНЫ
ЦНИИПРОМЗДАНИЙ
ГОССТРОЯ СССР

УТВЕРЖДЕНЫ
И ВВЕДЕНЫ В ДЕЙСТВИЕ
ПРИКАЗОМ № 81 № 81
ГЛАВПРОМСТРОЙПРОЕКТА
ОТ 23 ОКТЯБРЯ 1981г.

Содержание

№№ п/п	Наименование	Обозначение	Стр
1	Пылеуловитель вентиляционный мокрый сливной типа ПВМ Производительностью 5000 м³/час Ведомость спецификаций	ПВМ5СА 00 00 000 ВС	3
2	Пылеуловитель вентиляционный мокрый сливной типа ПВМ Производительностью 5000 м³/час Ведомость покупных изделий	ПВМ5СА 00 00 000 ВП	3-4
3	Пылеуловитель вентиляционный мокрый сливной типа ПВМ Производительностью 5000 м³/час	ПВМ5СА 00 00 000	5
4	Пылеуловитель вентиляционный мокрый сливной типа ПВМ Производительностью 5000 м³/час Сборочный чертеж	ПВМ5СА 00 00 000 СБ	5-6
5	Прокладка	ПВМ5СА 00 00 001	7
6	Заглушка	ПВМ5СА 00 00 002	
7	Прокладка	ПВМ5СА 00 00 003	
8	Фланец	ПВМ5СА 00 00 004	
9	Прокладка	ПВМ5СА 00 00 005	8
10	Вставка мягкая	ПВМ5СА 00 00 006	
11	Секция нижняя	ПВМ5СА 01 00 000	
12	Секция нижняя Сборочный чертеж	ПВМ5СА 01 00 000 СБ	9
13	Корпус секции нижней	ПВМ5СА 01 01 000	10
14	Корпус секции нижней Сборочный чертеж	ПВМ5СА 01 01 000 СБ	11
15	Стенка бункера	ПВМ5СА 01 01 001	10
16	Стенка бункера	ПВМ5СА 01 01 002	
17	Стенка	ПВМ5СА 01 01 003	12
18	Перегородка подвижная	ПВМ5СА 01 02 000	
19	Перегородка подвижная Сборочный чертеж.	ПВМ5СА 01 02 000 СБ	8
20	Перегородка подвижная	ПВМ5СА 01 02 001	12
21	Секция верхняя	ПВМ5СА 02 00 000	13
22	Секция верхняя Сборочный чертеж	ПВМ5СА 02 00 000 СБ	14
23	Стенка передняя	ПВМ5СА 02 00 001	13
24	Косынка	ПВМ5СА 02 00 002	
25	Воздухосборник	ПВМ5СА 03 00 000	15
26	Воздухосборник Сборочный чертеж	ПВМ5СА 03 00 000 СБ	
27	Стенка боковая	ПВМ5СА 03 00 001	16
28	Фланец	ПВМ5СА 03 00 002	16
29	Стенка боковая	ПВМ5СА 03 00 003	15
30	Стенка верхняя	ПВМ5СА 03 00 004	16
31	Каплеуловитель	ПВМ5СА 04 00 000	
32	Каплеуловитель Сборочный чертеж	ПВМ5СА 04 00 000 СБ	17
33	Пластина	ПВМ5СА 04 00 001	
34	Каркас	ПВМ5СА 04 01 000	
35	Каркас Сборочный чертеж	ПВМ5СА 04 01 000 СБ	18

Серия 5.904-8 Выпуск 2

№ строки	Обозначение	Наименование	Куда входит Обозначение	Кол	Общее кол	Примечание
1	ПВМ5СА 00 00 000	Пылеуловитель вентиляционный мокрый				
2		сливной типа ПВМ производительностью				
3		5000 м³/час				
4						
5	ПВМ5СА 01 00 000	Секция нижняя	ПВМ5СА 00 00 000	1	1	
6	ПВМ5СА 01 01 000	Корпус секции нижней	ПВМ5СА 00 00 000	1	1	
7	ПВМ5СА 02 00 000	Секция верхняя	ПВМ5СА 00 00 000	1	1	
8	ПВМ5СА 03 00 000	Воздухосборник	ПВМ5СА 00 00 000	1	1	
9	ПВМ5СА 04 00 000	Каплеуловитель	ПВМ5СА 00 00 000	1	1	
10	ПВМ5СА 04 01 000	Каркас	ПВМ5СА 05 00 000	1	1	
11						
12	ПВМ3СА 01 02 000	Гидрозатвор	ПВМ5СА 01 00 000	1	1	10 выпуск
13	ПВМ3СА 01 03 000	Перегородка	ПВМ5СА 01 00 000	1	1	
14	ПВМ3СА 01 04 000	Планка регулирующая	ПВМ5СА 01 00 000	1	1	
15	ПВМ3СА 01 05 000	Узел нижнего подвода воды	ПВМ5СА 01 00 000	1	1	
16	ПВМ3СА 01 06 000	Воронка	ПВМ5СА 01 00 000	2	2	10 выпуск
17	ПВМ3СА 01 07 000	Патрубок	ПВМ5СА 01 00 000	1	1	
18	ПВМ3СА 01 08 000	Дверка	ПВМ5СА 01 00 000	2	2	
19	ПВМ3СА 01 09 000	Дверка	ПВМ5СА 01 00 000	1	1	
20	ПВМ3СА 04 00 000	Дверка	ПВМ5СА 00 00 000	3	3	
21						
22						
23						
24						
25						
26						

Инв. № подл. | Подпись и дата | Взам. инв. № | Инв. № подл. | Подпись и дата

Изм	Лист	№ докум	Подп	Дата	ПВМ5СА 00 00 000 ВС			
Разраб		Панькина			Пылеуловитель вентиляционный мокрый сливной типа ПВМ производительностью 5000 м³/час Ведомость спецификаций	Лит	Лист	Листов 1
Пров		Петрова				ЦНИИПРОМЗДАНИЙ г Москва		
Рук проф		Петрова						
Н контр		Знаменская						
Утв		Петрова						

Формат 12

№ строки	Наименование	Код ОКП	Обозначение документа на поставку	Поставщик	Куда входит (обозначение)	Количество: На изделие	Вкомплекты	На регулир.	Всего	Примч
1	Крепежные изделия									
2	Болт М8×30 58 019		ГОСТ 7798-70		ПВМ5СА 01 01 000	4			4	
3										
4										
5										
6										
7										
8										
9										
10	М10×30 58 019				ПВМ5СА 00 00 000	24			24	
11										
12	М10×60 58 019				ПВМ5СА 01 01 000	4			4	
13					ПВМ5СА 02 00 000	8			8/12	
14	М12×30 58 019				ПВМ5СА 00 00 000	56			56	
15	М12×60 58 019				ПВМ5СА 02 00 000	4			4	
16	М16×50 58 019				ПВМ5СА 01 01 000	8			8	
17										
18										
19	Гайка М8 5 019		ГОСТ 5915-70		ПВМ5СА 01 00 000	24			24	
20					ПВМ5СА 01 01 000	4			4	
21									28	
22										
23										
24										
25										

Инв. № подл. | Подпись и дата | Взам. инв. № | Инв. № подл. | Подпись и дата

Изм	Лист	№ докум	Подп	Дата	ПВМ5СА 00 00 000 ВП			
Разраб		Панькина			Пылеуловитель вентиляционный мокрый сливной типа ПВМ производительностью 5000 м³/час Ведомость покупных изделий	Лит	Лист 1	Листов 3
Пров		Знаменская				ЦНИИПРОМЗДАНИЙ г Москва		
Рук проф		Петрова						
Н контр		Знаменская						
Утв		Петрова						

Формат 12

Серия 5.904-9 Выпуск 2

№ строки	Наименование	Код ОКП	Обозначение документа на поставку	Поставщик	Куда входит (обозначение)	Количество на изделие	Количество в комплект	Количество на регулир	Количество всего	Примеч
1	Гайки М10 5 019		ГОСТ 5915-70		ПВМ5 СА 00 00 000	24			24	
2	М12 5 019				ПВМ5 СА 00 00 000	64			64	
3	М16 5 019				ПВМ5 СА 00 00 000	4			4	
4					ПВМ5 СА 01 00 000	4			4	
5										
6										
7	Шайба 8 65Г 02		ГОСТ 6402-70		ПВМ5 СА 01 00.000	24			24	
8										
9	10 65Г02				ПВМ5 СА 00 00.000	36			36	
10										
11	12 65Г02				ПВМ5 СА 00 00.000	66			66	
12										
13	16 65Г.02				ПВМ5 СА 00.00.000	4			4	
14					ПВМ5 СА. 01 00. 000	4			4	
15									8	
16										
17										
18										
19	Шайба 10 02 019		ГОСТ 11371-78		ПВМ5 СА 00 00.000	24			24	
20										
21										
22	Соединительные части									
23										
24	Тройник 20		ГОСТ 8948-75		ПВМ5СА 00 00.000	2			2	
25	Контргайка 20		ГОСТ 8961-75		ПВМ3 СА 01 05 000	1			1	
26	Колпак 15		ГОСТ 8962-75		ПВМ3 СА. 01 05 000	5			5	
27	Колпак 20				ПВМ3 СА 01 05 000	1			1	
28	Пробка 20		ГОСТ 8963-75		ПВМ5 СА 00.00 000	2			2	
29	Сгон 20		ГОСТ 8969-75		ПВМ3 СА 01 05 000	1			1	
30										
31										

Инв. № подл. | Подпись и дата | Взам. инв. № | Инв. № дубл. | Подпись и дата

Изм	Лист	№ докум	Подп	Дата	ПВМ5 СА 00.00.000 ВП	Лист 2

Формат 12

№ строки	Наименование	Код ОКП	Обозначение документа на поставку	Поставщик	Куда входит (обозначение)	Количество на изделие	Количество в комплект	Количество на регулир	Количество всего	Примеч.
1	Вентиль Ду 25 исп.1		ГОСТ 9086-74		ПВМ5 СА 00.00.000	1			1	
2										
3										
4										
5	Прочие изделия									
6										
7	Кольцо 018-023-30-2-0		ГОСТ 9833-73		ПВМ5 СА. 00.00.000	1			1	
8										
9	Вентилятор			г Тула „Сантехнико"						
10	ВЦП7-40-5-01				ПВМ5 СА. 00 00.000	1			1	
11	Электродвигатель слева 4А160S4									
12	N=15кВт „Поставка									
13	с виброизоляторами									
14	Задвижка Ду 80,30ч6бр			Душанбинский з-д	ПВМ5 СА 00 00 000	1			1	
15				им. Орджоникидзе						
16										
17	Регулятор-сигнализатор			г Рязань	ПВМ5 СА. 00.00.000	1			1	
18	уровня ЭРСУ-3 L=250			з-д „Теплоприбор"						
19										
20	Ящик управления									
21	ЯУ 5111			Каспий		1			1	
22	Индекс исполнения			„Электроаппарат"						
23	13 Б 26									
24										
25	Кабель контрольный с									
26	алюминиевыми жилами									
27	АПВ (1×S)		ТУ КП 54-57.		ПВМ3 СА 00.00.000 ЭЧ					Длина и сечение устанавливаются при проектировании системы
28	АПВ 2,5		ТУ КП 54-57		ПВМ3 СА 00 00 000 ЭЧ					
29	Провод монтажный									
30	ПВ2, 2,5 380		ГОСТ 6323-79		ПВМ3 СА 00.00 000 ЭЧ					
31										

Инв. № подл. | Подпись и дата | Взам. инв. № | Инв. № дубл. | Подпись и дата

Изм	Лист	№ докум	Подп	Дата	ПВМ5 СА 00.00.000 ВП	Лист 3

Формат 12

Формат	Зона	Поз	Обозначение	Наименование	Кол	Примеч
				Документация		
*			ПВМ5СА 00.00.000СБ	Сборочный чертеж		*12,22
12			ПВМ3СА 00 00 000Э3	Схема электрическая принципиальная		10 выпуск
12			ПВМ3СА 00 00 000Э4	Схема электрическая соединений		
12			ПВМ5СА 00 00 000ВС	Ведомость спецификаций		
12			ПВМ5СА 00 00 000ВП	Ведомость покупных изделий		
11			ПВМ5СА 00 00 000ПС	Паспорт		0 выпуск
11			ПВМ5СА 00 00 000ТУ	Технические условия		
11			ПВМ5СА 00 00.000 ГЧ	Габаритный чертеж		
				Сборочные единицы		
11	12	1	ПВМ5СА 01 00 000	Секция нижняя	1	
11	В2	2	ПВМ5СА 02 00 000	Секция верхняя	1	
11	В2	3	ПВМ5СА 03 00.000	Воздухосборник	1	
11	В2	4	ПВМ5СА 04 00 000	Каплеуловитель	1	
11	В2	5	ПВМ3СА 04 00 000	Дверка	3	10 выпуск
				Детали		
11	А2	6	ПВМ5СА 00 00 001	Прокладка	1	
11	А1	7	ПВМ5СА 00 00 002	Заглушка	1	
11	А2	8	ПВМ5СА 00 00 003	Прокладка	1	
11	А3	9	ПВМ5СА 00 00 004	Фланец	2	
11	А3	10	ПВМ5СА 00 00 005	Прокладка	3	
11	А2	11	ПВМ5СА 00 00 006	Вставка мягкая	1	
Б4	А2	12	ПВМ5СА 00 00 007	Трубка водомерная		
				трубка 18-2,5-260	1	
				ГОСТ 8446-74		0,1 кг
11	А3	15	ПВМ3СА 00 00 003	Прокладка	1	10 выпуск
11	В2	16	ПВМ3СА 00 00 006	Ручка левая	6	

Изм	Лист	№ докум	Подп	Дата	ПВМ5СА 00 00 000			
Разраб		Панькина			Пылеуловитель вентиляционный мокрый сливной типа ПВМ производительностью 5000 м³/час	Лит	Лист	Листов 1
Пров		Знаменская				ЦНИИПРОМЗДАНИЙ г Москва		
Рук гр		Петрова						
Н контр.		Петрова						
Утв		Петрова						

Инв № подл | Подпись и дата | Взам инв № | Инв № дубл | Подпись и дата

Формат 11

Формат	Зона	Поз	Обозначение	Наименование	Кол	Примеч
11	В2	17	ПВМ3СА 00 00 007	Ручка правая	6	
11	А3	18	ПВМ3СА 00 00 009	Втулка	1	10 выпуск
11	А3	19	ПВМ3СА 00 00 012	Кольцо	1	
				Стандартные изделия		
	А3	20		Тройник 20 ГОСТ 8948-75	2	
	А3	21		Пробка 20 ГОСТ 8963-75	2	
	В2	22		Вентиль Ду25 исп 1 ГОСТ 9086-74	1	
				Болты ГОСТ 7798-70		
	А3	23		М10×30.58 019	36	
	А2	24		М12×30 58 019	56	
				Гайки ГОСТ 5915-70		
	А3	25		М10 5 019	24	
	А2	26		М12 5 019	64	
	А3	27		М16.5 019	4	
				Шайбы ГОСТ 6402-70		
	А3	28		10 65Г 02	48	
	А2	29		12.65Г 02	66	
	А3	30		16 65Г 02	4	
	А2	31		Шайба 10.02 019 ГОСТ 11371-68	24	
	А2	32		Кольцо 018-023-30-2-0 ГОСТ 9833-73	1	
				Прочие изделия		
	В1	34		Вентилятор В-ЦП7-40-5-06		г. Тула
				Электродвигатель слева		Сантехника
				4А160S4 N=15 кВт		
				поставка с виброизоляторами	1	863 кг
	А4	35		Регулятор-сигнализатор		
				уровня ЭРСУ-3 μ=250	1	
	А1	36		Задвижка Ду80 30ч6бр	1	29 кг
	А1	37		Ящик управления ЯУБМ		
				исполнения 136.26	1	

Изм	Лист	№ докум	Подп	Дата	ПВМ5СА 00 00 000	Лист 2

Формат 11

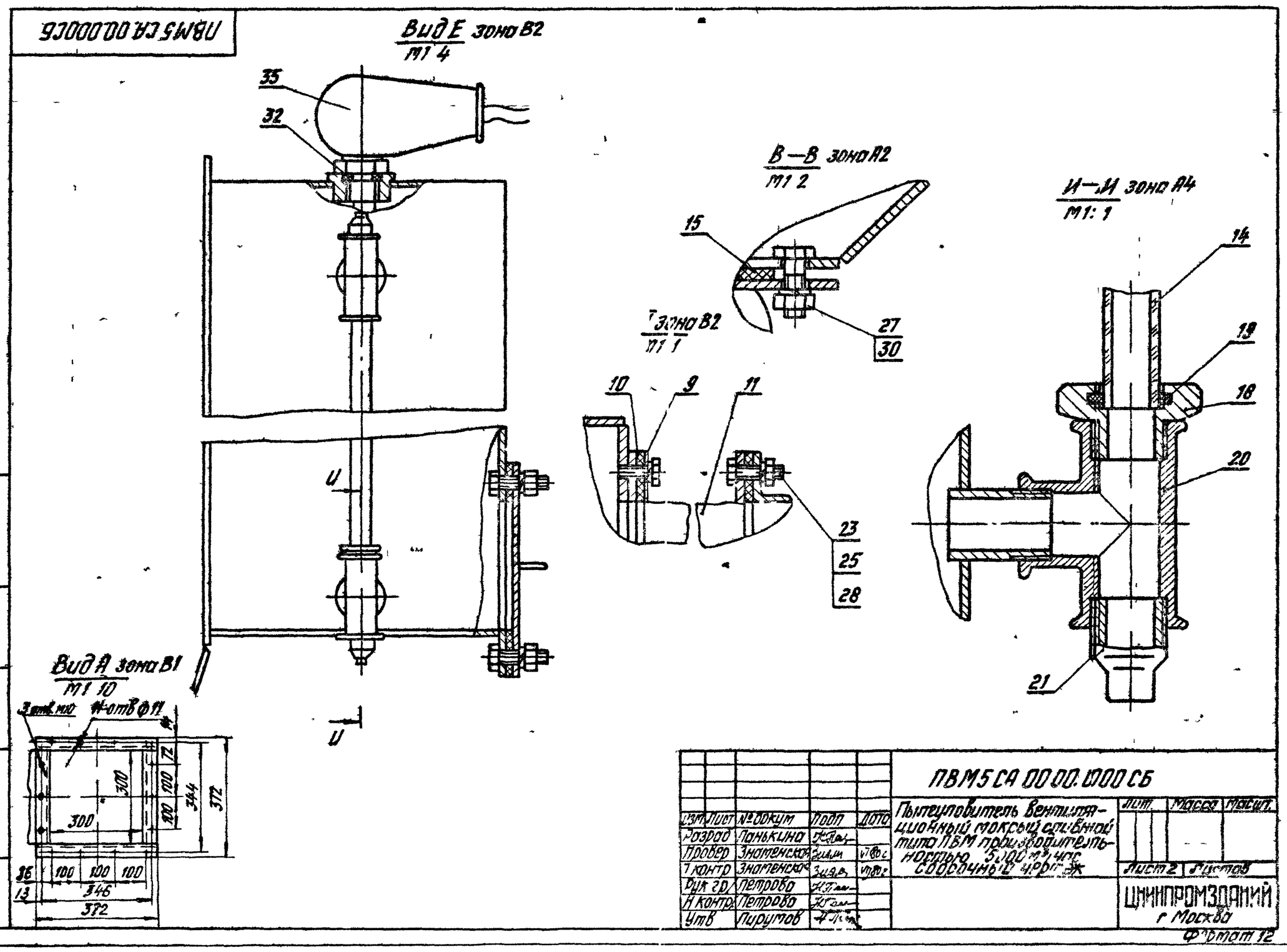

Изм	Лист	№ докум	Подп	Дата	ПВМ5СА 00 00.000 СБ			
Разраб		Панькина			Пылеуловитель вентиляционный мокрый сливной типа ПВМ производительностью 5000 м³/час Сборочный чертеж	Лит	Масса	Масшт.
Пров		Знаменская				Лист 2	Листов	
Т контр		Знаменская				ЦНИИПРОМЗДАНИЙ г Москва		
Рук гр		Петрова						
Н контр		Петрова						
Утв		Пирутов						

Инв № подл | Подпись и дата | Взам инв № | Инв № дубл | Подпись и дата

Формат 12

Серия 5904-8 Выпуск 2

ПВМ5СА.00.00.000СБ

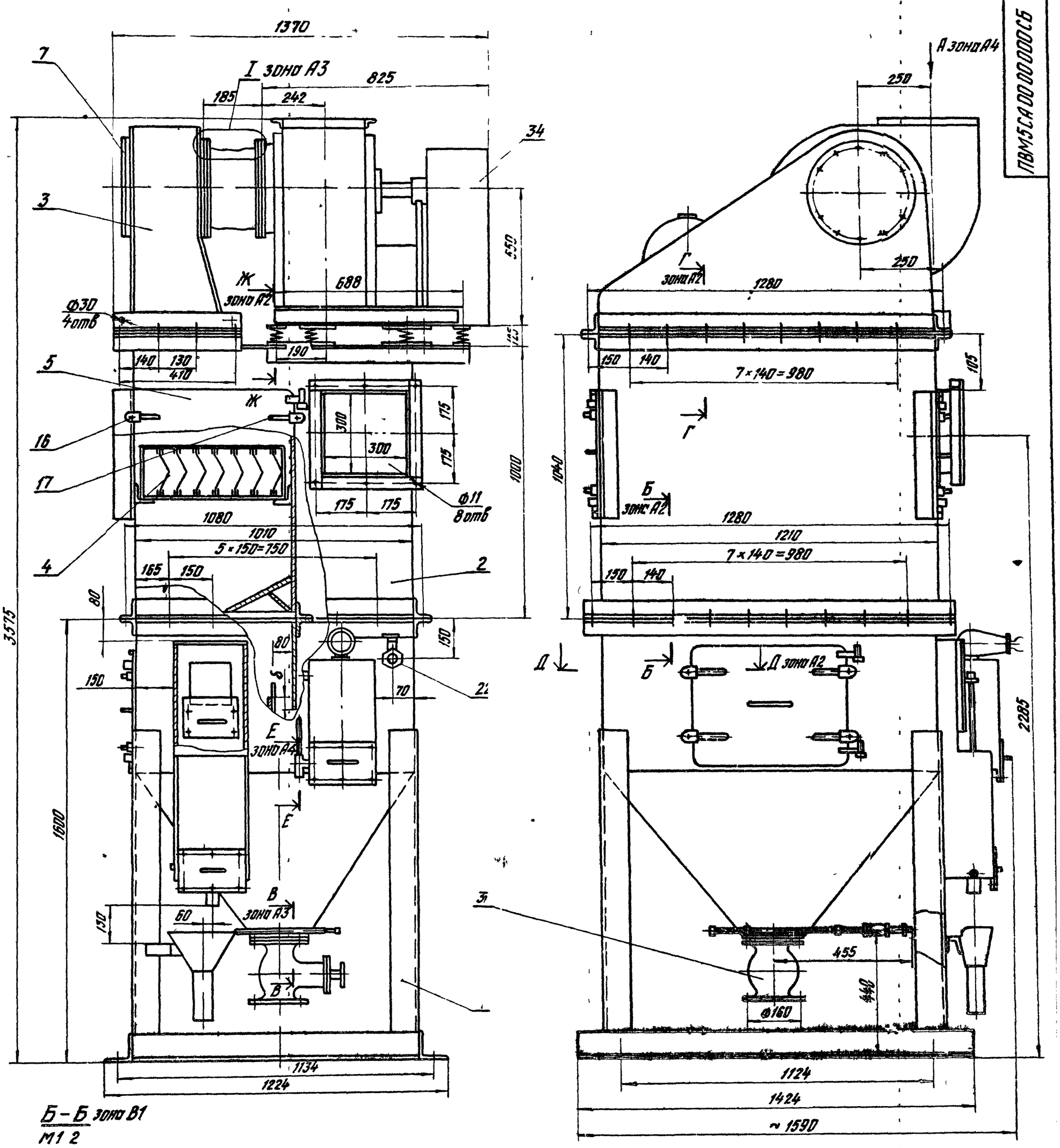

1 *Размеры для справок
2 Размер „δ" принимается по проекту вентиляции (см паспорт)
3 Типоразмер вентилятора выбирается при проектировании системы. Положение кожуха вентилятора показано условно. Установку вентагрегата и стыковку его вставкой мягкой поз 11 произвести по месту. На чертеже изображен вариант установки вентилятора с электродвигателем 4А160S4 N=15 кВт
4 Сборку трубопроводов произвести на льне трепаном ГОСТ 10330-76 с суриком свинцовым марки 4 ГОСТ 19151-73 на натуральной олифе ГОСТ 7931-76
5 Ящик управления поз 37 условно не показан
6 Сварные швы испытать на герметичность керосином
7 Остальные технические требования см ТУ выпуск „0"

Изм	Лист	№ докум	Подп	Дата	ПВМ5СА.00.00.000СБ			
Разраб		Поньшина			Пылеуловитель вентиляционный мокрый, сливной типа ПВМ производительностью 5000 м³/час. Сборочный чертеж	Лит	Масса	Масштаб
Пров		Знаменская					900	1:10
Т.контр		Знаменская				Лист 1	Листов 2	
Рук.груп		Петрова				ЦНИИПРОМЗДАНИЙ г. Москва		
Н.контр		Петрова						
Утв		Пирутов						

Копировал Петрова Формат 22

Инв. № подл. | Подпись и дата | Взам. инв. № | Инв. № дубл. | Подпись и дата

Серия 5.904-8 Выпуск 2

ПВМ5СА.00.00.001

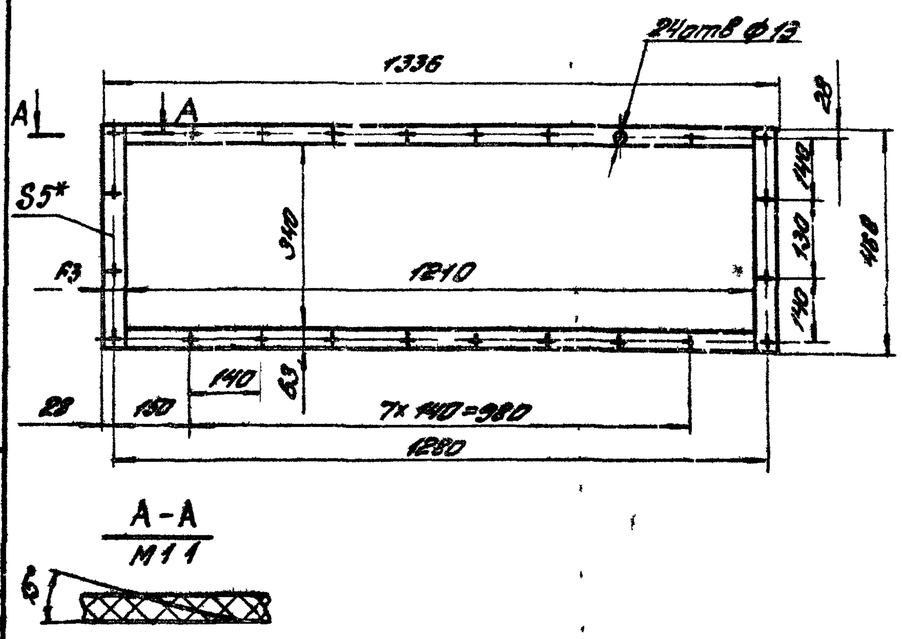

1 *Размер для справок

2 Допускается склеивать из отдельных полос клеем ВВН ТУ 38 105 861-76

Изм	Лист	N докум	Подп	Дата	ПВМ5СА.00.00.001		
Разраб		Петрова			Прокладка	Лит	Масса 22 / Масштаб 1:3
Пров		Знаменская		VII 80г		Лист	Листов 1
Т.контр		Панькина					
Рук.груп		Петрова		VII 80г	Пластина I, лист, ТМКЦ-М5-9.9 ГОСТ 7338-77	ЦНИИПРОМЗДАНИЙ г Москва	
Н.контр		Знаменская		VII 80г			
Утв		Петрова		VII 80г			

Копировал. Формат 11

Инв.№ подл. | Подп. и дата | Взам.инв.№ | Инв.№ дубл. | Подп. и дата

ПВМ5СА.00.00.002

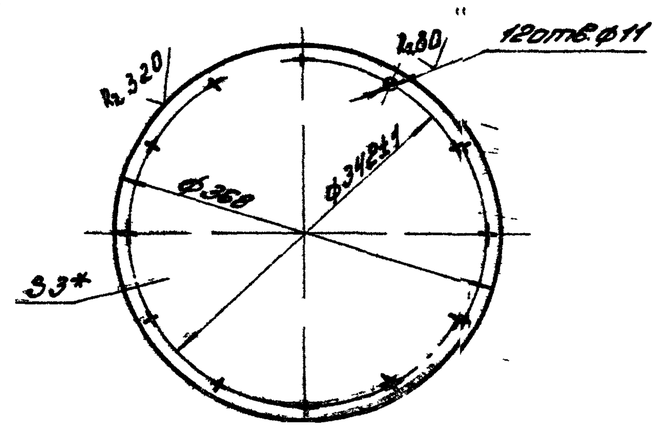

1 *Размер для справок

2 Неуказанные предельные отклонения размеров отверстий H14, валов по h14, остальных $\pm\frac{IT14}{2}$

Изм	Лист	N докум	Подп	Дата	ПВМ5СА.00.00.002		
Разраб		Понькина			Заглушка	Лит	Масса 23 / Масштаб 1:10
Пров		Знаменская		VII 80г		Лист	Листов 1
Т.контр		Знаменская		VII 80г			
Рук.груп		Петрова		VII 80г	Лист Б-ПН-3 ГОСТ 19903-74 / 3-IV-ст3 ГОСТ 16523-70	ЦНИИПРОМЗДАНИЙ г Москва	
Н.контр		Петрова					
Утв		Петрова		VII 80г			

Копировал. Формат 11

Инв.№ подл. | Подп. и дата | Взам.инв.№ | Инв.№ дубл. | Подп. и дата

ПВМ5СА.00.00.003

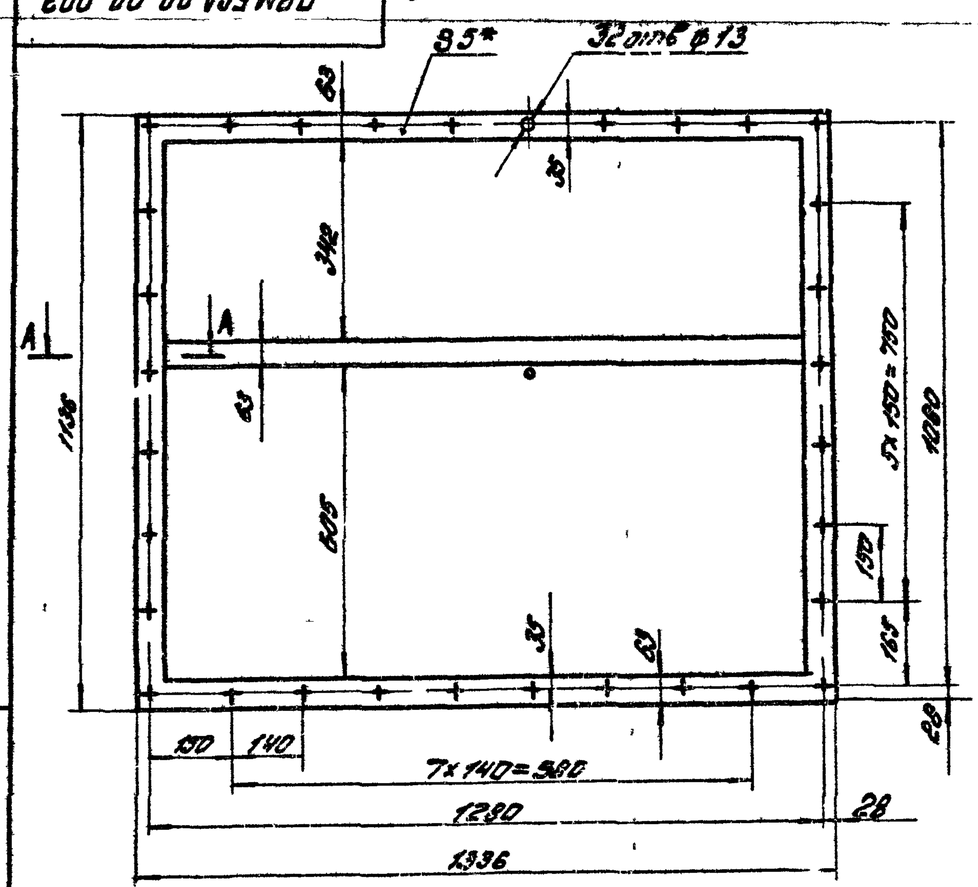

1 *Размеры для справок

2 Допускается склеивать из отдельных полос клеем ВВН ТУ 38 105 861-76

Изм	Лист	N докум	Подп	Дата	ПВМ5СА.00.00.003		
Разраб		Петрова			Прокладки	Лит	Масса 65 / Масштаб 1:10
Пров		Знаменская		VII 80г		Лист	Листов 1
Т.контр		Знаменская		VII 80г			
Рук.груп		Петрова		VII 80г	Пластина I, лист, ТМКЦ-М5-9.9 ГОСТ 7338-77	ЦНИИПРОМЗДАНИЙ г Москва	
Н.контр		Панькина					
Утв		Петрова		VII 80г			

Копировал. Формат 11

Инв.№ подл. | Подп. и дата | Взам.инв.№ | Инв.№ дубл. | Подп. и дата

ПВМ5СА.00.00.004

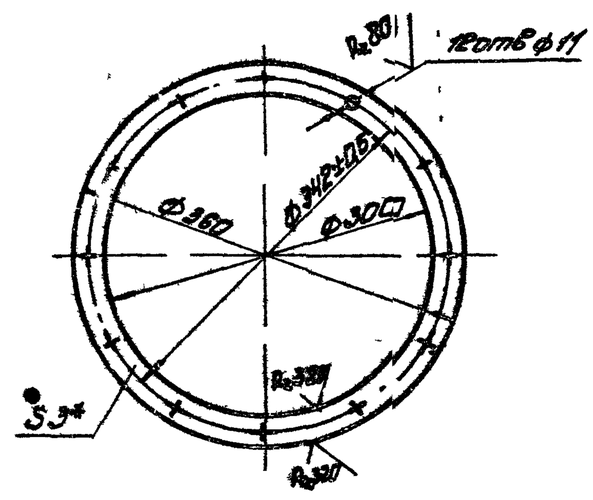

1 *Размер для справок

2 Неуказанные предельные отклонения размеров отверстий H14, валов h14, остальных $\pm\frac{IT14}{2}$

Изм	Лист	N докум	Подп	Дата	ПВМ5СА.00.00.004		
Разраб		Петрова		VII 80г	Фланцы	Лит	Масса 0,8 / Масштаб 1:10
Пров		Знаменская		VII 80г		Лист	Листов 1
Т.контр		Знаменская		VII 80г			
Рук.груп		Петрова		VII 80г	Лист Б-ГН2 ГОСТ 19903-74 / 3-IV-ст3 ГОСТ 16523-70	ЦНИИПРОМЗДАНИЙ г Москва	
Н.контр		Панькина					
Утв		Петрова		VII 80г			

Копировал. Формат 11

Серия 5.904-8 Выпуск 2

ПВМ5СА00 00 005

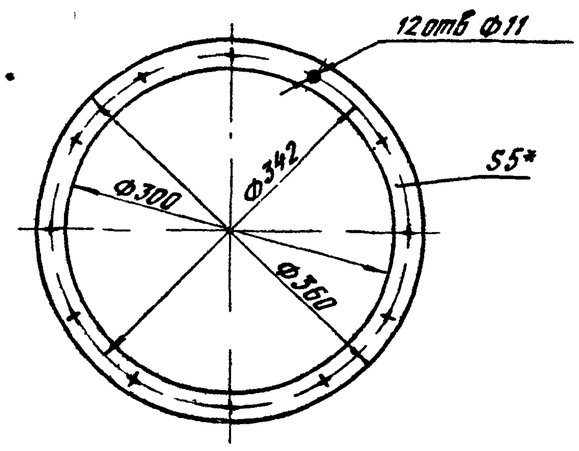

*Размер для справок

Изм	Лист	№ докум	Подп	Дата	ПВМ5СА00 00 005		
Разраб		Петрова			Прокладка	Лит	Масса 1 / Масштаб 1:5
Пров		Знаменская				Лист	Листов 1
Т контр		Знаменская			Пластина I, лист, ТМКЩ-М-5-9 9 ГОСТ 7338-77	ЦНИИПРОМЗДАНИЙ г Москва	
Рук раб		Петрова					
Н контр		Панькина					
Утв		Петрова					

Копировал Петрова Формат 11

Инв. № подл. | Подпись и дата | Взам. инв. № | Инв. № дубл. | Подпись и дата

ПВМ5СА01 02 000СБ

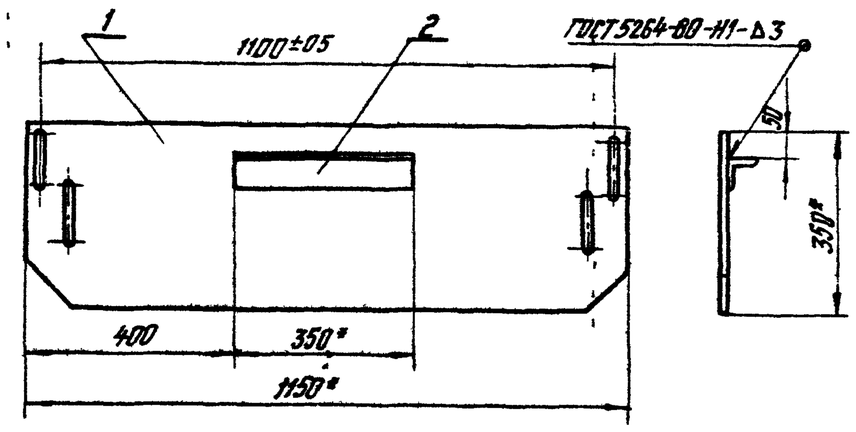

1* Размеры для справок

2 Предельные отклонения размеров $\pm \frac{IT14}{2}$

Изм	Лист	№ докум	Подп	Дата	ПВМ5СА01 02 000СБ		
Разраб		Панькина			Перегородка подвижная сборочный чертеж	Лит	Масса 20 / Масштаб 1:10
Пров		Знаменская				Лист	Листов 1
Т контр		Знаменская				ЦНИИПРОМЗДАНИЙ г Москва	
Рук раб		Петрова					
Н контр		Панькина					
Утв		Петрова					

Копировал Петрова Формат 11

Инв. № подл. | Подпись и дата | Взам. инв. № | Инв. № дубл. | Подпись и дата

ПВМ5СА00 00 006

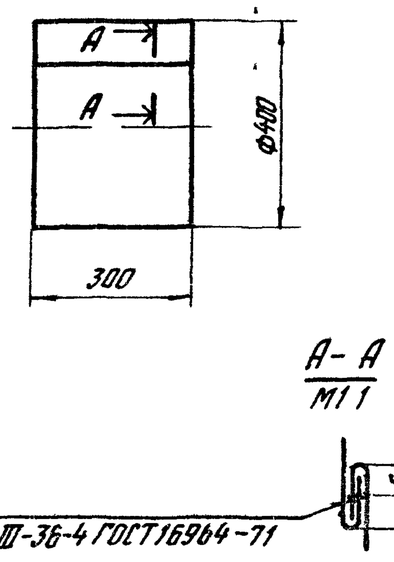

Сшивать нитками специальными №10 ГОСТ 6909-73

Изм	Лист	№ докум	Подп	Дата	ПВМ5СА00 00 006		
Разраб		Панькина			Вставка мягкая	Лит	Масса 1,2 / Масштаб 1:10
Пров		Знаменская				Лист	Листов 1
Т контр		Знаменская			Полусина льняная специальная полуобразная арт 11-18 ГОСТ 15530-76	ЦНИИПРОМЗДАНИЙ г Москва	
Рук раб		Петрова					
Н контр		Петрова					
Утв		Петрова					

Копировал Петрова Формат 11

Инв. № подл. | Подпись и дата | Взам. инв. № | Инв. № дубл. | Подпись и дата

Формат	Зона	Поз.	Обозначение	Наименование	Кол.	Примеч.
				Документация		
			ПВМ5СА01 00 000СБ	Сборочный чертеж		
				Сборочные единицы		
11		1	ПВМ5СА01.01 000	Корпус секции нижней	1	
11		2	ПВМ3СА01 02 000	Гидрозатвор	1	
11		3	ПВМ3СА01 04 000	Плонка регулирующая	1	
11		4	ПВМ3СА01 05 000	Узел нижнего подвода воды	1	
11		5	ПВМ3СА01 06 000	Воронка	1	
11		6	ПВМ3СА01 07 000	Патрубок	1	10 выпуск
11		7	ПВМ3СА01 08 000	Дверка	2	
11		8	ПВМ3СА01 09 000	Дверка	1	
11		9	ПВМ5СА01 02 000	Перегородка подвижная	1	
				Стандартные изделия		
				Гайки ГОСТ 5915-70		
		11		М8 5 019	24	
		12		М16 5 019	4	
				Шайбы ГОСТ 6402-70		
		13		8 65Г 02	24	
		14		16 65Г 02	4	

Изм	Лист	№ докум	Подп	Дата	ПВМ5СА01 00 000		
Разраб		Панькина			Секция нижняя	Лит	Лист / Листов 1
Пров		Знаменская				ЦНИИПРОМЗДАНИЙ г Москва	
Рук раб		Петрова					
Н контр		Знаменская					
Утв		Петрова					

Копировал Петрова Формат 11

Инв. № подл. | Подпись и дата

Серия 5.904-8 Выпуск 2

ПВМ5С3Ф01.00.000СБ

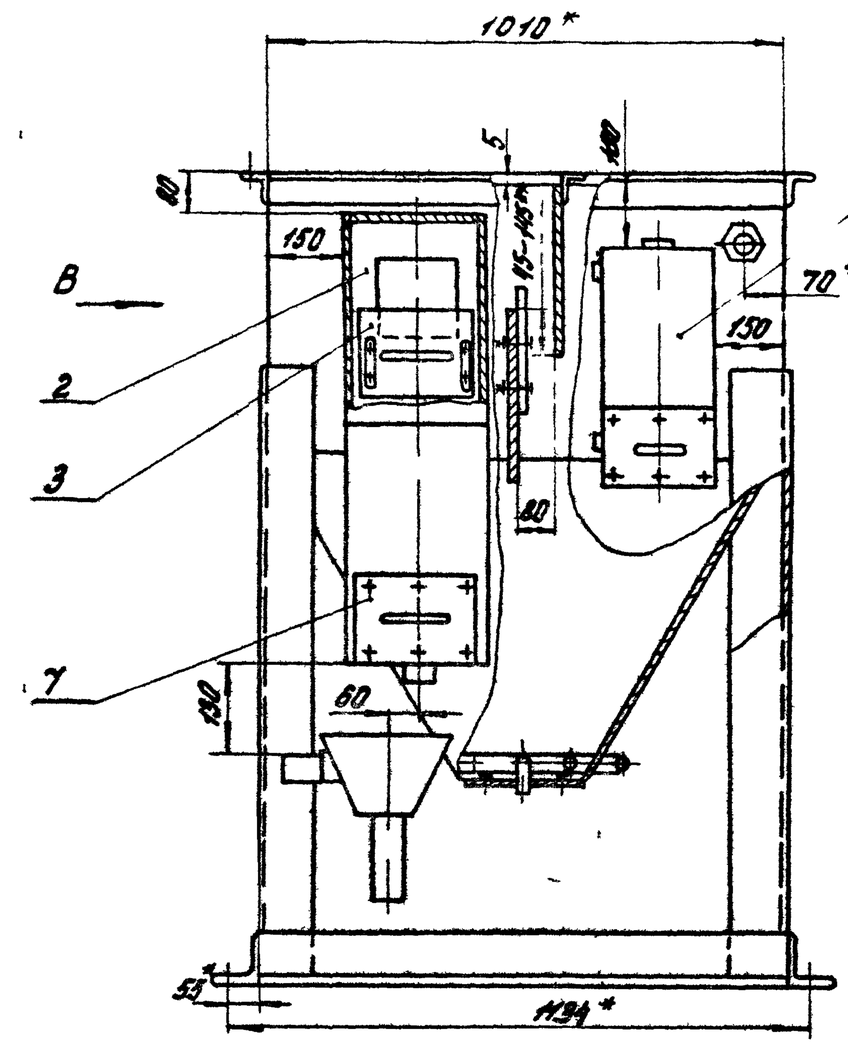

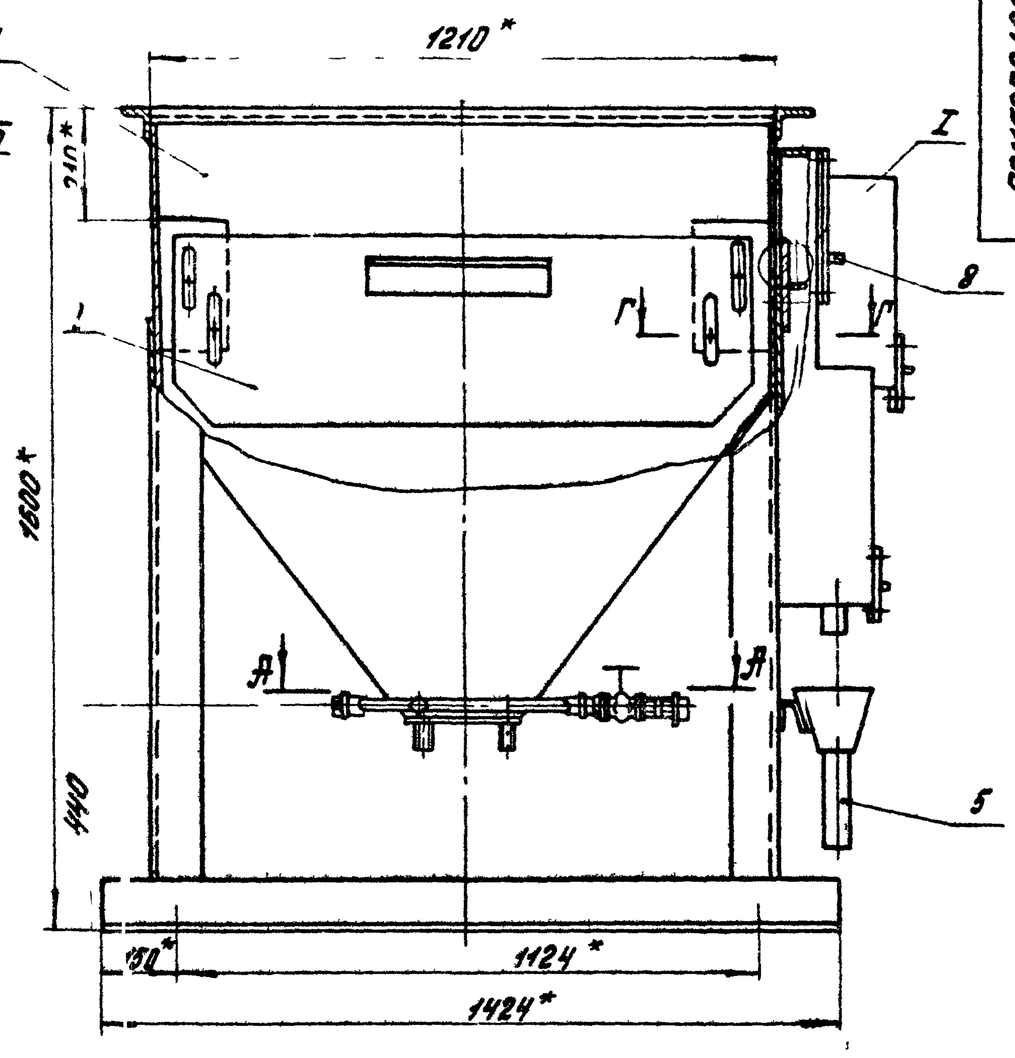

А–А
М1:5

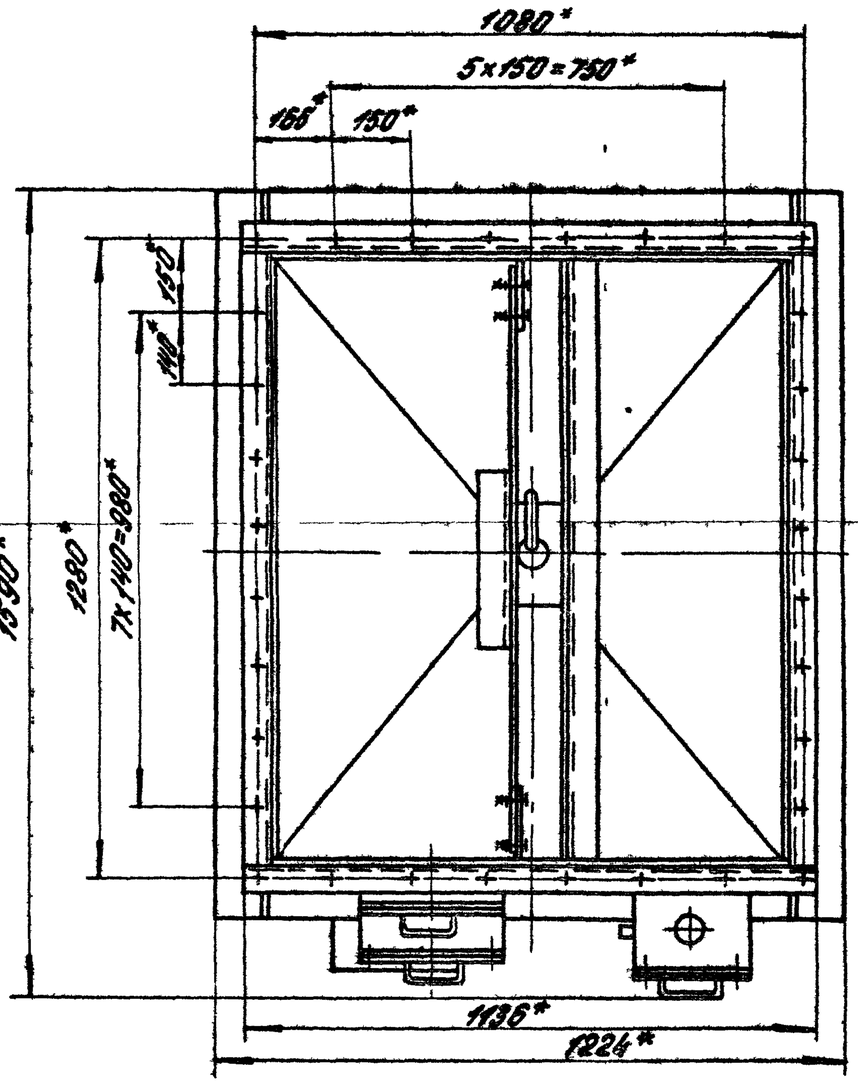

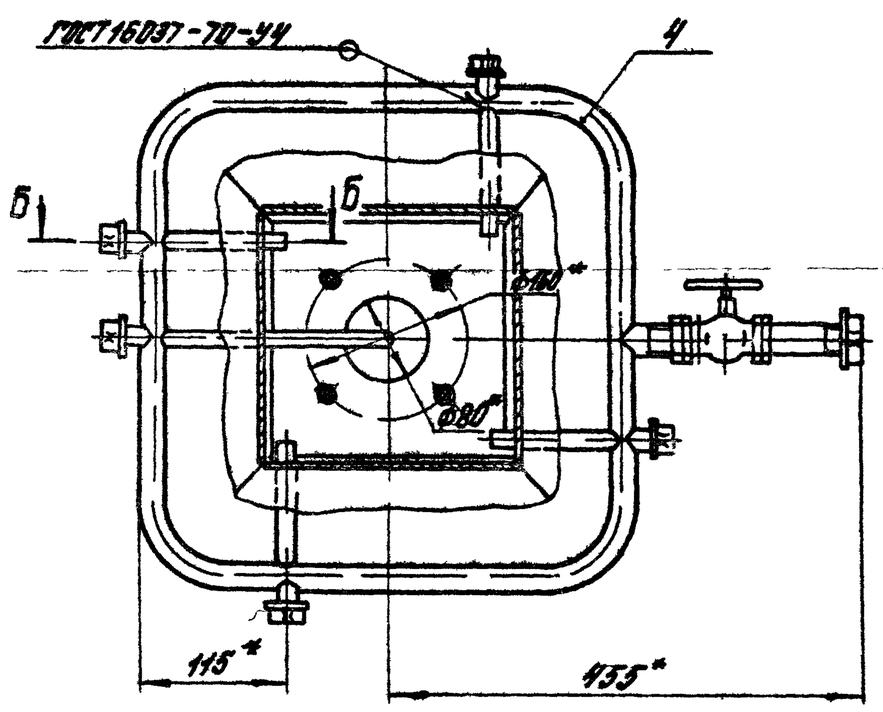

Вид В

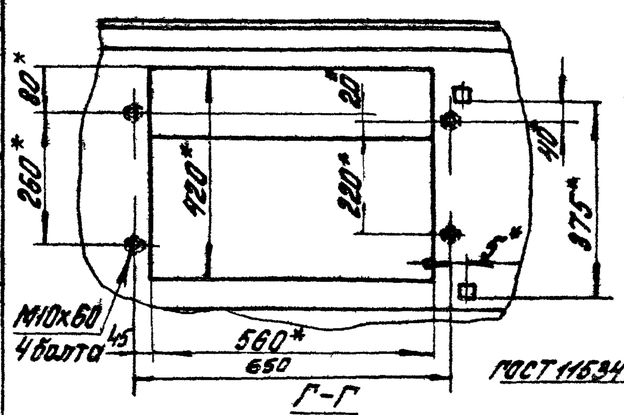

Г–Г
М1:2

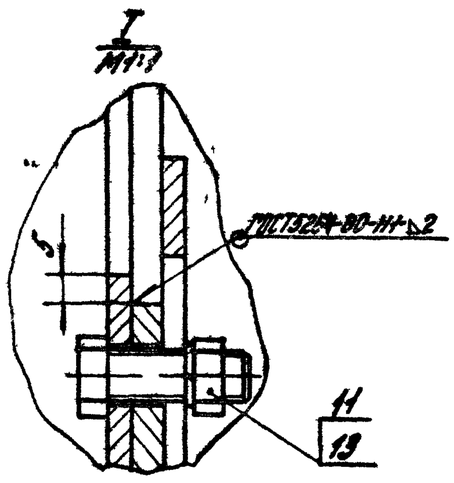

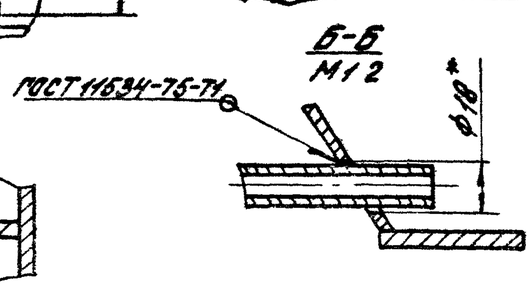

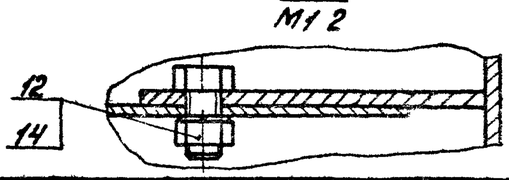

1. Размеры для справок
2. Предельные отклонения размеров: отверстий H14, валов h14, остальных ± IT14/2
3. Размер устанавливается при монтаже (см. паспорт)

Изм.	Лист	№ докум.	Подп.	Дата	ПВМ5С3Ф01.00.000СБ			
Разраб.		Панькина			Секция нижняя	Лит.	Масса	Масштаб
Пров.		Знаменская					269 кг	1:10
Гл. спец.		Знаменская			Сборочный чертеж	Лист	Листов 1	
Н. контр.		Петрова				ЦНИИПРОМЗДАНИЙ г. Москва		
Утв.		Панькина						
		Петрова						

Перв. примен. | Справ. № | Подп. и дата | Инв. № дубл. | Взам. инв. № | Подп. и дата | Инв. № подл.

Копировал | Формат А2

Серия 5.904-8. Выпуск 2

Формат	Зона	Поз	Обозначение	Наименование	Кол	Примеч
				Документация		
22			ПВМ5СА 01 01 000СБ	Сборочный чертеж		
				Детали		
11		1	ПВМ5СА 01 01 001	Стенка бункера	2	
11		2	ПВМ5СА 01 01 002	Стенка бункера	2	
11		3	ПВМ5СА 01 01 003	Стенка	1	
Б4		4	ПВМ5СА 01 01 004	Связь		
				Уголок Б-100×100×7 ГОСТ 8509-72 / Ст3 ГОСТ 535-79		
				L = 1424 h14 Rz320	2	12,5 кг
Б4		5	ПВМ5СА 01 01 005	Стенка		
				Лист Б-ПН-3 ГОСТ 19903-74 / 3-IV-Ст3 ГОСТ 16523-70		
				550 h14 × 1004 h14 Rz320	1	13 кг
Б4		6	ПВМ5СА 01 01 006	Связь		
				Уголок Б-63×63×5 ГОСТ 8509-72 / Ст3 ГОСТ 535-74		
				L = 1136 h14 Rz320	2	45 кг
Б4		7	ПВМ5СА 01 01 007	Стенка		
				Лист Б-ПН-3 ГОСТ 19903-74 / 3-IV-Ст3 ГОСТ 16523-74		
				550 h14 × 1210 h14 Rz320	1	15,6 кг
Б4		8	ПВМ5СА 01 01 008	Стойка		
				Уголок Б-100×100×7 ГОСТ 8509-72 / Ст3 ГОСТ 535-79		
				L = 1180 h14 Rz320	4	105 кг
Б4		9	ПВМ5СА 01 01 009	Связь		
				Уголок Б-100×100×7 ГОСТ 8509-72 / Ст3 ГОСТ 535-79		
				L = 1010 h14 Rz320	2	88 кг
Б4		10	ПВМ5СА 01 01 011	Связь		
				Уголок Б-63×63×5 ГОСТ 8509-72 / Ст3 ГОСТ 535-79		
				L = 1210 h14 Rz320	2	4,7 кг

Инв. № подл. | Подп. и дата | Взам. инв. № | Инв. № дубл. | Подп. и дата

Изм	Лист	№ докум	Подп	Дата	ПВМ5СА 01 01 000		
Разраб		Панькина			Корпус секции нижней	Лит	Лист 1 / Листов 2
Пров.		Знаменская				ЦНИИПРОМЗДАНИЙ г Москва	
Рук раб		Петрова		8.80г			
Н контр		Знаменская					
Утв.		Петрова		8.80г			

Формат 11

Формат	Зона	Поз	Обозначение	Наименование	Кол	Примеч
Б4		11	ПВМ5СА 01 01 012	Перегородка		
				Лист Б-ПН-3 ГОСТ 19903-74 / 3-IV-Ст3 ГОСТ 16523-70		
				350 h14 × 1120 h14 Rz320	1	10 кг
Б4		12	ПВМ5СА 01 01 013	Связь		
				Уголок Б-63×63×5 ГОСТ 8509-72 / Ст3 ГОСТ 535-74		
				L = 1204 h14 Rz320	1	4,7 кг
11		13	ПВМ3СА 01 01 001	Стенка	1	
11		14	ПВМ3СА 01 01 006	Фланец	1	
11		15	ПВМ3СА 01 01 017	Кронштейн	2	По выпуск
11		16	ПВМ3СА 01 01 018	Ушко	2	
11		17	ПВМ3СА 01 01 019	Патрубок	1	
				Стандартные изделия		
				Болты ГОСТ 7798-70		
		20		М8×30 5.8 019	4	
		21		М10×60 5.8 019	4	
		22		М16×50 5.8 019	8	

Инв. № подл. | Подп. и дата | Взам. инв. № | Инв. № дубл. | Подп. и дата

Изм	Лист	№ докум	Подп	Дата	ПВМ5СА 01 01 000	Лист 2

Формат 11

ПВМ5СА 01 01 001

Rz 80 √(√)

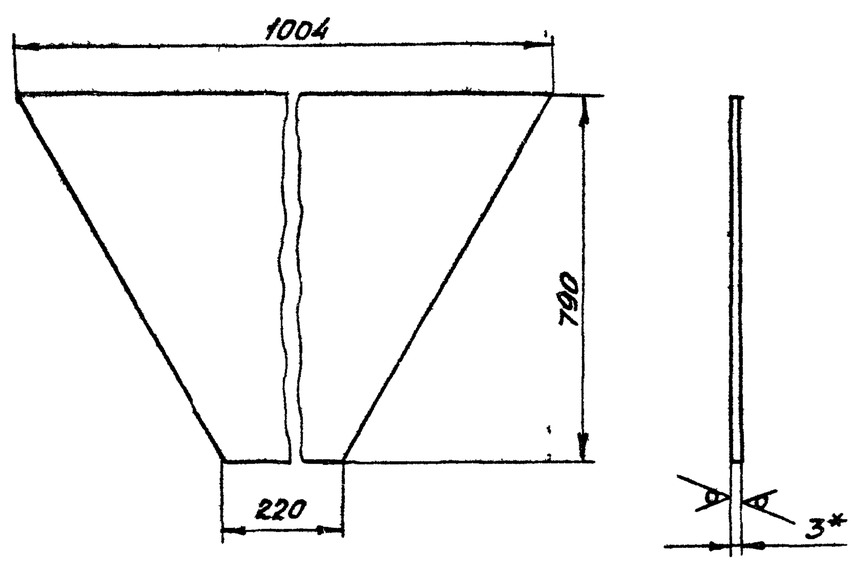

1 * Размер для справок

2 Предельные отклонения размеров h14

Инв. № подл. | Подп. и дата | Взам. инв. № | Инв. № дубл. | Подп. и дата

Изм	Лист	№ докум	Подп	Дата	ПВМ5СА 01 01 001			
Разраб		Панькина			Стенка бункера	Лит	Масса 11,3	Масштаб 1:10
Пров		Петрова		8.80		Лист	Листов 1	
Т контр		Знаменская						
Рук раб		Петрова		8.80г	Лист Б-ПН-3 ГОСТ 19903-74 / 3-IV Ст3 ГОСТ 16523-70	ЦНИИПРОМЗДАНИЙ г Москва		
Н контр		Карпушина						
Утв		Петрова						

Формат 11

ПВМ5СА 01 01 002

Rz80 √(√)

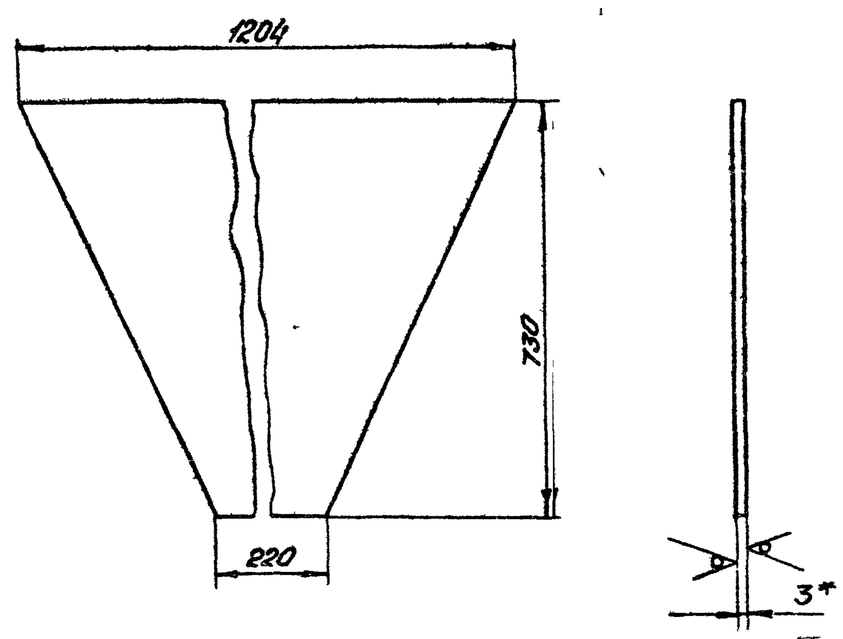

1 * Размер для справок

2 Предельные отклонения размеров h14

Инв. № подл. | Подп. и дата | Взам. инв. № | Инв. № дубл. | Подп. и дата

Изм	Лист	№ докум	Подп	Дата	ПВМ5СА 01 01 002			
Разраб		Панькина			Стенка бункера	Лит	Масса 12,3	Масштаб 1:10
Пров		Петрова				Лист	Листов 1	
Т контр		Знаменская		8.80г				
Рук раб		Петрова			Лист Б-ПН-3 ГОСТ 19903-74 / 3-IV Ст3 ГОСТ 16523-70	ЦНИИПРОМЗДАНИЙ г Москва		
Н контр		Знаменская		8.80г				
Утв		Петрова						

Формат 11

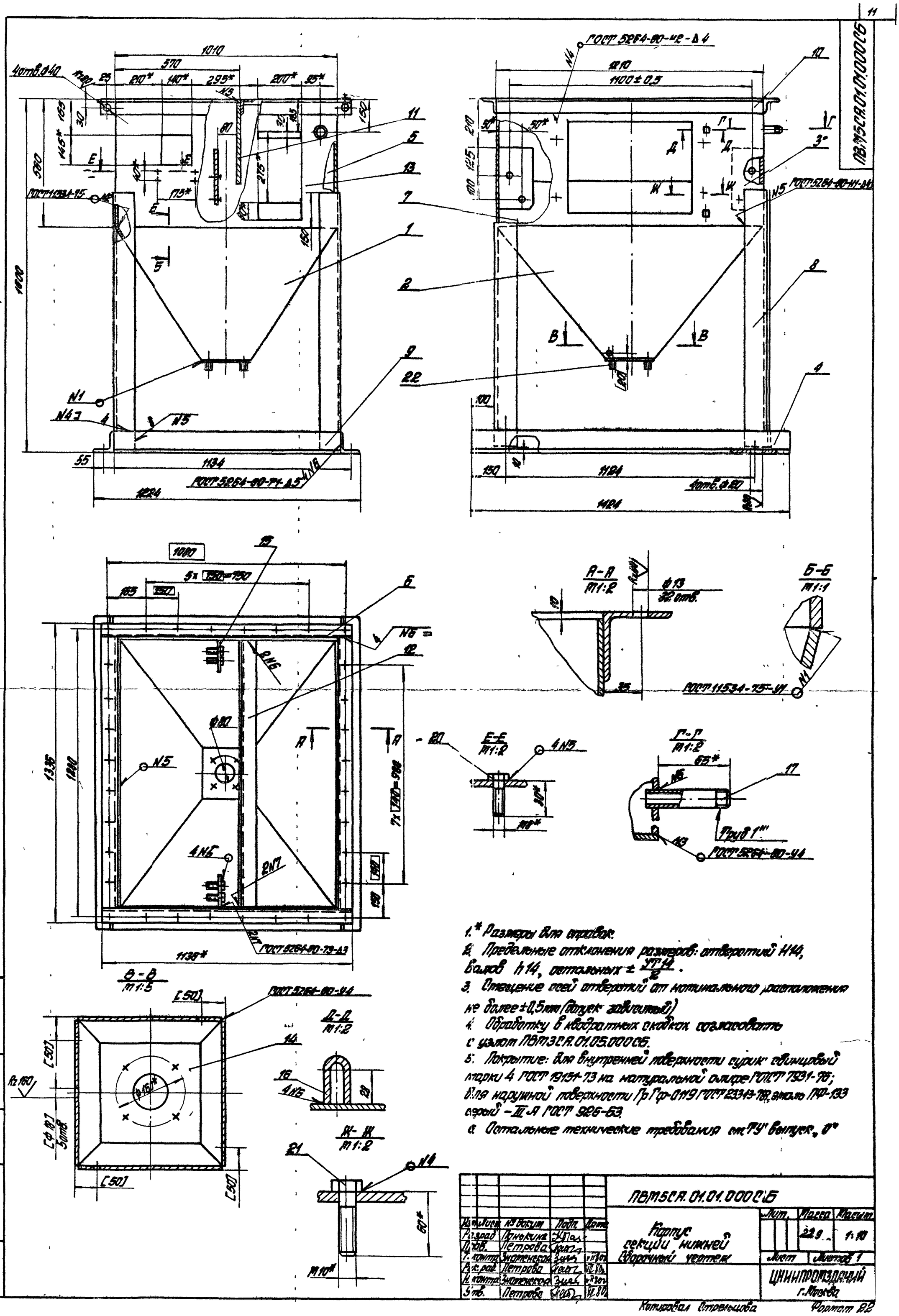

1.* Размеры для справок.

2. Предельные отклонения размеров: отверстий H14, валов h14, остальных $\pm\frac{IT14}{2}$.

3. Смещение осей отверстий от номинального расположения не более ±0,5мм (допуск зависимый)

4. Обработку в квадратных скобках согласовать с узлом ПВ.М3СА.01.05.000СБ.

5. Покрытие: для внутренней поверхности сурик свинцовый марки 4 ГОСТ 19151-73 на натуральной олифе ГОСТ 7931-76; для наружной поверхности Гр Гф-0119 ГОСТ 23343-78, эмаль ПФ-133 серый – III А ГОСТ 926-53.

6. Остальные технические требования см. ТУ выпуск „0"

Изм.	Лист	№ докум.	Подп.	Дата	ПВ.М5СА.01.01.000СБ			
Разраб.		Панкина			Корпус секции нижней Сборочный чертеж	Лит.	Масса	Масшт.
Пров.		Петрова					229	1:10
Т. контр.		Знаменская				Лист	Листов 1	
Н. контр.		Знаменская				ЦНИИПромзданий г. Москва		
Утв.		Петрова						

Копировал Стрельцова

Формат А2

Инв. № подл. | Подп. и дата | Взам. инв. №

Серия 5.904-8 Выпуск 2

ПВМ5СА 01 01 003

Rz80

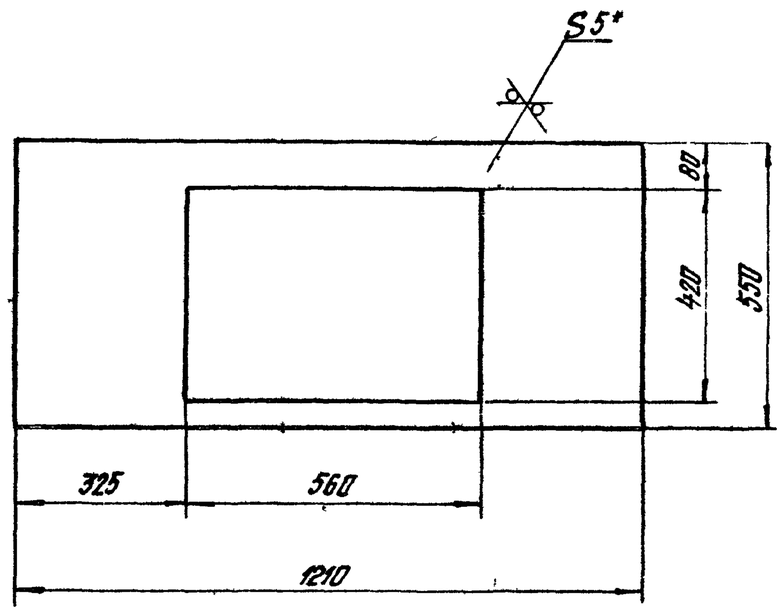

1 *Размер для справок
2 Предельные отклонения размеров отверстии H14, валов h14

Изм	Лист	№ докум	Подп	Дата	ПВМ5СА 01 01 003			
Разраб		Панькина			Стенка	Лит	Масса	Масштаб
Пров		Знаменская					101	1:10
Т.контр		Знаменская				Лист	Листов	
Рук.груп		Петрова			Лист 5 ПН 3 ГОСТ 19903-74 / 3 IV Ст3 ГОСТ 16523-70	ЦНИИПРОМЗДАНИЙ г. Москва		
Н.контр		Панькина						
Утв		Петрова						

Копировал Петрова Формат А1

Формат	Зона	Поз	Обозначение	Наименование		Примеч
				Документация		
А1			ПВМ5СА 01 02 000 СБ	Сборочный чертеж		
				Детали		
А1		1	ПВМ5СА 01 02 001	Перегородка подвижная	1	
Б4		2	ПВМ5СА 01 02 002	Ручка		
				Уголок $\frac{Б\ 63\times63\times5\ ГОСТ\ 8509-72}{Ст3\ ГОСТ\ 535-79}$		
				350 h14, Rz320	1	1,7 кг

Изм	Лист	№ докум	Подп	Дата	ПВМ5СА 01 02 000			
Разраб		Панькина			Перегородка подвижная	Лит	Лист	Листов
Пров		Знаменская						1
Рук.груп		Петрова				ЦНИИПРОМЗДАНИЙ г. Москва		
Н.контр		Петрова						
Утв		Петрова						

Копировал Петрова Формат А1

ПВМ5СА 01 02 001

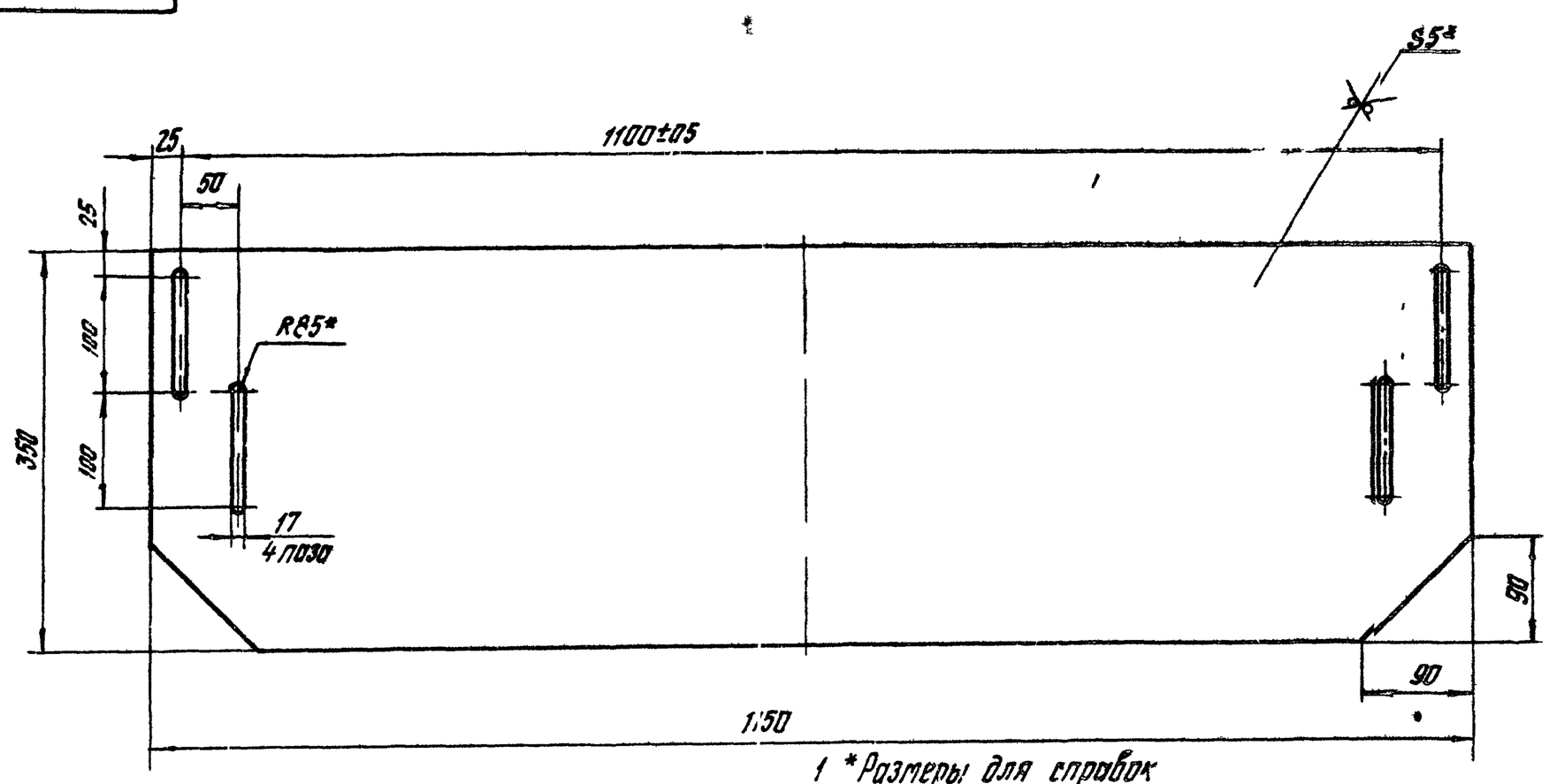

1 *Размеры для справок
2 Покрытие - сурик свинцовый марки 4 ГОСТ 19151-73 на натуральной олифе ГОСТ 7931-76
3 Неуказанные предельные отклонения размеров отверстии H14, валов h14, остальных $\pm\frac{IT14}{2}$

Изм	Лист	№ докум	Подп	Дата	ПВМ5СА 01 02 001			
Разраб		Хорхорич			Перегородка подвижная	Лит	Масса	Масштаб
Пров		Знаменская					9,2	1:4
Т.контр		Коргуший				Лист	Листов 1	
Рук.груп		Петрова			Лист 5 ПН 3 ГОСТ 19903-74 / Ст 3 ГОСТ 16523-70	ЦНИИПРОМЗДАНИЙ г. Москва		
Н.контр		Знаменская						
Утв		Петрова						

Формат А2

Серия 5.904-8 Выпуск 2

Формат	Зона	Поз	Обозначение	Наименование	Кол	Примеч
				Документация		
02			ПВМ5СА 02 00 000СБ	Сборочный чертеж		
				Детали		
11		1	ПВМ5СА 02 00.001	Стенка передняя	1	
11		2	ПВМ5СА 02 00 002	Косынка	2	
Б4		3	ПВМ5СА 02 00 003	Стенка боковая		
				Лист $\frac{Б\text{-}ПН\text{-}3\ ГОСТ\ 19903\text{-}74}{Ст3\ ГОСТ\ 16523\text{-}70}$		
				990h14×1210h14 Rz320	2	283 кг
Б4		4	ПВМ5СА 02 00 004	Связь		
				Уголок $\frac{Б\text{-}40\times40\times3\ ГОСТ\ 8509\text{-}72}{Ст3\ ГОСТ\ 535\text{-}79}$		
				L=346h14 Rz320	4	0,5 кг
Б4		5	ПВМ5СА 02.00 005	Стенка патрубка		
				Лист $\frac{Б\text{-}ПН\text{-}3\ ГОСТ\ 19903\text{-}74}{3\text{-}IV\text{-}Ст3\ ГОСТ\ 16523\text{-}70}$		
				95h14×303h14 Rz320	4	0,9 кг
Б4		6	ПВМ5СА 02 00 006	Стенка		
				Лист $\frac{Б\text{-}ПН\text{-}3\ ГОСТ\ 19903\text{-}74}{3\text{-}IV\text{-}Ст3\ ГОСТ\ 535\text{-}79}$		
				685h14×1210h14 Rz320	1	18,9 кг
Б4		7	ПВМ5СА 02 00 007	Связь		
				Уголок $\frac{Б\text{-}63\times63\times5\ ГОСТ\ 8509\text{-}72}{Ст3\ ГОСТ\ 535\text{-}79}$		
				L=466h14 Rz320	2	1,5 кг
Б4		8	ПВМ5СА 02 00.008	Связь		
				Уголок $\frac{Б\text{-}63\times63\times5\ ГОСТ\ 8509\text{-}72}{Ст3\ ГОСТ\ 535\text{-}79}$		
				L=1210h14 320	2	3,9 кг
Б4		9	ПВМ5СА.02 00 009	Связь		
				Уголок $\frac{Б\text{-}63\times63\times5\ ГОСТ\ 8509\text{-}72}{Ст3\ ГОСТ\ 535\text{-}79}$		
				L=882h14 Rz320	2	2,8 кг
Б4		10	ПВМ5СА 02 00 011	Связь		
				Уголок $\frac{Б\text{-}63\times63\times5\ ГОСТ\ 8509\text{-}72}{Ст3\ ГОСТ\ 535\text{-}79}$		
				L=1010h14 Rz320	2	3,2 кг

Инв. № подл. | Подп. и дата | Взам. инв. № | Инв. № дубл. | Подп. и дата

Изм	Лист	№ докум.	Подп.	Дата	ПВМ5СА 02.00 000			
Разраб		Панькина			Секция верхняя	Лит	Лист 1	Листов 2
Пров		Знаменская				ЦНИИПРОМЗДАНИЙ г Москва		
Рук.раб		Петрова		VII 80г				
Н.контр		Знаменская		VII 80г				
Утв		Петрова		80г				

Формат 11

Формат	Зона	Поз	Обозначение	Наименование	Кол	Прим
Б4		11	ПВМ5СА 02 00 012	Связь		
				Уголок $\frac{Б\ 63\times63\times5\ ГОСТ\ 8509\text{-}72}{Ст3.\ ГОСТ\ 535\text{-}79}$		
				L=1336h14 Rz320	2	4,2 кг
Б4		12	ПВМ5СА 02 00 013	Кронштейн		
				Уголок $\frac{Б\text{-}63\times63\times5\ ГОСТ\ 8509\text{-}72}{Ст3\ ГОСТ\ 535\text{-}79}$		
				L=460h14 Rz320	2	1,5 кг
Б4		13	ПВМ5СА 02 00 014	Направляющая		
				Уголок $\frac{Б\ 63\times63\times5\ ГОСТ\ 8509\text{-}72}{Ст3\ ГОСТ\ 535\text{-}79}$		
				L=1204h14 Rz320	4	3,8 кг
Б4		14	ПВМ5СА 02 00 015	Наплеотбойник		
				Лист $\frac{Б\text{-}ПН\text{-}3\ ГОСТ\ 19903\text{-}74}{3\text{-}IV\text{-}Ст3\ ГОСТ\ 535\text{-}79}$		
				270h14×1204h14 Rz320	1	7,6 кг
Б4		15	ПВМ5СА 02 00 016	Упор		
				Лист $\frac{Б\text{-}ПН\text{-}3\ ГОСТ\ 19903\text{-}74}{3\text{-}IV\text{-}Ст3\ ГОСТ\ 535\text{-}79}$		
				120h14×1204h14 Rz320	1	3,4 кг
Б4		16	ПВМ5СА 02 00 017	Перегородка		
				Лист $\frac{Б\text{-}ПН\text{-}3\ ГОСТ\ 19903\text{-}74}{3\text{-}IV\text{-}Ст3\ ГОСТ\ 535\text{-}79}$		
				990h14×1204h14 Rz320	1	28,9 кг
11		17	ПВМ3СА 01 01 018	Ушко	4	10 вып
11		18	ПВМ3СА 02 00 002	Стенка задняя	1	10 вып
				Стандартные изделия		
				Болты ГОСТ 7798-70		
		19		М10×60.58 019	8	
		20		М12×60 58 019	4	

Инв. № подл. | Подп. и дата | Взам. инв. № | Инв. № дубл. | Подп. и дата

Изм	Лист	№ докум.	Подп.	Дата	ПВМ5СА 02 00 000	Лист 2

Формат 11

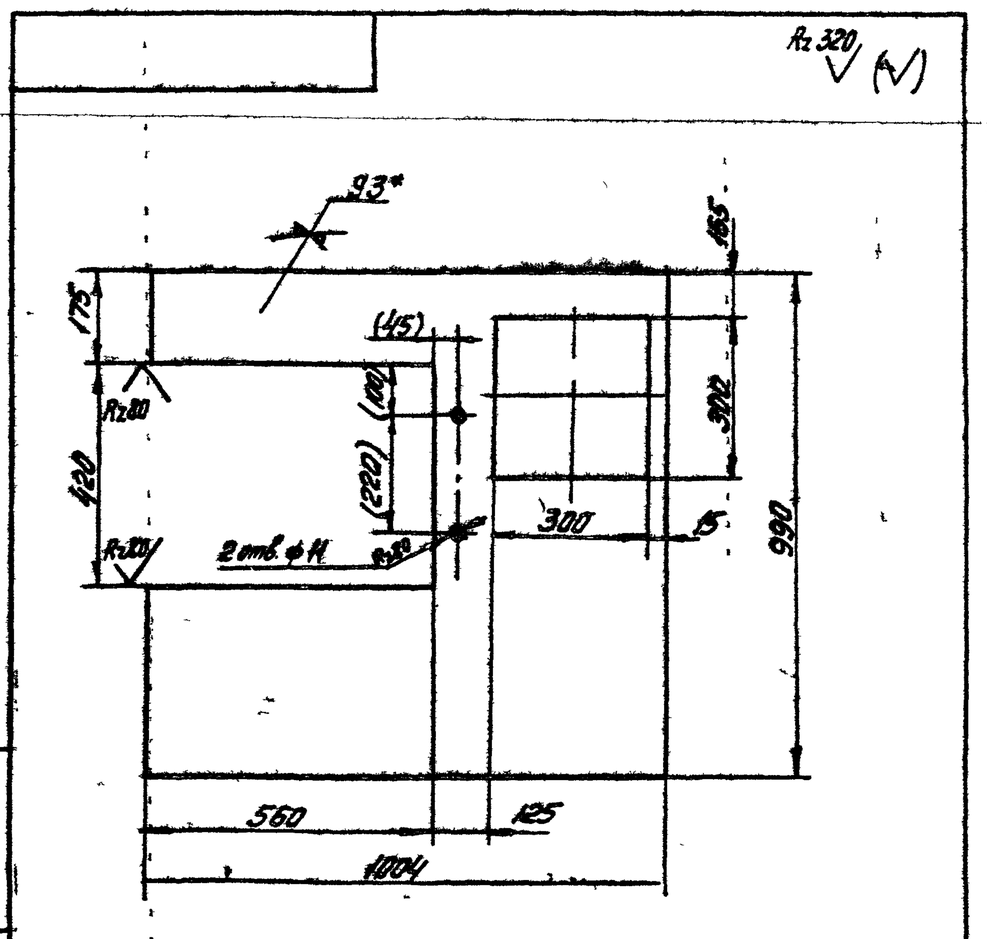

1* Размер для справок
2. Размеры и шероховатость поверхностей в скобках после сварки
3. Предельные отклонения размеров: отверстий h14, валов h14, остальных $\pm\frac{IT14}{2}$

Инв. № подл. | Подп. и дата | Взам. инв. № | Инв. № дубл. | Подп. и дата

Изм	Лист	№ докум.	Подп.	Дата	ПВМ5СА 02 00 001			
Разраб		Панькина			Стенка передняя	Лит	Масса 15,8	Масшт 1:10
Пров		Знаменская		VII 80г		Лист	Листов 1	
Т.контр		Петрова		VII 80г				
Рук.раб		Петрова			Лист $\frac{Б\text{-}ПН\text{-}3\ ГОСТ\ 19903\text{-}74}{3\text{-}IV\ Ст3\ ГОСТ\ 16523\text{-}70}$	ЦНИИПРОМЗДАНИЙ г Москва		
Н.контр		Знаменская						
Утв		Петрова						

Формат 11

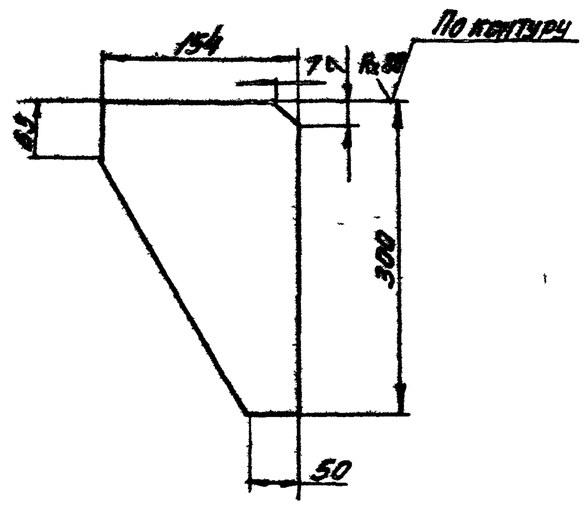

Предельные отклонения размеров: валов h14, остальных $\pm\frac{IT14}{2}$

Инв. № подл. | Подп. и дата | Взам. инв. № | Инв. № дубл. | Подп. и дата

Изм	Лист	№ докум.	Подп.	Дата	ПВМ5СА.02 00 002			
Разраб		Панькина			Косынка	Лит	Масса 0,8	Масшт 1:5
Пров		Знаменская		8.80г		Лист	Листов 1	
Г.контр		Петрова		8.80г				
Рук.раб		Петрова			Лист $\frac{Б\text{-}ПН\text{-}3\ ГОСТ\ 19903\text{-}74}{3\text{-}IV\text{-}Ст3\ ГОСТ\ 16523\text{-}70}$	ЦНИИПРОМЗДАНИЙ г Москва		
Н.контр		Знаменская		8.81г				
Утв.		Петрова						

Формат 11

ПВМ5 СА 02 00 000 СБ

Серия 5 904-8 Выпуск 2

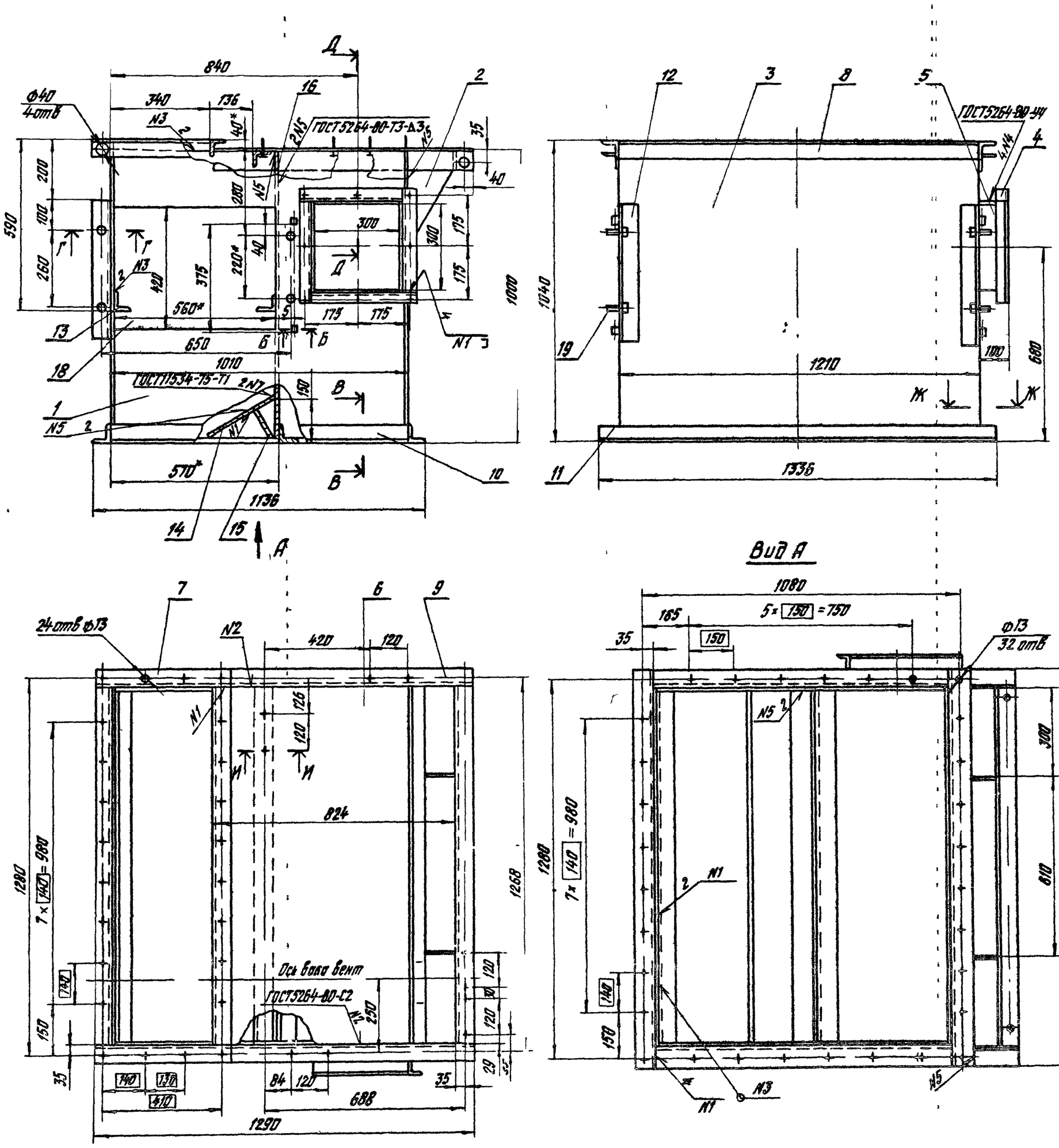

1 *Размеры для справок

2 Смещение осей отверстий от номинального расположения не более ±0,5 мм (допуск зависимый)

3 Предельные отклонения размеров: отверстий H14, валов h14, остальных $\pm \frac{IT14}{2}$

4 Покрытие для внутренней поверхности – сурик свинцовый марки 4 ГОСТ 19151-73 на натуральной олифе ГОСТ 7931-76; для наружной поверхности – Гр Гф – 0119 ГОСТ 23343-78, эмаль ПФ-133 серая – III А ГОСТ 926-63

5 Остальные технические требования см ТУ (выпуск „0")

					ПВМ5 СА 02 00 000 СБ			
Изм	Лист	N докум	Подп	Дата	Секция вторая Сборочный чертеж	Лит	Масса	Масшт
Разраб		Панькина					205	1:10
Пров		Знаменская				Лист	Листов 1	
Т.контр		Корпушина				ЦНИИПРОМЗДАНИЙ г Москва		
Рук раб		Петрова						
Н.контр		Петрова						
Утв		Петрова						

Формат А2

Инв. N подл. | Подпись и дата | Взам. инв. N

Серия 5.904-9 Выпуск 2

ПВМ5СЯ03.00.003

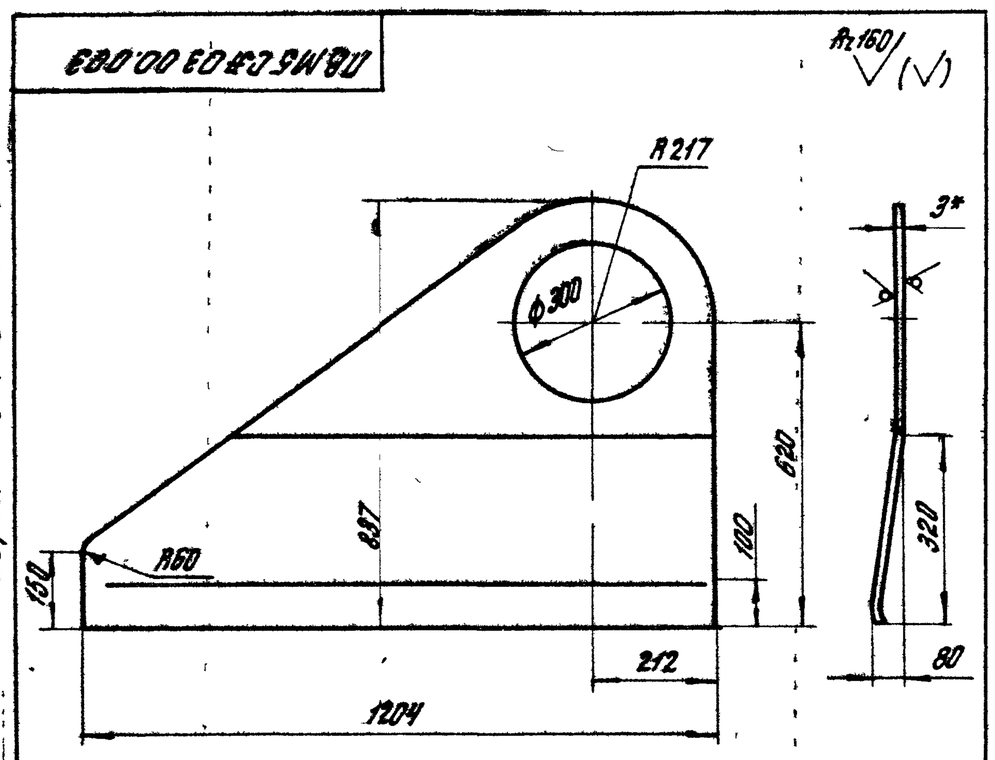

1. * Размер для справок
2. Предельные отклонения размеров: отверстий H14, валов h14, остальных $\pm \frac{IT14}{2}$

Изм.	Лист.	№ докум.	Подп.	Дата	ПВМ5СЯ03.00.003			
Разраб.		Панькина			Стенка боковая	Лит.	Масса 13	Масшт. 1:10
Пров.		Знаменская				Лист	Листов 1	
Т.контр.		Знаменская						
Рук.раб.		Петрова			Лист С-ПН-3ГОСТ19903-74 / 8-IV-Ст3ГОСТ16523-70	ЦНИИПРОМЗДАНИЙ г. Москва		
Н.контр.		Петрова						
Утв.		Петрова						

Формат 11

Формат	Зона	Поз.	Обозначение	Наименование	Кол.	Примеч.
				Документация		
12			ПВМ5СЯ03.00.000СБ	Сборочный чертеж		
				Детали		
11		1	ПВМ5СЯ03.00.001	Стенка боковая	1	
12		2	ПВМ5СЯ03.00.002	Фланец	2	
11		3	ПВМ5СЯ03.00.003	Стенка боковая	1	
11		4	ПВМ5СЯ03.00.004	Стенка верхняя	1	
5.4		5	ПВМ5СЯ03.00.005	Связь		
				Уголок ∠63×63×5 ГОСТ8509-72 / Ст3ГОСТ535-79		
				L=1205мм	2	5,8 кг
54		6	ПВМ5СЯ03.00.006	Связь		
				Уголок ∠63×63×5 ГОСТ8509-72 / Ст3ГОСТ535-79	2	2,3 кг
				L=466мм		

Изм.	Лист.	№ докум.	Подп.	Дата	ПВМ5СЯ03.00.000			
Разраб.		Панькина			Воздухосборник	Лит.	Лист.	Листов 1
Пров.		Знаменская				ЦНИИПРОМЗДАНИЙ г. Москва		
Рук.раб.		Петрова						
Н.контр.		Знаменская						
Утв.		Петрова						

Формат 11

ПВМ5СЯ03.00.000СБ

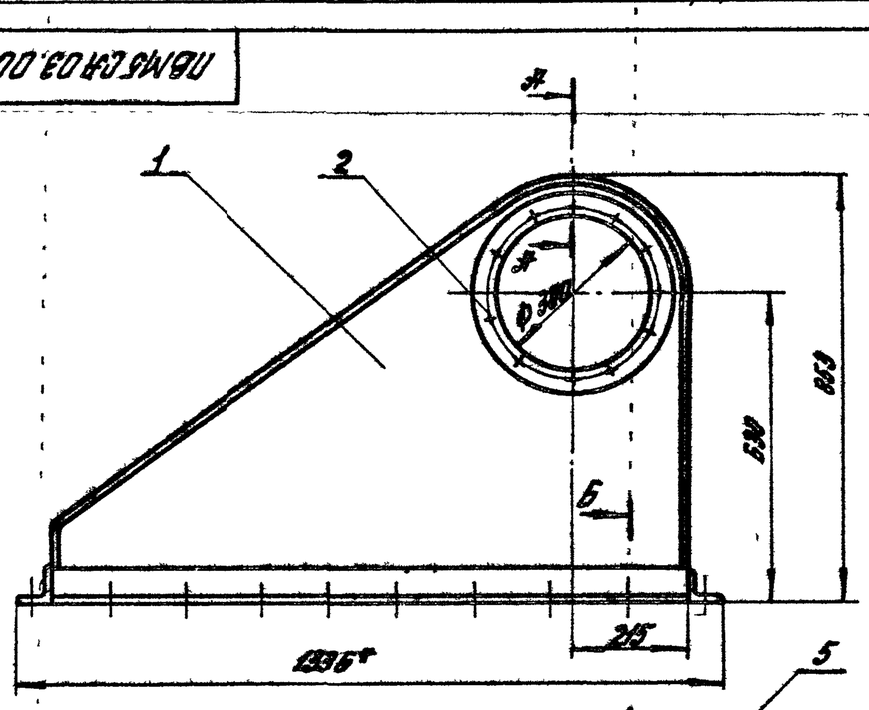

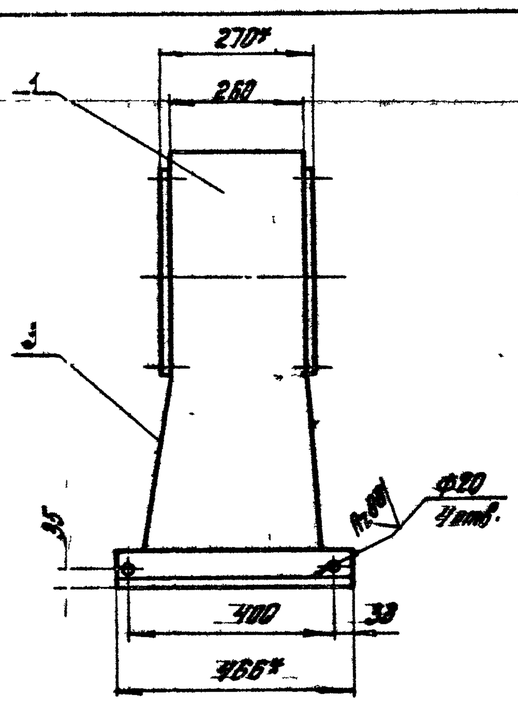

А–А
М1:1

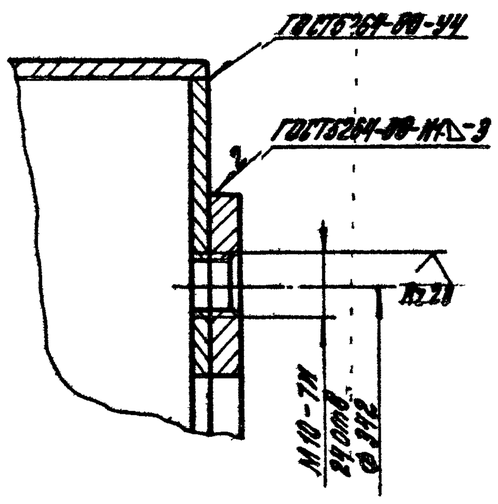

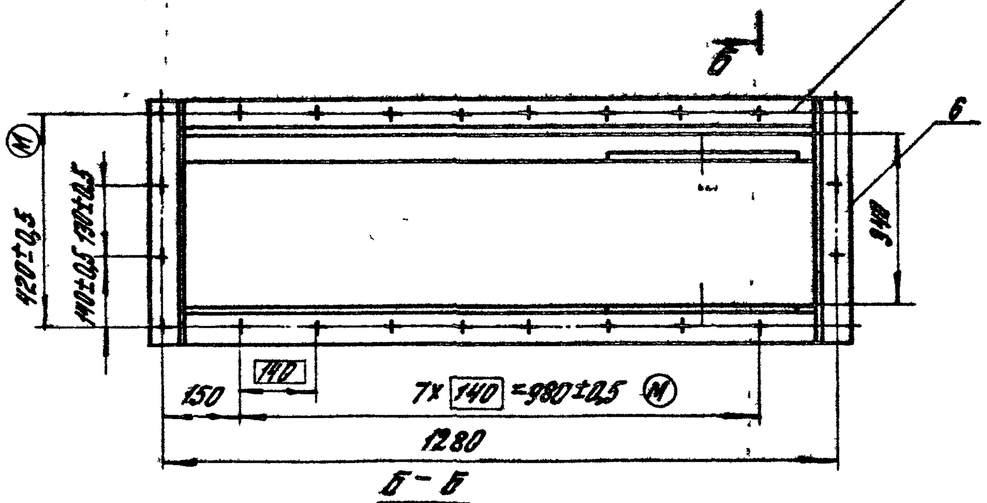

Б–Б
М1:2

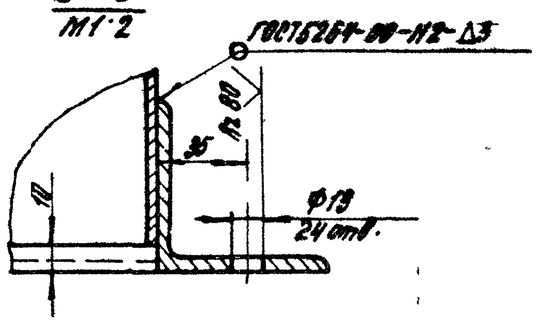

1. Размеры для справок.
2. Неуказанные предельные отклонения размеров: отверстий H14; валов h14; остальных $\pm \frac{IT14}{2}$.
3. Смещение осей отверстий от номинального расположения не более ±0,5 мм (допуск зависимый).
4. Покрытие: для внутренней поверхности — грунт свинцовый марки 4 ГОСТ19151-73 на натуральной олифе ГОСТ7931-76 для наружной поверхности Гр ГФ-0119 ГОСТ23343-78, эмаль ПФ-133 серая ГОСТ926-82.

Изм.	Лист.	№ докум.	Подп.	Дата	ПВМ5СЯ03.00.000СБ			
Разраб.		Панькина			Воздухосборник сборочный чертеж	Лит.	Масса 85	Масшт. 1:10
Пров.		Знаменская				Лист	Листов 1	
Т.контр.		Знаменская				ЦНИИПРОМЗДАНИЙ г. Москва		
Рук.раб.		Петрова						
Н.контр.		Петрова						
Утв.		Петрова						

Формат 12

Серия 5.904-8 Выпуск 2

ПВМ5СА.03.00.002

Rz320 (√)

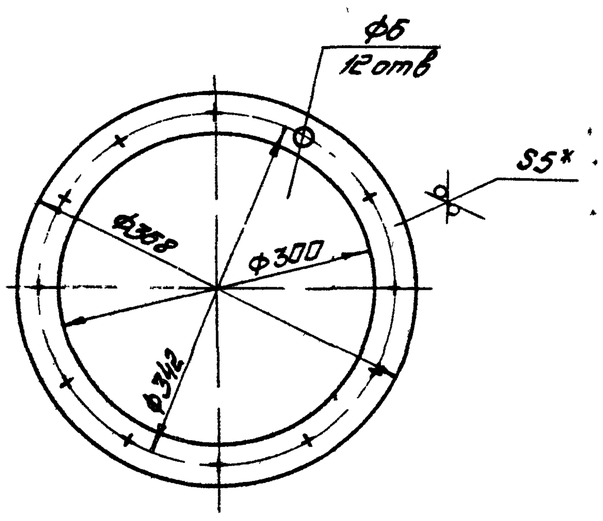

1. *Размер для справок
2. Предельные отклонения размеров. отверстий H14, валов h14, остальных $\pm\frac{IT14}{2}$

Изм	Лист	№ докум	Подп	Дата	ПВМ5СА.03.00.002		
Разраб		Панькина			Фланец	Лит	Масса 1,3 / Масшт 1:5
Провер		Знаменская		VII 80г		Лист	Листов 1
Т.контр		Знаменская		VII 80г	Лист Б-ПН-5 ГОСТ 19903-74 / 3-IV-Ст3 ГОСТ 14637-79	ЦНИИПРОМЗДАНИЙ г Москва	
Рук.раб		Петрова					
Н.контр.		Петрова					
Утв		Петрова					

Подпись и дата | Инв.№ дубл. | Взам.инв.№ | Подпись и дата | Инв.№ подл.

Формат 11

ПВМ5СА.03.00.001

Rz160 (√)

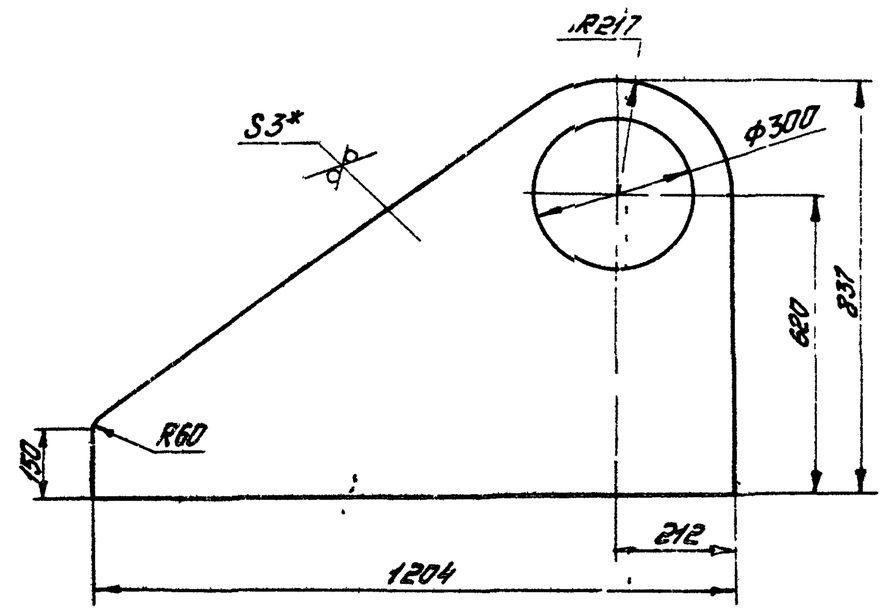

1 *Размер для справок.
2. Предельные отклонения размеров. отверстий H14, валов h14, остальных $\pm\frac{IT14}{2}$

Изм	Лист	№ докум	Подп.	Дата	ПВМ5СА.03.00.001		
Разраб		Панькина			Стенка боковая	Лит.	Масса 13 / Масшт 1:10
Пров		Петрова				Лист	Листов 1
Т.контр		Знаменская		VII 80г	Лист Б-ПН-3 ГОСТ 19903-74 / 3-IV-Ст3 ГОСТ 16523-70	ЦНИИПРОМЗДАНИЙ г Москва	
Рук.раб		Петрова					
Н.контр.		Знаменская		VII 80г			
Утв		Петрова					

Подпись и дата | Инв.№ дубл. | Взам.инв.№ | Подпись и дата | Инв.№ подл.

Формат 11

ПВМ5СА.03.00.004

Rz160 (√)

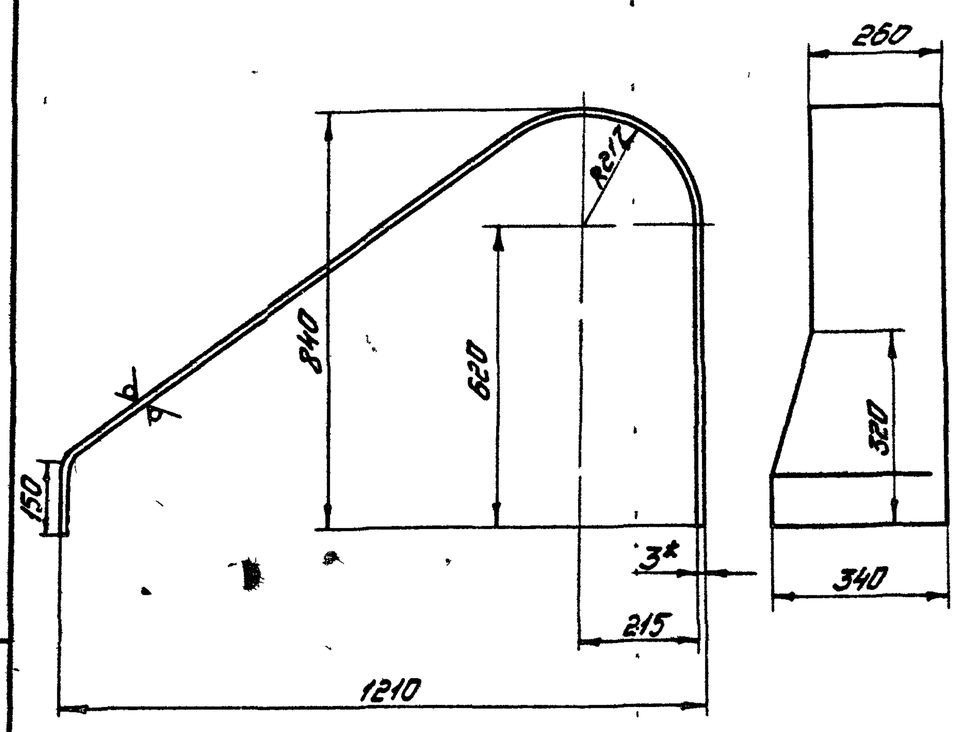

1. *Размер для справок
2 Предельные отклонения размеров отверстий H14; валов h14, остальных $\pm\frac{IT14}{2}$

Изм	Лист	№ докум	Подп	Дата	ПВМ5СА03.00.004		
Разраб		Панькина			Стенка верхняя	Лит	Масса 20 / Масшт 1:10
Пров		Знаменская		VII 80г		Лист	Листов 1
Т.контр		Знаменская		VII 80г	Лист Б-ПН-3 ГОСТ 19903-74 / 3-IV-Ст3 ГОСТ 16523-70	ЦНИИПРОМЗДАНИЙ г Москва	
Рук.раб		Петрова					
Н.контр.		Знаменская		VII 80г			
Утв		Петрова					

Подпись и дата | Инв.№ дубл. | Взам.инв.№ | Подпись и дата | Инв.№ подл.

Формат 11

Формат	Зона	Поз.	Обозначение	Наименование	Кол.	Примечание
				Документация		
12			ПВМ5СА.04.00.000СБ	Сборочный чертеж		
				Сборочные единицы		
11		1	ПВМ5СА.04.01.000	Каркас	1	
				Детали		
11		11	ПВМ5СА.04.00.001	Пластина	7	

Изм	Лист	№ докум	Подп	Дата	ПВМ5СА.04.00.000		
Разраб		Панькина			Каплеулавитель	Лит	Лист / Листов 1
Пров		Знаменская		VII 80г		ЦНИИПРОМЗДАНИЙ г. Москва	
Рук.раб		Петрова					
Н.контр.		Знаменская		VII 80г			
Утв		Петрова					

Подпись и дата | Инв.№ дубл. | Взам.инв.№ | Подпись и дата | Инв.№ подл.

Формат 11

Серия 5.904-1 Выпуск 2

ПВМ5СА00 00 000 СБ

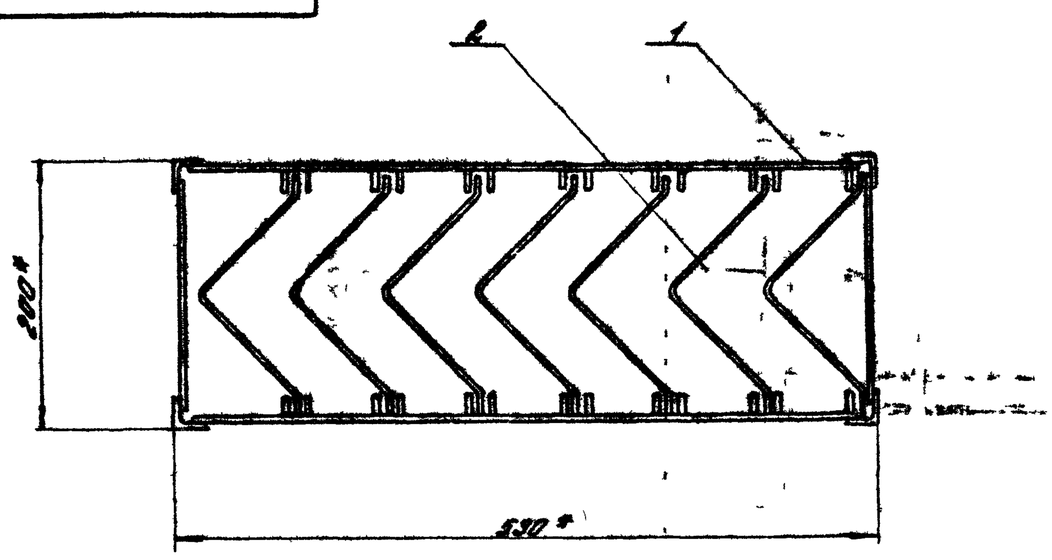

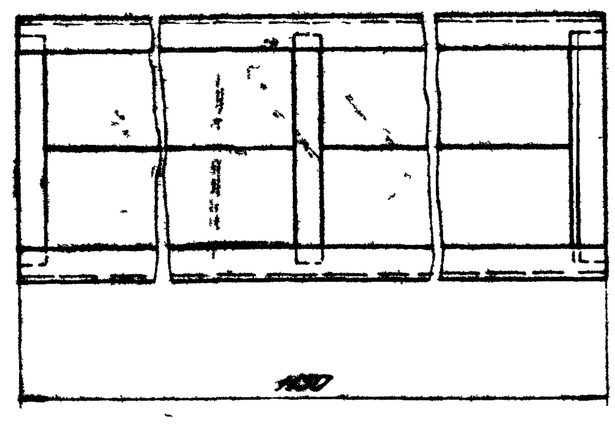

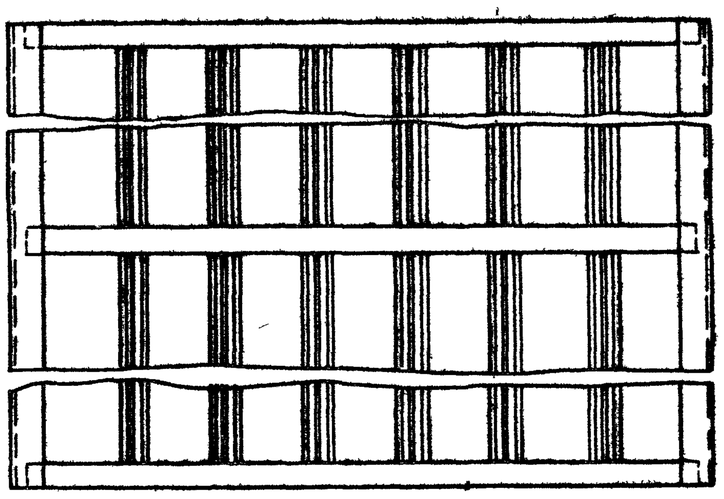

*Размеры для справок

Изм.	Лист	№ докум.	Подп.	Дата	ПВМ5СА04 00 000 СБ		
Разраб.		Понькина			Коллектоуплотнитель Сборочный чертёж	Лит.	Масса 34 / Масштаб 1:4
Пров.		Петрова				Лист	Листов 1
Т.контр.		Знаменская				ЦНИИПРОМЗДАНИЙ г. Москва	
Рук.груп.		Петрова					
Н.контр.		Знаменская					
Утв.		Петрова					

Копировал Формат 11

Инв.№ подл. | Подп. и дата | Взам. инв.№ | Инв.№ дубл. | Подп. и дата

ПВМ5СА05 00 001

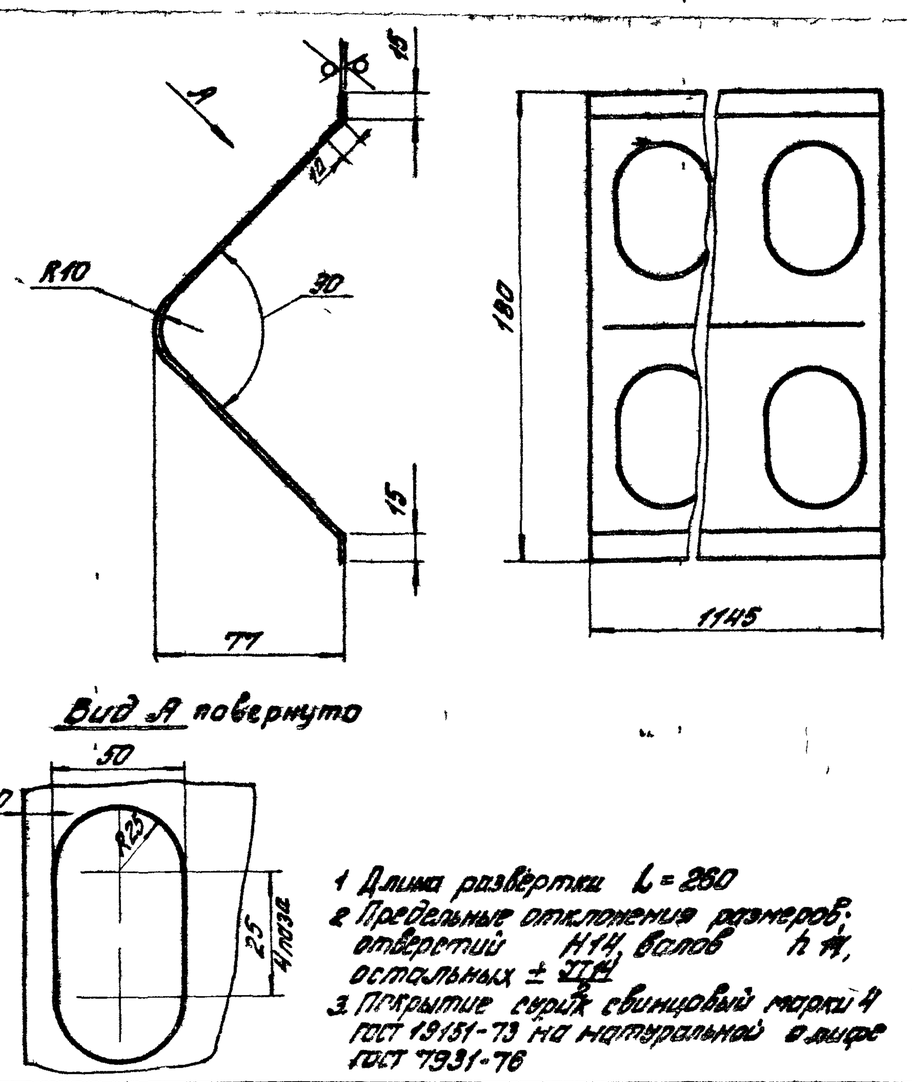

1. Длина развертки L = 280
2. Предельные отклонения размеров: отверстий H14, валов h14, остальных ± IT14/2
3. Покрытие сурик свинцовый марки А ГОСТ 19151-73 на натуральной олифе ГОСТ 7931-76

Изм.	Лист	№ докум.	Подп.	Дата	ПВМ5СА 05 00 001		
Разраб.		Понькина			Пластина	Лит.	Масса 2,3 / Масштаб 1:2
Пров.		Петрова				Лист	Листов 1
Т.контр.		Знаменская		VII.80 г.		ЦНИИПРОМЗДАНИЙ г. Москва	
Рук.груп.		Петрова		80 г.	Лист Б-ПН-1 ГОСТ 19903-74 / 3 Ст 3 ГОСТ 16523-70		
Н.контр.		Знаменская		VII.80 г.			
Утв.		Петрова					

Копировал Формат 11

Формат	Зона	Поз.	Обозначение	Наименование	Кол.	Примечание
				Документация		
12			ПВМ5СА04 01 000 СБ	Сборочный чертёж		
				Детали		
Б1		1	ПВМ5СА 04 01 001	Связь		
				Уголок Б-25×25×3 ГОСТ 8509-72 / Ст3 ГОСТ 535-79		
				L = 1150 h14 Rz320	4	1,3 кг
Б1		2	ПВМ5СА 04 01 002	Планка		
				Лист Б-ПН-3 ГОСТ 19903-74 / 3-IV Ст3 ГОСТ 16523-70		
				15 h14 × 180 h14 Rz320	6	0,06 кг
Б1		3	ПВМ5СА.04 01 003	Пластина		
				Лист Б-ПН-3 ГОСТ 19903-74 / 3-V-Ст3 ГОСТ 16523-70		
				15 h14 × 510 h14 Rz320	6	0,19 кг
Б1		4	ПВМ5СА 04.01 004	Направляющая		
				Лист Б-ПН-3 ГОСТ 19903-74 / 3-II-Ст3 ГОСТ 16523-70		
				15 h14 × 1150 h14 Rz320	26	0,4 кг

Изм.	Лист	№ докум.	Подп.	Дата	ПВМ5СА 04.01.000		
Разраб.		Понькина			Каркас	Лит.	Лист	Листов 1
Пров.		Знаменская		VII.80 г.		ЦНИИПРОМЗДАНИЙ г. Москва	
Рук.груп.		Петрова		VII.80 г.			
Н.контр.		Знаменская		VII.80 г.			
Утв.		Петрова					

Копировал Формат 11

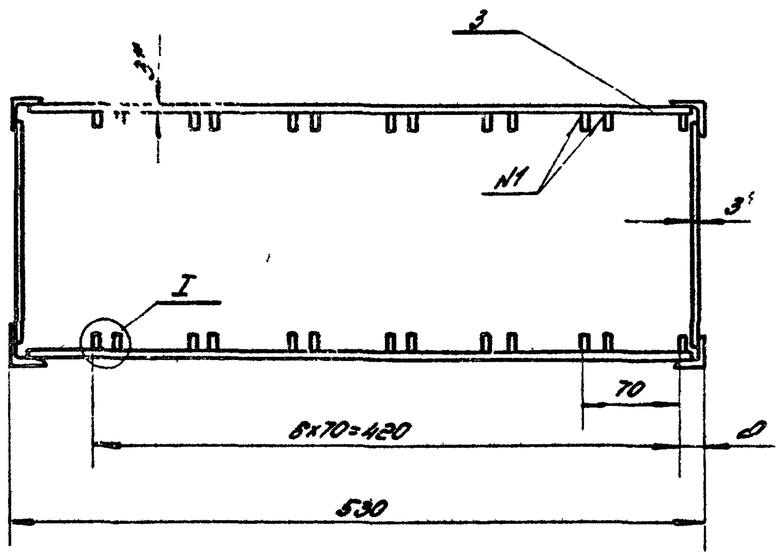

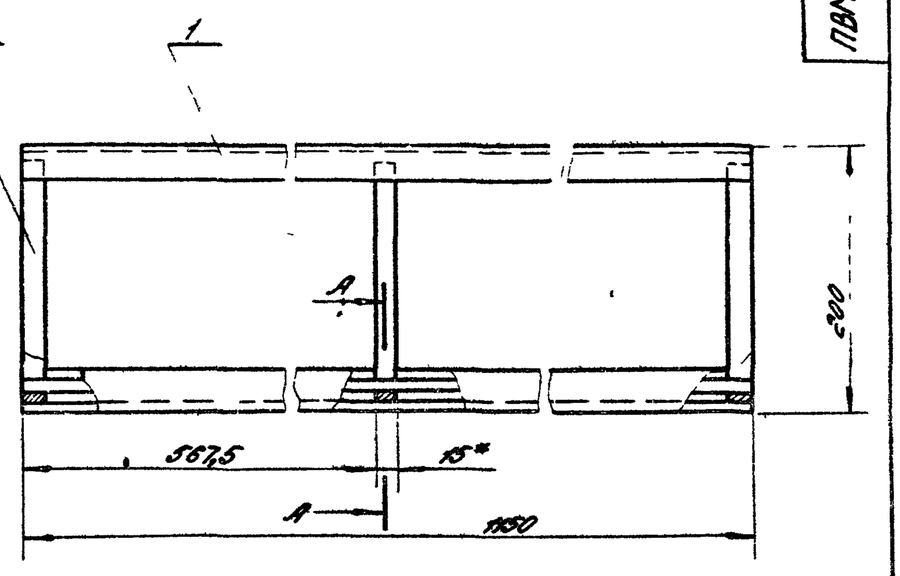

I
N1 1

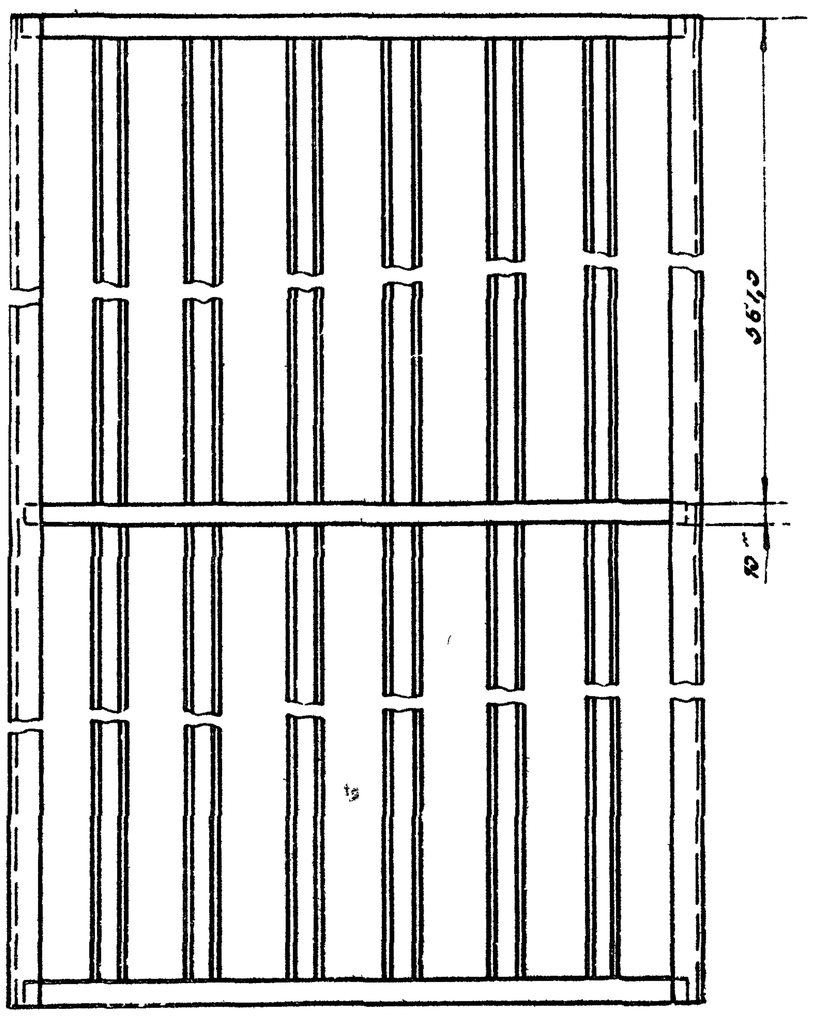

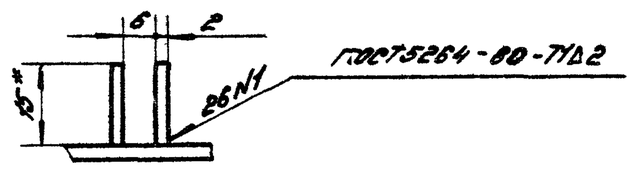

А-А
N1 1

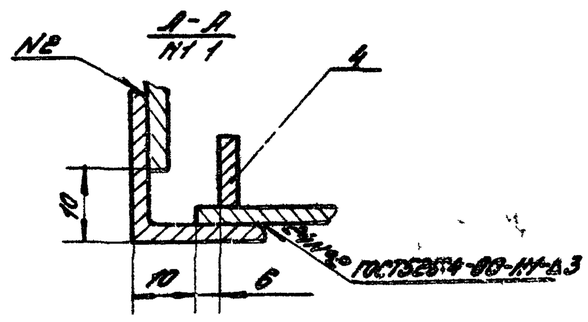

1* Размеры для справок

2 Предельные отклонения размеров отверстий H14, валов h14, остальных $\pm\frac{IT14}{2}$

3 Покрытие сурик свинцовый марки 4 ГОСТ 19151-73 на натуральной олифе ГОСТ 7931-76*

					ПВМ5СА04 01000СБ			
Изм	Лист	№докум	Подп	Дата	Каркас Сборочный чертеж	Лит	Масса	Масшт
Разраб		Панькина					17	1:4
Пров		Петрова				Лист	Листов 1	
Т.контр		Знаменная				ЦНИИПромзданий г Москва		
Рук.раб		Петрова						
Н.контр		Корпушина						
Утв		Петрова						