ГОСУДАРСТВЕННЫЙ КОМИТЕТ СССР ПО ДЕЛАМ СТРОИТЕЛЬСТВА
(ГОССТРОЙ СССР)

ТИПОВАЯ ДОКУМЕНТАЦИЯ НА СТРОИТЕЛЬНЫЕ ИЗДЕЛИЯ
ЗДАНИЙ И СООРУЖЕНИЙ

СЕРИЯ 5.904-8

ПЫЛЕУЛОВИТЕЛЬ ВЕНТИЛЯЦИОННЫЙ МОКРЫЙ СЛИВНОЙ ТИПА ПВМСА

ВЫПУСК 1

ПВМ 3СА.00.00.000

РАБОЧИЕ ЧЕРТЕЖИ

ГОСУДАРСТВЕННЫЙ КОМИТЕТ СССР ПО ДЕЛАМ СТРОИТЕЛЬСТВА
(ГОССТРОЙ СССР)

ТИПОВАЯ ДОКУМЕНТАЦИЯ НА СТРОИТЕЛЬНЫЕ ИЗДЕЛИЯ
ЗДАНИЙ И СООРУЖЕНИЙ

СЕРИЯ 5.904-8

ПЫЛЕУЛОВИТЕЛЬ ВЕНТИЛЯЦИОННЫЙ МОКРЫЙ СЛИВНОЙ ТИПА ПВМСА

ВЫПУСК I

ПВМ 3СА.00.00.000

РАБОЧИЕ ЧЕРТЕЖИ

РАЗРАБОТАНЫ
НИИПРОМЗДАНИЙ
ГОССТРОЯ СССР

УТВЕРЖДЕНЫ
И ВВЕДЕНЫ В ДЕЙСТВИЕ
ПРИКАЗОМ №81
ГЛАВПРОМСТРОЙПРОЕКТА
ОТ 23 ОКТЯБРЯ 1981 г.

Содержание

№№ п/п	Наименование	Обозначение	Стр
1	Пылеуловитель вентиляционный мокрый сливной типа ПВМ, производительностью 3000 м³/час Ведомость спецификаций	ПВМ3СА 00 00 000ВС	3
2	Пылеуловитель вентиляционный мокрый сливной типа ПВМ, производительностью 3000 м³/час Ведомость покупных изделий	ПВМ3СА 00 00 000ВП	3,4
3	Пылеуловитель вентиляционный мокрый сливной типа ПВМ, производительностью 3000 м³/час	ПВМ3СА 00 00 000	5
4	Пылеуловитель вентиляционный мокрый сливной типа ПВМ, производительностью 3000 м³/час Сборочный чертеж	ПВМ3СА.00 00 000 СБ	5,6
5	Прокладка	ПВМ3СА 00 00 001	7
6	Прокладка	ПВМ3СА 00 00 002	
7	Кольцо	ПВМ3СА 00 00 004	
8	Прокладка	ПВМ3СА 00 00 005	
9	Втулка	ПВМ3СА.00 00 008	8
10	Прокладка	ПВМ3СА.00 00.013	
11	Секция нижняя	ПВМ3СА.01 00 000	
12	Секция нижняя Сборочный чертеж	ПВМ3СА.01 00 000 СБ	9
13	Корпус секции нижней	ПВМ3СА.01.01.000	10
14	Корпус секции нижней Сборочный чертеж	ПВМ3СА.01 01.000СБ	11
15	Стенка бункера	ПВМ3СА 01 01 004	10
16	Стенка бункера	ПВМ3СА.01.01.005	
17	Стойка левая	ПВМ3СА 01.01 011	12
18	Стойка правая	ПВМ3СА.01 01 012	
19	Перегородка подвижная	ПВМ3СА 01 03 000	
20	Перегородка подвижная Сборочный чертеж	ПВМ3СА 01.03 000 СБ	
21	Перегородка	ПВМ3СА.01 03 001	13
22	Секция верхняя	ПВМ3СА 02 00 000	
23	Секция верхняя Сборочный чертеж	ПВМ3СА.02 00 000 СБ	14
24	Стенка передняя	ПВМ3СА 02.00 001	13
25	Воздухосборник	ПВМ3СА.03.00 000	15
26	Воздухосборник Сборочный чертеж	ПВМ3СА 03 00 000 СБ	
27	Стенка	ПВМ 3СА.03 00.001	16
28	Стенка	ПВМ3СА.03.00 002	
29	Обечайка	ПВМ3СА 03 00 003	
30	Фланец	ПВМ3СА.03.00.006	
31	Копнеуловитель	ПВМ3СА.05 00 000	17
32	Копнеуловитель Сборочный чертеж	ПВМ3СА.05 00.000СБ	
33	Пластина	ПВМ3СА.05.00 001	
34	Каркас	ПВМ3СА.05.01 000	15
35	Каркас Сборочный чертеж	ПВМ3СА.05.01.000.СБ	18
36	Стенка	ПВМ 3СА 01.01.002	8

Серия 5.904-8 Выпуск 1

№ строки	Обозначение	Наименование	Куда входит: Обозначение	Кол.	Общее кол.	Примечание
1	ПВТ3СА.00.00.000	Пылеуловитель вентиляционный токрой				
2		сливной типа ПВТ производительностью 3000 м³/час				
3						
4	ПВТ3СА.01.00.000	Секция нижняя	ПВТ3СА.00.00.000	1	1	
5	ПВТ3СА.01.01.000	Корпус секции нижней	ПВТ3СА.01.00.000	1	1	
6	ПВТ3СА.01.02.000	Гидрозатвор	ПВТ3СА.01.00.000	1	1	10 выпуск
7	ПВТ3СА.01.03.000	Перегородка подвижная	ПВТ3СА.01.00.000	1	1	
8	ПВТ3СА.01.04.000	Планка регулирующая	ПВТ3СА.01.00.000	1	1	
9	ПВТ3СА.01.05.000	Узел нижнего подвода воды	ПВТ3СА.01.00.000	1	1	
10	ПВТ3СА.01.06.000	Воронка	ПВТ3СА.01.00.000	1	1	10 выпуск
11	ПВТ3СА.01.07.000	Патрубок	ПВТ3СА.01.00.000	1	1	
12	ПВТ3СА.01.08.000	Дверка	ПВТ3СА.01.00.000	2	2	
13	ПВТ3СА.01.09.000	Дверка	ПВТ3СА.01.00.000	1	1	
14	ПВТ3СА.02.00.000	Секция верхняя	ПВТ3СА.00.00.000	1	1	
15	ПВТ3СА.03.00.000	Воздухораспределитель	ПВТ3СА.00.00.000	1	1	
16	ПВТ3СА.04.00.000	Дверка	ПВТ3СА.00.00.000	3	3	10 выпуск
17	ПВТ3СА.05.00.000	Каплеуловитель	ПВТ3СА.00.00.000	1	1	
18	ПВТ3СА.05.01.000	Каркас	ПВТ3СА.05.00.000	1	1	
19						
20						
21						
22						
23						
24						
25						
26						

Инв. № подл. | Подп. и дата | Взам. инв. № | Инв. № дубл. | Подп. и дата

Изм.	Лист	№ докум.	Подп.	Дата	ПВТ3СА.00.00.000 ВС			
Разраб.		Корпунина			Пылеуловитель вентиляционный токрой сливной типа ПВТ производительностью 3000 м³/час	Лит.	Лист	Листов
Пров.		Петрова					1	
Рук. груп.		Петрова				ЦНИИПромзданий г. Москва		
Н. контр.		Жиленкова			Ведомость спецификаций			
Утв.		Петрова						

Формат А2

№ строки	Наименование	Код ОКП	Обозначение документа на поставку	Поставщик	Куда входит (обозначение)	Количество: На изделие	В комплекте	На регулир.	Всего	Примечание
1	Крепежные изделия									
2										
3	Болт М16х30.58.019		ГОСТ 7798-70		ПВТ3СА.00.00.000	16			16	
4										
5	М8х25.58.019				ПВТ3СА.01.01.000	4			4	
6					ПВТ3СА.01.02.000	14			14	
7					ПВТ3СА.01.07.000	6			6	
8									24	
9										
10	М8х50.58.019				ПВТ3СА.02.00.000	4			4	
11										
12	М10х30.58.019				ПВТ3СА.00.00.000	48			48	
13										
14	М10х50.58.019				ПВТ3СА.01.01.000	4			4	
15					ПВТ3СА.02.00.000	8			8	
16									12	
17										
18	М16х50.58.019				ПВТ3СА.01.01.000	8			8	
19										
20	Гайка М6.5.019		ГОСТ 5915-70		ПВТ3СА.00.00.000	8			8	
21										
22	М8.5.019				ПВТ3СА.00.00.000	4			4	
23					ПВТ3СА.01.00.000	24			24	
24									28	
25										

Инв. № подл. | Подп. и дата | Взам. инв. № | Инв. № дубл. | Подп. и дата

Изм.	Лист	№ докум.	Подп.	Дата	ПВТ3СА.00.00.000 ВП.			
Разраб.		Корпунина			Пылеуловитель вентиляционный токрой сливной типа ПВТ производительностью 3000 м³/час	Лит.	Лист	Листов
Пров.		Петрова					1	3
Рук. груп.		Петрова				ЦНИИПромзданий г. Москва		
Н. контр.		Жиленкова			Ведомость покупных изделий			
Утв.		Петрова						

Формат А2

Серия 5.904-8 выпуск 1

№ строки	Наименование	Код ОКП	Обозначение документа на поставку	Поставщик	Куда входит (обозначение)	Количество на изделие	Вкомплектов	на регулир	Всего	Примечание
1	Гайка М10.5.019		ГОСТ 5915-70		ПВМ3СЯ.00.00.000	55			55	
2										
3	М16.5.019				ПВМ3СЯ.00.00.000	4			4	
4					ПВМ3СЯ.01.00.000	4			4	
5									8	
6										
7	Шайба 6.65Г.02		ГОСТ 6402-70		ПВМ3СЯ.00.00.000	16			16	
8										
9	8.65Г.02				ПВМ3СЯ.00.00.000	4			4	
10					ПВМ3СЯ.01.00.000	24			24	
11									28	
12										
13	10.65Г.02				ПВМ3СЯ.00.00.000	60			60	
14										
15	16.65Г.02				ПВМ3СЯ.00.00.000	4			4	
16					ПВМ3СЯ.01.00.000	4			4	
17									8	
18										
19	Шайба 10.02.019		ГОСТ 11371-78		ПВМ3СЯ.00.00.000	24			24	
20										
21	Соединительные части									
22										
23	Тройник 20		ГОСТ 8948-75		ПВМ3СЯ.00.00.000	2			2	
24	Контргайка 20		ГОСТ 8961-75		ПВМ3СЯ.01.05.000	1			1	
25	Колпак 15		ГОСТ 8962-75		ПВМ3СЯ.01.05.000	5			5	
26	Колпак 20				ПВМ3СЯ.01.05.000	1			1	
27	Колпак 25				ПВМ3СЯ.01.00.000	1			1	
28	Пробка 20		ГОСТ 8963-75		ПВМ3СЯ.00.00.000	2			2	
29	Сгон 20		ГОСТ 8969-75		ПВМ3СЯ.01.05.000	1			1	
30	Вентиль Ду25 исп.1		ГОСТ 9086-74		ПВМ3СЯ.00.00.000	1			1	
31										

Инв.№ подл. | Подпись и дата | Взам. инв.№ | Инв.№ дубл. | Подп. и дата

Изм.	Лист	№ докум.	Подп.	Дата	ПВМ3СЯ.00.00.00000ВП	Лист 2

Формат: А2

№ строки	Наименование	Код ОКП	Обозначение документа на поставку	Поставщик	Куда входит (обозначение)	Количество на изделие	Вкомплектов	на регулир	Всего	Примечание
1	Прочие изделия									
2										
3	Кольцо 018-023-30-2-0		ГОСТ 9833-73		ПВМ3СЯ.00.00.000	1			1	
4										
5	Вентилятор радиальный			Московская обл.	ПВМ3СЯ.00.00.000	1			1	
6	типа Ц14-46 № 2,5 с			Коломенский						
7	двигателем 4А100S2У3			вентиляторный						
8	ГОСТ 19523-74			завод						
9										
10	Задвижка Ду80 30ч6бр.			Душанбинский з-д	ПВМ3СЯ.00.00.000	1			1	
11				им. Орджоникидзе						
12										
13	Регулятор-сигнализатор			г. Рязань	ПВМ3СЯ.00.00.000	1			1	
14	уровня ЭРСУ-3 L=250			з-д "Теплоприбор"						
15										
16										
17										
18										
19										
20										
21										
22	Кабель контрольный				ПВМ3СЯ.00.00.000ЭЧ					Длина и сечение устанавливается при проектировании системы
23	алюминиевыми жилами									
24	АПВ (1х6)		ГОСТ 6323-79							
25	АПВ 2,5 380		ГОСТ 6323-79		ПВМ3СЯ.00.00.000ЭЧ					
26	Провод монтажный									
27	ПТВ 2,5 380		ГОСТ 6323-79		ПВМ3СЯ.00.00.000 ЭЧ					
28										
29	Ящик управления ЯУБ111				ПВМ3СЯ.00.00.000 ЭЧ					
30	Индекс исполнения			Каспий						
31	ОЭЯ2Р			Электроаппарат						

Инв.№ подл. | Подп. и дата | Взам. инв.№ | Инв.№ дубл. | Подп. и дата

Изм.	Лист	№ докум.	Подп.	Дата	ПВМ3СЯ.00.00.000 ВП	Лист 3

Формат: А2

Серия 5.904-8 Выпуск 1

Формат	Зона	Поз.	Обозначение	Наименование	Кол.	Примечание
				Документация		
*			ПВТ3СА.00.00.000СБ	Сборочный чертеж		*12,22
12			ПВТ3СА.00.00.000Э3	Схема электрическая принципиальная		10 выпуск
12			ПВТ3СА.00.00.000Э4	Схема электрическая соединений		
12			ПВТ3СА.00.00.000ВС	Ведомость спецификаций		
12			ПВТ3СА.00.00.000ВП	Ведомость покупных изделий		3 листа
11			ПВТ3СА.00.00.000ПС	Паспорт		9 выпуск
11			ПВТ3СА.00.00.000ТУ	Технические условия		
11			ПВТ3СА.00.00.000ГЧ	Габаритный чертеж		
				Сборочные единицы		
11	В2	1	ПВТ3СА.01.00.000	Секция нижняя	1	
11	В2	2	ПВТ3СА.02.00.000	Секция верхняя	1	
11	В2	3	ПВТ3СА.03.00.000	Воздухосборник	1	
11	В2	4	ПВТ3СА.04.00.000	Дверка	3	10 выпуск
11	В2	5	ПВТ3СА.05.00.000	Каплеуловитель	1	
				Детали		
11	А2	7	ПВТ3СА.00.00.001	Прокладка	1	
11	А2	8	ПВТ3СА.00.00.002	Прокладка	1	
11	А3	9	ПВТ3СА.00.00.003	Прокладка	1	10 выпуск
11	А3	10	ПВТ3СА.00.00.004	Кольцо	2	
11	А3	11	ПВТ3СА.00.00.005	Прокладка	2	
11	В2	12	ПВТ3СА.00.00.006	Ручка левая	5	10 выпуск
11	В2	13	ПВТ3СА.00.00.007	Ручка правая	5	10 выпуск
11	А2	14	ПВТ3СА.00.00.008	Втулка	4	
11	А3	15	ПВТ3СА.00.00.009	Втулка	2	10 выпуск

Изм. Лист № докум. Подп. Дата

ПВТ3СА.00.00.000

Разраб.	Кортунина		
Пров.	Петрова		7.80г
Гл. арх.	Петрова		
Н. контр.	Знаменская		7.80г
Утв.	Петрова		

Каплеуловитель вентиляционный токарный сливной типа ПВТ производительностью 3000 м³/час

Лит.	Лист	Листов
	1	2

ЦНИИПромзданий г. Москва

Формат 11

4

Формат	Зона	Поз.	Обозначение	Наименование	Кол.	Примечание
11	А3	16	ПВТ3СА.00.00.010	Вставка тканевая	1	10 выпуск
54	Х3	17	ПВТ3СА.00.00.011	Трубка водотворная		
				Трубка 18-2,5-2650 ГОСТ 8948-74	1	0,1 кг
11	А3	18	ПВТ3СА.00.00.012	Кольцо	2	10 выпуск
11	А2	19	ПВТ3СА.00.00.013	Прокладка	1	
				Стандартные изделия		
	А3	20		Тройник 20 ГОСТ 8948-75	2	
	Х3	21		Пробка 20 ГОСТ 8963-75	2	
	В1	22		Вентиль Ду 25 ст. 1 ГОСТ 9698-74	1	
				Болты ГОСТ 7798-70		
	А3	23		М6х30.58.019	16	
	А2	24		М10х30.58.019	48	
				Гайки ГОСТ 5915-70		
	А3	25		М6.5.019	8	
	А2	26		М8.5.019	4	
	А2	27		М10.5.019	55	
	А3	28		М16.5.019	4	
				Шайбы ГОСТ 6402-70		
	А3	29		6.65Г.02	16	
	А2	30		8.65Г.02	4	
	А2	31		10.65Г.02	60	
	А3	32		16.65Г.02	4	
	А2	33		Шайба 10.02.019 ГОСТ 11371-78	24	
	А4	34		Кольцо О 13-023-30-2-0 ГОСТ 9833-73	1	
				Прочие изделия		
	В1	35		Вентилятор радиальный		Е.М. паспорт
				типа Ц14-46 № 2,5	1	Мосгоргаз Калининский вентзавод
	А4	36		Регулятор-сигнализатор уровня ЭРСУ-3 Д=250	1	г. Ровно, з-д Теплоприбор
	А1	37		Задвижка ДУ80 30ч 6бр	1	г. Дубно, з-д им. Орджоникидзе
		38		Ящик управления ЯУ5411		
				ТУ536042-76		
				Цепь испытания ИЗА2Р	1	

Изм. Лист № докум. Подп. Дата

ПВТ3СА.00.00.000

Лист 2

Формат 11

3

Вид Е
М1:4

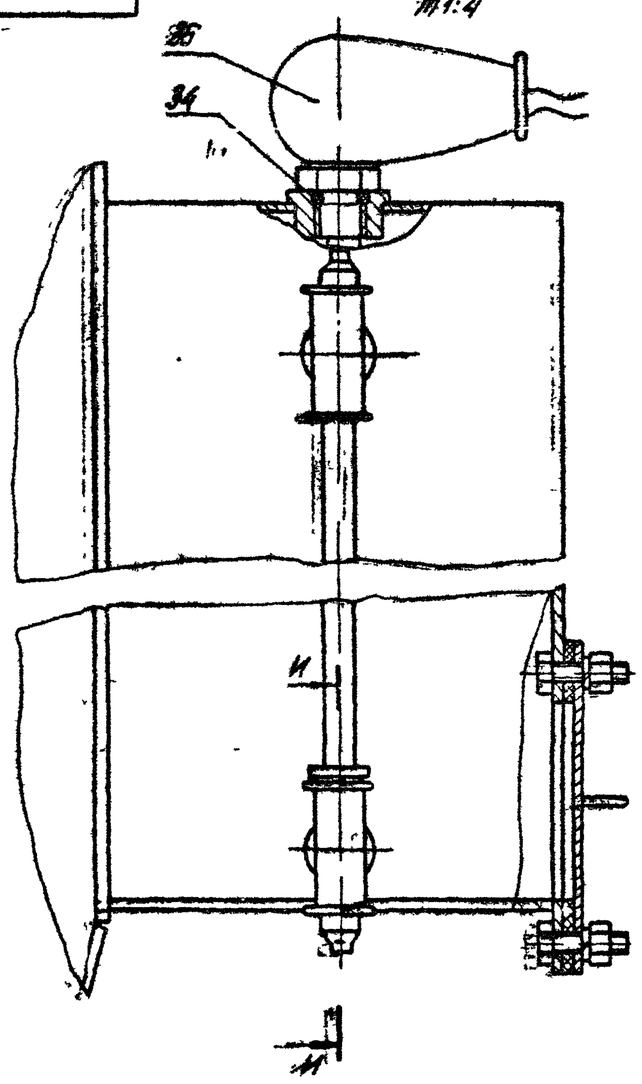

IV-IV зона А2
М1:2

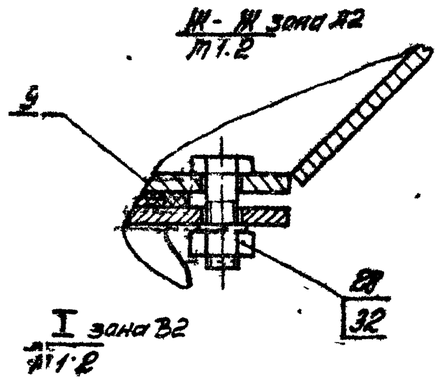

I зона В2
М1:2

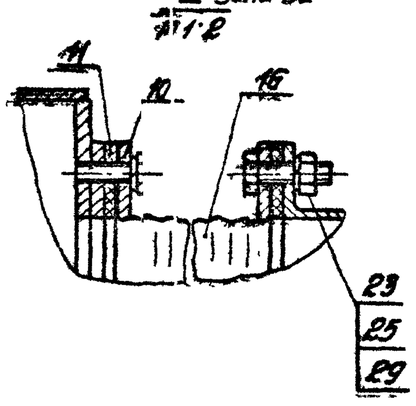

И-И
М1:1

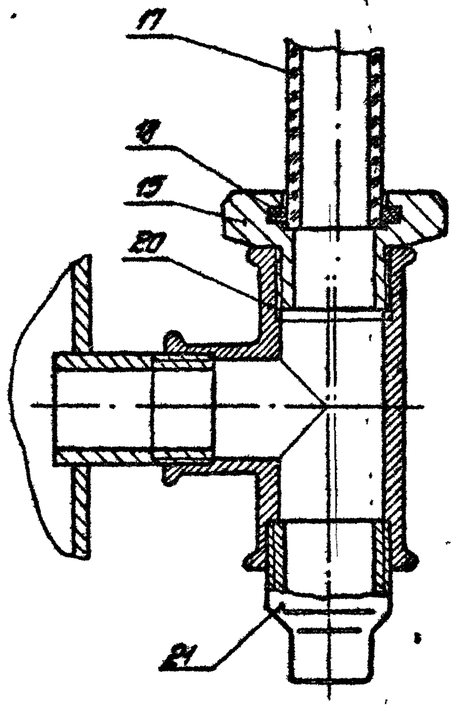

ПВТ3СА.00.00.005СБ

Разраб.	Кортунина			
Пров.	Петрова			
Н. контр.	Знаменская			
Гл. арх.	Петрова			7.80г
Н. контр.	Знаменская			7.80г
Утв.	Пирумов			7.80г

Каплеуловитель вентиляционный токарный сливной типа ПВТ производительностью 3000 м³/час
Сборочный чертеж

Лит.	Масса	Масшт.
	—	—

Лист 2 Листов

ЦНИИПромзданий г. Москва

Формат 12

4 3

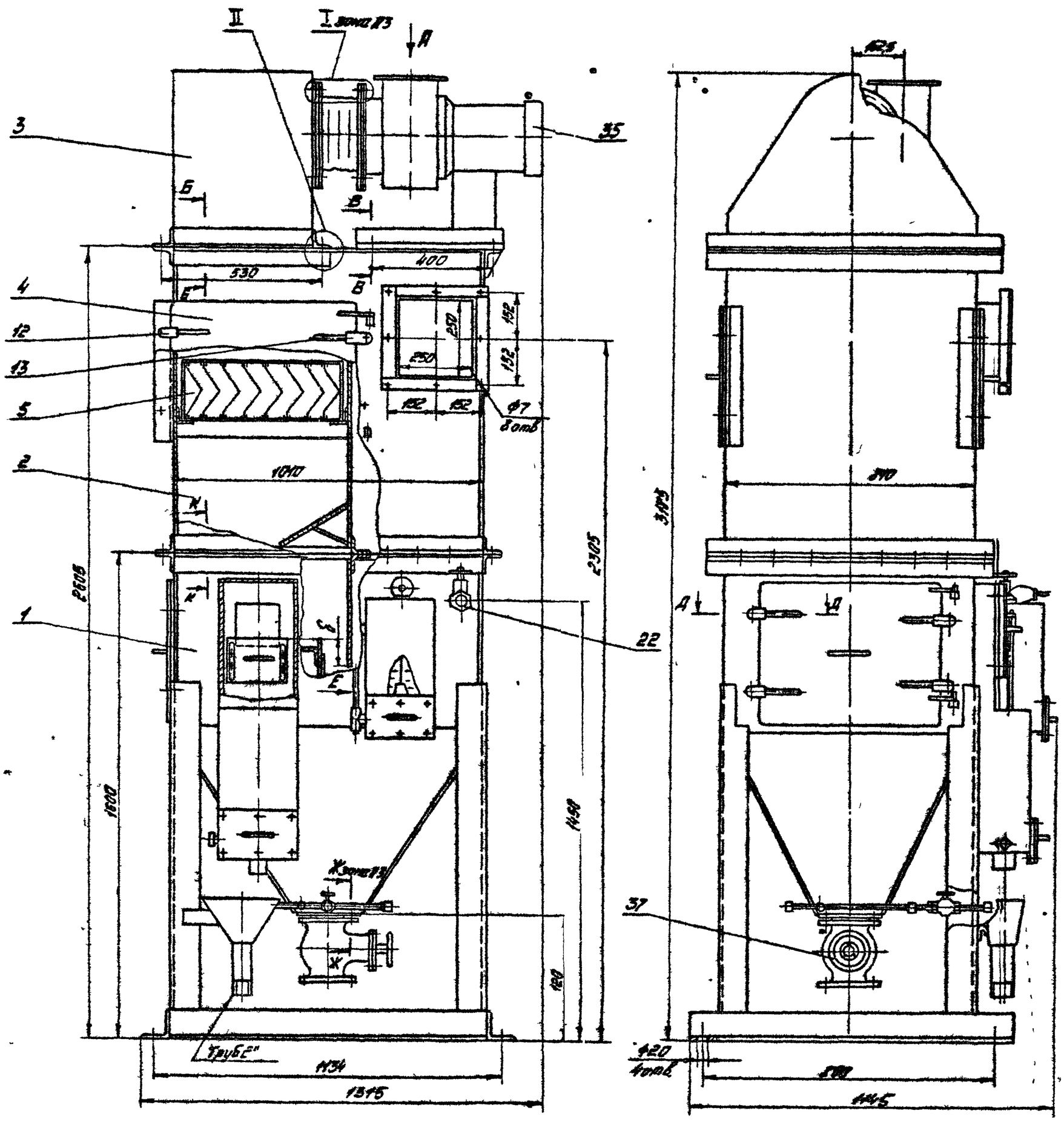

1. Размеры для справок.
2. Размер Б принимается по проекту вентиляции (см. вып. 0)
3. На чертеже изображен вариант установки вентилятора с электродвигателем 4А100S2 N=4 квт. Типоразмер вентилятора выбирается при проектировании системы. Установку вентагрегата и стыковку его со вставкой мягкой поз 16 произвести по месту
4. Сборку всех трубопроводов произвести на льне трепаном №10 ГОСТ 10330-76 с суриком свинцовым марки 4 ГОСТ 19151-73 на натуральной олифе ГОСТ 7931-76
5. Сварные швы испытать на герметичность керосином.
6. Остальные технические требования см ТУ выпуск „0"
7. Ящик управления поз 38 условно не показан

Изм	Лист	№ докум	Подп	Дата	ПВМ3СА 00 00 0000 СБ			
Разраб	Корпушина				Пылеуловитель вентиляционный мокрый сухой типа ПВМ производительностью 3000 м³/час. Сборочный чертеж	Лит	Масса	Масш.
Пров	Петрова						810	1:10
Т.контр	Знаменская					Лист 1	Листов 2	
Нач.лаб	Петрова					ЦНИИПромзданий г. Москва		
Н.контр	Знаменская							
Утв	Чернуков							

Формат 22

Инв.№ подл. | Подп. и дата | Взам.инв.№ | Инв.№ дубл. | Подп. и дата

Серия 5; 904-8 Выпуск V

ПВМ3СЯ 00 00 001

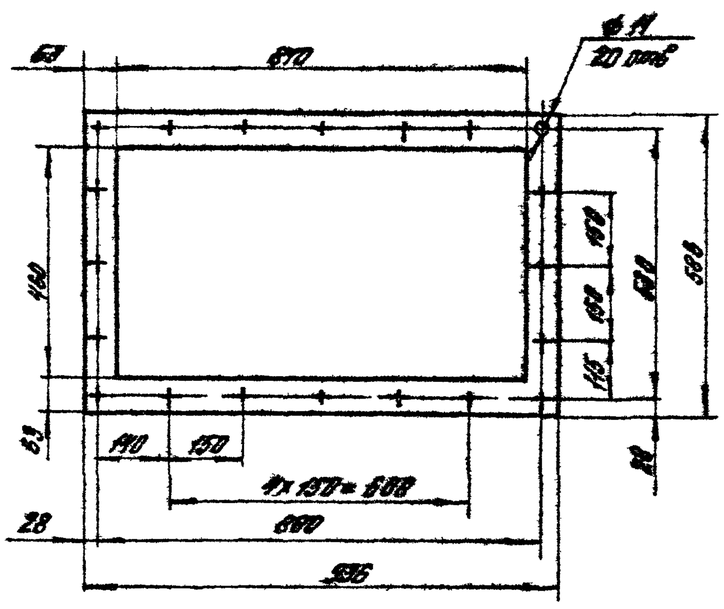

Изм.	Лист	№ докум.	Подп.	Дата	ПВМ3СЯ 00 00 001			
Разраб.		Корнышина		V 86	Прокладка	Лист	Масса	Масшт.
Пров.		Петрова					4,5	1:10
Т.контр.		Знаменская		II 86		Лист	Листов 1	
Рук.груп.		Петрова			Пластина I, лист ТМКЩ-5-99 ГОСТ 7338-77	ЦНИИПромзданий г. Москва		
Н.контр.		Знаменская		VI 86				
Утв.		Петрова						

Инв. № подл. | Подп. и дата | Взам. инв. № | Инв. № дубл. | Подп. и дата

формат А1

ПВМ3СЯ 00 00 002

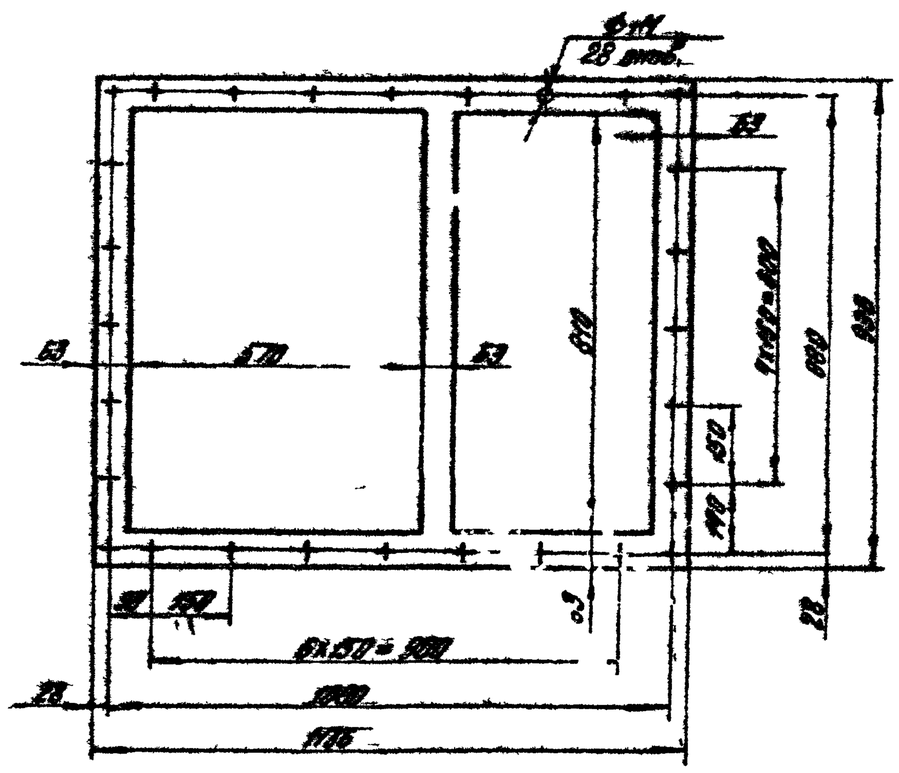

Изм.	Лист	№ докум.	Подп.	Дата	ПВМ3СЯ 00 00 002			
Разраб.		Корнышина		V 86	Прокладка	Лист	Масса	Масшт.
Пров.		Петрова					2,6	1:10
Т.контр.		Знаменская		VI 86		Лист	Листов 1	
Рук.груп.		Петрова			Пластина I, лист ТМКЩ-М-5-99 ГОСТ 7338-77	ЦНИИПромзданий г. Москва		
Н.контр.		Знаменская		VI 86				
Утв.		Петрова						

Инв. № подл. | Подп. и дата | Взам. инв. № | Инв. № дубл. | Подп. и дата

формат А1

ПВМ3СЯ 00 00 004

√(√)

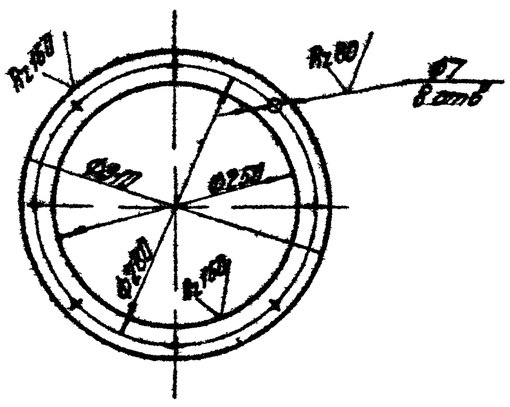

Предельные отклонения размеров отверстий по ГОСТ 6636-69

Изм.	Лист	№ докум.	Подп.	Дата	ПВМ3СЯ 00 00 004			
Разраб.		Корнышина		V 86	Кольцо	Лист	Масса	Масшт.
Пров.		Петрова				1	1,5	1:10
Т.контр.		Знаменская		VI 86		Лист	Листов 1	
Рук.груп.		Петрова			Лист 6-ПН-3 ГОСТ 19903-74; 3-ПСт3 ГОСТ 16523-70	ЦНИИПромзданий г. Москва		
Н.контр.		Знаменская		V 86				
Утв.		Петрова						

Инв. № подл. | Подп. и дата | Взам. инв. № | Инв. № дубл. | Подп. и дата

формат А1

ПВМ3СЯ 00 00 005

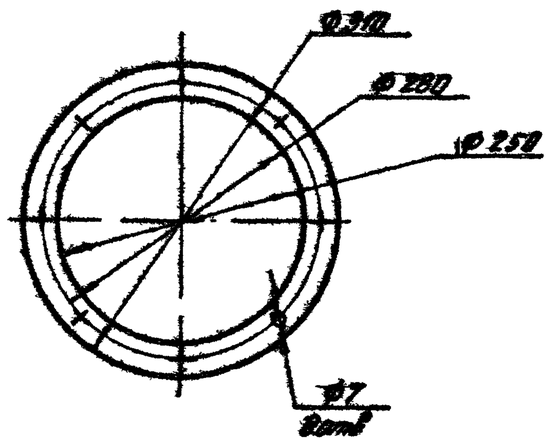

Изм.	Лист	№ докум.	Подп.	Дата	ПВМ3СЯ 00 00 005			
Разраб.		Корнышина		V 86	Прокладка	Лист	Масса	Масшт.
Пров.		Петрова					0,24	1:5
Т.контр.		Знаменская		VI 86		Лист	Листов 1	
Рук.груп.		Петрова			Пластина I, лист ТМКЩ-М-5-99 ГОСТ 7338-77	ЦНИИПромзданий г. Москва		
Н.контр.		Знаменская		VI 86				
Утв.		Петрова						

Инв. № подл. | Подп. и дата | Взам. инв. № | Инв. № дубл. | Подп. и дата

формат А1

Серия 5904-8 Выпуск 1

ПВМ3СА 00 00 008

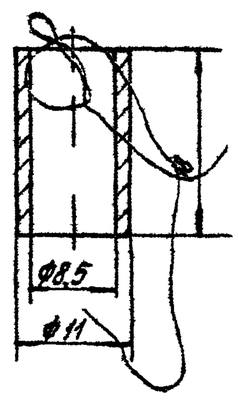

Предельные отклонения размеров отверстий H14, валов h14

Изм	Лист	№ докум.	Подп.	Дата	ПВМ3СА 00 00 008		
Разраб.	Корпушина				Втулка	Лит.	Масса 0,02	Масш. 2:1
Пров.	Петрова					Лист	Листов 1
Т.контр.	Знаменская						
Рук.груп.	Петрова				Ст 3 ГОСТ 380-71	ЦНИИПРОМЗДАНИЙ г Москва	
Н.контр.	Знаменская						
Утв.	Петрова						

Формат 11

ПВМ3СА 00 00 013

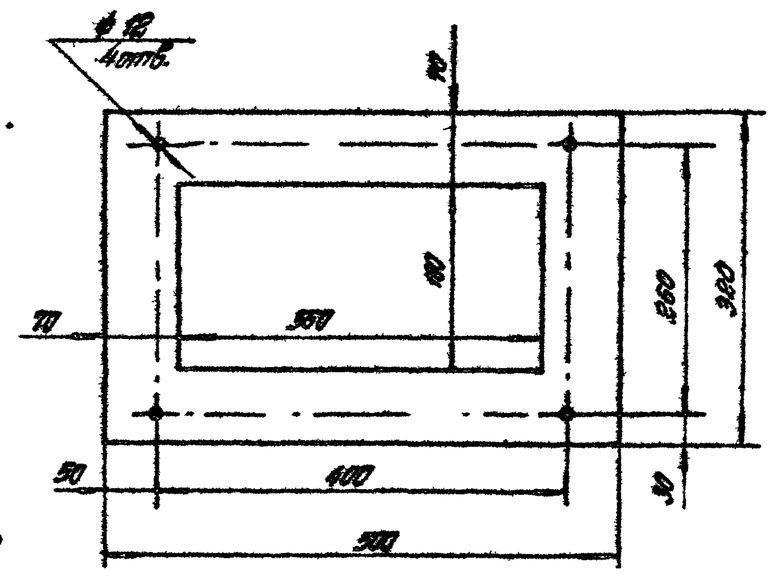

Изм	Лист	№ докум.	Подп.	Дата	ПВМ3СА.00 00 013		
Разраб.	Корпушина				Прокладка	Лит.	Масса 2,74	Масш. 1:5
Пров.	Петрова					Лист	Листов 1
Т.контр.	Знаменская						
Рук.груп.	Петрова				Пластина I лист ТК тщ-тт-16-99 ГОСТ 7338-77	ЦНИИПРОМЗДАНИЙ г Москва	
Н.контр.	Знаменская						
Утв.	Петрова						

Формат 11

Формат	Зона	Поз.	Обозначение	Наименование	Кол.	Примечание
				Документация		
82			ПВМ3СА 01 00 000СБ	Сборочный чертеж		
				Сборочные единицы		
11		1	ПВМ3СА 01 01 000	Корпус секции нижней	1	
11		2	ПВМ3СА 01 02 000	Гидрозатвор	1	10 выпуск
11		3	ПВМ3СА 01 03 000	Перегородка подвижная	1	10 выпуск
11		4	ПВМ3СА 01 04 000	Пленка регулирующая	1	10 выпуск
11		5	ПВМ3СА 01 05 000	Узел нижнего подвода воды	1	10 выпуск
11		6	ПВМ3СА 01 06 000	Воронка	1	10 выпуск
11		7	ПВМ3СА 01 07 000	Патрубок	1	10 выпуск
11		8	ПВМ3СА 01 08 000	Дверка	2	10 выпуск
11		9	ПВМ3СА 01 09 000	Дверка	1	10 выпуск
				Стандартные изделия		
		10		Колпак 25 ГОСТ 8962-75	1	
				Гайки ГОСТ 5915-70		
		11		М8 5 019	24	
		12		М16 5 019	4	
				Шайбы ГОСТ 6402-70		
		13		8 65Г 02	24	
		14		16 65Г 02	4	

ПВМ3СА 01 00 000

Изм	Лист	№ докум.	Подп.	Дата	ПВМ3СА 01 00 000		
Разраб.	Корпушина				Секция нижняя	Лит.	Лист	Листов 1
Пров.	Петрова							
Рук.груп.	Петрова					ЦНИИПРОМЗДАНИЙ г Москва	
Н.контр.	Знаменская						
Утв.	Петрова						

Формат 11

ПВМ3СА 01 01 002

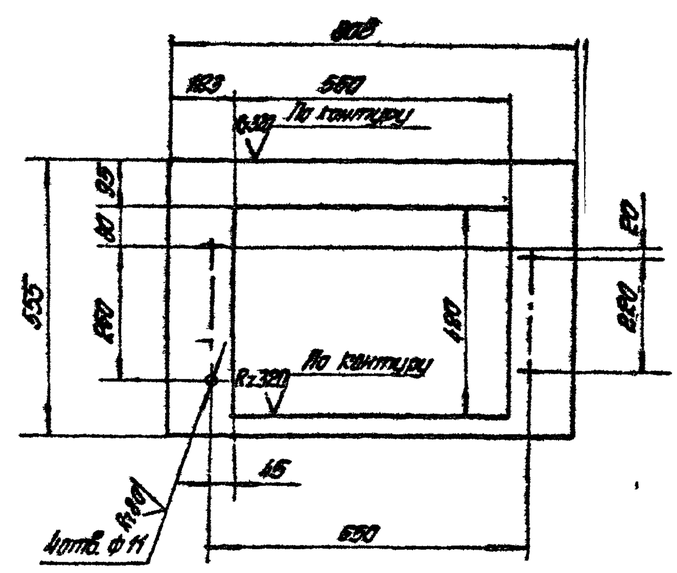

Предельные отклонения размеров отверстий H14, валов h14, остальных $\pm \frac{IT14}{2}$.

Изм	Лист	№ докум.	Подп.	Дата	ПВМ3СА 01 01 002		
Разраб.	Корхурин				Стенка	Лит.	Масса 105	Масш. 1:10
Пров.	Корпушина					Лист	Листов 1
Т.контр.	Знаменская						
Гл.спец.	Петрова				Лист 5 ГОСТ 19903-74 / 1-IV Ст 3 ГОСТ 6525-70	ЦНИИПРОМЗДАНИЙ г Москва	
Н.контр.	Знаменская						
Утв.	Петрова						

Формат 11

ПВМ3СЯ01.00.000СБ

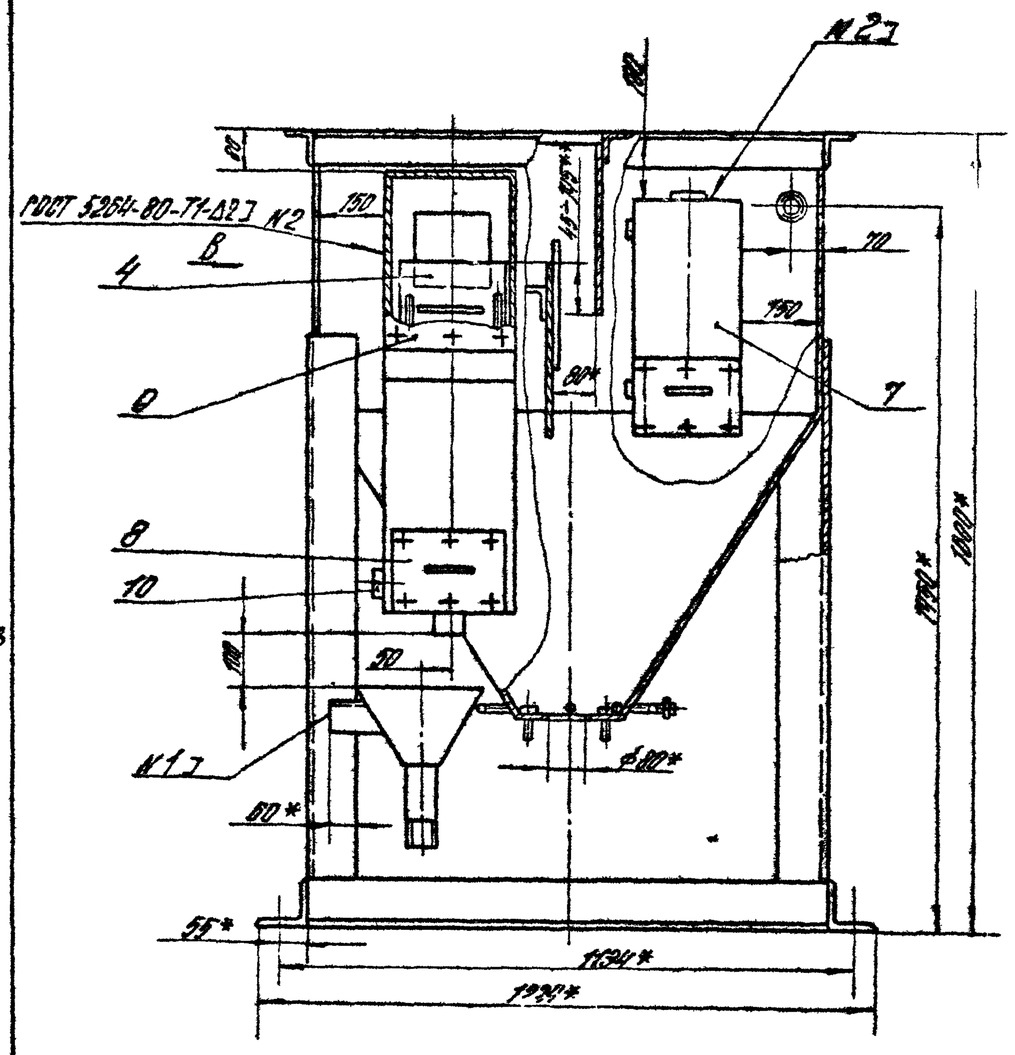

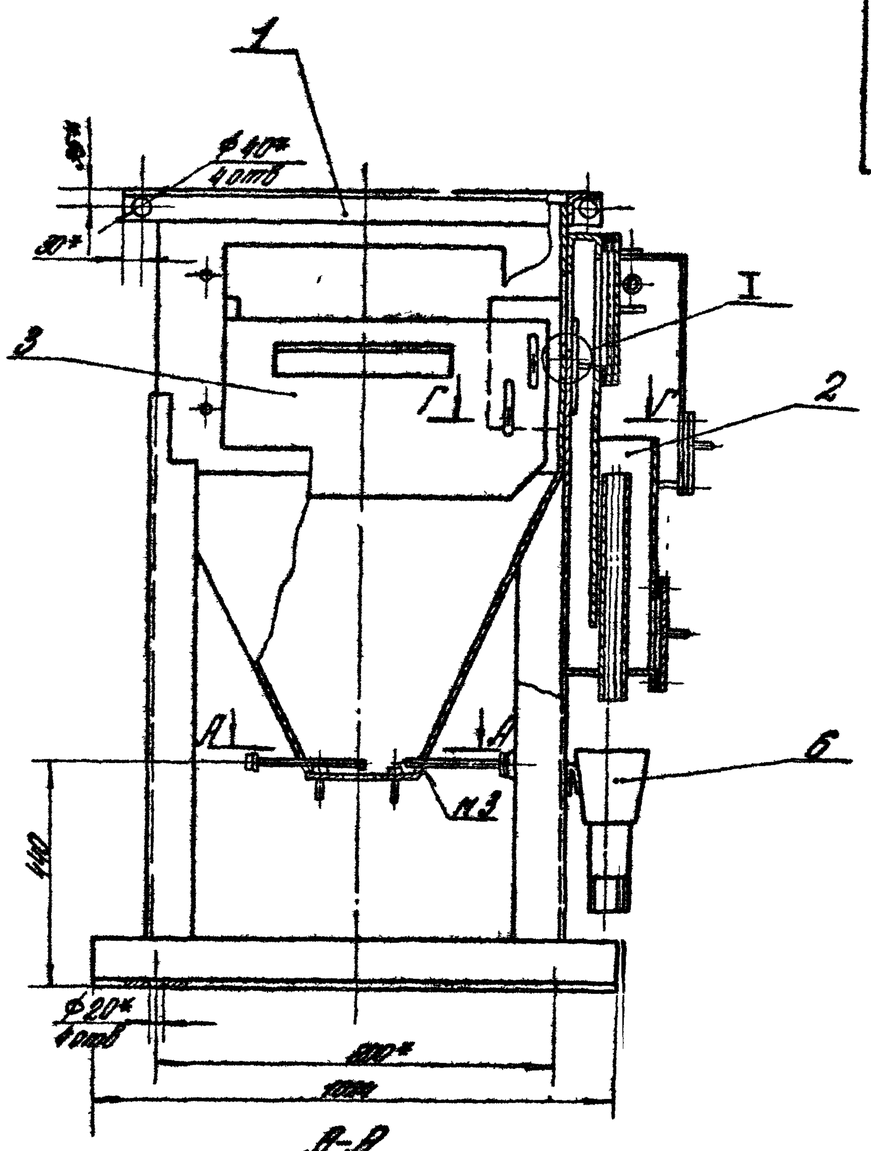

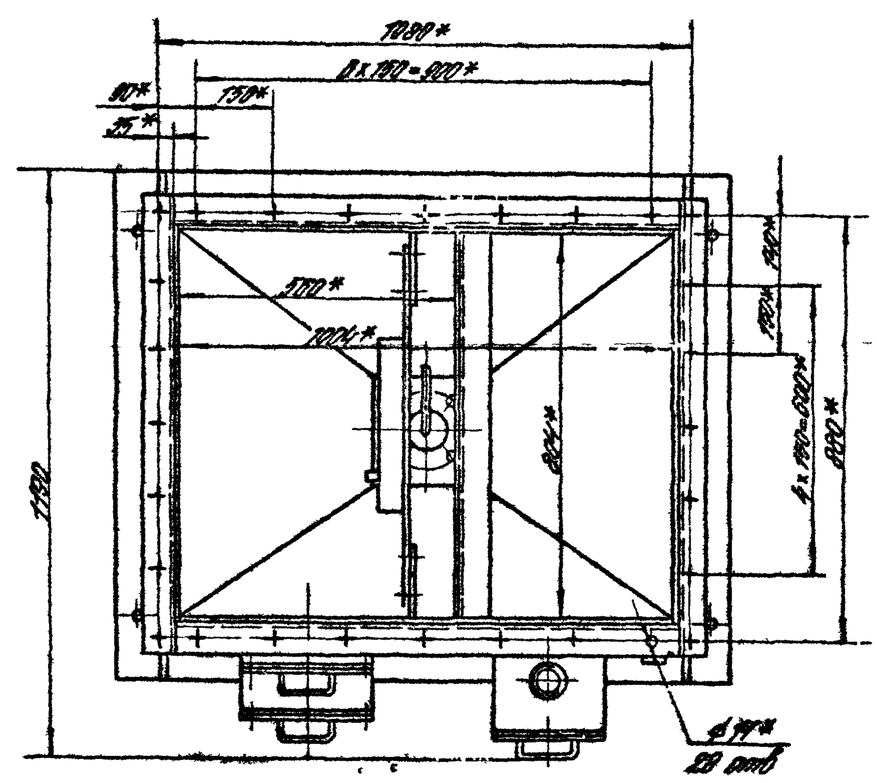

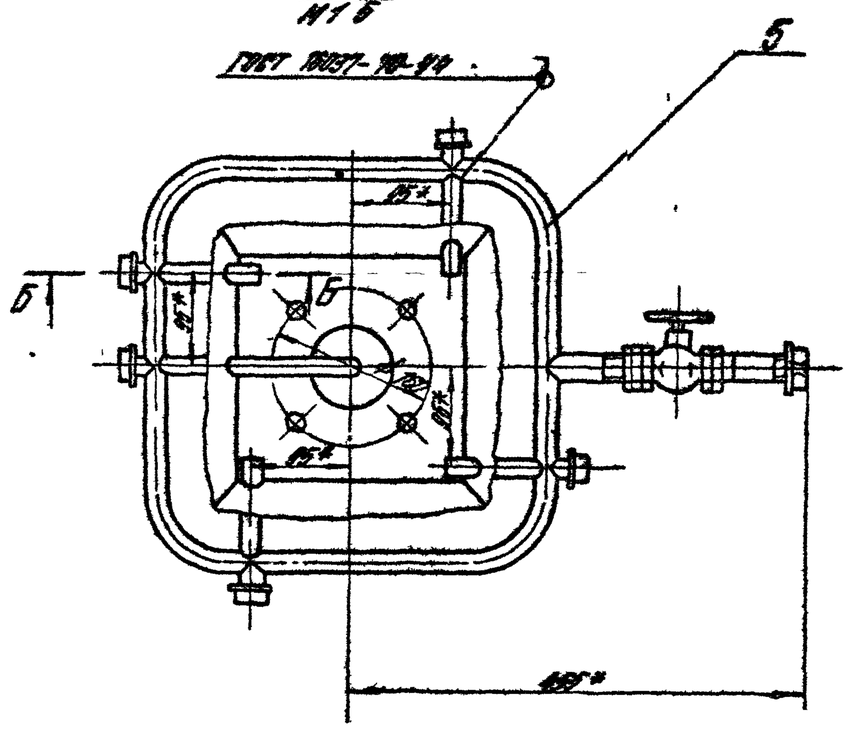

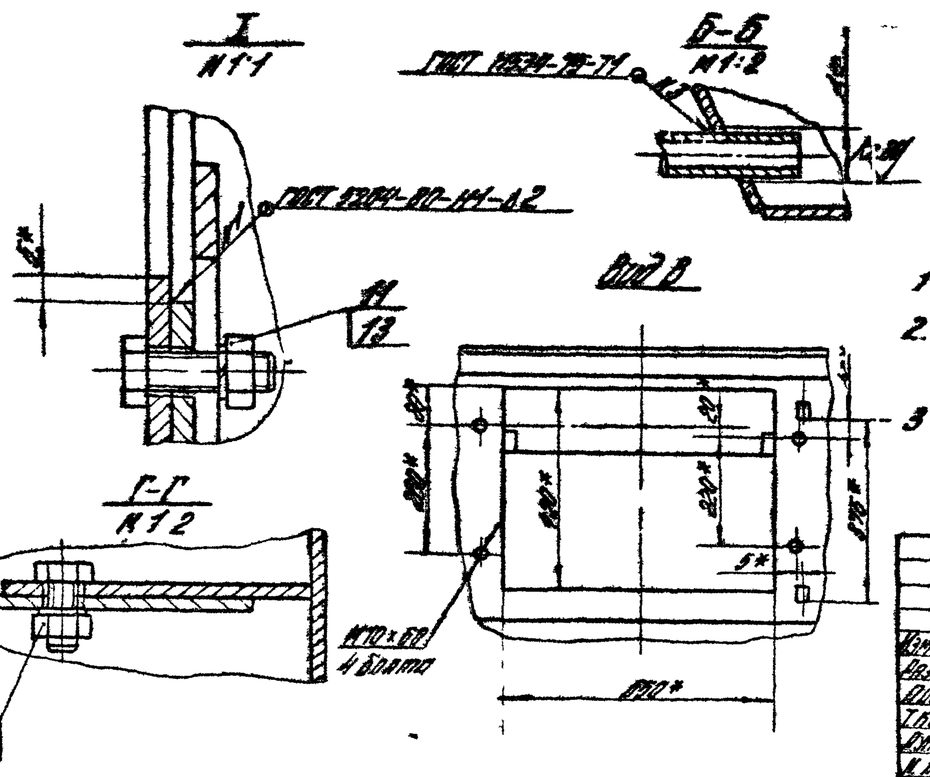

1* Размеры для справок

2. Предельные отклонения размеров отверстий и расстояний $\pm\frac{IT14}{2}$

3 ** Размер устанавливается при наладке (см. паспорт)

Изм.	Лист	N докум.	Подп.	Дата	ПВМ3СЯ01.00.000СБ			
Разраб.		Балышева			Секция нижняя. Сборочный чертеж	Лит.	Масса	Масштаб
Пров.		Петрова					250	1:10
Т.контр.		Знаменская				Лист	Листов 1	
Н.контр.		Петрова				ЦНИИПромзданий Москва		
Утв.		Знаменская						

Формат А3

Серия 5.904-9 Выпуск 1

Формат	Зона	Поз	Обозначение	Наименование	Кол	Примечание
				Документация		
22			ПВТ3СА 01 01 000СБ	Сборочный чертеж		
				Детали		
11		1	ПВТ3СА 01 01 001	Стенка	1	10 выпуск
11		2	ПВТ3СА 01 01 002	Стенка	1	
Б4		3	ПВТ3СА 01 01 003	Стенка		
				Лист Б-ПН-3 ГОСТ 19903-74 / 3-IV Ст3 ГОСТ 16523-70		
				808 h14 x 555 h14 - Rz 160	1	10,5 кг
11		4	ПВТ3СА 01 01 004	Стенка бункера	2	
11		5	ПВТ3СА 01 01 005	Стенка бункера	2	
11		6	ПВТ3СА 01 01 006	Фланец	1	10 выпуск
Б4		7	ПВТ3СА 01 01 007	Уголок		
				Уголок Б-63x63x5 ГОСТ 8509-72 / Ст3 ГОСТ 535-79		
				L=935 h14 - Rz 160	1	4,5 кг
Б4		8	ПВТ3СА 01 01 008	Перегородка		
				Лист Б-ПН-3 ГОСТ 19903-74 / 3-IV Ст3 ГОСТ 16523-70		
				355 h14 x 804 h14 - Rz 160	1	6,75 кг
Б4		9	ПВТ3СА 01 01 009	Связь		
				Уголок Б-63x63x5 ГОСТ 8509-72 / Ст3 ГОСТ 535-79		
				L=804 h14 Rz 160	1	3,85 кг
Б4		10	ПВТ3СА 01 01 010	Стойка		
				Уголок Б-100x100x7 ГОСТ 8509-72 / Ст3 ГОСТ 535-79		
				L=1180 h14 - Rz 160	2	12,74 кг
11		11	ПВТ3СА 01 01 011	Стойка левая	1	
11		12	ПВТ3СА 01 01 012	Стойка правая	1	

Инв. № подл. | Подп. и дата | Взам. инв. №

Изм.	Лист	№ докум.	Подп.	Дата	ПВТ3СА 01 01 000			
Разраб.		Корпушина			Корпус секции нижней	Лит.	Лист 1	Листов 2
Пров.		Петрова				ЦНИИпромзданий г. Москва		
Рук. груп.		Петрова						
Н. контр.		Знаменская						
Утв.		Петрова						

Формат 11

Формат	Зона	Поз	Обозначение	Наименование	Кол	Примечание
Б4		13	ПВТ3СА 01 01 013	Основание		
				Уголок Б-100x100x7 ГОСТ 8509-72 / Ст3 ГОСТ 535-79		
				L=1024 h14 - Rz 160	2	11,06 кг
Б4		14	ПВТ3СА 01 01 014	Основание		
				Уголок Б-100x100x7 ГОСТ 8509-72 / Ст3 ГОСТ 535-79		
				L=1014 h14 - Rz 160	2	11
Б4		15	ПВТ3СА 01 01 015	Связь		
				Уголок Б-63x63x5 ГОСТ 8509-72 / Ст3 ГОСТ 535-79		
				1010 h14 - Rz 160	2	4,86 кг
Б4		16	ПВТ3СА 01 01 016	Стенка		
				Лист Б-ПН-3 ГОСТ 19903-74 / 3-IV Ст3 ГОСТ 16523-70		
				1004 h14 x 555 h14 - Rz 160	1	13 кг
11		17	ПВТ3СА 01 01 017	Кронштейн	2	
11		18	ПВТ3СА 01 01 018	Ушко	2	10 выпуск
11		19	ПВТ3СА 01 01 019	Патрубок	1	
				Стандартные изделия		
				Болты ГОСТ 7798-70		
		22		М8 x 25 58.019	4	
		23		М10 x 60.58.019	4	
		24		М16 x 50 58.019	8	

Инв. № подл. | Подп. и дата | Взам. инв. № | Инв. № подл. | Подп. и дата

Изм.	Лист	№ докум.	Подп.	Дата	ПВТ3СА 01 01 000	Лист 2

Формат 11

ПВТ3СА 01 01 004

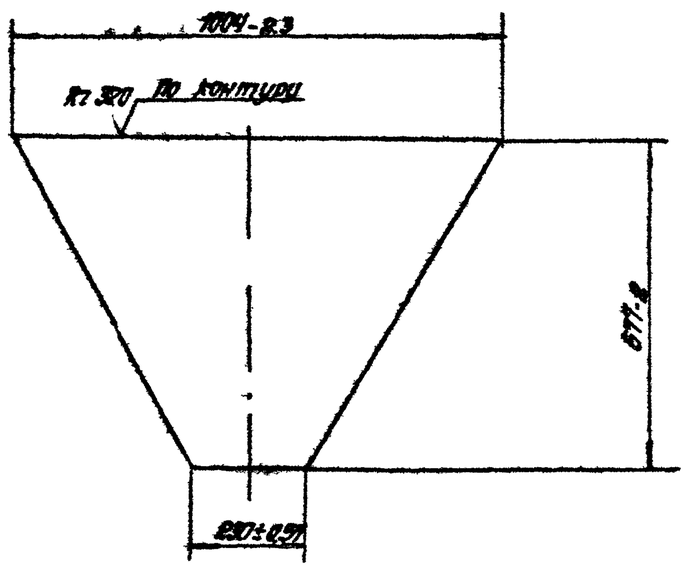

Инв. № подл. | Подп. и дата | Взам. инв. № | Инв. № подл. | Подп. и дата

Изм.	Лист	№ докум.	Подп.	Дата	ПВТ3СА 01 01 004			
Разраб.		Хархорин			Стенка бункера	Лит.	Масса 10	Масштаб 1:10
Пров.		Корпушина				Лист	Листов 1	
Т. контр.		Петрова						
Рук. груп.		Петрова			Лист Б-ПН-3 ГОСТ 19903-74 / 3 IV Ст3 ГОСТ 16523-70	ЦНИИпромзданий г. Москва		
Н. контр.		Знаменская						
Утв.		Петрова						

Формат 11

ПВТ3СА 01 01 005

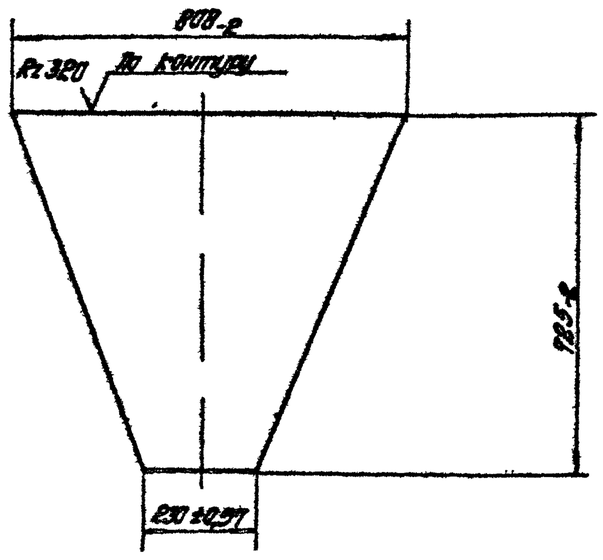

Инв. № подл. | Подп. и дата | Взам. инв. № | Инв. № подл. | Подп. и дата

Изм.	Лист	№ докум.	Подп.	Дата	ПВТ3СА 01 01 005			
Разраб.		Хархорин			Стенка бункера	Лит.	Масса 8,8	Масштаб 1:10
Пров.		Корпушина				Лист	Листов 1	
Т. контр.		Петрова						
Рук. груп.		Петрова			Лист Б-ПН-3 ГОСТ 19903-74 / 3 IV Ст3 ГОСТ 16523-70	ЦНИИпромзданий г. Москва		
Н. контр.		Знаменская						
Утв.		Петрова						

Формат 11

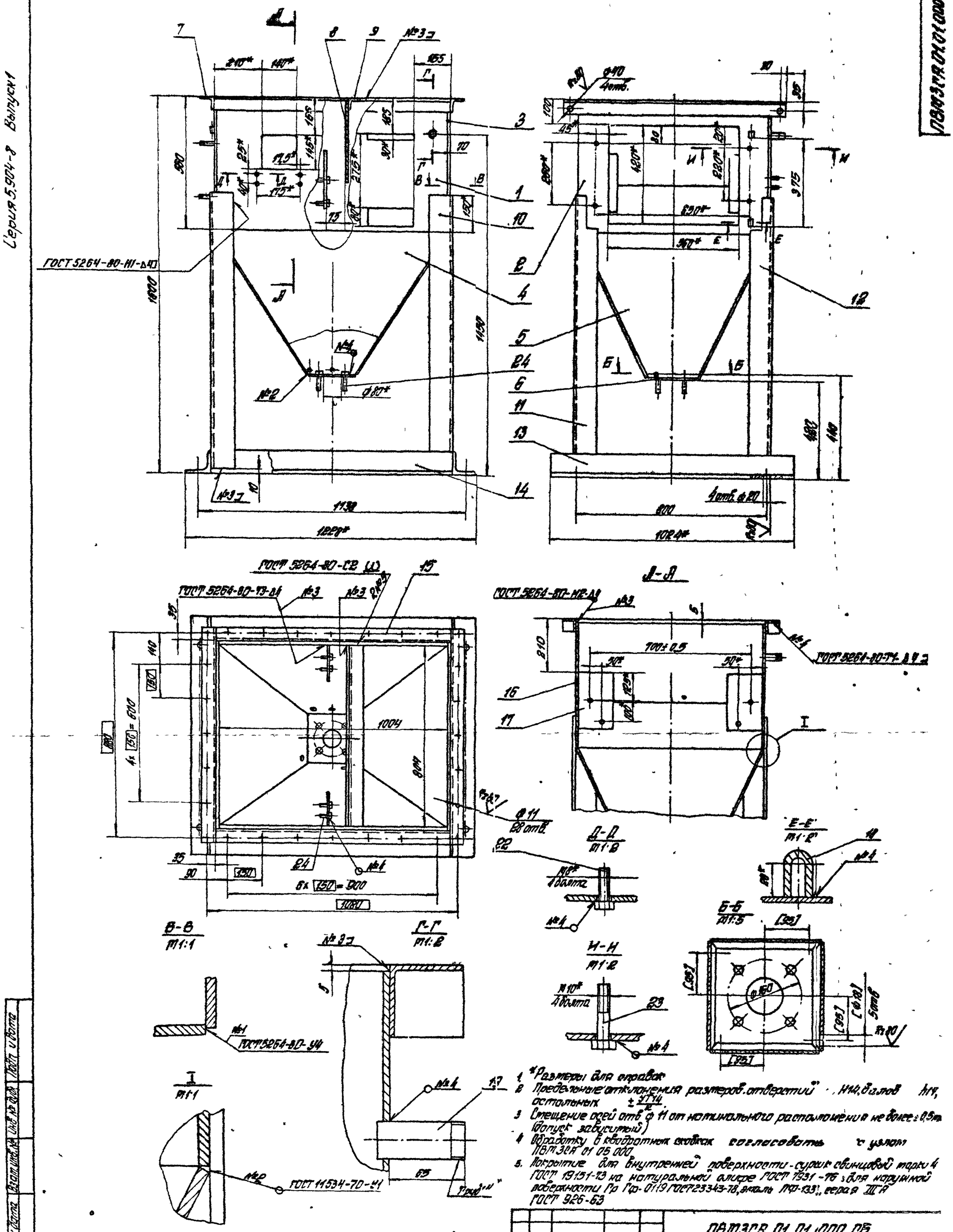

1. *Размеры для справок.
2. Предельные отклонения размеров отверстий - Н14, валов h14, остальных $\pm\frac{IT14}{2}$.
3. Смещение осей отв. ф 11 от номинального расположения не более ±0,5 мм (допуск зависимый).
4. Обработку в кондукторных скобках согласовать с узлом ПВ03ЕР 01 05 000.
5. Покрытие для внутренней поверхности - сурик свинцовый марки 4 ГОСТ 19151-73 на натуральной олифе ГОСТ 7931-76; для наружной поверхности Пр Гф-0119 ГОСТ 23343-78, эмаль ПФ-133, серая III А ГОСТ 926-63.
6. Остальные технические требования см. ТУ выпуск „0"

Изм.	Лист	№ докум.	Подп.	Дата	ПВ03ЕР 01 01 000 СБ.			
Разраб.		Корпушина			Корпус секции нижней сборочный чертеж	Лит.	Масса	Масштаб
Пров.		Петрова					210	1:10
Т. контр.		Знаменская				Лист	Листов 1	
Рук. груп.		Петрова				ЦНИИПРОМЗДАНИЙ г. Москва		
Н. контр.		Знаменская						
Утв.		Петрова						

Формат А2

Инв. № подл. | Подп. и дата | Взам. инв. № | Инв. № дубл. | Подп. и дата

Серия 5904-8 Выпуск 1

ПВМ3СА 01 01 011

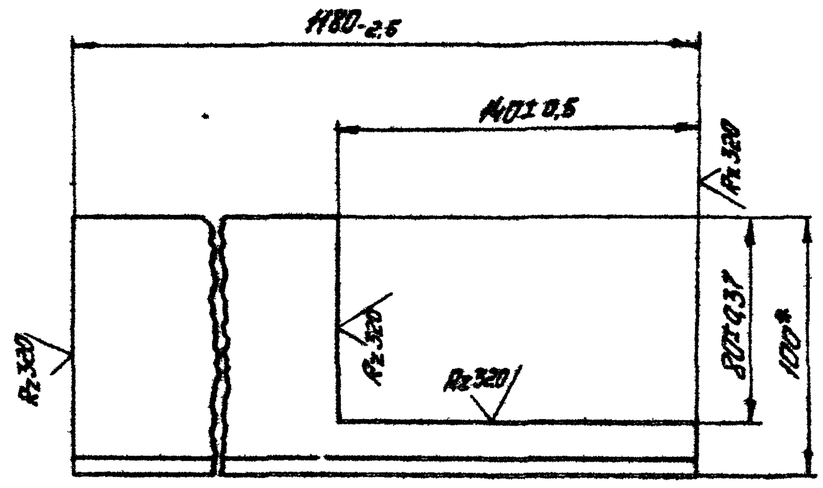

*Размер для справок

Изм	Лист	№ докум	Подп	Дата	ПВМ3СА.01 01.011		
Разраб		Карпушина			Стойка левая	Лит	Масса 12,1 / Масшт 1:2
Пров		Петрова				Лист	Листов 1
Т контр		Знаменская		VII 80г			
Рук раб		Петрова		VII 80г	Уголок Б-100×100×7 ГОСТ 8509-72 / Ст3 ГОСТ 535-79	ЦНИИпромзданий г Москва	
Н контр		Знаменская		VII 80г			
Утв		Петрова		VII 80г			

Формат А1

ПВМ3СА 01 01 012

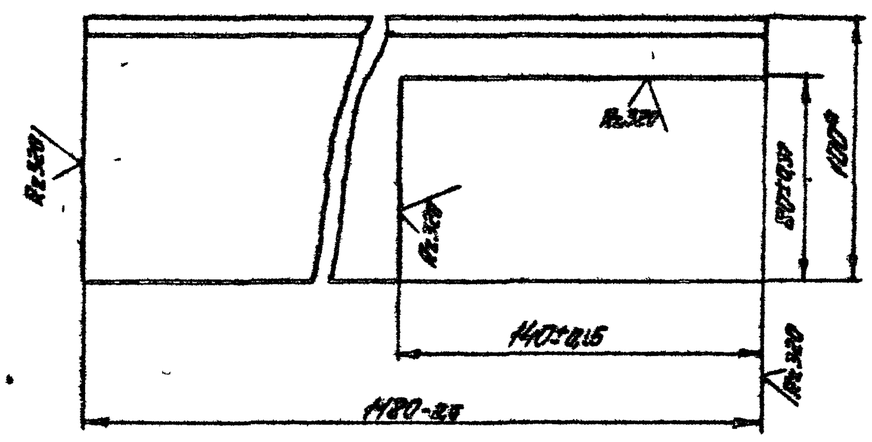

*Размер для справок

Изм	Лист	№ докум	Подп	Дата	ПВМ3СА 01 01.012		
Разраб		Карпушина			Стойка правая	Лит	Масса 12,1 / Масшт 1:2
Пров		Петрова				Лист	Листов 1
Т контр		Знаменская		VII 80г			
Рук раб		Петрова		VII 80г	Уголок Б-100×100×7 ГОСТ 8509-72 / Ст3 ГОСТ 535-79	ЦНИИпромзданий г Москва	
Н контр		Знаменская		VII 80г			
Утв		Петрова		VII 80г			

Формат А1

Формат	Зона	Поз	Обозначение	Наименование	Кол.	Примечание
				Документация		
А1			ПВМ3СА.01 03 000СБ	Сборочный чертеж		
				Детали		
А1		1	ПВМ3СА 01 03 001	Перегородка	1	
Б4		2	ПВМ3СА 01 03 002	Ребро		
				Уголок ~~Б-63×63×6 ГОСТ 8509-72~~ Ст.3 ГОСТ 535-79		
				L=350 Rz320	1	1,7кг

Изм	Лист	№ докум	Подп	Дата	ПВМ3СА 01 03 000		
Разраб		Карпушина			Перегородка подвижная	Лит	Лист	Листов 1
Пров		Петрова		VII 80г				
Рук раб		Петрова		VII 80г		ЦНИИпромзданий г Москва	
Н контр		Знаменская		VII 80г			
Утв		Петрова		VII 80г			

Формат А1

ПВМ3СА.01 03.000СБ

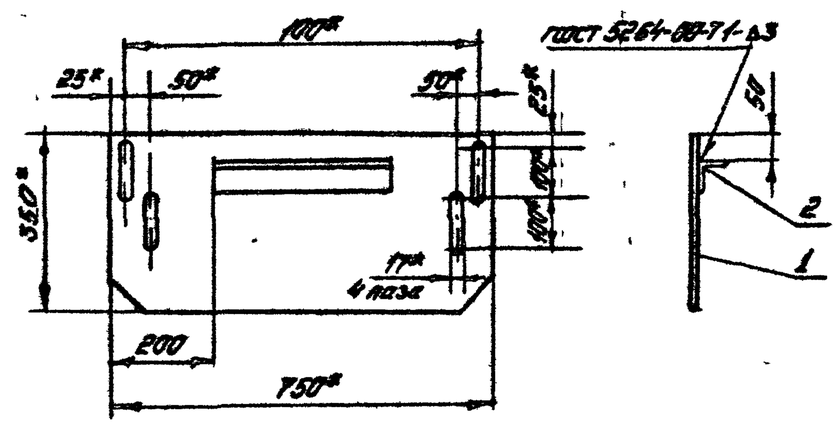

1* Размеры для справок
2. Предельные отклонения размеров ± $\frac{IT14}{2}$

Изм	Лист	№ докум	Подпись	Дата	ПВМ3СА.01 03 000СБ		
Разраб		Карпушина			Перегородка подвижная Сборочный чертеж	Лит	Масса 8 / Масшт 1:10
Пров		Петрова		VII 80г		Лист	Листов 1
Т контр		Знаменская		VII 80г			
Рук раб		Петрова		VII 80г		ЦНИИпромзданий г Москва	
Н контр		Знаменская		VII 80г			
Утв		Петрова		VII 80г			

Формат А1

ПВМ3СА.02.00.001

Rz320 (✓)

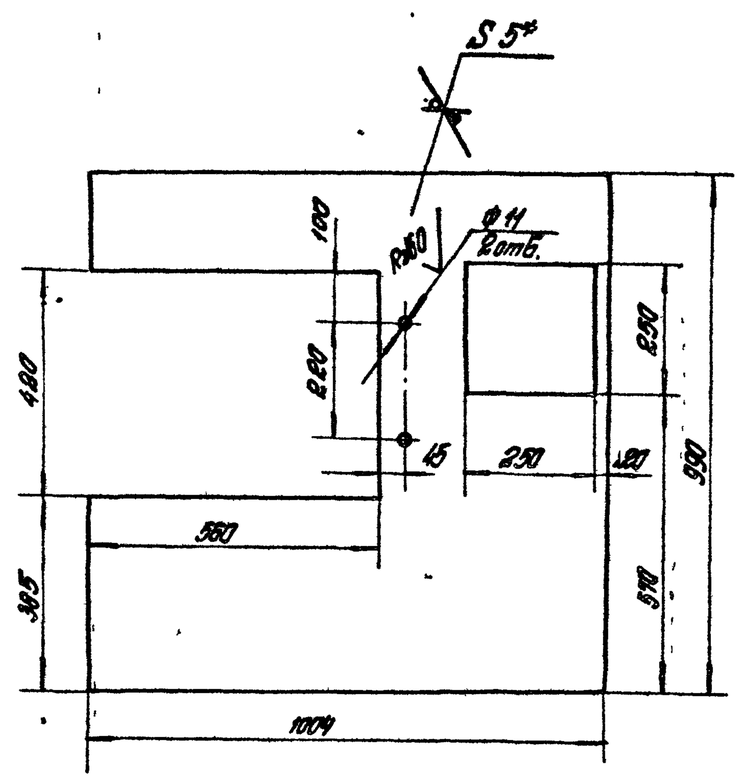

1.* Размер для справок
2. Предельные отклонения размеров отверстий H14, валов h14, остальных $\pm \frac{IT14}{2}$.

Изм	Лист	№ докум.	Подп.	Дата	ПВМ3СА 02 00 001	
Разраб.		Карпушина			Стенка передняя	Лит. / Масса 16,3 / Масшт 1:10
Пров.		Петрова				Лист / Листов 1
Т.контр.		Знаменская				
Рук.раб.		Петрова		1.80г	Лист Б-ПН-3 ГОСТ 19903-74 / 3-IV-Ст3 ГОСТ 16523-70	ЦНИИПромзданий г. Москва
Н.контр.		Знаменская		1.80г		
Утв.		Петрова				

Формат 11

ПВМ3СА.04.03.001

Rz320 (✓)

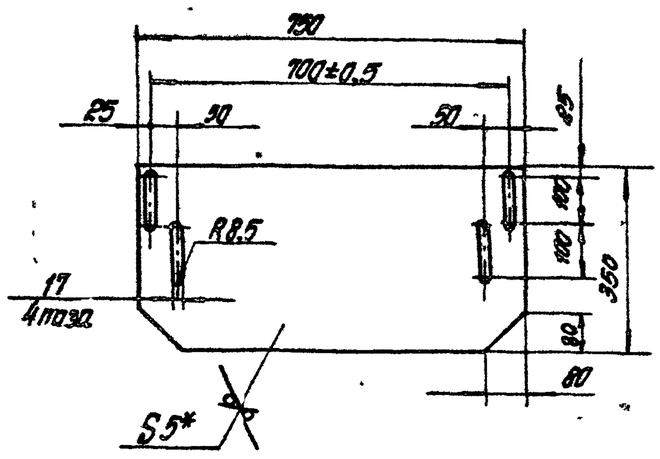

1.* Размер для справок
2. Неуказанные предельные отклонения размеров отверстий H14, валов h14, остальных $\pm \frac{IT14}{2}$.

Изм	Лист	№ докум.	Подп.	Дата	ПВМ3СА 01.03 001	
Разраб.		Карпушина			Перегородка	Лит. / Масса 6,2 / Масшт 1:10
Пров.		Петрова				Лист / Листов 1
Т.контр.		Знаменская				
Рук.отд.		Петрова		1.80г	Лист Б-ПН-3 ГОСТ 19903-74 / 3-IV-Ст3 ГОСТ 16523-70	ЦНИИПромзданий г. Москва
Н.контр.		Знаменская		1.80г		
Утв.		Петрова				

Формат 11

Серия 5.904-8 Выпуск 1

Формат	Зона	Поз	Обозначение	Наименование	Кол	Примечание
				Документация		
*			ПВМ3СА 02.00.000 СБ	Сборочный чертеж		*12, 22
				Детали		
11		1	ПВМ3СА 02.00.001	Стенка передняя	1	
11		2	ПВМ3СА 02 00 002	Стенка задняя	1	10 выпуск
Б4		3	ПВМ3СА 02 00 003	Фланец патрубка		
				Уголок Б 40×40×4 ГОСТ 8509-72 / Ст.3 ГОСТ 535-79		
				L=293 h14 Rz320	4	0,71 кг
11		4	ПВМ3СА 02.00.004	Скоба	2	10 выпуск
Б4		5	ПВМ3СА 02 00 005	Стенка		
				Лист Б-ПН-3 ГОСТ 19903-74 / 3-IV-Ст3 ГОСТ 16523-70		
				808 h14×990 h14 - Rz320	2	18,8 кг
Б4		6	ПВМ3СА 02 00 006	Кронштейн		
				Уголок Б-63×63×5 ГОСТ 8509-72 / Ст.3 ГОСТ 535-79		
				L=460 h14 - Rz320	2	2,21 кг
Б4		7	ПВМ3СА 02 00 007	Фланец		
				Уголок Б-63×63×5 ГОСТ 8509-72 / Ст.3 ГОСТ 535-79		
				L=936 h14 - Rz320	3	4,5 кг
Б4		8	ПВМ3СА 02.00.008	Фланец		
				Уголок Б-63×63×5 ГОСТ 8509-72 / Ст.3 ГОСТ 535-79		
				L=585 h14 - Rz320	2	2,53 кг
Б4		9	ПВМ3СА 02 00 009	Полоса		
				Лист Б-ПН-3 ГОСТ 19903-74 / 3-IV Ст3 ГОСТ 16523-70		
				60 h14 ×810 h14 - Rz320	1	1,14 кг
Б4		10	ПВМ3СА 02 00 010	Кронштейн		
				Уголок Б-63×63×5 ГОСТ 8509-72 / Ст.3 ГОСТ 535-79		
				L=360 h14 - Rz320	1	1,73 кг

Изм	Лист	№ докум.	Подп.	Дата	ПВМ3СА 02 00 000.	
Разраб.		Карпушина			Секция верхняя	Лит. / Лист 1 / Листов 2
Пров.		Петрова				
Рук.раб.		Петрова		1.80г		ЦНИИПромзданий г. Москва
Н.контр.		Знаменская		1.80г		
Утв.		Петрова				

Формат 11

Формат	Зона	Поз	Обозначение	Наименование	Кол	Примечание
Б4		11	ПВМ3СА 02.00.011	Крышка		
				Лист Б-ПН-3 ГОСТ 19903-74 / 3-IV-Ст3 ГОСТ 16523-70		
				808 h14 × 545 h14 - Rz320	1	10,33 кг
Б4		12	ПВМ3СА.02 00 012	Фланец		
				Уголок Б-63×63×5 ГОСТ 8509-72 / Ст 3 ГОСТ 535-79		
				L=1010 h14 - Rz320	2	4,86 кг
Б4		13	ПВМ3СА 02 00 013	Связь		
				Уголок Б-63×63×5 ГОСТ 8509-72 / Ст 3 ГОСТ 535-79		
				L=804 h14 - Rz320	3	3,85 кг
Б4		14	ПВМ3СА 02 00 014	Каплеотбойник		
				Лист Б-ПН-3 ГОСТ 19903-74 / 3-IV-Ст3 ГОСТ 16523-70		
				270 h14 ×804 h14 - Rz320	1	5,1 кг
Б4		15	ПВМ3СА 02 00 015	Упор		
				Лист Б-ПН-3 ГОСТ 19903-74 / 3-IV-Ст3 ГОСТ 16523-70		
				120 h14 × 804 h14 - Rz320	1	2,3 кг
Б4		16	ПВМ3СА 02 00 016	Перегородка		
				Лист Б-ПН-3 ГОСТ 19903-74 / 3-IV-Ст3 ГОСТ 16523-70		
				990 h14 × 804 h14 - Rz320	1	18,7 кг
Б4		17	ПВМ3СА 02 00 017	Стенка патрубка		
				Лист Б-ПН-3 ГОСТ 19903-74 / 3-IV-Ст3 ГОСТ 16523-70		
				90 h14 × 253 h14 - Rz320	4	0,6 кг
11		18	ПВМ3СА 01 01 018	Ушко	4	10 выпуск
				Стандартные изделия		
				Болты ГОСТ 7798-70		
		20		М8×50 58 016	4	
		21		М10×60 58 016	8	

Изм	Лист	№ докум.	Подп.	Дата	ПВМ3СА.02 00 000	Лист 2

Формат 11

Серия 5.904-8 Выпуск 1

ПВМ 3СА 02 00 000 СБ

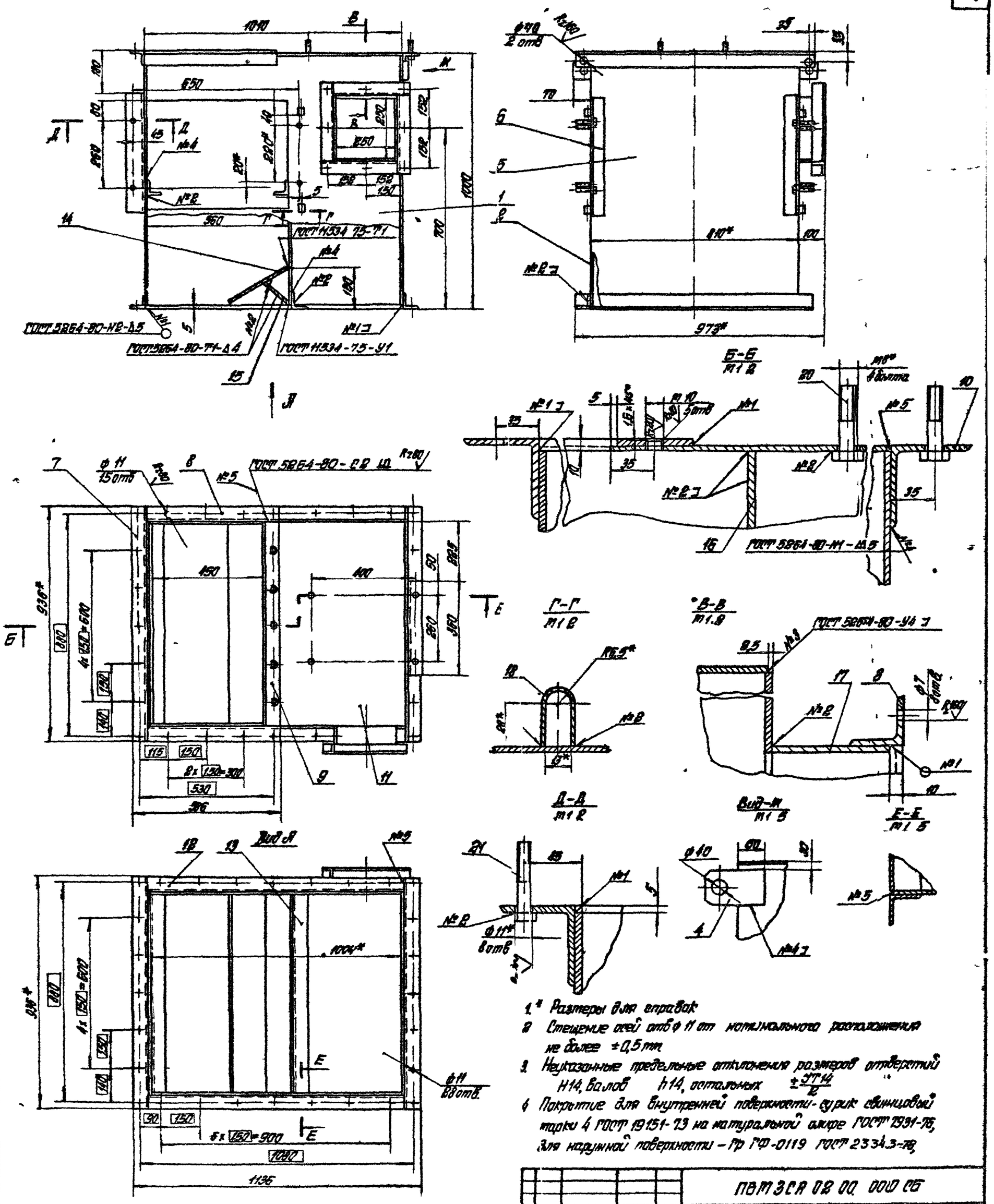

1.* Размеры для справок.

2. Смещение осей отв ф 11 от номинального расположения не более ±0,5 мм.

3. Неуказанные предельные отклонения размеров отверстий H14, валов h14, остальных $\pm\frac{IT14}{2}$

4. Покрытие для внутренней поверхности - сурик свинцовый марки 4 ГОСТ 19151-73 на натуральной олифе ГОСТ 7931-76, для наружной поверхности - Пр ГФ-0119 ГОСТ 23343-78.

5. Остальные технические требования по ТУ выпуск „0"

					ПВМ 3СА 02 00 000 СБ			
Изм.	Лист	№ докум.	Подп.	Дата	Секция верхняя Сборочный чертеж	Лит.	Масса	Масштаб
Разраб.		Карпушина					160	1:10
Пров.		Петрова				Лист	Листов 1	
Гл.спец.		Зарянинова				ЦНИИпромзданий г. Москва		
Н.контр.		Петрова						
Утв.		Житенская						
		Петрова						

Формат А2

Формат	Зона	Поз.	Обозначение	Наименование	Кол.	Примечание
				Документация		
12			ПВТ3СА 05 01 000 СБ	Сборочный чертеж		
				Детали		
64		1	ПВТ3СА 05 01 001	Стойка		
				Уголок Б-25х25х3 ГОСТ 8509-72 / Ст3 ГОСТ 535-79		
				L=130 h14 Rz320	4	0,84 кг
64		2	ПВТ3СА 05 01 002	Планка		
				Лист Б-IIН-3 ГОСТ 19903-74 / 3-IV Ст3 ГОСТ 16523-70		
				180 h14 x 15 h14 – Rz320	8	0,053 кг
64		3	ПВТ3СА 05 01 003	Плоскина		
				Лист Б-IIН-3 ГОСТ 19903-74 / 3-IV Ст3 ГОСТ 16523-70		
				510 h14 x 15 h14 – Rz320	6	0,18 кг
64		4	ПВТ3СА 05 01 004	Направляющая		
				Лист Б-IIН-2 ГОСТ 19903-74 / 3-IV-Ст3 ГОСТ 16523-70		
				750 h14 x 15 h14 – Rz320	26	0,177 кг

Изм.	Лист	№ докум.	Подп.	Дата	ПВТ3СА. 05 01 000			
Разраб.		Картушина			Каркас	Лит.	Лист	Листов 1
Пров.		Петрова				ЦНИИПРОМЗДАНИЙ г. Москва		
Рук. раб.		Петрова						
Н. контр.		Знаменская						
Утв.		Петрова						

Формат 11

Формат	Зона	Поз.	Обозначение	Наименование	Кол.	Примечание
				Документация		
12			ПВТ3СА 03 00 000 СБ	Сборочный чертеж		
				Детали		
11		1	ПВТ3СА 03 00 001	Стенка	1	
11		2	ПВТ3СА 03 00 002	Стенка	1	
11		3	ПВТ3СА.03 00 003	Обечайка	1	
64		4	ПВТ3СА 03 00 004	Связь		
				Уголок Б-63х63х5 ГОСТ 8509-72 / Ст3 ГОСТ 535-79		
				L=460 h14 Rz320	2	2,1 кг
64		5	ПВТ3СА.03 00 005	Связь		
				Уголок Б-63х63х5 ГОСТ 8509-72 / Ст3 ГОСТ 535-79		
				L=935 h14 Rz320	2	4,5 кг
11		6	ПВТ3СА 03 00 006	Фланец	1	

Изм.	Лист	№ докум.	Подп.	Дата	ПВТ3СА. 03 00 000			
Разраб.		Картушина			Воздухосборник	Лит.	Лист	Листов 1
Пров.		Петрова				ЦНИИПРОМЗДАНИЙ г. Москва		
Рук. раб.		Петрова						
Н. контр.		Знаменская						
Утв.		Петрова						

Формат 11

ПВМ3СА 03 00 000СБ

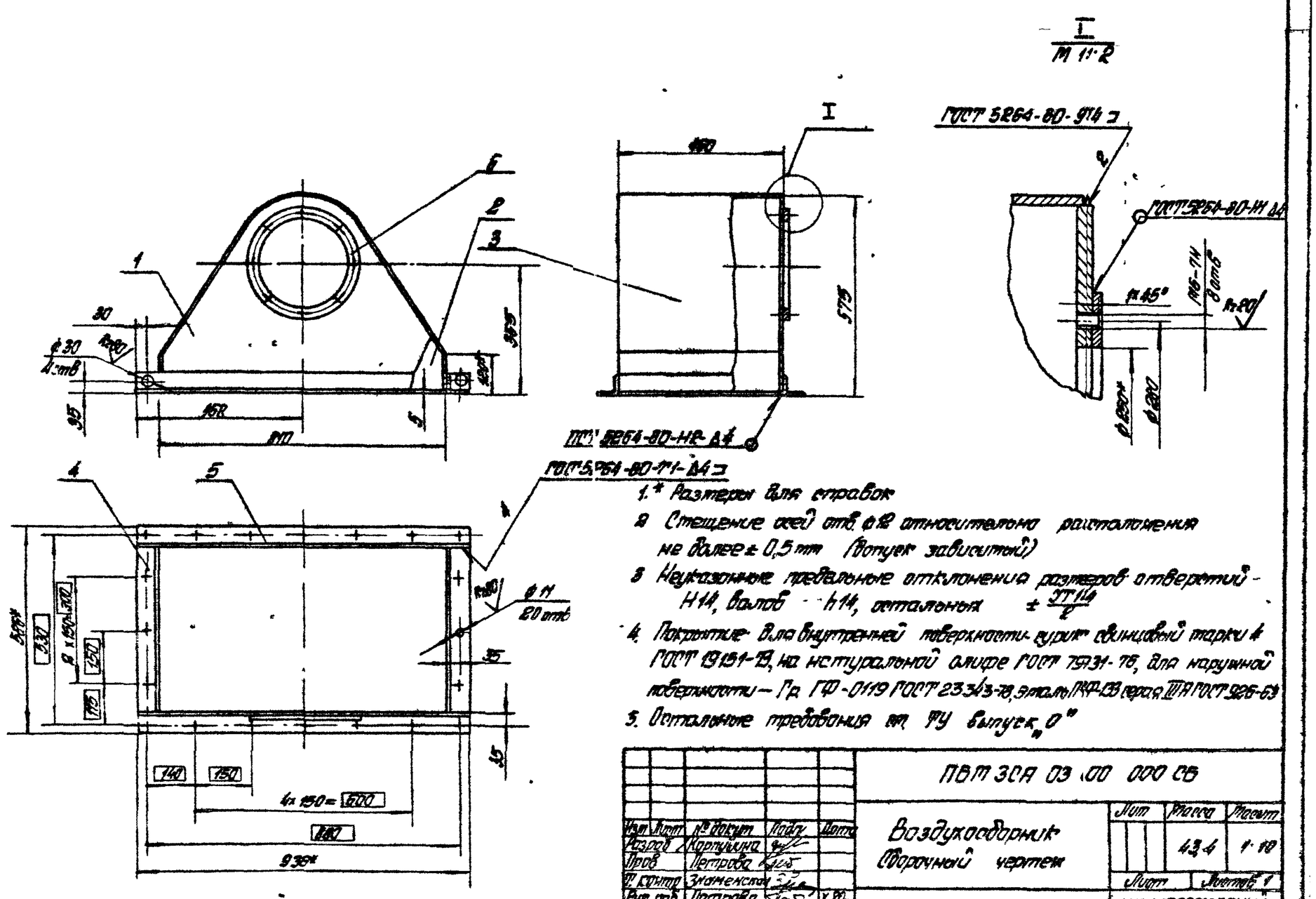

1.* Размеры для справок
2. Смещение осей отв. ф12 относительно расположения не более ± 0,5 мм (допуск зависимый)
3. Неуказанные предельные отклонения размеров: отверстий – H14, валов – h14, остальных $\pm \frac{IT14}{2}$
4. Покрытие: для внутренней поверхности – грунт свинцовый марки А ГОСТ 19151-73, на нетуралиной олифе ГОСТ 7931-76, для наружной поверхности – Гр. ГФ-0119 ГОСТ 23343-78, эмаль ПФ-133 серая III А ГОСТ 926-63
5. Остальные требования по ТУ выпуск „0"

Изм.	Лист	№ докум.	Подп.	Дата	ПВТ3СА 03 00 000 СБ			
Разраб.		Картушина			Воздухосборник Сборочный чертеж	Лит.	Масса	Масшт.
Пров.		Петрова					43,4	1:10
Т. контр.		Знаменская				Лист	Листов 1	
Рук. раб.		Петрова				ЦНИИПРОМЗДАНИЙ г. Москва		
Н. контр.		Знаменская						
Утв.		Петрова						

Формат 12

Серия 5.904-8 Выпуск 1

ПВМ3СЯ 03.00.001

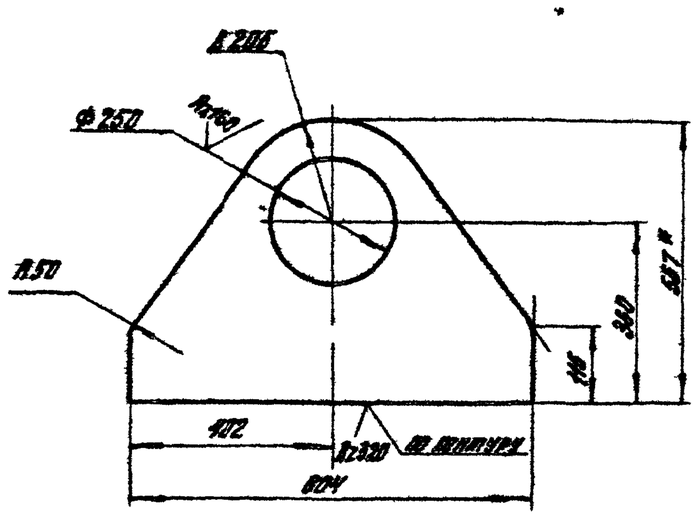

1* Размер для справок
2 Предельные отклонения размеров отверстий H14, валов h14, остальных $\pm \frac{IT14}{2}$.

Изм	Лист	№ докум	Подп	Дата	ПВМ3СЯ 03 00.001			
Разраб		Карпушина			Стенка	Лит.	Масса 6,4	Масшт 1:10
Пров		Петрова				Лист	Листов 1	
Т контр		Знаменская						
Рук раб		Петрова			Лист Б-ПН-3 ГОСТ 19903-74 / 3-IV Ст3 ГОСТ 16523-70	ЦНИИПРОМЗДАНИЙ г Москва		
Н контр		Знаменская						
Утв		Петрова						

Инв № подл | Подп и дата | Взам инв №

формат 11

ПВМ3СЯ 03.00.002

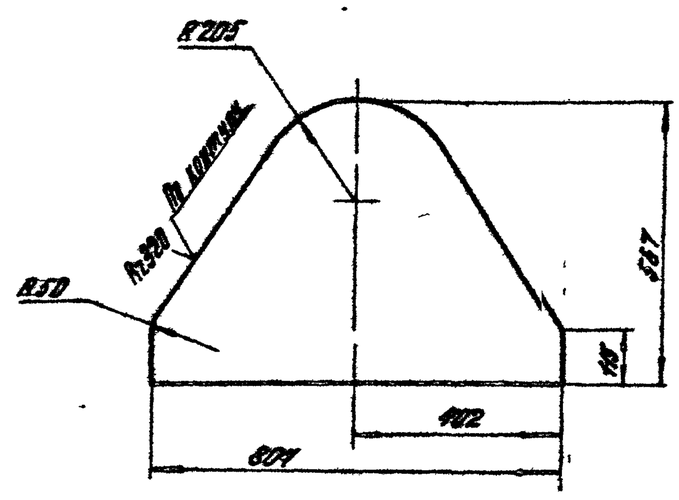

Предельные отклонения размеров валов h14, остальных $\pm \frac{IT14}{2}$.

Изм	Лист	№ докум	Подп	Дата	ПВМ3СЯ 03 00.002			
Разраб		Карпушина			Стенка	Лит.	Масса 7,5	Масшт 1:10
Пров		Петрова				Лист	Листов 1	
Т контр		Знаменская						
Рук раб		Петрова			Лист Б-ПН-3 ГОСТ 19903-74 / 3-IV Ст3 ГОСТ 16523-70	ЦНИИПРОМЗДАНИЙ г Москва		
Н контр		Знаменская						
Утв		Петрова						

Инв № подл | Подп и дата | Взам инв №

формат 11

ПВМ3СЯ 03 00.003

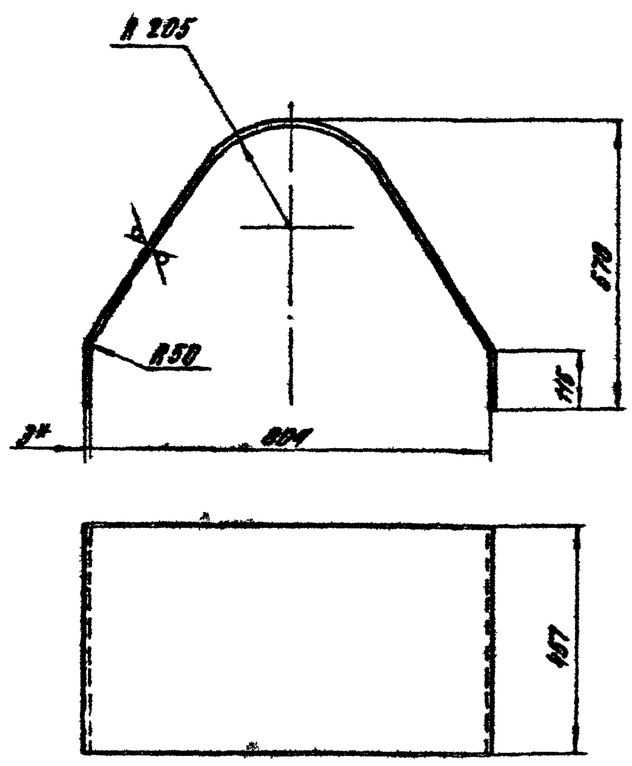

1.* Размер для справок
2. Предельные отклонения размеров отверстий H14, валов h14 остальных $\pm \frac{IT14}{2}$
3 Длина развертки 1483 мм

Изм	Лист	№ докум	Подп	Дата	ПВМ3СЯ 03 00 003			
Разраб		Карпушина			Обечайка	Лит.	Масса 15,9	Масшт 1:10
Пров		Петрова				Лист	Листов 1	
Т контр		Знаменская						
Рук раб		Петрова			Лист Б-ПН-3 ГОСТ 19903-74 / 3-IV Ст3 ГОСТ 16523-70	ЦНИИПРОМЗДАНИЙ г Москва		
Н контр		Знаменская						
Утв		Петрова						

Инв № подл | Подп и дата | Взам инв №

формат 11

ПВМ3СЯ 03 00 006

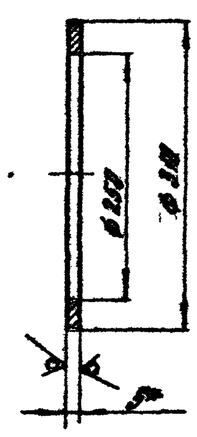

1.* Размер для справок
2. Предельные отклонения размеров отверстий H14, валов h14

Изм	Лист	№ докум	Подп	Дата	ПВМ3СЯ 03 00 006			
Разраб		Карпушина			Фланец	Лит.	Масса 24	Масшт 1:5
Пров		Петрова				Лист	Листов 1	
Т контр		Знаменская						
Рук раб		Петрова			Лист Б-ПН-5 ГОСТ 19903-74 / 3-IV Ст3 ГОСТ 14637-79	ЦНИИПРОМЗДАНИЙ г. Москва		
Н контр		Знаменская						
Утв		Петрова						

Инв № подл | Подп и дата | Взам инв №

формат 11

ПВМЗСА 05.00.000СБ

Серия 5.904-8 Выпуск 1

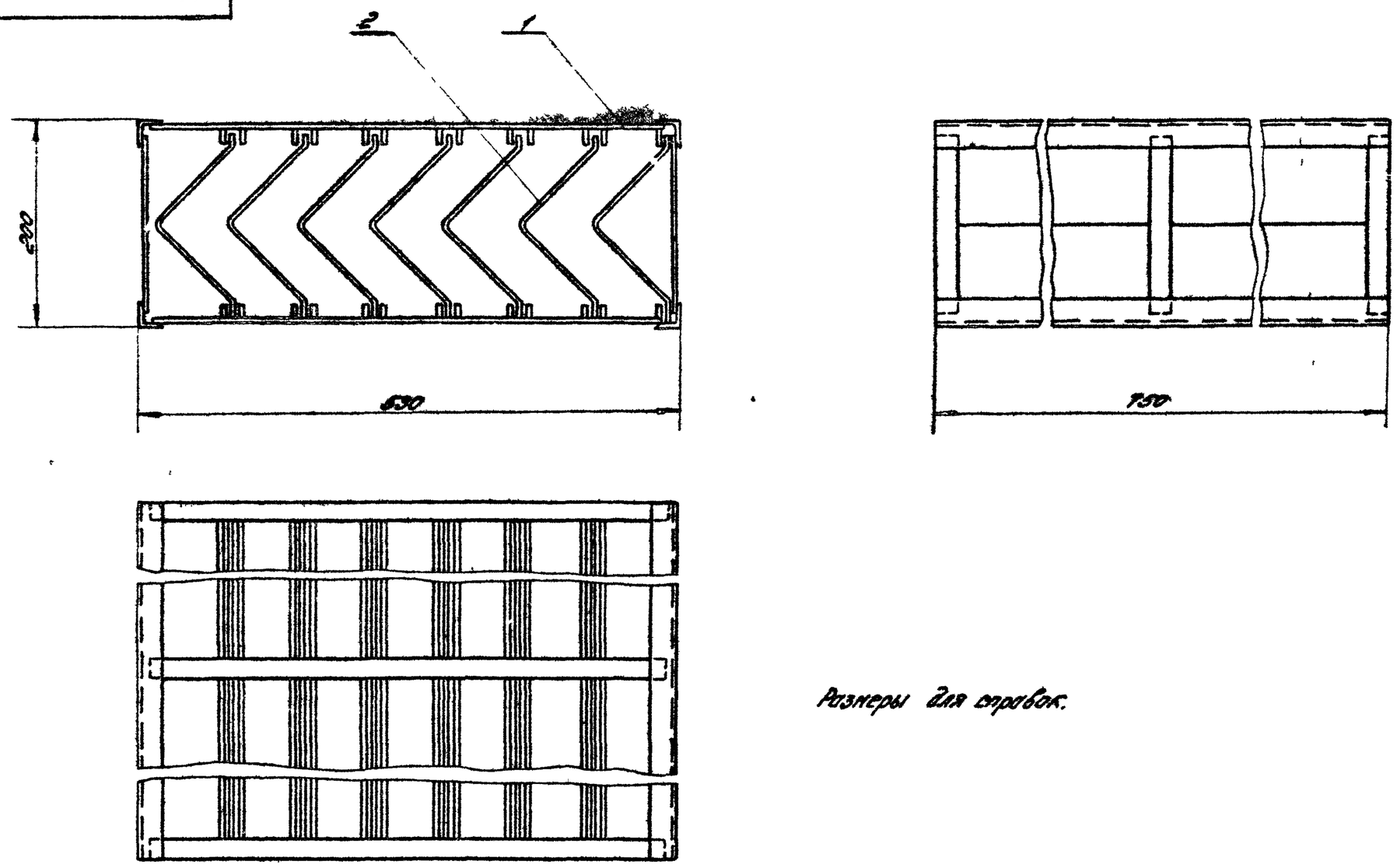

Размеры для справок.

					ПВМЗСА 05.00.000СБ			
Изм	Лист	N докум.	Подп.	Дата	Каплеуловитель. Сборочный чертёж	Лит	Масса	Масшт.
Разраб.		Панькина					12,54	1:4
Пров.		Петрова				Лист	Листов 1	
Т.контр.		Знаменская		VII.80		ЦНИИПромзданий г. Москва		
Рук. раб.		Петрова		VII.80				
Н.контр.		Корнушин						
Утв.		Петрова		VII.80				

Формат А2

ПВМЗСА 05.00.001

Rz 320

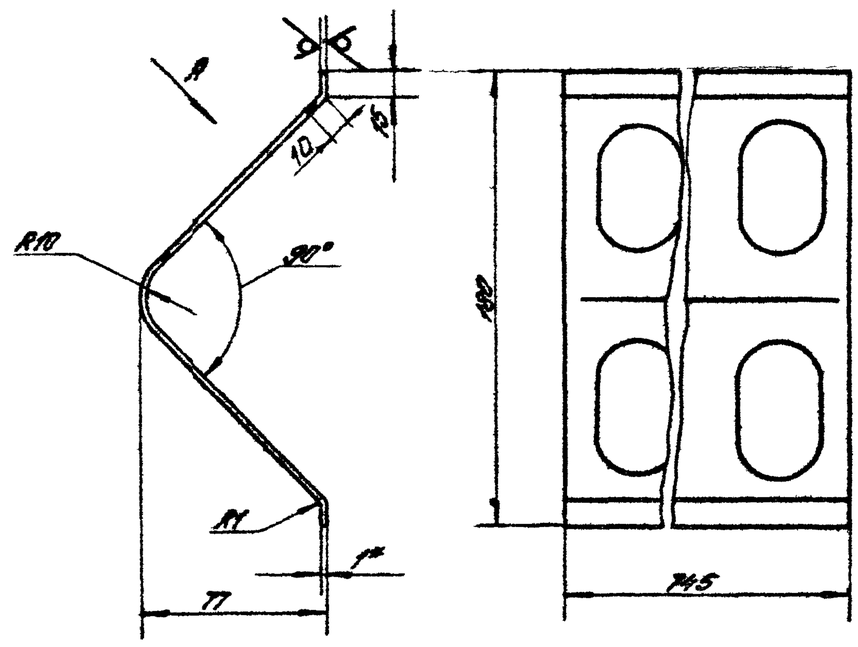

Вид А повернуто

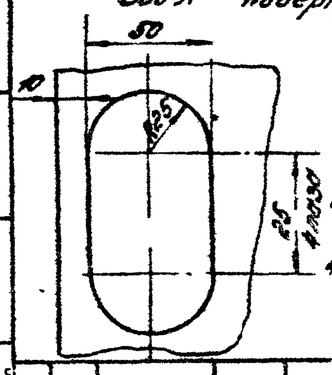

1* Размер для справок
2 Длина развертки L = 245
3. Предельные отклонения размеров: отверстий - H14, валов - h14, остальных $\pm\frac{IT14}{2}$
4 Покрытие: сурик свинцовый марки 4 ГОСТ 19151-73 по контрольной грунтовке ГОСТ 7931-76.

					ПВМЗСА 05 00 001			
Изм	Лист	N докум.	Подп.	Дата	Пластина	Лит	Масса	Масшт.
Разраб.		Панькина					1,16	1:2
Пров.		Петрова				Лист	Листов 1	
Т.контр.		Знаменская		VII.80				
Рук. раб.		Петрова		VII.80	Лист Б-ПН-1 ГОСТ 19903-74	ЦНИИПромзданий г. Москва		
Н.контр.		Корнушин			Лист 3-Ц-Ст3 ГОСТ 16523-70			
Утв.		Петрова		VII.80				

Формат А

Формат	Зона	Поз.	Обозначение	Наименование	Кол.	Примечание
				Документация		
А2			ПВМЗСА 05.00.000 СБ	Сборочный чертёж		
				Сборочные единицы		
А4		1	ПВМЗСА 05 01 000	Каркас	1	
				Детали		
А4		А1	ПВМЗСА 05 00.001	Пластина	1	

					ПВМ ЗСА. 05 00 000			
Изм	Лист	N докум.	Подп.	Дата	Каплеуловитель	Лит	Лист	Листов 1
Разраб.		Панькина				ЦНИИПромзданий г. Москва		
Пров.		Петрова						
Т.контр.		Знаменская						
Рук. раб.		Петрова						
Н.контр.		Корнушин						
Утв.		Петрова		VII.80				

Формат А4

Серия 5.904-8 Выпуск 1

ПВМ3СА05.01.000 СБ

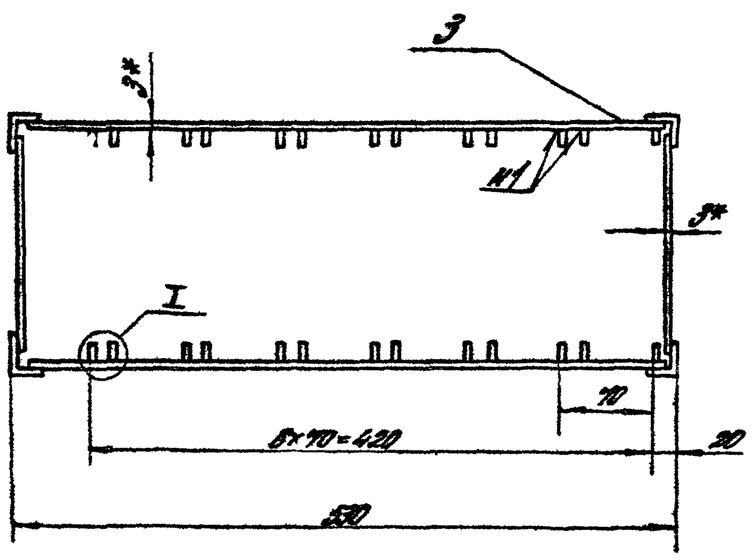

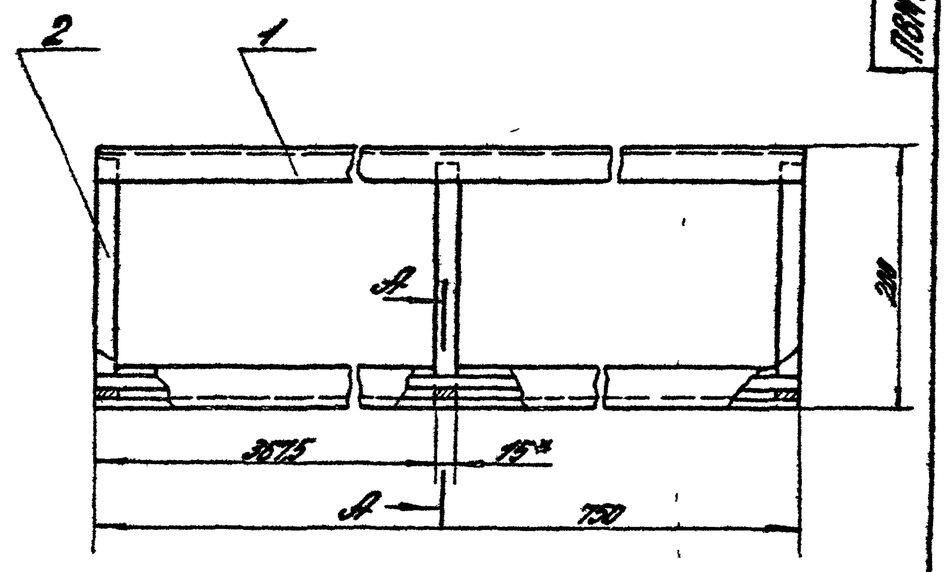

I
№1:1

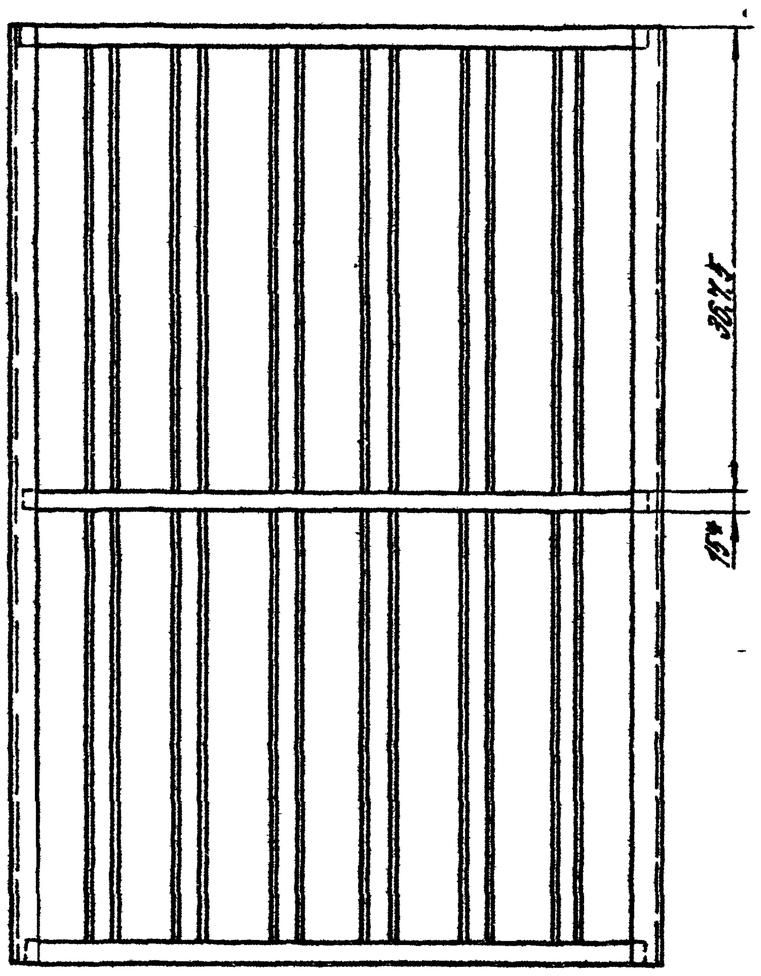

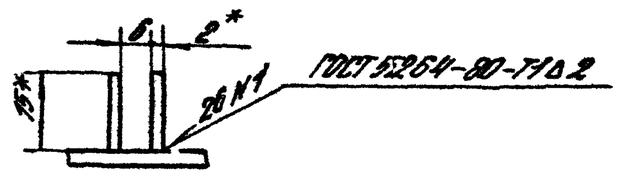

А-А
№1:1

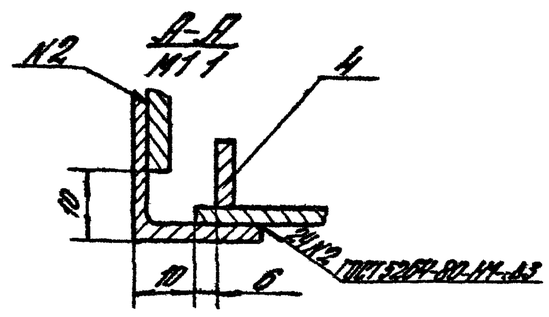

1* Размеры для справок
2. Предельные отклонения размеров отверстий Н14, валов h14, остальных ± IT14/2.
3. Покрытие грунт свинцовый марки 4 ГОСТ 19151-73 по натуральной олифе ГОСТ 7931-76

					ПВМ3СА05.01.000 СБ		
Изм.	Лист	№ докум.	Подп.	Дата	Каркас Сборочный чертеж	Лит.	Масса	Масштаб
Разраб.		Панкратов					942	1:4
Пров.		Петрова				Лист	Листов 1
Контр.		Знаменский					
Рук. груп.		Петрова				ЦНИИПромзданий г. Москва	
Контр.		Горошкина					
Утв.		Петрова					

Формат 22

Инв. № подл. | Подп. и дата | Взам. инв. № | Инв. № дубл. | Подп. и дата