ГОСУДАРСТВЕННЫЙ СТРОИТЕЛЬНЫЙ КОМИТЕТ СССР

/ГОССТРОЙ СССР/

ТИПОВАЯ ДОКУМЕНТАЦИЯ НА КОНСТРУКЦИИ ИЗДЕЛИЯ
И УЗЛЫ ЗДАНИЙ И СООРУЖЕНИЙ

СЕРИЯ 5.904-42

КЛАПАНЫ ОБРАТНЫЕ ОГНЕЗАДЕРЖИВАЮЩИЕ С ПРЕДЕЛОМ ОГНЕСТОЙКОСТИ 0,5 ч.

РАБОЧИЕ ЧЕРТЕЖИ

Ц00275-01

ГОСУДАРСТВЕННЫЙ СТРОИТЕЛЬНЫЙ КОМИТЕТ СССР

/ГОССТРОЙ СССР/

ТИПОВАЯ ДОКУМЕНТАЦИЯ НА КОНСТРУКЦИИ ИЗДЕЛИЯ
И УЗЛЫ ЗДАНИЙ И СООРУЖЕНИЙ

СЕРИЯ 5.904-42

КЛАПАНЫ ОБРАТНЫЕ ОГНЕЗАДЕРЖИВАЮЩИЕ С ПРЕДЕЛОМ ОГНЕСТОЙКОСТИ 0,5 ч.

РАБОЧИЕ ЧЕРТЕЖИ

РАЗРАБОТАНЫ
ГПИ САНТЕХПРОЕКТ
ГОССТРОЯ СССР

УТВЕРЖДЕНЫ:
ГЛАВНЫМ УПРАВЛЕНИЕМ ПРОЕКТИРОВАНИЯ ГОССТРОЯ СССР
ПРОТОКОЛОМ ОТ 7 ДЕКАБРЯ 1987г. №89,
ВВЕДЕНЫ В ДЕЙСТВИЕ ГПИ САНТЕХПРОЕКТ
ПРИКАЗОМ ОТ 8 ДЕКАБРЯ 1987г. №234

ГЛАВНЫЙ ИНЖЕНЕР ИНСТИТУТА /ШИЛЛЕР Ю.И/

ГЛАВНЫЙ ИНЖЕНЕР ПРОЕКТА /СПИВАК В.А./

Содержание

Обозначение	Наименование	Стр.
	Содержание	2
АЗЕ073.000Д	Клапаны обратные огнезадерживающие с пределом огнестойкости 0,5ч. Технические характеристики и рекомендации по применению.	2, 3
АЗЕ 073. 001	Ось	3
АЗЕ 073. 002	Ось	
АЗЕ 073. 000	Клапан обратный огнезадерживающий с пределом огнестойкости 0,5ч	4
АЗЕ073. 010	Корпус	4, 5
АЗЕ073.000СБ	Клапан обратный огнезадерживающий с пределом огнестойкости 0,5ч	6
АЗЕ073.010СБ	Корпус	7
АЗЕ 073. 003	Втулка	8
АЗЕ 073. 004	Упор	
АЗЕ 073. 005	Рычаг	
АЗЕ 073. 006	Груз	
АЗЕ 073. 011	Втулка	9
АЗЕ 073. 013	Втулка	
АЗЕ 073. 014	Стенка	
АЗЕ 073. 020	Фланец	10
АЗЕ 073.020СБ	Фланец	11
АЗЕ 073. 015	Упор	12
АЗЕ 073. 016	Упор	
АЗЕ 073. 030	Полотно	
АЗЕ 073. 040	Полотно	13
АЗЕ 073. 030 СБ	Полотно	14
АЗЕ 073. 040СБ	Полотно	
АЗЕ 073. 036	Полотно	15
АЗЕ 073. 037	Накладка	
АЗЕ 073. 038	Накладка	
АЗЕ 074.000	Клапан обратный огнезадерживающий с пределом огнестойкости 0,5ч.	16
АЗЕ 074. 010	Корпус	16, 17
АЗЕ075. 000	Клапан обратный огнезадерживающий с пределом огнестойкости 0,5ч.	17
АЗЕ075. 010	Корпус	
АЗЕ074.000СБ	Клапан обратный огнезадерживающий с пределом огнестойкости 0,5ч.	18
АЗЕ074.010СБ	Корпус	19
АЗЕ075.000СБ	Клапан обратный огнезадерживающий с пределом огнестойкости 0,5ч	20
АЗЕ 075.010СБ	Корпус	21

Клапаны обратные огнезадерживающие с пределом огнестойкости 0,5ч в соответствии с требованиями нормативных документов предназначены для установки в местах пересечения воздуховодами ограждающих конструкций в ряде помещений, в том числе в большинстве помещений вычислительных центров.

Клапаны разработаны для воздуховодов размером 250×250; 250×400; 400×400; 400×500; 400×600; 600×600; 800×800; 1000×1000.

Клапаны состоят из корпуса, полотна и уравновешивающего рычага с грузом.

При движении воздуха полотно открывается, а при прекращении воздушного потока полотно перекрывает проходное сечение клапана.

Расчетная минимальная скорость воздуха для начала открытия полотна – 4...4,5 м/сек.

При необходимости возможна регулировка момента открывания и закрывания полотна за счет передвижения груза в том или ином направлении.

На поверхности корпуса и полотна клапана нанесено огнезащитное вспучивающееся покрытие ВПМ-2 по ГОСТ 25131-82 – толщиной 3,5–4 мм.

Габаритные и присоединительные размеры клапанов приведены в таблице.

Серия 5.904-42

Подп. и дата | Инв. № дубл. | Взам. инв. № | Подп. и дата | Инв. № подл.

Изм.	Лист	№ докум.	Подп.	Дата	АЗЕ073.000Д		
	Разраб.	Крупник			Клапаны обратные огнезадерживающие с пределом огнестойкости 0,5ч. Технические характеристики и рекомендации по применению	Лит. И	Лист 1	Листов 4
	Пров.	Шинберг					
	Рук. гр.	Крупник				Госстрой СССР САНТЕХПРОЕКТ г. Москва	
	Н. контр.	Мерзлякова					
	Утв.	Спивак					

Формат 11

Краткие сведения по приготовлению, нанесению и технической характеристике огнезащитного вспучивающегося покрытия ВПМ-2 приведены в приложении.

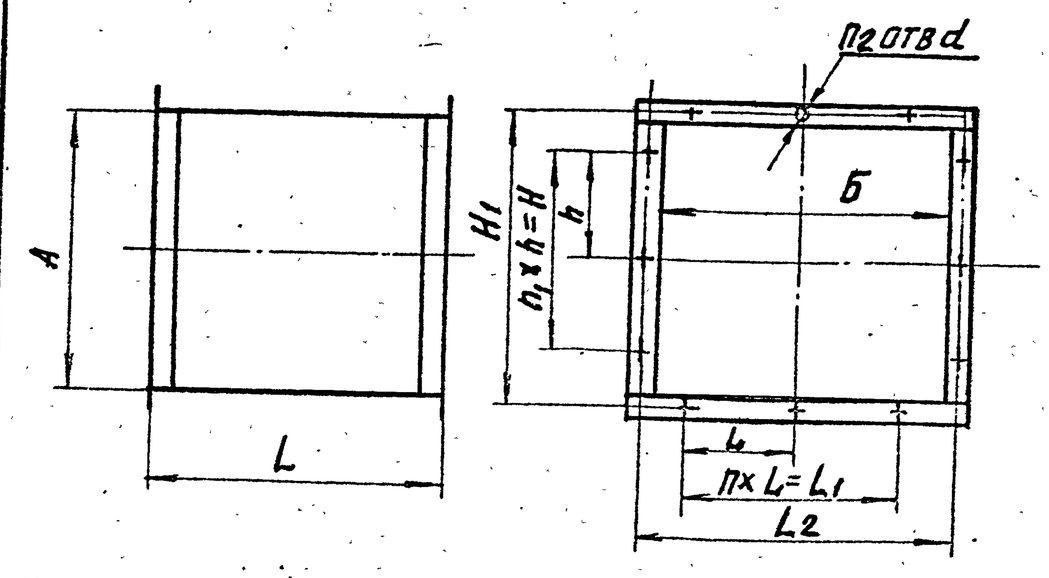

Обозначение	Размеры, мм													Масса кг
	A	Б	L	L_1	L_2	L	h	H	H_1	n	n_1	n_2	d	
АЗЕ073.000	250	250	250	190	280	–	–	190	280	–	–	8	8	11,0
-01		400		340	430	170				2	2	10		15,0
-02			420									12		27,0
-03	400	500		465	530	155	170	340	430	3		14		31,0
-04		600		540	630	135				4		16		55,0
АЗЕ074.000	600		400				135	540	630		4	20	10	46,5
-01	800	800	530	760	830	190	190	760	830					75,3
АЗЕ075.000	1000	1000	465	950	1040			950	1040	5	5	24		102,0

Подп. и дата | Инв. № дубл. | Взам. инв. № | Подп. и дата | Инв. № подл.

Изм.	Лист	№ докум.	Подп.	Дата	АЗЕ073.000Д	Лист 2

Копировал: Кульсакина

Формат А4

Приложение.

Приготовление, нанесение и техническая характеристика покрытия огнезащитного, вспучивающегося ВПМ-2.

Покрытие по стали огнезащитное вспучивающиеся ВПМ-2 по ГОСТ 25131-82 разработано во ВНИИПО МВД СССР (г. Балашиха, Московской обл.)

Технология приготовления и нанесения огнезащитного вспучивающегося покрытия ВПМ-2 разработано ВНИИПО МВД и НПО Лакокрасопэкрытие МХП СССР и изложено в приложении к ГОСТ 25131-82.

Огнезащитное вспучивающееся покрытие ВПМ-2 выпускается заводами-изготовителями (Загорский лакокрасочный г. Загорск Моск. обл. и Черновицкий химический МХП СССР) в виде двух компонентов: пасты ВПМ-2 и аммофоса маркиА по ГОСТ 18918-85, смешиваемых перед нанесением на покрываемую поверхность.

Паста ВПМ-2 должна храниться при температуре от -5°С до +30°С в течение не более 6 месяцев. Аммофос должен транспортироваться и храниться в соответствии с ГОСТ 18918-85.

Пасту смешивают с аммофосом в растворосмесителях типа СО-26Б, СО-23Б, СО-46А в соотношении - на 7,4 частей пасты 2,6 части аммофоса, а затем дважды пропускают через краскотерку типа СО-110, СО-116. Температура рабочего состава не должна превышать 35°С. Рабочий состав должен храниться не более суток в закрытой емкости. Поверхность металлических конструкций перед нанесением покрытия должна быть очищена от ржавчины, старой краски, обезжирена растворителями (ксилолом, сольвеном или уйат-спиритом) и загрунтована глифталевой грунтовкой ГФ-0163 или фенольной ФЛ-03К по ГОСТ 9109-81.

Грунтовка должна наноситься пневматическим краскораспылителем по ГОСТ 20223-74 кистью по ГОСТ 10597-80 или валиком по ГОСТ 10831-80 в один-два слоя. Продолжительность сушки для ГФ-0163 не менее 24 часов для каждого слоя, для ФЛ-03К не менее 8 часов при температуре 20±2°С.

Состав покрытия должен наноситься в два-три слоя установкой пневматического действия при следующих режимах: давление в красконагнетательном бачке, МПа (кгс/см²) - 0,4 (4); давление распыления МПа (кгс/см²) - 0,5 (5); расстояние от сопла пистолета-распылителя до обрабатываемой поверхности - 600-700мм.

Допускается наносить состав покрытия за два раза шпателем по ГОСТ 10778-83. Толщина сырого слоя должна быть не менее 6мм. Общий расход состава покрытия 6 кг/м².

Нанесение и сушка состава покрытия должны производиться при температуре не ниже 10°С и не выше 35°С и влажности не выше 80%. Продолжительность сушки - не менее 24ч. для каждого слоя. Через 5-6 суток на высушенное покрытие в качестве влагозащиты или декоративной отделки должна быть нанесена в 2 слоя эмаль (пентафталевая ПФ-115; ПФ-218, ПФ-223, хлорвиниловая (ХВ-785; ХВ-124) или кремнийорганическая (КО-174). Эмаль наносится в 2 слоя.

Покрытие ВПМ-2 нетоксично и разрешено к применению Минздравом СССР (заключение. N121-11-567-5).

Физико-механические свойства покрытия ВПМ-2: адгезия к металлу от 5-10 кгс/см², прочность при ударе 50 кгс/см².

Изм.	Лист	№ докум.	Подп.	Дата	АЗЕ073.000Д	Лист 3

Копировал: Кульбакина Формат А3

Серия 5.904-42

Взам. инв. № | Инв. № дубл. | Подп. и дата | Инв. № подл. | Подп. и дата

АЗЕ073.001

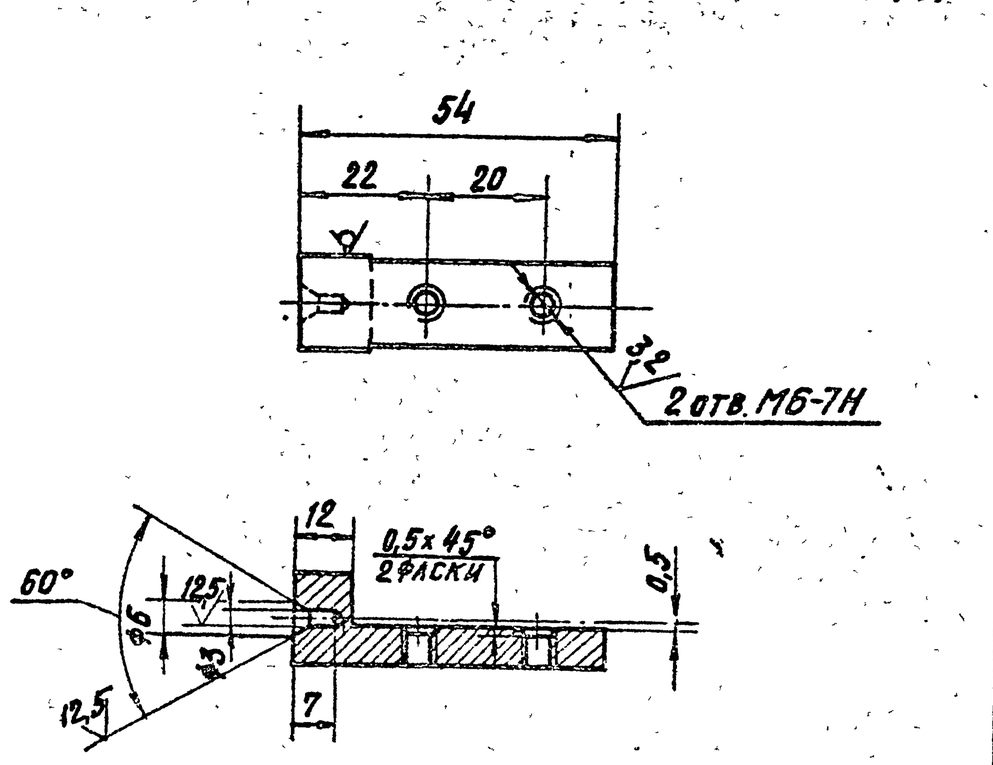

Неуказанные предельные отклонения размеров H14; h14; ±t2/2.

Изм.	Лист	№ докум.	Подп.	Дата	АЗЕ073.001			
Разраб.	Белявская				Ось	Лит.	Масса	Масштаб
Пров.	Крупник					И	0,04	1:1
Рук.гр.	Крупник					Лист	Листов 1	
Гл.спец.	Вайнберг				Круг 16-В-ГОСТ 2590-71	Госстрой СССР		
Н.контр.	Мерзлякова				ВСт.3-II-ГОСТ 535-79	САНТЕХПРОЕКТ г. Москва		
Утв.	Спивак							

Копировал: Кульбакина Формат А4

АЗЕ073.002

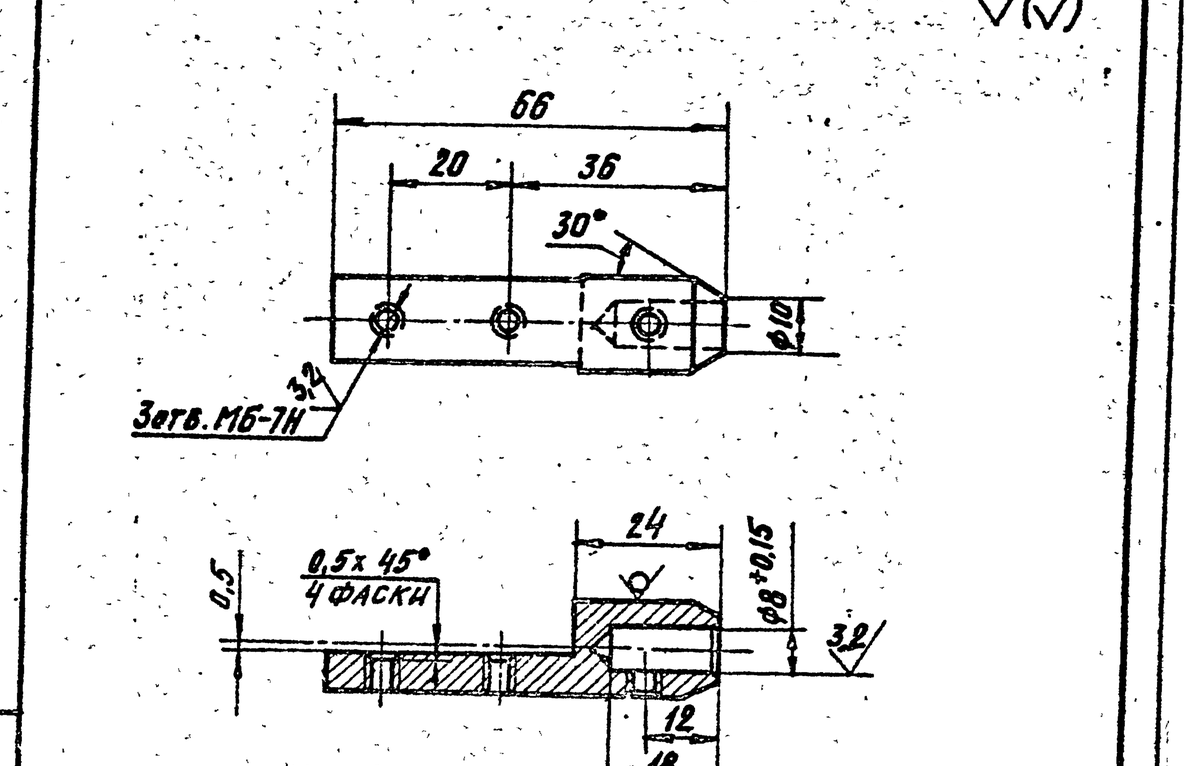

Неуказанные предельные отклонения размеров h14; ±t2/2.

Изм.	Лист	№ докум.	Подп.	Дата	АЗЕ073.002			
Разраб.	Белявская				Ось	Лит.	Масса	Масштаб
Пров.	Крупник					И	0,05	1:1
Рук.гр.	Крупник					Лист	Листов 1	
Гл.спец.	Вайнберг				Круг 16-В-ГОСТ 2590-71	Госстрой СССР		
Н.контр.	Мерзлякова				ВСт.3-II-ГОСТ 535-79	САНТЕХПРОЕКТ г. Москва		
Утв.	Спивак							

Копировал: Кульбакина Формат А4

Взам. инв. № | Инв. № дубл. | Подп. и дата | Инв. № подл. | Подп. и дата

Формат	Зона	Поз.	Обозначение	Наименование	Кол.	Примечание
				Документация		
А2			А3Е073.000 СБ	Сборочный чертеж		
А4			А3Е073.000Д	Технические характеристики и рекомендации по применению		
				Детали		
А4		1	А3Е073.001	Ось	1	
А4		2	А3Е073.002	Ось	1	
А4		3	А3Е073.003	Втулка	1	
А4		4	А3Е073.004	Упор	1	
				Стандартные изделия		
		5		Болт М6х20.36 ГОСТ 7798-70	1	
		6		Винт 2М6х8.36 ГОСТ 17473-80	4	
		7		Винт М6х10.36 ГОСТ 1476-84	2	
		8		Гайка М8.4 ГОСТ 5915-70	1	
		9		Шайба 6.65Г ГОСТ 6402-70	4	
		10		Шплинт 3,2х16 ГОСТ 397-79	1	
			Переменные данные	Для исполнений А3Е073.000		
				Сборочные единицы		
А4		11	А3Е073.010	Корпус	1	
А4		12	А3Е073.030	Полотно	1	

Подп. и дата | Инв. № дубл. | Взам. инв. № | Подп. и дата | Инв. № подл.

Изм.	Лист	№ докум.	Подп.	Дата	А3Е073.000		
Разраб.	Белявская				Клапан обратный огнезадерживающий с пределом огнестойкости 0,5ч	Лит. И	Лист 1 / Листов 3
Пров.	Крупник					Госстрой СССР Сантехпроект г. Москва	
Рук. гр.	Крупник						
Н. контр.	Мерзлякова						
Утв.	Спивак						

Формат А4

Формат	Зона	Поз.	Обозначение	Наименование	Кол.	Примечание
				Детали		
А4		13	А3Е073.005	Рычаг	1	
А4		14	А3Е073.006	Груз	1	
				А3Е073.000-01		
				Сборочные единицы		
А4		11	А3Е073.010-01	Корпус	1	
А4		12	А3Е073.040	Полотно	1	
				Детали		
А4		13	А3Е073.005	Рычаг	1	
А4		14	А3Е073.006-01	Груз.	1	
				А3Е073.000-02		
				Сборочные единицы		
А4		11	А3Е073.010-02	Корпус	1	
А4		12	А3Е073.040-01	Полотно	1	
				Детали		
А4		13	А3Е073.005-01	Рычаг	1	
А4		14	А3Е073.006-02	Груз	1	
				А3Е073.000-03		
				Сборочные единицы		
А4		11	А3Е073.010-03	Корпус	1	

Подп. и дата | Инв. № дубл. | Взам. инв. № | Подп. и дата | Инв. № подл.

Изм. | Лист | № докум. | Подп. | Дата | А3Е073.000

Формат А4

Формат	Зона	Поз.	Обозначение	Наименование	Кол.	Примечание
А4		12	А3Е073.040-02	Полотно	1	
				Детали		
А4		13	А3Е073.005-01	Рычаг	1	
А4		14	А3Е073.006-03	Груз	1	
				А3Е073.000-04		
				Сборочные единицы		
А4		11	А3Е073.010-04	Корпус	1	
А4		12	А3Е073.040-03	Полотно	1	
				Детали		
А4		13	А3Е073.005-01	Рычаг	1	
А4		14	А3Е073.006-04	Груз	1	

Серия 5.904-42

Подп. и дата | Инв. № дубл. | Взам. инв. № | Подп. и дата | Инв. № подл.

Изм. | Лист | № докум. | Подп. | Дата | А3Е073.000 | Лист 3

Формат А4

Формат	Зона	Поз.	Обозначение	Наименование	Кол.	Примечание
				Документация		
А2			А3Е073.010 СБ	Сборочный чертеж		
				Детали		
А4		1	А3Е073.011	Втулка	1	
Б4		2	А3Е073.012	Пластина		
				Лист Б 3,0 ГОСТ 19903-74 / 4-IV-В Ст.3 ГОСТ 16523-70		
				60-0,74 х 60-0,74	2	0,08 кг
А4		3	А3Е073.013	Втулка	1	
			Переменные данные	Для исполнений А3Е073.010		
				Сборочные единицы		
А4		4	А3Е073.020	Фланец	2	
				Детали		
А3		5	А3Е073.014	Стенка	2	
А4		6	А3Е073.015	Упор	1	
		7	-01	Упор	1	
		8	-02	Упор	1	
		9	-03	Упор	1	
А4		10	А3Е073.016	Упор	2	

Подп. и дата | Инв. № дубл. | Взам. инв. № | Подп. и дата | Инв. № подл.

Изм.	Лист	№ докум.	Подп.	Дата	А3Е073.010		
Разраб.	Белявская				Корпус	Лит. И	Лист 1 / Листов 5
Пров.	Крупник					Госстрой СССР Сантехпроект г. Москва	
Рук. гр.	Крупник						
Н. контр.	Мерзлякова						
Утв.	Спивак						

Копировал: Рожкова

Формат А4

Форм.	Зона	Поз.	Обозначение	Наименование	Кол.	Примечание
Б4		11	АЗЕ073.017	Стенка		
				Лист Б 1,5 ГОСТ 19903-74		
				4-IV-В Ст.3 ГОСТ 16523-70		
				247-1,15×244-1,15	2	0,7кг
				Материалы		
				Огнезащитное		
				вспучивающееся		
				покрытие ВПМ-2		
				ГОСТ 25131-82	2,0	кг
				АЗЕ073.010-01		
				Сборочные единицы		
А4		4	АЗЕ073.020-01	Фланец	2	
				Детали		
А3		5	АЗЕ073.014-01	Стенка	2	
А4		6	АЗЕ073.015	Упор	1	
		7	-01	Упор	1	
		8	-02	Упор	1	
		9	-03	Упор	1	
А4		10	АЗЕ073.016-01	Упор	2	
Б4		11	АЗЕ073.017	Стенка		
				Лист Б 1,5 ГОСТ 19903-74		
				4-IV-В Ст.3 ГОСТ 16523-70		
				247-1,15×244-1,15	2	0,7кг

Взам. инв. № | Подп. и дата | Инв. № дубл. | Подп. и дата | Инв. № подл.

Форм.	Зона	Поз.	Обозначение	Наименование	Кол.	Примечание
				Материалы		
		12		Огнезащитное		
				вспучивающееся		
				покрытие ВПМ-2		
				ГОСТ 25131-82	2,5	кг
				АЗЕ073.010-02		
				Сборочные единицы		
А4		4	АЗЕ073.020-02	Фланец	2	
				Детали		
А3		5	АЗЕ073.014-02	Стенка	2	
А4		6	АЗЕ073.015-04	Упор	1	
		7	-05	Упор	1	
		8	-06	Упор	1	
		9	-07	Упор	1	
А4		10	АЗЕ073.016-01	Упор	2	
Б4		11	АЗЕ073.018	Стенка		
				Лист Б 2,0 ГОСТ 19903-74		
				4-IV-В Ст.3 ГОСТ 16523-70		
				396-1,4×414-1,55	2	2,6кг
				Материалы		
		12		Огнезащитное		
				вспучивающееся		
				покрытие ВПМ-2		
				ГОСТ 25131-82	53	кг

Взам. инв. № | Подп. и дата | Инв. № дубл. | Подп. и дата | Инв. № подл.

Форм.	Зона	Поз.	Обозначение	Наименование	Кол.	Примечание
				АЗЕ073.010-03		
				Сборочные единицы		
А4		4	АЗЕ073.020-03	Фланец	2	
				Детали		
А3		5	АЗЕ073.014-03	Стенка	2	
А4		6	АЗЕ073.015-04	Упор	1	
		7	-05	Упор	1	
		8	-06	Упор	1	
		9	-07	Упор	1	
А4		10	АЗЕ073.016-02	Упор	2	
Б4		11	АЗЕ073.018	Стенка		
				Лист Б 2,0 ГОСТ 19903-74		
				4-IV-В Ст.3 ГОСТ 16523-70		
				396-1,4×414-1,55	2	2,6кг
				Материалы		
		12		Огнезащитное		
				вспучивающееся		
				покрытие ВПМ-2		
				ГОСТ 25131-82	6,0	кг
				АЗЕ073.010-04		
				Сборочные единицы		
А4		4	АЗЕ073.020-04	Фланец	2	

Серия 5.904-42

Взам. инв. № | Подп. и дата | Инв. № дубл. | Подп. и дата | Инв. № подл.

Форм.	Зона	Поз.	Обозначение	Наименование	Кол.	Примечание
				Детали		
А3		5	АЗЕ073.014-04	Стенка	2	
А4		6	АЗЕ073.015-04	Упор	1	
		7	-05	Упор	1	
		8	-06	Упор	1	
		9	-07	Упор	1	
А4		10	АЗЕ073.016-03	Упор	2	
Б4		11	АЗЕ073.018	Стенка		
				Лист Б 2,0 ГОСТ 19903-74		
				4-IV-В Ст.3 ГОСТ 16523-70		
				396-1,4×414-1,55	2	2,6кг
				Материалы		
		12		Огнезащитное		
				вспучивающееся		
				покрытие ВПМ-2		
				ГОСТ 25131-82	6,6	кг

Взам. инв. № | Подп. и дата | Инв. № дубл. | Подп. и дата | Инв. № подл.

АЗЕ073.000СБ

Рис.1

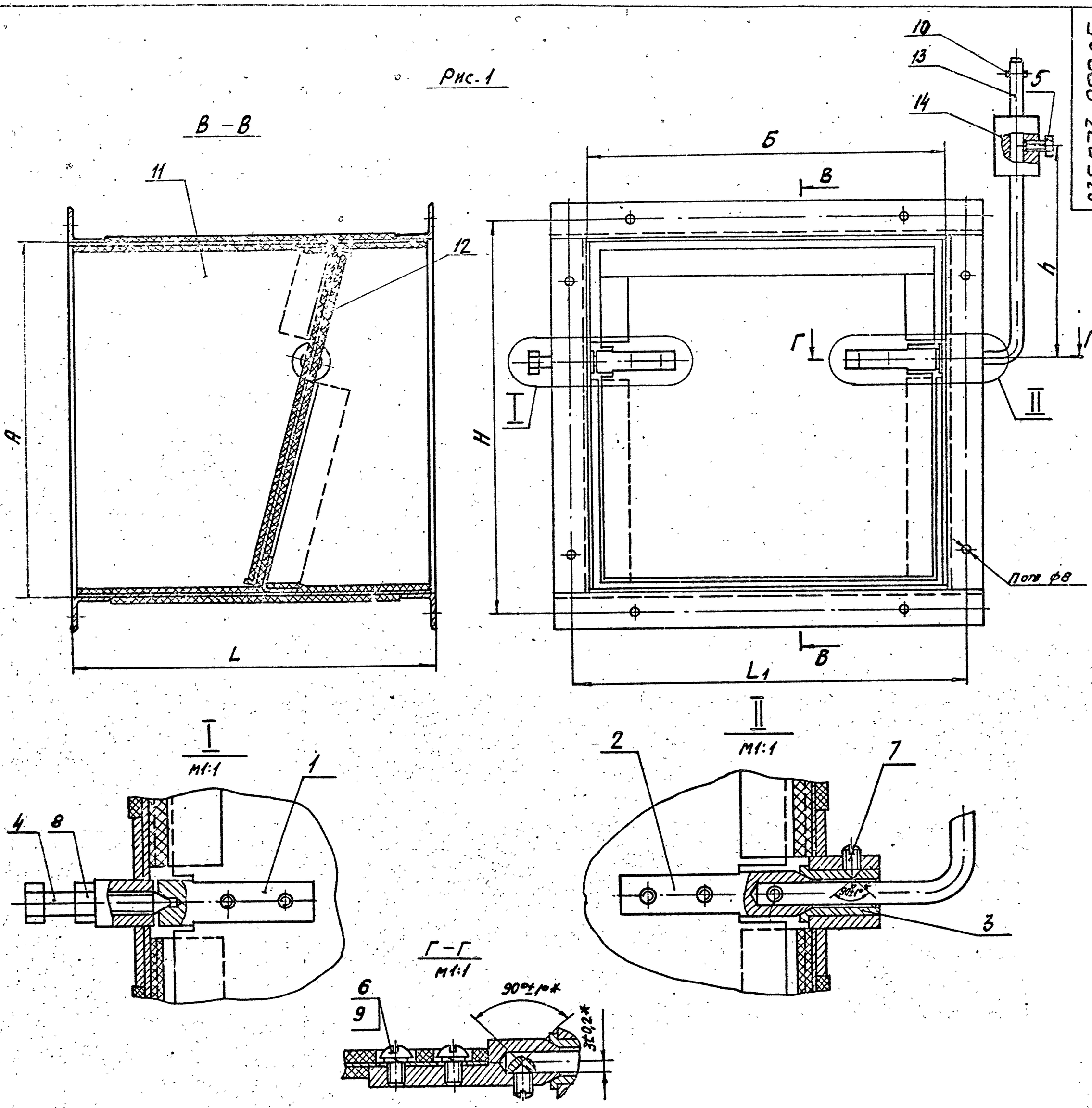

Рис.2

Остальное см. рис.1

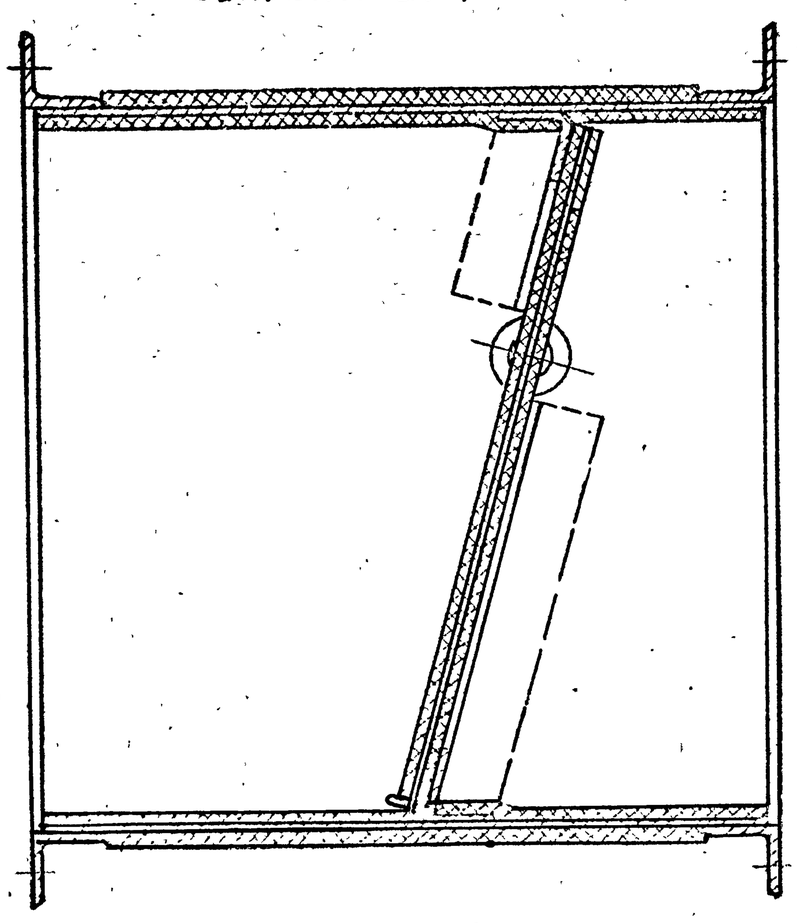

Обозначение	Рис.	Размеры, мм						n, шт	Масса, кг
		A	Б	L	L1	H	h		
АЗЕ073.000	1	250	250	250	280	280	150	8	11
—01	2		400		430			10	15
—02		400		420		430	200	12	27
—03			500		530			14	31
—04			600		630			16	35

Размеры для справок, кроме указанных знаком *

Изм.	Лист	№ докум.	Подп.	Дата	АЗЕ073.000СБ			
Разраб.		Белявская			Клапан обратный огнезадерживающий с пределом огнестойкости 0,5ч	Лит.	Масса	Масштаб
Пров.		Крупник					см. табл.	—
Рук.гр.		Крупник				Лист	Листов 1	
Гл.спец.		Банкберг				Госстрой СССР САНТЕХПРОЕКТ г. Москва		
Н.контр.		Мерзлякова						
Утв.		Сливак						

Копировал Рожкова

Формат А2

Серия 5.904-42

Инв. № подл. | Подп. и дата | Взам. инв. №

400275-01 7

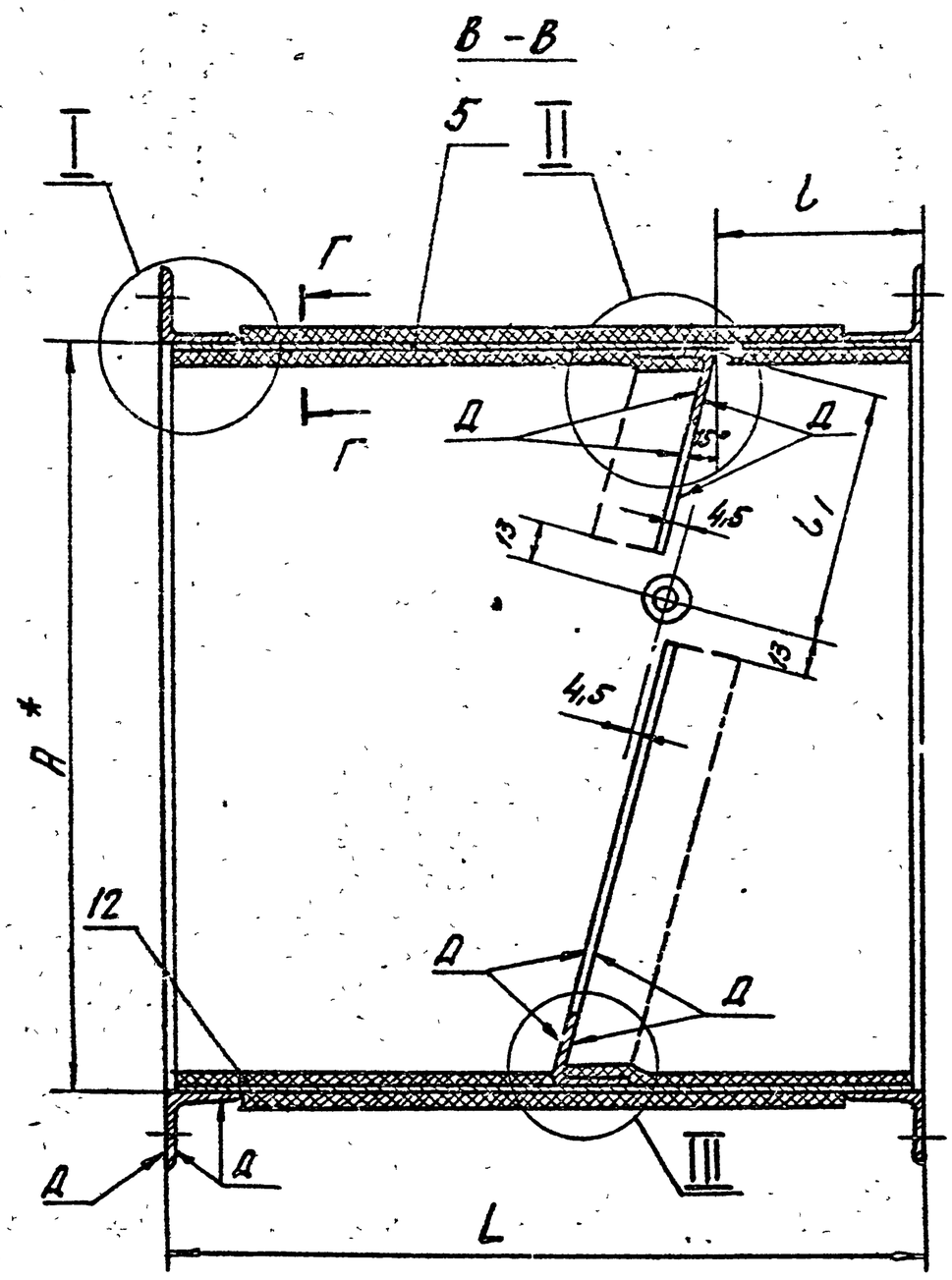

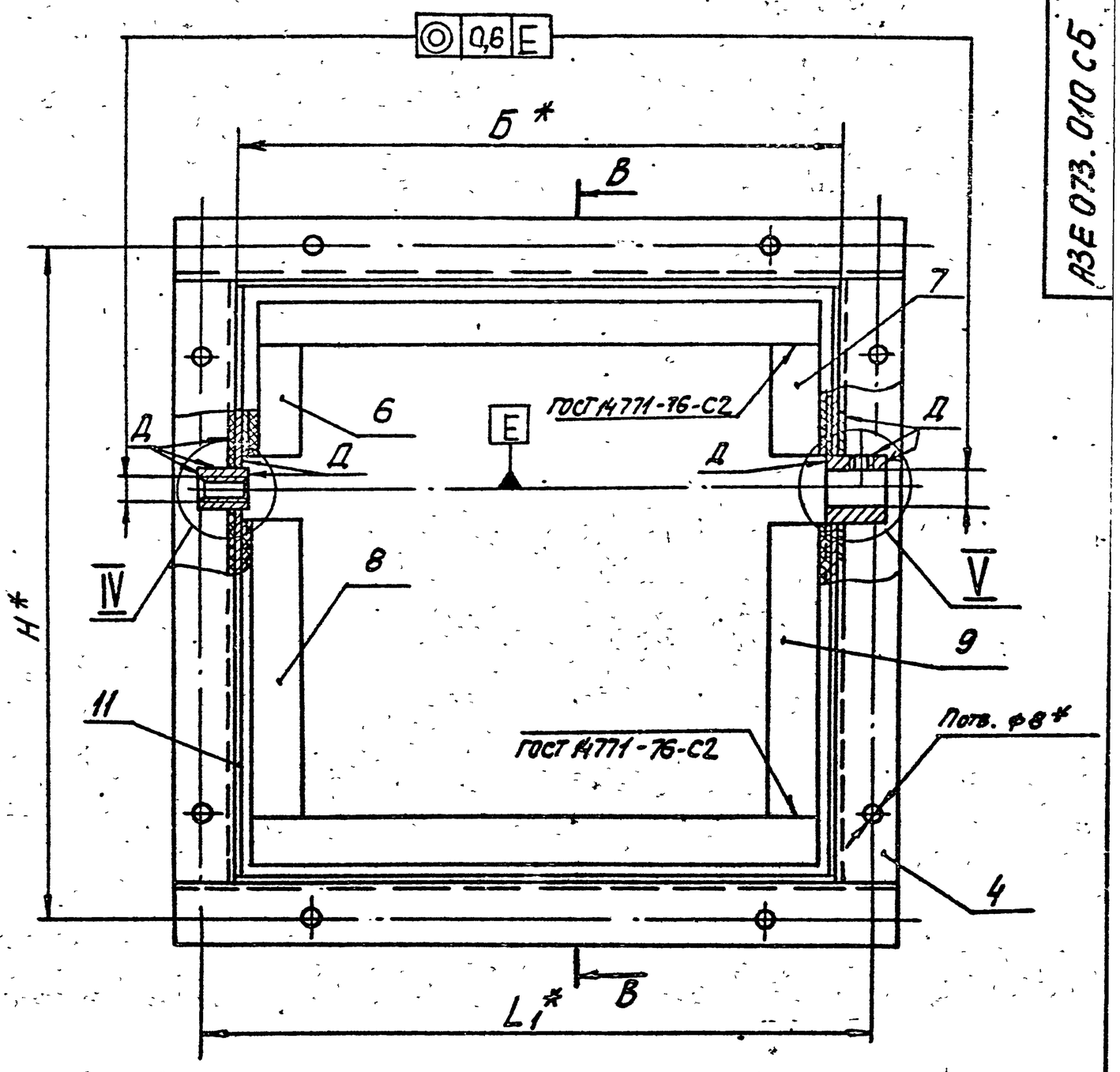

I
М1:1

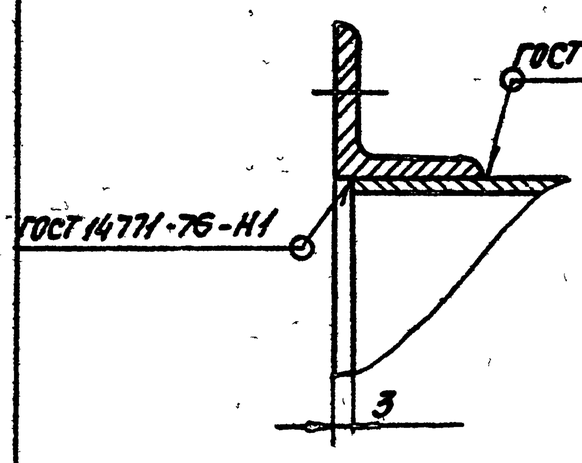

II
М1:1

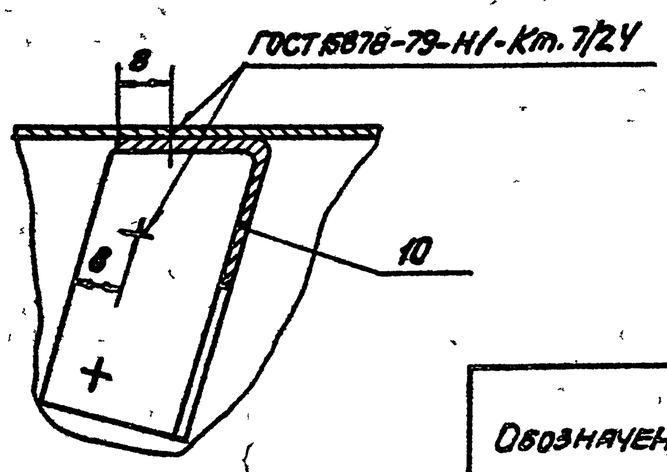

III
М1:1

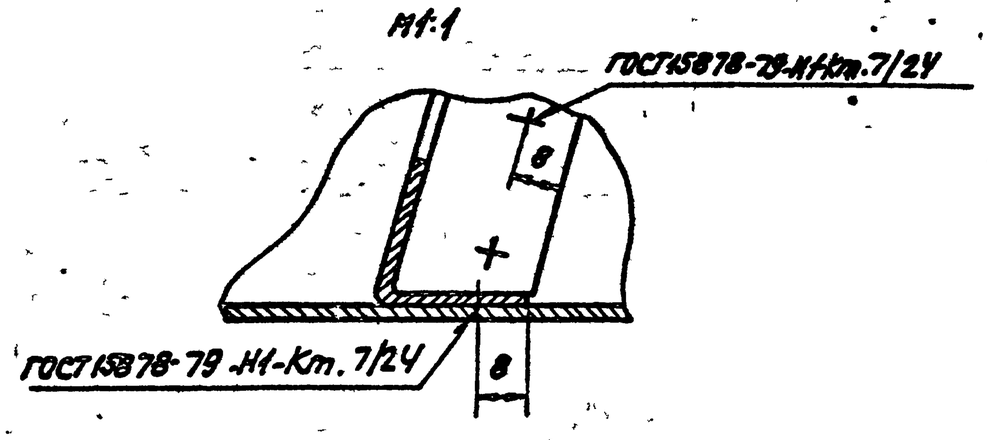

IV
М1:1

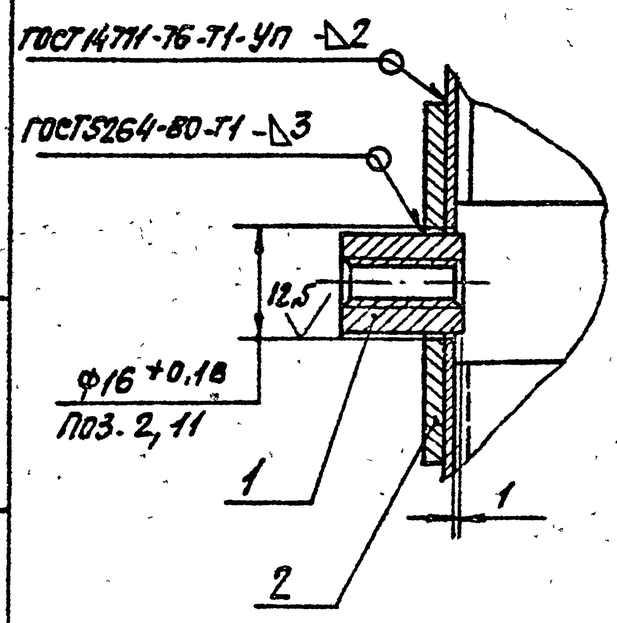

Г-Г
М1:1

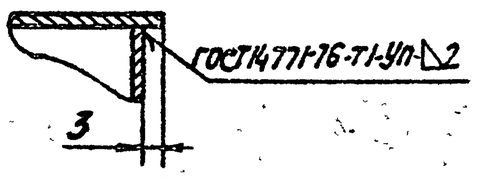

V
М1:1

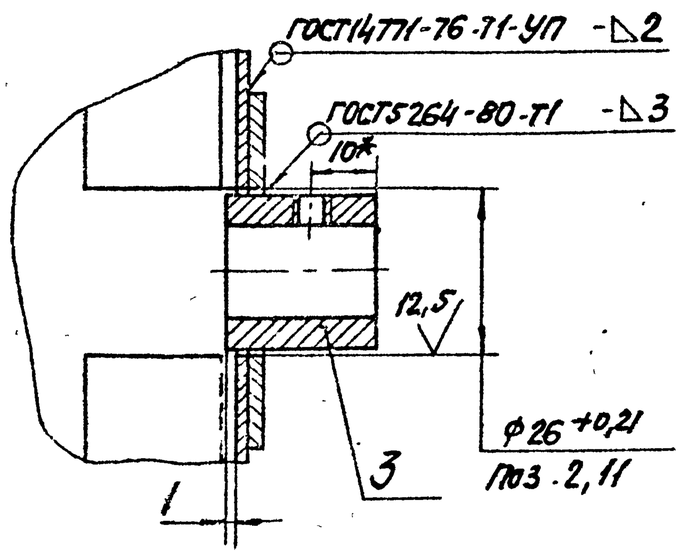

Обозначение	Размеры, мм							П,* шт.	Масса, кг
	А*.	Б*	L	L1*	l	l1	Н*		
АЗЕ 073.010	250	250	250	280	66	86	280	8	8,8
—01		400		430				10	11,3
— 02	400		420		107	140	430	12	22
— 03		500		530				14	25
— 04		600		630				16	27,2

1.* Размеры для справок.

2 $\frac{+\pm 2}{2}$.

3. Толщина покрытия поз. 12 — 4мм. Поверхности Д — не покрывать.

4. Покрытие поз. 12 на выносных элементах I..V и сечении Г-Г не показано.

Изм.	Лист	№ докум.	Подп.	Дата	АЗЕ073.010 СБ			
Разраб.		Белявская			Корпус.	Лит.	Масса	Масштаб
Пров.		Крупник				И	См. табл.	—
Рук. гр.		Крупник				Лист	Листов	
Гл. спец.		Ванкеев				Госстрой СССР САНТЕХПРОЕКТ г. Москва		
Н. контр.		Меряякова						
Утв.		Спивак						

Копировал Рожкова Формат А2

Серия 5.904-42

Инв. № подл. | Подп. и дата | Взам. инв. № | Инв. № дубл. | Подп. и дата

Ц00275-01 8

А3Е073.003

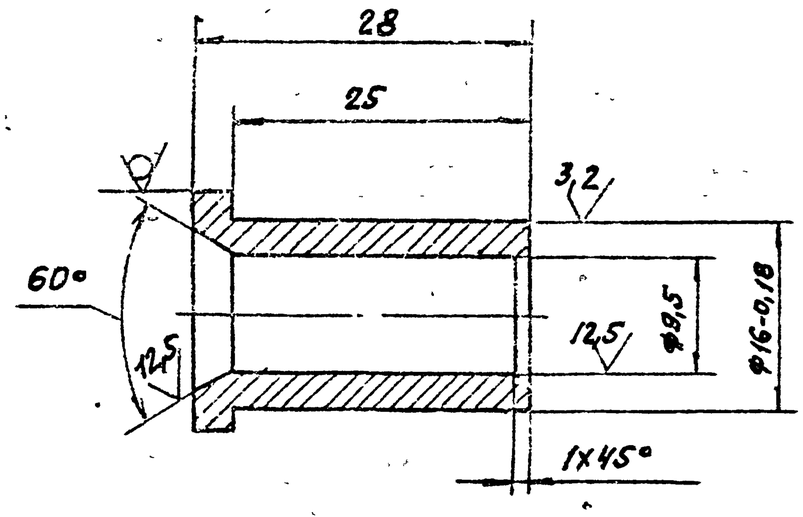

Неуказанные предельные отклонения размеров H14; h14; $\pm \frac{t2}{2}$.

Изм.	Лист	№ докум.	Подп.	Дата	А3Е073.003			
Разраб.		Белявская			Втулка	Лит. И	Масса 0,03	Масштаб 2:1
Пров.		Крупник				Лист	Листов 1	
Рук.гр.		Крупник						
Гл.спец.		Вайнберг			Круг 20-В-ГОСТ 2590-71 / ВСт.3-I-ГОСТ 535-79	Госстрой СССР Сантехпроект г. Москва		
Н.контр.		Мерзлякова						
Утв.		Сливак						

Формат А4

А3Е073.004

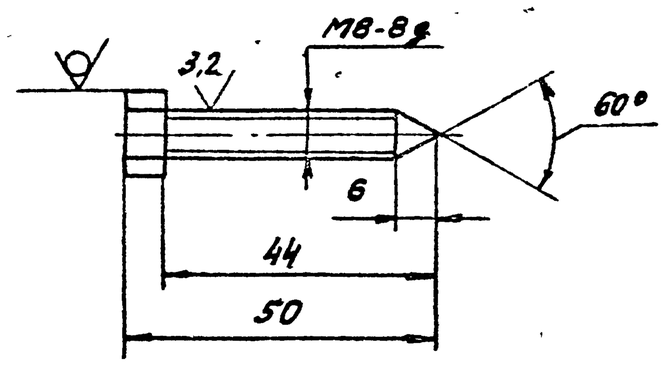

Неуказанные предельные отклонения размеров h14; $\pm \frac{t2}{2}$.

Изм.	Лист	№ докум.	Подп.	Дата	А3Е073.004			
Разраб.		Белявская			Упор	Лит. И	Масса 0,2	Масштаб 1:1
Пров.		Крупник				Лист	Листов 1	
Рук.гр.		Крупник						
Гл.спец.		Вайнберг			Шестигранник 13-5 ГОСТ 8560-78 / 45 ГОСТ 1051-73	Госстрой СССР Сантехпроект г. Москва		
Н.контр.		Мерзляков						
Утв.		Сливак						

Формат А4

А3Е073.005

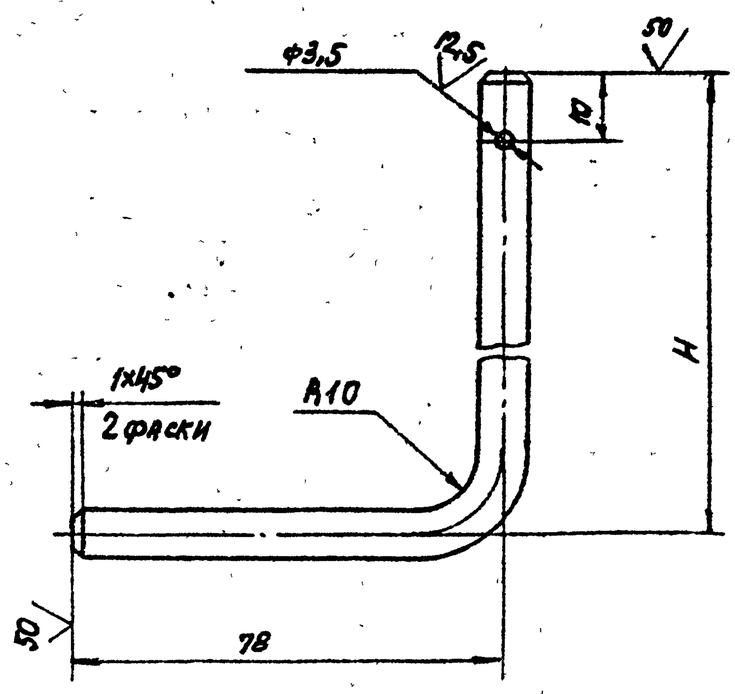

Обозначение	H, мм	Масса, кг
А3Е073.005	210	0,1
—01	260	0,13
—02	280	0,14

Неуказанные предельные отклонения размеров H14; $\pm \frac{t2}{2}$.

Изм.	Лист	№ докум.	Подп.	Дата	А3Е073.005			
Разраб.		Белявская			Рычаг	Лит. И	Масса См. табл.	Масштаб —
Пров.		Крупник				Лист	Листов 1	
Рук.гр.		Крупник						
Гл.спец.		Вайнберг			Круг 8-В-ГОСТ 2590-71 / ВСт.3-II-ГОСТ 535-79	Госстрой СССР Сантехпроект г. Москва		
Н.контр.		Мерзлякова						
Утв.		Сливак						

Формат А4

А3Е073.006

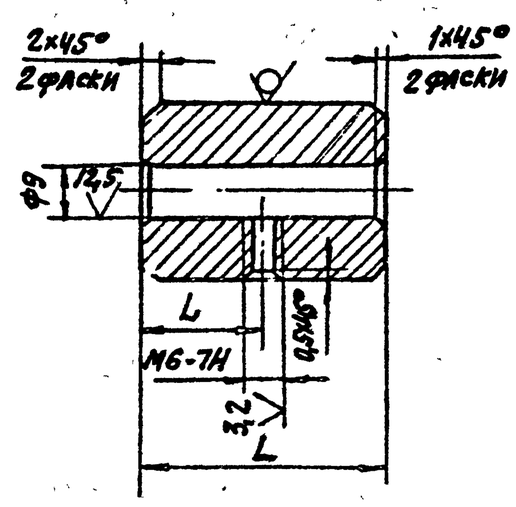

Обозначение	Размеры, мм L	l	Материал	Масса, кг
А3Е073.006	40	20	Круг 30-В-ГОСТ 2590-71 / ВСт.3-II-ГОСТ 535-79	0,2
—01	30	15		0,13
—02	60	30	Круг 35-В-ГОСТ 2590-71 / ВСт.3-II-ГОСТ 535-79	0,4
—03	70	35		0,46
—04	65	32		0,43
—05	60	30	Круг 30-В-ГОСТ 2590-71 / ВСт.3-II-ГОСТ 535-79	0,30
—06	80	40	Круг 40-В-ГОСТ 2590-71 / ВСт.3-II-ГОСТ 535-79	0,74

Неуказанные предельные отклонения размеров H14; h14; $\pm \frac{t2}{2}$.

Изм.	Лист	№ докум.	Подп.	Дата	А3Е073.006			
Разраб.		Белявская			Груз.	Лит. И	Масса См. табл.	Масштаб —
Пров.		Крупник				Лист	Листов 1	
Рук.гр.		Крупник						
Гл.спец.		Вайнберг			См. табл.	Госстрой СССР Сантехпроект г. Москва		
Н.контр.		Мерзлякова						
Утв.		Сливак						

Формат А4

Серия 5.904-42

Взам. инв. № | Подп. и дата | Инв. № подл.

Копировал Рожкова

А3Е073.011

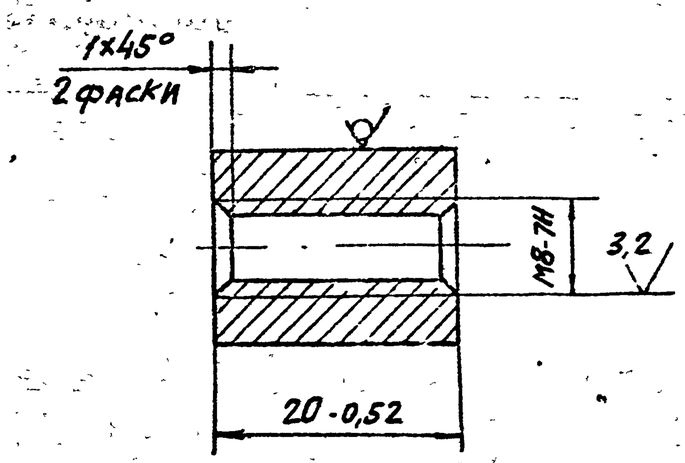

Изм.	Лист	№ докум.	Подп.	Дата
Разраб.	Белявская			
Пров.	Крупник			
Рук.гр.	Крупник			
Гл.спец.	Вайнберг			
Н.контр.	Мерзлякова			
Утв.	Спивак			

А3Е073.011

Втулка

Лит. И | Масса 0,02 | Масштаб 2:1

Лист | Листов 1

Круг 16-В-ГОСТ 2590-71 / В Ст.3-II-ГОСТ 535-79

Госстрой СССР САНТЕХПРОЕКТ г. Москва

Формат А4

Подп. и дата | Инв. № дубл. | Взам. инв. № | Подп. и дата | Инв. № подл.

А3Е073.013

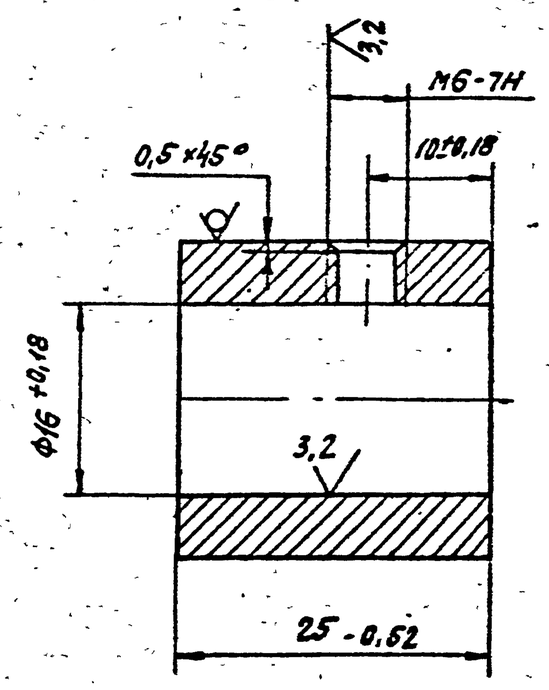

Изм.	Лист	№ докум.	Подп.	Дата
Разраб.	Белявская			
Пров.	Крупник			
Рук.гр.	Крупник			
Гл.спец.	Вайнберг			
Н.контр.	Мерзлякова			
Утв.	Спивак			

А3Е073.013

Втулка

Лит. И | Масса 0,06 | Масштаб 2:1

Лист | Листов 1

Круг 26-В-ГОСТ 2590-71 / В Ст.3-II-ГОСТ 535-79

Госстрой СССР САНТЕХПРОЕКТ г. Москва

Формат А4

Подп. и дата | Инв. № дубл. | Взам. инв. № | Подп. и дата | Инв. № подл.

А3Е073.014

Серия 5.904-42

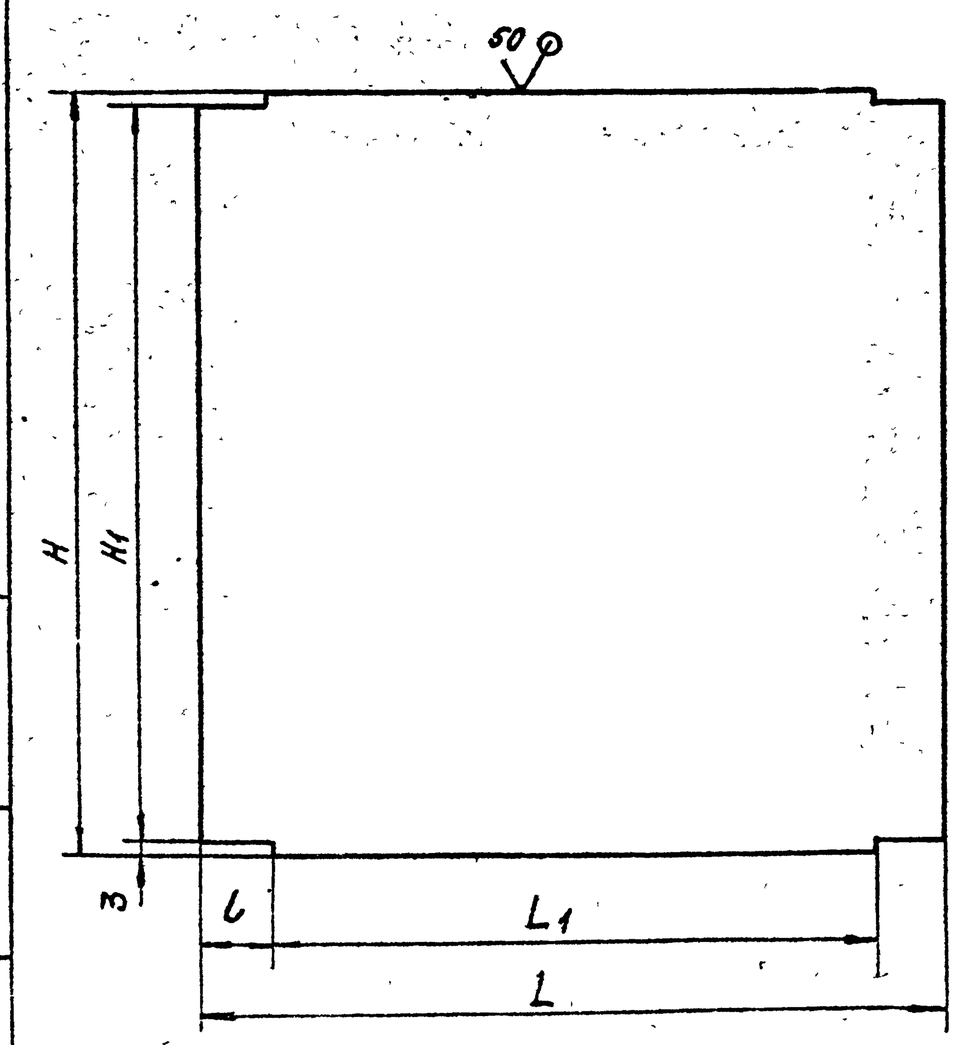

Обозначение	Размеры, мм H	H1	L	L1	b	Материал	Масса, кг
А3Е073.014	256	250	244	200	22	Лист Б 1,5 ГОСТ 19903-74 / 4-IV-В Ст.3 ГОСТ 16523-70	0,7
—01	406	400					1,2
—02			414	370		Лист Б 2,0 ГОСТ 19903-74 / 4-IV-В Ст.3 ГОСТ 16523-70	2,6
—03	506	500					3,3
—04	606	600					3,9
—05			394	350			3,7
—06	806	800	524	480			6,6
—07	1006	1000	459	393	33		7,1

Неуказанные предельные отклонения размеров $h14; \pm \frac{t2}{2}$.

Изм.	Лист	№ докум.	Подп.	Дата
Разраб.	Белявская			
Пров.	Крупник			
Рук.гр.	Крупник			
Гл.спец.	Вайнберг			
Н.контр.	Мерзлякова			
Утв.	Спивак			

А3Е073.014

Стенка

Лит. И | Масса См. табл. | Масшт. —

Лист | Листов 1

См. табл.

Госстрой СССР САНТЕХПРОЕКТ г. Москва

Копировал Рожкова

Формат А3

Подп. и дата | Инв. № дубл. | Взам. инв. № | Подп. и дата | Инв. № подл.

Формат	Зона	Поз.	Обозначение	Наименование	Кол.	Примечание
				Документация		
А2			АЗЕ 073.020 СБ	Сборочный чертеж		
			Переменные данные	Для исполнений		
				АЗЕ 073.020		
				Детали		
Б4		1	АЗЕ 073.022	Уголок		
				Уголок 25×25×4-Б-ГОСТ 8509-86 / ВСт3-I-ГОСТ 535-79		
				L=300-1,3	2	0,43кг
Б4		2	АЗЕ073.023	Уголок		
				Уголок 25×25×4-Б-ГОСТ 8509-86 / ВСт3-I-ГОСТ 535-79		
				L=250-1,15	2	0,4кг
				АЗЕ073.020-01		
				Детали		
Б4		1	АЗЕ073.024	Уголок		
				Уголок 25×25×4-Б-ГОСТ 8509-86 / ВСт3-I-ГОСТ 535-79		
				L=450-1,55	2	0,65кг
Б4		2	АЗЕ073.023	Уголок		
				Уголок 25×25×4-Б-ГОСТ 8509-86 / ВСт3-I-ГОСТ 535-79		
				L=250-1,15	2	0,4кг

Подп. и дата | Инв. № дубл. | Взам. инв. № | Подп. и дата | Инв. № подл.

Изм	Лист	№ докум.	Подп.	Дата	АЗЕ073.020		
Разраб.	Белявская				Фланец	Лит. И	Лист 1 / Листов 4
Пров.	Крупник					Госстрой СССР Сантехпроект г. Москва	
Рук.гр.	Крупник						
Н.контр.	Нерзлякова						
Утв.	Спивак						

Формат А4

Формат	Зона	Поз.	Обозначение	Наименование	Кол.	Примечание
				АЗЕ 073.020-02		
				Детали.		
Б4		1	АЗЕ073.024	Уголок		
				Уголок 25×25×4-Б-ГОСТ 8509-86 / ВСт3-I-ГОСТ 535-79		
				L=450-1,55	2	0,65кг
Б4		2	АЗЕ073.025	Уголок		
				Уголок 25×25×4-Б-ГОСТ 8509-86 / ВСт3-I-ГОСТ 535-79		
				L=400-1,4	2	0,6кг
				АЗЕ073.020-03		
				Детали		
Б4		1	АЗЕ 073.026	Уголок		
				Уголок 25×25×4-Б-ГОСТ 8509-86 / ВСт3-I-ГОСТ 535-79		
				L=550-1,75	2	0,8кг
Б4		2	АЗЕ 073.025	Уголок		
				Уголок 25×25×4-Б-ГОСТ 8509-86 / ВСт3-I-ГОСТ 535-79		
				L=400-1,4	2	0,6кг
				АЗЕ073.020-04		
				Детали		
Б4		1	АЗЕ073.027	Уголок		
				Уголок 25×25×4-Б-ГОСТ 8509-86 / ВСт3-I-ГОСТ 535-79		
				L=650-2,0	2	0,95кг

Подп. и дата | Взам. инв. № | Инв. № дубл. | Подп. и дата | Инв. № подл.

Изм	Лист	№ докум.	Подп.	Дата	АЗЕ073.020	Лист 2

Формат А4

Формат	Зона	Поз.	Обозначение	Наименование	Кол.	Примечание
Б4		2	АЗЕ073.025	Уголок		
				Уголок 25×25×4-Б-ГОСТ 8509-86 / ВСт3-I-ГОСТ 535-79		
				L=400-1,4	2	0,6кг
				АЗЕ073.020-05		
				Детали		
Б4		1	АЗЕ073.027	Уголок		
				Уголок 25×25×4-Б-ГОСТ 8509-86 / ВСт3-I-ГОСТ 535-79		
				L=650-2,0	2	0,95кг
Б4		2	АЗЕ073.028	Уголок		
				Уголок 25×25×4-Б-ГОСТ 8509-86 / ВСт3-I-ГОСТ 535-79		
				L=600-1,75	2	0,9кг
				АЗЕ073.020-06		
				Детали		
Б4		1	АЗЕ073.029	Уголок		
				Уголок 25×25×4-Б-ГОСТ 8509-86 / ВСт3-I-ГОСТ 535-79		
				L=850-2,3	2	1,25кг
Б4		2	АЗЕ073.031	Уголок		
				Уголок 25×25×4-Б-ГОСТ 8509-86 / ВСт3-I-ГОСТ 535-79		
				L=800-2,0	2	1,2кг

Серия 5.904-42

Подп. и дата | Взам. инв. № | Инв. № дубл. | Подп. и дата | Инв. № подл.

Изм	Лист	№ докум.	Подп.	Дата	АЗЕ073.020	Лист 3

Формат А4

Формат	Зона	Поз.	Обозначение	Наименование	Кол.	Примечание
				АЗЕ073.020-07		
				Детали		
Б4		1	АЗЕ 073.032	Уголок		
				Уголок 36×36×4-Б-ГОСТ 8509-86 / ВСт3-I-ГОСТ 535-79		
				L=1072-2,6	2	2,3кг
Б4		2	АЗЕ 073.033	Уголок		
				Уголок 36×36×4-Б-ГОСТ 8509-86 / ВСт3-I-ГОСТ 535-79		
				L=1000-2,3	2	2,2кг

Подп. и дата | Взам. инв. № | Инв. № дубл. | Подп. и дата | Инв. № подл.

Изм	Лист	№ докум.	Подп.	Дата	АЗЕ073.020	Лист 4

Копировал: Рожкова | Формат А4

АЗЕ073.020 СБ

Рис 1

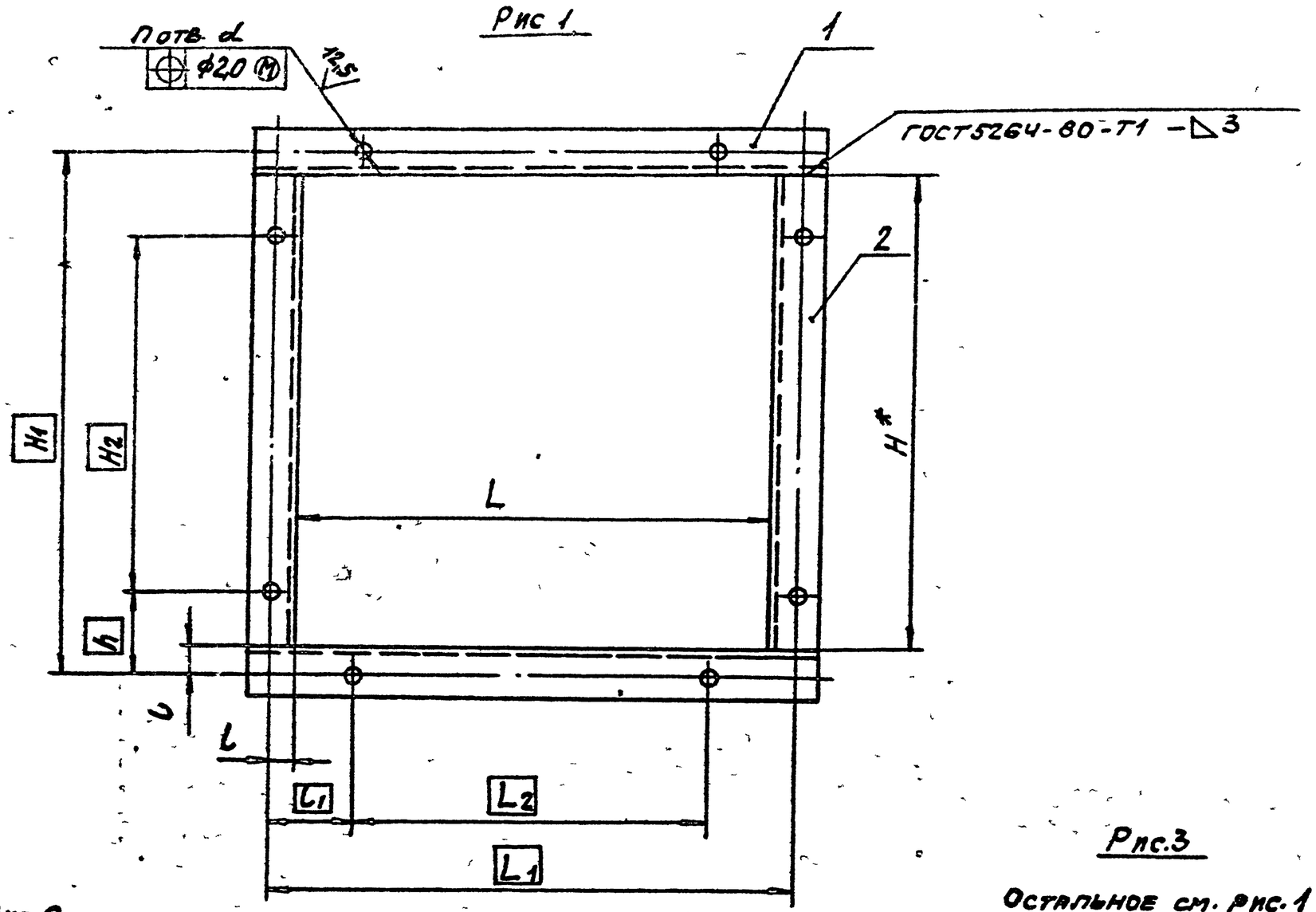

Рис 2

Остальное см. рис. 1

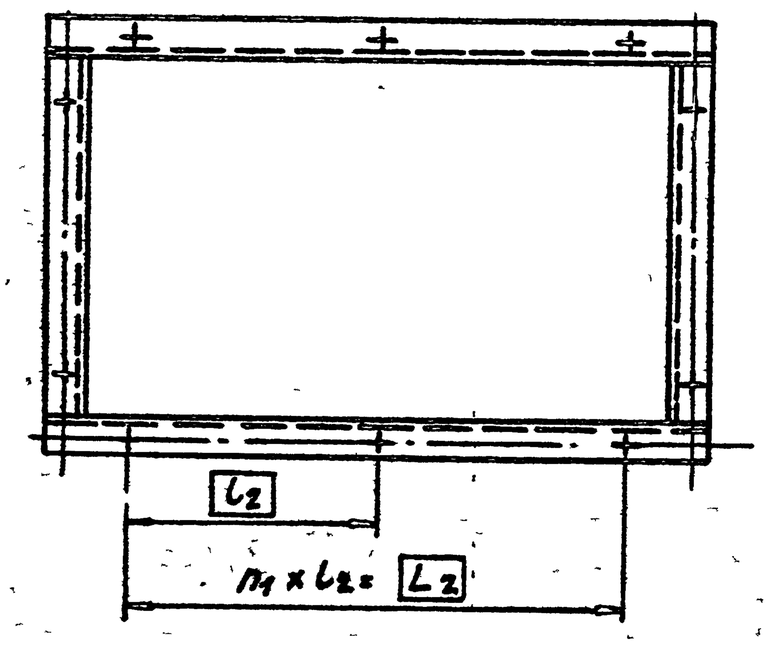

Рис.3

Остальное см. рис. 1

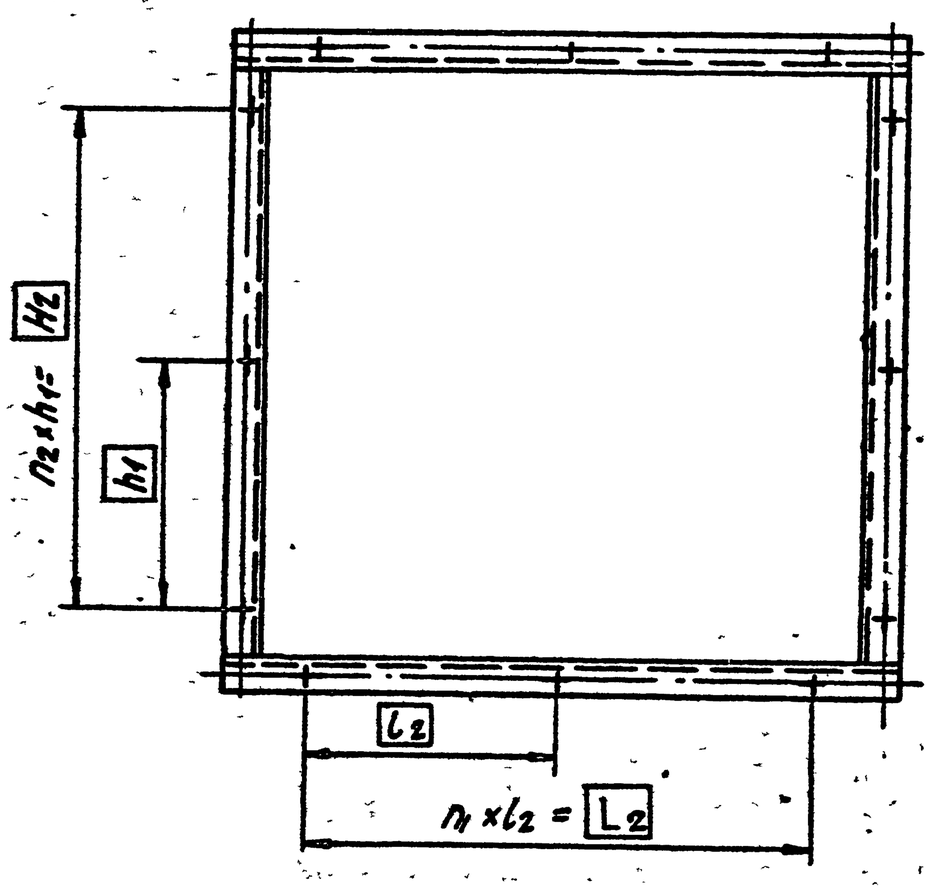

Обозначение	Рис	Размеры, мм												Кол., шт.			Масса, кг
		H*	H1	H2	h	h1	L	L1	L2	l	l1	l2	d	n	n1	n2	
АЗЕ073.020	1	250	280	190	45	—	250	280	190	15	45	—	8	8	—	—	1,6
-01	2					—	400	430	340			170		10	2		2,0
-02	3	400	430	340		170								12		2	2,5
-03							500	530	465		32,5	155		14	3		2,8
-04							600	630	540		45	135		16	4		3,0
-05		600	630	540		135							10	20		4	3,7
-06		800	830	760	35	190	800	830	760		35	190					4,9
-07		1000	1040	950	45		1000	1040	950	20	45			24	5	5	9,0

1. * Размер для справок.
2. H14; ± $\frac{t2}{2}$.

Изм.	Лист	№ докум.	Подп.	Дата
Разраб.	Беляевская			
Пров.	Крупник			
Рук. гр.	Крупник			
Гл. спец.	Вайнберг			
Н. контр.	Мерзлякова			
Утв.	Спивак			

АЗЕ073.020 СБ

Фланец

Лит.	Масса	Масштаб
И	См. табл.	—
Лист	Листов 1	

Госстрой СССР Сантехпроект г. Москва

Копировал: Ронкова

Формат А2

Серия 5.904-42

Инв. № подл. | Подп. и дата | Взам. инв. № | Инв. № дубл. | Подп. и дата

АЗЕ073.015

Рис.1

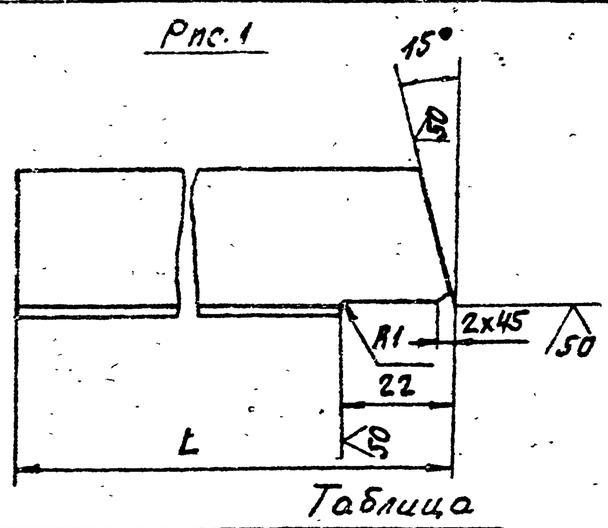

Рис.2

Остальное см. рис.1

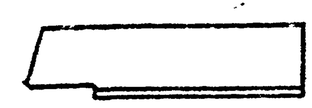

Таблица

Обозначение	Рис	L, мм	Масса, кг
АЗЕ073.015	1	48	0,03
-01	2		
-02	1	129	0,09
-03	2		
-04	1	102	0,07
-05	2		
-06	1	240	0,17
-07	2		
-08	1	72	0,05
-09	2		

Продолжение

Обозначение	Рис.	L, мм	Масса, кг
АЗЕ073.015-10	1	182	0,13
-11	2		
-12	1	106	0,07
-13	2		
-14	1	255	0,18
-15	2		
-16	1	69	0,05
-17	2		
-18	1	180	0,13
-19	2		

Неуказанные предельные отклонения размеров $h14; \pm \frac{t2}{2}$.

Изм.	Лист	№ докум.	Подп.	Дата	АЗЕ073.015			
Разраб.		Беляевская			Упор	Лит.	Масса	Масштаб
Пров.		Крупник				И	См. табл.	—
Рук.гр.		Крупник				Лист	Листов 1	
Гл.спец.		Вайнберг			Уголок 25х25х2 ГОСТ 19771-74 / В ст.3 I-ГОСТ 11474-76	Госстрой СССР Сантехпроект г. Москва		
Н.контр.		Мерзлякова						
Утв.		Сливак						

Формат А4

Серия 5.904-12

АЗЕ073.016

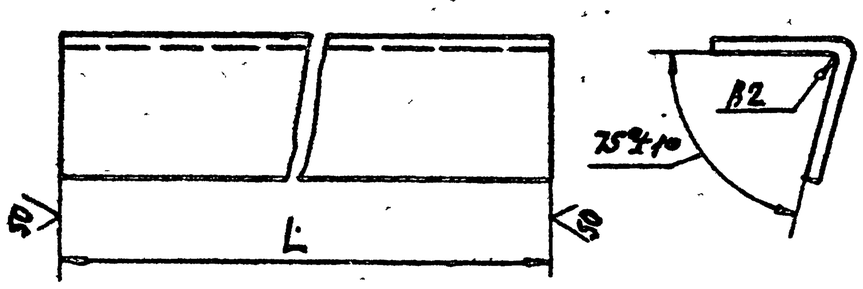

Обозначение	L, мм	Масса, кг
АЗЕ073.016	250	0,2
-01	400	0,3
-02	500	0,4
-03	600	0,44
-04	800	0,6
-05	1000	0,7

Неуказанные предельные отклонения размеров h14.

Изм.	Лист	№ докум.	Подп.	Дата	АЗЕ073.016			
Разраб.		Беляевская			Упор	Лит.	Масса	Масштаб
Пров.		Крупник				И	См. табл.	—
Рук.гр.		Крупник				Лист	Листов 1	
Гл.спец.		Вайнберг			Уголок 25х25х2 ГОСТ 19771-74 / В ст.3 I-ГОСТ 11474-76	Госстрой СССР Сантехпроект г. Москва		
Н.контр.		Мерзлякова						
Утв.		Сливак						

Формат А4

Формат	Зона	Поз.	Обозначение	Наименование	Кол.	Примечание
				Документация		
А3			АЗЕ073.030СБ	Сборочный чертеж		
				Детали		
Б4		1	АЗЕ073.034	Полотно		
				Лист Б1,0 ГОСТ 19903-74 / 4-IV-В Ст.3 ГОСТ 16523-70	1	0,5 кг
				Материалы		
		2		Огнезащитное вспучивающееся покрытие ВПМ-2 ГОСТ 25131-82	0,8 кг	

Изм.	Лист	№ докум.	Подп.	Дата	АЗЕ073.030			
Разраб.		Беляевская			Полотно	Лит.	Лист	Листов
Пров.		Крупник				И		1
Рук.гр.		Крупник				Госстрой СССР Сантехпроект г. Москва		
Н.контр.		Мерзлякова						
Утв.		Сливак						

Копировал Рожкова

Формат А4

Форм.	Зона	Поз.	Обозначение	Наименование	Кол.	Примечание
				Документация		
А3			А3Е073.040СБ	Сборочный чертеж		
			Переменные данные для исполнения			
				А3Е073.040		
				Детали		
А3		1	А3Е073.036	Полотно	1	
А4		2	А3Е073.037	Накладка	1	
				Стандартные изделия		
		3		Заклепка 3х36 ГОСТ10300-80	3	
				Материалы		
		4		Огнезащитное вспучивающееся покрытие ВПМ-2 ГОСТ 25131-82	1,3	кг
				А3Е073.040-01		
				Детали		
А3		1	А3Е073.036-01	Полотно	1	
А4		2	А3Е073.038	Накладка	1	

Изм.	Лист	№ докум.	Подп.	Дата	А3Е073.040		
Разраб.		Беляевская			Полотно	Лит.	Лист / Листов
Пров.		Крупник				И	1 / 4
Рук.гр.		Крупник				Госстрой СССР САНТЕХПРОЕКТ г. Москва	
Н.контр.		Мерзлякова					
Утв.		Сливак					

Формат А4

Форм.	Зона	Поз.	Обозначение	Наименование	Кол.	Примечание
				Стандартные изделия		
		3		Заклепка 3х36 ГОСТ10300-80	3	
				Материалы		
		4		Огнезащитное вспучивающееся покрытие ВПМ-2 ГОСТ 25131-82	2,3	кг
				А3Е073.040-02		
				Детали		
А3		1	А3Е073.036-02	Полотно	1	
А4		2	А3Е073.038-01	Накладка	1	
				Стандартные изделия		
		3		Заклепка 3х36 ГОСТ10300-80	4	
				Материалы		
		4		Огнезащитное вспучивающееся покрытие ВПМ-2 ГОСТ 25131-82	3,0	кг
				А3Е073.040-03		
				Детали		
А3		1	А3Е073.036-03	Полотно	1	
А4		2	А3Е073.038-02	Накладка	1	

Изм.	Лист	№ докум.	Подп.	Дата	А3Е073.040	Лист 2

Формат А4

Форм.	Зона	Поз.	Обозначение	Наименование	Кол.	Примечание
				Стандартные изделия		
		3		Заклепка 4х48 ГОСТ10300-80	4	
				Материалы		
		4		Огнезащитное вспучивающееся покрытие ВПМ-2 ГОСТ 25131-82	3,6	кг
				А3Е073.040-04		
				Детали		
А3		1	А3Е073.036-04	Полотно	1	
А4		2	А3Е073.038-03	Накладка	1	
				Стандартные изделия		
		3		Заклепка 4х48.ГОСТ10300-80	4	
				Материалы		
		4		Огнезащитное вспучивающееся покрытие ВПМ-2 ГОСТ 25131-82	2,8	кг

Изм.	Лист	№ докум.	Подп.	Дата	А3Е073.040	Лист 3

Формат А4

Форм.	Зона	Поз.	Обозначение	Наименование	Кол.	Примечание
				А3Е073.040-05		
				Детали		
А3		1	А3Е073.036-05	Полотно	1	
А4		2	А3Е073.038-04	Накладка	1	
				Стандартные изделия		
		3		Заклепка 4х48 ГОСТ10300-80	5	
				Материалы		
		4		Огнезащитное вспучивающееся покрытие ВПМ-2 ГОСТ 25131-82	5,0	кг
				А3Е073.040-06		
				Детали		
А3		1	А3Е073.036-06	Полотно	1	
А4		2	А3Е073.038-05	Накладка	1	
				Стандартные изделия		
		3		Заклепка 4х48 ГОСТ10300-80	6	
				Материалы		
		4		Огнезащитное вспучивающееся покрытие ВПМ-2 ГОСТ 25131-82	4,0	кг

Изм.	Лист	№ докум.	Подп.	Дата	А3Е073.040	Лист 4

Копировал Рожкова

Формат А4

Серия 5.904-42

АЗЕ073.030СБ

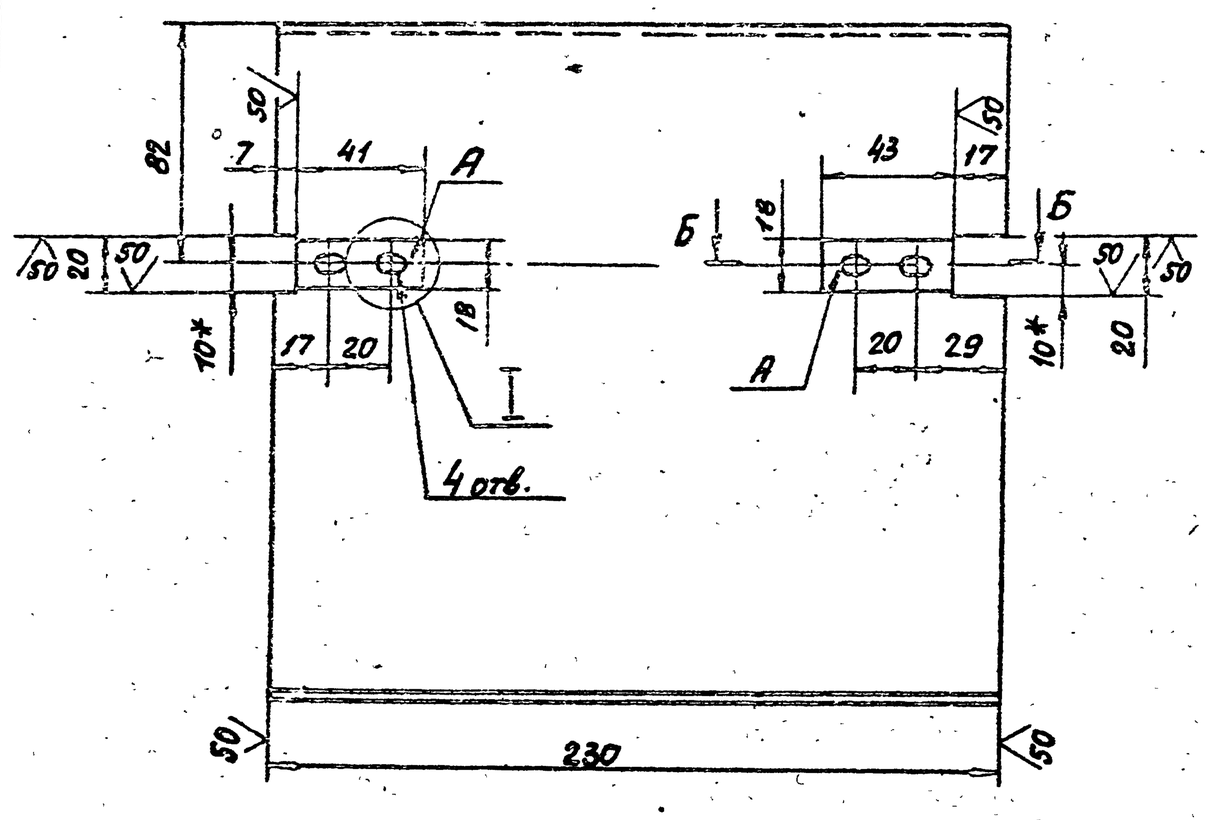

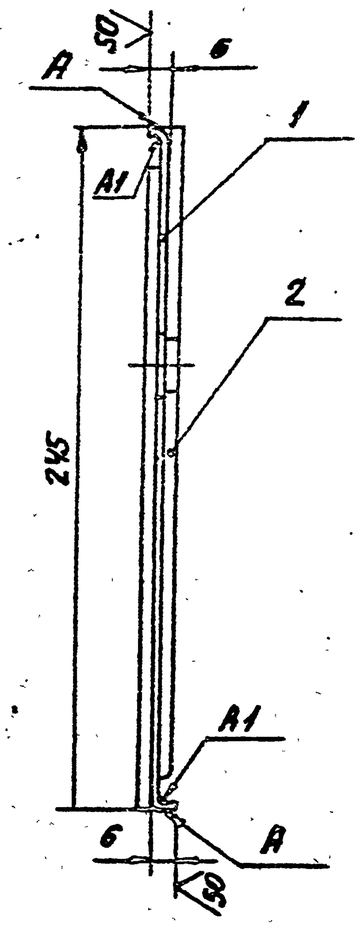

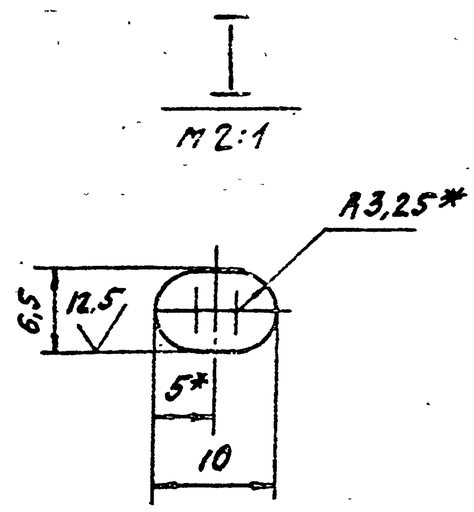

Б-Б
М 1:1

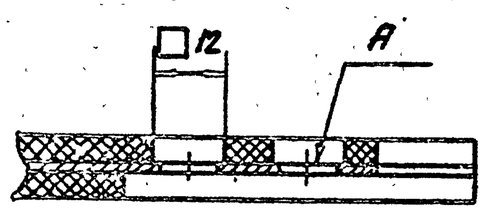

1.* Размеры для справок.
2. H14; h14; $\pm\frac{L_2}{2}$.
3. Толщина покрытия поз. 2 – 4мм. Поверхности А – не покрывать.

Изм.	Лист	№ докум.	Подп.	Дата	АЗЕ073.030СБ			
Разраб.		Беляевская			Полотно	Лит.	Масса	Масштаб
Пров.		Крупник				И	1,3	1:2
Рук.гр.		Крупник				Лист	Листов 1	
Гл.спец.		Вайнберг				Госстрой СССР Сантехпроект г. Москва		
Н.контр.		Мерзлякова						
Утв.		Сливак						

Формат А3

АЗЕ073.040СБ

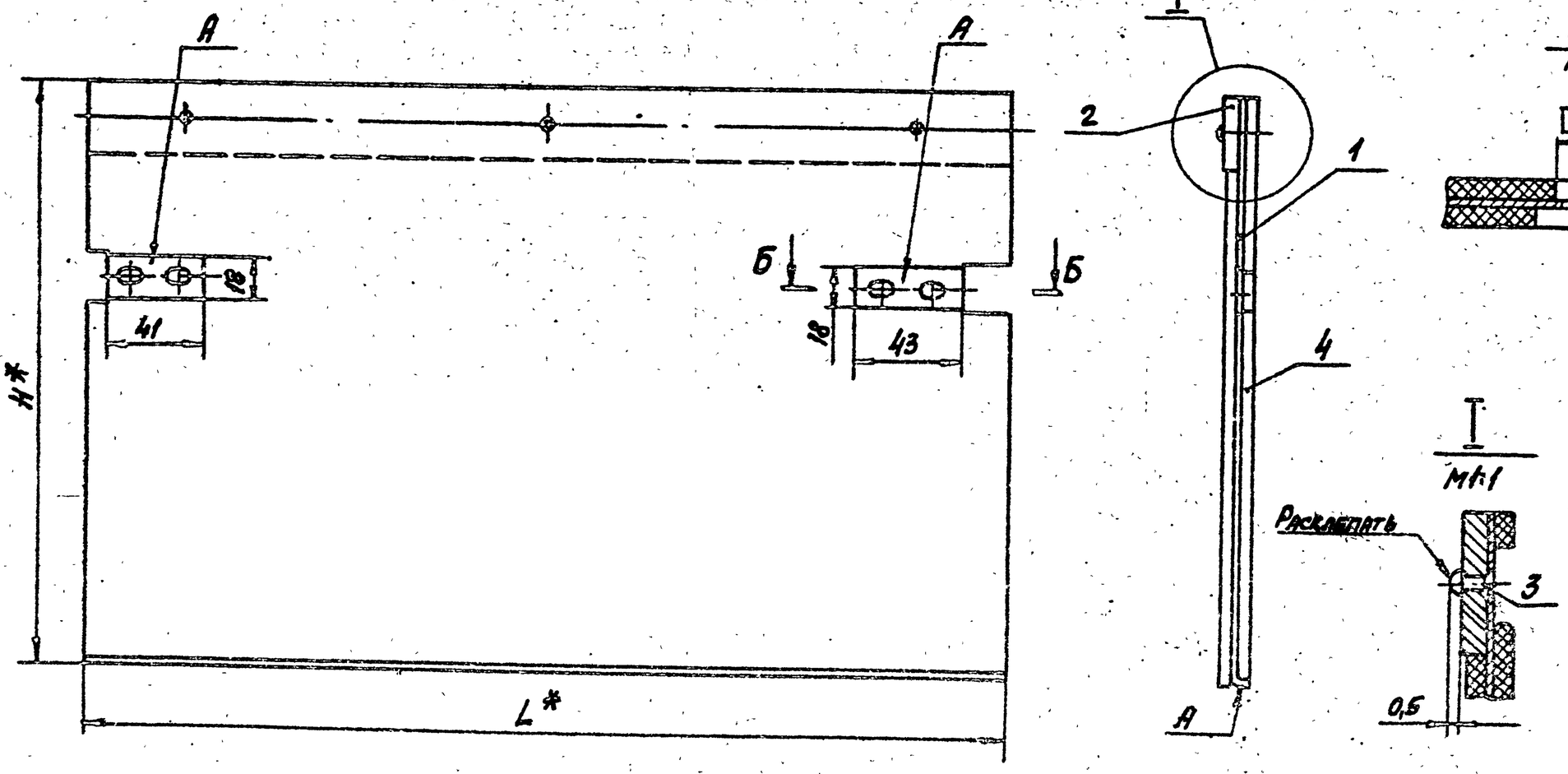

Обозначение	Размеры, мм		Масса, кг
	H*	L*	
АЗЕ073.040	245	380	3,0
-01	410		4,0
-02		480	5,0
-03		580	6,5
-04	310		4,9
-05	412	780	9,0
-06	266	980	8,1

1.* Размеры для справок.
2. H14;
3. Толщина покрытия поз. 4 – 4мм. Поверхности А – не покрывать.

Изм.	Лист	№ докум.	Подп.	Дата	АЗЕ073.040 СБ			
Разраб.		Беляевская			Полотно.	Лит.	Масса	Масштаб
Пров.		Крупник				К	См. табл.	
Рук.гр.		Крупник				Лист	Листов 1	
Гл.спец.		Вайнберг				Госстрой СССР Сантехпроект г. Москва		
Н.контр.		Мерзлякова						
Утв.		Сливак						

Копировал: Рожкова Формат А3

Серия 5.904-42

Инв. № подл. | Подп. и дата | Взам. инв. № | Инв. № дубл. | Подп. и дата | Инв. № подл. | Подп. и дата

АЗЕ073.036

Рис.1

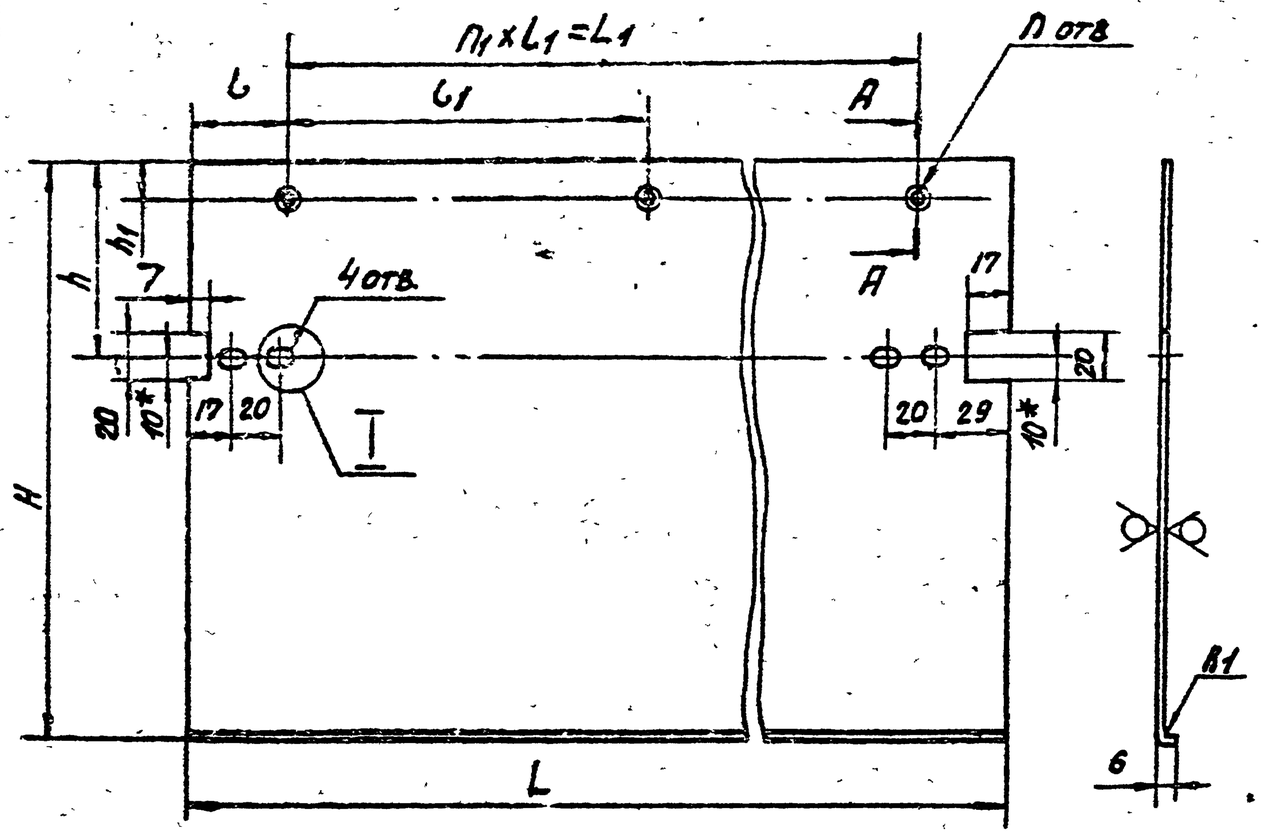

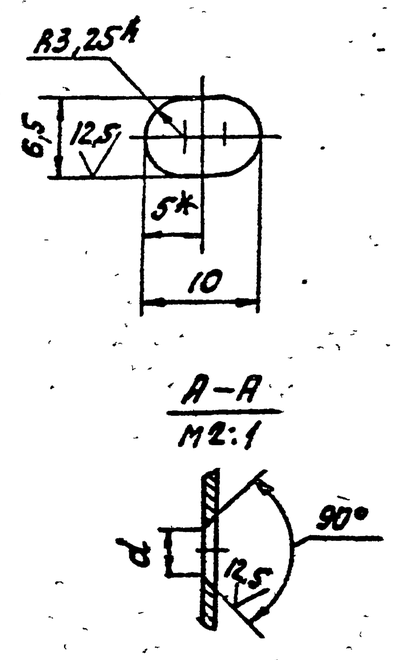

Рис.2

Остальное см. рис.1

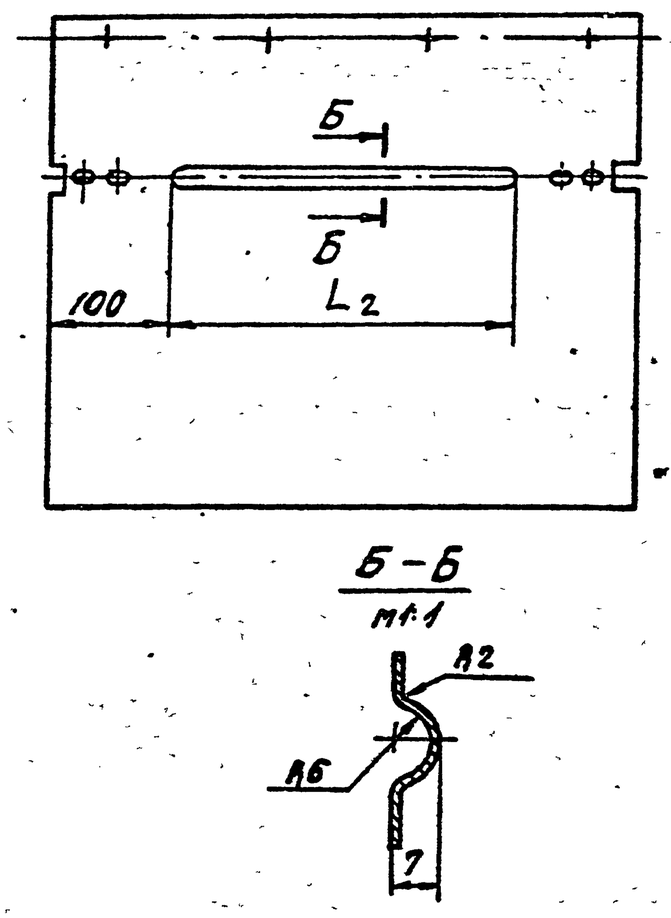

Обозначение	Рис.	Размеры, мм H	h	h1	L	L1	L2	l	l1	d	Кол., шт. n	n1	Масса, кг
АЗЕ073.036	1	245	82	15	380	300	—	40	150	3,2	3	2	0,7
–01		408	135				—						1,2
–02	2				480	390	280	45	130		4	3	1,5
–03				20	580	480	380	50	160	4,3			1,9
–04		308	103	15									1,4
–05		410	137	20	780	640	580	70			5	4	2,8
–06		264	88	15	980	850	780	65	170		6	5	2,0

1.* Размеры для справок

2. H14; h14; $\pm\frac{t2}{2}$.

АЗЕ073.036

Изм.	Лист	№ докум.	Подп.	Дата	Полотно	Лит. И	Масса См. табл.	Масштаб —
Разраб.		Белявская				Лист	Листов 1	
Пров.		Крупник						
Рук.гр.		Крупник						
Гл.спец.		Вайнберг						
Н.контр.		Мерзлякова						
Утв.		Спивак						

Лист Б1.0 ГОСТ19903-74
4-IV-ВСт3 ГОСТ16523-70

Госстрой СССР Сантехпроект г. Москва

Формат А3

Серия 5.904-42

АЗЕ073.037

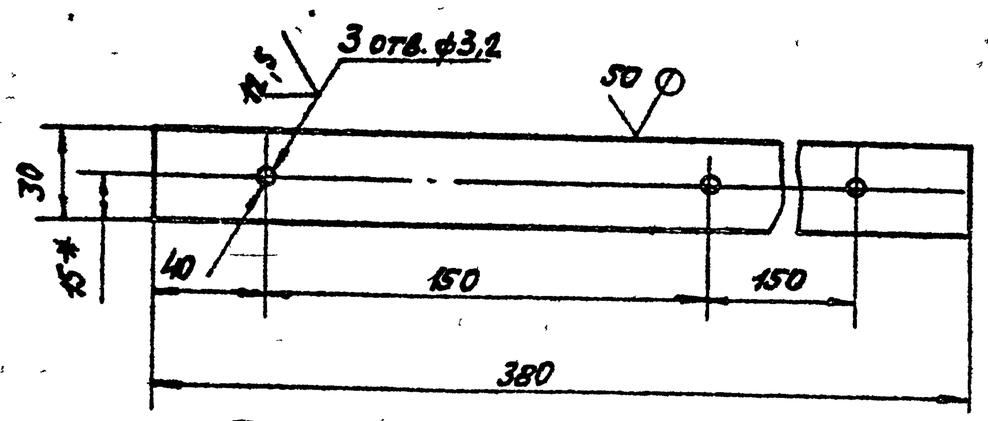

1* Размер для справок.

2. H14, h14; $\pm\frac{t2}{2}$.

АЗЕ073.037

Изм.	Лист	№ докум.	Подп.	Дата	Накладка	Лит. И	Масса 0,3	Масштаб 1:2
Разраб.		Белявская				Лист	Листов 1	
Пров.		Крупник						
Рук.гр.		Крупник						
Гл.спец.		Вайнберг						
Н.контр.		Мерзлякова						
Утв.		Спивак						

Лист Б3.0 ГОСТ19903-74
4-IV-ВСт3 ГОСТ16523-70

Госстрой СССР Сантехпроект г. Москва

Формат А4

АЗЕ073.038

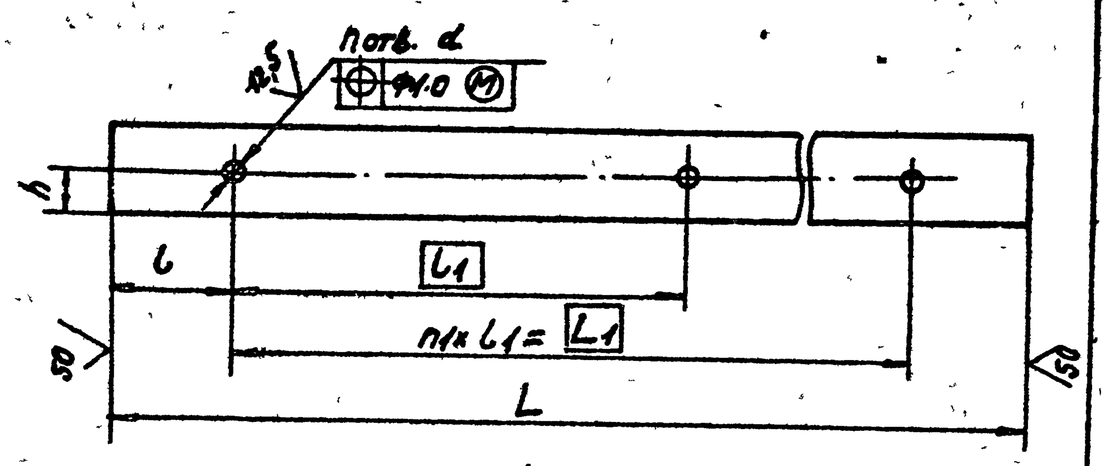

Обозначение	Размеры, мм L	L1	l	l1	h	d	Кол., шт. n	n1	Материал	Масса, кг
АЗЕ073.038	380	300	40	150	15	3,2	3	2	Полоса $\frac{5\times30\text{-Б-ГОСТ103-76}}{\text{ВСт3-I-ГОСТ535-79}}$	0,4
–01	480	390	45	130			4	3		0,6
–02	580	480	50	160	20	4,3			Полоса $\frac{5\times40\text{-Б-ГОСТ103-76}}{\text{ВСт3-I-ГОСТ535-79}}$	1,0
–03					15				Полоса $\frac{5\times30\text{-Б-ГОСТ103-76}}{\text{ВСт3-I-ГОСТ535-79}}$	0,7
–04	780	640	70		20		5	4	Полоса $\frac{5\times40\text{-Б-ГОСТ103-76}}{\text{ВСт3-I-ГОСТ535-79}}$	1,21
–05	980	850	65	170	15		6	5	Полоса $\frac{5\times30\text{-Б-ГОСТ103-76}}{\text{ВСт3-I-ГОСТ535-79}}$	2,15

Неуказанные предельные отклонения размеров H14; h14; $\pm\frac{t2}{2}$.

АЗЕ073.038

Изм.	Лист	№ докум.	Подп.	Дата	Накладка	Лит. И	Масса См. табл.	Масштаб —
Разраб.		Белявская				Лист	Листов 1	
Пров.		Крупник						
Рук.гр.		Крупник						
Гл.спец.		Вайнберг						
Н.контр.		Мерзлякова						
Утв.		Спивак			См. табл.			

Госстрой СССР Сантехпроект г. Москва

Копировал: Рожкова

Формат А4

Формат	Зона	Поз.	Обозначение	Наименование	Кол.	Примечание
				Документация		
А2			А3Е074.000 СБ	Сборочный чертеж		
			Переменные данные для исполнений			
				А3Е074.000		
				Сборочные единицы		
А4		1	А3Е073.030-04	Полотно	2	
А4		2	А3Е074.010	Корпус	1	
				Детали		
А4		3	А3Е073.001	Ось	2	
А4		4	А3Е073.002	Ось	2	
А4		5	А3Е073.003	Втулка	2	
А4		6	А3Е073.004	Упор	2	
А4		7	А3Е073.005-01	Рычаг	2	
А4		8	А3Е073.006-05	Груз	2	
				Стандартные изделия		
		9		Болт М6х20.36 ГОСТ 7798-70	2	

Изм. Лист № докум. Подп. Дата
Разраб. Шершакова
Пров. Крупник
Рук.гр. Крупник
Н.контр. Мерзлякова
Утв. Сливак

А3Е074.000

Клапан обратный огнезадерживающий с пределом огнестойкости 0,5ч

Лит. И | Лист 1 | Листов 2

Госстрой СССР САНТЕХПРОЕКТ г.Москва

Формат А4

Формат	Зона	Поз.	Обозначение	Наименование	Кол.	Примечание
		10		Винт 2М6х8.36 ГОСТ 17473-80	8	
		11		Винт М6х10.36 ГОСТ 1476-84	4	
		12		Гайка М8.4 ГОСТ 5915-70	2	
		13		Шайба 6.65Г ГОСТ 6402-70	8	
		14		Шплинт 3,2х16 ГОСТ 397-79	2	
				А3Е074.000-01		
				Сборочные единицы		
А4		1	А3Е073.030-05	Полотно	3	
А4		2	А3Е074.010-01	Корпус	1	–
				Детали		
А4		3	А3Е073.001	Ось	3	
А4		4	А3Е073.002	Ось	3	
А4		5	А3Е073.003	Втулка	3	
А4		6	А3Е073.004	Упор	3	
А4		7	А3Е073.005-02	Рычаг	3	
А4		8	А3Е073.006-06	Груз	3	
				Стандартные изделия		
		9		Болт М6х20.36 ГОСТ 7798-70	3	
		10		Винт 2М6х8.36 ГОСТ 17473-80	12	
		11		Винт М6х10.36 ГОСТ 1476-84	6	
		12		Гайка М8.4 ГОСТ 5915-80	3	
		13		Шайба 6.65Г ГОСТ 6402-70	12	
		14		Шплинт 3.2х16 ГОСТ 397-79	3	

Изм. Лист № докум. Подп. Дата

А3Е074.000 Лит. 2

Формат А4

Серия 5.904-42

Формат	Зона	Поз.	Обозначение	Наименование	Кол.	Примечание
				Документация		
А2			А3Е074.010 СБ	Сборочный чертеж		
			Переменные данные для исполнений			
				А3Е074.010		
				Сборочные единицы		
А4		1	А3Е073.020-05	Фланец	2	
				Детали		
А4		2	А3Е073.011	Втулка	2	
А4		3	А3Е073.013	Втулка	2	
А4		4	А3Е073.014-05	Стенка	2	
А4		5	А3Е073.015-08	Упор	1	
		6	-09	Упор	1	
		7	-10	Упор	1	
		8	-11	Упор	1	
А4		9	А3Е073.016-03	Упор	2	
Б4		10	А3Е074.001	Упор; L=70-0,74		
				Уголок 25х25х2 ГОСТ 19771-74 / ВСт3-I-ГОСТ 11474-76	2	0.05кг

Изм. Лист № докум. Подп. Дата
Разраб. Шершакова
Пров. Крупник
Рук.гр. Крупник
Н.контр. Мерзлякова
Утв. Сливак

А3Е074.010

Корпус.

Лит. И | Лист 1 | Листов 3

Госстрой СССР САНТЕХПРОЕКТ г.Москва

Формат А4

Формат	Зона	Поз.	Обозначение	Наименование	Кол.	Примечание
Б4		11	А3Е074.002	Упор; L=174-1		
				Уголок 25х25х2 ГОСТ 19771-74 / ВСт3-I-ГОСТ 11474-76	2	0,12кг
Б4		12	А3Е074.003	Стенка; 394-1,4х596-1,75		
				Лист Б2,0 ГОСТ 19903-74 / 4-IV В Ст3 ГОСТ 16523-70	2	3,75кг
Б4		13	А3Е074.004	Пластина; 60-0,74х60-0,74		
				Лист Б3,0 ГОСТ 19903-74 / 4-IV В Ст3 ГОСТ 16523-70	4	0,08кг
				Материалы		
		14		Огнезащитное вспучивающееся покрытие ВПМ-2 ГОСТ 25131-82	15,7	кг
				А3Е074.010-02		
				Сборочные единицы		
А4		1	А3Е073.010-06	Фланец	2	
				Детали		
А4		2	А3Е073.011	Втулка	3	
А4		3	А3Е073.013	Втулка	3	
А4		4	А3Е073.014-06	Стенка	2	
А4		5	А3Е073.015-12	Упор	1	
		6	-13	Упор	1	
		7	-14	Упор	1	
		8	-15	Упор	1	

Изм. Лист № докум. Подп. Дата

А3Е074.010 Лит. 7

Копировал Рожкова

Формат А4

Формат	Зона	Поз.	Обозначение	Наименование	Кол.	Примечание
А4	9		А3Е073.016 –04	Упор	2	
Б4	10		А3Е074.005	Упор; L=104–0,87		
				Уголок 25×25×2 ГОСТ19771-74 / ВСт3-I-ГОСТ11474-76	4	0,07кг
Б4	11		А3Е074.006	Упор; L=242–1,15		
				Уголок 25×25×2 ГОСТ19771-74 / ВСт3-I-ГОСТ11474-76	4	0,17кг
Б4	12		А3Е074.007	Стенка; 524-1,75×796-2		
				Лист Б2,0 ГОСТ19903-74 / 4-IV-ВСт3ГОСТ16523-70	2	6,5кг
Б4	13		А3Е074.008	Пластина; 60-0,74×60-0,74		
				Лист Б3,0 ГОСТ19903-74 / 4-IV-ВСт3ГОСТ16523-70	6	0,08кг
				МАТЕРИАЛЫ		
	14			Огнезащитное вспучивающееся покрытие ВПМ-2 ГОСТ25131-82	33	кг

Инв.№подл. | Подп. и дата | Взам.инв.№ | Инв.№дубл. | Подп. и дата

Изм. Лист №докум. Подп. Дата

А3Е074.010

Лист 3

Формат А4

Формат	Зона	Поз.	Обозначение	Наименование	Кол.	Примечание
				ДОКУМЕНТАЦИЯ		
А2			А3Е075.000 СБ	Сборочный чертеж		
				СБОРОЧНЫЕ ЕДИНИЦЫ		
А4		1	А3Е073.030 –06	Полотно	4	
А4		2	А3Е075.010	Корпус	1	
				ДЕТАЛИ		
А4		3	А3Е073.001	Ось	4	
А4		4	А3Е073.002	Ось	4	
А4		5	А3Е073.003	Втулка	4	
А4		6	А3Е073.004	Упор	4	
А4		7	А3Е073.005 –01	Рычаг	4	
А4		8	А3Е073006 –05	Груз	4	
				СТАНДАРТНЫЕ ИЗДЕЛИЯ		
		9		Болт М6×20.36 ГОСТ7798-70	4	
		10		Винт 2М6×8.36 ГОСТ17473-80	16	
		11		Винт М6×10.36 ГОСТ1476-84	8	
		12		Гайка М8.4 ГОСТ5915-70	4	
		13		Шайба 6.65Г ГОСТ6402-70	16	
		14		Шплинт 3,2×16 ГОСТ397-79	4	

Инв.№подл. | Подп. и дата | Взам.инв.№ | Инв.№дубл. | Подп. и дата

Изм. Лист №докум. Подп. Дата

А3Е075.000

Разраб. Шершакова
Пров. Крупник
Рук.гр. Крупник
Н.контр. Мерзлякова
Утв. Сливак

Клапан обратный огнезадерживающий с пределом огнестойкости 0,54.

Лит. И | Лист | Листов 1

Госстрой СССР САНТЕХПРОЕКТ г.Москва

Формат А4

Серия 5.904-42

Формат	Зона	Поз.	Обозначение	Наименование	Кол.	Примечание
				ДОКУМЕНТАЦИЯ		
А2			А3Е075.010 СБ	Сборочный чертеж		
				СБОРОЧНЫЕ ЕДИНИЦЫ		
А4		1	А3Е073.020 –07	Фланец	2	
				ДЕТАЛИ		
А4		2	А3Е073.011	Втулка	4	
А4		3	А3Е073.013	Втулка	4	
А4		4	А3Е073.014 –07	Стенка	2	
А4		5	А3Е073.015 –16	Упор	1	
		6	–17	Упор	1	
		7	–18	Упор	1	
		8	–19	Упор	1	
А4		9	А3Е073.016 –05	Упор	2	
Б4		10	А3Е075.001	Упор; L=54–0,74		
				Уголок 25×25×2 ГОСТ19771-74 / ВСт3-I-ГОСТ11474-76	3	0,04кг
Б4		11	А3Е075.002	Упор; L=145–1		
				Уголок 25×25×2 ГОСТ19771-74 / ВСт3-I-ГОСТ11474-76	3	0,12кг

Инв.№подл. | Подп. и дата | Взам.инв.№ | Инв.№дубл. | Подп. и дата

Изм. Лист №докум. Подп. Дата

А3Е075.010

Разраб. Шершакова
Пров. Крупник
Рук.гр. Крупник
Н.контр. Мерзлякова
Утв. Сливак

Корпус

Лит. И | Лист 1 | Листов 2

Госстрой СССР САНТЕХПРОЕКТ г.Москва

Формат А4

Формат	Зона	Поз.	Обозначение	Наименование	Кол.	Примечание
Б4		12	А3Е075.003	Стенка; 359-1,4×996-2,3		
				Лист Б2,0 ГОСТ19903-74 / 4-IV-ВСт3ГОСТ16523-70	2	5,6кг
Б4		13	А3Е075.004	Пластина; 60-0,74×60-0,74		
				Лист Б3,0 ГОСТ19903-74 / 4-IV-ВСт3ГОСТ16523-70	8	0,08кг
				МАТЕРИАЛЫ		
		14		Огнезащитное вспучивающееся покрытие ВПМ-2 ГОСТ25131-82	19,3	кг

Инв.№подл. | Подп. и дата | Взам.инв.№ | Инв.№дубл. | Подп. и дата

Изм. Лист №докум. Подп. Дата

А3Е075.-010

Лист 2

Копировал Рожкова

Формат А4

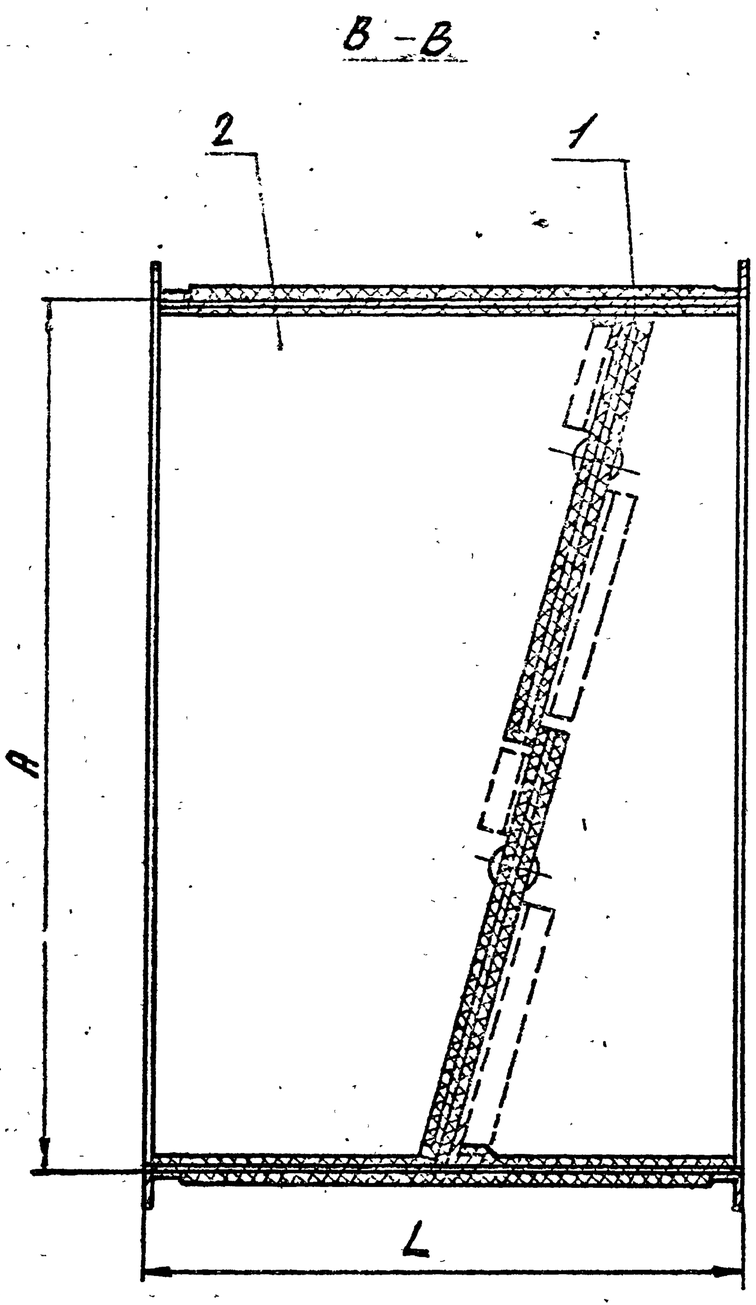

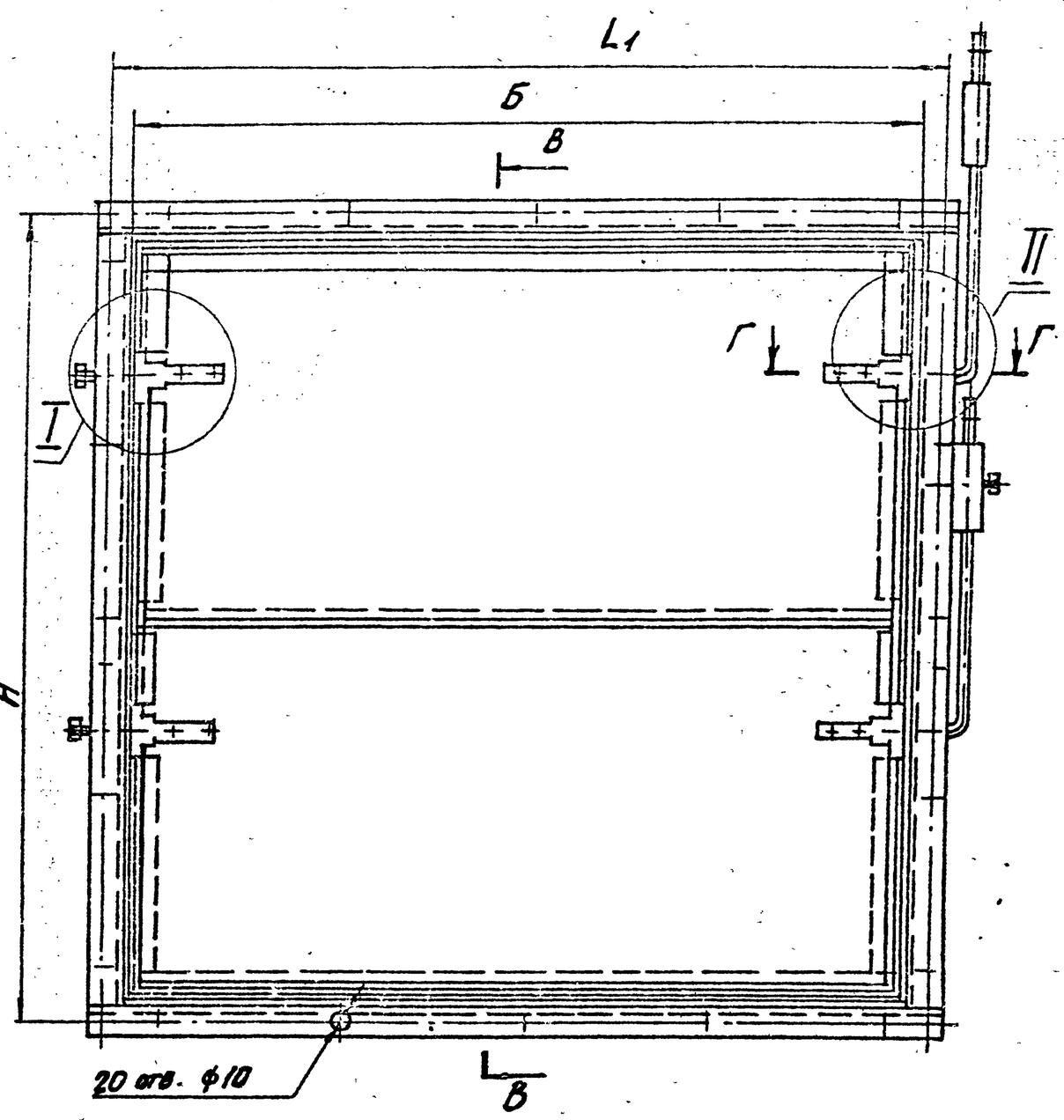

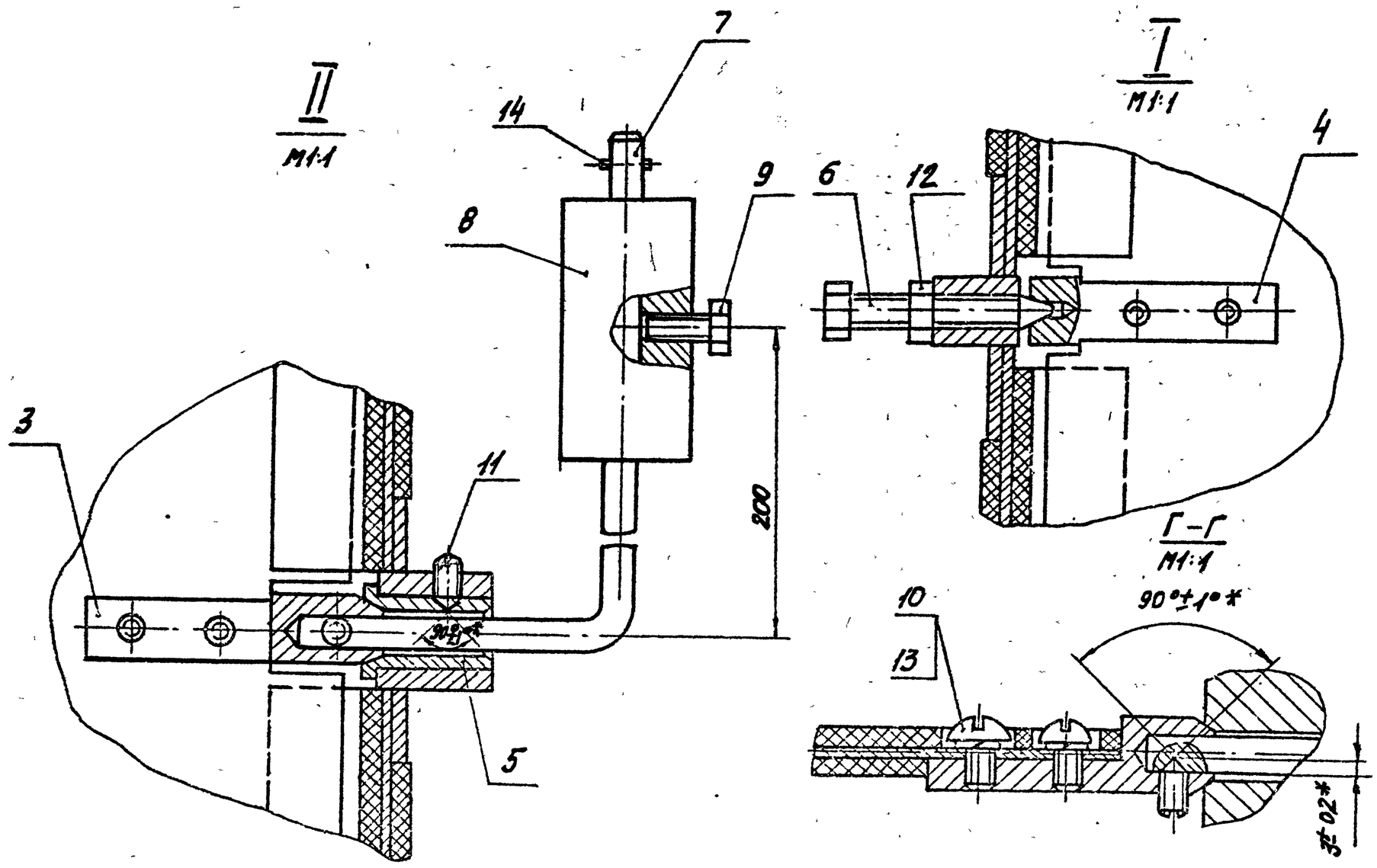

Обозначение	Размеры, мм					Масса, кг
	А	Б	L	L_1	Н	
А3Е074.000	600	600	400	630	630	46,5
-01	800	800	530	830	830	75,3

Размеры для справок, кроме указанных знаком *

Изм.	Лист	№ докум.	Подп.	Дата	А3 Е074.000 СБ			
Разраб.		Шершаков			Клапан обратный огнезадерживающий с пределом огнестойкости 0,5ч	Лит.	Масса	Масштаб
Пров.		Крупник				И	См. табл.	—
Нач.гр.		Крупник				Лист	Листов 1	
Гл.спец.		Зайнберг				Госстрой СССР Сантехпроект г. Москва		
Н.контр.		Нерзлякова						
Утв.		Слиэак						

Копировал Ранкова

Формат А2

Серия 5.904-42

Инв. № подл. | Подп. и дата | Взам. инв. № | Инв. № дубл. | Подп. и дата

АЗЕ074.010СБ

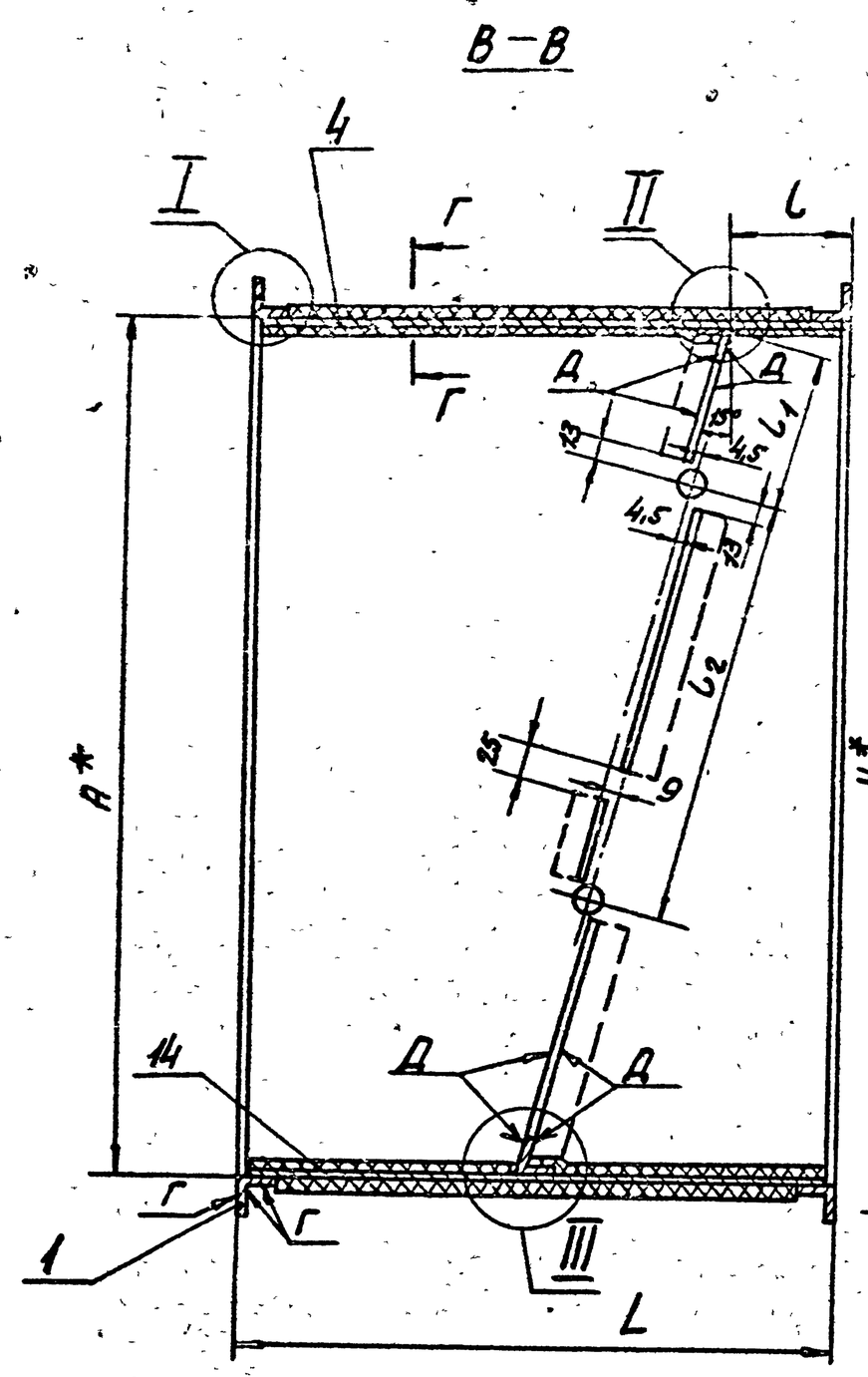

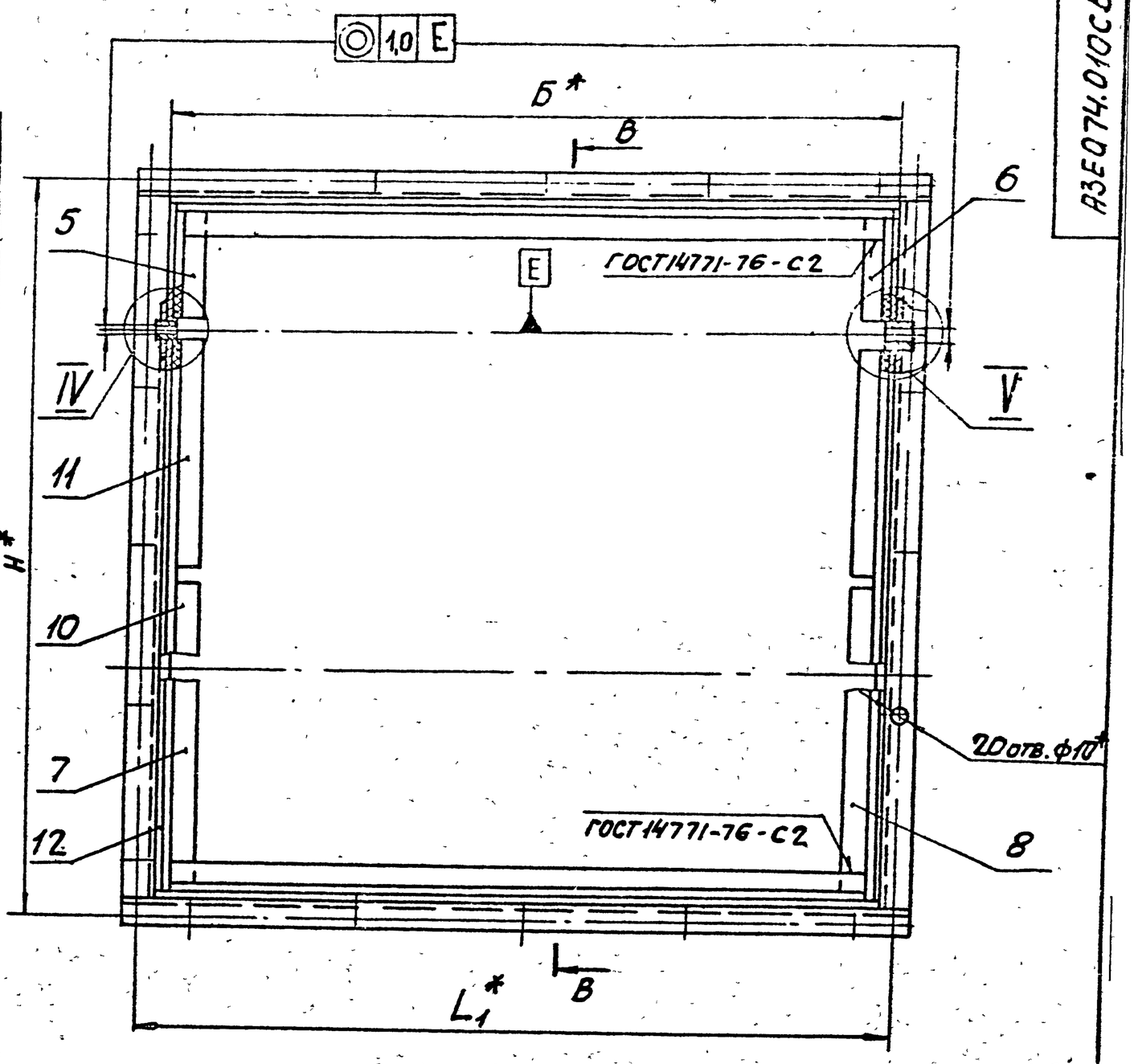

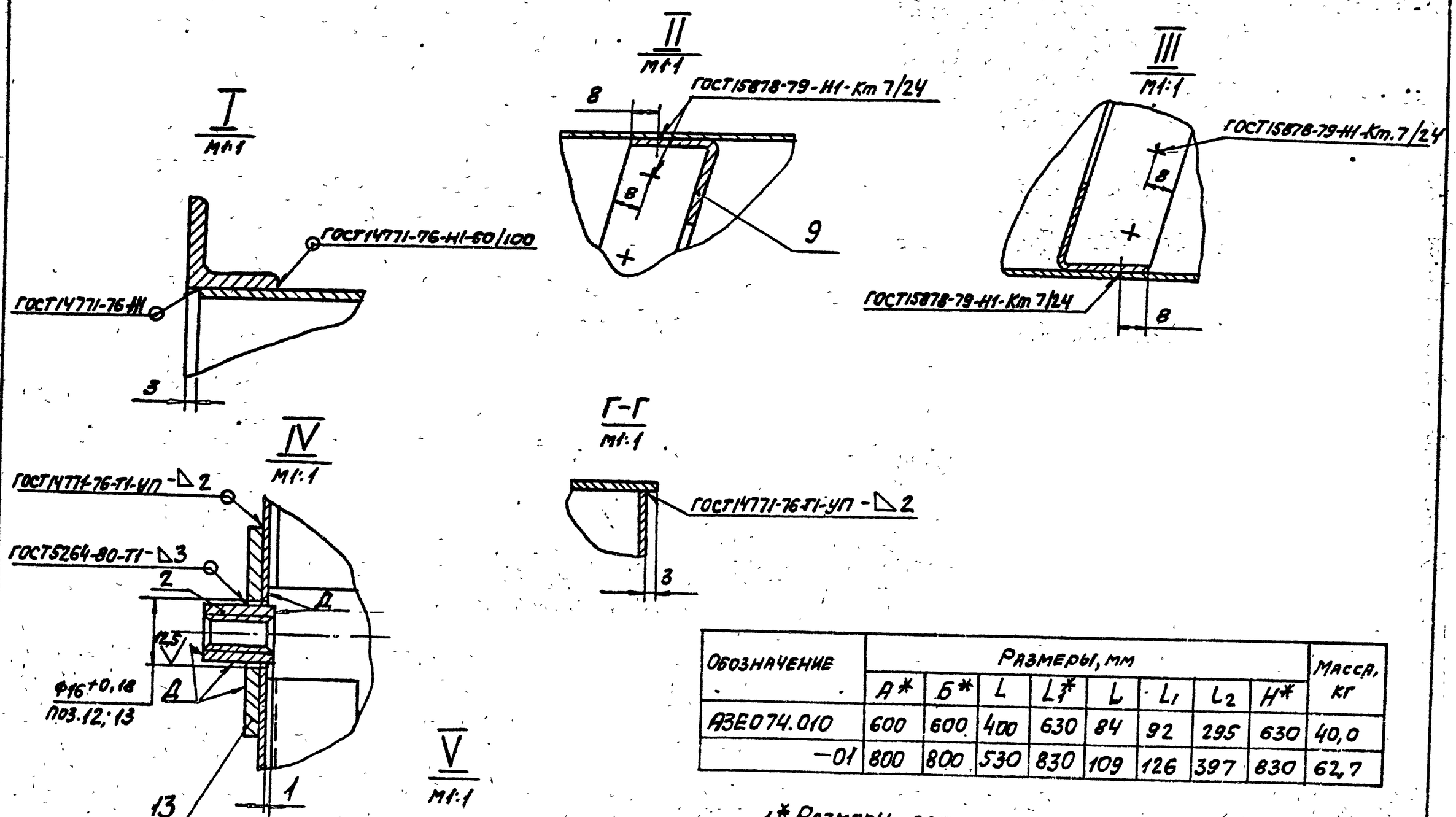

Обозначение	Размеры, мм								Масса, кг
	А*	Б*	L	L1*	L	L1	L2	Н*	
АЗЕ074.010	600	600	400	630	84	92	295	630	40,0
–01	800	800	530	830	109	126	397	830	62,7

1.* Размеры для справок.

2. $\pm \frac{t2}{2}$

3. Толщина покрытия поз. 14 – 4 мм поверхности Д не покрывать.

4. Покрытие поз. 14 на выносных элементах I...V и в сечении Г–Г – не показано.

Изм	Лист	№ докум.	Подп.	Дата	АЗЕ074.010СБ			
Разраб.		Шершакова			Корпус.	Лит.	Масса	Масштаб
Пров.		Крупник				И	См. табл.	—
Рук.гр.		Крупник				Лист	Листов 1	
Гл.спец.		Вайнберг				Госстрой СССР Сантехпроект г. Москва		
Н.контр.		Мерзлякова						
Утв.		Сливак						

Серия 5.904-42

Инв. № подл. | Подп. и дата | Взам. инв. № | Инв. № дубл. | Подп. и дата

Копировал: Олькова

Формат А2

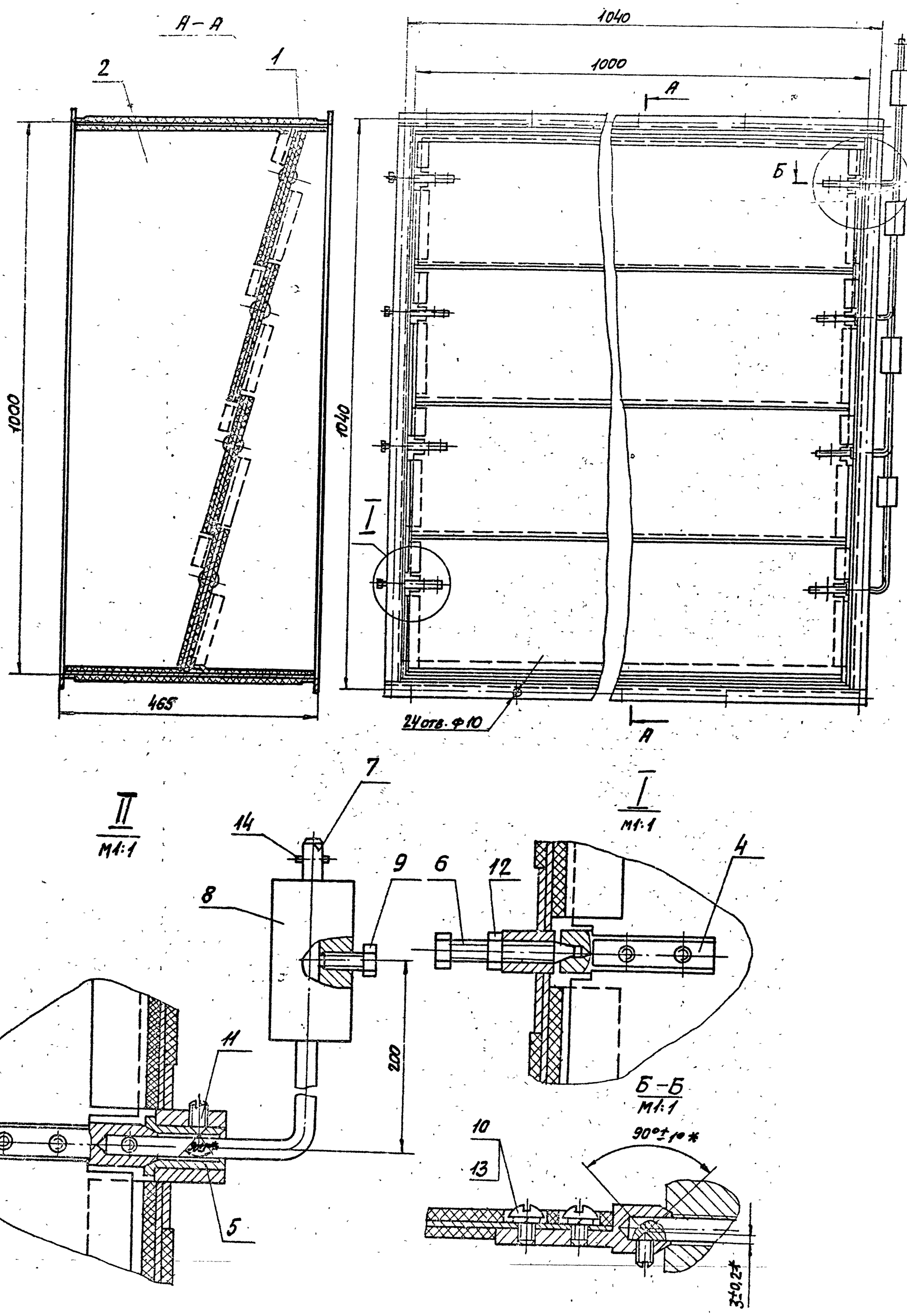

Размеры для справок, кроме указанных знаком*.

Изм	Лист	№ докум	Подп	Дата	АЗЕ075 000 СБ			
Разраб		Шершакова			Клапан обратный огнезадерживающий с пределом огнестойкости 0,5ч	Лит.	Масса	Масштаб
Пров		Крупник				И	102	1:5
Рук гр		Крупник				Лист	Листов 1	
Гл спец		Вачкберг				Госстрой СССР САНТЕХПРОЕКТ г. Москва		
Н. контр.		Мерзлякова						
Утв.		Спивак						

Копировал: Рошкова

Формат А2

Серия 5 904-42

Инв. № подл. | Подп. и дата | Взам. инв. № | Инв. № подл. | Подп. и дата

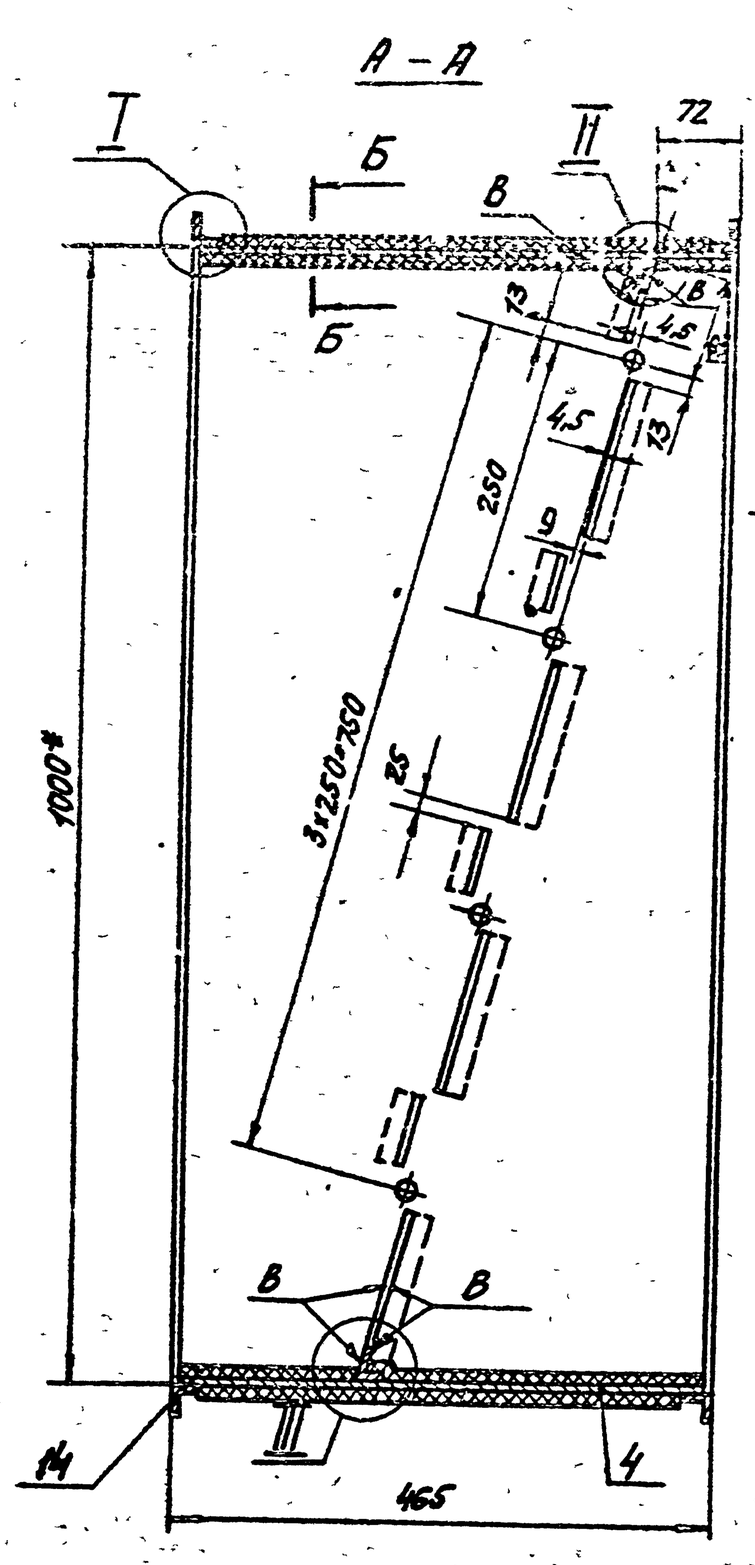

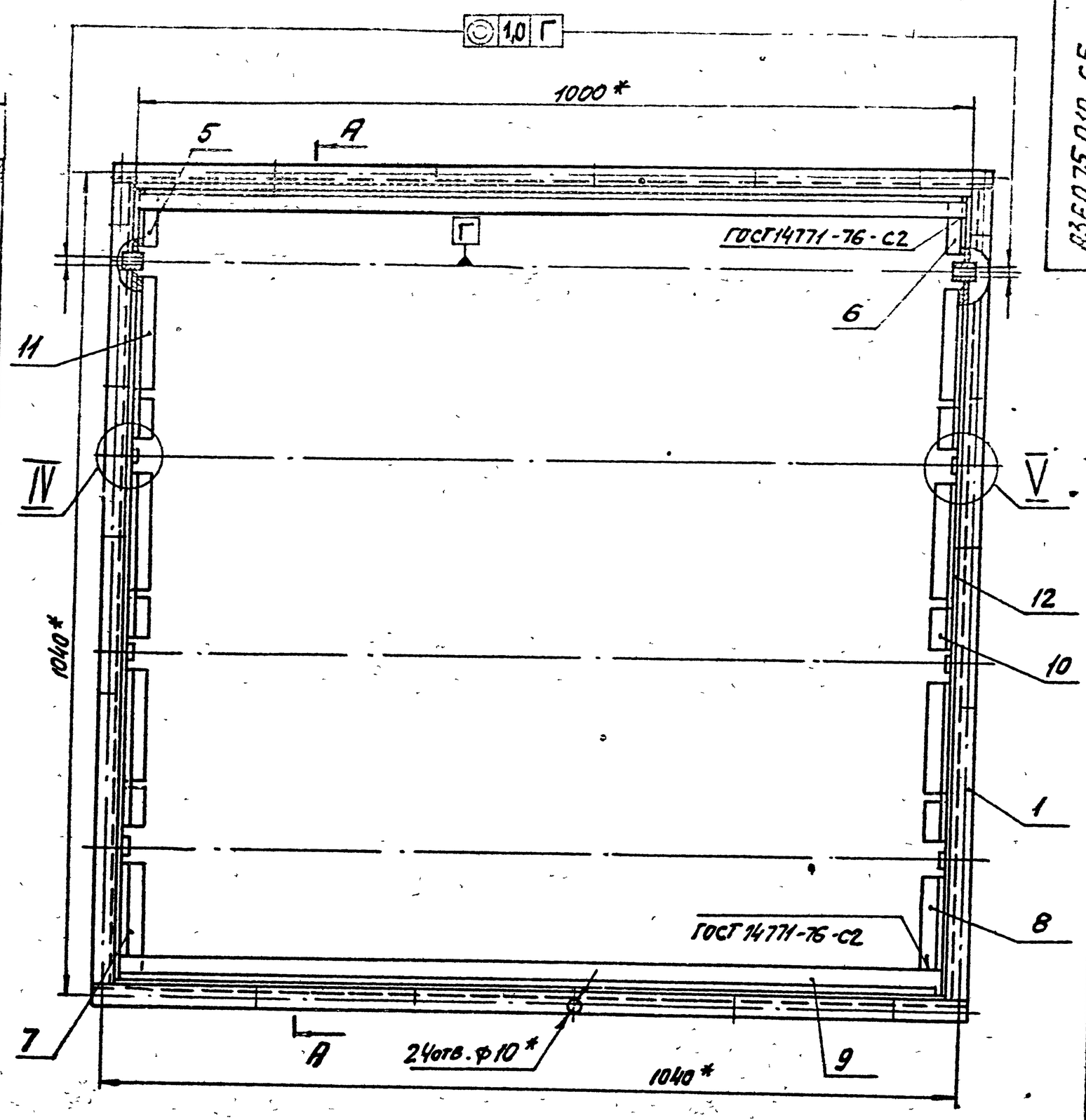

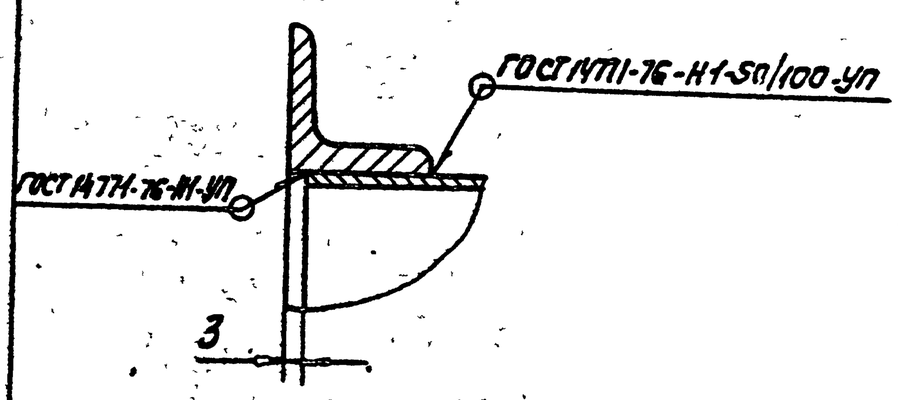

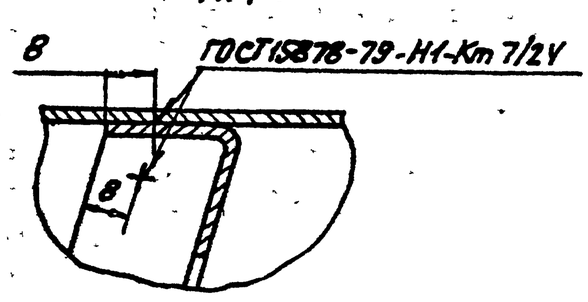

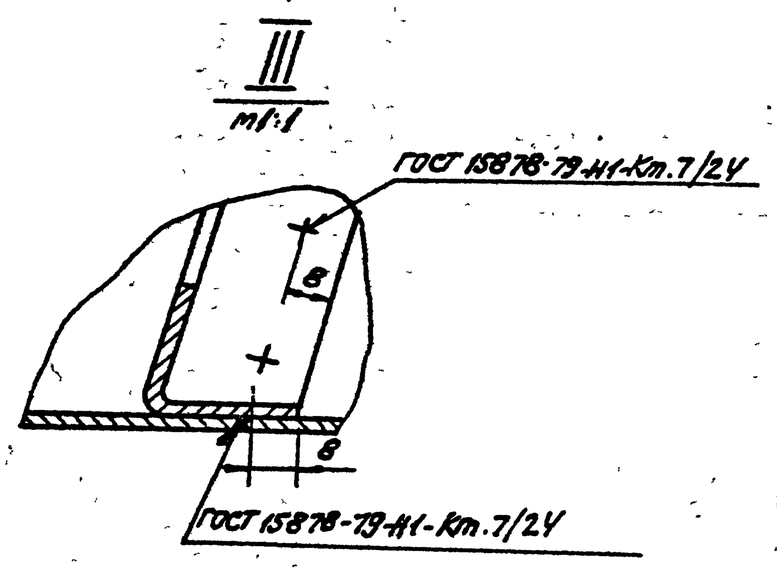

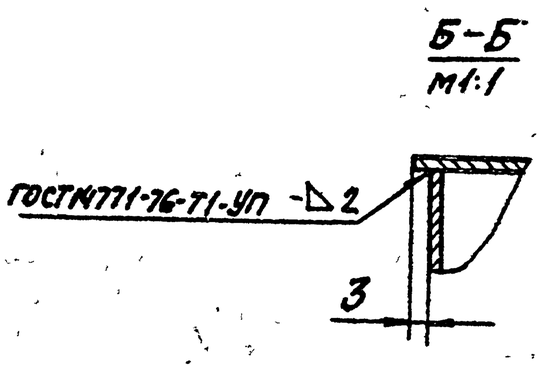

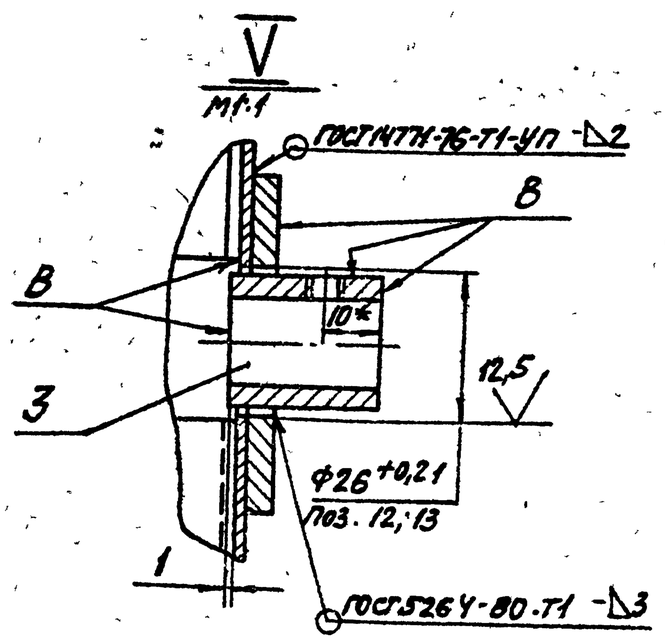

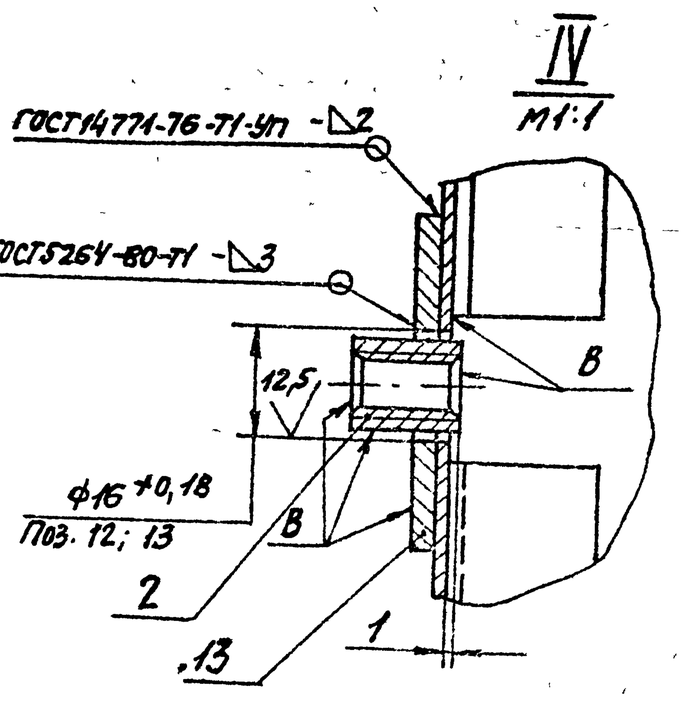

1.* Размеры для справок

2. $\pm\frac{t2}{2}$

3. Толщина покрытия поз. 14 – 4мм. Поверхности В – не покрывать.

4. Покрытие поз. 14 на выносных элементах I...IV и сечении Б-Б – не показано.

					АЗЕ075.010 СБ			
Изм	Лист	№ докум.	Подп.	Дата	Корпус.	Лит.	Масса	Масштаб
Разраб.		Шершакова				И	66	1:5
Пров.		Крупник				Лист	Листов 1	
Рук. гр.		Крупник				Госстрой СССР САНТЕХПРОЕКТ г. Москва		
Гл. спец.		Ванберг						
Н. контр.		Мерзлякова						
Утв.		Спивак						

Серия 5.904-42

Инв. № подл. | Подп. и дата | Взам. инв. № | Инв. № дубл. | Подп. и дата

Копировал Ружкова

Формат А2

400275-01 (22)