ТИПОВАЯ ДОКУМЕНТАЦИЯ НА КОНСТРУКЦИИ, ИЗДЕЛИЯ
И УЗЛЫ ЗДАНИЙ И СООРУЖЕНИЙ

СЕРИЯ 5.904-48

УСТАНОВКА И КРЕПЛЕНИЕ ВОЗДУШНО-ОТОПИТЕЛЬНЫХ АГРЕГАТОВ

ВЫПУСК 0

МАТЕРИАЛЫ ДЛЯ ПРОЕКТИРОВАНИЯ

25756-01

Отпускная цена
на момент реализации,
указана в счет-накладной

ТИПОВАЯ ДОКУМЕНТАЦИЯ НА КОНСТРУКЦИИ, ИЗДЕЛИЯ
И УЗЛЫ ЗДАНИЙ И СООРУЖЕНИЙ

СЕРИЯ 5.904-48

УСТАНОВКА И КРЕПЛЕНИЕ ВОЗДУШНО-ОТОПИТЕЛЬНЫХ АГРЕГАТОВ

ВЫПУСК 0

МАТЕРИАЛЫ ДЛЯ ПРОЕКТИРОВАНИЯ

УТВЕРЖДЕНЫ
ГЛАВНЫМ УПРАВЛЕНИЕМ ПРОЕКТИРОВАНИЯ
ГОССТРОЯ СССР
ПРОТОКОЛОМ ОТ 1988 г. №

ВВЕДЕНЫ В ДЕЙСТВИЕ
ГПИ САНТЕХПРОЕКТ
ПРИКАЗОМ ОТ 1988 г. №

РАЗРАБОТАНЫ
ГПИ САНТЕХПРОЕКТ
ГОССТРОЯ СССР

ЗАМ. ГЛ. ИНЖЕНЕРА ИНСТИТУТА Дюжинков В.Д.
ГЛАВНЫЙ ИНЖЕНЕР ПРОЕКТА Сливак В.А.

©

25756-01 2

Содержание

Наименование	Стр.
Содержание	2
1. Введение	3
2. Назначение	3
3. Технические данные	4
4. Конструкция изделия	5
Схемы установок агрегатов	6-15

1. Введение

Типовая документация серии „Установка и крепление воздушно-отопительных агрегатов" состоит из следующих выпусков:

выпуск 0 — Материалы для проектирования.

выпуск 1-1 Установка и крепление агрегатов типа А02-4 ÷ А02-10. Рабочие чертежи.

выпуск 1-2 Установка и крепление агрегатов типа А02-20; А02-25 и СТД300П. Рабочие чертежи.

2. Назначение

Крепление воздушно-отопительных агрегатов разработано для установки:

1) на железобетонных колоннах прямоугольного сечения.
2) на железобетонных двухветвевых колоннах
3) на кирпичных стенах
4) на металлических колоннах.

Разработаны два варианта крепления агрегатов: приваркой к строительным конструкциям и на стяжных шпильках.

Рекомендуется применять крепление конструкций приваркой к закладным элементам железобетонных колонн.

Крепление на стяжных шпильках следует использовать только в случаях отсутствия закладных деталей в железобетонных колоннах.

Приварные конструкции могут быть использованы как на крайних, так и на средних колоннах, а крепление на стяжных шпильках — только на средних колоннах.

При использовании приварного варианта крепления агрегатов строителями должно быть задано обрамление колонны угловой сталью.

Схема обрамления колонны

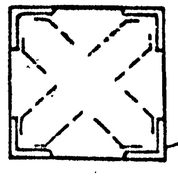

по серии 3.400-6/76

Изм.	Лист	№ докум.	Подп.	Дата				
Разраб.		Лейтес			Установка и крепление воздушно-отопительных агрегатов. Материалы для проектирования	Лит.	Лист	Листов
Рук. гр.		Мерзлякова				И	1	13
Гл. спец.		Вайнберг				САНТЕХПРОЕКТ		
Н. контр.		Смолянская						
Утв.		Сливак						

25756-01 4 Копировал: Кульбахина Формат А3

Инв. № подл. | Подп. и дата | Взам. инв. № | Инв. № дубл. | Подп. и дата

3. Технические данные

Размеры колонны приняты в соответствии со строительным каталогом типовых конструкций и деталей зданий и сооружений и приведены в таблице 1.

Таблица 1

Тип колонны	Сечение колонны	Размеры колонны, мм		
		a	в	c
Железобетонные прямоугольного сечения	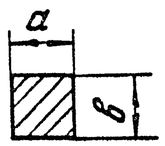	400	400	—
		600		
Железобетонные двухветвевые	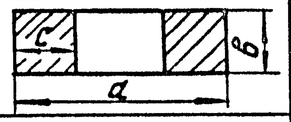	1300	500	250
		1400		300
Металлические	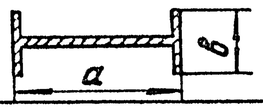	700	400	—
		1000	500	

*Размеры сечения колонн приняты как наиболее часто применяемые.

В случае необходимости крепления агрегатов к колоннам с размерами сечений, отличающимися от приведенных в таблице, могут быть разработаны аналогичные конструкции кронштейнов.

Разработаны две схемы крепления отопительных агрегатов:

Схема 1 – при установке агрегатов на средних железобетонных и металлических колоннах с направлением потока воздуха вдоль пролета.

Схема 2 – при установке агрегата на средних железобетонных колоннах с направлением потока воздуха поперек пролета.

В случае установки агрегата на крайних колоннах и у стены с направлением потока воздуха перпендикулярно стене используется схема 2.

Схемы установок воздушно-отопительных агрегатов даны в табл. 3–12.

При установке агрегатов на кирпичные стены необходимо учитывать следующее:

1) толщина стены должна быть не менее 380мм (1½ кирпича)

2) для свободно стоящих стен (не имеющих верхней опоры) высота кладки над кронштейном должна быть проверена расчетом.

4. Конструкция изделия

Подвесные воздушно-отопительные агрегаты типов А02 и СТД-300П крепятся к строительным конструкциям с помощью кронштейнов.

Крепление кронштейнов к средним железобетонным колоннам осуществляется приваркой к закладным элементам и с помощью стяжных шпилек.

На закладные элементы должны выдаваться задания строителям для конкретного проекта.

В случае крепления кронштейнов к крайним колоннам используется только сварка.

К металлическим колоннам крепление кронштейнов осуществляется сварным швом с самой колонной.

Высота расположения кронштейнов принимается по проекту.

Нагрузки на строительные конструкции см. таблицу 2.

Таблица 2

Нагрузки на строительные конструкции

Схема	Тип агрегата	P, кг	Размеры, мм	
			L	H
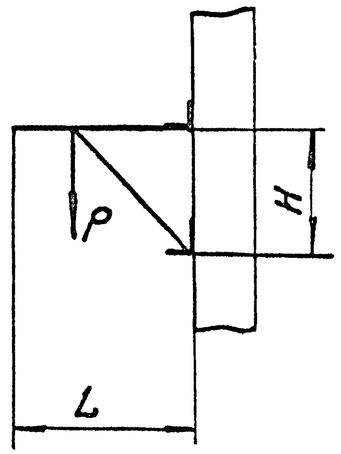	А02-4-01У3	142	1072	645
	А02-6,3-01У3	190	1325	760
	А02-10-01У3	260		
	А02-10-02У3	280	1417	910
	А02-20-01У3	580	1590	930
	А02-25-01У3	760	2090	1180
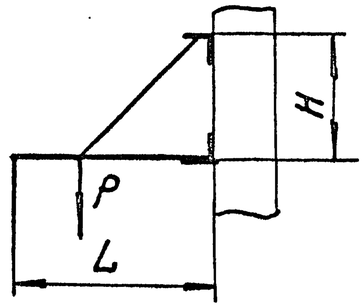	СТД 300П	860	1560	1200

Таблица 3

Схемы установок агрегатов типа А02 на колоннах прямоугольного сечения

Обозначение	Тип агрегата	Схема установки	Размеры колонны, а×в, мм	Вариант крепления кронштейна
А17В041.000	А02-4-01-У3 А02-6,3-01-У3 А02-10-01-У3	Схема 1 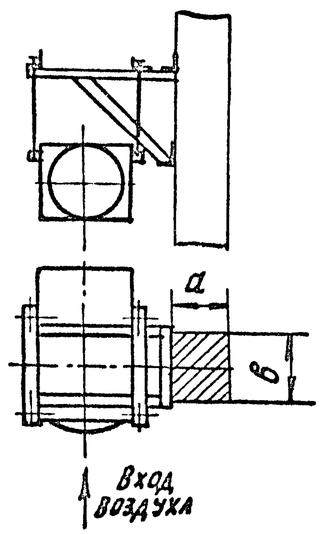	400×400 600×400 400×600	На сварке
А17В055.000 А17В056.000	А02-10-02-У3		400×400 600×400 400×600	
А17В066.000	А02-20-01-У3 А02-25-01-У3		400×400 600×400 400×600	
А17В036.000	А02-4-01-У3 А02-6,3-01-У3 А02-10-01-У3	Схема 1 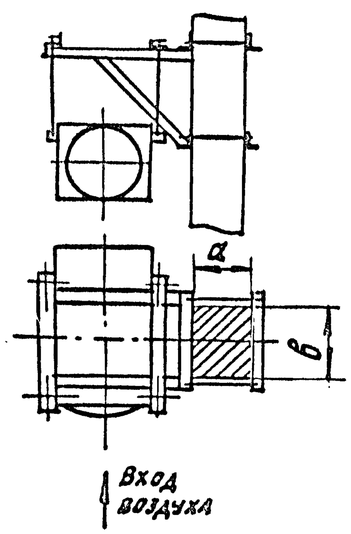	400×400 600×400 400×600	На стяжных шпильках
А17В049.000 А17В050.000	А02-10-02-У3		400×400 600×400 400×600	
А17В062.000	А02-20-01-У3 А02-25-01-У3		400×400 600×400 400×600	

Обозначение	Тип агрегата	Схема установки	Размеры колонны, а×в, мм	Вариант крепления кронштейна
А17В042.000	А02-4-01-У3 А02-6,3-01-У3 А02-10-01-У3	Схема 2 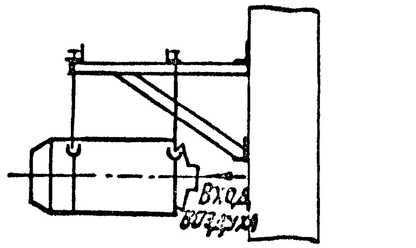	600×400	На сварке
А17В057.000	А02-10-02-У3	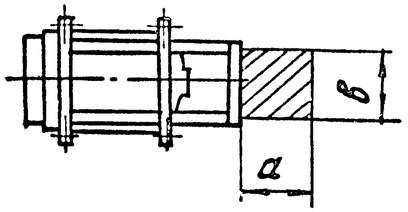		
А17В067.000	А02-20-01-У3 А02-25-01-У3			
А17В037.000	А02-4-01-У3 А02-6,3-01-У3 А02-10-01-У3	Схема 2 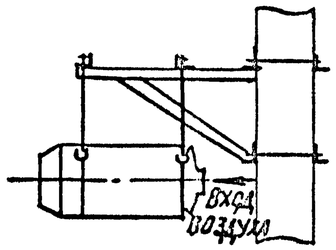	400×400;	На стяжных шпильках
А17В051.000	А02-10-02-У3	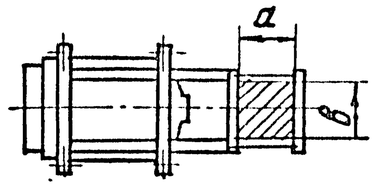		
А17В063.000	А02-20-01-У3 А02-25-01-У3			

Инв. № подл. | Подп. и дата | Взам. инв. № | Инв. № дубл. | Подп. и дата

Таблица 4

Схемы установок агрегатов типа А02 на колоннах прямоугольного сечения

Обозначение	Тип агрегата	Схема установки	Размеры колонны, а×в, мм	Вариант крепления кронштейна
А17В041.000	А02-4-01-У3 А02-6,3-01-У3 А02-10-01-У3	Схема 1 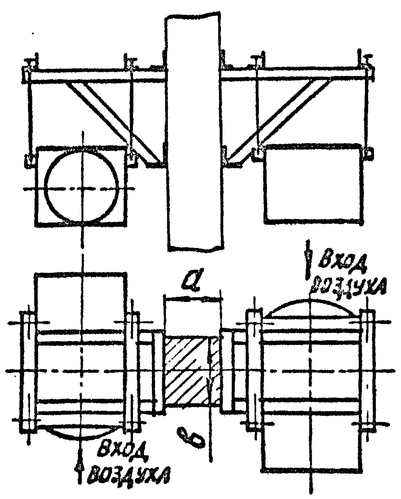	400×400 600×400 400×600	На сварке
А17В055.000	А02-10-02-У3		400×400 600×400	
А17В056.000			400×600	
А17В066.000	А02-20-01-У3 А02-25-01-У3		400×400 600×400 400×600	

Обозначение	Тип агрегата	Схема установки	Размеры колонны, а×в, мм	Вариант крепления кронштейна
А17В042.000	А02-4-01-У3 А02-6,3-01-У3 А02-10-01-У3	Схема 2 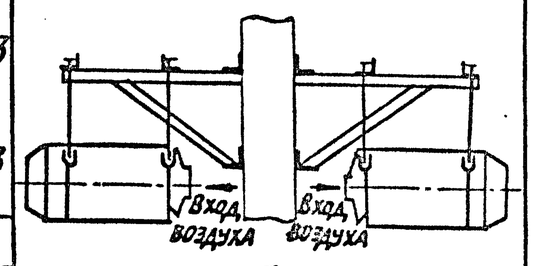	600×400	На сварке
А17В057.000	А02-10-02-У3		400×400;	
А17В057.000	А02-20-01-У3 А02-25-01-У3	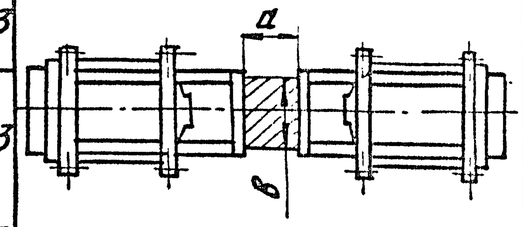		

Инв. № подл. | Подп. и дата | Взам. инв. № | Инв. № дубл. | Подп. и дата

Схемы установок агрегатов типа АО2 на двухветвевых колоннах

Таблица 5

Обозначение	Тип агрегата	Схема установки	Размеры колонны a×b×c, мм	Вариант крепления кронштейна
А17В043.000	АО2-4-01-У3 АО2-6,3-01-У3 АО2-10-01-У3	Схема 1 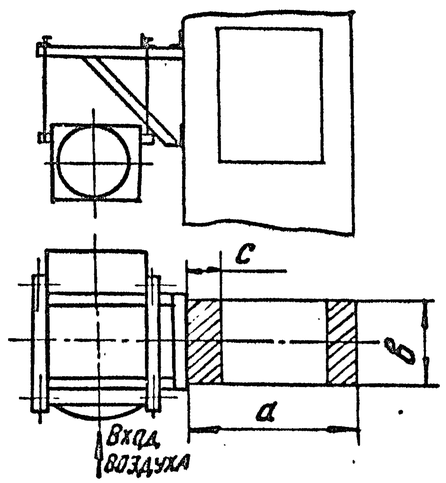	1400×500×300	На сварке
А17В058.000	АО2-10-02-У3			
А17В068.000	АО2-20-01-У3 АО2-25-01-У3			
А17В038.000	АО2-4-01-У3 АО2-6,3-01-У3 АО2-10-01-У3	Схема 1 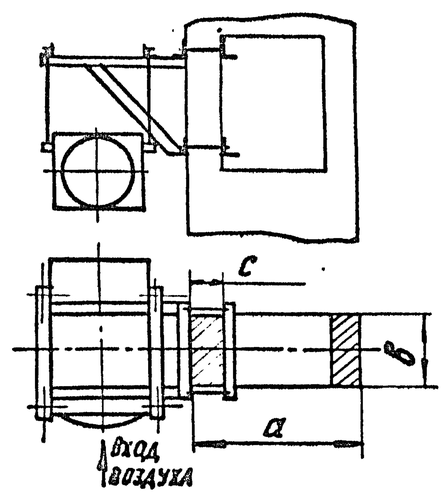	1300×500×250;	На стяжных шпильках
А17В052.000	АО2-10-02-У3			
А17В064.000	АО2-20-01-У3 АО2-25-01-У3			

Обозначение	Тип агрегата	Схема установки	Размеры колонны a×b×c, мм	Вариант крепления кронштейна
А17В044.000	АО2-4-01-У3 АО2-6,3-01-У3 АО2-10-01-У3	Схема 2 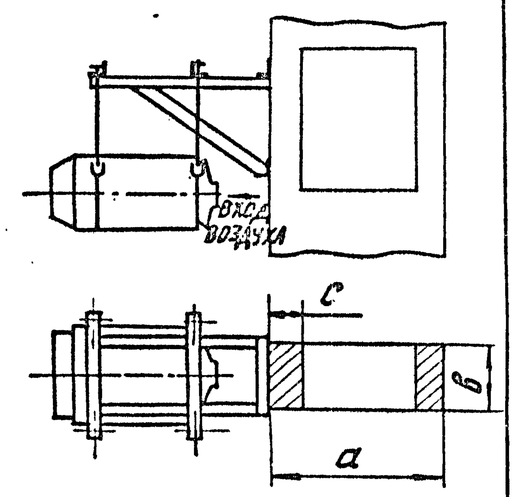	1400×500×300	На сварке
А17В059.000	АО2-10-02-У3			
А17В069.000	АО2-20-01-У3 АО2-25-01-У3			
А17В039.000	АО2-4-01-У3 АО2-6,3-01-У3 АО2-10-01-У3	Схема 2 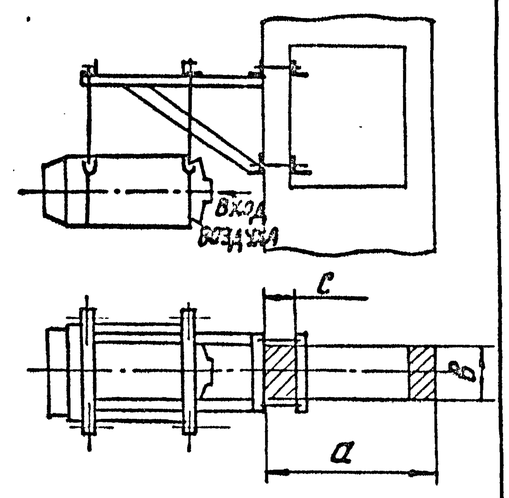	1300×500×250;	На стяжных шпильках
А17В053.000	АО2-10-02-У3			
А17В065.000	АО2-20-01-У3 АО2-25-01-У3			

Инв. № подл. | Подп. и дата | Взам. инв. № | Инв. № дубл. | Подп. и дата

Схемы установок агрегатов типа А02 на двухветвевых колоннах

Таблица 6

Обозначение	Тип агрегата	Схема установки	Размеры колонны a×b×c, мм	Вариант крепления кронштейна
А17В 043.000	А02-4-01-У3 А02-6,3-01-У3 А02-10-01-У3	Схема 1 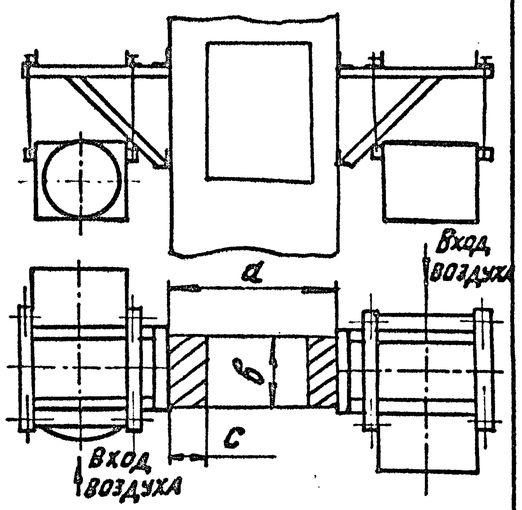	1400×500×300	На сварке
А17В 058.000	А02-10-02-У3			
А17В 068.000	А02-20-01-У3 А02-25-01-У3			
А17В 038.000	А02-4-01-У3 А02-6,3-01-У3 А02-10-01-У3	Схема 1 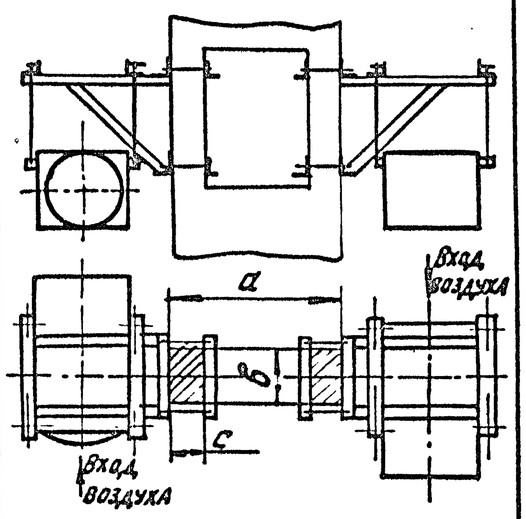	1300×500×250;	На стяжных шпильках
А17В 052.000	А02-10-02-У3			
А17В 064.000	А02-20-01-У3 А02-25-01-У3			

Обозначение	Тип агрегата	Схема установки	Размеры колонны a×b×c, мм	Вариант крепления кронштейна
А17В 044.000	А02-4-01-У3 А02-6,3-01-У3 А02-10-01-У3	Схема 2 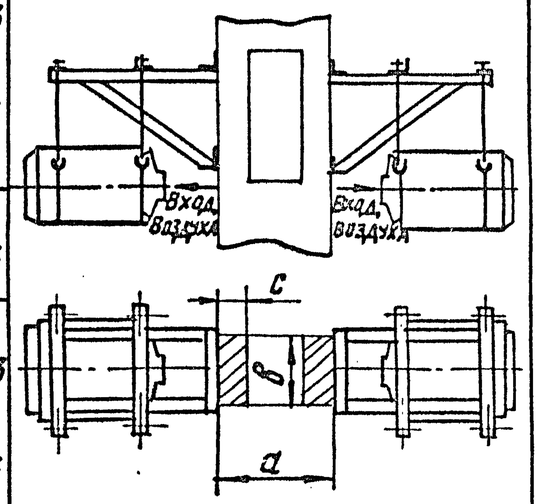	1400×500×300	На сварке
А17В 059.000	А02-10-02-У3			
А17В 069.000	А02-20-01-У3 А02-25-01-У3			
А17В 039.000	А02-4-01-У3 А02-6,3-01-У3 А02-10-01-У3	Схема 2 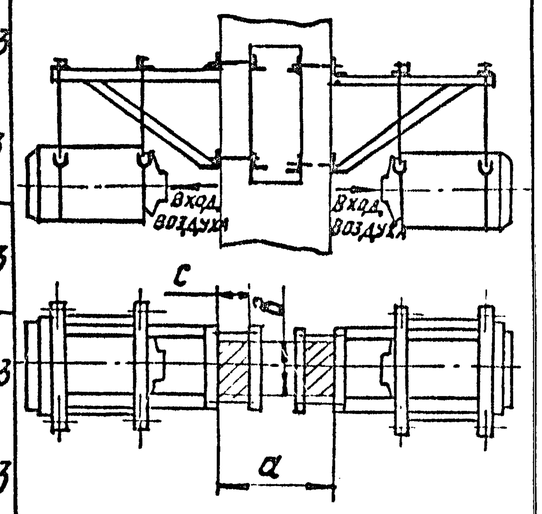	1300×500×250;	На стяжных шпильках
А17В 053.000	А02-10-02-У3			
А17В 065.000	А02-20-01-У3 А02-25-01-У3			

Инв. № подл. | Подп. и дата | Взам. инв. № | Инв. № дубл. | Подп. и дата

Таблица 7

Схема установки агрегатов типа А02 на металлических колоннах

Обозначение	Тип агрегата	Схема установки	Размеры колонны а х в, мм
А17В 045.000	А02-4-01-У3 А02-6,3-01-У3 А02-10-01-У3	Схема 1 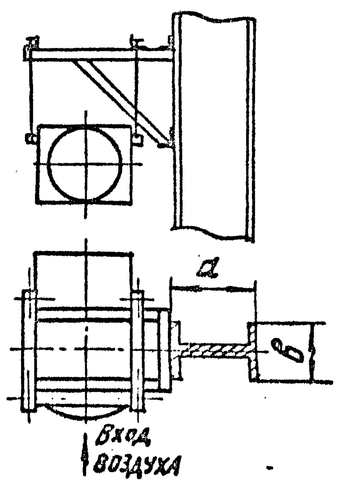	500 х 1000
А17В 060.000	А02-10-02-У3		
А17В 070.000	А02-20-01-У3 А02-25-01-У3		
А17В 045.000	А02-4-01-У3 А02-6,3-01-У3 А02-10-01-У3	Схема 1 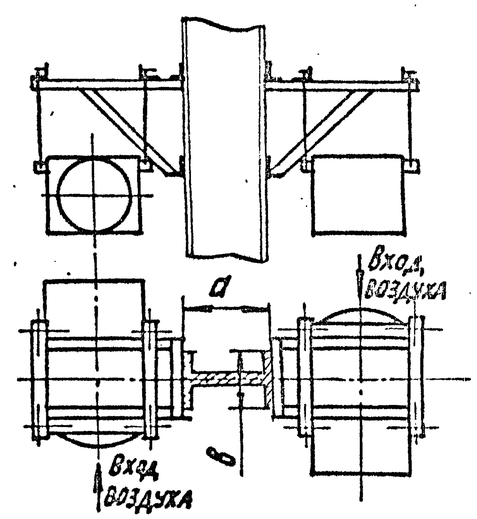	400 х 700;
А17В 060.000	А02-10-02-У3		
А17В 070.000	А02-20-01-У3 А02-25-01-У3		

Схема установки агрегатов типа А02 на кирпичных стенах

Обозначение	Тип агрегата	Схема установки
А17В 040.000	А02-4-01-У3 А02-6,3-01-У3 А02-10-01-У3	Схема 2 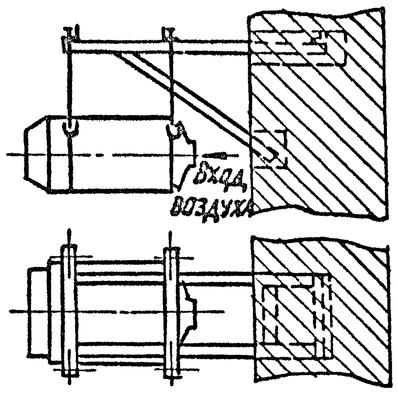
А17В 054.000	А02-10-02-У3	

Инв. № подл. | Подп. и дата | Взам. инв. № | Инв. № дубл. | Подп. и дата

Изм	Лист	№ докум.	Подп.	Дата

Таблица 8

Схемы установок агрегата СТД 300П на колоннах прямоугольного сечения

Обозначение	Схема установки	Размеры колонны, а×в, мм	Вариант крепления кронштейна
А17В077.000	Схема 1 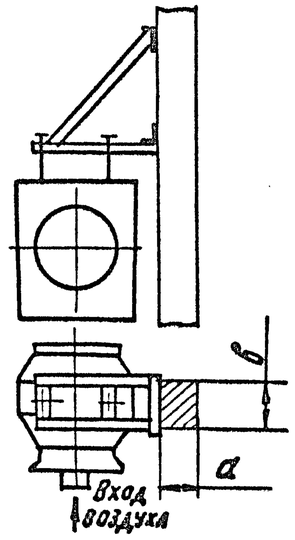	400×600	На сварке
А17В073.000	Схема 1 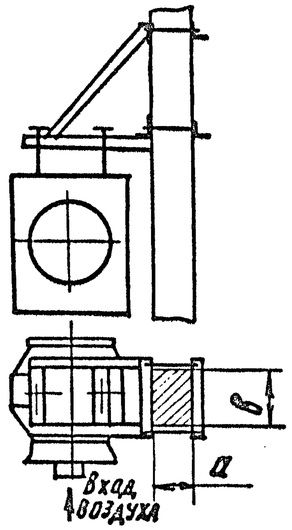	400×400; 600×400;	На стяжных шпильках

Обозначение	Схема установки	Размеры колонны, а×в, мм	Вариант крепления кронштейна
А17В078.000	Схема 2 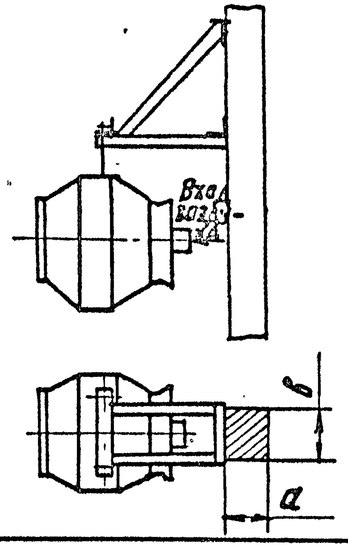		На сварке
А17В074.000	Схема 2 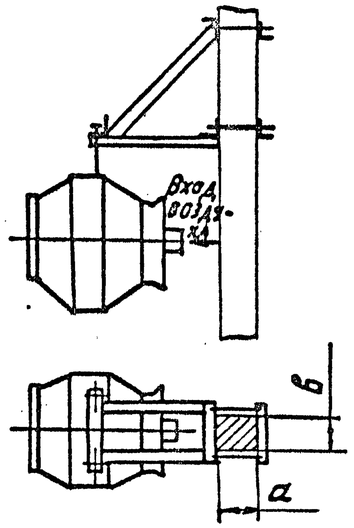	600×400 400×400;	На стяжных шпильках

Изм.	Лист	№ докум.	Подп.	Дата

Инв. № подл. | Подп. и дата | Взам. инв. № | Инв. № дубл. | Подп. и дата

Таблица 9

Схемы установок агрегата СТД 300П на колоннах прямоугольного сечения

Обозначение	Схема установки	Размеры колонны, а×в, мм	Вариант крепления кронштейна
А17В077.000	Схема 1 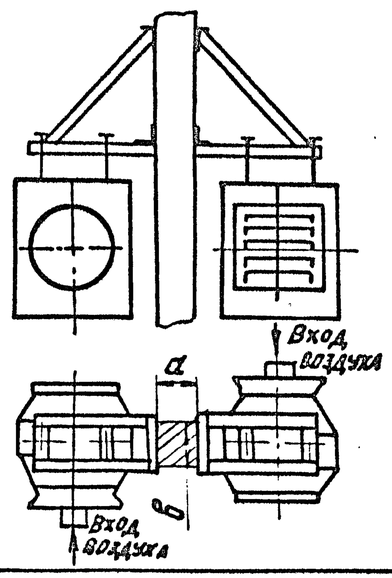	400×600 600×400; 400×400;	На сварке

Обозначение	Схема установки	Размеры колонны, а×в, мм	Вариант крепления кронштейна
А17В078.000	Схема 2 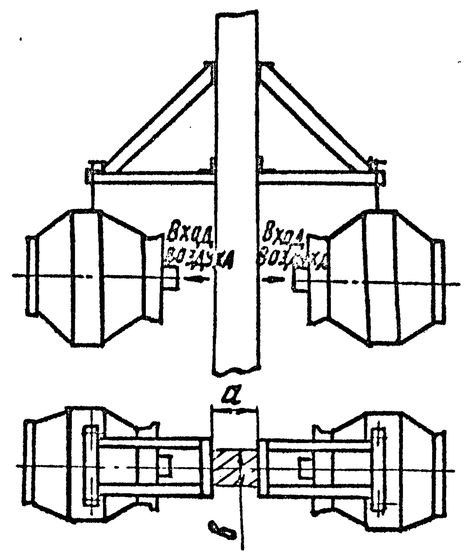	600×400 400×400;	На сварке

Инв. № подл. | Подп. и дата | Взам. инв. № | Инв. № дубл. | Подп. и дата

Схемы установок агрегата СТД-300П на двухветвевых колоннах

Таблица 10

Обозначение	Схема установки	Размеры колонны, a×в×c, мм	Вариант крепления кронштейна
А17В079.000	Схема 1 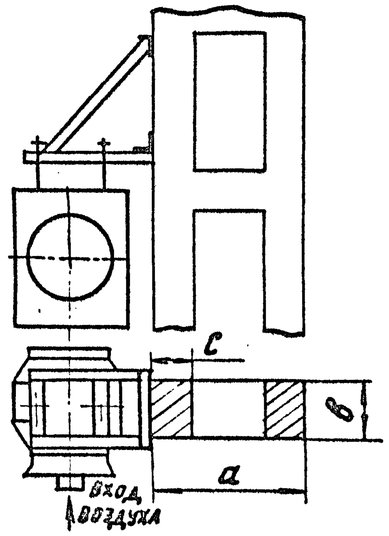	1400×500×300	На сварке
А17В075.000	Схема 1 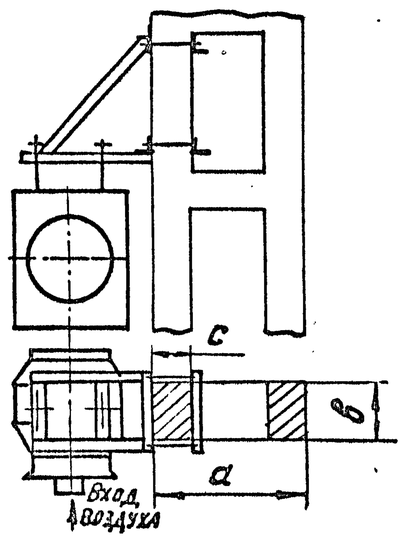	1300×500×250;	На стяжных шпильках

Обозначение	Схема установки	Размеры колонны, a×в×c, мм	Вариант крепления кронштейна
А17В080.000	Схема 2 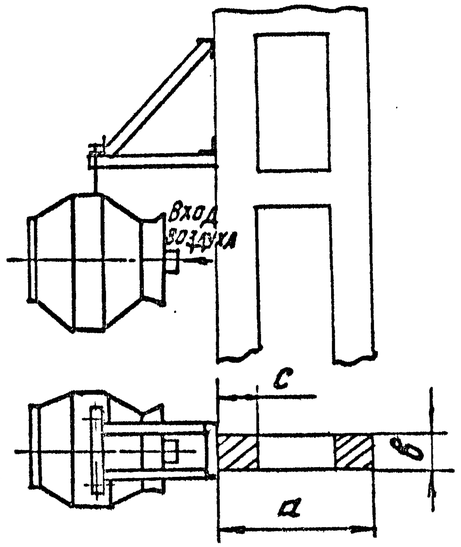	1400×500×300	На сварке
А17В076.000	Схема 2 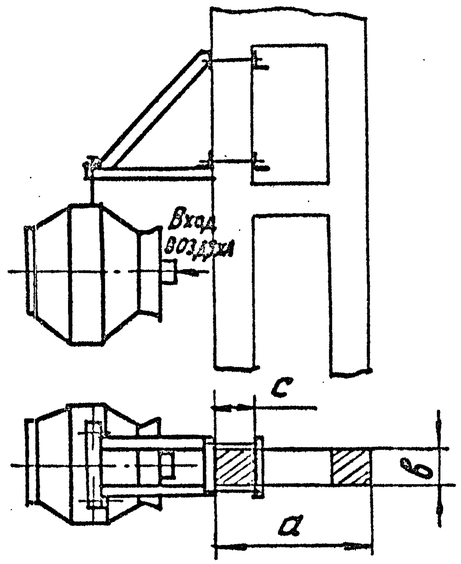	1300×500×250;	На стяжных шпильках

Схемы установок агрегата СТД-300П на двухветвевых колоннах

Таблица 11

Обозначение	Схема установки	Размеры колонны, a×b×c, мм	Вариант крепления кронштейна
А17В 079.000	Схема 1 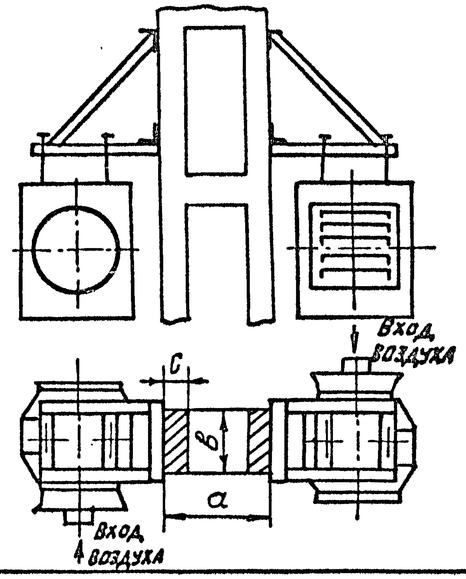	1400×500×300	На сварке
А17В 075.000	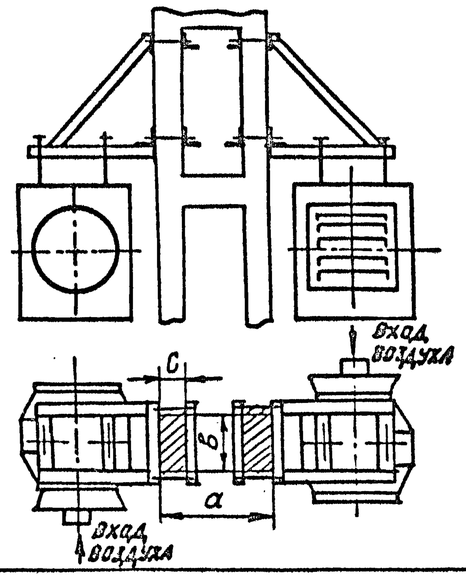	1300×500×250;	На стяжных шпильках

Обозначение	Схема установки	Размеры колонны, a×b×c, мм	Вариант крепления кронштейна
А17В 080.000	Схема 2 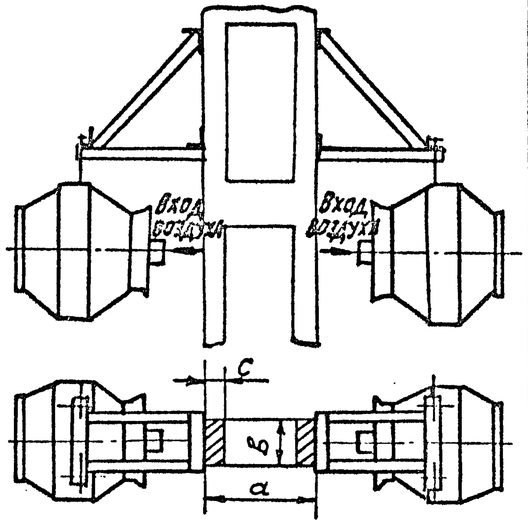	1400×500×300	На сварке
А17В 076.000	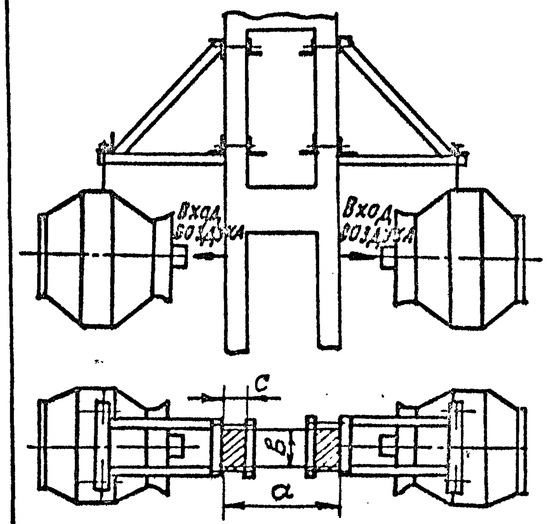	1300×500×250;	На стяжных шпильках

Инв. № подл. | Подп. и дата | Взам. инв. № | Инв. № дубл. | Подп. и дата

Изм	Лист	№ докум.	Подп.	Дата

Таблица 12

Схемы установок агрегата СТД-300П на металлических колоннах

Обозначение	Схема установки	Размеры колонны, а×в, мм
А17В081.000	Схема 1 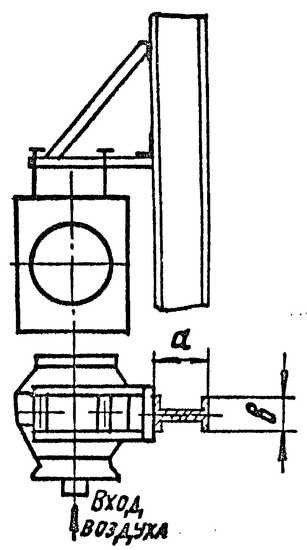	1000×500; 700×400;

Обозначение	Схема установки	Размеры колонны, а×в, мм
А17В081.000	Схема 1 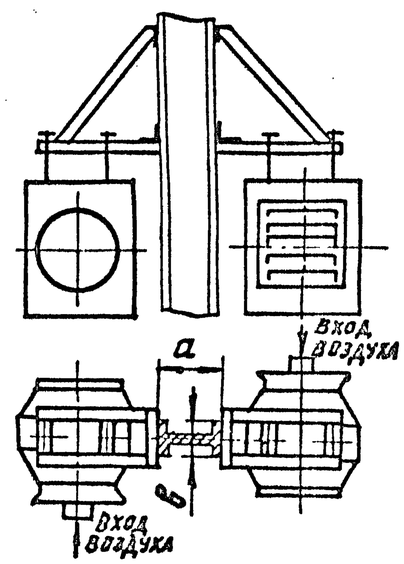	1000×500; 700×400;

Инв. № подл. | Подп. и дата | Взам. инв. № | Инв. № дубл. | Подп. и дата