СПФ

ТИПОВЫЕ КОНСТРУКЦИИ, ИЗДЕЛИЯ И УЗЛЫ ЗДАНИЙ И СООРУЖЕНИЙ

СЕРИЯ 5.904-75.94

КАМЕРЫ ПРИТОЧНЫЕ ВЕНТИЛЯЦИОННЫЕ ПРОИЗВОДИТЕЛЬНОСТЬЮ
от 10 до 125 тыс м³/ч

ВЫПУСК 1-28

ПРИЕМНАЯ СЕКЦИЯ ДЛЯ ПРИТОЧНОЙ КАМЕРЫ 2ПК10

РАБОЧИЕ ЧЕРТЕЖИ

Ц00194-28

ТИПОВЫЕ КОНСТРУКЦИИ, ИЗДЕЛИЯ И УЗЛЫ ЗДАНИЙ И СООРУЖЕНИЙ

СЕРИЯ 5.904-75.94

КАМЕРЫ ПРИТОЧНЫЕ ВЕНТИЛЯЦИОННЫЕ ПРОИЗВОДИТЕЛЬНОСТЬЮ

от 10 до 125 тыс. м³/ч

ВЫПУСК 1-28

ПРИЕМНАЯ СЕКЦИЯ ДЛЯ ПРИТОЧНОЙ КАМЕРЫ 2ПК10

РАБОЧИЕ ЧЕРТЕЖИ

РАЗРАБОТАНЫ:

ГПКНИИ САНТЕХНИИПРОЕКТ

ГЛАВНЫЙ ИНЖЕНЕР ИНСТИТУТА Л.А.Степанов

ГЛАВНЫЙ ИНЖЕНЕР ПРОЕКТА В.А.Спивак

УТВЕРЖДЕНЫ

ГЛАВПРОЕКТОМ ГОССТРОЯ РОССИИ, ПИСЬМО ОТ 25.02.94 №9-3-2/34 И ВВЕДЕНЫ В ДЕЙСТВИЕ ГПКНИИ САНТЕХНИИПРОЕКТ с 30.06.94, ПРИКАЗ ОТ 01.03. 1994г №7

Обозначение	Наименование	Стр
А1А 448 000-ТО	Секция приемная для приточной камеры 2ПК10 Техническое описание	3
А1А 448 000 А1А 448 020	Секция приемная для приточной камеры 2ПК10 Панель торцевая	4
А1А 448 000 СБ	Секция приемная для приточной камеры 2ПК10	5
А1А 448 010	Панель передняя	7
А1А 448 010СБ	Панель передняя	8
А1А 448 020 СБ	Панель торцевая	10
А1А 448 030	Панель	11
А1А 448 030СБ	Панель	12
А1А 448 001 А1А 448 002	Стойка Поперечина	14
А1А 448 005 А1А 448 007	Пробка Бобышка	15
А1А 448 015 А1А 448. 006	Стенка Прогладка	16
А1А 448 008 А1А 448 016	Профиль Направляющая	17
А1А 448 009	Профиль	18
А1А 448 012 А1А 448 014	Стенка Пластина	19
А1А 448 018 А1А 448 017	Наконечник Трубка	20
А1А 448 023	Стенка	21
А1А 448 024 А1А 448 025	Плита Прокладка	22
А1А 448. 019 А1А 448. 026	Скоба Планка	23
А1А 449 000	Секция приемная для приточной камеры 2ПК10	24
А1А 449 000СБ	Секция приемная для приточной камеры 2ПК 10	25
А1А 449 010 А1А 449 010СБ	Панель Панель	28
А1А 449 020	Панель	29
А1А 449 020СБ	Панель	30
А1А 449 003 А1А 449 002	Профиль Профиль	31
А1А 449. 004	Стенка	32

Обозначение	Наименование	Стр
А1А 450 000	Секция приемная для приточной камеры 2ПК10	33
А1А 450 000 СБ	Секция приемная для приточной камеры 2ПК10	34
А1А 450 010 А1А 450. 010 СБ	Панель Панель	37
А1А 450 011 А1А 450 020	Козырек Панель задняя	38
А1А 450 020СБ	Панель задняя	39
А1А 450 030 А1А 450 030СБ	Кронштейн Кронштейн	40
А1А450 040 А1А 450 040СБ	Прижим Прижим	41
А1А 450 050 А1А 450 050СБ	Решетка опорная Решетка опорная	42
А1А 450 061 А1А 450 060	Полуось Катушка	43
А1А 450 065 А1А 450 060 СБ	Полуось катушка	44
А1А 450 002 А1А 450 005	Стопор Планка	45
А1А 450 009 А1А 450 012	Корыто Полоса	46
А1А 450 031 А1А 450 032	Кронштейн Косынка	47
А1А 450 062 А1А 450 006	Диск Болт	48
А1А 450 064 А1А 450 063	Труба Прижим	49
А1А 451 000	Секция приемная для приточной камеры 2ПК10	50
А1А 448 012	Стенка	51
А1А 451 000 СБ	Секция приемная для приточной камеры 2ПК 10	52

Изм	Кол.уч	Лист	№ докум	Подп.	Дата
Разраб			Притре		
Пров			Литвак		
Гл.спец			Литвак		
Н.контр			Фролкин		
Утв.			Клинов		

5.904-7594 1-28

Содержание

Лит	Лист	Листов
И		1

САНТЕХНИИПРОЕКТ

Инв № подл | Подп и дата | Взам инв № | Инв № дубл | Подп и дата | Выпуск 1-28

Секция 5904-7594

400194-29 3

Формат А3

В настоящем выпуске приведены рабочие чертежи приемной секции для приточной вентиляционной камеры 2ПК10

В выпуске предусмотрены приемные секции с рециркуляционной заслонкой или без нее В первом случае рециркуляционная заслонка расположена на верхней панели приемной секции

Кроме того, все перечисленные варианты приемной секции представлены как со встроенным фильтром, так и без него В секции применены фильтры с развитой поверхностью

Фильтрующее полотно расположено зигзагообразно Неиспользованная часть рулона фильтрующего материала наматывается на катушку, которая устанавливается в подшипниках, расположенных на верхней панели секции Конструкция фильтров с развитой поверхностью предусматривает применение фильтрующего материала типа ФРНК-ПГ (ТУ 17 РСФСР 19-76-011-17-92).

Приемная секция состоит из четырех металлических панелей передней, задней, верхней и торцевой, заполненных минераловатными плитами марки ПП75-40 толщиной 40 мм по ГОСТ 9573-82

Задняя панель выполняется глухой, верхняя – глухой или с отверстием для крепления рециркуляционной заслонки

В торцевой панели предусмотрено окно для короба, к которому крепится утепленный клапан

В передней панели приемной секции установлена герметическая дверь, выполняемая по типовому проекту серии 5 904-4

В приемной секции предусмотрены панель и бобышки для установки измерительных приборов, а в приемной секции с фильтром- дополнительно трубки с наконечниками для микроманометров

Серия 5 904 75 94 выпуск 1-28

Инв № подл	Подп и дата	Взам инв №	Инв № дубл	Подп и дата

Изм	Лист	№ до ум.	Подп.	Дата
Разраб.		Шитес		
Пров		Литвак		
Нач.гр.		Литвак		
Н.контр.		Фрайк		
Утв.		Стивак		

А1А448 000-ТО

Секция приемная для приточной камеры 2ГК 10
Техническое описание

Лит	Лист	Листов
И		1

САНТЕХНИИПРОЕКТ

Копировал ЦОПЕЦ 4 Формат А3

Серия 5.904-75.94 Выпуск 1-28

Формат	Зона	Поз.	Обозначение	Наименование	Кол.	Примечание
				Документация		
А3			А1А 448.000 СБ	Сборочный чертеж		
А3			А1А 448. 00 ПЗ	Техническое описание		
				Сборочные единицы		
А4		1	А1А 448. 010	Панель передняя	1	
А4		2	А1А 448. 020	Панель торцевая	1	
А4		3	А1А 448. 030	Панель	1	
		4	-01	Панель	1	
		5		Дверь утепленная		
				Д Ус. 0,9х0,4		
				Серия 5.904-4	1	Типовые материалы
				Детали		
А4		6	А1А 448. 021	Стойка	1	
		7	-01	Стойка	1	
А4		8	А1А448. 002	Поперечина	1	

Изм.	Лист	№ докум.	Подп.	Дата	А1А 448.000			
Разраб.		Политко			Секция приемная для приточной камеры 2ПК-10	Лит.	Лист	Листов 1
Пров.		Литвак						
Нач.гр.		Литвак				САНТЕХНИИПРОЕКТ		
Н.контр.		Фрадкин						
Утв.		Шбук						

Подп. и дата | Инв. № дубл. | Взам. инв. № | Подп. и дата | Инв. № подл.

Копировал | Формат А4

Формат	Зона	Поз.	Обозначение	Наименование	Кол.	Примечание
				Документация		
А3			А1А 448. 020 СБ	Сборочный чертеж		
				Детали		
А4		1	А1А 448. 008	Профиль	4	
		2	- 02	Профиль	4	
		3	- 03	Профиль	4	
		4	- 04	Профиль	4	
Б4		5	А1А448. 021	Стенка		
				Лист 0,8 ГОСТ 19903-74		
				ОК3608 ГОСТ 16523-89		
				324-1,4 х 980-2,3	4	2,0кг
Б4		6	А1А448. 022	Стенка		
				Лист 0,8 ГОСТ 19903-74		
				ОК 3608 ГОСТ 16523-89		
				140-1,15 х 1278-3,1	4	1,12кг
				Материалы		
		7		Плита П175-40		
				ГОСТ 9573-82	6,6	кг

Изм.	Лист	№ докум.	Подп.	Дата	А1А 448.020			
Разраб.		Политко			Панель торцевая	Лит.	Лист	Листов 1
Пров.		Литвак				И		
Нач.гр.		Литвак				САНТЕХНИИПРОЕКТ		
Н.контр.		Фрадкин						
Утв.		Шбук						

Подп. и дата | Инв. № дубл. | Взам. инв. № | Подп. и дата | Инв. № подл.

Копировал Ц20194-29 5 | Формат А4

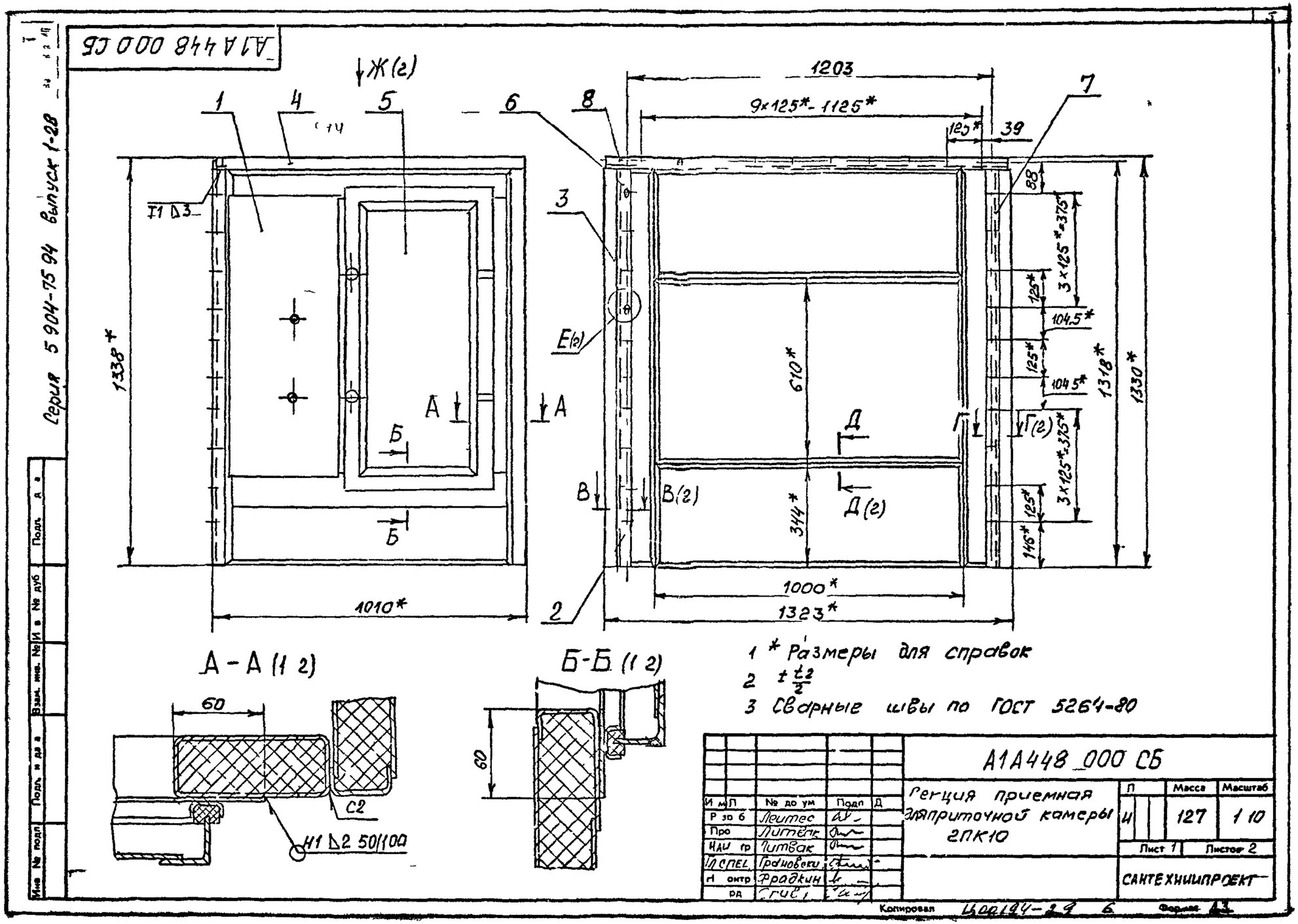

1 * Размеры для справок

2 $t \frac{t_2}{2}$

3 Сварные швы по ГОСТ 5264-80

Изм	Л	№ до ум	Подп	Д	А1А448 000 СБ			
Разраб		Литвак			Секция приемная вентприточной камеры 2ПК10	Л	Масса	Масштаб
Пров		Литвак				И	127	1:10
Н.контр.		Литвак				Лист 1	Листов 2	
ГИП		Градновский				САНТЕХНИИПРОЕКТ		
Утв		Градкин						
		Гриб						

Серия 5.904-75.94 Выпуск 1-2В

Инв. № подл. | Подп. и дата | Взам. инв. № | Инв. № дубл. | Подп. и дата

Копировал Цорлеч-29 6 Формат А1

Ж (1:10) (1)

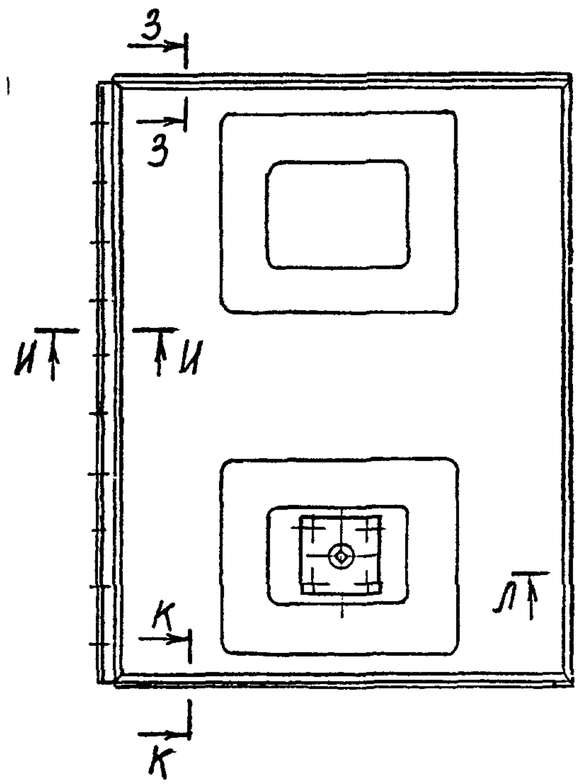

В-В (1:2) (1)

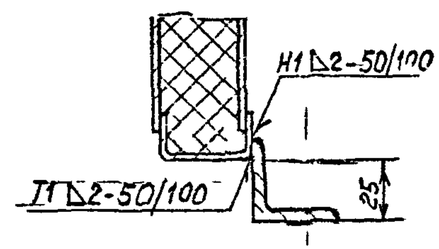

Г-Г (1:2) (1)

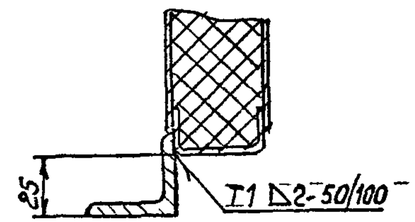

Д-Д (1:2) (1)

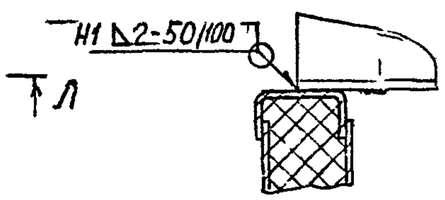

3-3 (1:2)

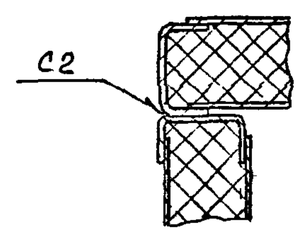

Е (1:1) (1)

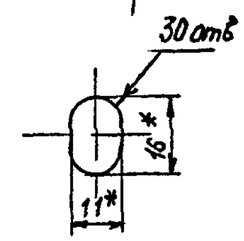

И-И (1:2)

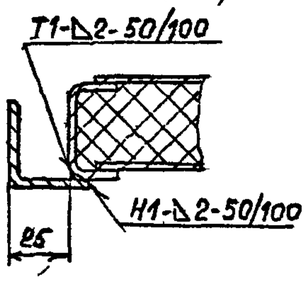

К-К (1:2)

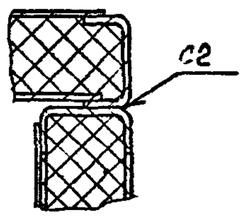

Л-Л (1:2)

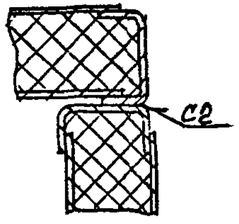

Подп. и дата	Инв. № дубл.	Взам. инв. №	Подп. и дата	Инв. № подл.

				А1А 448 000 СБ	Лист 2
	N докум.	Подп.	Дата		

Копировал 400194-26 Формат А3

Серия 5.904-75.94 Выпуск 1/28

Формат	Зона	Поз.	Обозначение	Наименование	Кол.	Примечание
				Документация		
А3			А1А448 010СБ	Сборочный чертеж		
				Детали		
А4		1	А1А448 005	Пробка	1	
		2	-01	Пробка	1	
Н		3	А1А448 006	Прокладка	1	
		4	-01	Прокладка	1	
Н4		5	А1А448 007	Бобышка	1	
		6	01	Бобышка	1	
А4		7	А1А448 008	Профиль	2	
		8	-01	Профиль	2	
А4		9	А1А448 009	Профиль	1	
		10	-01	Профиль	1	
		11	-02	Профиль	1	
		12	03	Профиль	1	
Б4		13	А1А448 011	Стенка	1	
				Лист 08 ГОСТ 19903-74		
				ОК3608 ГОСТ 16523-89		
				210-1,15 × 924-2,3	1	1,2 кг
				Материалы		
		14		Плита П175-40		
				ГОСТ 9573-82	5,5	кг

Изм.	Л. ист.	№ д. кум.	Подп.	Дата
Разраб.	Литвак			
Пров.	Литвак			
Н. гр.	Литвак			
Н. контр.	Фрадкин			
Утв.	Стулгин			

А1А448 010

Панель передняя

Лит.	Л. ст.	Л. ст.
	1	2

САНТЕХНИИПРОЕКТ

Копировал Формат А4

Перечень ссылочных для исполнений.

А1А448 010

Детали

Формат	Зона	Поз.	Обозначение	Наименование	Кол.	Примечание
А4		15	А1А448 012	Стенка	1	
		16	-02	Стенка	1	
Н4		17	А1А448 013	Стенка		
				Лист 08 ГОСТ 19903-74		
				ВК3.0 ВГОСТ 16523-89		
				252-1,3 × 924-2,5	1	1,46 кг
А4		18	А1А448 014	Пластина	1	
		19	-01	Пластина	1	
				А1А448 010-01		
				Детали		
		5	А1А448 012 01	Стенка	1	
		16	-03	Стенка	1	
А4		17	А1А448 015	Стенка	1	
			А1А448 016	Направляющая	1	
А4		21	А1А448 017	Трубка	1	
А4		22	А1А448 018	Наконечник	1	
А4		23	А1А448 019	Скоба	23	

Изм.	Л. ст.	№ до кум.	Подп.	Дата

А1А448 010

Лист 2

Копировал Формат А4

А1А448.010СБ

Рис 1

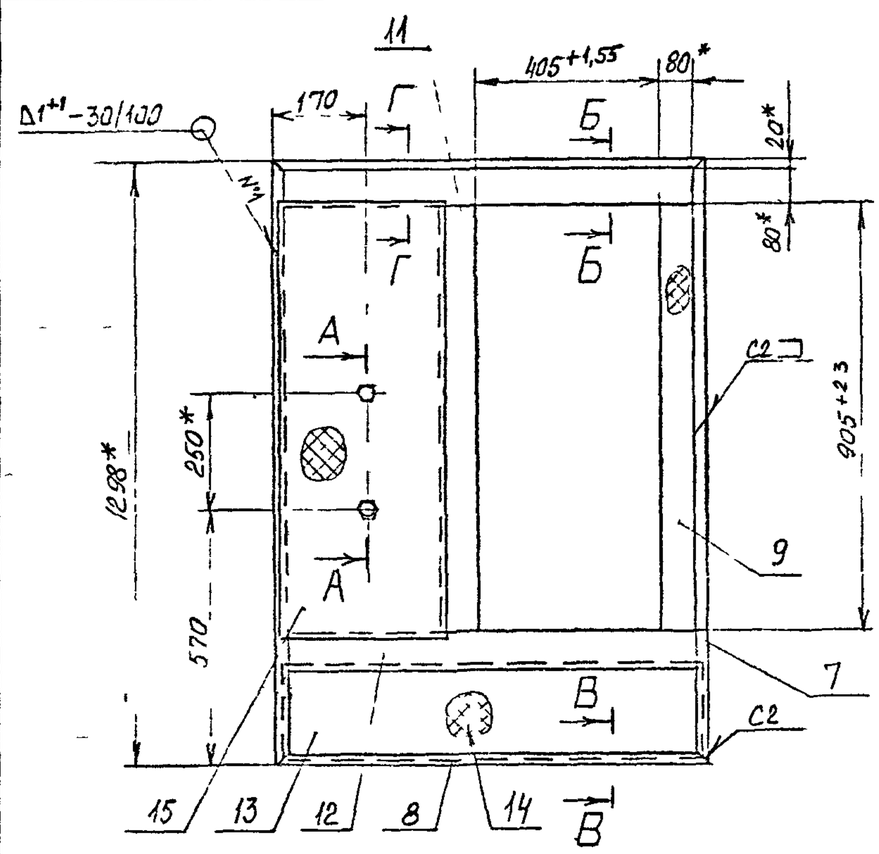

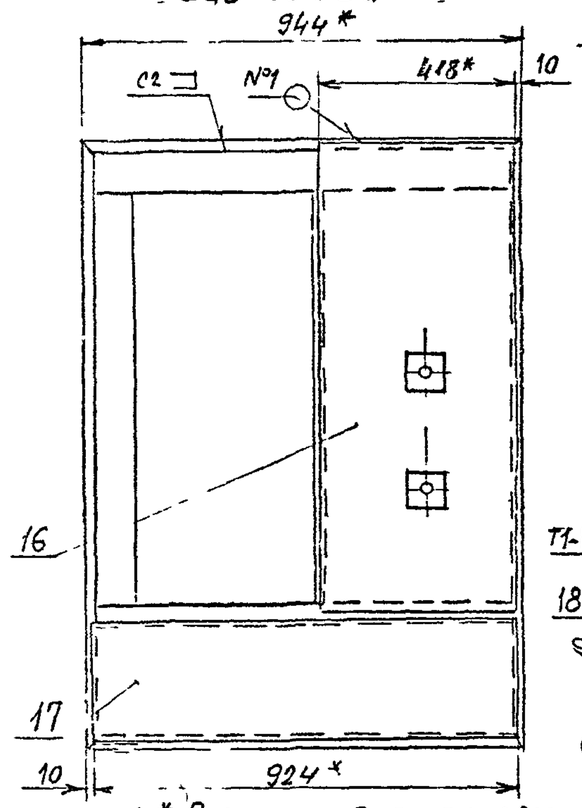

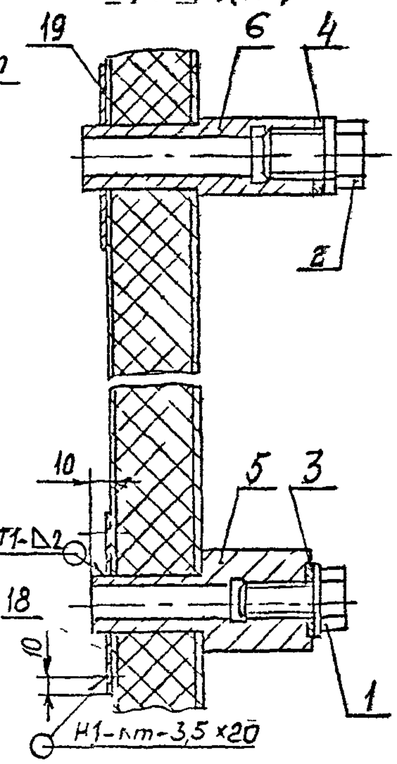

1 * Размеры для справок

2. $\pm \frac{t_2}{2}$

3 Шов №1 - сварка ручная дуговая в углекислом газе плавящимся электродом, шов Н1 Кт по ГОСТ 15878-70, остальные швы по ГОСТ 5264-80

4 Таблицу исполнений - см лист 2

					А1А 448 010СБ				
Изм	Лист	№ докум	Подп	Дата	Панель передняя	Лит	Масса	Масштаб	
Разраб		Лютов				Н	См табл	1:10	
Пров		Лютов				Лист 1	Листов 2		
Т.контр		Литвак							
Гл.спец		Бесн.бек				САНТЕХНИИПРОЕКТ			
Н.контр		Фрадкин							
Утвердил									

Серия 5.904-75 94 Выпуск 1-28

Инв № подл | Подп и дата | Взам инв № | Инв № дубл | Подп и дата

Копировал ЦДО194-29 9 Формат А3

А1А448_010СБ

Рис 2

Остальное - см рис 1

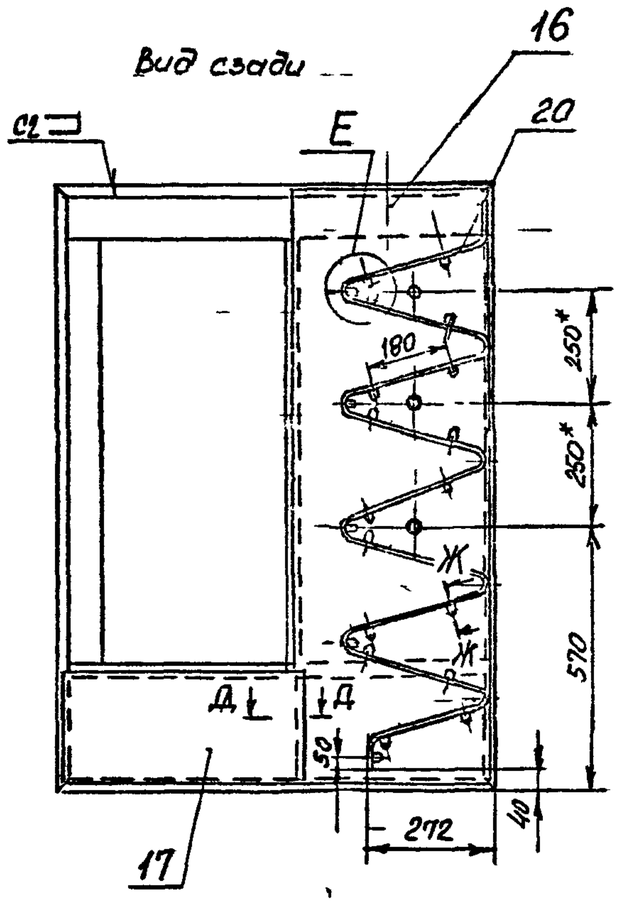

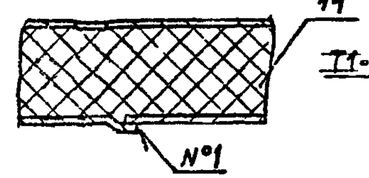

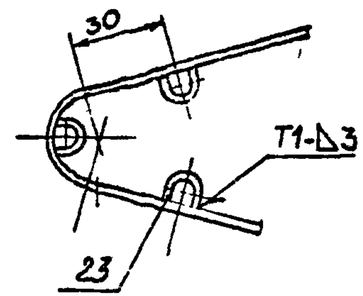

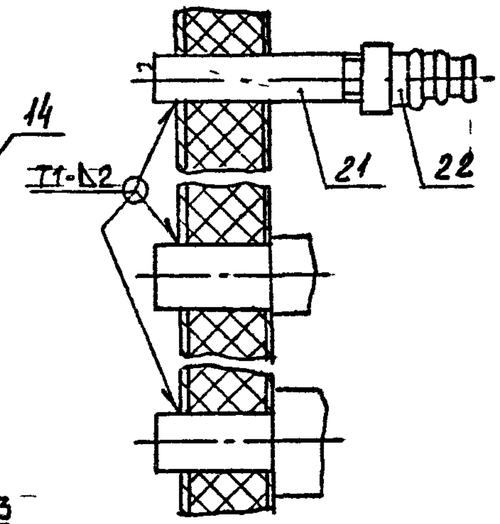

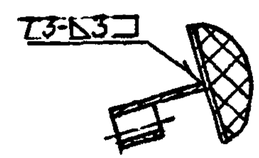

Обозначение	Рис	Масса, кг
А1А 448 010	1	26,8
-01	2	41,9

Серия 5.904-75 94 Выпуск 1-28

Инв. № подл. | Подп. и дата | Взам. инв. № | Инв. № дубл. | Подп. и дата

Изм.	Лист	N докум.	Подп.	Дата

А1А448 010СБ

Лист 2

Копировал ЦСО194-29 10 Формат А3

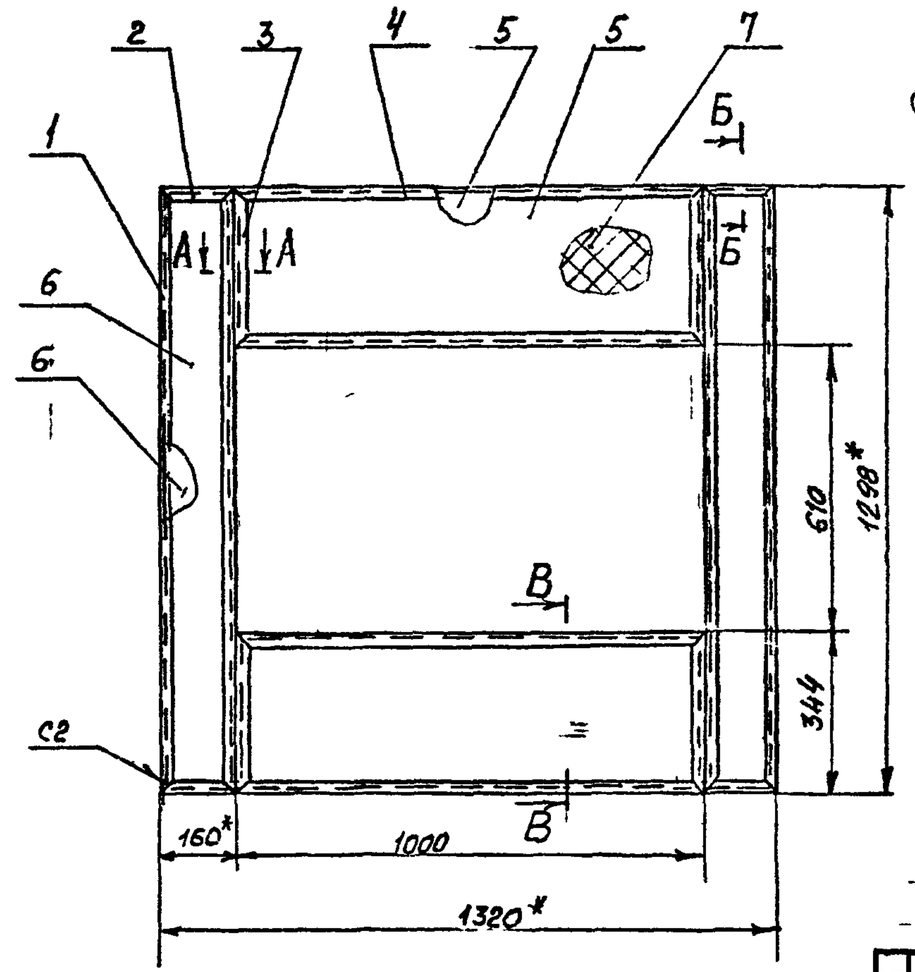

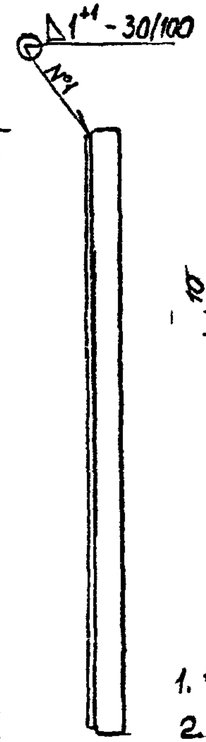

А - А (1:2)

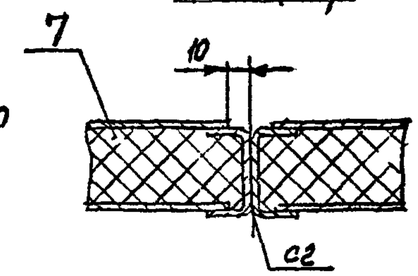

Б - Б (1:2)

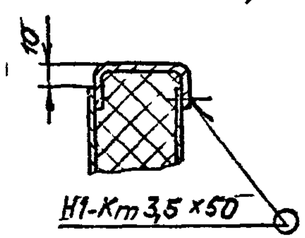

В - В (1:2)

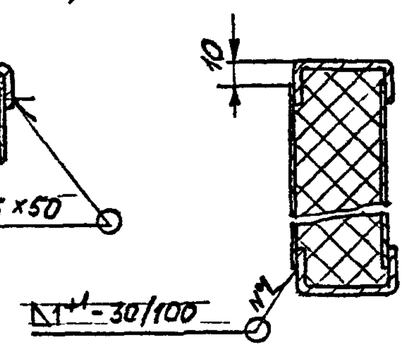

1. * Размеры для справок
2. $\pm \frac{t_2}{2}$
3. Шов №1 - сварка ручная дуговая в углекислом газе плавящимся электродом, шов Н1-Кт по ГОСТ 15878-70; шов С2 по ГОСТ 5264-80

					А1А 448. 020СБ			
Изм	Лист	№ докум	Подп	Дата	Панель торцевая	Лит	Масса	Масштаб
Разраб.		Лейтес				И	32	1:10
Пров		Литвак				Лист	Листов 1	
Н. контр.		Литвак						
Гл спец		Грановский				СПбГИПРОСТРОЙМАШ		
Н контр		Рродкин						
Утвердил		Спирин						

Копировал Ц00194-29 11 Формат А3

Серия 5904-75 94 выпуск 1 СВ

ГПИ ОБЕЛТ Ленинградский, 49

Подп. и дата | Инв. № дубл. | Взам. инв. № | Подп. и дата | Инв. № подл.

Серия 5.904-75.94 Выпуск 1-28

Формат	Зона	Поз.	Обозначение	Наименование	Кол.	Примечание
				Документация		
А4			А1А 448 030СБ	Сборочный чертеж		х) А4, А3
			Переменные данные	для исполнений		
				А1А 448 030		
				Детали		
А4		1	А1А 448 008	Профиль	2	
		2	01	Профиль	2	
А3		3	А1А 448 023	Стенка	2	
				Материалы		
		4		Плита ПТ 75-40		
				ГОСТ 9573-82	7,3	кг
				А1А 448 030 01		
				Детали		
		1	А1А448 008-05	Профиль	2	
		2	-06	Профиль	2	
		3	А1А448 023 01	Стенка	1	
		5	-02	Стенка	1	
А4		6	А1А448 005	Пробка	1	

Изм.	Лист	№ докум.	Подп.	Дата
Разр. б.	Пит. с			
Пров.	Питзак			
Н. гр.	Питзак			
Н. контр.	Фрадкин			
Утв.	Спивак			

А1А448 030

Панель

Лит.	Лист	Листов
И	1	3

САНТЕХНИИПРОЕКТ

Копировал Формат А4

Формат	Зона	Поз.	Обозначение	Наименование	Кол.	Примечание
А4		7	А1А448 006	Прокладка	1	
А4		8	А1А 448 007	Бобышка	1	
А4		9	А1А 448 024	Плита	1	
А4			А1А 448 025	Прокладка	1	
А4		11	А1А 448 026	Планка	2	
				Стандартные изделия		
		12		Болт М10 6g×20.36		
				ГОСТ 7798-70	4	
		13		Гайка М10 6Н.5		
				ГОСТ 5915-70	4	
				Материалы		
		14		Плита ПТ 75-40		
				ГОСТ 9573-82	7,8	кг
				А1А 448 030-02		
				Детали		
А4		1	А1А448 008-05	Профиль	2	
		2	-07	Профиль	2	
А4		3	А1А448 023-03	Стенка	1	
		5	-04	Стенка	1	
А4		6	А1А448.005	Пробка	1	
А4		7	А1А 448 006	Прокладка	1	
А4		8	А1А448 007	Бобышка	1	
А4		9	А1А448 024	Плита	1	
А4		10	А1А 448 025	Прокладка	1	
А4		11	А1А 448 026	Планка	2	
А4		14	А1А448 017	Трубка	1	
А		15	А1А448 018	Наконечник	1	
А4		6	А1А448 014-02	Пластина	1	

Изм.	Лист	№ докум.	Подп.	Дата

А1А448 030

Лист 2

Копировал 1001.1-29 12 Формат А4

А1А448 030СБ

Серия 5.904-75 94 Выпуск 1-28

Рис 1

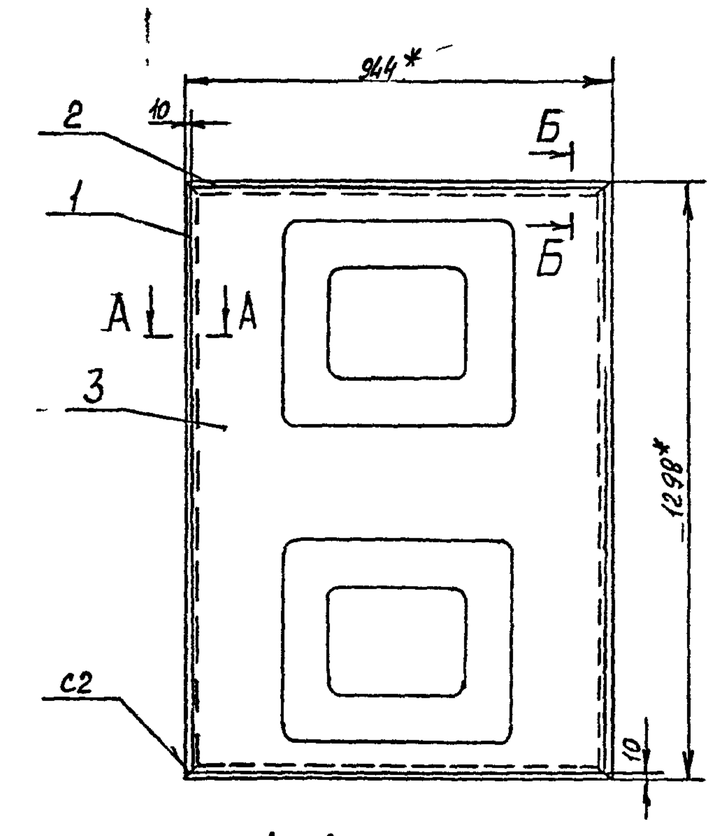

Рис 2

Остальное - см рис. 1

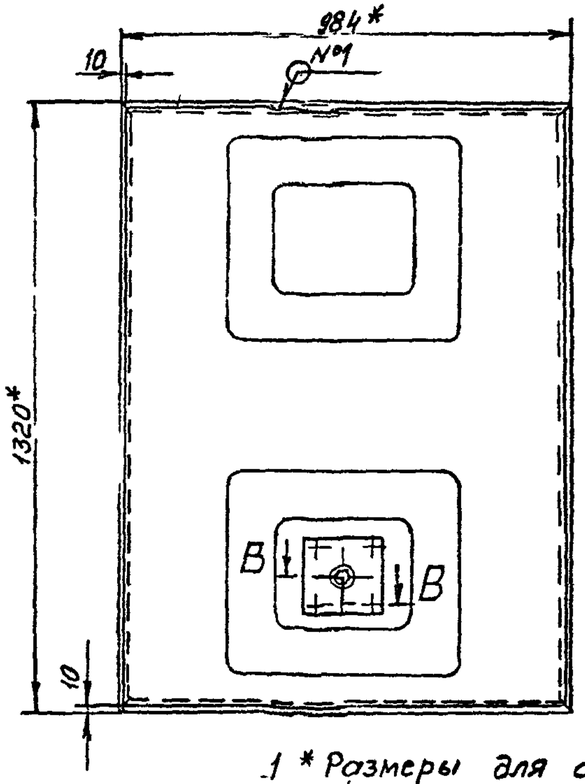

В-В (1.2)

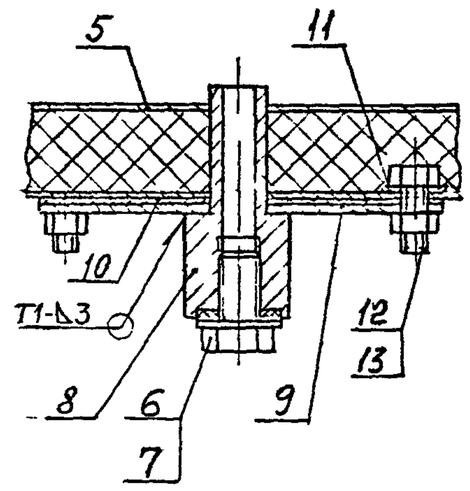

А-А (1.2)

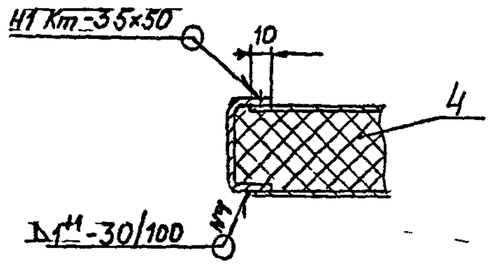

Б-Б (1.2)

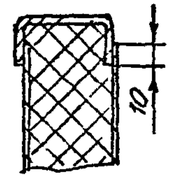

1 * Размеры для справок

2 $\pm \frac{t_{c2}}{2}$

3 Шов №1 сварка ручная дуговая в углекислом газе плавящимся электродом, шов Н1-Кт по ГОСТ 15878-70, шов С2 - по ГОСТ 5264-80

4 Таблицу исполнений - см лист 2

Изм	Лист	№ докум	Подп	Дата	А1А448 030СБ			
Разраб		Литвак			Панель	Лит	Масса	Масштаб 1:10
Пров		Литвак				И		
Нач тр		Литвак				Лист 1	Листов 2	
Гл спец		Глан Гскин				САНТЕХНИИПРОЕКТ		
Н контр		Ерофкин						
Утвердил		Рчк						

Копировал Ц00194-29 13 Формат А3

Инв № подл | Подп и дата | Взам инв № | Инв № дубл | Подп и дата

Серия 5.904-76.94 Выпуск 1-28

Формат	Зона	Поз.	Обозначение	Наименование	Кол.	Примечание
				Стандартные изделия		
		12		Болт М10-6g×20.36 ГОСТ 7798-70	4	
		13		Гайка М10-6Н.5 ГОСТ 5915-70	4	
				Материалы		
		4		Плита П175-40 ГОСТ 9573-82	5	кг

Подп. и дата | Инв. № дубл. | Взам. инв. № | Подп. и дата | Инв. № подл.

Изм.	Лист	№ докум.	Подп.	Дата	А1А448 030	Лист 3

Копировал Формат А4

А1А448 030СБ

Рис 3

Остальное - см рис 1

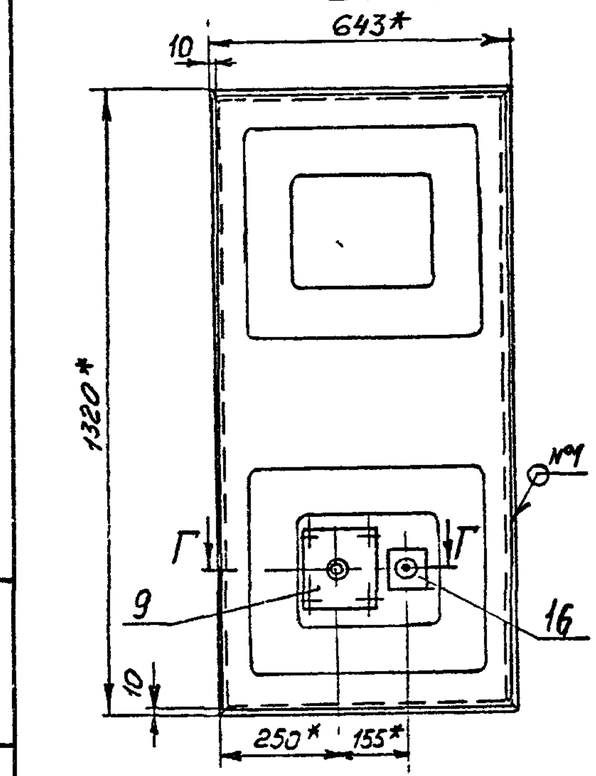

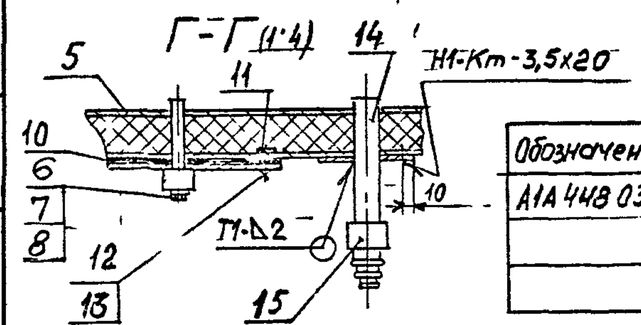

Обозначение	Рис	Масса, кг
А1А448 030	1	21,0
-01	2	26,0
-02	3	18,0

Подп. и дата | Инв. № дубл. | Взам. инв. № | Подп. и дата | Инв. № подл.

Изм.	Лист	№ докум.	Подп.	Дата	А1А448 030СБ	Лист 2

Серия 5.904-75.94 Выпуск 1-28

А1А448.001

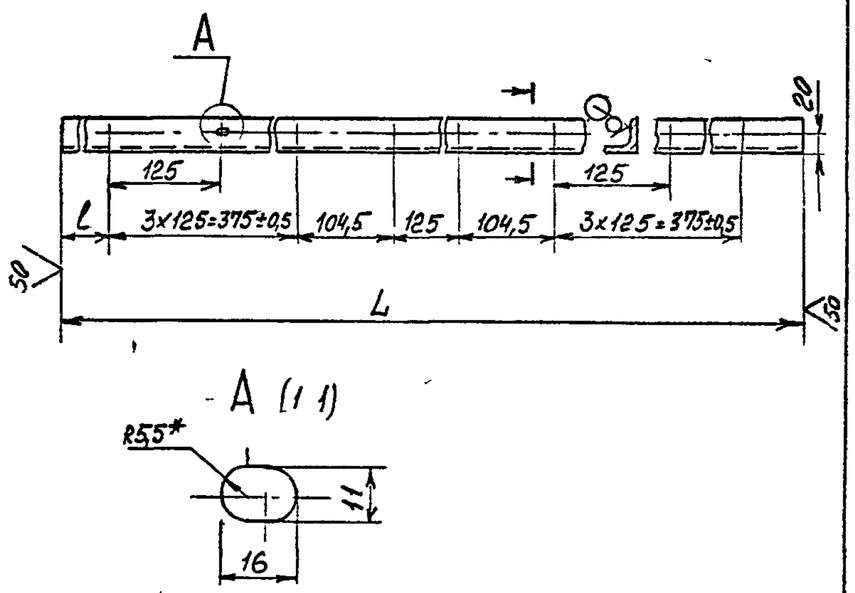

Обозначение	Размеры, мм L	Размеры, мм l	Масса, кг
А1А448 001	1295	146	2,05
-01		65	
-02	1298	146	2,05
-03		68	

1 Размер для справок

2 H14, h14, $\pm\frac{t_2}{2}$

Изм.	Лист	№ докум.	Подп.	Дата	А1А448.001		
Разраб.		Лейтес			Стойка	Лит	Масса: См табл. / Масштаб: —
Пров.		Литвак				Лист	Листов 1
Нач. гр.					Уголок 35x35x3 ГОСТ 8509-86 / Ст3 ГОСТ 535-88	САНТЕХНИИПРОЕКТ	
Гл. спец.							
Гл. конструктор		Фрадкин					
Утв.		Спивак					

Формат А4

А1А448.002

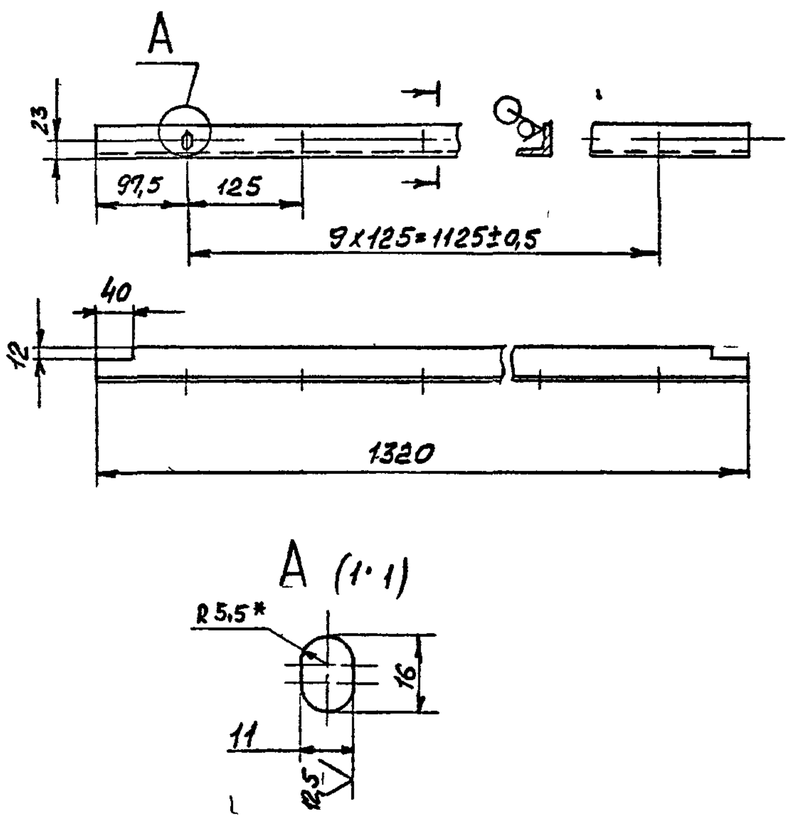

1 * Размер для справок

2 H14, h14; $\pm\frac{t_2}{2}$

Изм.	Лист	№ докум.	Подп.	Дата	А1А448.002		
Разраб.		Лейтес			Поперечина	Лит	Масса: 2,1 / Масштаб: 1:5
Пров.		Литвак				Лист	Листов 1
Нач. гр.					Уголок 35x35x3 ГОСТ 8509-86 / Ст3 ГОСТ 535-88	САНТЕХНИИПРОЕКТ	
Гл. спец.							
Гл. конструктор		Фрадкин					
Утв.		Спивак					

Ц00194-29 15 Формат А4

Подп. и дата | Инв. № дубл. | Взам. инв. № | Подп. и дата | Инв. № подл.

Серия 5.904-75-94 Выпуск 1-28

А1А 448 005

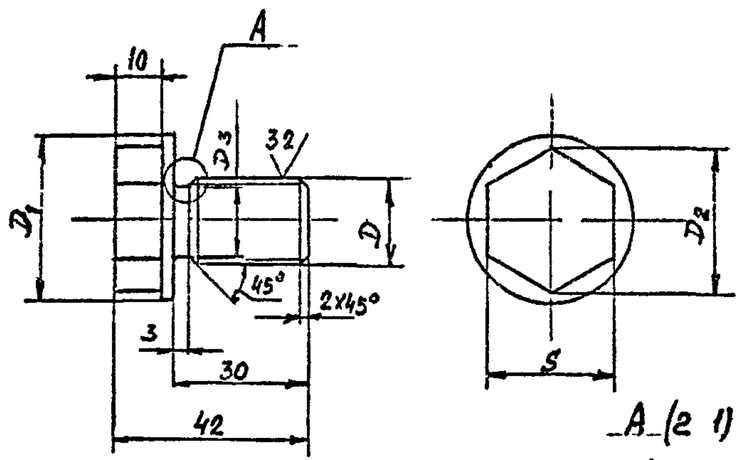

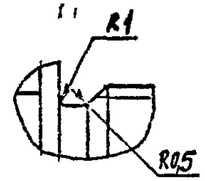

Обозначение	Размеры, мм					Масса, кг
	D	D_1	D_2	D_3	S	
А1А 448 005	М18×2 8g	35	31,2	15	27	0,1
01	М27×2-8g	45	33,3	24	30	0,2

Неуказанные предельные отклонения размеров $h14$, $\pm\frac{t_2}{2}$

Изм	Лист	№ докум.	Подп.	Дата	А1А 448 005	
Разраб.		Лейтес			Пробка	Лит / М / Масса шт б
Пров.		Литвак				См табл. / —
Н. контр.		Литвак				Лист / Листов 1
Утв.		Романовский			Ст3 ГОСТ 380-88	САНТЕХНИИПРОЕКТ
		Фридкин				

Формат А4

А1А 448 007

Рис 1

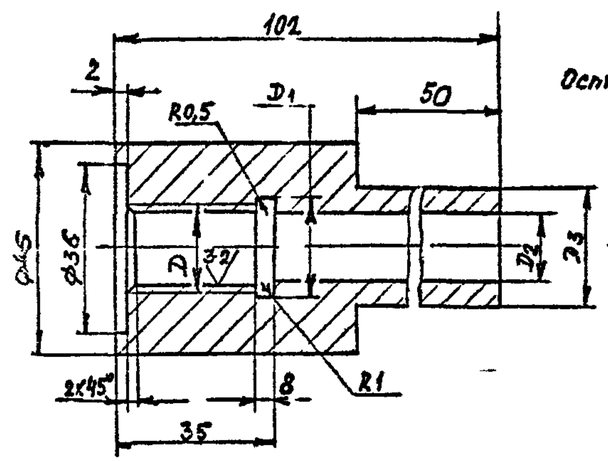

Рис 2

Остальное - см рис 1

Обозначение	Рис	Размеры, мм				Масса, кг
		D	D_1	D_2	D_3	
А1А 448 007	1	М18×2 8H	19	15	25	0,56
01	2	М27×2 8H	28	22	30	0,45

Неуказанные предельные отклонения размеров $H14$, $h14$, $\pm\frac{t_2}{2}$

Изм	Лист	№ докум.	Подп.	Дата	А1А448 007	
Разраб.		Лейтес			Бобышка	Лит / М / Масса шт б
Пров.		Литвак				См табл. / —
Н. контр.		Литвак				Лист / Листов 1
Утв.		Романовский			Ст3 ГОСТ 380-88	САНТЕХНИИПРОЕКТ
		Фридкин				

Ц00194-21 16 Формат А4

Серия 5.904-75 94 Выпуск 1-28

А1А448 015

50 (√)

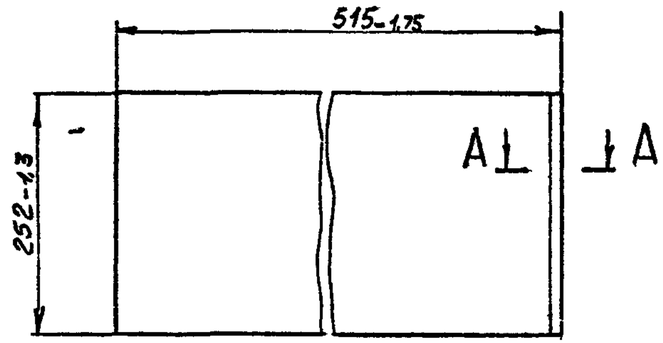

А-А (2.1)

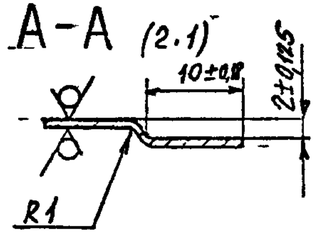

Изм	Лист	№ докум.	Подп	Дата
Разраб.		Лейтес		
Пров.		Литвак		
Нач. гр.		Литвак		
Гл спец.		Гроновский		
Н контр		Фрадкин		
Утв		Спивак		

А1А448.015

Стенка

Лит	Масса	Масштаб
И	0,82	1:5

Лист | Листов 1

Лист 0,8 ГОСТ 19903-74 / ВК 360В ГОСТ 16523-89

САНТЕХНИИПРОЕКТ

Формат А4

Подп. и дата | Инв. № дубл. | Взам. инв. № | Подп. и дата | Инв. № подл.

А1А448 006

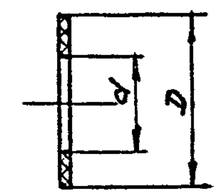

Обозначение	Размеры, мм D	Размеры, мм d	Масса, кг
А1А448.006	36	20	0,001
-01	45	28	0,002

Изм	Лист	№ докум.	Подп	Дата
Разраб		Лейтес		
Пров		Литвак		
Нач гр		Литвак		
Гл спец		Гроновский		
Н контр		Фрадкин		
Утв		Спивак		

А1А448.006

Прокладка

Лит	Масса	Масштаб
И	См табл	—

Лист | Листов 1

Пластина I, лист, ТМКЦ М-3 ГОСТ 7338-90

САНТЕХНИИПРОЕКТ

Ц 00194-29 17 Формат А4

Подп. и дата | Инв. № дубл. | Взам. инв. № | Подп. и дата | Инв. № подл.

Серия 5.904-75.94 Выпуск 1-28

А1А 448 008

(√)

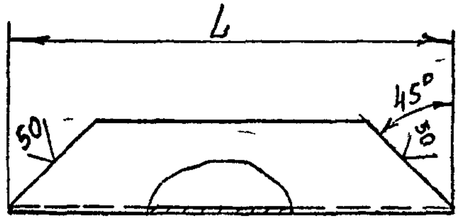

Обозначение	L, мм	Масса, кг
А1А 448. 008	1294	1,48
-01	940	1,07
-02	156	0,18
-03	340	0,4
-04	996	1,14
-05	1316	1,5
-06	980	1,12
-07	639	0,73
-08	337	0,38
-09	442	0,5

Неуказанные предельные отклонения размеров $h14$, $\pm\frac{t_2}{2}$

Изм	Лист	№ докум	Подп.	Дата	А1А 448 008
Разраб		Смолянская			Профиль
Пров		Литвак			
Т. контр.		Литвак			
Гл. спец.		Гринберг			Швеллер 40×20×2 – Ст3кп ГОСТ 8278-83
Н. контр.		Фрадкин			
Утв.		Сазонов			

Лит	Масса	Масштаб
И	см. табл.	—
Лист	Листов 1	

САНТЕХНИИПРОЕКТ

Формат А4

Подп. и дата | Инв. № дубл. | Взам. инв. № | Подп. и дата | Инв. № подл.

А1А 448. 016

(√)

А1А 448 016 – изображено
А1А 448.016-01 – зеркальное отражение

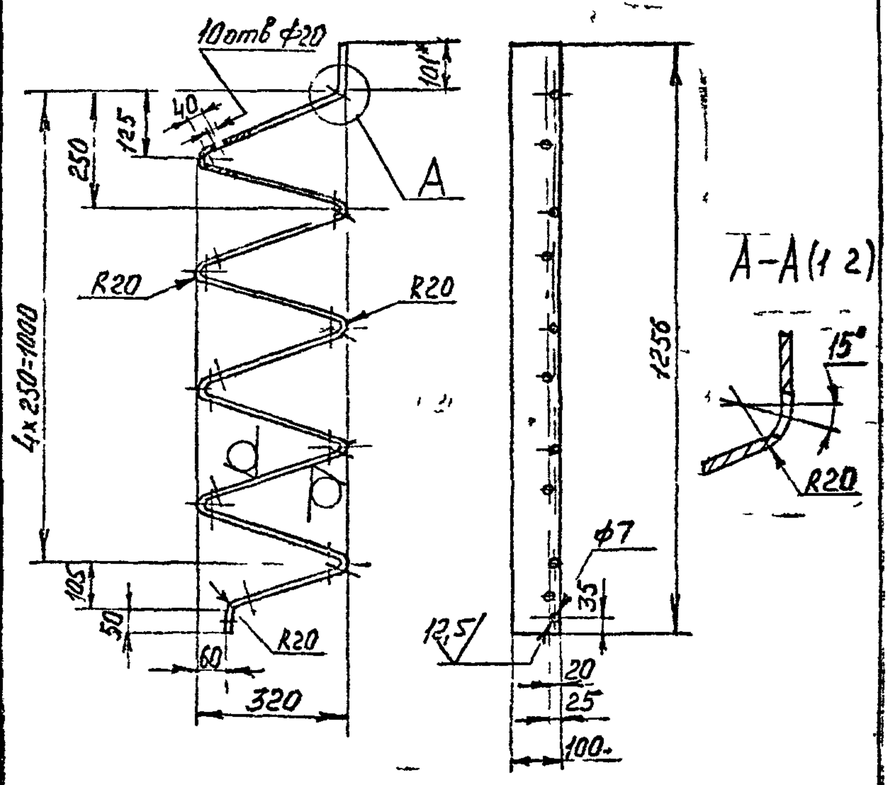

1 *Размер для справок
2. $H14$; $h14$, $\pm\frac{t_2}{2}$

Изм	Лист	№ докум	Подп.	Дата	А1А 448 016
Разраб		Смолянская			Направляющая
Пров		Литвак			
Т. контр.		Литвак			
Гл. спец.		Гринберг			Лист 3.0 ГОСТ 19903-74
Н. контр.		Фрадкин			ОК 360В ГОСТ 1523-89
Утв.		Сазонов			

Лит	Масса	Масштаб
И	7,3	1:10
Лист	Листов 1	

САНТЕХНИИПРОЕКТ

Подп. и дата | Инв. № дубл. | Взам. инв. № | Подп. и дата | Инв. № подл.

Серия 5.904-75 94 Выпуск 1-28

Рис.1

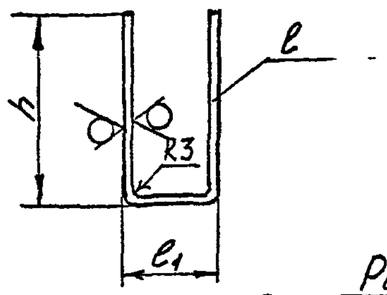

Рис 2
Остальное – см рис1

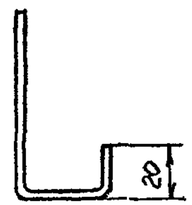

Рис.3
Остальное – см рис 1

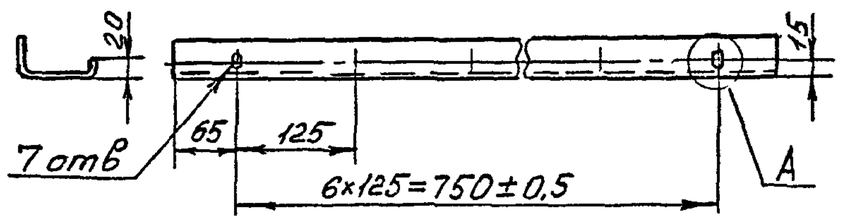

Рис 4
Остальное-см рис.1

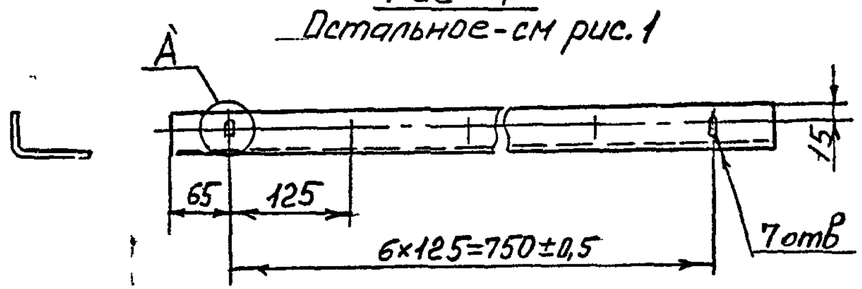

А (1:1)

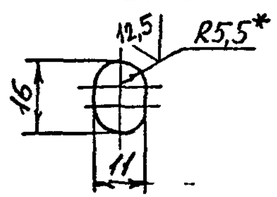

Обозначение	Рис.	Размеры, мм h	l	l_1	Материал	Масса, кг
А1А448 009	1	80	905	40	Лист $\frac{2,0\ ГОСТ19903-74}{ВК36ОВ\ ГОСТ16523-89}$	1,1
-01			904			
-02	2		905			
-03			904			
-04	3	40	880	130	Лист $\frac{3,0\ ГОСТ19903-74}{ВК36ОВ\ ГОСТ16523-89}$	0,94
-05	4			110		

1.* Размер для справок
2 H14; h14; $\pm\frac{t_2}{2}$.

Изм	Лист	№ докум	Подп	Дата	А1А448 009			
Разраб		Сидяченко			Профиль	Лит	Масса	Масштаб
Пров		Литвак				И	см табл.	—
Т контр		Литвак				Лист	Листов 1	
Гл.спец		Грановский			См. табл.	СантехНИИпроект		
Н контр		Орабкин						
Утвердил		Гнилов						

Копировал Ц60194-29 19 Формат А3

Серия 5904-75 91 Выпуск 1-28

А1А448 012

Рис. 1

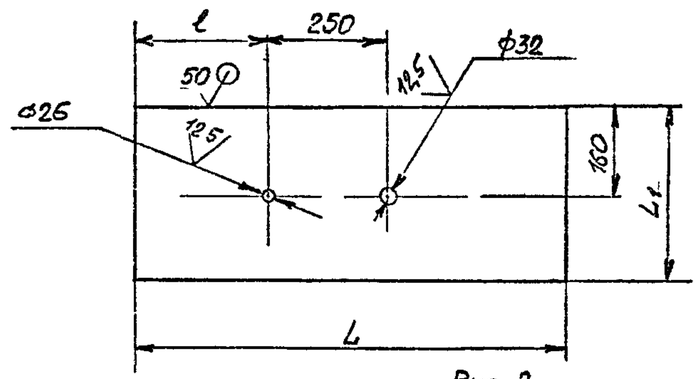

Рис 2

Остальное - см рис 1

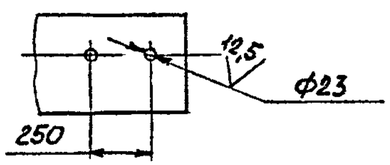

Обозначение	Рис	Размеры, мм L	L1	l	Материал	Масса, кг
А1А448 012	1	925	360	287	Лист 0,8 ГОСТ 19903-74 / ОК 360В ГОСТ 16523-89	2,1
-01	2					
-02	1	1000	418			2,6
-03	2	1278		560	Лист 2,0 ГОСТ 19903-74 / ОК 360В ГОСТ 16523-89	8,4

Неуказанные предельные отклонения размеров. H14, h14; $\pm \frac{t_2}{2}$

Изм	Лист	N докум	Подп.	Дата	А1А448 012			
Разраб		Лейтес			Стенка	Лит	Масса	Масштаб
Пров.		Литвак				И	См табл	—
Нач гр		Литвак				Лист	Листов 1	
Гл спец		Грановский			См табл	САНТЕХНИИПРОЕКТ		
Н контр		Фрадкин						
Утв		Слипак						

Формат А4

Подп и дата | Инв № дубл | Взам инв № | Подп и дата | Инв № подл

А1А448 014

(✓)

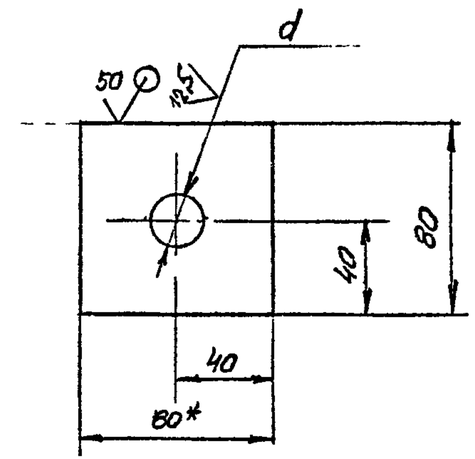

Обозначение	d, мм
А1А448.014	26
-01	32
-02	23

1 * Размер для справок

2 H14, $\pm \frac{t_2}{2}$

Изм	Лист	№ докум	Подп	Дата	А1А448 014			
Разраб		Лейтес			Пластина	Лит	Масса	Масштаб
Пров		Литвак				И	0,1	—
Нач гр		Литвак				Лист	Листов 1	
Гл спец		Грановский			Лист 2,0 ГОСТ 19903-74 / ОК 360В ГОСТ 16523-89	САНТЕХНИИПРОЕКТ		
Н контр		Фрадкин						
Утв		Слипак						

Подп и дата | Инв № дубл | Взам инв № | Подп и дата | Инв № подл

ИСФ194-ИЗ 20 Формат А4

Серия 5.904-75-94 Выпуск 1-28

А1А448.018

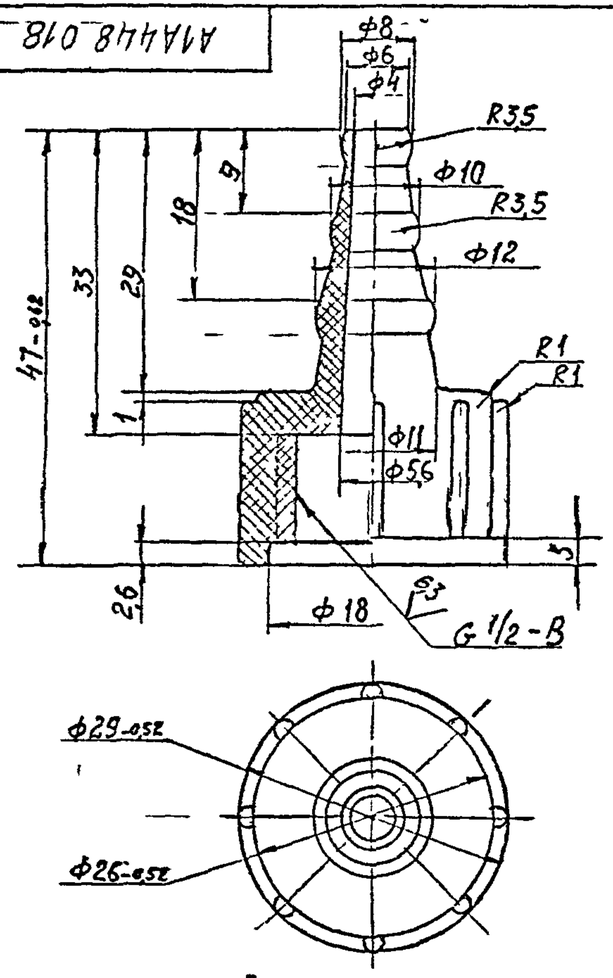

Неуказанные предельные отклонения размеров: $H14, h14, \pm\frac{t_2}{2}$

Изм.	Лист	№ докум.	Подп.	Дата	А1А448.018		
Разраб.		Антоновская			Наконечник	Лит.	Масса 0,007	Масштаб 2:1
Пров.		Лимбак				Лист	Листов 1
Нач. гр.		Лимбак					
Гл. спец.					Полиэтилен высокой плотности марки ПЭ70ТОЛМРТУ6-05-850-65	САНТЕХНИИПРОЕКТ	
Н. контр.		Фраскин					
Утв.		Слизак					

Формат А4

А1А448.017

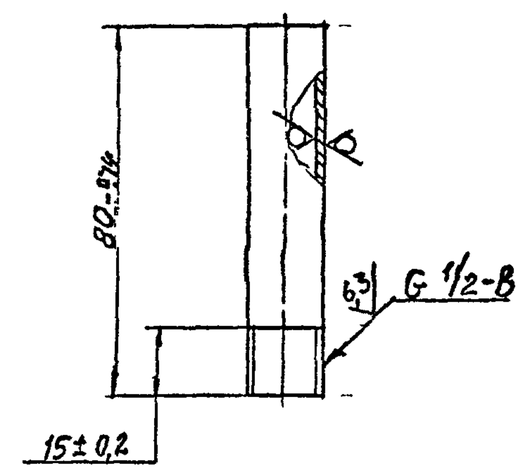

Изм.	Лист	№ докум.	Подп.	Дата	А1А448.017		
Разраб.		Антоновская			Трубка	Лит.	Масса 0,05	Масштаб 1:1
Пров.		Лимбак				Лист	Листов 1
Нач. гр.		Лимбак					
Гл. спец.					Труба 15×2,8 ГОСТ 3262-75	САНТЕХНИИПРОЕКТ	
Н. контр.		Фраскин					
Утв.		Слизак					

460194-29 2.1 Формат А4

А1А 448.023

Серия 5.904-75.94 Выпуск 1-28

Рис 1

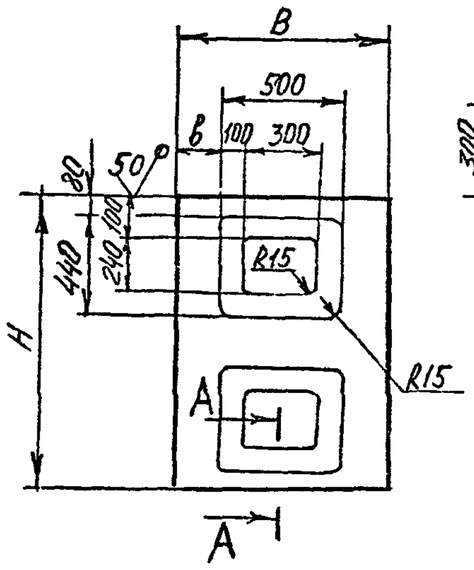

Рис 2
Остальное - см рис 1

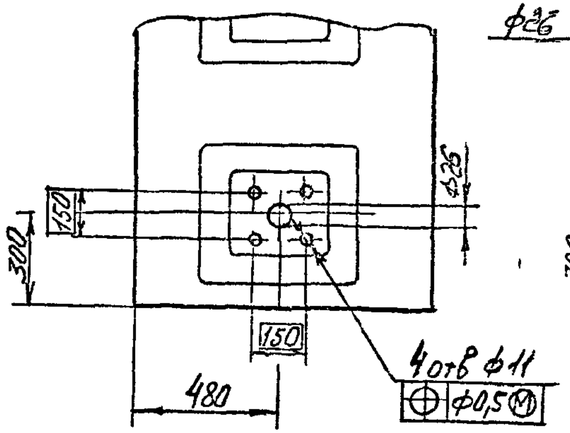

Рис 3
Остальное - см. рис 1

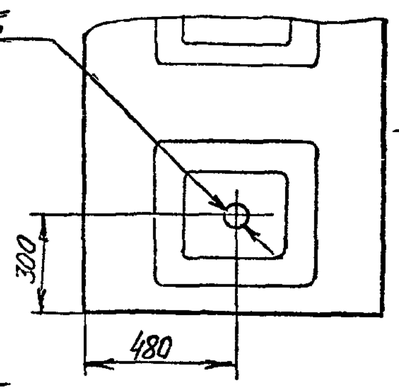

Рис. 5
Остальное - см рис 1

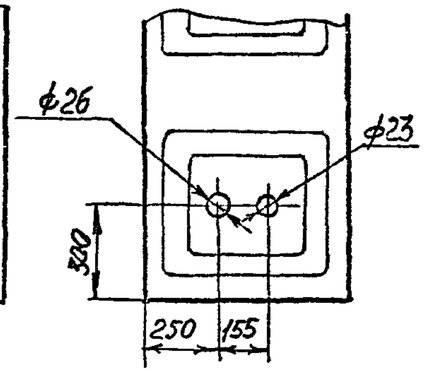

Рис 4
Остальное - см. рис 1

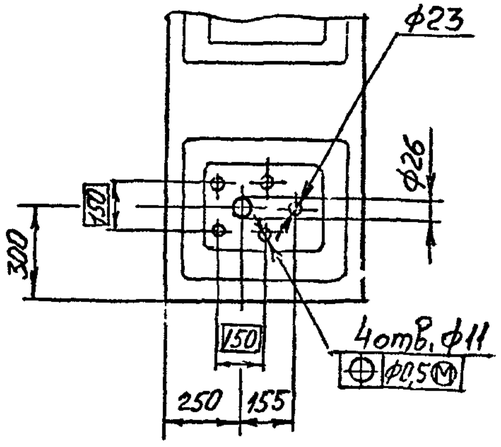

А-А (2:1)

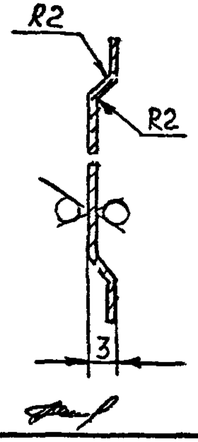

Обозначение	Рис	Размеры, мм B	в	H	Масса кг
А1А 448 023	1	924	200	1278	7,4
-01	2	964	230	1300	8,2
-02	3				5,0
-03	4	622	60		8,2
-04	5				5,0

Неуказанные предельные отклонения размеров: H14, h14, $\pm\frac{t_2}{2}$.

Изм	Лист	№ докум	Подп	Дата	А1А 448.023	Лит	Масса	Масштаб
Разраб		Чмелёв			Стенд	И	см табл	—
Пров		Лишбак				Лист	Листов 1	
Т контр		Литвак						
Гл спец		Грин			Лист 0,8 ГОСТ 19903-74	Сантехниипроект		
Н. контр		Фрадкин			ОК360В ГОСТ 1523-89			
Утвердил		Гринь						

Копировал Ц00194-№9 22 Формат 12

Серия 5.904-75-94 Выпуск 1-28

Подп. и дата | Инв. № дубл. | Взам. инв. № | Подп. и дата | Инв. № подл.

А1А448 024

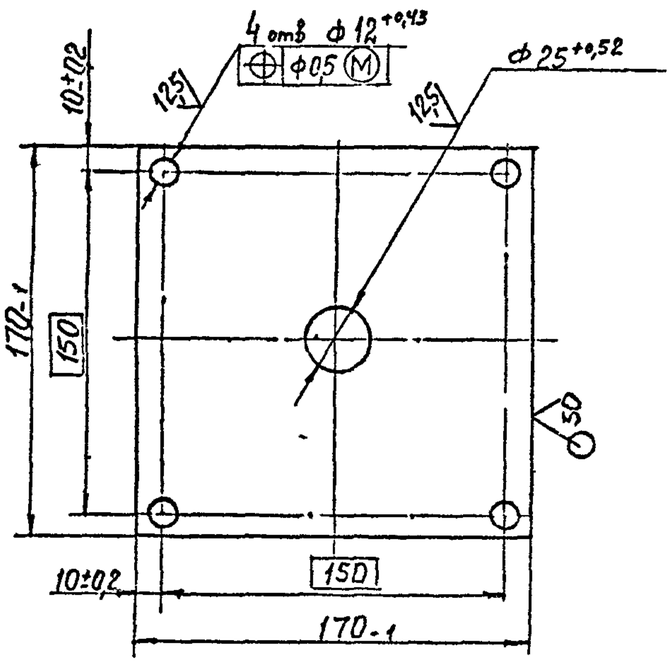

Изм	Лист	№ докум.	Подп.	Дата	А1А448 024		
Разраб.		Ямпольская			Плита	Лит.	Масса 0,4	Масштаб 1:2
Пров.		Лимбак				И	Лист	Листов 1
Нач. гр.		Лимбак						
Н. контр.		Гонсевский			Лист 4 ГОСТ 19903-74 / Ст3 ГОСТ 14637-89	САНТЕХНИИПРОЕКТ	
Гл. спец.		Фрайман					
Утв.		Спивак					

Формат А4

А1А448 025

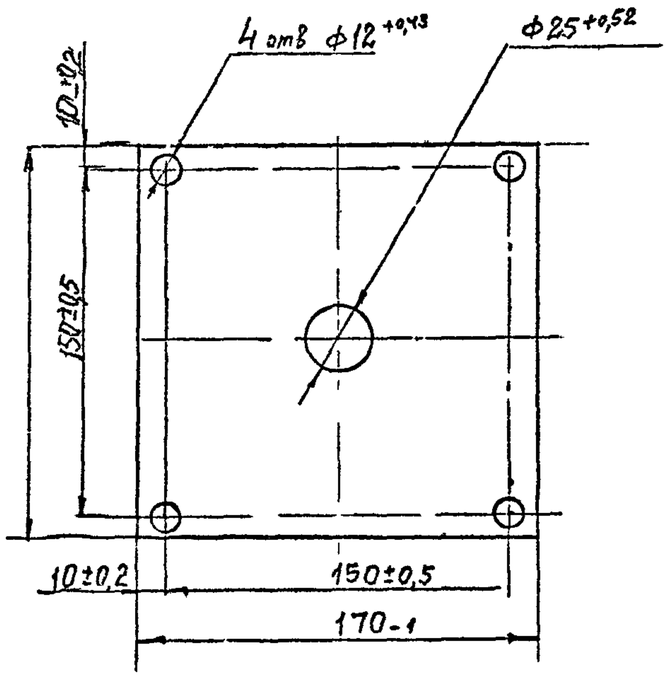

Изм	Лист	№ докум.	Подп.	Дата	А1А448.025		
Разраб.		Ямпольская			Прокладка	Лит.	Масса 0,08	Масштаб 1:2
Пров.		Лимбак				И	Лист	Листов 1
Нач. гр.		Лимбак						
Гл. спец.		Гонсевский			Паронит ПОН-А2,0 ГОСТ 481-80	САНТЕХНИИПРОЕКТ	
Н. контр.		Гонсевский					
Утв.		Спивак					

 Формат А4

Серия 5.904-75-94 Выпуск 1-28

А1А448 019

50

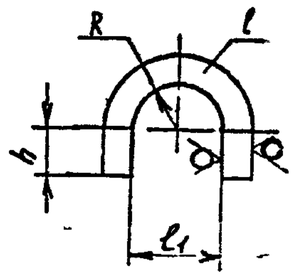

Обозначение	Размеры, мм R	h	l	l_1	Материал	Масса, кг
А1А448.019	5	5	20	10	Лист 3 ГОСТ 19903-74 / ВК 36ОВ ГОСТ 16523-89	0,01
-01	15,5	14,5	30	31	Лист 10 ГОСТ 19903-74 / Ст3 ГОСТ 14637-89	0,05

Неуказанные предельные отклонения размеров: h14, $\pm\frac{t_2}{2}$

Изм.	Лист	№ докум.	Подп.	Дата	А1А448 019		
Разраб.		Лештес			Скоба	Лит	Масса: См таблицу	Масштаб: —
Пров.		Литвак				И		
Н. контр.		Литвак				Лист	Листов 1	
ГИП		Грайзровский			См таблицу	САНТЕХНИИПРОЕКТ	
Утв.		Фрейкин					
		Спивак					

Формат А4

Подп. и дата | Инв. № дубл. | Взам. инв. № | Подп. и дата | Инв. № подл.

А1А448 026

(√)

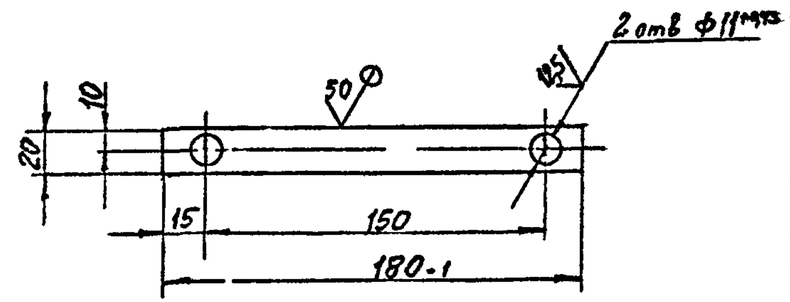

Неуказанные предельные отклонения размеров: $\pm\frac{t_2}{2}$.

Изм.	Лист	№ докум.	Подп.	Дата	А1А448.026		
Разраб.		Ямпольская			Плашка	Лит	Масса: 0,08	Масштаб: 1:2
Пров.		Литвак				1		
Т. контр.		Литвак				Лист	Листов 1	
Н. контр.		Фрейкин			Лист 30 ГОСТ 19903-74 / ВК 36ОВ ГОСТ 16523-89	САНТЕХНИИПРОЕК	
Утв.		Спивак					

Формат А4

Подп. и дата | Инв. № дубл. | Взам. инв. № | Подп. и дата | Инв. № подл.

Формат	Зона	Поз.	Обозначение	Наименование	Кол.	Примечание
				Документация		
А3			А1А448 000ТО	Секция приемная к приточной камере 2ПК10 Техническое описание		
			А1А449 000 СГ	Сборочный чертеж		*) п.4, 13
				Сборочные единицы		
А4		1	А1А 448 010	Панель перевязка	1	
А4		2	А1А 448 020	Панель торцевая	1	
		3	А1А 448 030	Панель	1	
		4	А1А 449 010	Панель	1	
		5	А1А 449 020	Панель	1	
А4		6	А1А260 000	Заглушка шина рециркуляционная с электроприводом	1	Выпуск 1.22
		7		Дёго утепленная ДУС 0,9х0,4		
				ГУС 5 ГОСТ-1	1	поз. 4
				Детали		
А4		8	А1А448 001	Стойка	1	
		9	-01	Стойка	1	

Формат	Зона	Поз.	Обозначение	Наименование	Кол.	Примечание
А4			414 4,3 СО	Поперечина	1	
				Стандартные изделия		
		11		Болт М10 6g х30 36 ГОСТ 7798 70	24	
		12		Гайка М10 6Н 6 ГОСТ 5915 10	24	
				Материалы		
		13		Пластина I, лист, ТМКЩ-М-3 ГОСТ 7338-8	0,55	кг
		1				

Серия 5.904-75 94 Выпуск 1.28

Подп. и дата	Инв. № подл.	Взам. инв. №	Подп. и дата

Изм.	Лист	№ докум.	Подп.	Дата	
Разраб.		Резин			А1А449 000
Пров.		Шт. ст.			Секция приемная для приточной камеры 2ПК10
Н. контр.					
Н. отдела		Фрадкин			САНТЕХНИИПРОЕКТ
Гл. инж. проекта		Вайнштейн			

Лит. | Лист 1 | Листов 1 | Лист 2

Копировал | Формат А4

А1А449 000

Копировал 100 - 29 25 Формат А4

А1А449.000СБ

Серия 5.904-75 94 Выпуск 1-28

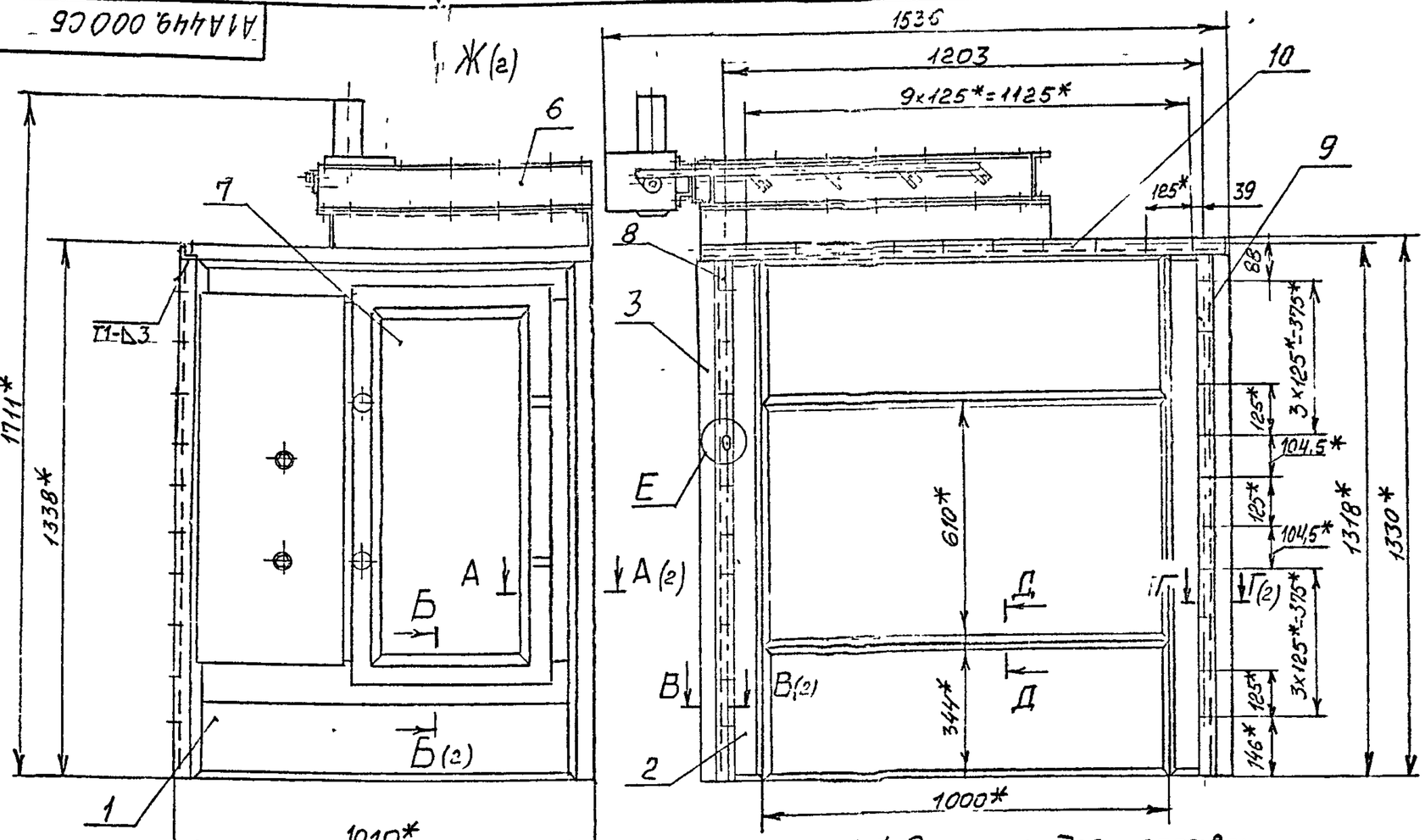

1 * Размеры для справок

2 $\pm \frac{t_2}{2}$

3. Сварные швы по ГОСТ 5264-80.

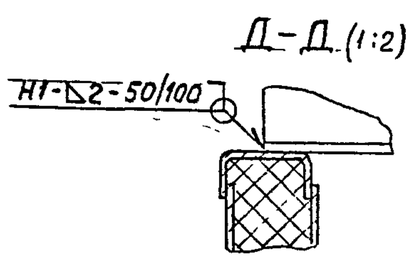

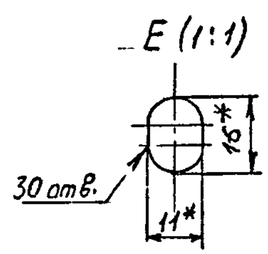

Изм	Лист	№ докум	Подп	Дата	А1А449.000СБ			
Разраб		Гритес			Секция приемная для приточной камеры 2ПК 10	Лит	Масса	Масштаб
Пров		Лутвак				И	157	1:10
Т контр		Лутвак				Лист 1	Листов 3	
Гл спец		Грановский				САНТЕХНИИПРОЕКТ		
Н контр		Ростовцев						
Утвердил								

Подп. и дата | Инв. № дубл. | Взам. инв. № | Подп. и дата | Инв. № подл.

Копировал Ц00194-29 26 Формат А3

Серия 5.904-75 94 Выпуск 1-28

Ж (1:10)(1)

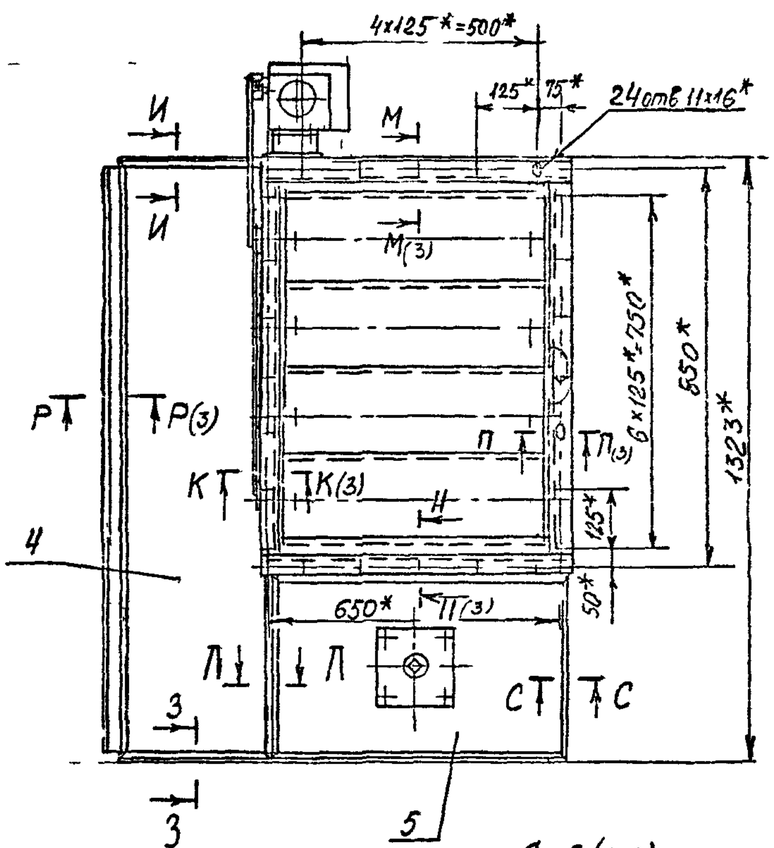

А – А (1:2)(1)

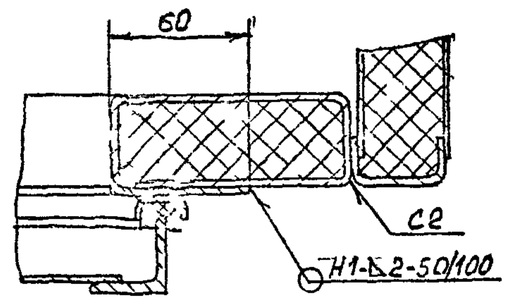

Б – Б (1:2)(1)

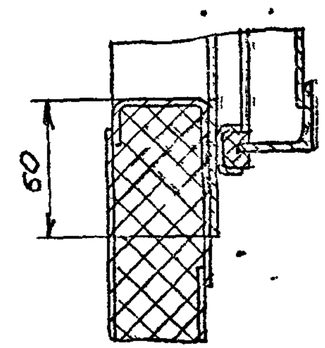

В – В (1:2)(1)

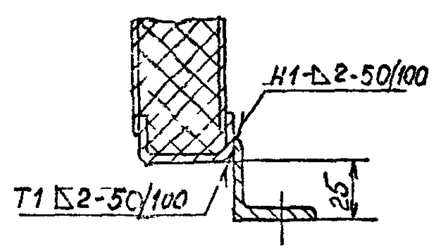

Г – Г (1:2) (1)

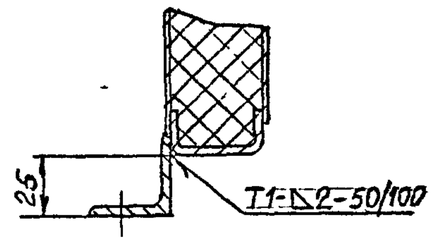

3 – 3 (1:2)

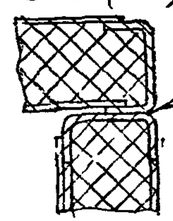

И – И (1:2)

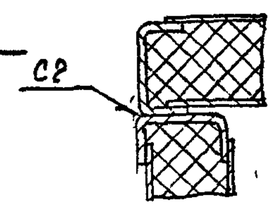

Л – Л (1:2)

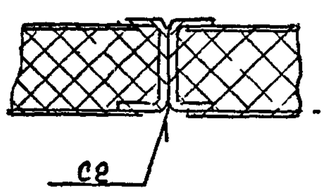

С – С (1:2)

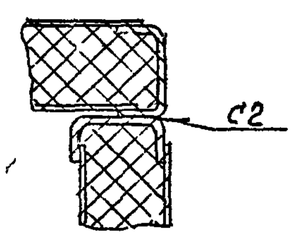

Изм.	Лист	№ докум.	Подп.	Дата

АТА449 000 СБ

Лист 2

Копировал Ц00194-29 27 Формат А3

Инв. № подл. | Подп. и дата | Взам. инв. № | Инв. № дубл. | Подп. и дата

Серия 5904 75 94 Выпуск 1 28

Фор	Зона	Поз.	Обозначение	Наименование	Кол.	Примечание
				Документация		
*			А1А 449 020СБ	Сборочный черт ж		)А1,А
				Детали		
А4		1	А1А 448 005	Пробка	1	
А4		2	А1А 448 006	Прокладка	1	
		3	А1А448 007	Бобышка	1	
А4		4	А1А448 008 07	Профиль	2	
		5	09	Профиль	2	
А5		6	А1А448 009-04	Профиль		
		7	05	Профиль	1	
А4		8	А1А448 024	Плита	1	
А4		9	А1А 448 0 5	Прокладка	1	
А4		10	А1А448 026	Планка	2	
А4		11	А1А449 00	Профиль	1	
А4		12	А1А 49 03	Профиль	1	
				Стандартные изделия		
		13		Болт М10 6gх20 36 ГОСТ 7798 70	4	

Изм	Лист	№ докум.	Подп.	Дат
Разраб.		Ипес		
Пров.		Литвак		
Н.контр.		Федякин		
Утв.		Спирак		

А1А 449 020

Панель

Кт	Лист	Листов
А	1	2

САНТЕХНИПРОЕКТ

Копировал Формат А4

Фор	Зона	Поз.	Обозначение	Наименование	Кол.	Примечание
		1		Гайка М10 6Н 5 ГОСТ 5915 70	4	
				Материалы		
		К		Плита ПМ5 40 ГОСТ 9573-82	1,8	кг
			Прочие данные	Для исполнений		
				А1А 449 020		
				Детали		
4		16	А1А449 004 01	Стенка	1	
		17	03	Стенка	1	
4		18	А1А449 014-02	Планка	1	
4		19	А1А 449 027	Трубка	1	
4		20	А1А449 028	Наконечник	1	

Перв. примен. | Справ. № | Подп. и дат | Инв. № дубл. | Взам. инв. № | Подп. и дат | Инв. № подл.

А1А 449 020

Лист 2

Копировал Формат А4

Серия 5.904-75 94 Выпуск 1.28

К-К (1 2)(2)

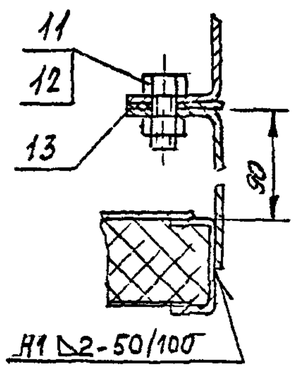

М-М (1 2)(2)

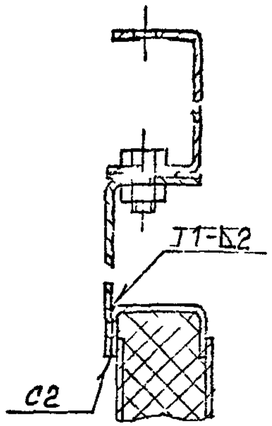

Н-Н (1 2)(2)

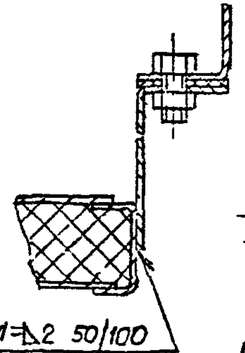

П-П (1 2)(2)

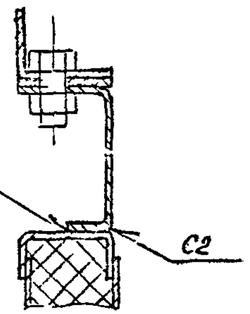

Р-Р (1 2)(2)

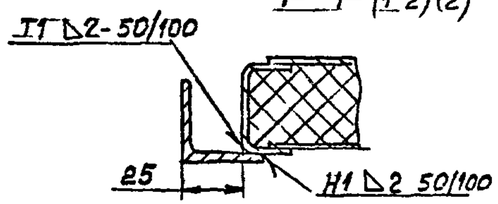

Изм.	Лист	N докум.	Подп.	Дата	А1А449 000 СБ	Лист 3

Копировал Формат А4

Рис 2

Остальное - см рис 1

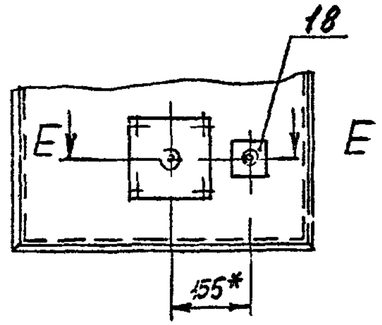

Е-Е (1,4)

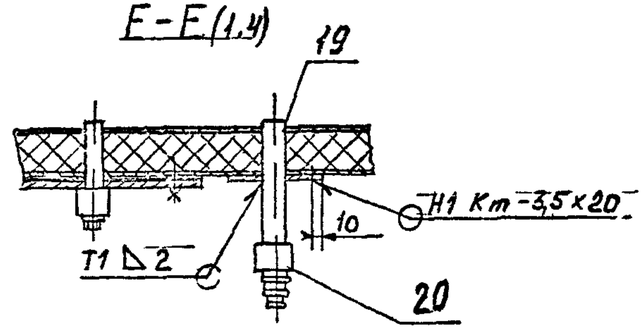

Обозначение	Рис	Масса кг
А1А449 020	1	12,0
-01	2	12,5

Изм.	Лист	N докум.	Подп.	Дата	А1А449 020 СБ	Лист 2

Цсо 94 29 28 Формат А4

Серия 5.904-75.94 Выпуск 1-28

Формат	Зона	Поз.	Обозначение	Наименование	Кол.	Примечание
				Документация		
А4			А1А449 010 СБ	Сборочный чертеж		
				Детали		
А4		1	А1А448 008-05	Профиль	2	
		2	-08	Профиль 6	2	
Б4		3	А1А449.001	Стенка		
				Лист 08 ГОСТ 14905-74 / ОК360В ГОСТ 16523-89		
				322-1,4 х 1300-2,1	2	2,71 кг
				Материалы		
		4		Плита П175-40		
				ГОСТ 9573-82	27	кг

Подп. и дата | Инв. № дубл. | Взам. инв. № | Подп. и дата | Инв. № подл.

Изм.	Лист	№ докум.	Подп.	Дата	А1А449 010			
Разраб.		Лейтес			Панель	Лит.	Лист	Листов
Пров.		Лупрак				1		1
Т.контр.		Лупрак				САНТЕХНИИПРОЕКТ		
Н.контр.		Фрадкин						
Утв.		Спирак						

Копировал | Формат А4

А1А449 010 СБ

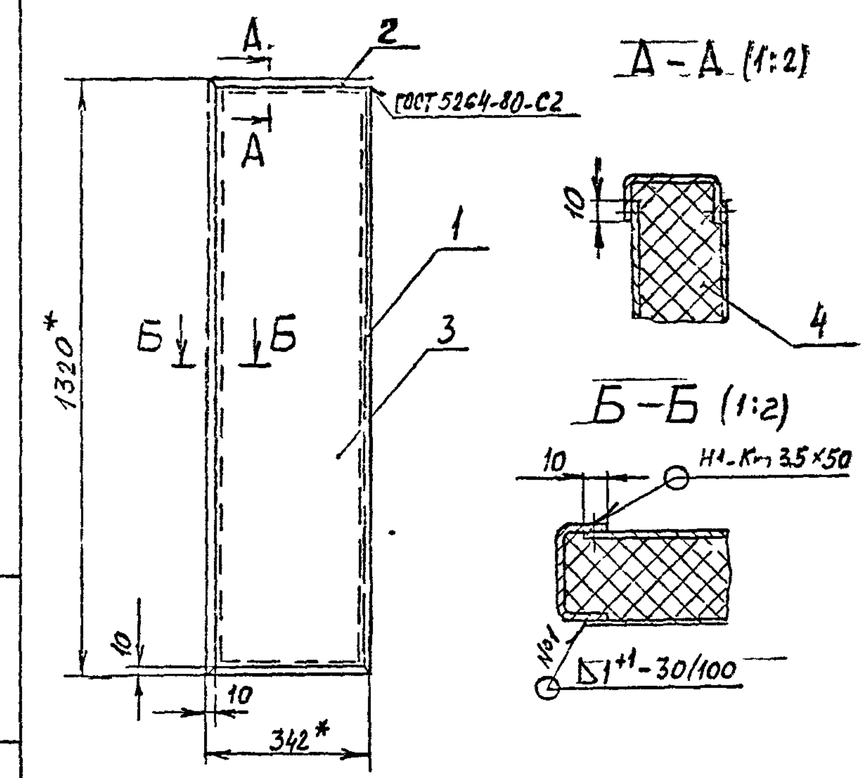

1 * Размеры для справок

2 $\pm \frac{t_2}{2}$

3 Шов №1 - сварка ручная в углекислом газе плавящимся электродом, шов Н1-Кт по ГОСТ 15878-79

Изм.	Лист	№ докум.	Подп.	Дата	А1А449 010СБ			
Разраб.		Лейтес			Панель	Лит.	Масса	Масштаб
Пров.		Лупрак				И	9,6	1:10
Т.контр.		Лупрак				Лист	Листов 1	
Гл.спец.		Грановский				САНТЕХНИИПРОЕКТ		
Н.конт.		Фадкин						
Утвердил		Спирак						

Подп. и дата | Взам. инв. № | Инв. № дубл. | Подп. и дата | Инв. № подл.

Копировал 5.904-75.94 29 Формат А4

Серия 5.904-75 94 Выпуск 1-28

Инв № подл. | Подп. и дата | Взам. инв. № | Инв № дубл. | Подп. и дата

А1А449 020СБ

Рис 1

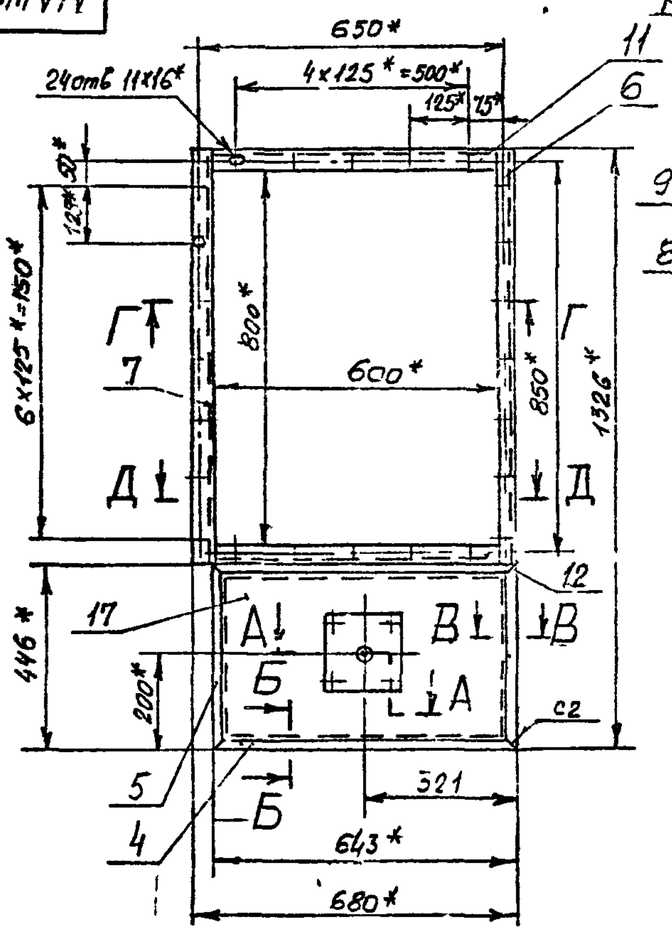

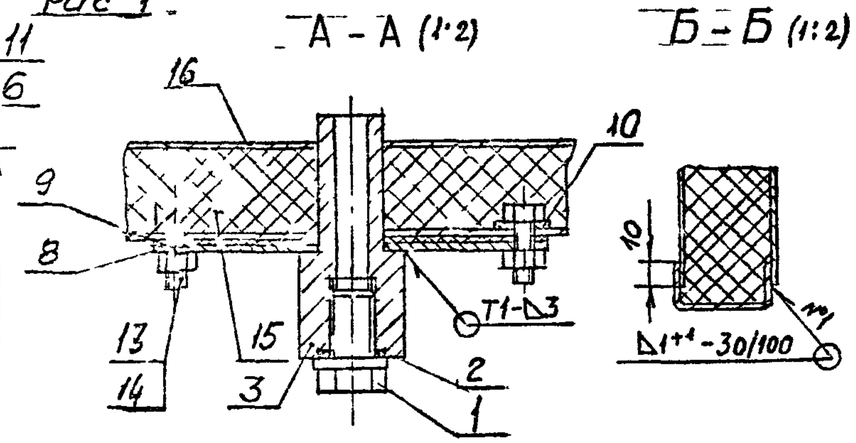

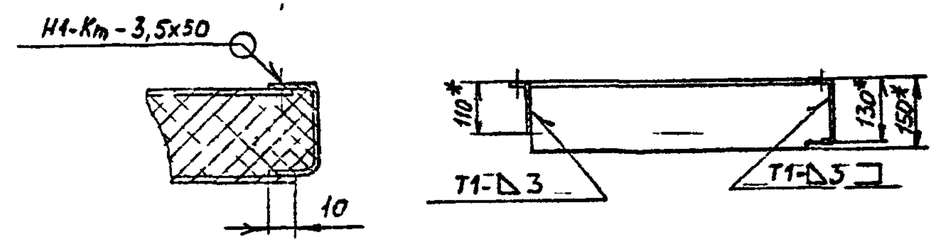

1 *Размеры для справок

2 $\pm\frac{t2}{2}$

3 Шов №1 - сварка ручная дуговая в углекислом газе плавящимся электродом; шов Н1-Кт по ГОСТ 15878-79, остальные швы по ГОСТ 5264-80

4 Таблицу исполнений - см лист 2

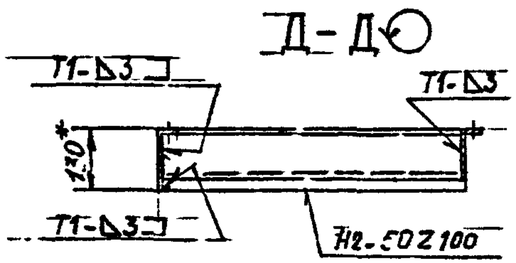

					А1А449 020СБ			
Изм	Лист	№ докум	Подп	Дата	Панель	Лит	Масса	Масштаб
Разраб		Лейтес				И	См табл.	1:10
Пров		Литвак				Лист 1	Листов 2	
Нач гр		Литвак						
Главн		Грановский				САНТЕХНИИПРОЕКТ		
Н контр		Градкин						
Утвердил		Стыгинский						

Копировал 480194-29 31 Формат А3

Серия 5.904-75-94 Выпуск 1.28

А1А 449.003

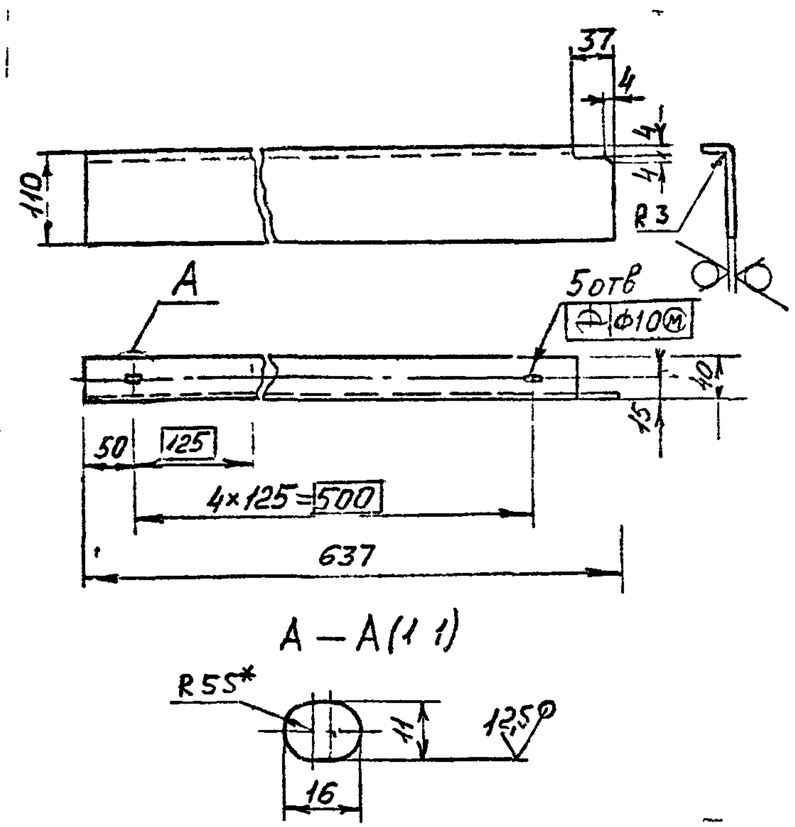

1.* Размер для справок
2. H14, h14, $\pm\frac{t_2}{2}$

				А1А 449 003			
Изм.	Лист	№ докум.	Подп.	Дата	Профиль	Лит.	Масса	Масштаб
Разраб.		Смолянкин				И	2,3	1:5
Пров.		Литвак				Лист	Листов 1
Нач. гр.		Литвак					
Гл. спец.		Шинкин			3,0 ГОСТ 19903-74	САНТЕХНИИПРОЕКТ
Н. контр.		Фрайкин			Лист Г.2360С ГОСТ 16523-89	
Утв.		Сп. пак				

Формат А4

А1А 449 002

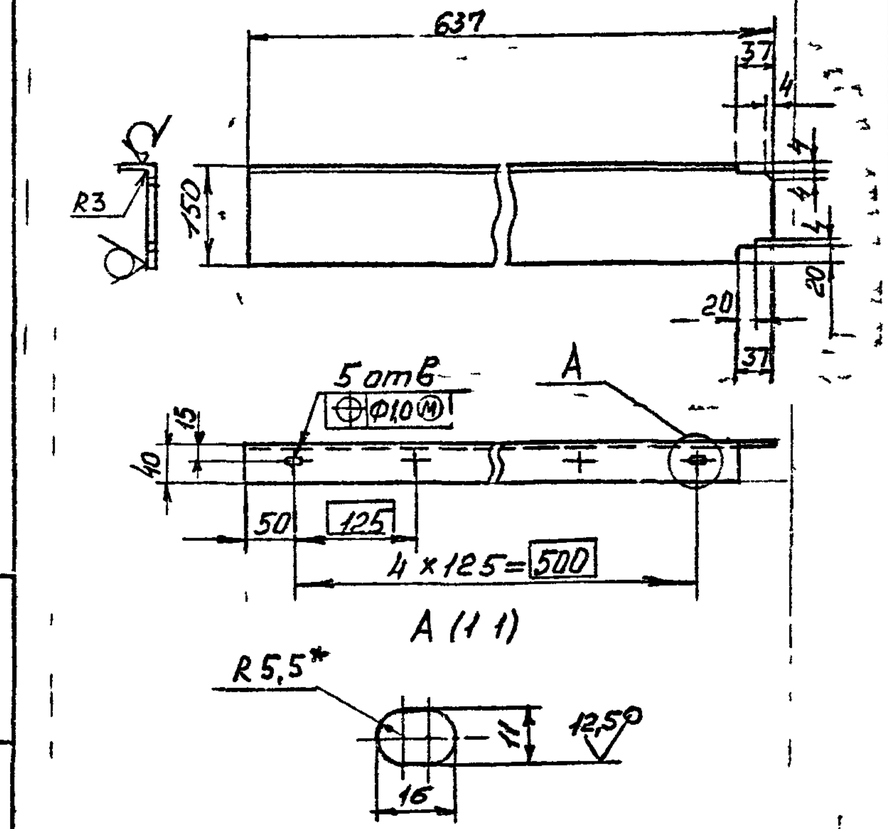

1.* Размер для справок
2. H14, h14, $\pm\frac{t_2}{2}$

				А1А 449 002			
Изм.	Лист	№ докум.	Подп.	Дата	Профиль	Лит.	Масса	Масштаб
Разр.		Смолянкин				И	2,3	1:5
Пров.		Литвак				Лист	Листов 1
Нач. гр.		Литвак					
Гл. спец.		Грайзер			3,0 ГОСТ 19903-74	САНТЕХНИИПРОЕКТ
Н. контр.		Фрайкин			Лист ОК360В ГОСТ 16523-89	
Утв.		Сп. пак				

Инв. № подл. | Подп. и дата | Инв. № дубл. | Взам. инв. № | Подп. и дата | Инв. № подл.

Инв. № подл. | Подп. и дата | Инв. № дубл. | Взам. инв. № | Подп. и дата | Инв. № подл.

Формат А4 | Инв. 194-м1 | 32 формат А

А1А 449 004

Серия 5.904-75-94 Выпуск 1-2 ВЛ

Рис.1

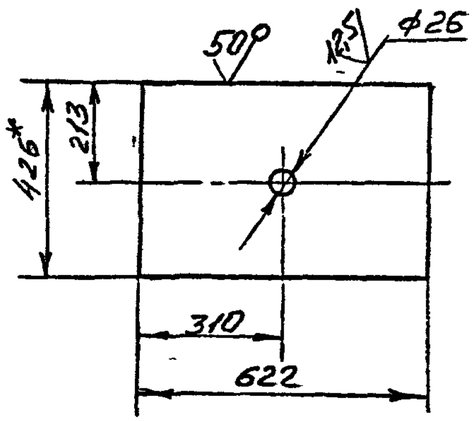

Рис 2
Остальное - см рис 1

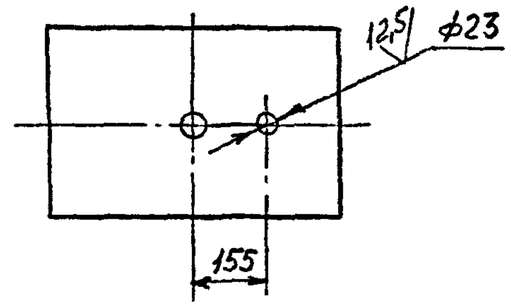

Рис.4
Остальное-см.рис.1

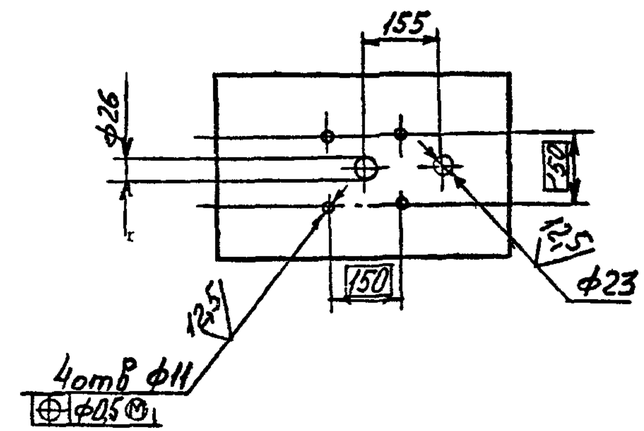

Рис.3
Остальное-см рис 1

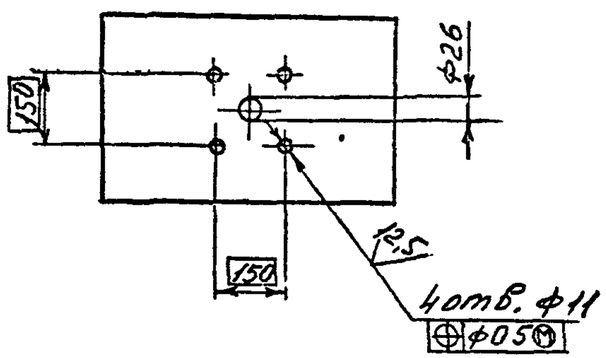

Обозначение	Рис.
А1А 449. 004	1
-01	2
-02	3
-03	4

1 *Размер для справок

2. Неуказанные предельные отклонения размеров: H14; h14; $\pm\frac{t_2}{2}$.

Изм	Лист	№ докум	Подп	Дата	А1А 449.004			
Разраб		Смоленский			Опенка	Лит	Масса	Масштаб
Пров		Литвак				И	2,5	—
Т контр		Литвак				Лист	Листов 1	
Н. спец		Грановский			Лист 0,8 ГОСТ 19903-74 / ВК36ОВ ГОСТ 16523-89	СантехНИИпроект		
Н контр		Фрадкин						
Утвердил		Спибак						

Инв № подл | Подп и дата | Взам инв № | Инв № дубл | Подп и дата

Копировал Ц00144-29 33 Формат 12

Серия 5.904-75.94 Выпуск 1-28

Формат	Зона	Поз.	Обозначение	Наименование	Кол.	Примечание
				Документация		
А3			А1А 448.000-ТО	Секция приемная для приточной камеры 2ПК 10. Техническое описание		
А3			А1А 450 000 СБ	Сборочный чертеж		
				Сборочные единицы		
А4		1	А1А 448. 010-01	Панель передняя	1	
А4		2	А1А 448. 020	Панель торцевая	1	
А4		3	А1А 448. 030-02	Панель	1	
А4		4	А1А 450.010	Панель	1	
А4		5	А1А 450. 020	Панель задняя	1	
А4		6	А1А 450 030	Кронштейн	2	
А4		7	А1А 450 040	Прижим	4	
А4		8	-01	Прижим	1	
А4		9	А1А 450 050	Решетка опорная	9	
А4		10	А1А 450. 060	Катушка	1	
		11		Дверь утепленная АУс 0,9х0,4 Серия 5.904-4	1	Типоразм. конструкции

Изм.	Лист	№ докум.	Подп.	Дата
Разраб.	Лейтес			
Пров.	Литвак			
Нач.гр.	Литвак			
Н.контр.	Фрадкин			
Утв.	Спивак			

А1А 450.000

Секция приемная для приточной камеры 2ПК 10

Лит.	Лист	Листов
	1	2

САНТЕХНИИПРОЕКТ

Подп. и дата | Инв. № дубл. | Взам. инв. № | Подп. и дата | Инв. № подл.

Копировал | Формат А4

Формат	Зона	Поз.	Обозначение	Наименование	Кол.	Примечание
				Детали		
А4		12	А1А 448. 001	Стойка	1	
		13	-01	Стойка	1	
Б4		14	А1А 450. 001	Поперечина Уголок 40х40х3 ГОСТ 8509-86 Ст3 ГОСТ 535-88		
				L=1238-2,6	1	2,3 кг
А4		15	А1А 450.002	Стопор	2	—
Б4		16	А1А 450 003	Пруток Круг 6 ГОСТ 2590-88 Ст3 ГОСТ 535-88		
				L= 1095-2,6	5	0,24 кг
Б4		17	А1А 450 004	Стержень Труба 15х2,8 ГОСТ 32 62-75		
				L=1150-2,6	1	1,4 кг
А4		18	А1А 450.005	Планка	2	
А4		19	А1А 450 006	Болт	4	
				Стандартные изделия		
		20		Гайка М10.6Н-5 ГОСТ 5915-70	4	
				Материалы		
		21		Материал фильтрующий из упругого стекловолокна марка ФРНК-ПГ ТУ17 РСФСР 19-76-011-17-92		
				Ширина галолна 1163мм	20	кг

Изм.	Лист	№ докум.	Подп.	Дата

А1А450.000

Лист 2

Подп. и дата | Инв. № дубл. | Взам. инв. № | Подп. и дата | Инв. № подл.

Копировал 406144-24 34 | Формат А4

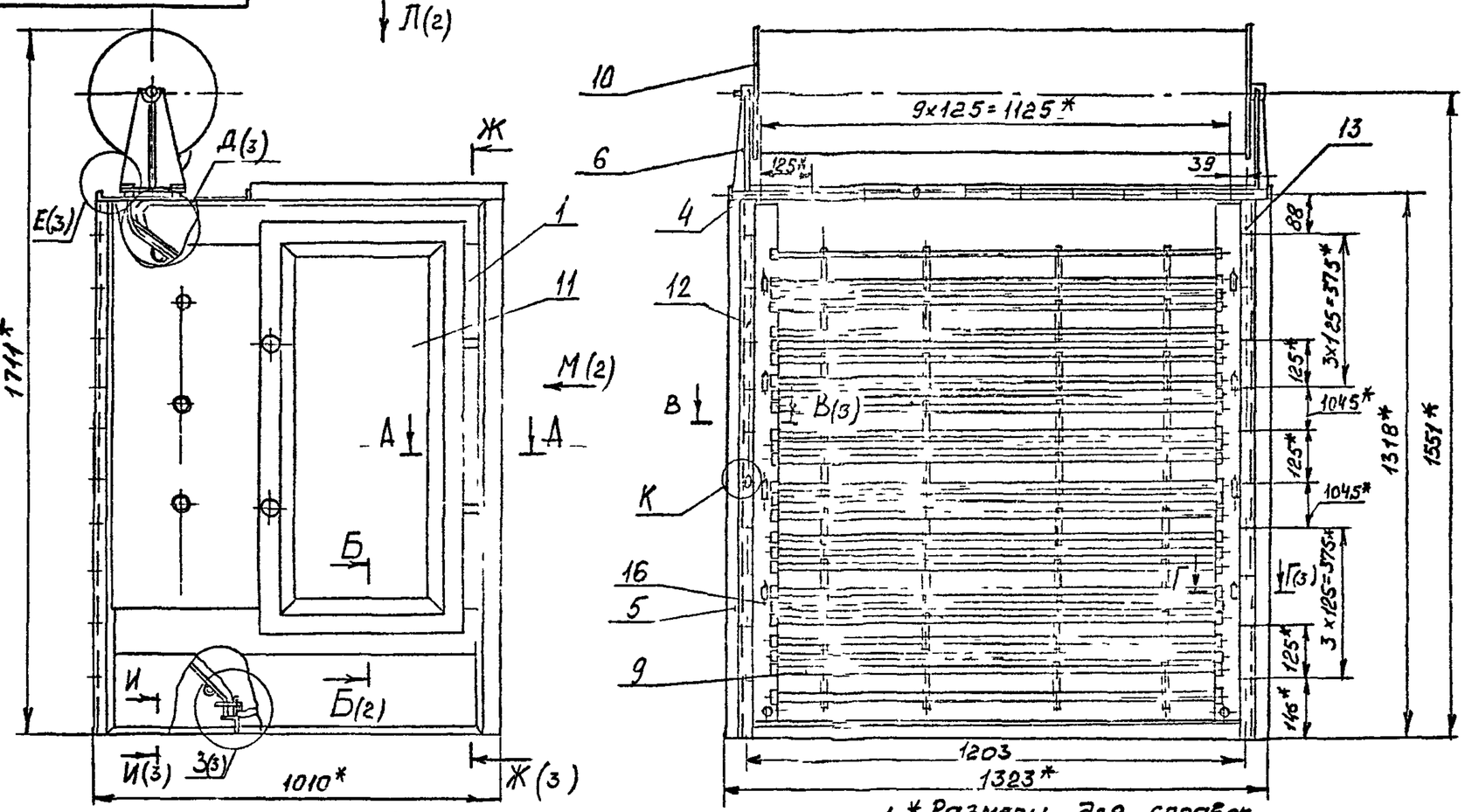

А-А (1:2)

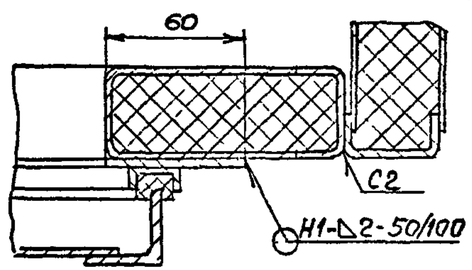

К(1:1)

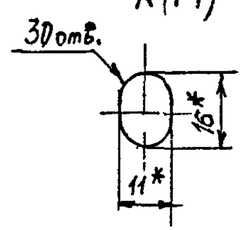

1 * Размеры для справок
2 $\pm\frac{t2}{2}$.
3 Сварные швы по ГОСТ 5264-80

Изм	Лист	№ докум	Подп	Дата	А1А 450 000 СБ			
Разраб		Ситес			Секция приемная для приточной камеры 2ПК10	Лит	Масса	Масштаб
Пров		Литвак				И	208	1:10
Нач ГП		Литвак				Лист 1	Листов 3	
Гл спец		Головский				САНТЕХНИИПРОЕКТ		
Н контр		Фрайкин						
Утвердил								

Серия 5.904-75 94 Выпуск 1-28

Инв № подл | Подп и дата | Взам инв № | Инв № дубл | Подп и дата

Копировал Ц00194-29 35 Формат А3

АА450.000СБ

Серия 5.904-75.94 Выпуск 1-28

Л(1)

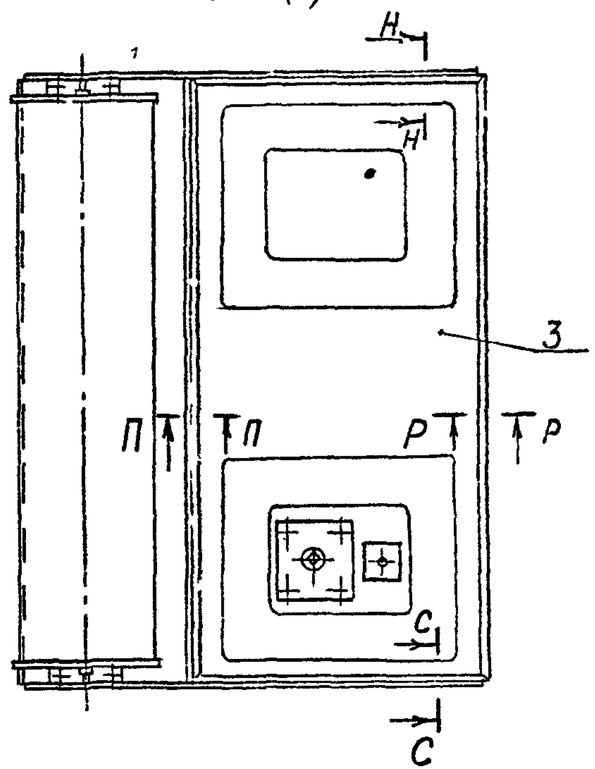

М (1)

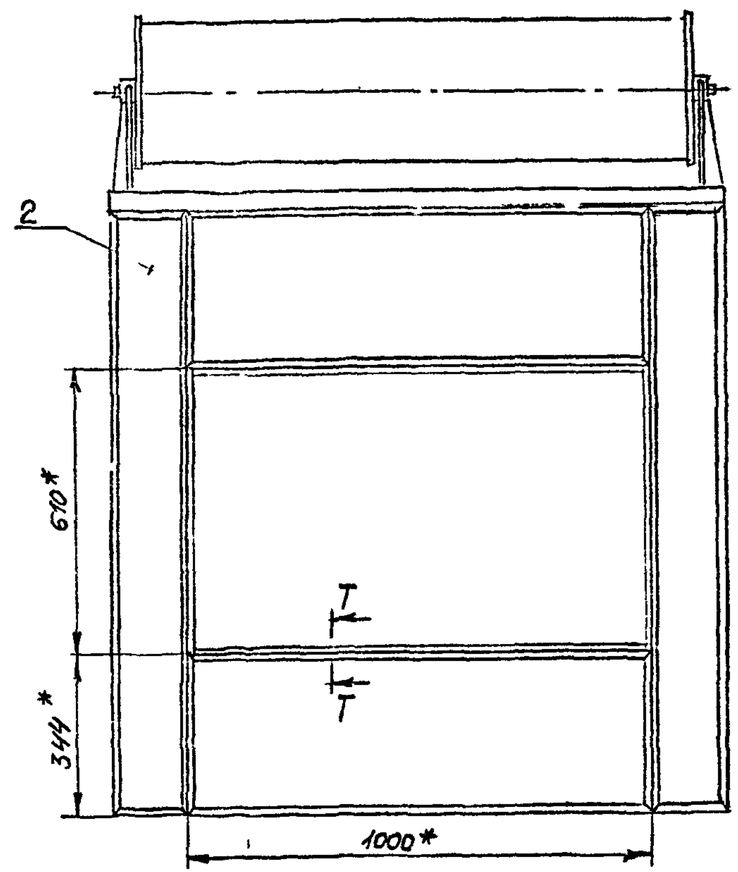

П-П(1:2)

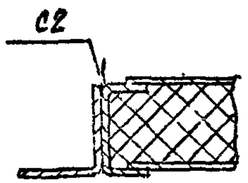

С-С(1:2)

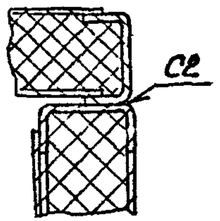

Т-Т(1:2)

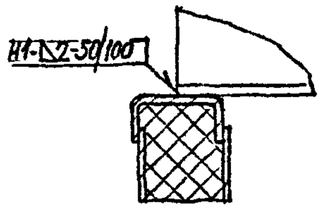

Н-Н (1:2)

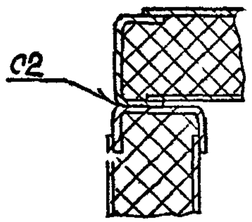

Р-Р (1:2)

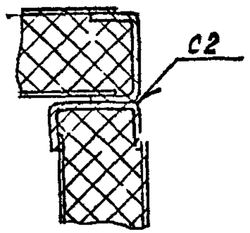

Б-Б (1:2) (1)

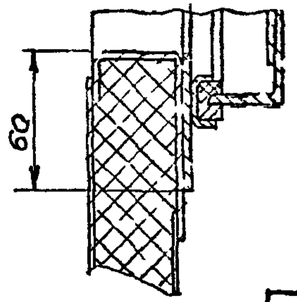

Изм.	Лист	N докум.	Подп.	Дата	АА450.000СБ

Лист 2

Копировал 400194-29 36 Формат А3

Инв. № подл. | Подп. и дата | Взам. инв. № | Инв. № дубл. | Подп. и дата

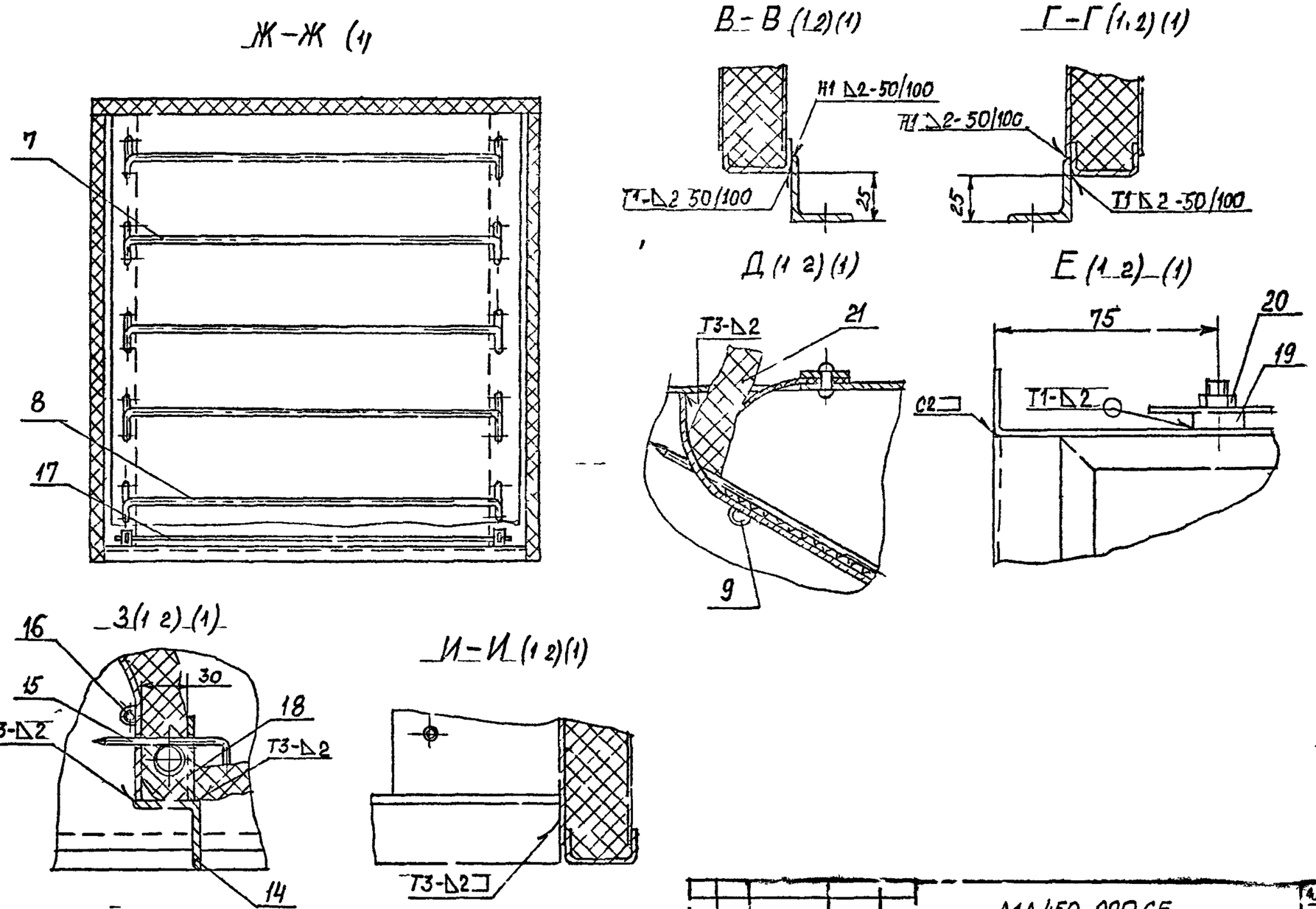

Серия 5.904 75 94 Выпуск 1.28

Подп. и дата | Инв. № дубл. | Взам. инв. № | Подп. и дата | Инв. № подл.

Изм.	Кол.уч.	Лист	N докум.	Подп.	Дата

А1А450 000 СБ

Лист 3

Копировал: Ц.20194-м9 37 Формат А3

Серия 5.904-75.94 Выпуск 1-28

Формат	Зона	Поз.	Обозначение	Наименование	Кол.	Примечание
				Документация		
А4			А1А450 010СБ	Сборочный чертеж		
				Детали		
А4		1	А1А450 009	Корыто	1	
А4		2	А1А450 011	Козырек	1	
А4		3	А1А450 012	Полоса	1	
				Стандартные изделия		
		4		Заклепка 4х12 ГОСТ 10299-80	12	

Подп. и дата | Инв. № дубл. | Взам. инв. № | Подп. и дата | Инв. № подл.

Изм.	Лист	№ докум.	Подп.	Дат
Разр.		Лейтес		
Пров.		Литвак		
Н. гр.		Литвак		
Н. контр.		Фроолин		
Утв.		Спивак		

А1А450 010

Панель

Лит.	Лист	Листов
		1

САНТЕХПРОЕКТ

Копировал | Формат А4

А1А450 010СБ

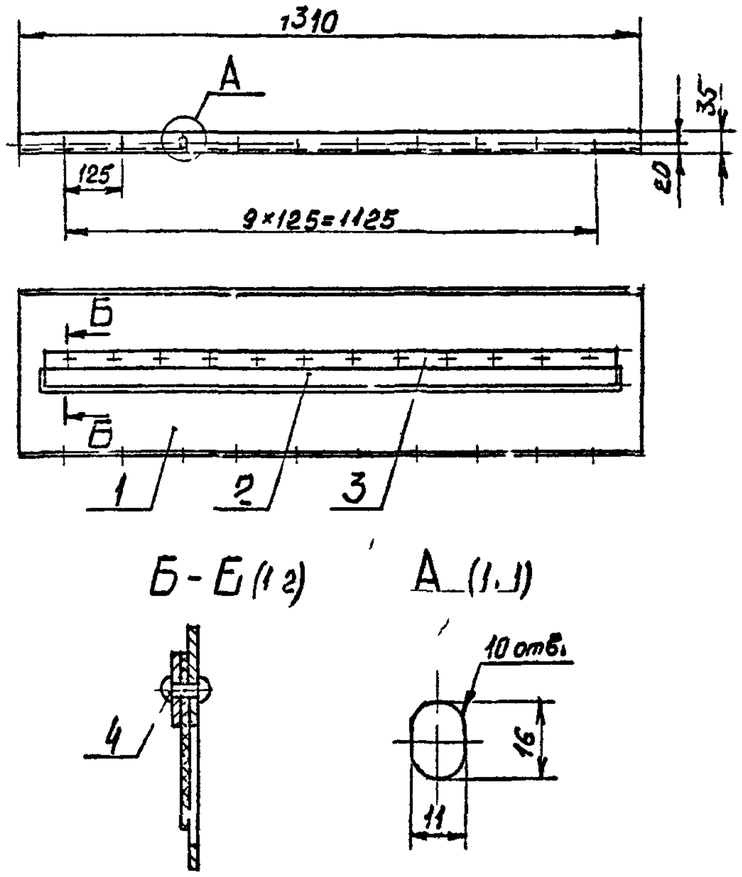

Размеры для справок

Подп. и дата | Инв. № дубл. | Взам. инв. № | Подп. и дата | Инв. № подл.

Изм.	Лист	№ докум.	Подп.	Дата
Разр.		Лейтес		
Пров.		Литвак		
Н. гр.		Литвак		
Гл. с.		Грановский		
Н. контр.		Фроолин		
Утв.		Спивак		

А1А450 010СБ

Панель

Лит.	Масса	Масштаб
	130	1:10

Лист | Листов 1

САНТЕХНИИПРОЕКТ

Ц.00194-29 Зб Формат А4

Серия 5.904-75.94 Выпуск 1-2В

Формат	Зона	Поз.	Обозначение	Наименование	Кол.	Примечание
				Документация		
А4			А1А450 010СБ	Сборочный чертеж		
				Детали		
А4		1	А1А450 009	Корыто	1	
А4		2	А1А450.011	Козырек	1	
А4		3	А1А450 012	Полоса	1	
				Стандартные изделия		
		4		Заклепка 4х12 ГОСТ 10299-80	12	

Изм.	Лист	№ докум.	Подп.	Дата	А1А450 010			
Разраб.		Лейтес			Панель	Лит.	Лист	Листов
Пров.		Литвак				И		1
Нач. гр.		Литвак				САНТЕХНИИПРОЕКТ		
Н. контр.		Фрадкин						
Утв.		Стивак						

Копировал Формат А4

Подп. и дата | Инв. № дубл. | Взам. инв. № | Подп. и дата | Инв. № подл.

А1А450 010СБ

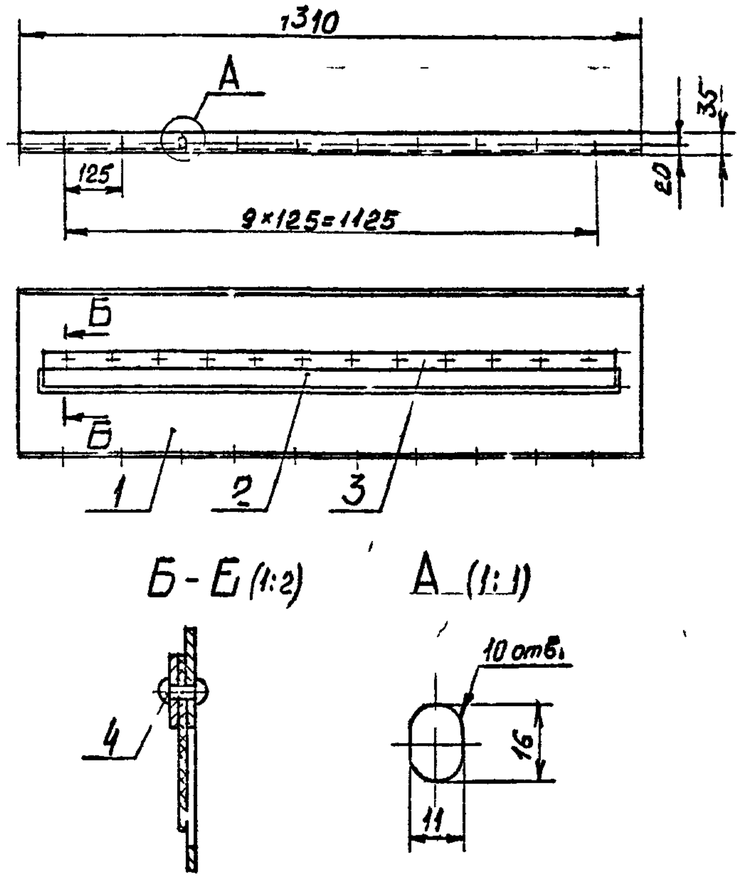

Размеры для справок

Изм.	Лист	№ докум.	Подп.	Дата	А1А450.010СБ			
Разраб.		Лейтес			Панель	Лит.	Масса	Масштаб
Пров.		Литвак				И	13,0	1:10
Нач. гр.		Литвак				Лист	Листов 1	
Гл. спец.		Грановский				САНТЕХНИИПРОЕКТ		
Н. контр.		Фрадкин						
Утв.		Стивак						

Копировал Формат А4

Серия 5.904-75.94 выпуск 1-28

Подп. и дата | Инв. № дубл. | Взам. инв. № | Подп. и дата | Инв. № подл.

А1А450 011

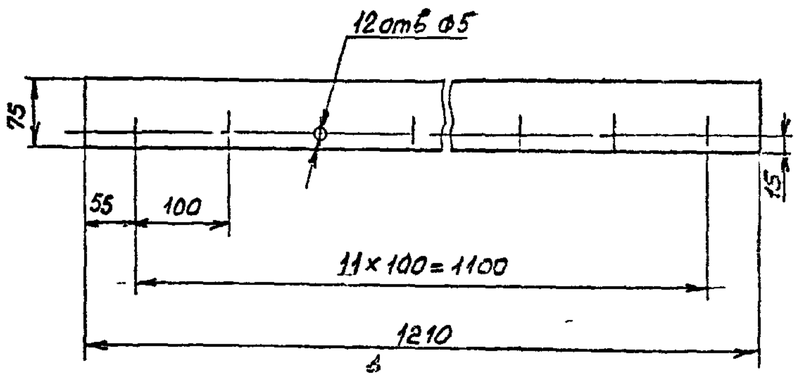

Изм.	Лист	№ докум.	Подп.	Дата
Разраб.		Пестрес		
Пров.		Литвак		
Н. контр.		Литвак		
Гл. спец.		Раньский		
Контр.		Фрадкин		
		Спичак		

А1А450.011

Козырек

Лит.	Масса	Масштаб
И	0,4	1:5

Лист | Листов 1

Пластина I, лист
ТМ Кц-М-3 ГОСТ 7338-80

САНТЕХНИПРОЕКТ

Формат А4

Формат	Зона	Поз.	Обозначение	Наименование	Кол.	Примечание
				Документация		
А3			А1А450 020СБ	Сборочный чертеж		
				Детали		
11		1	А1А448 008	Профиль	2	
		2	-01	Профиль	2	
44		3	А1А448 016	Направляющая	1	
А-1		4	А1А448 019	Скоба	23	
А		5	А1А448 023	Стенка	1	
БУ		6	А1А450 013	Стенка		
				Лист 2 ГОСТ 19903-74		
				ОК360В ГОСТ 16523-89		
				418-1,55×1278-3,1	1	
БУ		7	А1А450.014	Профиль		
				Швеллер 40×20×2		
				Ст3кп ГОСТ 8278-83		
				L=1258-3,1	1	
БУ		8	А1А450 015	Стенка		
				Лист 0,8 ГОСТ 19903-74		
				ОК360В ГОСТ 16523-89		
				504-1,75×1278-3,1	1	
				Материалы		
		9		Плита П175-40		
				ГОСТ 3573-82	7,3	кг

Изм.	Лист	№ докум.	Подп.	Дата
Разраб.		Пестрес		
Пров.		Литвак		
Н. контр.		Литвак		
Утв.		Спичак		

А1А450.020

Панель задняя

Лит.	Лист	Листов
И		1

САНТЕХНИПРОЕКТ

Копировал 400191-29 Формат А4

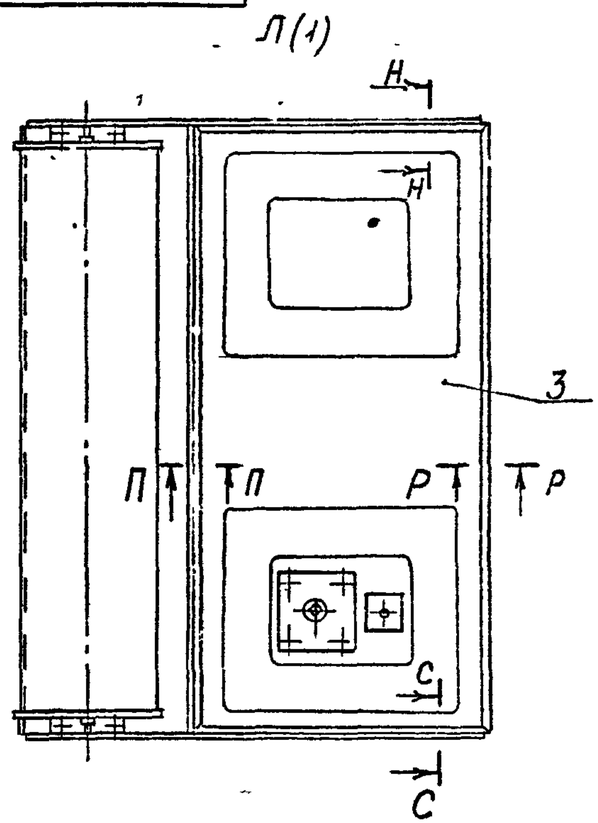

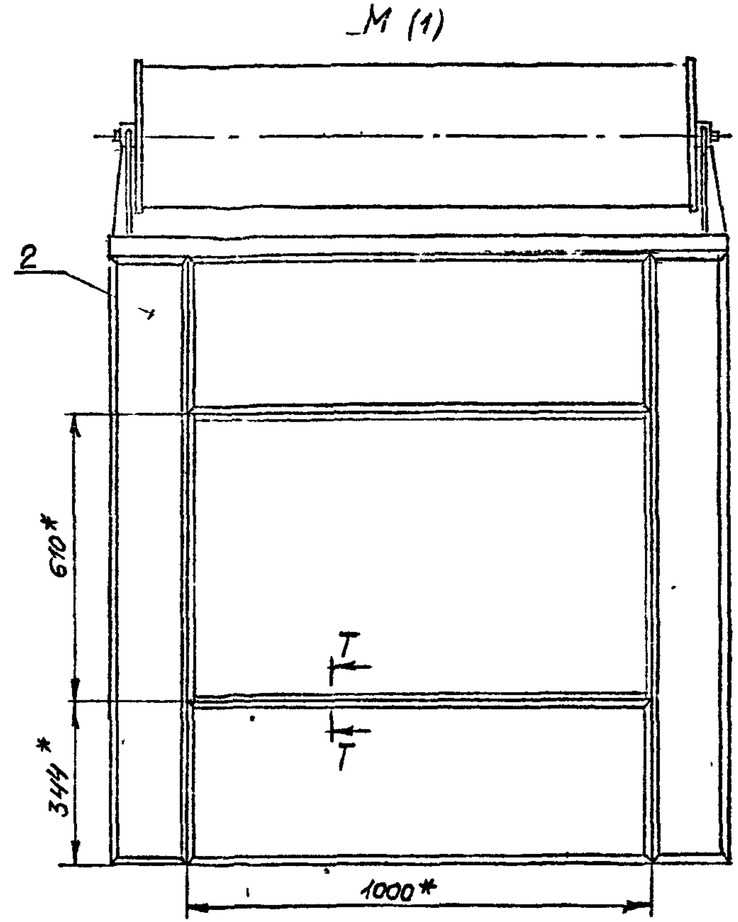

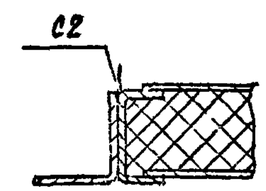

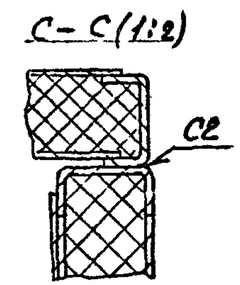

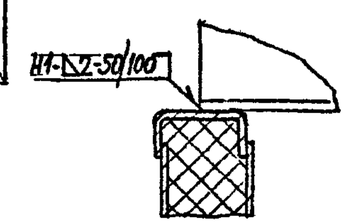

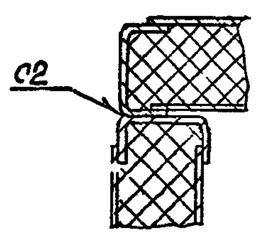

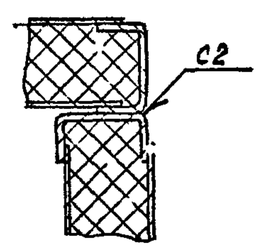

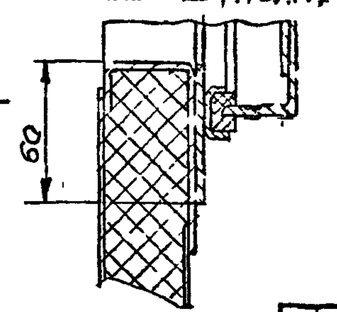

Серия 5.904-75.94 Выпуск 1-28

Инв. № подл.	Подп. и дата	Взам. инв. №	Инв. № дубл.	Подп. и дата

Изм.	Лист	N докум.	Подп.	Дата	АТА 450.000СБ	Лист 2

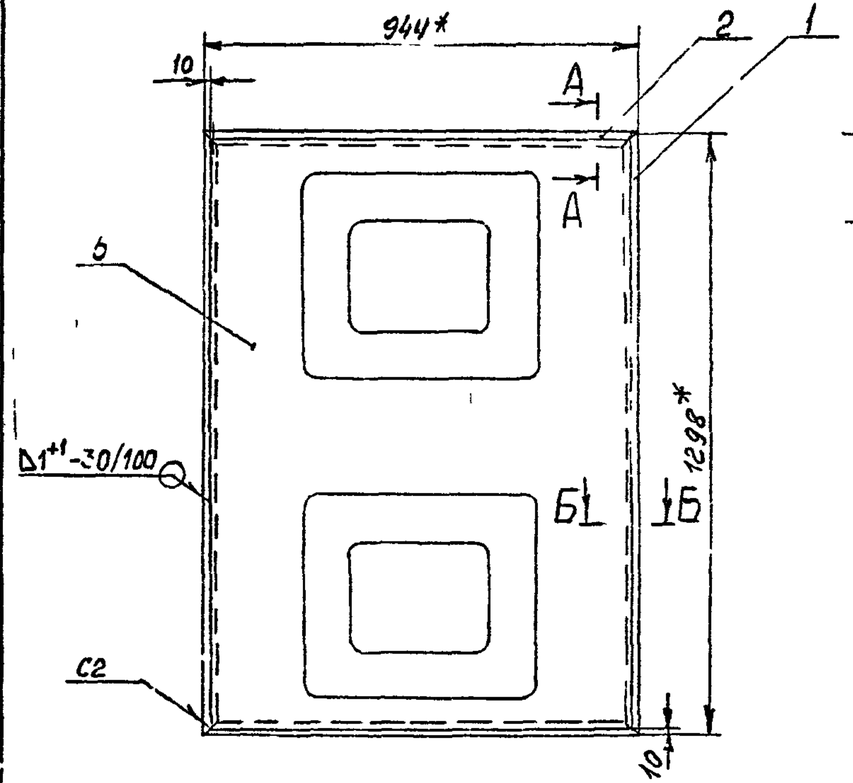

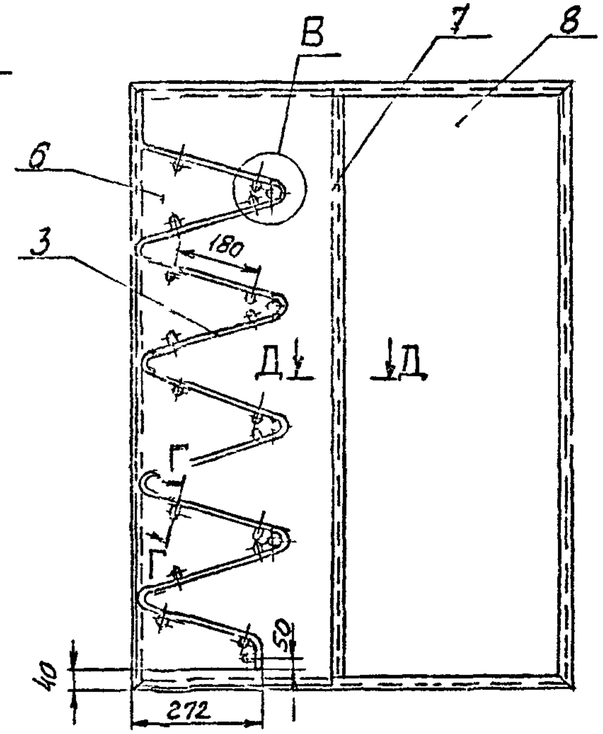

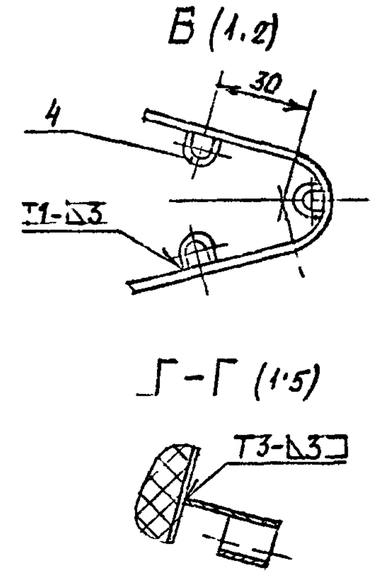

1 * Размеры для справок

2. $\pm\frac{t_2}{2}$

3. Шов №1 - сварка ручная дуговая в углекислом газе плавящимся электродом, шов Н1-Кт по ГОСТ 15878-79, шов С2 - по ГОСТ 5264-80

А-А (1:2)

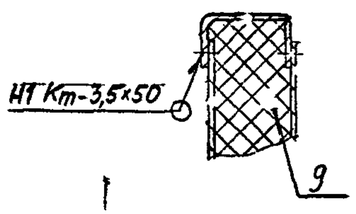

Б-Б (1:2)

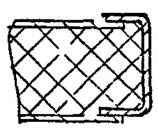

Д-Д (1:2)

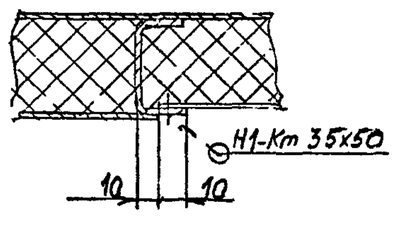

Изм	Лист	№ до ум	Подп	Дата	А1А450.020СБ			
Разраб		Пейтов			Панель задняя	Лит	Масса	Масштаб
Пров		Литвак				И	39,3	1:10
Т контр		Литвак				Лист	Листов 1	
ГИПР		Ганосян				САНТЕХНИИПРОЕКТ		
Н контр		Фрайман						
Утверд		Ильин						

Копировал Цос194-29 40 Формат А3

Инв. № подл. | Подп. и дата | Взам. инв. № | Инв. № дубл. | Подп. и дата

Серия 5.904-75-94 Выпуск 1.28

Формат	Зона	Поз.	Обозначение	Наименование	Кол.	Примечание
				Документация		
А4			А1А 450 030СБ	Кронштейн		
				Детали		
А4		1	А1А 448 019-01	Скоба	1	
А4		2	А1А 450 031	Кронштейн	1	
А4		3	А1А 450 032	Косынка	1	

Перв. примен. | Справ. № | Подп. и дат | Инв. № дубл. | Взам. инв. № | Подп. и дат | Инв. № подл.

А1А 450 030

Изм.	Л	№ докум.	Подп.	Дата
Разр.		Смолянский		
Пров.		Литвак		
Т. контр.		Литвак		
Н. контр.		Грановский		
Утв.		Сливак		

Кронштейн

Лит | Лист | Листов 1

САНТЕХНИИПРОЕКТ

Копировал | Формат А4

А1А 450 030СБ

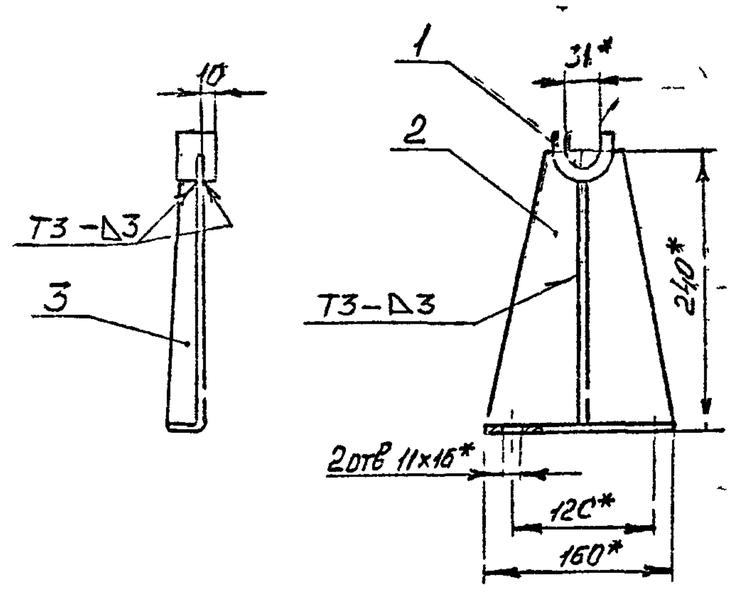

1 *Размеры для справок

2 $r = \frac{t_2}{2}$

3 Сварные швы по ГОСТ 5264-80

А1А 450 030СБ

Изм.	Л	№ докум.	Подп.	Дата
Разр.		Смолянский		
Пров.		Литвак		
Т. контр.		Литвак		
Н. контр.		Грановский		
Утв.		Сливак		

Кронштейн

Лит	Масса	Масштаб
	0,7	1:4

Лист | Листов 1

САНТЕХНИИПРОЕКТ

Копировал | 41 формат А4

Формат	Зона	Поз.	Обозначение	Наименование	Кол.	Примечание
				Документация		
А4			А1А450 040СБ	Сборочный чертеж		
				Детали		
Б4		1	А1А450 041	Шпрь		
				Кр 12 ГОСТ 2590-88 / Ст3 ГОСТ 535-88	2	0,016кг
			Переменные данные	для исполнений		
				А1А450 040		
				Детали		
Б4		2	А1А450 042	Скоба		
				Круг 8 ГОСТ 2590-88 / Ст3 ГОСТ 535-88	1	0,54кг
				А1А450 040 01		
				Детали		
Б4		2	А1А450 043	Скоба		
				Круг 8 ГОСТ 2590-88 / Ст3 ГОСТ 535-88	1	0,56кг

Серия 5.904-75-94 Выпуск 1-2В

Подп. и дата | Инв. № дубл. | Взам. инв. № | Подп. и дата | Инв. № подл.

Изм.	Лист	№ докум.	Подп.	Дата
Разраб.		Лейтес		
Пров.		Литбак		
Нач. гр.		Литбак		
Н. контр.		Фрадкин		
Утв.		Спивак		

А1А450.040

Прижим

Лит. | Лист | Листов
А | | 1

САНТЕХНИПРОЕКТ

Копировал | Формат А4

А4А450 040СБ

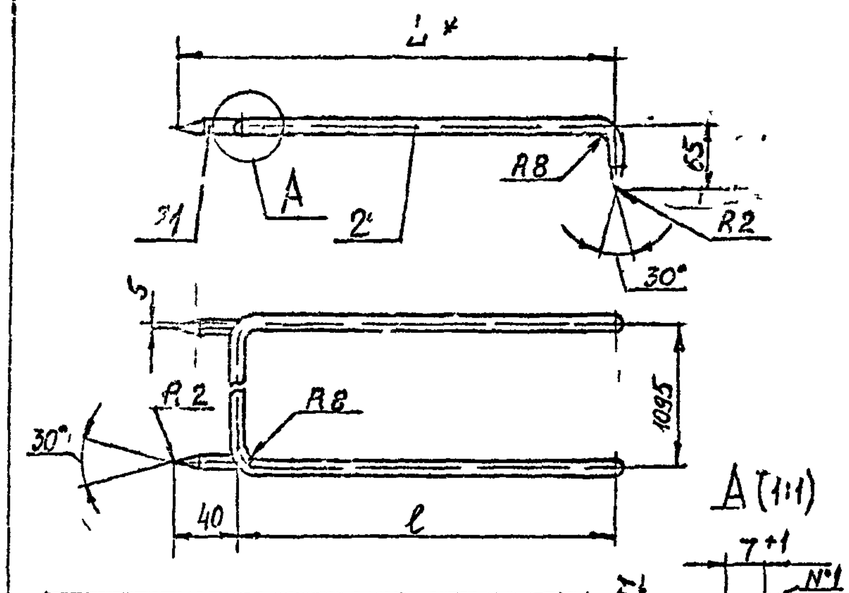

Обозначение	Размеры, мм L*	Размеры, мм l	Масса, кг
А1А450 040	244	200	0,57
-01	314	270	0,59

1. *Размер для справок.
2. $\pm \frac{t2}{2}$.
3. Шов №1 - сварка ручная дуговая.

Серия 5.904-75-94 Выпуск 1-

Подп. и дата | Инв. № дубл. | Взам. инв. № | Подп. и дата | Инв. № подл.

Изм.	Лист	№ докум.	Подп.	Дата
Разраб.		Ямпольская		
Пров.		Литбак		
Нач. гр.		Литбак		
Гл. спец.		Романовский		
Н. контр.		Фрадкин		
Утв.		Спивак		

А1А450.040 СБ

Прижим

Лит. | Масса | Масш. 1:6
М | | см. табл. | —

Лист | Листов

САНТЕХНИПРОЕКТ

Серия 5904-75-94 Выпуск 1-28

Формат	Зона	Поз.	Обозначение	Наименование	Кол.	Примечание
				Документация		
А4			А1А 450 050СБ	Сборочный чертеж		
				Детали		
Б4		1	А1А 450.051	Пруток		
				Круг $\frac{\text{БОГОСТ 2590-88}}{\text{Ст3 ГОСТ 535-88}}$		
				L = 1120-2,6	2	0,25кг
Б4		2	А1А 450.052	Пруток		
				Круг $\frac{\text{БОГОСТ 2590-88}}{\text{Ст3 ГОСТ 535-88}}$		
				L = 260-1,3	4	0,06кг

Изм.	Лист	№ докум.	Подп.	Дата	А1А 450.050			
Разраб.		Смелянек			Решетка опорная	Лит	Лист	Листов
Пров.		Литвак				И		1
Нач. гр.		Литвак				САНТЕХНИИПРОЕКТ		
Н. контр.		Фролкин						
Утв.		Сливак						

Копировал Формат А4

Инв. № подл. | Подп. и дата | Взам. инв. № | Инв. № дубл. | Подп. и дата

42

А1А 450.050СБ

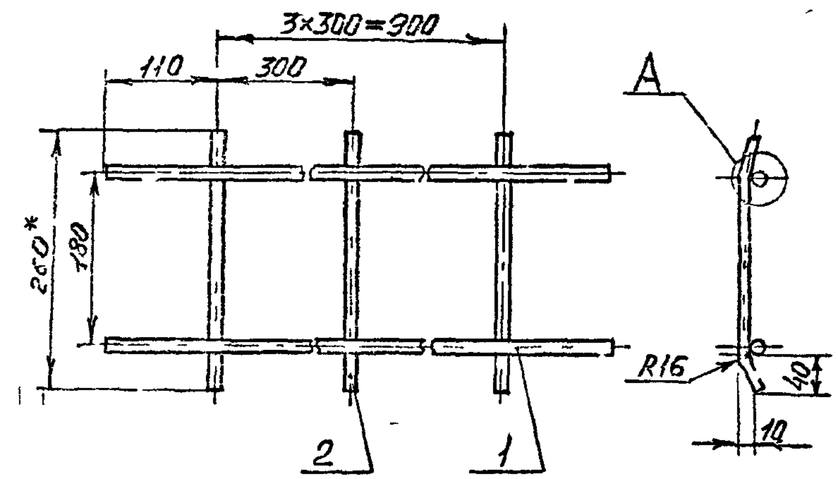

А (2:1)

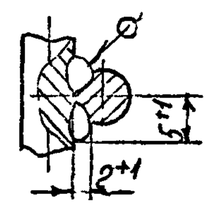

1.* Размер для справок.

2. $\pm\frac{t_2}{2}$

3 Сварка ручная дуговая

Изм.	Лист	№ докум.	Подп.	Дата	А1А 450 050СБ			
Разраб.		Смелянек			Решетка опорная	Лит	Масса	Масштаб
Пров.		Литвак				А	0,73	1:5
Нач. гр.		Литвак				Лист	Листов 1	
Гл. спец.		Грановск				САНТЕХНИИПРОЕКТ		
Н. контр.		Фролкин						
Утв.		Сливак						

Инв. № подл. | Подп. и дата | Взам. инв. № | Инв. № дубл. | Подп. и дата

Серия 5.904-75-94 Выпуск 1-28

А1А 450.061

12,5 (√)

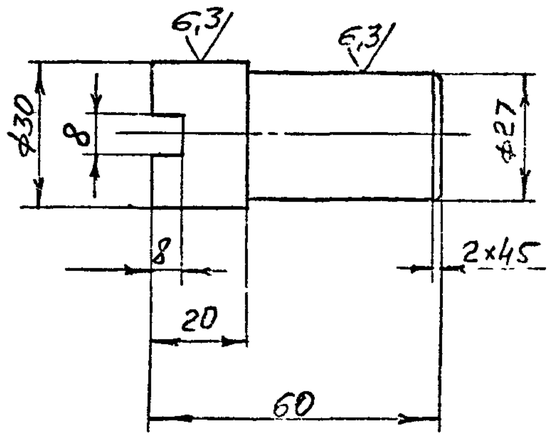

Неуказанные предельные отклонения размеров: H14; h14; $\pm\frac{t_2}{2}$.

Изм	Лист	№ докум.	Подп	Дата	А1А 450.061			
Разраб		Смолянский			Полуось	Лит	Масса 0,22	Масштаб 1:1
Пров		Литвак				Лист	Листов 1	
Нач гр.		Литвак						
Гл спец		Бронштейн			Ст3 ГОСТ 380-88	САНТЕХНИИПРОЕКТ		
Н контр.		Фрадкин						
Утв		Сиськак						

Формат А4

Позиция	Зона	Поз.	Обозначение	Наименование	Кол.	Примечание
				Документация		
А4			А1А 450.060 СБ	Сборочный чертеж		
				Детали		
А4		1	А1А 450.061	Полуось	1	
А4		2	А1А 450.062	Диск	2	
А4		3	А1А 450.063	Прижим	1	
А4		4	А1А 450.064	Труба	1	
А4		5	А1А 450.065	Полуось	1	
				Стандартные изделия		
		6		Штифт конический 3×36 ГОСТ 3129-70	2	

Изм	Лист	№ докум.	Подп	Дата	А1А 450.060			
Разраб		Смолянский			Катушка	Лит.	Лист	Листов 1
Пров		Литвак						
Нач гр.		Литвак				САНТЕХНИИПРОЕКТ		
Н контр.		Фрадкин						
Утв.		Сиськак						

Копировал ЦС0194-а3 44 Формат А4

А1А 450.060СБ

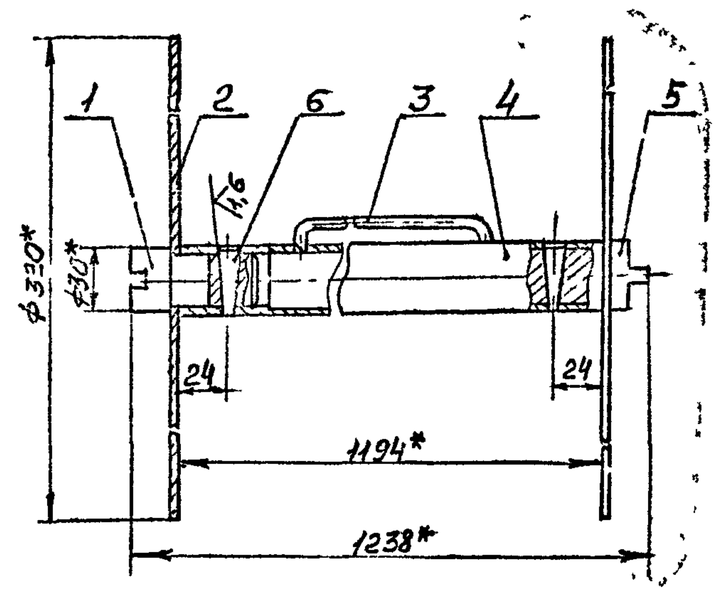

1* Размеры для справок.
2. $\pm\frac{t_{14}}{2}$.

					А1А 450.060СБ		
Изм	Лист	№ докум.	Подп.	Дата	Катушка	Лит	Масса	Масштаб
Разраб		Смолянская				И	7,0	1:2
Пров.		Литвак				Лист	Листов 1
Нач. гр.		Литвак				САНТЕХНИИПРОЕКТ	
Гл. спец.		Гронский					
Н. контр.		Фрейкин					
Утв.		Сливак					

Подп. и дата | Инв. № дубл. | Взам. инв. № | Подп. и дата | Инв. № подл.

Ц00194-29 45 Формат А4

А1А 450.065

Серия 5.904-75-94 Выпуск 1.28

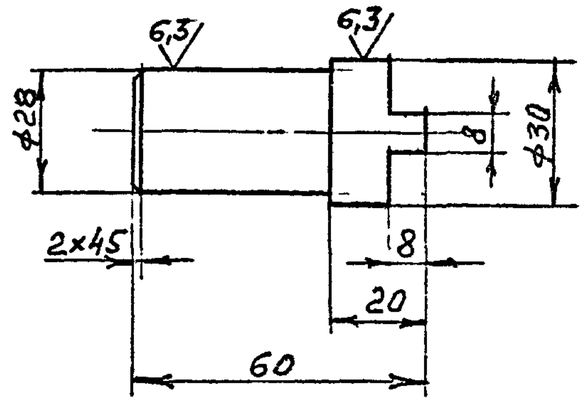

Неуказанные предельные отклонения размеров: h14; $\pm\frac{t_{14}}{2}$.

					А1А 450.065		
Изм	Лист	№ докум.	Подп.	Дата	Полуось	Лит.	Масс.	Масштаб
Разраб		Смолянская				И	0,22	1:1
Пров.		Литвак				Лист	Листов 1
Нач. гр.		Литвак				САНТЕХНИИПРОЕКТ	
Гл. спец.		Гронский					
Н. контр.		Фрейкин					
Утв.		Сливак					

Ст3 ГОСТ 380-88

Подп. и дата | Инв. № дубл. | Взам. инв. № | Подп. и дата | Инв. № подл.

Формат А4

Серия 5.904-75-94 Вып.УСН 1-28

Подп. и дата | Инв. № дубл. | Взам. инв. № | Подп. и дата | Инв. № подл.

АТА450 002

(√)50

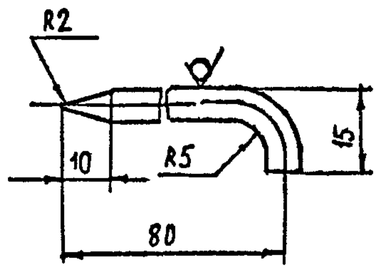

Предельные отклонения размеров $\pm \frac{t_1}{2}$

					A1A450 002			
Изм	Лист	Подокум	Подп	Дата	Стопор	Лит	Масса	Масш. поб
Разраб		Щершакова		XI 93		И	0,02	1:1
Пров		Литвак				Лист	Листов 1	
Т контр		Литвак						
Гл. спец.		Грановский			Круг 6,0 ГОСТ 2590-88 / Ст 3 ГОСТ 535-88	САНТЕХНИИПРОЕКТ		
Н контр		Лейтес						
Утверд		Сливак						

Копировал Формат А4

АТА450 005

(√)

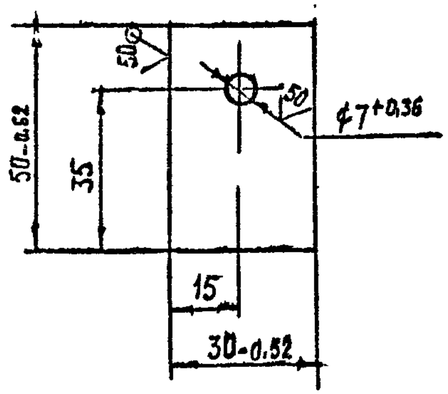

					A1A450 005			
Изм	Лист	№ докум.	Подп	Дата	Планка	Лит	Масса	Масштаб
Разраб		Щершакова		XI 93		И	0,04	1:1
Пров		Литвак				Лист	Листов 1	
Т контр		Литвак						
Гл. спец.		Грановский			Лист 3,0 ГОСТ 19903-74 / ВСТ3СП ГОСТ 16523-89	САНТЕХНИИПРОЕКТ		
Н контр		Лейтес						
Утверд		Сливак						

Копировал Ц00154-29 46 Формат А4

Серия 5.904 75.94 Выпуск 1-28

А1А450 009

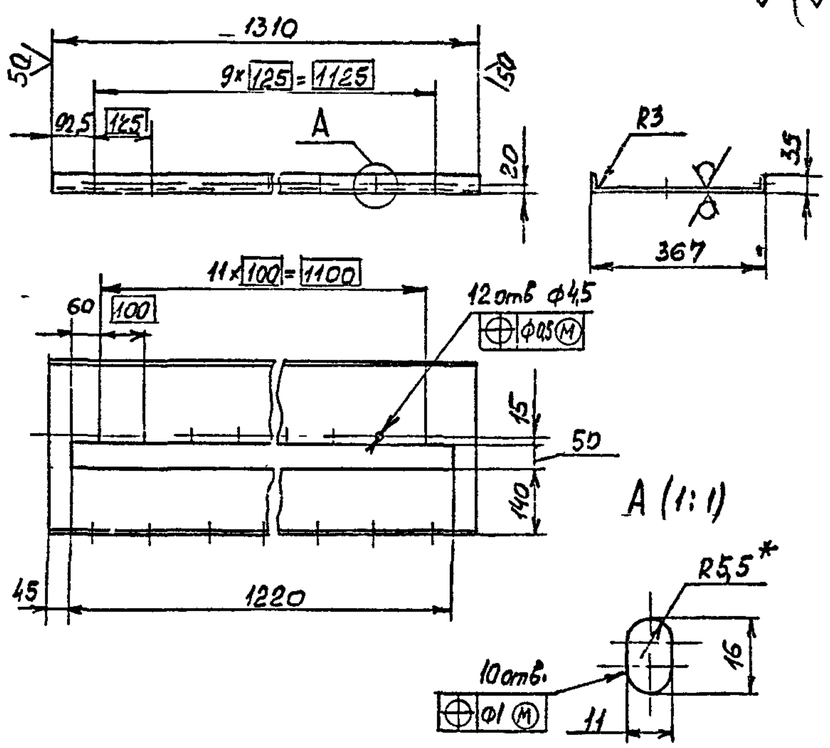

1 * Размер для справок
г 414, h14; $\pm\frac{t_2}{2}$

Изм	Лист	№ докум.	Подп	Дата	А1А450.009		
Разраб		Лейтес			Корыто	Лит	Масса 11,7	Масштаб 1:10
Пров.		Литвак				И		
Нач гр.		Литвак				Лист	Листов 1
Н. контр.		Грановский			Лист 3.0 ГОСТ 19903-74 ОК360В ГОСТ 16523-89	САНТЕХНИИПРОЕКТ	
Утв		Спивак					

Формат А4

А1А450 012

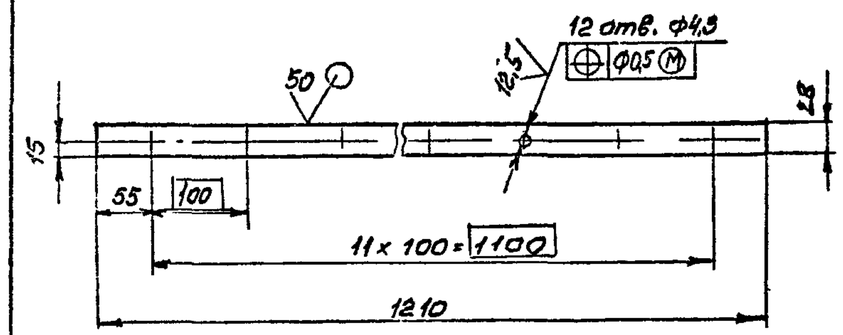

Неуказанные предельные отклонения размеров: H14; h14, $\pm\frac{t_3}{2}$

Изм	Лист	№ докум	Подп	Дата	А1А450 012		
Разраб		Лейтес			Полоса	Лит	Масса 0,85	Масштаб 1:5
Пров		Литвак				И		
Нач гр		Литвак				Лист	Листов 1
Н. контр		Грановский			Лист 3.0 ГОСТ 19903-74 ОК360В ГОСТ 16523-89	САНТЕХНИИПРОЕКТ	
Н. контр		Грановский					
Утв		Спивак					

Ц50194-29 47 Формат А4

Подп и дата | Инв № дубл | Взам инв № | Подп и дата | Инв № подл

Серия 5.904-75-94 Выпуск 1-28

А1А 045.031

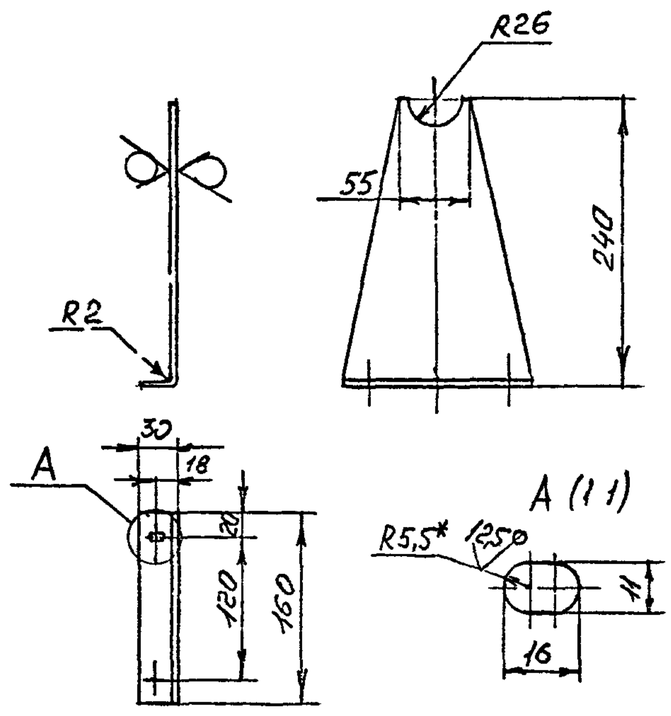

— Неуказанные предельные отклонения размеров: H14, h14; $\pm\frac{t_2}{2}$

Изм	Лист	№ докум.	Подп.	Дата	А1А 450 031		
Разраб		Снопянко			Кронштейн	Лит	Масс	Масштаб
Пров.		Литвак				И	0,7	1:4
Нач гр		Литвак				Лист	Листов 1
Н. спец		Гранок			Лист 3,0 ГОСТ 19903-74 ОК360В ГОСТ 16523-89	САНТЕХНИИПРОЕКТ
Н. контр		Форо-ник				
Утв		Спивак				

Формат А4

А1А 045.032

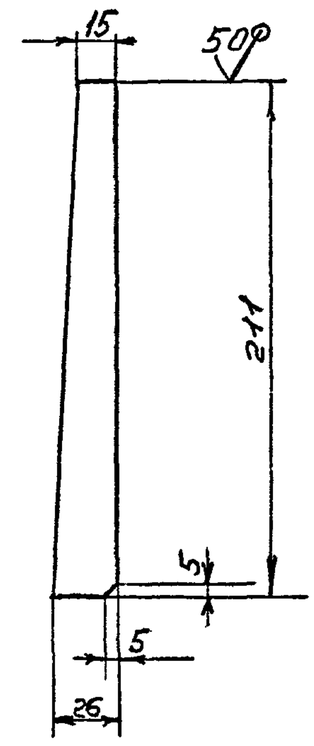

Неуказанные предельные отклонения размеров: h14; $\pm\frac{t_2}{2}$.

Изм	Лист	№ докум.	Подп.	Дата	А1А 450.032		
Разраб		Снопянко			Косынка	Лит	Масса	Масштаб
Пров		Литвак				И	0,1	1:2
Нач гр		Литвак				Лист	Листов 1
Н. спец		Гранок			Лист 3,0 ГОСТ 19903-74 ОК360В ГОСТ 16523-89	САНТЕХНИИПРОЕКТ
Н. контр		Форо-ник				
Утв		Спивак				

Подп. и дата | Инв. № дубл. | Взам. инв. № | Подп. и дата | Инв. № подл.

400194-29 48 Формат А4

Серия 5.904-75-94 Выпуск 1-28

А1А450.062

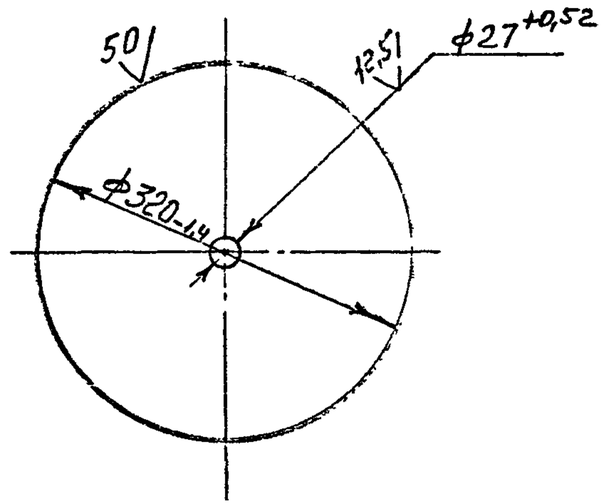

Изм	Лис	№ докум.	Подп	Дата	А1А450.062		
Разраб.		Снегиренко			Диск	Лит	Масса 1,25 / Масштаб 1:4
Пров.		Литвак				Лист	Листов 1
Нач гр		Литвак					
Гл спец.		Гронский			Лист 2.0 ГОСТ 19903-74 ОК36С3 ГОСТ 16523-89	САНТЕХНИИПРОЕКТ	
Н контр		Фрайкин					
Утв		Слипак					

Инв № подл | Подп и дата | Взам инв № | Инв № дубл | Подп и дата

Формат А4

А1А450.006

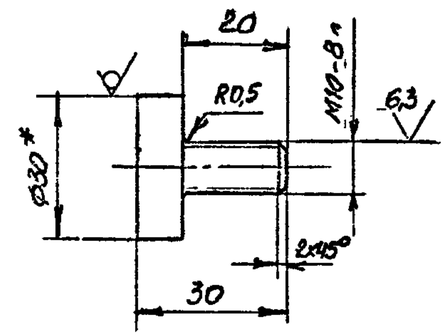

1. * Размер для справок
2. h14; $\pm\frac{t_2}{2}$

Изм	Лист	№ докум	Подп	Дата	А1А450 006		
Разраб		Лейто			Болт	Лит	Масса 0,06 / Масштаб 1:1
Пров		Литвак				Лист	Листов 1
Нач гр		Литвак					
Гл спец		Гранский			Круг 30 ГОСТ 2590-88 Ст3 ГОСТ [illegible]-86	САНТЕХНИИПРОЕКТ	
Н контр		Фрайкин					
Утв		Слипак					

Инв № подл | Подп и дата | Взам инв № | Инв № дубл | Подп и дата

00194-29 49 Формат А4

Серия 5.904-75-94 Выпуск 1-28

А1А 450.064

(√) 50

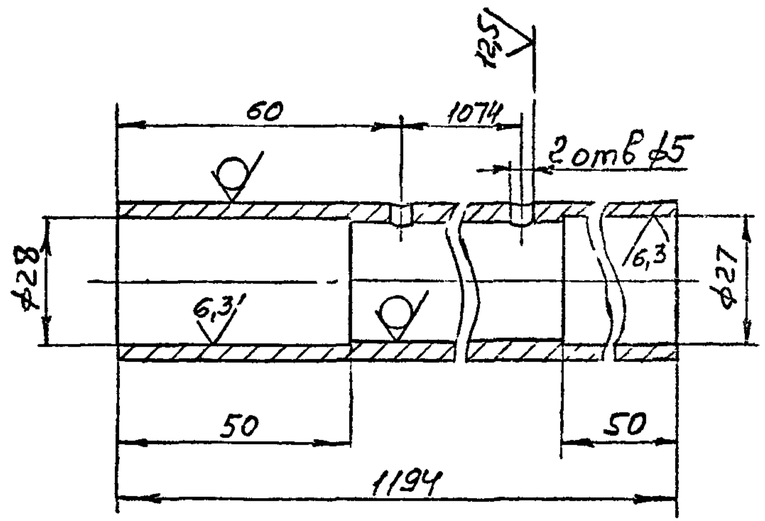

Неуказанные предельные отклонения размеров H14, h14; $\pm\frac{t_2}{2}$

					А1А 450.064			
Изм	Лист	№ докум.	Подп.	Дата	Труба	Лит	Масса	Масштаб
Разраб		Смолянский				И	3,5	1:1
Пров		Литвак				Лист	Листов 1	
Нач гр		Литвак						
Гл спец		Данилов			Труба 25×4 ГОСТ 3262-75	САНТЕХНИИПРОЕКТ		
Н контр		Фролкин						
Утв		Спивак						

Формат А4

Инв № подл | Подп и дата | Взам инв № | Инв № дубл | Подп и дата

А1А 450.063

(√) 50

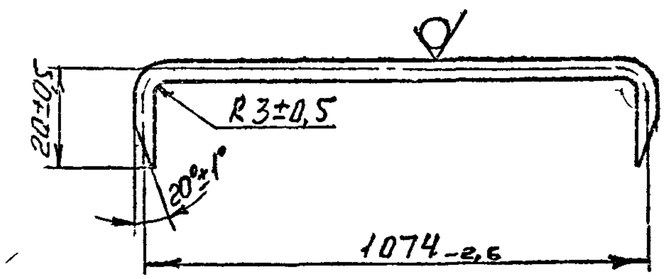

					А1А 450.063			
Изм	Лист	№ докум	Подп	Дат.	Прижим	Лит	Масса	Масштаб
Разраб		Смолянский				И	0,3	1:1
Пров		Литвак				Лист	Листов 1	
Нач гр		Литвак						
Гл спец		Данилов			Проволока 4 ГОСТ 3282-74	САНТЕХНИИПРОЕКТ		
Н контр		Фролкин						
Утв		Спивак						

Инв № подл | Подп и дата | Взам инв № | Инв N дубл | Подп и дата

Ц00194-29 50 Формат А4

Серия 5.904-15.94 Выпуск 1-28

Формат	Зона	Поз.	Обозначение	Наименование	Кол.	Примечание
				Документация		
А3			А1А 448 000ТО	Секция приемная для		
				приточной камеры		
				2ПК 10		
				Техническое описание		
А3			А1А 451. 000 СБ	Сборочный чертеж		
				Сборочные единицы		
А4		1	А1А 448. 010-01	Панель передняя	1	
А4		2	А1А 448. 020	Панель торцевая	1	
А4		3	А1А 449. 020-01	Панель	1	
А4		4	А1А 450 010	Панель	1	
А4		5	А1А 450 020	Панель задняя	1	
А4		6	А1А 450 030	Кронштейн	2	
А4		7	А1А 450. 040	Прижим	4	
		8	-01	Прижим	1	
А4		9	А1А 450 050	Решетка опорная	9	
А4		10	А1А 450. 060	Катушка	1	
А4		11	А3Д 200 000	Заслонка воздушная		
				рециркуляционная с		
				электроприводом	1	Вспомогательное
		12		Дверь утепленная		
				ДУс 0,9х0,4		
				Серия 5.904-4	1	Типовые конструкции

Изм.	Лист	№ докум.	Подп.	Дата
Разраб.	Лейтес			
Пров.	Литвак			
Нач. гр.	Литвак			
Н. контр.	Роадкин			
Гл. гр.	Спивак			

А1А 451. 000

Секция приемная для приточной камеры 2ПК10

Лит.	Лист	Листов
	1	3

САРТЕХ ЧИПРОЕК

Подп. и дата | Инв. № дубл. | Взам. инв. № | Подп. и дата | Инв. № подл.

Копировал | Формат А4

Формат	Зона	Поз.	Обозначение	Наименование	Кол.	Примечание
				Детали		
		13	А1А 448. 001	Стойка	1	
		14	-01	Стойка	1	
		15	А1А 450 072	Стопор	2	
		16	А1А 450 005	Планка	2	
А4		17	А1А 450 006	Болт	4	
Б4		18	А1А 451 001	Пруток		
				Круг Б ГОСТ 2590-88		
				Ст3 ГОСТ 535-88		
				L=1095-2,6	5	0,24 кг
Б4		19	А1А 451. 002	Поперечина		
				Уголок 40х40х3 ГОСТ 8509-86		
				Ст3 ГОСТ 535-88		
				L = 1238-2,6	1	2,3 кг
Б4		20	А1А 451 003	Стержень		
				Труба 15х2,8 ГОСТ 3262-75		
				L = 1150-2,6	1	1,4 кг
				Стандартные изделия		
		21		Болт М10-6g х 30 36		
				ГОСТ 7798-70	24	
		22		Гайка М10-6Н.5		
				ГОСТ 5915-70	28	
				Материалы		
		23		Пластина I, лист,		
				ТМКЩ-М-3 ГОС. 7338-90	0,55	кг

Изм.	Лист	№ докум.	Подп.	Дата

А1А 451. 000

Лист 2

Подп. и дата | Инв. № дубл. | Взам. инв. № | Подп. и дата | Инв. № подл.

Копировал | Формат А4

Серия 5.904-75-94 Выпуск 1-28

А1А448.012

Рис. 1

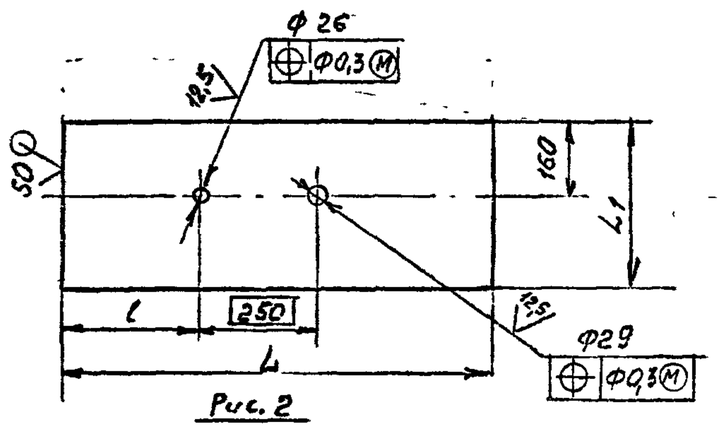

Рис. 2

Остальное - см. рис. 1

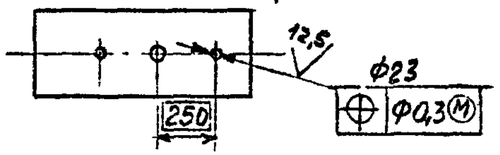

Обозначение	Рис.	Размеры, мм L	L1	l	Материал	Масса, кг
А1А 448.012	1	925	360	287	Лист 0,8 ГОСТ 19903-74 / ОК 360В ГОСТ 16523-89	2,1
-01	2					
-02	1	1000	418			6,5
-03	2	1278		560	Лист 2 ГОСТ 19903-74 / ОК 360В ГОСТ 16523-89	8,3

Неуказанные предельные отклонения размеров: Н14; h14; $\pm\frac{IT}{2}$

Разраб.	Лейтес			
Пров.	Литвак			
Нач.отд.	Литвак			
Гл.спец.	Гроньский			
Н.контр.	Фролкин			
УГл.	Сливак			

А1А448.012

Стенка

Лит.	Масса	Масштаб
И	См. табл.	—

Лист | Листов 1

См. таблицу

САНТЕХНИИПРОЕКТ

Формат А4

Лист 31

Зона	Поз.	Обозначение	Наименование	Кол.	Примечание
	24		Материал фильтрующий из упругого стекловолокна марки ФРНК-ПГ ТУ17РСФСР 19-76-011-17-92 Ширина полотна 1168 мм	20	м2

А1А 451.000

Лист 3

Копировал Цоолгу-29 32 Формат А4

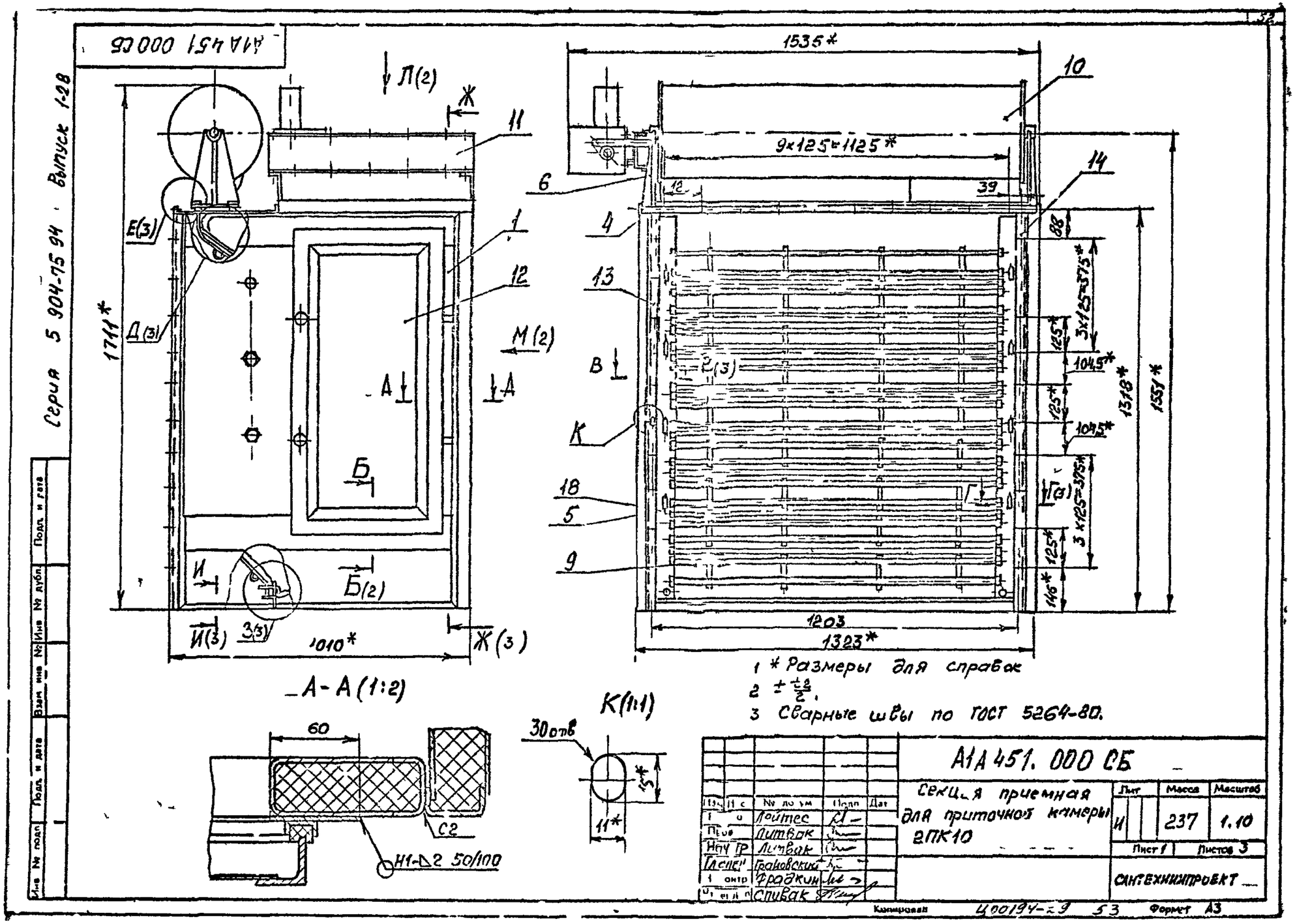

1 * Размеры для справок
2 $\pm\frac{IT}{2}$.
3 Сварные швы по ГОСТ 5264-80.

Изм.	Кол. уч.	№ док.	Подп.	Дат.	АТА 451. 000 СБ
Разраб.		Лойтес			Секция приемная для приточной камеры 2ПК10
Пров.		Литвак			Лит. И · Масса 237 · Масштаб 1:10
Нач. гр.		Литвак			Лист 1 · Листов 3
Гл. спец.		Грановский			САНТЕХНИИПРОЕКТ
Н. контр.		Фрадкин			
Утверд.		Спивак			

Копировал Ц00194-=3 53 Формат А3

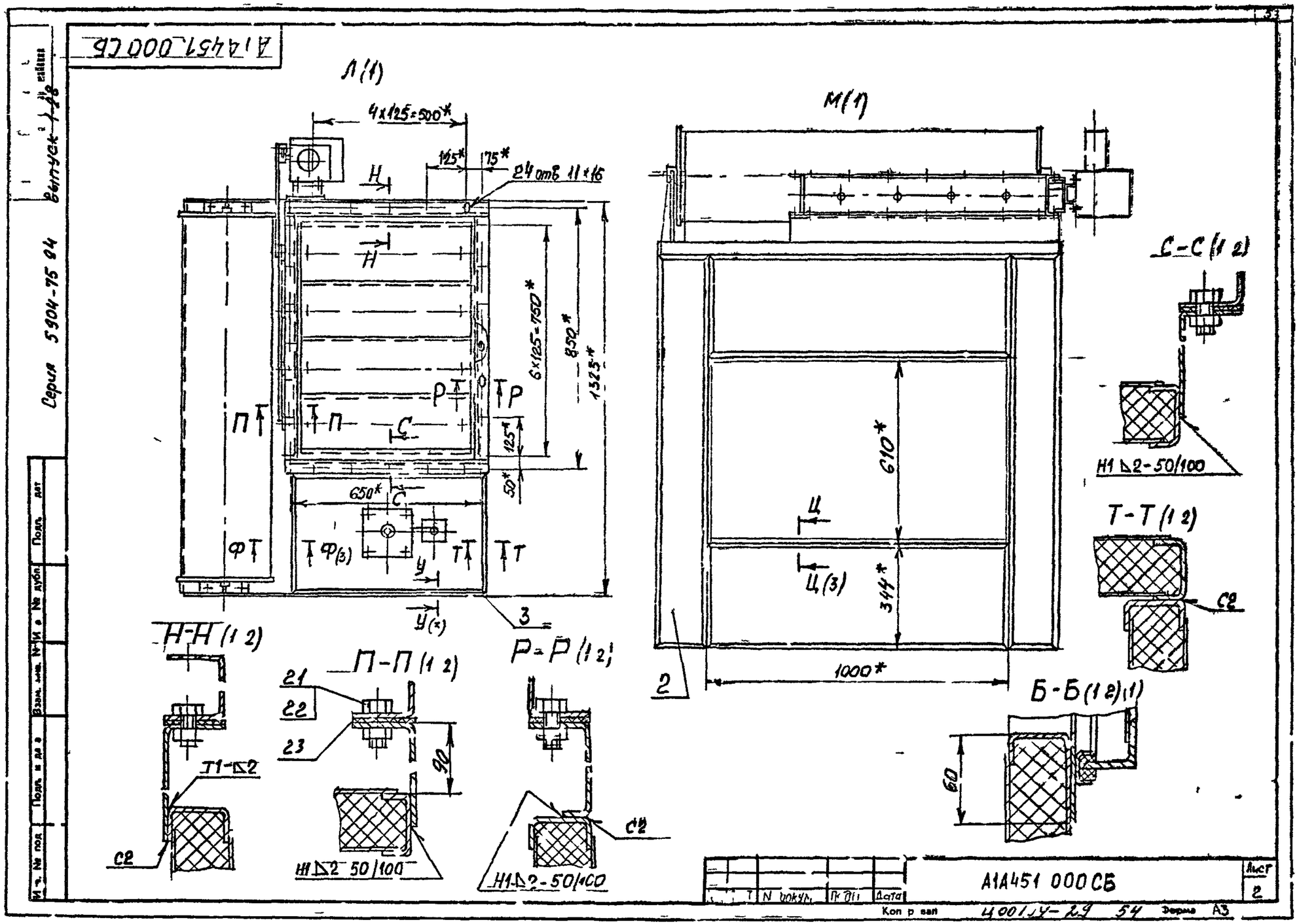
А1А451_000СБ
Л(1)
4х125=500*
125*
75*
24 отв 11х16
Н
Н
6х125=750*
850*
1325*
125*
50*
650*
С
Р
Р
П
П
С
Ф
Ф(3)
Т
Т
У
У(2)
3
М(1)
610*
344*
Ц
Ц(3)
1000*
2
С-С(1 2)
Н1 ∆2-50/100
Т-Т(1 2)
С2
Н-Н(1 2)
Т1-∆2
С2
П-П(1 2)
21
22
23
90
Н1∆2 50/100
Р-Р(1 2)
С2
Н1∆2-50/100
Б-Б(1 2)(1)
60
Серия 5904-75 94
Выпуск 1-28
Лист
Подп.
Взам. инв. №
Подп. и дата
Инв. № подл.
Изм.
Кол. уч.
Лист
№ докум.
Подп.
Дата
А1А451 000СБ
Лист 2
Копировал
4001.4-29 54
Формат А3

Серия 5.904-75.94 Выпуск 1.28

Ж-Ж (1)

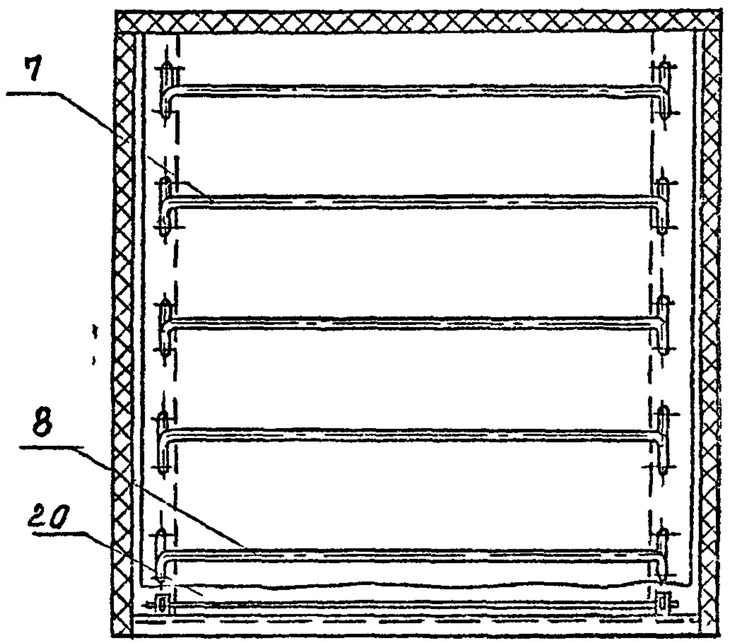

В-В (1:2)(1)

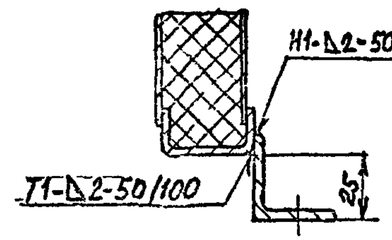

Г-Г (1:2) (1)

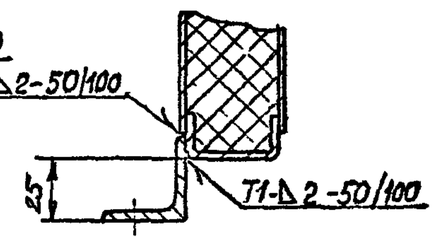

Д (1:2) (1)

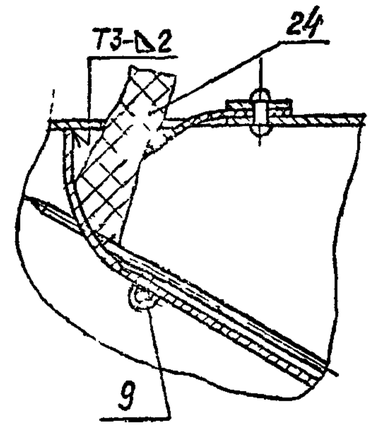

Е (1:2) (1)

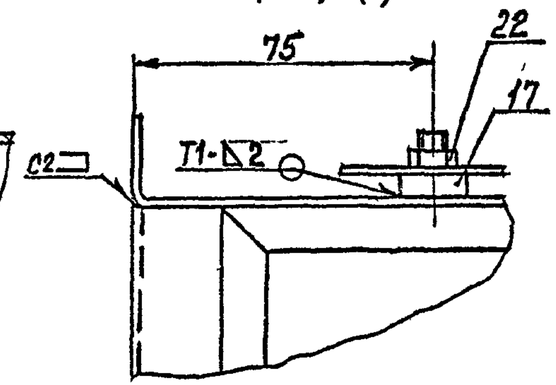

З (1:2) (1)

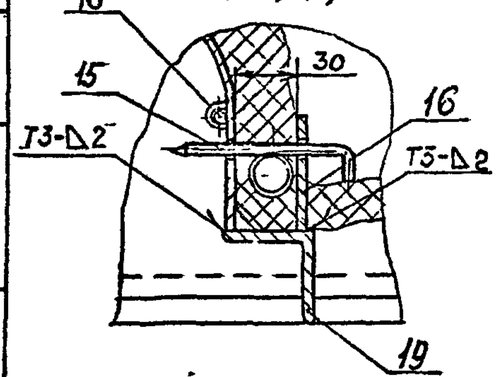

И-И (1.2)(1)

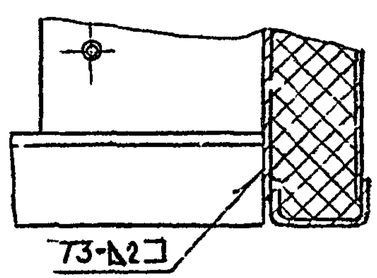

У-У (1 2)(2)

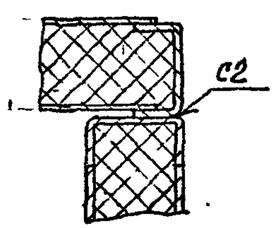

Ф-Ф (1 2)(2)

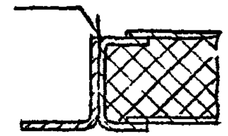

Ц-Ц (1:2)(2)

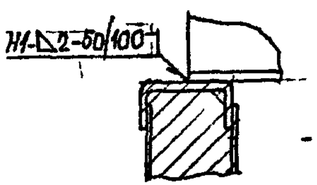

Изм	Лист	№ докум	Подп.	Дата	А1А451. 000 СБ	Лист 3

Копировал Ц00194-29 (65) Формат А3

Инв. № подл. | Подп. и дата | Взам. инв. № | Инв. № дубл. | Подп. и дата

МГП «Информреклама и издат» Зак. 326 Тир. 100