ТИПОВЫЕ КОНСТРУКЦИИ, ИЗДЕЛИЯ И УЗЛЫ ЗДАНИЙ И СООРУЖЕНИЙ

СЕРИЯ 5.904-75.94

КАМЕРЫ ПРИТОЧНЫЕ ВЕНТИЛЯЦИОННЫЕ ПРОИЗВОДИТЕЛЬНОСТЬЮ от 10 до 125 тыс.м³/ч

ВЫПУСК 1-22

СЕКЦИЯ ФИЛЬТРА ДЛЯ ПРИТОЧНОЙ КАМЕРЫ 2ПК20

РАБОЧИЕ ЧЕРТЕЖИ

Ц 00194-23

ТИПОВЫЕ КОНСТРУКЦИИ, ИЗДЕЛИЯ И УЗЛЫ ЗДАНИЙ И СООРУЖЕНИЙ

СЕРИЯ 5.904-75.94

КАМЕРЫ ПРИТОЧНЫЕ ВЕНТИЛЯЦИОННЫЕ ПРОИЗВОДИТЕЛЬНОСТЬЮ

от 10 до 125 тыс. м³/ч.

ВЫПУСК 1-22

СЕКЦИЯ ФИЛЬТРА ДЛЯ ПРИТОЧНОЙ КАМЕРЫ 2ПК20

РАБОЧИЕ ЧЕРТЕЖИ

РАЗРАБОТАНЫ

ГПКНИИ САНТЕХНИИПРОЕКТ

ГЛАВНЫЙ ИНЖЕНЕР ИНСТИТУТА Л.А.Степанов

ГЛАВНЫЙ ИНЖЕНЕР ПРОЕКТА В.А.Спивак

УТВЕРЖДЕНЫ

ГЛАВПРОЕКТОМ ГОССТРОЯ РОССИИ, ПИСЬМО от 25.02.94. №9-3-2/34 И ВВЕДЕНЫ В ДЕЙСТВИЕ ГПКНИИ САНТЕХНИИПРОЕКТ с 30.06.94 ПРИКАЗ от 01.03.1994г №7

Обозначение	Наименование	Стр.
А1А442.000-ТО	Секция фильтра для приточной камеры 2ПК20. Техническое описание	3
А1А442. 019	Угопок	
А1А442. 000	Секция фильтра для приточной камеры 2ПК20	4
А1А442. 006	Наконечник	5
А1А442.000 СБ	Секция фильтра для приточной камеры 2ПК20	6
А1А442. 001 А1А442. 002	Пробка Прокладка	9
А1А442. 003 А1А442. 007	Бобышка Трубка	10
А1А442. 004 А1А442. 005	Пробка Бобышка	11
А1А442. 008 А1А442. 013	Крюк Скоба	12

Обозначение	Наименование	Стр.
А1А442. 014 А1А442. 016	Стопор Планка	13
А1А442. 017 А1А442. 018	Уголок Угопок	14
А1А 442. 010	Панель	15
А1А 442. 010СБ	Панель	16
А1А 442. 031 А1А 442. 032	Профиль Лист	17
А1А442. 021 А1А 442. 034	Направляющая Лист	18
А1А442. 020 А1А 442. 030	Прижим Решетка опорная	19
А1А 442. 020СБ А1А 442. 030 СБ	Прижим Решетка опорная	20

Серия 5.904-75.94 выпуск 1-22

Подп. и дата | Инв. № публ. | Взам. инв. № | Подп. и дата | Инв. № подл.

Изм	Лист	№ докум.	Подп.	Дата
Разраб.		Ямпольская		
Пров.		Литвак		
Нач.гр.		Литвак		
Н.контр.		Фрадкин		
Утв.		Спивак		

5.904-75.94 1-22

Содержание

Лит.	Лист	Листов
И		1

САНТЕХНИИПРОЕКТ

Копировал Ц00194-23 3 Формат А3

В настоящем выпуске приведены рабочие чертежи секции фильтра для приточной камеры типа 2ПК20

Секция состоит из двух боковых и одной верхней панели, сваренных между собой.

К боковым панелям приварены зигзагообразные направляющие, на которых закреплены опорные решетки.

На эти решетки укладывается фильтрующий материал типа ФРНК-ПГ, прижимаемый посредством скоб.

По мере запыленности этот материал удаляется и заменяется новым.

Обслуживание секций осуществляется из приемной секции.

На передней панели секции расположены штуцеры для микроманометра, который по разности давлений до и после фильтра контролирует аэродинамическое сопротивление фильтрующего материала, и бобышки для термометров.

Секция фильтра соединяется с приемной секцией посредством болтов и гаек, входящих в комплект секции фильтра, а с калориферной секцией-посредством болтов и гаек, входящих в комплект калориферной секции.

Изм	Лист	№ докум	Подп	Дата	А1А442.000-ТО		
Разраб		Шершакова		XI-93	Секция фильтра для приточной камеры 2ПК20. Техническое описание	Лит И	Лист / Листов 1
Пров.		Литвак				САНТЕХНИИПРОЕКТ	
Рук.гр		Литвак					
Н.контр		Лейтес					
Утвердил		Спивак					

Подп. и дата | Инв. № дубл. | Взам. инв. № | Подп. и дата | Инв. № подл.

Копировал Формат А4

А1А442.019

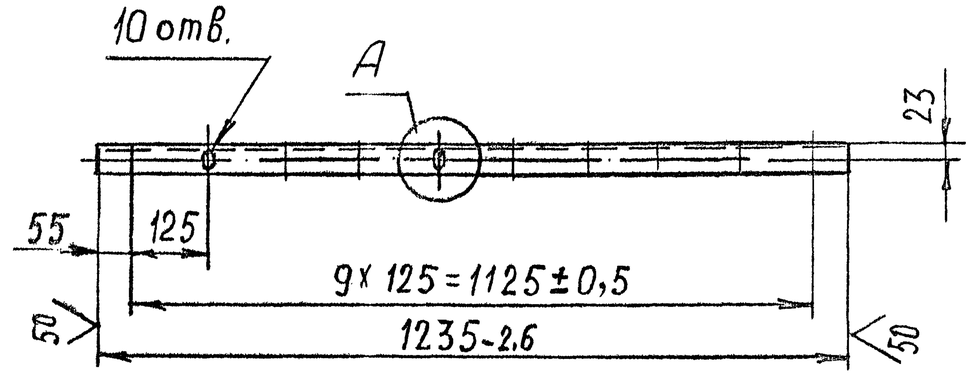

А(1:1)

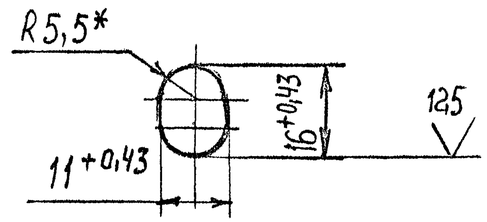

А1А442.019-01

Остальное-см. А1А442.019

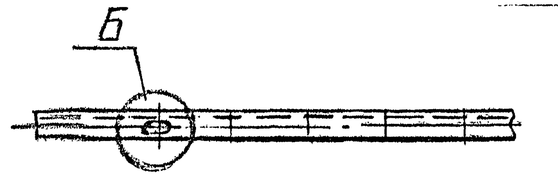

Б(1:1)

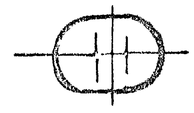

1. * Размер для справок
2. $\pm \frac{t_2}{2}$

Изм	Лист	№ докум.	Подп	Дата	А1А442 019			
Разраб.		Шершакова		XI-93	Уголок	Лит. И	Масса 2,0	Масштаб 1:10
Пров		Литвак				Лист	Листов 1	
Т. контр.		Литвак						
Гл.спец		Грановский			Уголок $\frac{35\times35\times3\ ГОСТ\ 8509-86}{Ст\ 3\ ГОСТ\ 535-88}$	САНТЕХНИИПРОЕКТ		
Н. контр.		Лейтес						
Утвердил		Спивак						

Подп. и дата | Инв. № дубл. | Взам. инв. № | Подп. и дата | Инв. № подл.

Копировал Ц00194-23 4 Формат А4

Серия 5.904-75.94 Выпуск 1-22

Формат	Зона	Поз.	Обозначение	Наименование	Кол.	Примечание
				Документация		
А3			А1А442.000 СБ	Сборочный чертеж		
А3			А1А442.000-ТО	Секция фильтра		
				для приточной		
				камеры 2ПК20		
				Техническое описание		
				Сборочные единицы		
А4		1	А1А442.010	Панель	1	
		2	-01	Панель	1	
		3	-02	Панель	1	
А4		4	А1А442.020	Прижим	1	
		5	-01	Прижим	5	
А4		6	А1А442.030	Решетка опорная	12	
				Детали		
А4		7	А1А442 001	Пробка	1	
А4		8	А1А442 002	Прокладка	1	
		9	-01	Прокладка	1	
А4		10	А1А442 003	Бобышка	1	
А4		11	А1А442.004	Пробка	1	
А4		12	А1А442.005	Бобышка	1	
А4		13	А1А442.006	Наконечник	2	

Подп. и дата | Инв. № дубл. | Взам. инв. № | Подп. и дата | Инв. № подл.

Изм.	Лист	№ докум.	Подп.	Дата
Разраб.		Шершакова		XI-93
Пров.		Литвак		
Нач.гр.		Литвак		
Н.контр.		Лейтес		
Утв.		Спивак		

А1А442.000

Секция фильтра для приточной камеры 2ПК20

Лит.	Лист	Листов
И	1	3

САНТЕХНИИПРОЕКТ

Формат А4

Формат	Зона	Поз.	Обозначение	Наименование	Кол.	Примечание
А4		14	А1А442.007	Трубка	2	
А4		15	А1А442 008	Крюк	5	
Б4		16	А1А442.009	Пруток		
				Круг 6,0 ГОСТ 2590-88 / Ст3 ГОСТ 535-88		
				L=1105-2,6	7	0,24 кг
Б4		17	А1А442.011	Лист		
				Лист 3,0 ГОСТ 19903-74 / 0К36 0В ГОСТ 16523-89		
				70-0,74 х 1050-2,6	1	1,73 кг
Б4		18	А1А442.012	Планка		
				Уголок 40х40х3 ГОСТ 8509-86 / Ст3 ГОСТ 535-88		
				L=1163-2,6	1	2,7 кг
А4		19	А1А442.013	Скоба	62	
А4		20	А1А442.014	Стопор	2	
Б4		21	А1А442.015	Труба		
				Труба 15х2,8		
				ГОСТ 3262-75		
				L=1150-2,6	1	1,4 кг
А4		22	А1А442 016	Планка	2	
А4		23	А1А442.017	Уголок	1	
		24	-01	Уголок	1	
А4		25	А1А442.018	Уголок	1	
		26	-01	Уголок	1	
А4		27	А1А442.019	Уголок	1	
		28	-01	Уголок	1	
А4		29	А1А442 021	Направляющая	1	
		30	-01	Направляющая	1	

Подп. и дата | Инв. № дубл. | Взам. инв. № | Подп. и дата | Инв. № подл.

Изм.	Лист	№ докум.	Подп.	Дата

А1А442 000

Лист 2

Копировал Ц00194-23 5 Формат А4

Выпуск 1-22

Серия 5.904-75.94

А1А442.006

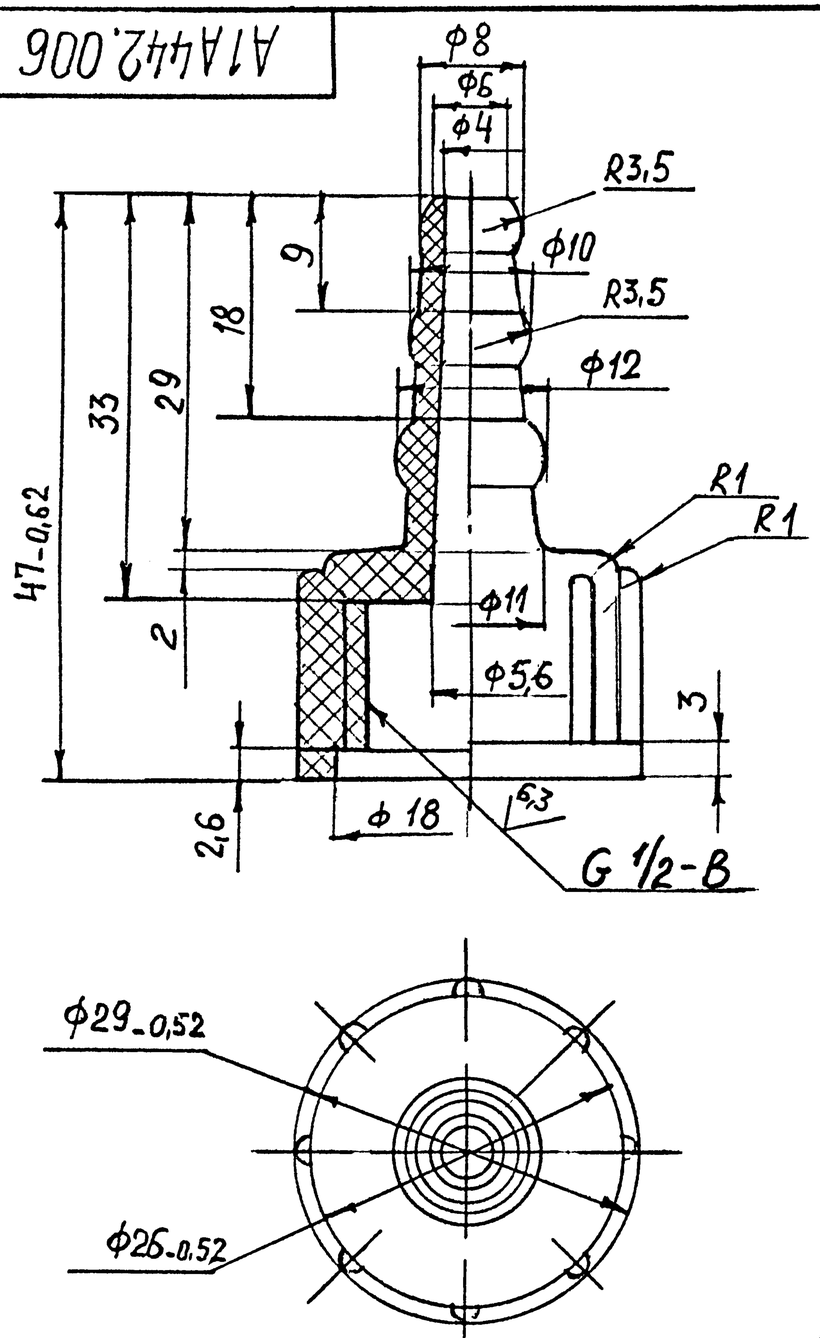

Неуказанные предельные отклонения размеров: $H14, h14, \pm\frac{t_2}{2}$

Изм	Лист	№ докум.	Подп.	Дата
Разраб.		Щербакова		XI-93
Пров.		Литвак		
Нач.гр.		Литвак		
Гл.спец.		Грановской		
Н.контр.		Лейтес		
Утв.		Спивак		

А1А442.006

Наконечник

Лит.	Масса	Масштаб
И	0,007	2:1

Лист | Листов 1

Полиэтилен высокой плотности марки П40Т0 ЛИРТУ 6 №5-850-65

САНТЕХНИИПРОЕКТ

Копировал | Формат А4

Формат	Зона	Поз.	Обозначение	Наименование	Кол.	Примечание
				Стандартные изделия		
		31		Болт М10-6g×25.36		
				ГОСТ7798-70	40	
		32		Гайка М10-6Н.5		
				ГОСТ5915-70	40	
				Материалы		
		33		Материал фильтрующий типа		
				ФРНК-ПГ		
				ТУ17РСФСР19-76-011-17-.92		
				Ширина полотна		
				1166 мм	6,0	Кг
		34		Пластина		
				2Н-I-ТМКЩ-М-3		
				ГОСТ7338-90	0,65	Кг

Подп. и дата | Инв. № дубл. | Взам. инв. № | Подп. и дата | Инв. № подл.

Изм	Лист	№ докум.	Подп.	Дата

А1А442.000

Лист 3

Копировал ЦО0194-23 6 Формат А4

Серия 5.904-75.94 выпуск 22

А1А442.000СБ

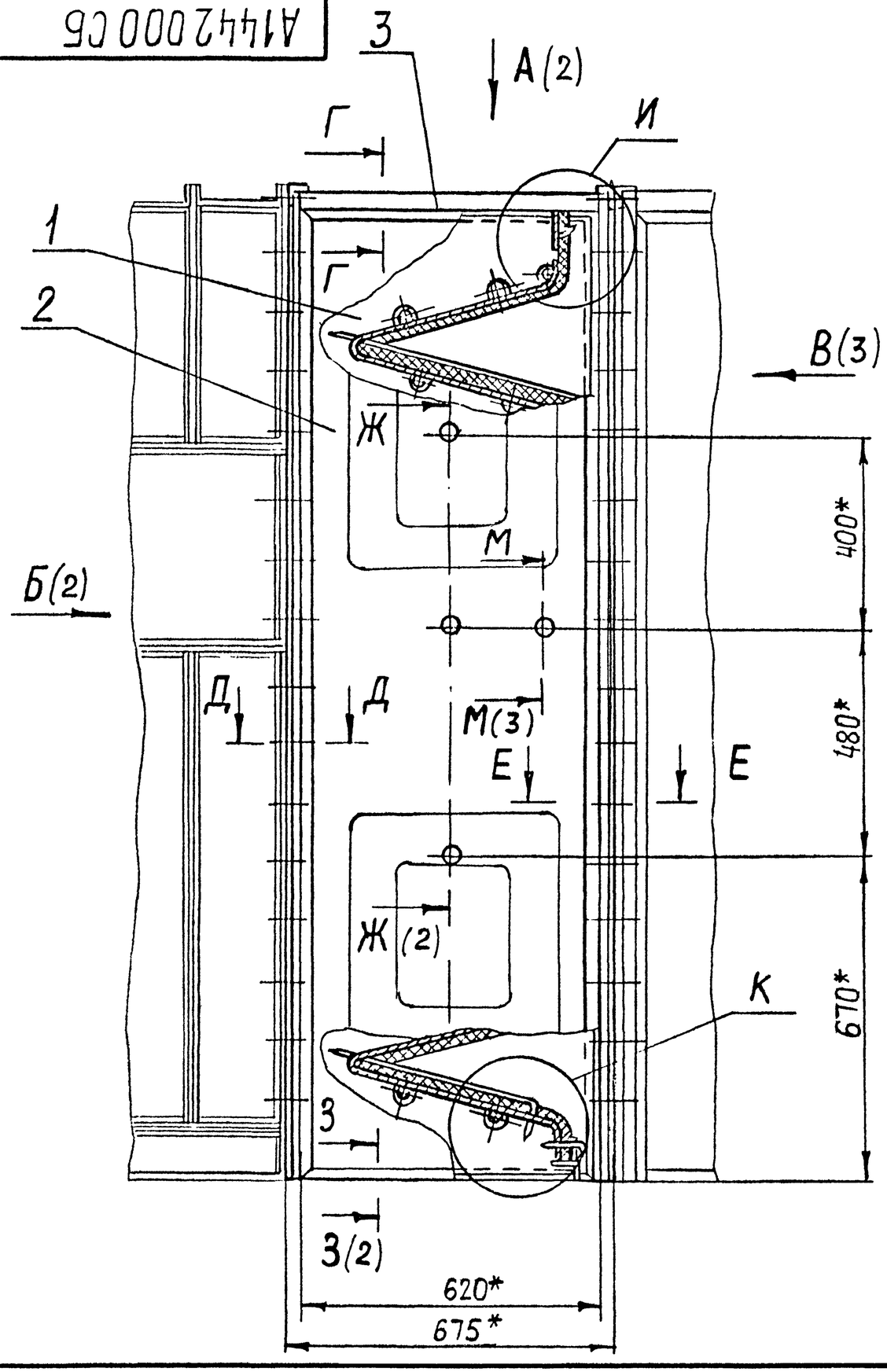

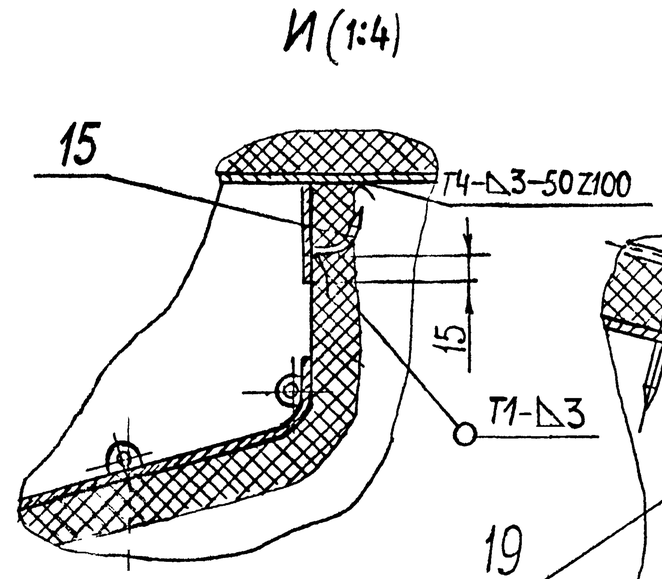

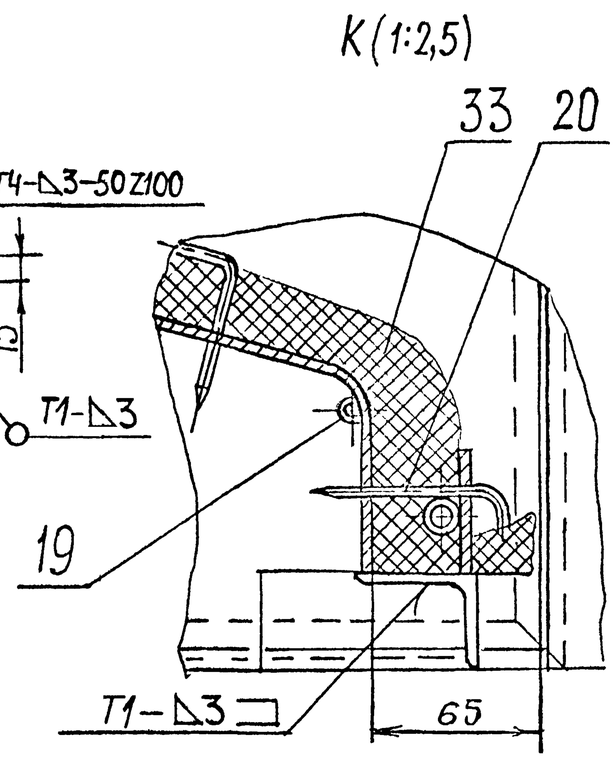

Г-Г(1:2)

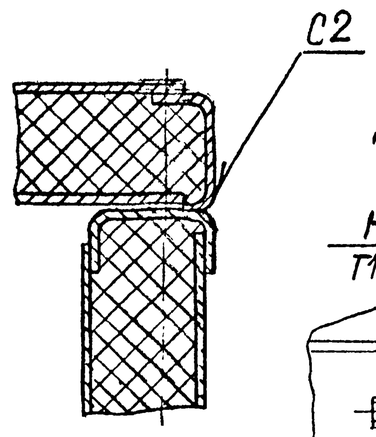

Д-Д(1:2)

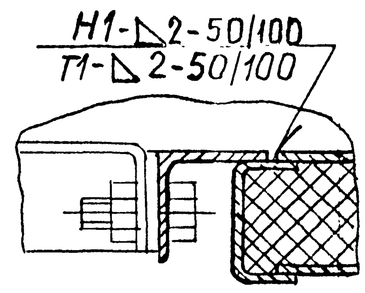

Е-Е(1:2)

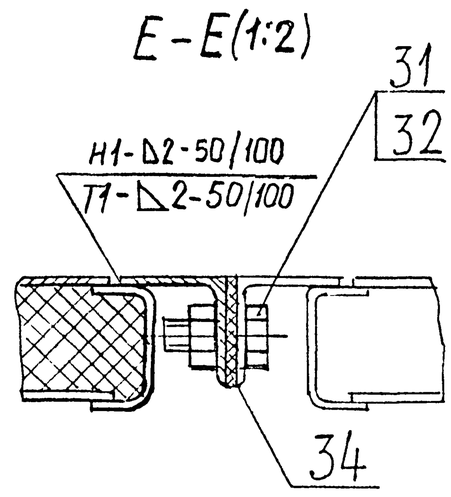

1* Размеры для справок

2 $\pm \frac{t_2}{2}$

3. Сварные швы по ГОСТ 5264-80

					А1А442.000СБ			
Изм.	Лист	№ докум.	Подп.	Дата	Секция фильтра для приточной камеры 2ПК20	Лит.	Масса	Масштаб
Разраб.		Шерякова		X-93		И	163	1:10
Пров.		Литвак				Лист 1	Листов 3	
Т. контр.		Литвак						
Гл. спец.		Грановский				САНТЕХНИИПРОЕКТ		
Н. контр.		Фрейдин						
Утвердил		Сливак						

Подп. и дата | Инв. № дубл. | Взам. инв. № | Подп. и дата | Инв. № подл.

А1442.000 СБ

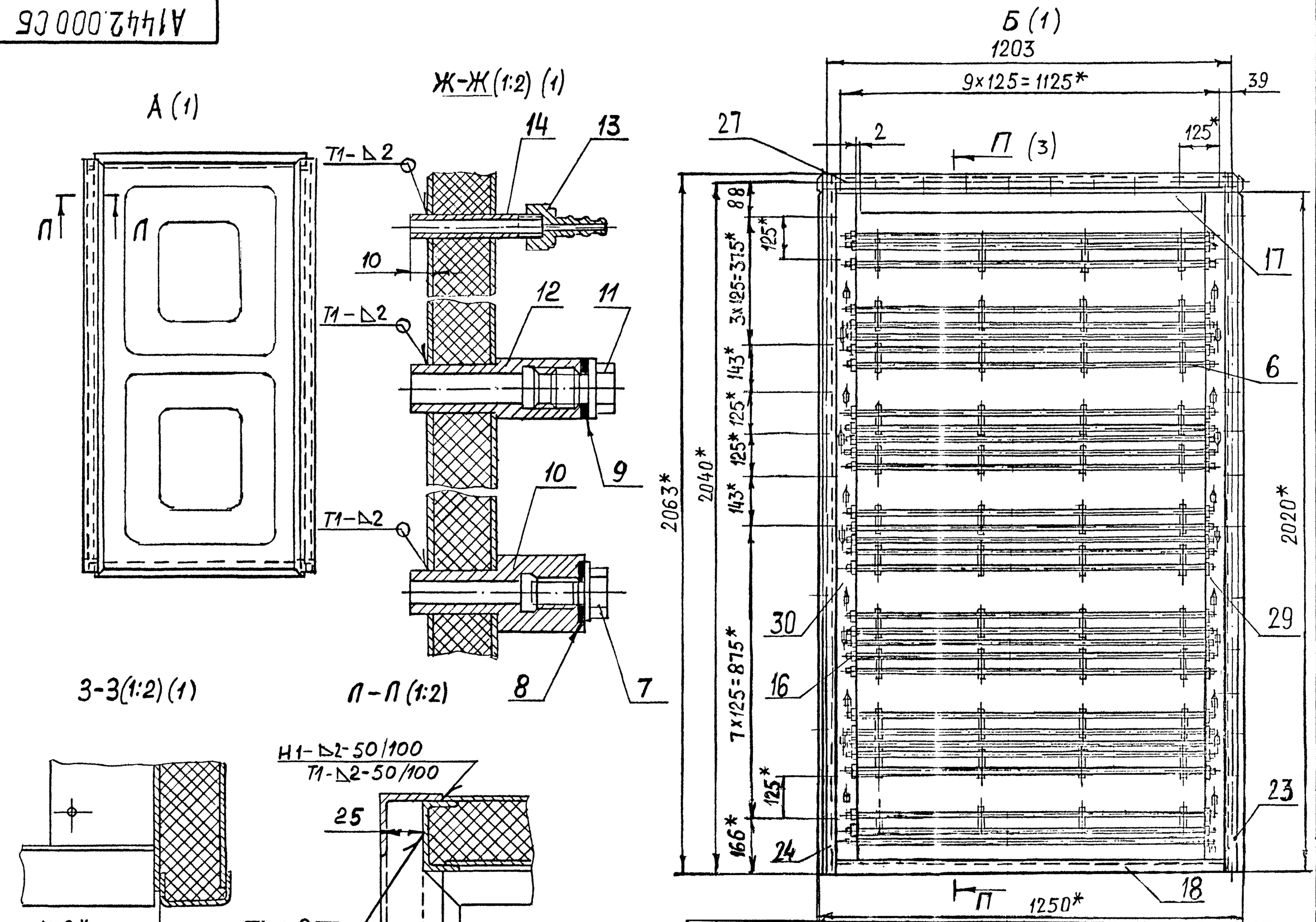

Серия 5.904-75.94

Подп. и дата	Инв. № дубл.	Взам. инв. №	Подп. и дата	Инв. № подл.

Изм.	Кол.уч.	Лист	N докум.	Подп.	Дата	А1442 000 СБ	Лист 2

А1А442.000СБ

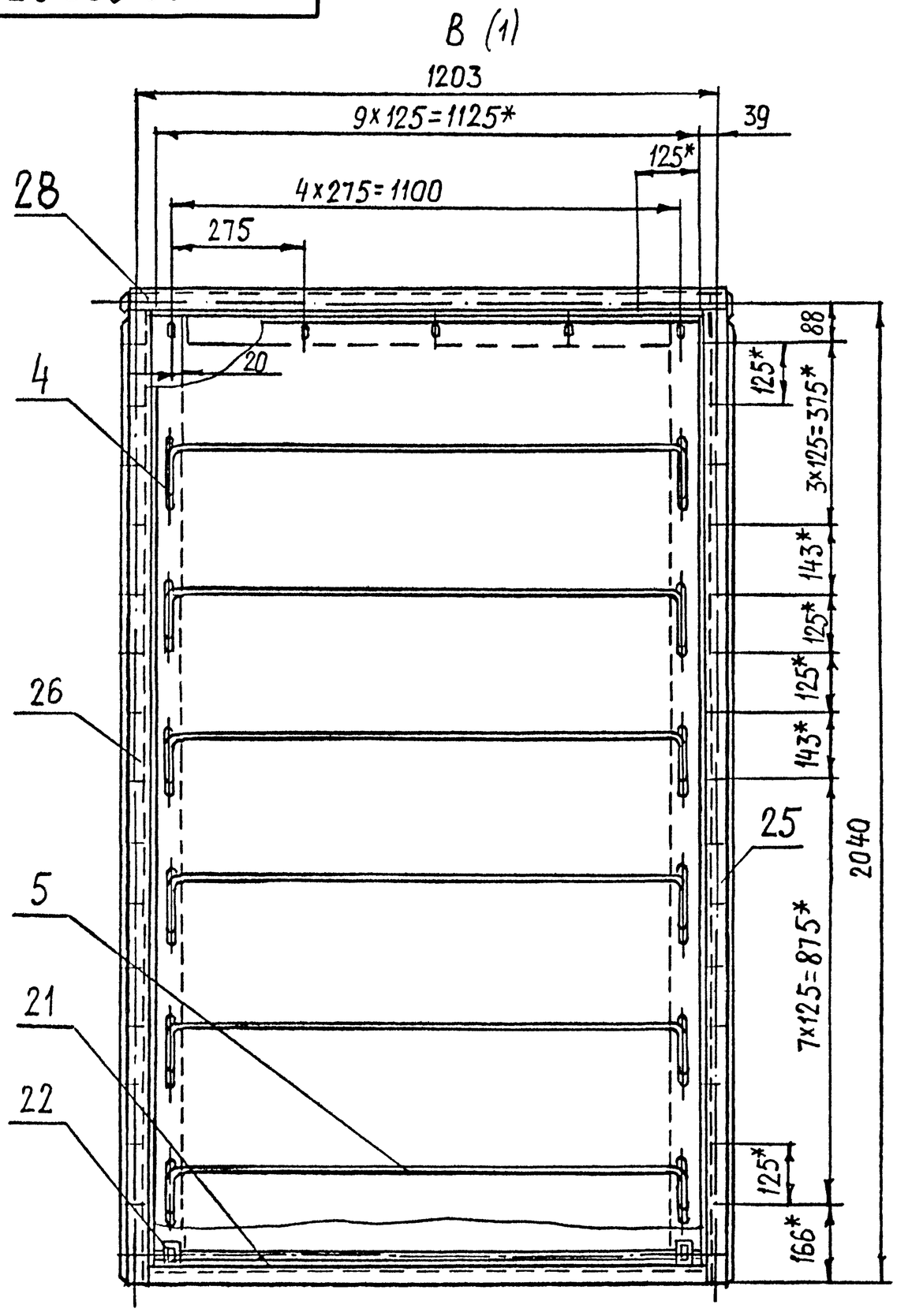

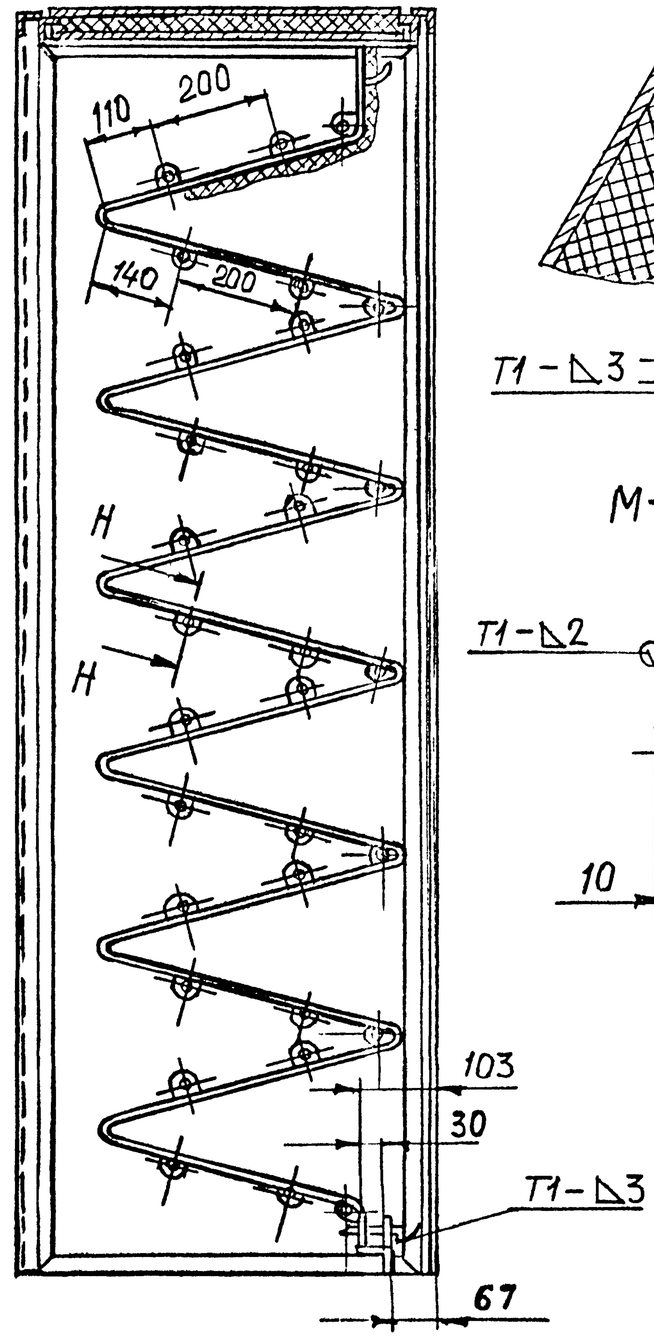

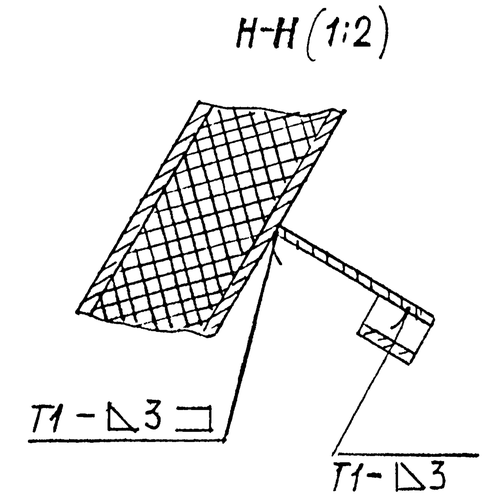

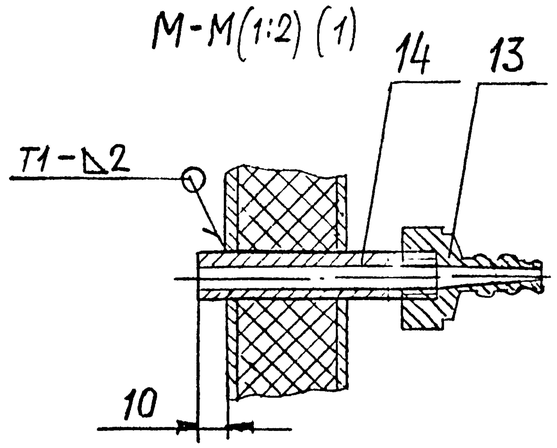

Серия 5.904-75.94

Изм.	Лист	№докум.	Подп.	Дата	А1А442.000 СБ	Лист 3

Подп. и дата | Инв. № дубл. | Взам. инв. № | Подп. и дата | Инв. № подл.

А1А442.001

12,5 (√)

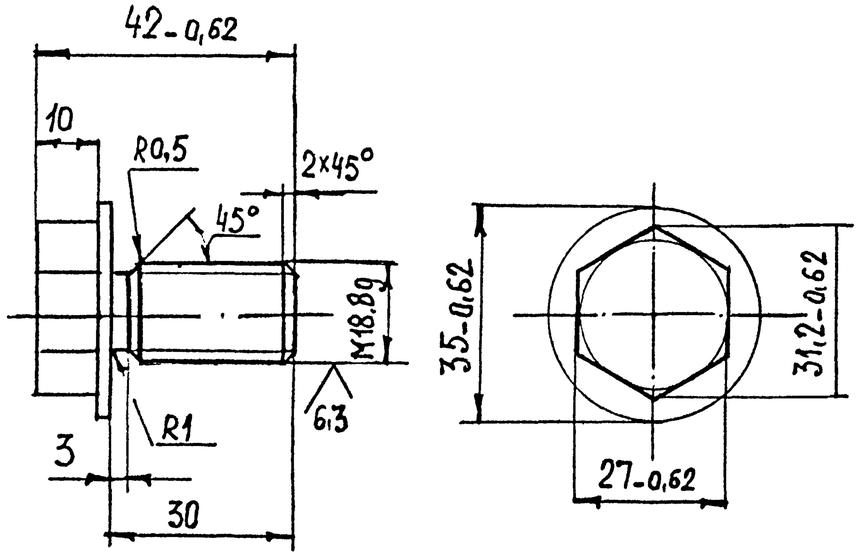

Неуказанные предельные отклонения размеров: $\pm \frac{t2}{2}$

Серия 5.904-75.94

Изм.	Лист	№ докум.	Подп.	Дата	А1А442.001			
Разраб.		Шершакова		XI-93	Пробка	Лит. И	Масса 0,1	Масштаб 1:1
Пров.		Литвак				Лист	Листов 1	
Нач.гр.		Литвак						
Гл. спец.		Грановский			От 3 ГОСТ 380-88	САНТЕХНИИПРОЕКТ		
Н.контр.		Фрадкин						
Утв.		Спивак						

Подп. и дата | Инв.№ дубл. | Взам.инв.№ | Подп. и дата | Инв.№ подл.

Копировал Формат А4

А1А442.002

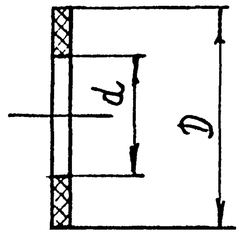

Обозначение	Размеры, мм D	Размеры, мм d	Масса, кг
А1А442.002	36-0,62	$20^{+0,52}$	0,001
-01	42-0,62	$30^{+0,52}$	0,002

Изм.	Лист	№ докум.	Подп.	Дата	А1А442.002			
Разраб.		Шершакова		VI-93	Прокладка	Лит. И	Масса см. табл	Масштаб —
Пров.		Литвак				Лист	Листов 1	
Нач. гр.		Литвак						
Гл.спец.		Грановский			Пластина 2Н-I-ТМКЩ-М-3 ГОСТ 7338-90	САНТЕХНИИПРОЕКТ		
Н.контр.		Фрадкин						
Утв.		Спивак						

Подп. и дата | Взам. инв.№ | Инв.№ дубл. | Подп. и дата | Инв.№ подл.

Копировал Ц00194-23 10 Формат А4

А1А442.003

125/(√)

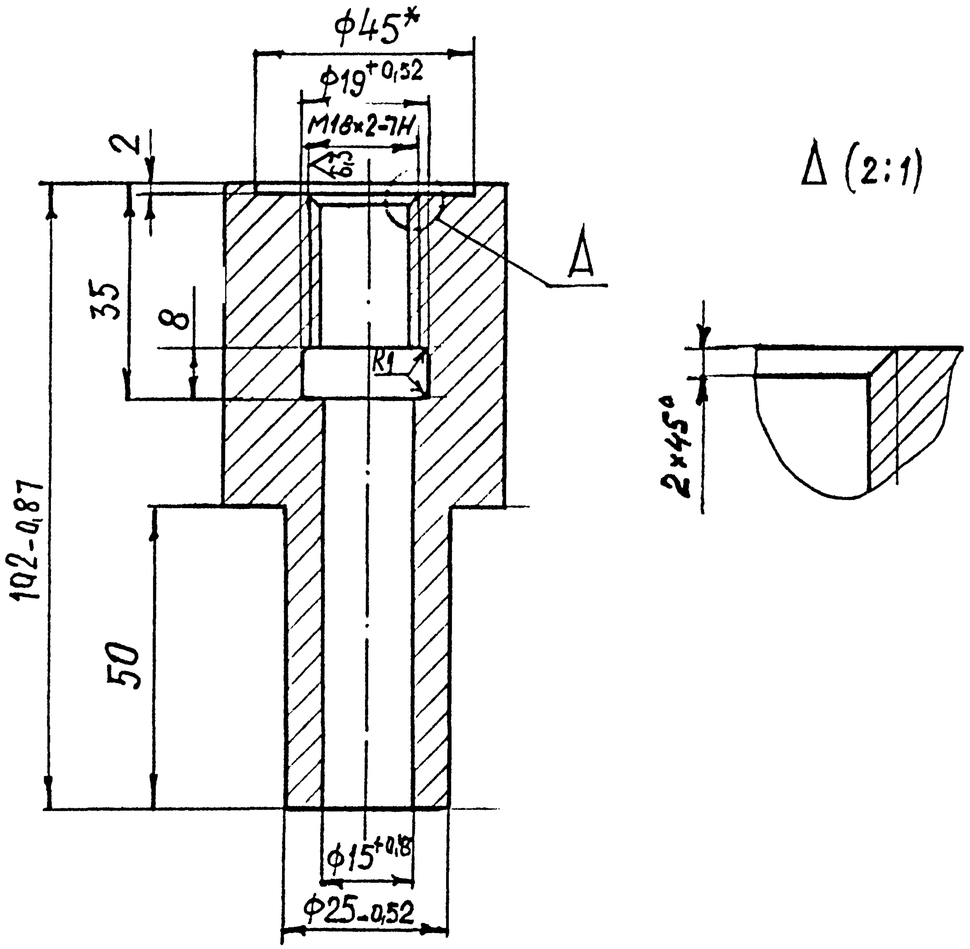

1.* Размер для справок

2. $\pm \frac{t_2}{2}$

Серия 5.904-75.94

Изм.	Лист	№ докум.	Подп.	Дата	А1А442.003			
Разраб.		Шершакова		XI 93	Бобышка	Лит.	Масса	Масштаб
Пров.		Литвак				И	0,56	1:1
Нач. гр.		Литвак				Лист	Листов 1	
Гл. спец.		Грановский			Ст 3 ГОСТ 380-88	САНТЕХНИИПРОЕКТ		
Н. контр.		Фрадкин						
Утв.		Спивак						

Подп. и дата | Инв.№ дубл. | Взам.инв.№ | Подп. и дата | Инв.№ подл.

Копировал Формат А4

А1А442.007

50/(√)

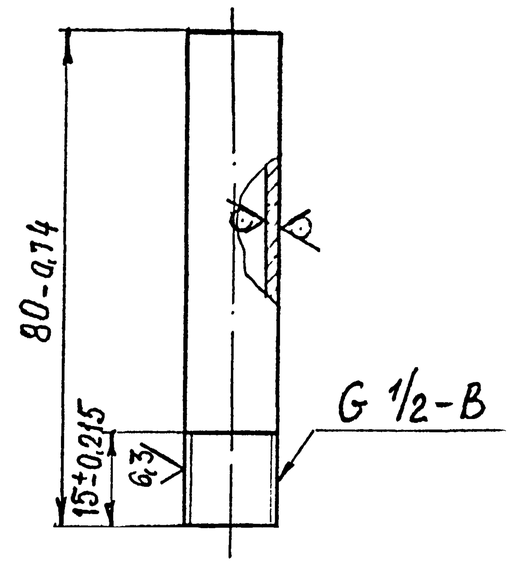

Изм.	Лист	№ докум.	Подп.	Дата	А1А442.007			
Разраб.		Шершакова		XI-93	Трубка	Лит.	Масса	Масштаб
Пров.		Литвак				И	0,05	1:1
Нач.гр.		Литвак				Лист	Листов 1	
Гл.спец.		Грановский			Труба 15х2,8 ГОСТ 3262-75	САНТЕХНИИПРОЕКТ		
Н.контр.		Фрадкин						
Утв.		Спивак						

Подп. и дата | Инв.№ дубл. | Взам.инв.№ | Подп. и дата | Инв.№ подл.

Копировал Ц00194-23 11 Формат А4

Серия 5.904-75-94 Выпуск 1-22

А1А 442.004

12,5 (√)

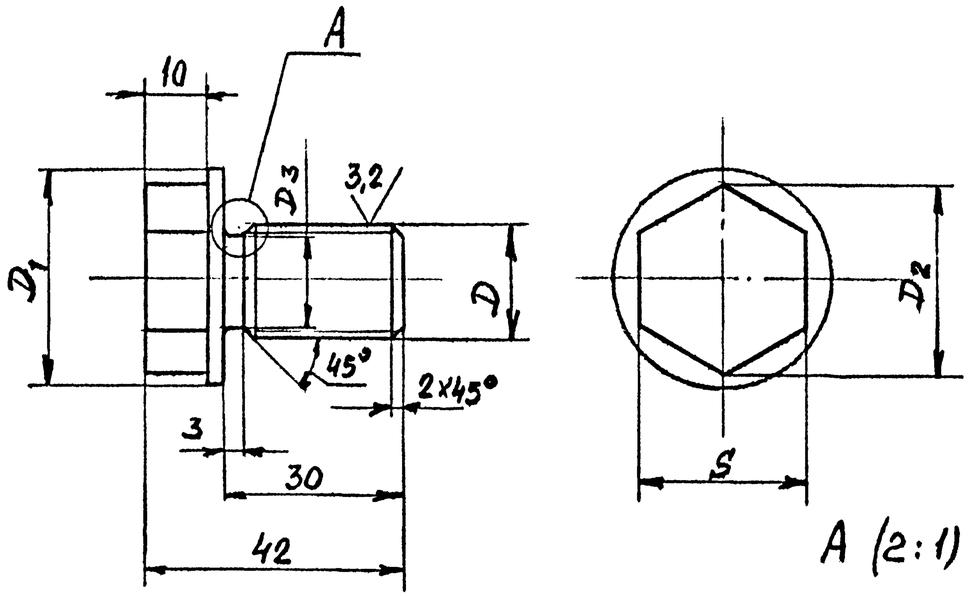

А (2:1)

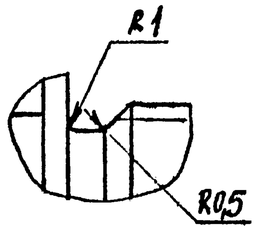

Обозначение	Размеры, мм					Масса, кг
	D	D1	D2	D3	S	
А1А 442.004	М18х2-8g	35	31,2	15	27	0,1
-01	М27х2-8g	45	33,3	24	30	0,2

Неуказанные предельные отклонения размеров: h14; $\pm\frac{t_2}{2}$

Изм.	Лист	№ докум.	Подп.	Дата	А1А 442 004	
Разраб.		Лейтес			Пробка	Лит. / Масса / Масштаб
Пров.		Литвак				И / См. табл. / –
Нач.гр.		Литвак				Лист / Листов 1
Гл.спец.		Грановский			Ст3 ГОСТ 380-88	САНТЕХНИИПРОЕКТ
Н.контр.		Фрадкин				
Утв.		Спивак				

Подп. и дата | Инв.№ дубл. | Взам. инв.№ | Подп. и дата | Инв.№ подл.

А1А 442.005

12,5 (√)

Рис. 1

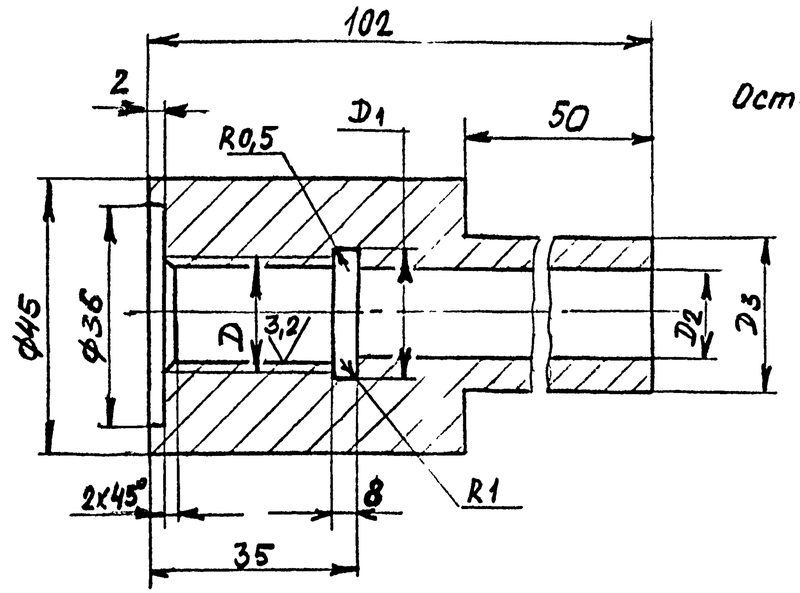

Рис. 2

Остальное - см. рис. 1

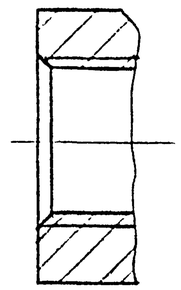

Обозначение	Рис.	Размеры, мм				Масса, кг
		D	D1	D2	D3	
А1А 442.005	1	М18х2-8Н	19	15	25	0,56
-01	2	М27х2-8Н	28	22	30	0,45

Неуказанные предельные отклонения размеров: H14; h14; $\pm\frac{t_2}{2}$.

Изм.	Лист	№ докум.	Подп.	Дата	А1А442 005	
Разраб.		Лейтес			Бобышка	Лит. / Масса / Масштаб
Пров.		Литвак				И / См. табл. / –
Нач.гр.		Литвак				Лист / Листов 1
Гл.спец.		Грановский			Ст3 ГОСТ 380-88	САНТЕХНИИПРОЕКТ
Н.контр.		Фрадкин				
Утв.		Спивак				

Подп. и дата | Инв.№ дубл. | Взам.инв.№ | Подп. и дата | Инв.№ подл.

Серия 5.904-75-94 Выпуск 1-22

Подп. и дата | Инв. № дубл. | Взам. инв. № | Подп. и дата | Инв. № подл.

А1А442.008

(√)50

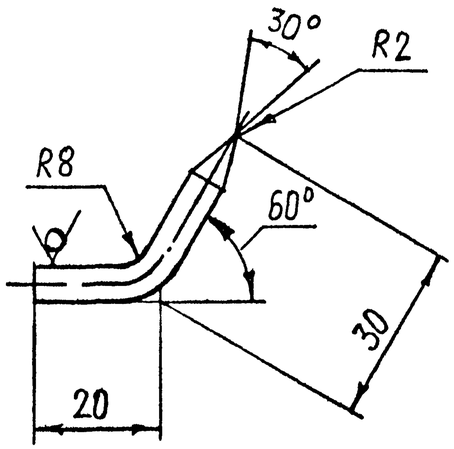

Предельные отклонения размеров $\pm\frac{t_2}{2}$

Изм	Лист	№ докум	Подп	Дата	А1А442.008			
Разраб.		Шершакова			Крюк	Лит	Масса	Масштаб
Пров.		Литвак				И	0,013	1:1
Т.контр.		Литвак				Лист	Листов 1	
Гл.спец.		Грановский			Круг $\frac{6,0\ ГОСТ\ 2590-88}{Ст\ 3\ ГОСТ\ 535-88}$	САНТЕХНИИПРОЕКТ		
Н.контр		Лейтес						
Утвердил		Спивак						

Копировал Формат А4

А1А442.013

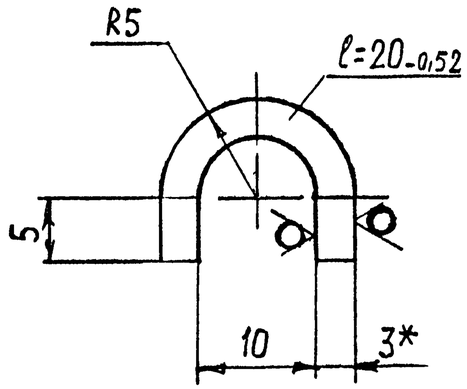

1.* Размер для справок

2. $\pm\frac{t_2}{2}$

Изм	Лист	№ докум.	Подп	Дата	А1А442.013			
Разраб.		Шершакова		XI-93	Скоба	Лит	Масса	Масштаб
Пров		Литвак				И	0,02	2:1
Т. контр.		Литвак				Лист	Листов 1	
Гл.спец.		Грановский			Лист $\frac{3,0\ ГОСТ\ 19903-74}{ОК\ 360В\ ГОСТ\ 16523-89}$	САНТЕХНИИПРОЕКТ		
Н. контр.		Лейтес						
Утвердил		Спивак						

Подп. и дата | Инв. № дубл. | Взам. инв. № | Подп. и дата | Инв. № подл.

Копировал Ц00194-23 13 Формат А4

Серия 5.904-75-94 Выпуск 1-22

А1А442.014

(√) 50

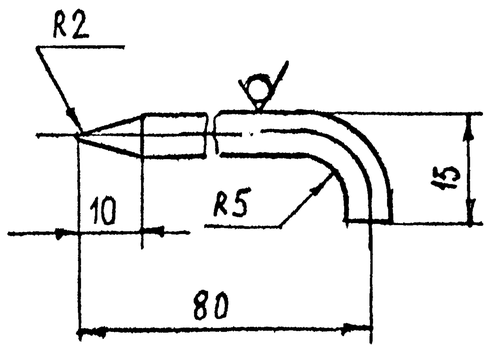

Предельные отклонения размеров $\pm \frac{t_2}{2}$

Изм	Лист	№ докум.	Подп.	Дата	А1А442.014			
Разраб.		Шершакова		XI-93	Стопор	Лит	Масса	Масштаб
Пров.		Литвак				И	0,02	1:1
Т. контр		Литвак				Лист	Листов 1	
Гл. спец.		Грановский			Круг $\frac{6,0\ ГОСТ\ 2590-88}{Ст\ 3\ ГОСТ\ 535-88}$	САНТЕХНИИПРОЕКТ		
Н. контр		Лейтес						
Утвердил		Спивак						

Подп. и дата | Инв. № дубл. | Взам. инв. № | Подп. и дата | Инв. № подл.

Копировал Формат А4

А1А442.016

(√) 50

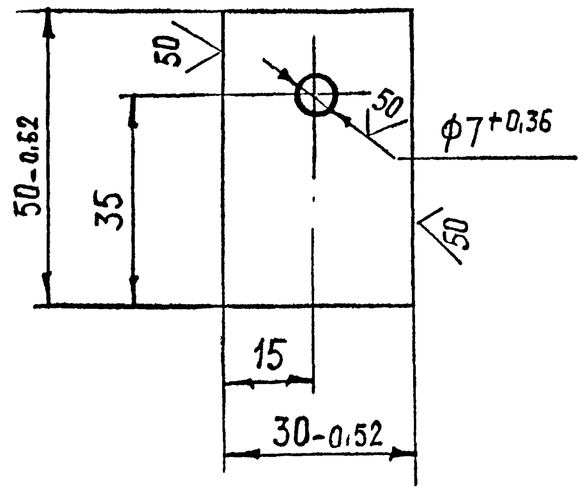

Изм	Лист	№ докум.	Подп	Дата	А1А442.016			
Разраб.		Шершакова		XI-93	Планка	Лит	Масса	Масштаб
Пров		Литвак				И	0,04	1:1
Т. контр.		Литвак				Лист	Листов 1	
Гл. спец.		Грановский			Лист $\frac{3,0\ ГОСТ\ 19903-74}{ОК360В\ ГОСТ\ 16523-89}$	САНТЕХНИИПРОЕКТ		
Н. контр.		Лейтес						
Утвердил		Спивак						

Подп. и дата | Инв. № дубл. | Взам. инв. № | Подп. и дата | Инв. № подл.

Копировал Ц00194-23 14 Формат А4

Серия 5.904-75.94

А1А442.017

А1А442.017-изображено
А1А442.017-зеркальное отражение

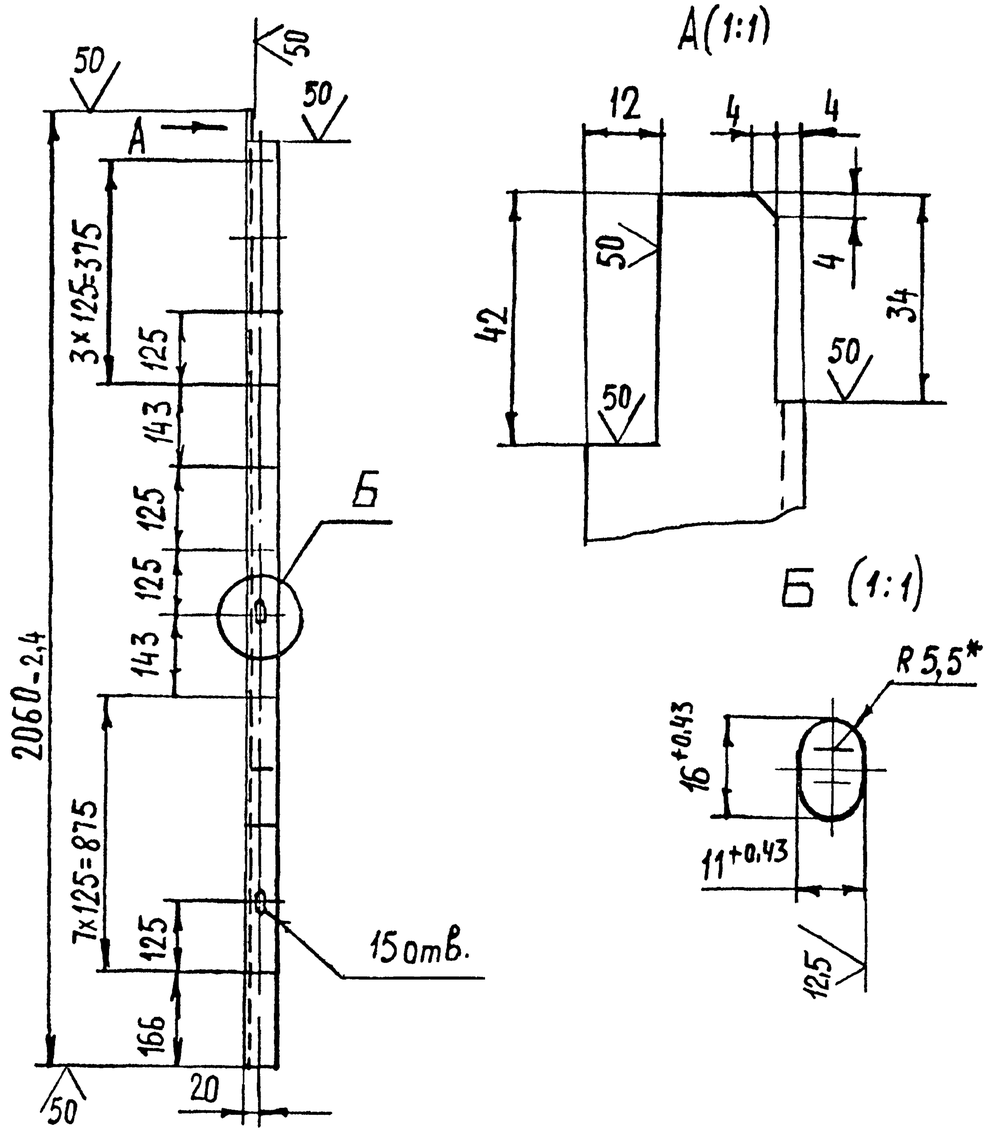

1.*Размер для справок
2. $\pm \frac{t2}{2}$

Изм.	Лист	№докум.	Подп.	Дата	А1А442.017			
Разраб.		Шершакова		XI-93	Уголок	Лит И	Масса 3,4	Масштаб 1:10
Пров		Литвак				Лист	Листов 1	
Т.контр		Литвак						
Гл.спец.		Грановский			Уголок 35×35×3 ГОСТ 8509-86 / Ст3 ГОСТ 535-88	САНТЕХНИИПРОЕКТ		
Н.контр		Фрадкин						
Утвердил		Спивак						

Подп. и дата | Инв. № дубл. | Взам. инв. № | Подп. и дата | Инв. № подл.

Копировал Формат А4

А1А442.018

А1А442.018 - изображено
А1А442.018-01-зеркальное отражение

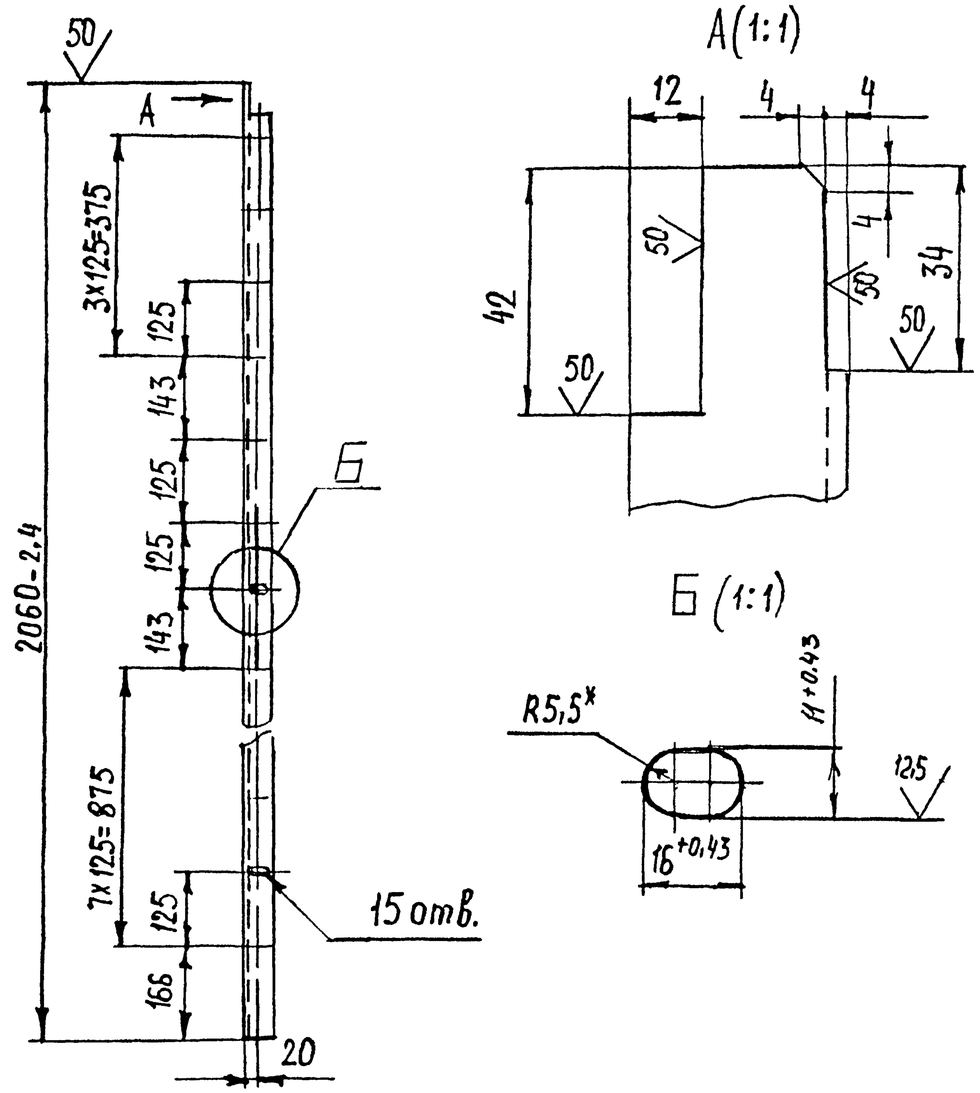

1.*Размер для справок
2. $\pm \frac{t2}{2}$

Изм.	Лист	№ докум.	Подп	Дата	А1А442.018			
Разраб.		Шершакова		XI-93	Уголок	Лит. И	Масса 3,4	Масштаб 1:1
Пров		Литвак				Лист	Листов 1	
Т. контр.		Литвак						
Гл спец		Грановский			Уголок 35×35×3 ГОСТ 8509-86 / Ст 3 ГОСТ 535-88	САНТЕХНИИПРОЕКТ		
Н. контр.		Фрадкин						
Утвердил		Спивак						

Подп. и дата | Взам. инв. № | Инв. № дубл. | Подп. и дата | Инв. № подл.

Копировал 400194-23 15 Формат А4

Серия 5.904-75.94

Формат	Зона	Поз.	Обозначение	Наименование	Кол.	Примечание
				Документация		
А3			А1А442.010 СБ	Сборочный чертеж		
				Детали		
А4		1	А1А442.031	Профиль	2	
			Переменные данные	для исполнений:		
				А1А442.010		
				Детали		
А4		2	А1А442.031-01	Профиль	2	
А4		3	А1А442.032	Лист	1	
Б4		4	А1А442.033	Лист		
				Лист 2,0 ГОСТ 19903-74 / ОК360В ГОСТ 16523-89		
				600-1,75 × 2000-3,7	1	18,8 кг
				Материалы		
		5		Плита П175-40		
				ГОСТ 9573-82	12,5	кг

Подп. и дата | Инв. № дубл. | Взам. инв. № | Подп. и дата | Инв. № подл.

Изм	Лист	№ докум.	Подп.	Дата
Разраб.		Шершакова		XI-93
Пров.		Литвак		
Нач.гр.		Литвак		
Н.контр.		Гейтес		
Утв.		Сливак		

А1А442.010

Панель

Лит.	Лист	Листов
И	1	2

САНТЕХНИИПРОЕКТ

Копировал Формат А4

Формат	Зона	Поз.	Обозначение	Наименование	Кол.	Примечание
				А1А442.010-01		
				Детали		
А4		2	А1А442.031-01	Профиль	2	
А4		3	А1А442 032-01	Лист	1	
А4		4	А1А442.034	Лист	1	
				Материалы		
		5		Плита П175-40		
				ГОСТ 9573-82	12,5	кг
				А1А442.010-02		
				Детали		
А4		2	А1А442 031-02	Профиль	2	
А4		3	А1А442.032-02	Лист	1	
Б4		4	А1А442.035	Лист		
				Лист 2,0 ГОСТ 19903-74 / ОК360В ГОСТ 16523-89		
				600-1,75 × 1230-2,6	1	11.8 кг
				Материалы		
		5		Плита П175-40		
				ГОСТ 9573-82	10,0	кг

Подп. и дата | Инв. № дубл. | Взам. инв. № | Подп. и дата | Инв. № подл.

Изм	Лист	№ докум	Подп	Дата

А1А442.010

Лист 2

А1А442.010 СБ

Выпуск 1-22

5.904-75.94

Рис.1

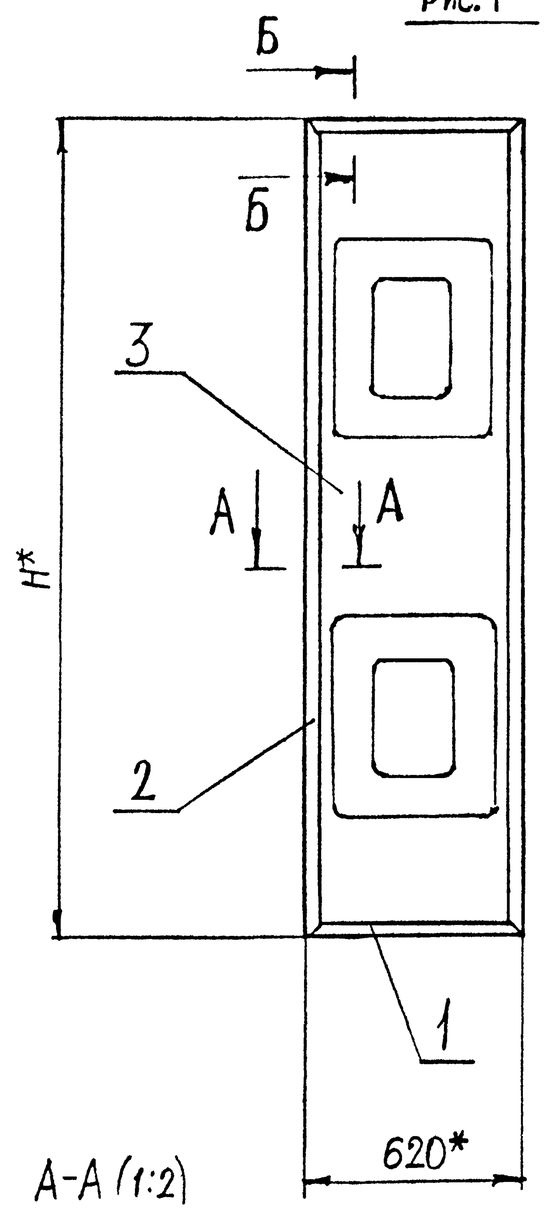

А-А (1:2)

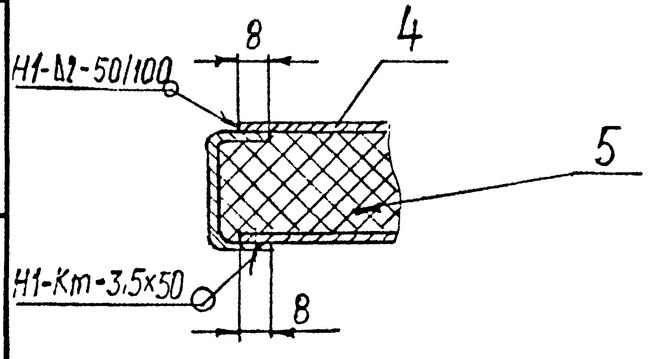

Рис.2

Остальное-см.рис.1

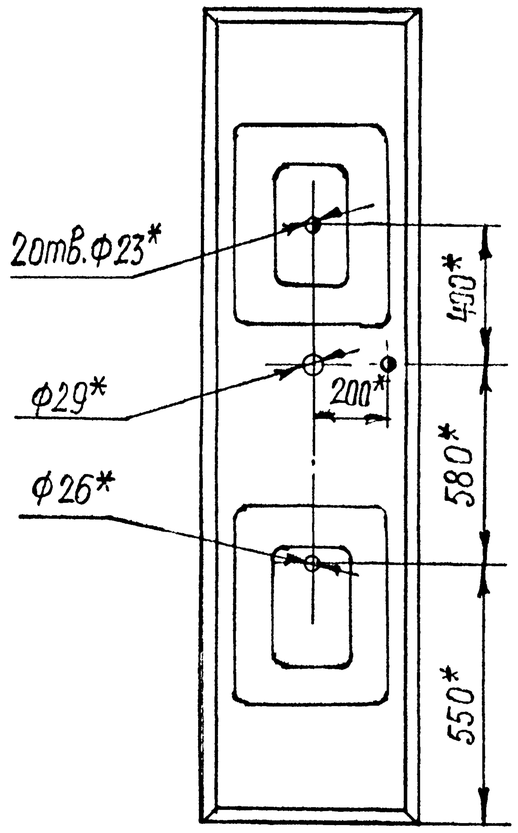

Б-Б(1:2)

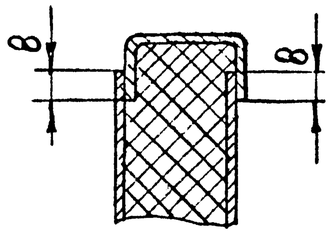

Рис.3

Остальное-см.рис.1

А-А(1:2)

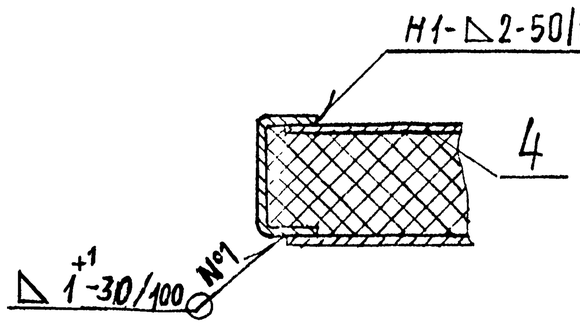

Б-Б(1:2)

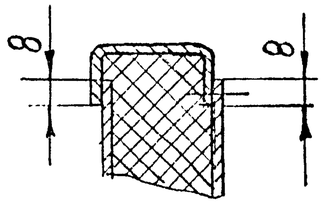

Обозначение	Рис.	Н*, мм	Масса,кг
А1А442.010	1	2020	34,8
-01	2		
-02	3	1250	22,4

1.*Размеры для справок.

2. Сварной шов №1-сварка ручная, дуговая в углекислом газе плавящимся электродом, шов Н1-Кт-по ГОСТ 15878-70, шов Н1-по ГОСТ 5264-80

Изм	Лист	№ докум.	Подп	Дата	А1А442.010 СБ			
Разраб.		Шершакова		1-93	Панель	Лит.	Масса	Масштаб
Пров		Литвак					см. табл.	—
Т. контр.		Литвак				Лист	Листов 1	
Гл.спец		Грановский				САНТЕХНИИПРОЕКТ		
Н. контр.		Тейтес						
Утвердил		Литвак						

Подп. и дата | Инв. № дубл. | Взам. инв. № | Подп. и дата | Инв. № подл.

А1А442.031

(√)

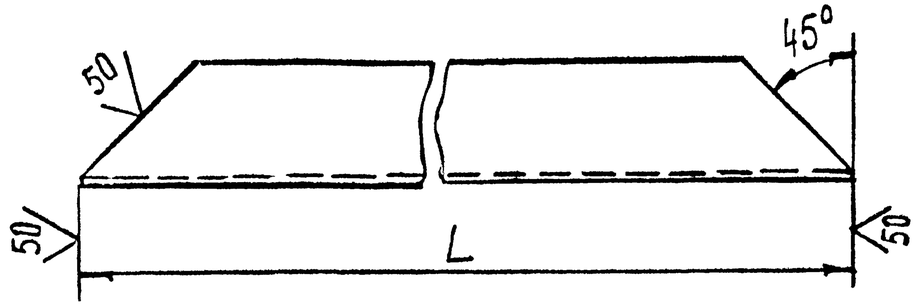

Обозначение	L, мм	Масса, кг
А1А442.031	616-1,75	0,7
-01	2016-4,4	2,3
-02	1246-2,6	1,4

Неуказанные предельные отклонения размеров $\pm \frac{t_2}{2}$

Серия 5.904-75.94

					А1А442.031			
Изм	Лист	№ докум.	Подп	Дата	Профиль	Лит.	Масса	Масштаб
Разраб.		Шершакова		XI-93		И	см. табл	—
Пров.		Литвак				Лист	Листов 1	
Рук.груп		Литвак						
Гл.спец.		Грановский			швеллер 40х20х2-Ст3 кп ГОСТ 8278-83	САНТЕХНИИПРОЕКТ		
Н.контр.		Фрадкин						
Утв.		Спивак						

Подп. и дата | Инв. № дубл. | Взам. инв. № | Подп. и дата | Инв. № подл.

Копировал Формат А4

А1А442.032

50/(√)

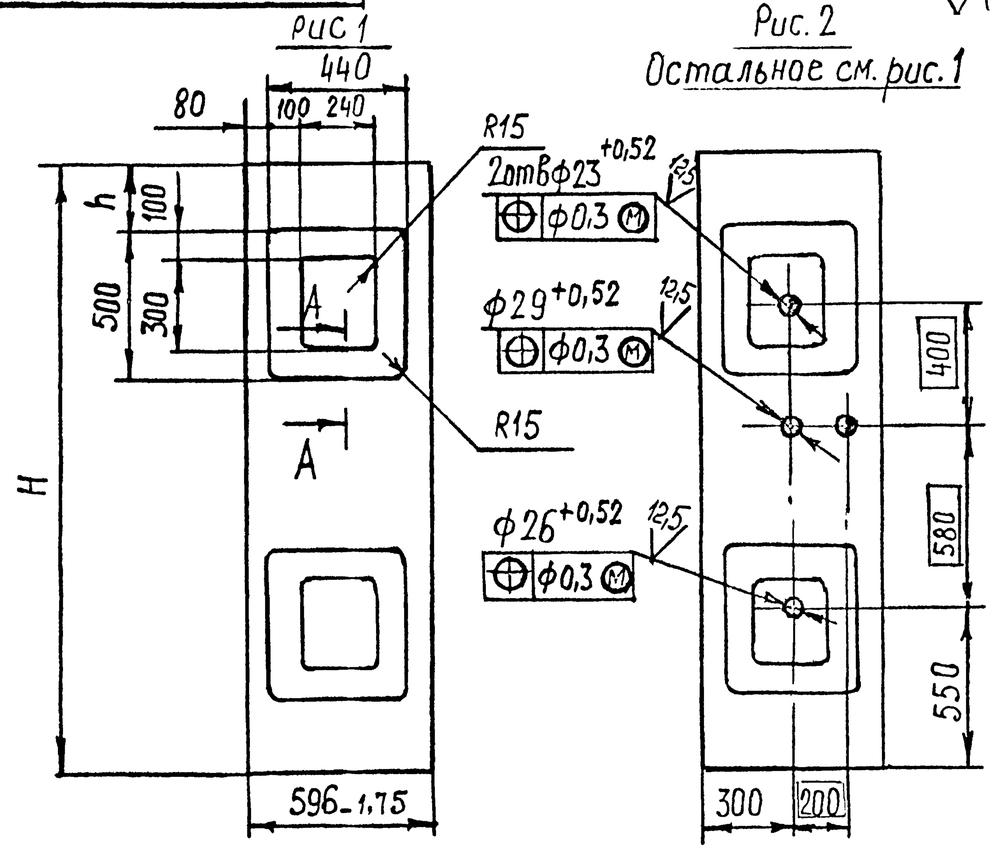

Рис. 2
Остальное см. рис. 1

А-А (1:1)

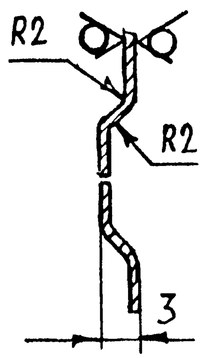

Обозначение	Рис.	Размеры, мм H	Размеры, мм h	Масса, кг
А1А442.032	1	2000-3,7	250	7,5
-01	2			
-02	1	1230-2,6	80	4,4

Подп. и дата | Инв. № дубл. | Взам. инв. № | Подп. и дата | Инв. № подл.

					А1А442.032			
Изм	Лист	№ докум.	Подп	Дата	Лист	Лит.	Масса	Масштаб
Разраб.		Шершакова		XI-93		И	см. табл.	—
Пров		Литвак				Лист	Листов 1	
Т. контр.		Литвак						
Гл.спец.		Грановский			Лист 0,8 ГОСТ 19903-74 / ОК3БОВ ГОСТ 16523-89	САНТЕХНИИПРОЕКТ		
Н. контр.		Фрадкин						
Утвердил		Спивак						

Копировал Ц00194-23 18 Формат А11

Серия 5.904-75.94

А1А442.034

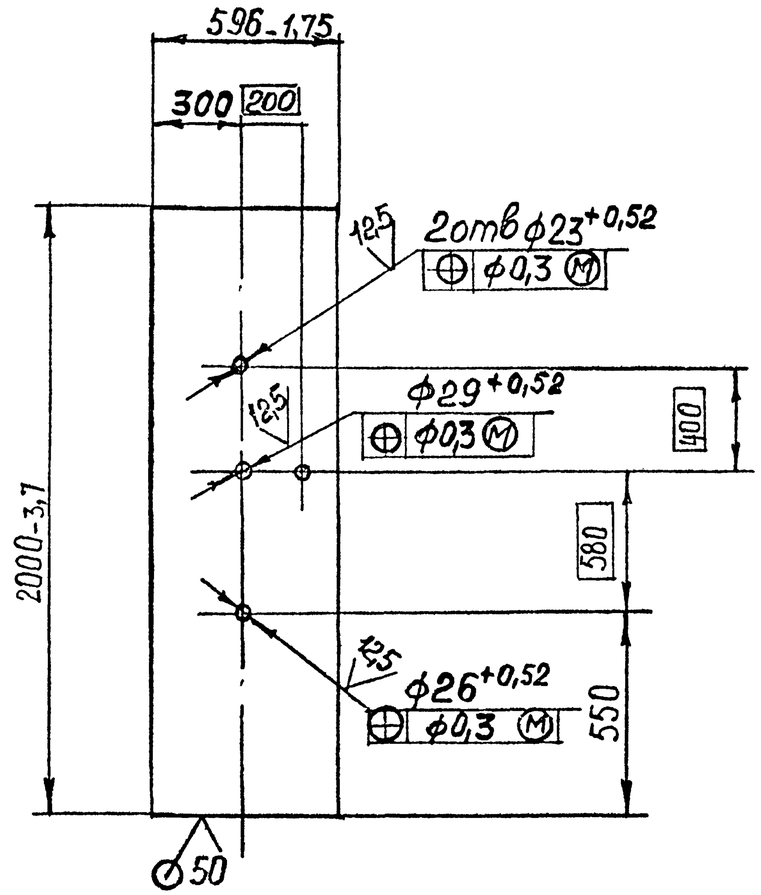

Неуказанные предельные отклонения размеров: $\pm\frac{t_2}{2}$

					А1А442.034			
Изм	Лист	№докум	Подп.	Дата	Лист	Лит	Масса	Масштаб
Разраб.		Шершакова		XI-93		И	18,8	1:20
Пров.		Литвак				Лист	Листов 1	
Рук.гр.		Литвак						
Гл.спец.		Гранавский			Лист	2,0 ГОСТ 19903-74 / ОК 36 ОВ ГОСТ 16523-89	САНТЕХНИИПРОЕКТ	
Н.контр.		Лейтес						
Утвердил		Спивак						

Подп. и дата | Инв. № дубл. | Взам. инв. № | Подп. и дата | Инв. № подл.

Копировал Формат А4

А1А442.021

А1А442.021-изображено
А1А442.021-01-зеркальное отражение

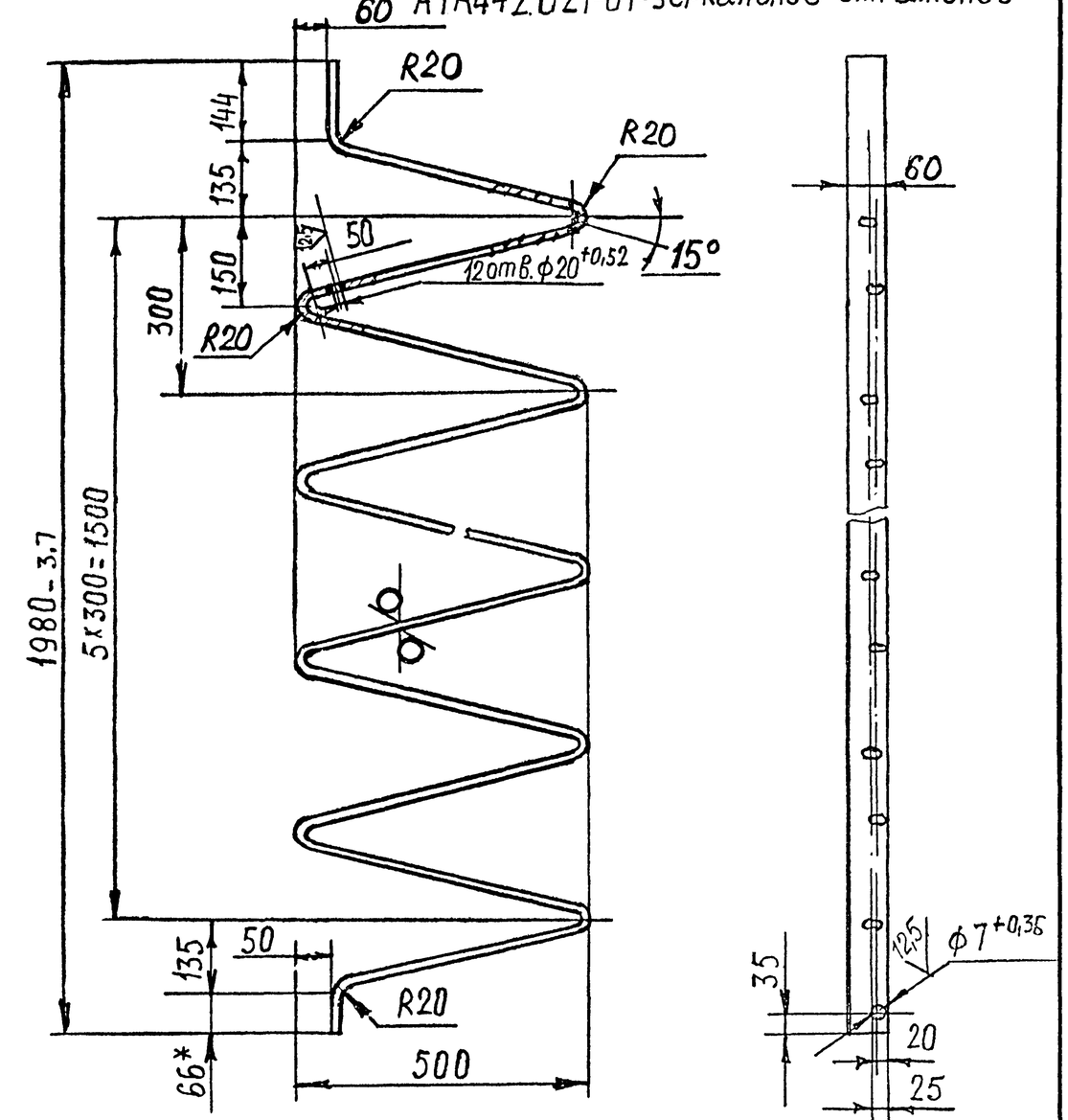

1.* Размер для справок
$2 \pm \frac{t_2}{2}$

					А1А442.021			
Изм	Лист	№ докум.	Подп	Дата	Направляющая	Лит	Масса	Масштаб
Разраб.		Шершакова				И	9,94	1:10
Пров		Литвак				Лист	Листов 1	
Т. контр.		Литвак						
Гл.спец.		Гранавский			Лист	3,0 ГОСТ 19903-74 / ОК 36 ОВ ГОСТ 16523-89	САНТЕХНИИПРОЕКТ	
Н. контр.		Лейтес						
Утвердил		Спивак						

Инв.№ подл. | Подп. и дата | Взам. инв.№ | Инв.№ дубл. | Подп. и дата

Копировал Ц00194-23 19 Формат А4

Серия 5.904-75.94

Формат	Зона	Поз.	Обозначение	Наименование	Кол.	Примечание
				Документация		
А4			А1А442.020СБ	Сборочный чертеж		
			Переменные данные	для исполнений:		
				А1А442.020		
				Детали		
Б4		1	А1А442.041	Пруток		
				Круг 8,0 ГОСТ 2590-88 / Ст3 ГОСТ 535-88	1	0,6 кг
Б4		2	А1А442.042	Пруток		
				Круг 8,0 ГОСТ 2590-88 / Ст 3 ГОСТ 535-88	2	0,016 кг
				А1А442.020-01		
				Детали		
Б4		1	А1А442.043	Пруток		
				Круг 8,0 ГОСТ 2590-88 / Ст 3 ГОСТ 535-88	1	0,67 кг
Б4		2	А1А442.044	Пруток		
				Круг 8,0 ГОСТ 2590-88 / Ст 3 ГОСТ 535-88	2	0,016 кг

Подп. и дата | Инв. № дубл. | Взам. инв. № | Подп. и дата | Инв. № подл.

Изм	Лист	№ докум.	Подп.	Дата	А1А442.020		
Разраб.		Шершакова		XI-93	Прижим	Лит. И	Лист	Листов 1
Пров.		Литвак				САНТЕХНИИПРОЕКТ	
Нач.гр.		Литвак					
Н.контр.		Лейтес					
Утв.		Сливак					

Копировал Формат А4

Формат	Зона	Поз.	Обозначение	Наименование	Кол.	Примечание
				Документация		
А4			А1А442.030СБ	Сборочный чертеж		
				Детали		
Б4		1	А1А442.051	Пруток		
				Круг 6,0 ГОСТ 2590-88 / Ст 3 ГОСТ 535-88		
				L= 400-1,4	4	0,093 кг
Б4		2	А1А442.052	Пруток		
				Круг 6,0 ГОСТ 2590-88 / Ст 3 ГОСТ 535-88		
				L= 1095-2,6	2	0,245 кг

Подп. и дата | Инв. № дубл. | Взам. инв. № | Подп. и дата | Инв. № подл.

Изм	Лист	№ докум.	Подп.	Дата	А1А442.030		
Разраб.		Шершакова		XI-93	Решетка опорная	Лит. И	Лист	Листов 1
Пров.		Литвак				САНТЕХНИИПРОЕКТ	
Нач.гр.		Литвак					
Н.контр.		Лейтес					
Утв.		Сливак					

Серия 5.904-15.94

А1А442.020СБ

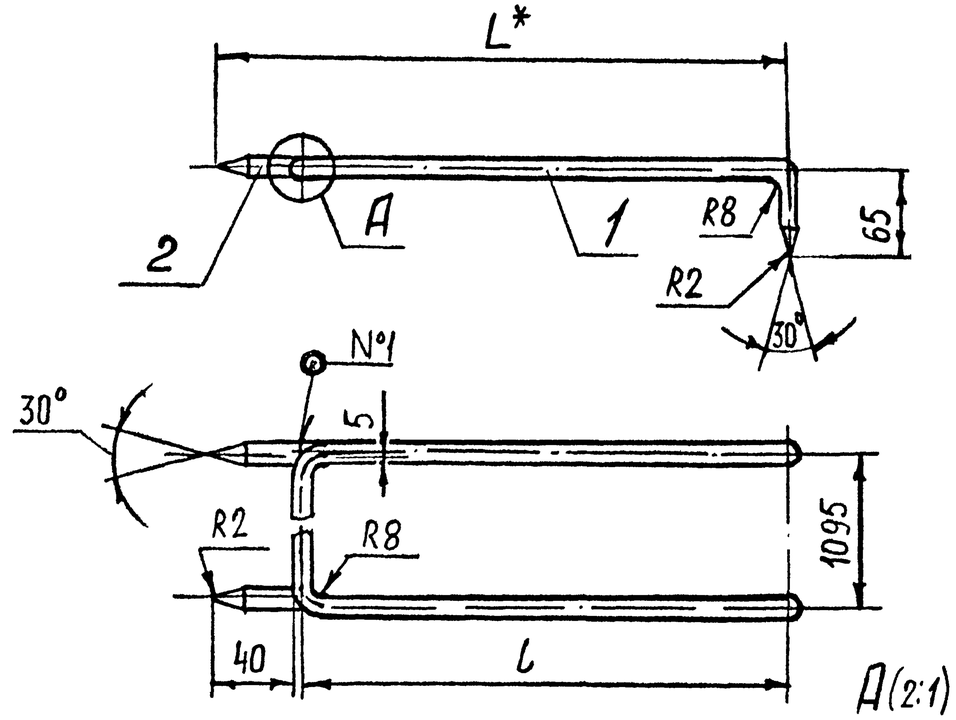

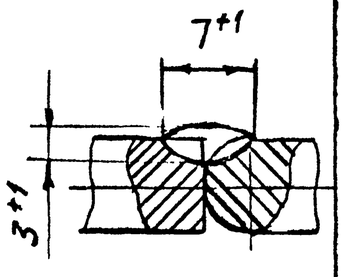

Обозначение	Размеры, мм L*	L	Масса, кг
А1А442.020	424	380	0,15
-01	484	440	0,80

1.* Размер для справок
2. $\pm \frac{t_2}{2}$
3. Сварной шов №1 - сварка ручная, дуговая

Изм	Лист	№ докум.	Подп.	Дата
Разраб.		Шершакова		XI-93
Пров.		Литвак		
Т. контр		Литвак		
Гл спец.		Грановский		
Н. контр		Лейтес		
Утвердил		Спивак		

А1А442.020СБ

Прижим

Лит	Масса	Масштаб
И	см. табл.	—
Лист	Листов 1	

САНТЕХНИИПРОЕКТ

Подп. и дата | Инв. № дубл. | Взам. инв. № | Подп. и дата | Инв. № подл.

Копировал Формат А4

А1А442.030СБ

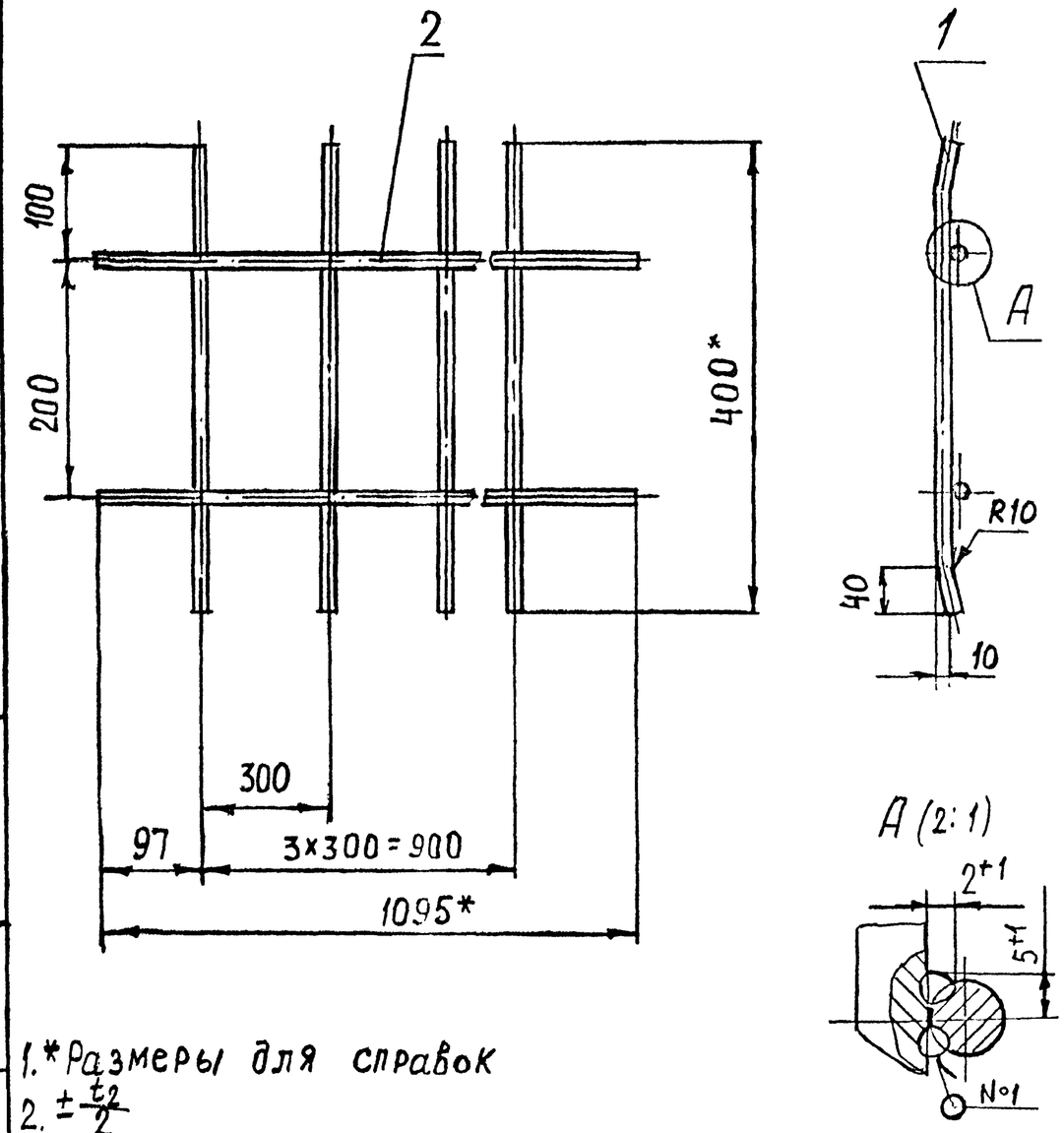

1.* Размеры для справок
2. $\pm \frac{t_2}{2}$
3. Сварной шов №1 - сварка ручная, дуговая

Изм	Лист	№ докум.	Подп	Дата
Разраб.		Шершакова		XI-93
Пров		Литвак		
Т. контр.		Литвак		
Гл спец.		Грановский		
Н. контр.		Лейтес		
Утвердил		Спивак		

А1А442.030СБ

Решетка опорная

Лит.	Масса	Масштаб
И	0,85	1:5
Лист	Листов 1	

САНТЕХНИИПРОЕКТ

Подп. и дата | Взам. инв. № | Инв. № дубл. | Подп. и дата | Инв. № подл.

Копировал Ц00194-23 (21) Формат А4