ТИПОВЫЕ КОНСТРУКЦИИ, ИЗДЕЛИЯ И УЗЛЫ ЗДАНИЙ И СООРУЖЕНИЙ

СЕРИЯ 5.904-75.94

КАМЕРЫ ПРИТОЧНЫЕ ВЕНТИЛЯЦИОННЫЕ ПРОИЗВОДИТЕЛЬНОСТЬЮ
от 10 до 125 тыс. м³/ч

ВЫПУСК 1-9

ОРОСИТЕЛЬНАЯ СЕКЦИЯ ДЛЯ ПРИТОЧНОЙ КАМЕРЫ 2ПК20.

РАБОЧИЕ ЧЕРТЕЖИ

Ц 00194-10

ТИПОВЫЕ КОНСТРУКЦИИ, ИЗДЕЛИЯ И УЗЛЫ ЗДАНИЙ И СООРУЖЕНИЙ

СЕРИЯ 5.904-75.94

КАМЕРЫ ПРИТОЧНЫЕ ВЕНТИЛЯЦИОННЫЕ ПРОИЗВОДИТЕЛЬНОСТЬЮ

от 10 до 125 тыс. м³/ч

ВЫПУСК 1-9

ОРОСИТЕЛЬНАЯ СЕКЦИЯ ДЛЯ ПРИТОЧНОЙ КАМЕРЫ 2ПК 20.

РАБОЧИЕ ЧЕРТЕЖИ

РАЗРАБОТАНЫ:

ГПКНИИ САНТЕХНИИПРОЕКТ

ГЛАВНЫЙ ИНЖЕНЕР ИНСТИТУТА Л.А.СТЕПАНОВ

ГЛАВНЫЙ ИНЖЕНЕР ПРОЕКТА В.А.ГИВАК

УТВЕРЖДЕНЫ

ГЛАВПРОЕКТОМ ГОССТРОЯ РОССИИ,
ПИСЬМО от 25.02.94г. №9-3-2/34 И ВВЕДЕНЫ
В ДЕЙСТВИЕ ГПКНИИ САНТЕХНИИПРОЕКТ
с 30.06.94г. ПРИКАЗ от 01.03 1994г №7

Обозначение	Наименование	Стр.
А1А425.000-ТО	Секция оросительная для приточной камеры 2ПК20. Техническое описание	2
А1А425.000	Секция оросительная для приточной камеры 2ПК20	4
А1А425.022	Шайба	5
А1А425.000 СБ	Секция оросительная для приточной камеры 2ПК20	6
А1А425.082	Патрубок	7
А1А425.010	Корпус секции	8
А1А425.012	Гребенка	9
А1А425.010СБ	Корпус секции	10
А1А425.014 А1А425.015	Труба всасывающая Лист опорный	12
А1А425.016 А1А425.017	Направляющая Распорка	13
А1А425.018 А1А425.019	Бобышка Пробка	14
А1А425.021 А1А425.023	Патрубок Манжета	15
А1А425.030	Каркас	16
А1А425.011	Сепаратор входной	17
А1А425.030 СБ	Каркас	18
А1А425.024 А1А425.031	Шайба Планка	20
А1А425.032 А1А425.037	Планка Планка	21
А1А425.041 А1А425.043	Перекладина Труба сливная	22
А1А425.042	Перекладина	23

Обозначение	Наименование	Стр
А1А425.045 А1А425.047	Пластина Стенка	24
А1А425.049 А1А425.051	Стенка Стенка	25
А1А425.060 А1А425.070	Решетка ходовая Решетка ходовая	26
А1А425.060 СБ А1А425.070 СБ	Решетка ходовая Решетка ходовая	27
А1А425.080 А1А425.090	Стояк коллектора Коллектор	28
А1А425.081 А1А425.080 СБ	Стояк Стояк коллектора	29
А1А425.091 А1А425.090 СБ	Патрубок Коллектор	30
А1А425.100 А1А425.110	Перелив Фильтр сетчатый	31
А1А425.090 А1А425.100 СБ	Патрубок Перелив	32
А1А425.112 А1А425.110.СБ	Планка Фильтр сетчатый	33
А1А425.101 А1А425.103	Патрубок Воронка	34
А1А425.102 А1А425.104	Патрубок Кронштейн	35
А1А425.111 А1А425.114	Планка Ручка	36

Изм.	Лист	N докум.	Подп.	Дата
Разраб.	Ямпольская			
Пров.	Литвак			
Нач.гр.	Литвак			
Н.контр.	Фрадкин			
Утв.	Слиняк			

5.904-75.94 1-9

Содержание

Лит.	Лист	Листов
Н		1

САНТЕХНИИПРОЕКТ

Серия 5.904-75.94 Выпуск 1-9

Подп. и дата | Инв. № дубл. | Взам. инв. № | Подп. и дата | Инв. № подл.

В настоящем выпуске приведены рабочие чертежи оросительной секции для камеры 2ПК20. В секции применены широкофакельные форсунки типа ШФ, позволяющие осуществить остановку процесса тепломассообмена при достижении заданной конечной влажности, без воздушного байпаса в оросительной секции и калориферов второго подогрева.

Оросительная секция выполнена совмещенной с соединительной секцией и имеет удлиненный поддон. Длина той части оросительной секции, в которой осуществляется тепловлажная обработка воздуха, составляет 1250 мм и ограничена входным и выходным сепараторами, имеет герметическую дверь, над которой установлено окно.

Длина другой части оросительной секции, которая служит соединительной секцией, составляет 150 мм. Эта часть ограничена выходными сепараторами и торцевой панелью и также имеет герметическую дверь. Чертежи торцевой панели и ограждающей решетки, а также деталей передней панели (А1А418.017÷ А1А418.023) для установки терморегулирующего устройства ТУДЭ, болты и гайки для крепления указанных деталей заимствуются из чертежей соединительной секции соответствующего типоразмера (Выпуск 1-2). Через гибкую вставку оросительная секция соединяется с вентилятором.

Выполнение поддона оросительной секции удлиненным, позволяет сделать его объем достаточным для эффективной работы циркуляционных насосов и всей оросительной системы. Выходные сепараторы для удобства монтажа, обслуживания и ремонта установлены в кассеты.

Входные сепараторы выполнены в виде съемных пластин с горизонтальной осью и установлены наклонно в виде жалюзи.

Подвод воды в секцию осуществляется посредством двух коллекторов со стояками и взаимовстречным распылением воды.

В поддоне установлены фильтр для очистки воды, поплавковый клапан для подпитки поддона, водозаборное устройство и другое оборудование.

Чертежи блока выходных сепараторов, смотрового окна, форсунки и поплавкового клапана приведены в выпуске 1-35 „Унифицированные узлы. Рабочие чертежи".

Дверь в оросительной секции выполняются по типовой серии 5.904-4.

Присоединение оросительной секции к вентилятору осуществляется через гибкие вставки, выполненные по типовой серии 5.904-5.

Серия 5.904-75.94 Выпуск 1-9

Инв.№ подл.	Подп. и дата	Взам. инв.№	Инв.№ дубл.	Подп. и дата

Изм.	Лист	N докум.	Подп.	Дата	А1А425.000-ТО		
Разраб.		Антвак			Секция оросительная для приточной камеры 2ПК20. Техническое описание	Лит. Н	Лист	Листов 1
Пров.		Грановский				Сантехниипроект	
Нач.гр.		Антвак					
Н.контр.		Фрадкин					
Утв.		Сливак					

Ц00194-10 4 Формат А3

Серия 5.904-75.94 Выпуск 1-9

Формат	Зона	Поз.	Обозначение	Наименование	Кол.	Примечание
				Документация		
*)			А1А 425.000 СБ	Сборочный чертеж		
А3			А1А 425.000-ТО	Техническое описание		
				Сборочные единицы		
А4		1	А1А 425.010	Корпус секции	1	
				Материалы		
		2		Пластина 1Н-Т-ТМКЩ-М3 ГОСТ 7338-90	1,5	кг
			Переменные данные	для исполнений:		
				А1А 425.000		
				Сборочные единицы		
А4		3	А1А 418.040	Панель торцевая	1	выпуск 1-2
А4		4	А1А 418.060	Решетка ограждающая	1	выпуск 1-2

Подп. и дата | Инв. № дубл. | Взам. инв. № | Подп. и дата | Инв. № подл.

Изм.	Лист	N докум.	Подп.	Дата
Разраб.	Чебоксаров			
Пров.	Фрядкин			
Нач. гр.	Фрядкин			
Н. контр.	Литвак			
Утв.	Спивак			

А1А 425 000

Секция оросительная для приточной камеры 2ПК20

Лит.	Лист	Листов
4	1	3

Сантехниипроект

Формат А4

Форм.	Зона	Поз.	Обозначение	Наименование	Кол.	Примечание
				Стандартные изделия		
		5		Болт М10х35.36 ГОСТ 5915-70	51	
		6		Гайка М10.5 ГОСТ 5915-70	51	
				А1А 425.000-01		
				Сборочные единицы		
А4		3	А1А 418.070	Панель торцевая	1	выпуск 1-2
А4		4	А1А 418.060-01	Решетка ограждающая	1	выпуск 1-2
				Стандартные изделия		
		5		Болт М10х35.36 ГОСТ 7798-70	55	
		6		Гайка М10.5 ГОСТ 5915-70	55	
				А1А 425.000-02		
				Сборочные единицы		
А4		3	А1А 418.080	Панель торцевая	1	выпуск 1-2
А4		4	А1А 418.060	Решетка ограждающая	2	выпуск 1-2

Подп. и дата | Взам. инв. № | Инв. № дубл. | Подп. и дата | Инв. № подл.

Изм.	Лист	N докум.	Подп.	Дата

А1А 425.000

Лист 2

Выпуск 1-9

Серия 5.904-75.94

Формат	Зона	Поз.	Обозначение	Наименование	Кол.	Примечание
				Стандартные изделия		
		5		Болт М10х35.36 ГОСТ 7798-70	63	
		6		Гайка М10.5 ГОСТ 5915-70	63	
				А1А 425.000-03		
				Сборочные единицы		
А4		3	А1А418.080-01	Панель торцевая	1	выпуск 1-2
А4		4	А1А418.060-01	Решетка ограждающая	2	выпуск 1-2
				Стандартные изделия		
		5		Болт М10х35.36 ГОСТ 7798-70	71	
		6		Гайка М10.5 ГОСТ 5915-70	71	

Подп. и дата | Инв. № дубл. | Взам. инв. № | Подп. и дата | Инв. № подл.

Изм.	Лист	N докум.	Подп.	Дата	А1А 425.000	Лист 3

Формат А4

А1А425.022

50 (V)

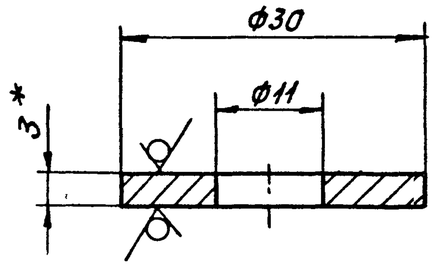

1. * Размер для справок.
2. H14; h14

Изм.	Лист	N докум.	Подп.	Дата	А1А 425 022			
Разраб.		Чебоксаров			Шайба	Лит. И	Масса 0,001	Масшт. 2:1
Пров.		Фрадкин				Лист	Листов 1	
Нач. гр.		Фрадкин						
Гл. спец.		Грановский			Лист 3,0 ГОСТ 19903-74 / ОК 360В ГОСТ 1652.3-89	Сантехниипроект		
Н. контр.		Литвак						
Утв.		Спивак						

Подп. и дата | Инв. № дубл. | Взам. инв. № | Подп. и дата | Инв. № подл.

Ц00194-.10 6 Формат А4

А1А 425.000СБ

Серия 5.904-75.94 Выпуск 1-9

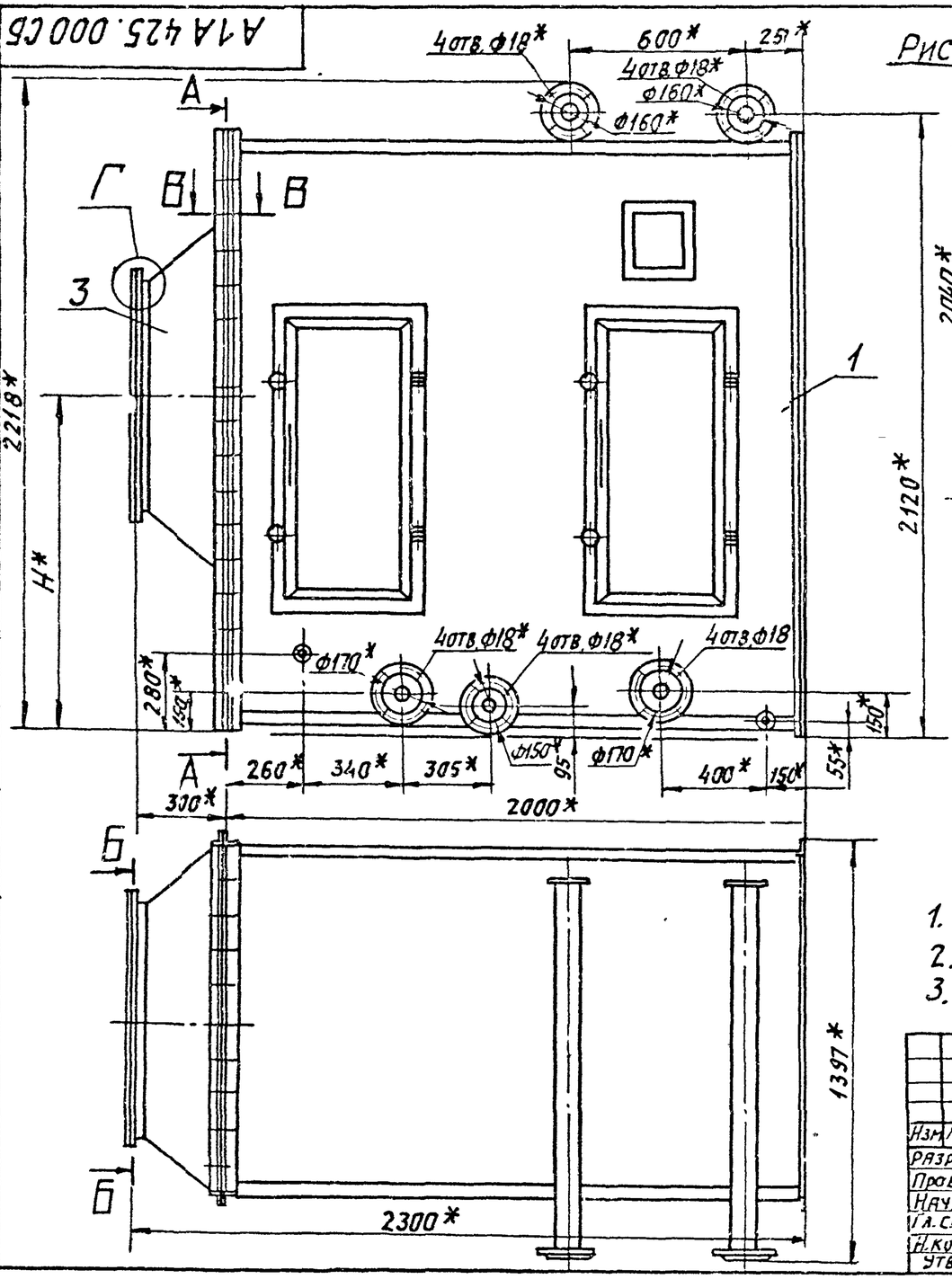

Рис.1

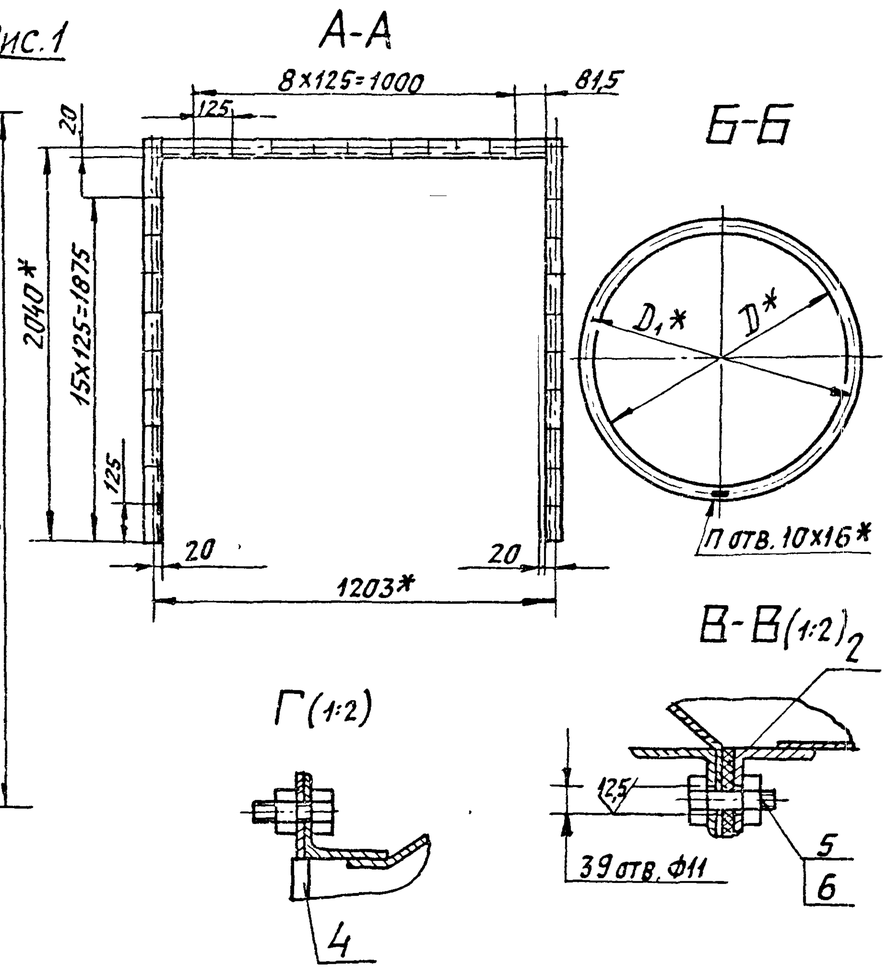

1. * Размеры для справок.
2. $H14; \pm \frac{t2}{2}$
3. Таблицу исполнений - см. лист 2

					А1А 425 000 СБ			
Изм	Лист	N докум	Подп	Дата	Секция оросительная для приточной камеры 2ПК20	Лит.	Масса	Масшт
Разраб.		Чебоксаров				Н	см. табл	--
Пров.		Фрадкин				Лист 1	Листов 2	
Нач. гр.		Фрадкин						
Гл. спец.		Грановский					Сантехниипроект	
Н. контр.		Литвак						
Утв.		Спивак						

Инв. N подл. | Подп. и дата | Взам. инв. N | Инв. N дубл. | Подп. и дата

Ц00194-10 7 Формат А3

Серия 5.904-75 Вып. 1-9

А1А 425 000 СБ

Рис.2
Остальное-см. рис.1

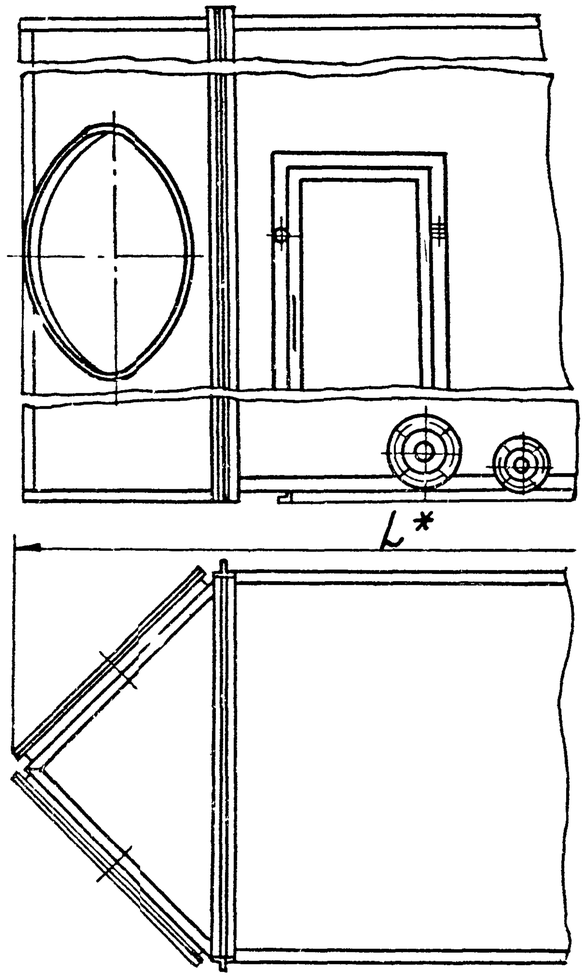

Обозначение	Рис	Размеры, мм L*	H*	D*	D_1*	П, отв	Масса, кг
А1А 425 000	1	—	1060	800	830	12	795
-01			1325	1000	1040	16	788
-02	2	2740	1060	800	830	12	810
-03		3050	1325	1000	1040	16	822

Изм Лист Nдокум Подп Дата

А1А 425 000 СБ

Л.1СБ 2

Формат А4

Инв.N подл | Подп. и дата | Взам. инв.N | Инв.N дубл. | Подп. и дата

А1А 425 082

50 (√)

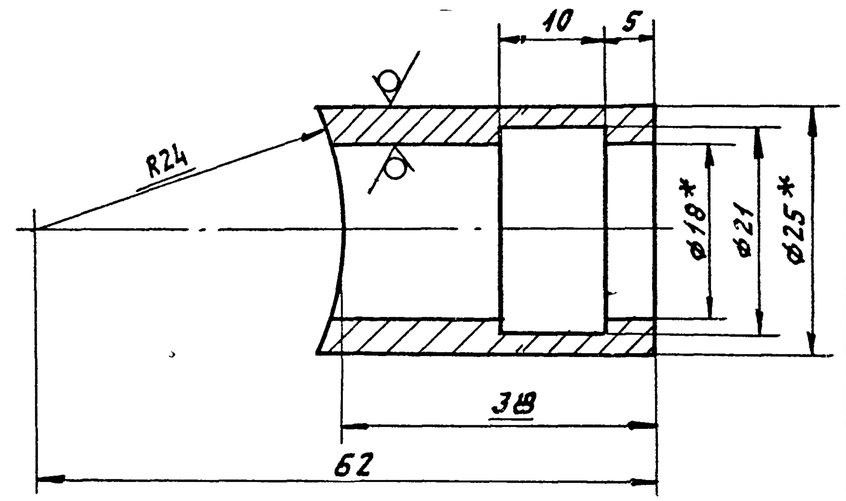

1. * Размеры для справок
2. H14, h14, $\pm \frac{t2}{2}$

Изм	Лист	Nдокум	Подп	Дата
Разраб	Чебоксаров			
Пров	Фрадкин			
Нач гр	Фрадкин			
Гл спец	Грыровский			
Н.контр	Литвак			
Утв.	Сливак			

А1А 425 082

Патрубок

Труба 25х3,5 ГОСТ 8732-78 / Д ГОСТ 8731-87

Лит	Масса	Масш
И	0,07	2:1

Лист | Листов 1

САНТЕХНИИПРОЕКТ

Ц00194-10 8

Формат: А4

Инв.N подл | Подп. и дата | Взам. инв.N | Инв.N дубл. | Подп. и дата

Формат	Зона	Поз.	Обозначение	Наименование	Кол.	Примечание
				Документация		
А3			А1А425 010 СБ	Сборочный чертеж		
				Сборочные единицы		
А4		1	А1А425 030	Каркас	1	
А4		2	А1А 425 060	Решетка ходовая	1	
А4		3	А1А 425. 070	Решетка ходовая	1	
А4		4	А1А 425 080	Стояк коллектора	6	
А4		5	А1А 425 090	Коллектор	2	
А4		6	А1А 425 100	Перелив	1	
А4		7	А1А 425 110	Фильтр сетчатый	4	
А4		8	А6Е006.000	Блок сепараторов	2	
А4		9	А10К035.000	Клапан поплавковый	1	Выпуск 1-35
А4		10	А12А130.000	Форсунка	66	Выпуск 1-35
А4		11	А14М055.000	Окно смотровое	1	Выпуск 1-35
А4		12		Дверь утепленная		Типовые констр.
				Дс 0,9х0,4	2	
				Серия 5.904-4	2	
				Детали		
А4		13	А1А425.011	Сепаратор входной	18	
А4		14	-01	Сепаратор входной	1	

Серия 5.904-75.94 Выпуск 1-9

Подп. и дата | Инв. № дубл. | Взам. инв. № | Подп. и дата | Инв. № подл.

Изм.	Лист	N докум.	Подп.	Дата
Разраб.		Чебоксаров		
Пров.		Фрадкин		
Нач. гр.		Фрадкин		
Н. контр.		Литвак		
Утв.		Сливак		

А1А 425. 010

Корпус секции

Лит.	Лист	Листов
Н	1	3

Сантехниипроект

Формат: А4

Формат	Зона	Поз.	Обозначение	Наименование	Кол.	Примечание
А4		15	А1А 425. 012	Гребенка	2	
Б4		16	А1А 425 013	Патрубок		
				Труба ⌀80х4 ГОСТ3262-75		
				L= 100 -1,4	1	0,88кг
А4		17	А1А 425 014	Труба всасывающая	1	
А4		18	А1А 425 015	Лист опорный	1	
А4		19	А1А 425 016	Направляющая	8	
А4		20	А1А 425 017	Распорка	1	
А4		21	А1А 425 018	Бобышка	2	
А4		22	А1А 425 019	Пробка	2	
А4		23	А1А 425 021	Патрубок	2	
		24	-01	Патрубок	1	
А4		25	А1А 425 022	Шайба	32	
А4		26	А1А 425 023	Манжета	66	
А4		27	А1А 425 024	Шайба	2	
		28	-01	Шайба	32	
Б4		29	А1А 425. 025	Планка		
				Уголок 35х35х3 ГОСТ8509-86		
				Ст 3 ГОСТ535-88		
				L= 1159 -2,6	1	1,9кг
				Стандартные изделия		
		30		Болт М10х35.36		
				ГОСТ 7798-70	112	
		31		Гайка М10.5		
				ГОСТ 5915-70	112	
		32		Шайба 10		
				ГОСТ 10906-78	20	

Подп. и дата | Инв. № дубл. | Взам. инв. № | Подп. и дата | Инв. № подл.

Изм.	Лист	N докум.	Подп.	Дата

А1А 425. 010

Лист 2

Формат	Зона	Поз.	Обозначение	Наименование	Кол.	Примечание
		33		Контргайка 50		
				ГОСТ 8968-75	6	
		34		Муфта 50 ГОСТ 8966-75		
				Фланцы ГОСТ 12820-80		
		35		1-80-2,5	1	
		36		1-100-2,5	2	
				Прочие изделия		
		37		Светильник		
				без отражателя		
				НСП02×60/р 5303		
				ТУ ОЛФ ф 535041-70	2	

Выпуск 1-9

Серия 5.904-75.94

Подп. и дата | Инв. N дубл. | Взам. инв. N | Подп. и дата | Инв. N подл.

Изм. Лист N докум. Подп. Дата

А1А 425 010

Лист 3

Формат А4

А1А 425 012

50 (√)

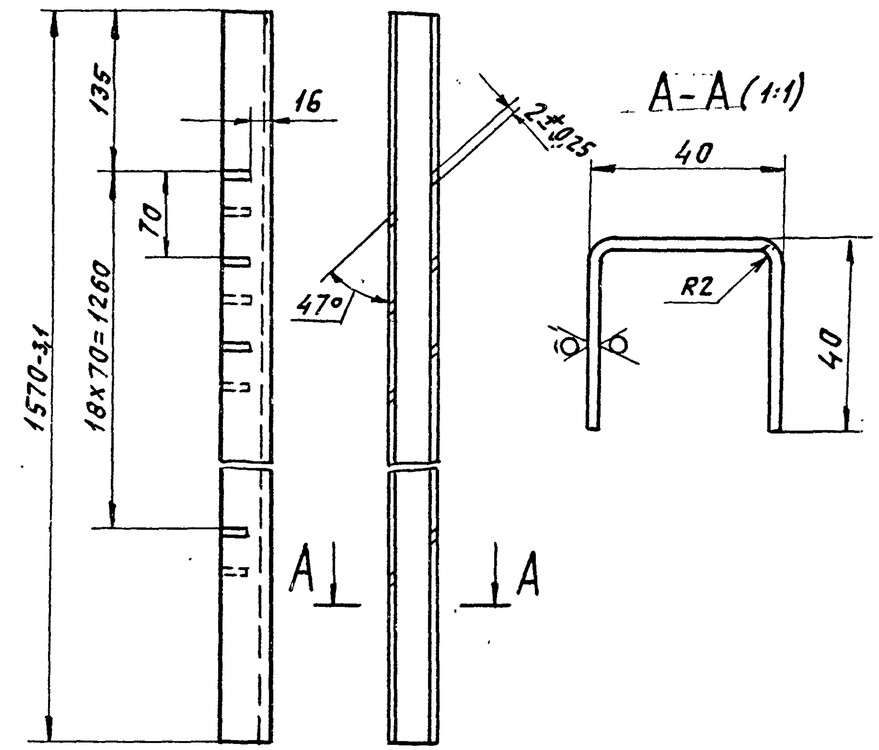

Неуказанные предельные отклонения размеров: $h14; \pm \frac{t2}{2}$.

Изм.	Лист	N докум.	Подп.	Дата
Разраб.		Чебоксаров		
Пров.		Фрадкин		
Нач. гр.		Фрадкин		
Гл. спец.		Грановский		
Н. контр.		Литвак		
Утв.		Спивак		

А1А 425. 012

Гребенка

Лит.	Масса	Масшт.
И	1,62	1:4

Лист | Листов 1

Лист 2,0 ГОСТ 19903-74 / ОК360В ГОСТ 16523-89

Сантехниипроект

Подп. и дата | Инв. N дубл. | Взам. инв. N | Подп. и дата | Инв. N подл.

Ц00194-10 10

Формат: А4

АТА 425 010СБ

Выпуск 1-9

Серия 5.904-75.94

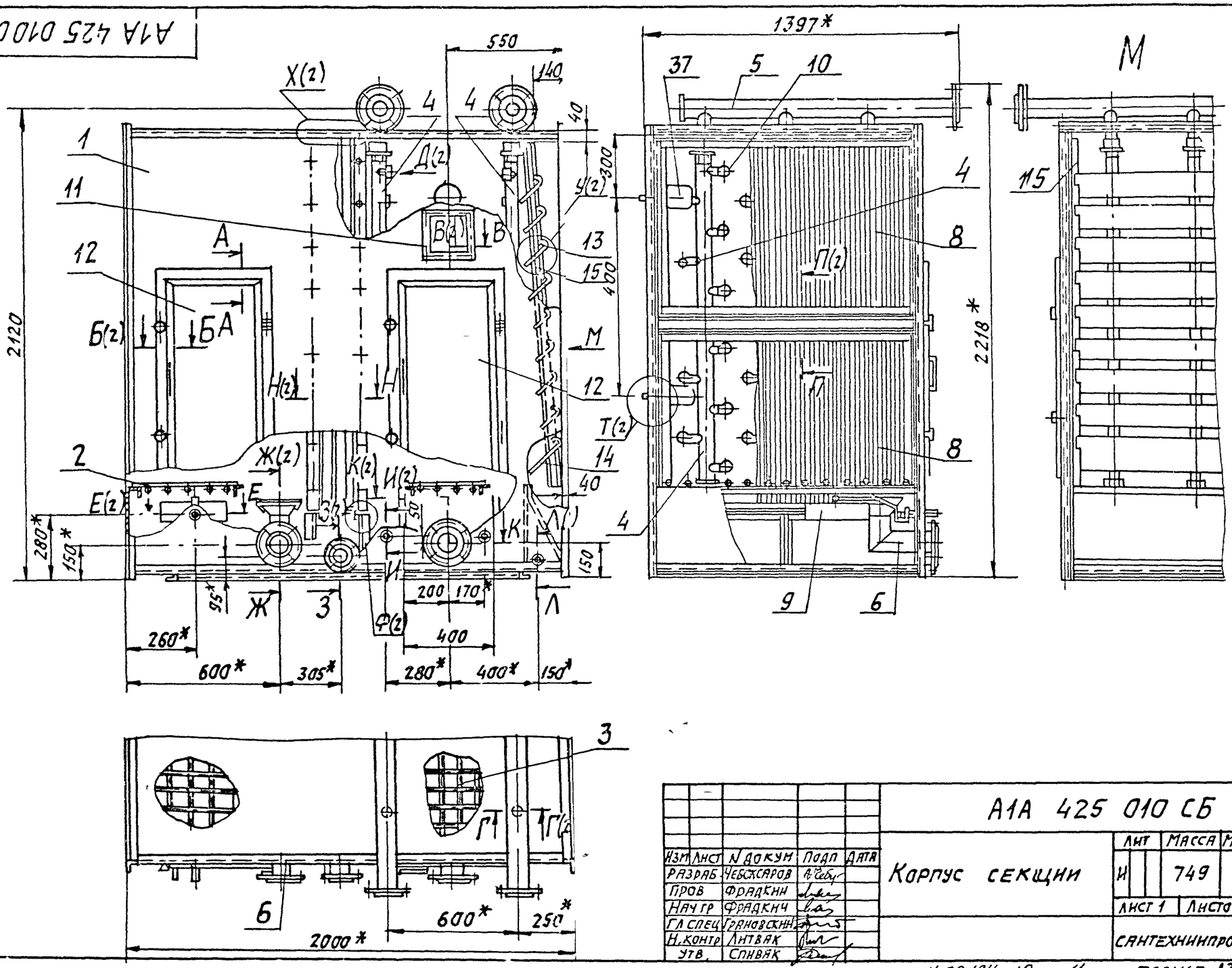

					АТА 425 010 СБ			
Изм	Лист	N докум	Подп	Дата	Корпус секции	Лит	Масса	Масшт
Разраб	Чебоксаров					И	749	1:15
Пров	Фрадкин					Лист 1	Листов 2	
Нач гр	Фрадкин							
Гл спец	Грановский					Сантехниипроект		
Н. контр	Литвак							
Утв.	Спивак							

Ц 00 194-10 11 Формат А3

Инв N подл | Подп и дата | Взам инв N | Инв N дубл | Подп и дата

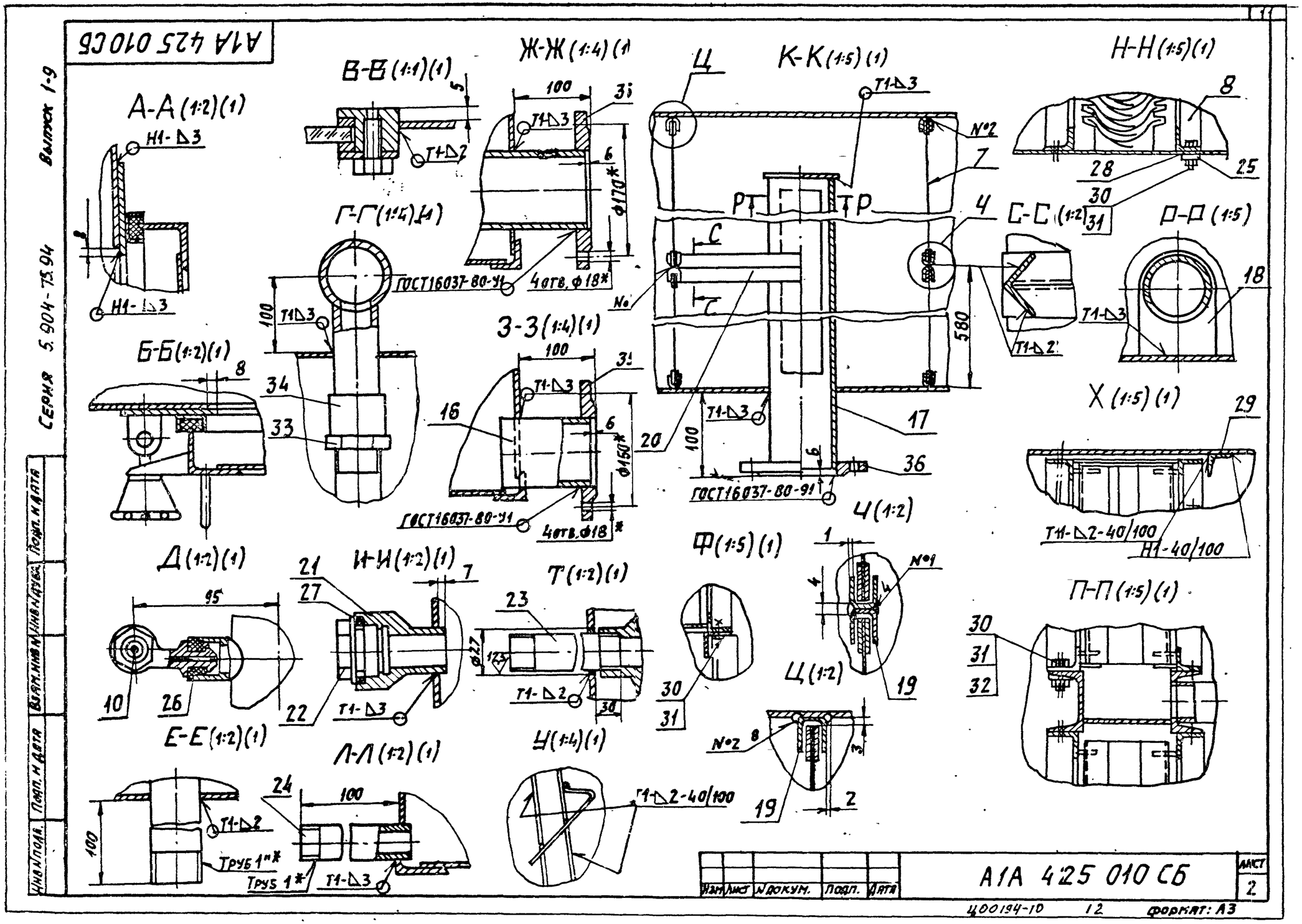
А1А 425 010СБ
А-А (1:2)(1)
Н1-Δ3
В-В (1:1)(1)
Т1-Δ2
Ж-Ж (1:4)(1)
100
Т1-Δ3
Ф170*
4отв. Ф18*
ГОСТ16037-80-91
К-К (1:5)(1)
Ц
Т1-Δ3
№2
Р
Т
С
№
580
Н-Н (1:5)(1)
8
28
25
30
31
С-С (1:2)
Т1-Δ2
Д-Д (1:5)
18
Г-Г (1:4)(1)
ГОСТ16037-80-91
Т1Δ3
34
33
Б-Б (1:2)(1)
8
3-3 (1:4)(1)
100
Т1-Δ3
16
6
Ф150*
20
ГОСТ16037-80-91
4отв. Ф18*
17
36
Х (1:5)(1)
29
Т1-Δ2-40/100
Н1-40/100
Д (1:2)(1)
И-И (1:2)(1)
21
27
7
95
10
26
22
Т1-Δ3
Е-Е (1:2)(1)
Т (1:2)(1)
23
Ф27
12
Т1-Δ2
30
Ф (1:5)(1)
1
№1
4
Ц (1:2)
19
30
31
П-П (1:5)(1)
30
31
32
Ч (1:4)(1)
Т1-Δ2-40/100
№2
8
19
2
Л-Л (1:2)(1)
24
100
Т1-Δ2
Труб 1"*
Труб 1*
Т1-Δ3
Изм. Лист № докум. Подп. Дата
А1А 425 010 СБ
Лист 2
Ц00194-10 12 Формат: А3
Выпуск 1-9
Серия 5.904-75.94
Инв. № подл. Подп. и дата Взам. инв. № Инв. № дубл. Подп. и дата

А1А 425 014

Серия 5.904-75.94 Выпуск 1-9

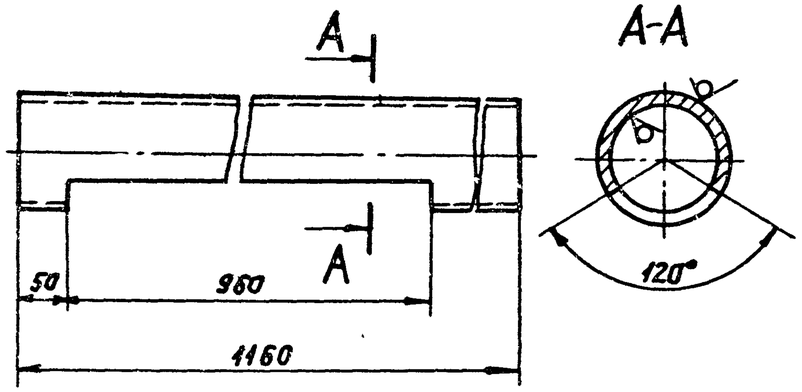

Неуказанные предельные отклонения размеров: $h14; \pm \frac{t2}{2}$

Изм.	Лист	N докум.	Подп.	Дата	А1А 425.014			
Разраб.	Чебоксарова				Труба всасывающая	Лит.	Масса	Масшт.
Пров.	Фрадкин					Н	11,9	1:5
Нач. гр.	Фрадкин					Лист	Листов 1	
Гл. спец.	Грановский				Труба $\frac{108\times4\ ГОСТ\ 8732-78}{Д\ ГОСТ\ 8731-87}$	Сантехниипроект		
Н. контр.	Литвак							
Утв.	Спивак							

Формат: А4

А1А 425 015

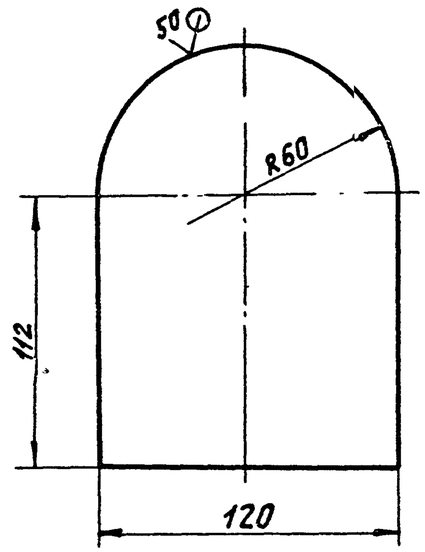

Неуказанные предельные отклонения размеров: $h14; \pm \frac{t2}{2}$

Изм.	Лист	N докум.	Подп.	Дата	А1А 425 015			
Разраб.	Чебоксарова				Лист опорный	Лит.	Масса	Масшт.
Пров.	Фрадкин					Н	0,5	1:2
Нач. гр.	Фрадкин					Лист	Листов 1	
Гл. спец.	Грановский				Лист $\frac{3\ ГОСТ\ 19903-74}{ВК\ 360В\ ГОСТ\ 1652.3-89}$	Сантехниипроект		
Н. контр.	Литвак							
Утв.	Спивак							

Серия 5.904-75 94 Выпуск 1-9

А1А 425 016

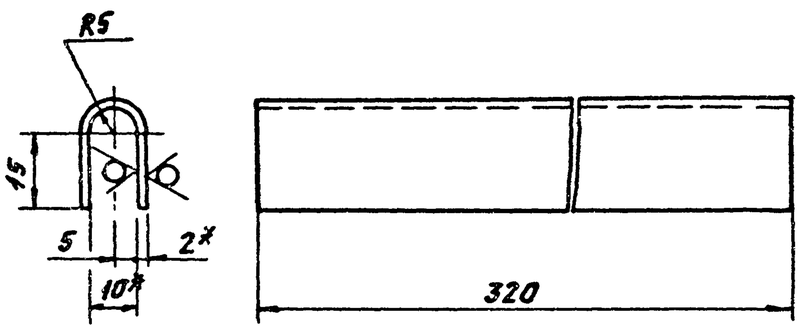

1 * Размеры для справок.
2. h14; $\pm \frac{t_2}{2}$

					А1А 425.016		
Изм	Лист	N докум.	Подп	Дата	Направляющая	Лит	Масса	Масшт
Разраб		Чебоксаров				Н	0,2	1:1
Пров		Фрадкин				Лист	Листов 1	
Нач гр		Фрадкин						
Гл спец		Грановский			Лист 2,0 ГОСТ 19903-74 / ОК 360В ГОСТ 16523-85	Сантехниипроект	
Н контр		Литвак					
Утв		Спивак					

Формат А4

Инв. № подл. | Подп. и дата | Взам. инв. № | Инв. № дубл. | Подп. и дата

А1А 425 017

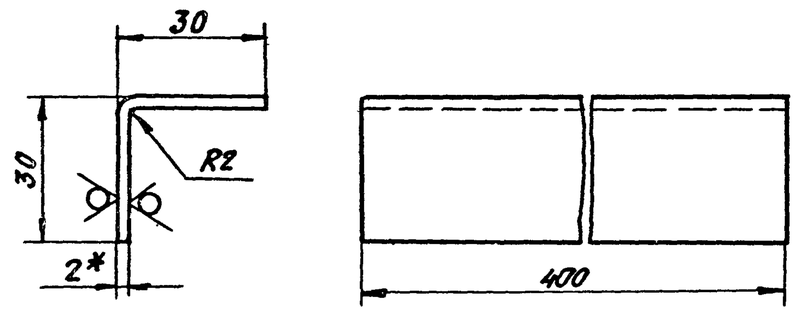

1. * Размер для справок.
2. h14; $\pm \frac{t_2}{2}$

					А1А 425 017		
Изм	Лист	N докум	Подп	Дата	Распорка	Лит	Масса	Масшт
Разраб		Чебоксаров				Н	0,3	1:1
Пров		Фрадкин				Лист	Листов 1	
Нач гр		Фрадкин						
Гл спец		Грановский			Лист 2,0 ГОСТ 19903-74 / ОК 360В ГОСТ 16523-89	Сантехниипроект	
Н контр		Литвак					
Утв		Спивак					

Инв. № подл. | Подп. и дата | Взам. инв. № | Инв. № дубл. | Подп. и дата

Формат А4

Серия 5.904-75.94 Выпуск 1-9

А1А 425 018

12,5

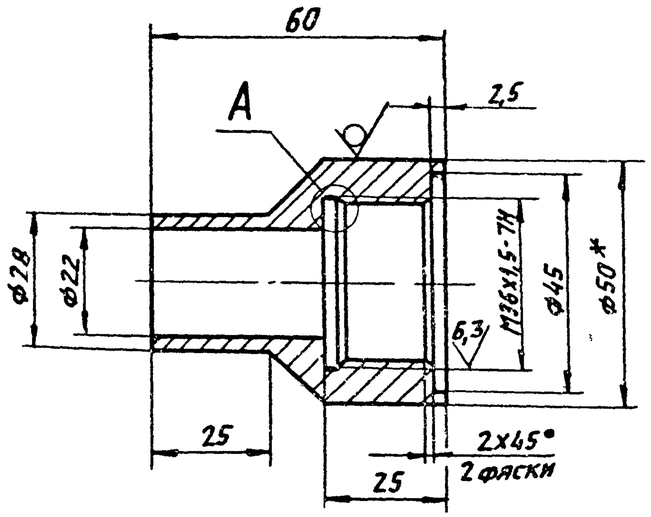

А (2:1)

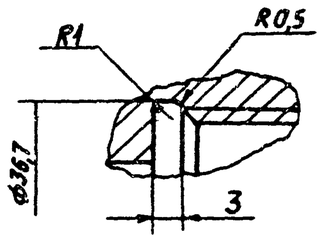

1. Размер для справок.
2. H14; h14; $\pm \frac{t_2}{2}$

					А1А 425 018			
Изм	Лист	N докум.	Подп	Дата	Бобышка	Лит	Масса	Масшт
Разраб		Чебоксаров				Н	0,45	1:1
Пров		Фрадкин				Лист	Листов 1	
Нач гр		Фрадкин						
Гл спец		Грановский			Круг 50 ГОСТ 2590-88 / Ст3 ГОСТ 535-88	САНТЕХНИИПРОЕКТ		
Н.контр		Антвак						
Утв		Спивак						

Инв. N подл. | Подп. и дата | Взам. инв. N | Инв. N дубл. | Подп. и дата

Формат А4

А1А 425 019

12,5

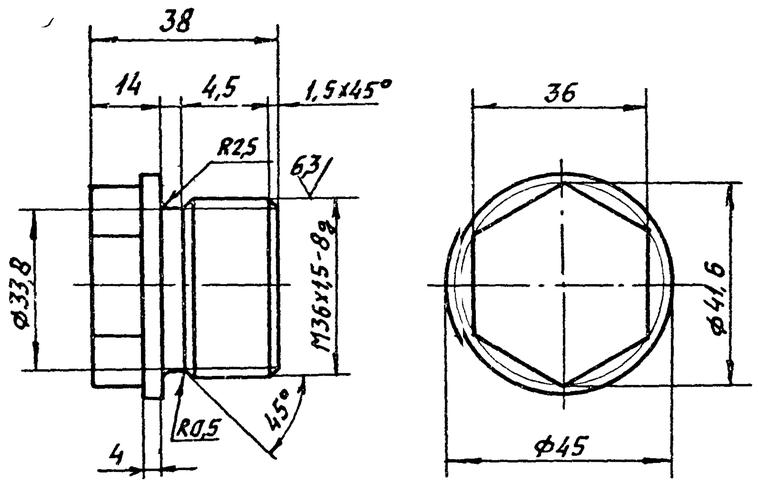

Неуказанные предельные отклонения размеров: h14; $\pm \frac{t_2}{2}$

					А1А 425 019			
Изм	Лист	N докум.	Подп	Дата	Пробка	Лит.	Масса	Масшт.
Разраб		Чебоксаров				Н	0,25	1:1
Пров		Фрадкин				Лист	Листов 1	
Нач гр		Фрадкин						
Гл спец		Грановский			Ст 3 ГОСТ 380-88	САНТЕХНИИПРОЕКТ		
Н.контр		Антвак						
Утв		Спивак						

Инв. N подл. | Подп. и дата | Взам. инв. N | Инв. N дубл. | Подп. и дата

Ц001941-10 15 Формат А4

Серия 5.904-75.94 Выпуск 1-9

А1А 425 023

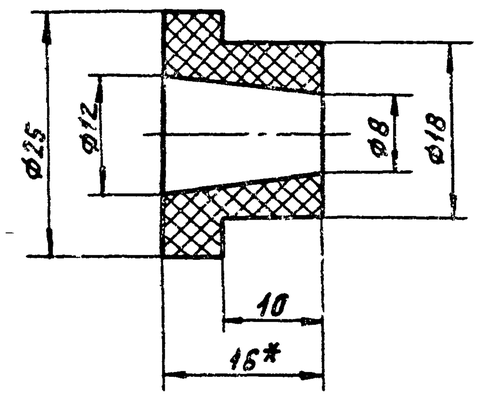

Неуказанные предельные отклонения размеров: $H14, h14, \pm\frac{t_2}{2}$

Изм.	Лист	N докум.	Подп.	Дата	
Разраб.		Чебоксаров			
Пров.		Фрадкин			
Нач. гр.		Фрадкин			
Гл. спец.		Грановский			
Н. контр.		Литвак			
Утв.		Спивак			

А1А 425 023

Манжета

Лит.	Масса	Масшт.
И	0,005	2:1
Лист	Листов 1	

Пластина 1Н-I-Т.МКШ-М-16 ГОСТ 7338-90

Сантехниипроект

Формат: А4

Инв. N подл. | Подп. и дата | Взам. инв. N | Инв. N дубл. | Подп. и дата

А1А 425 021

50

Рис. 1

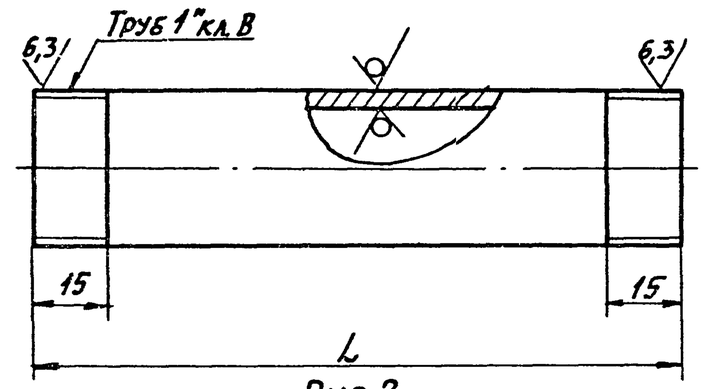

Рис. 2

Остальное - см. рис. 1

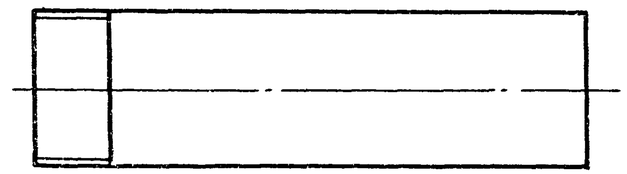

Обозначение	Рис.	L, мм	Масса, кг
А1А425 021	1	130	0,311
-01	2	110	0,263

Неуказанные предельные отклонения размеров: $h14; \pm\frac{t_2}{2}$.

Изм.	Лист	N докум.	Подп.	Дата	
Разраб.		Чебоксаров			
Пров.		Фрадкин			
Нач. гр.		Фрадкин			
Гл. спец.		Грановский			
Н. контр.		Литвак			
Утв.		Спивак			

А1А 425.021

Патрубок

Лит.	Масса	Масшт.
И	см. табл.	—
Лист	Листов 1	

Труба 25х3,2 ГОСТ 3262-75

Сантехниипроект

Серия 5.904-75.94 Выпуск 1-9

Формат	Зона	Поз.	Обозначение	Наименование	Кол.	Примечание
				Документация		
А3			А1А 425.030СБ	Сборочный чертеж		
				Детали		
А4		1	А1А 425.031	Планка	1	
А4		2	А1А 425.032	Планка	1	
		3	-01	Планка	1	
Б4		4	А1А 425.033	Планка		
				Уголок 35х35х3 ГОСТ 8509-86		
				Ст 3 ГОСТ 535-88		
				L=1163-2,6	3	1,92кг
Б4		5	А1А 425.034	Планка		
				Уголок 35х35х3 ГОСТ 8509-86		
				Ст 3 ГОСТ 535-88		
				L=2056-4,4	2	3,4кг
Б4		6	А1А 425.035	Планка		
				Уголок 35х35х3 ГОСТ 8509-86		
				Ст 3 ГОСТ 535-88		
				L=1928-3,7	4	3,15кг

Подп. и дата | Инв. № подл. | Взам. инв. № | Инв. № дубл. | Подп. и дата

Изм.	Лист	N докум.	Подп.	Дата
Разраб.	Чебоксаров			
Пров.	Фрадкин			
Нач. гр.	Фрадкин			
Н. контр.	Литвак			
Утв.	Спивак			

А1А 425.030

Каркас

Лит.	Лист	Листов
И	1	3

Сантехниипроект

Формат А4

Формат	Зона	Поз.	Обозначение	Наименование	Кол.	Примечание
Б4		7	А1А 425.036	Планка		
				Уголок 35х35х3 ГОСТ 8509-86		
				Ст 3 ГОСТ 535-88		
				L=782-2	2	1,3кг
А4		8	А1А 425.037	Планка	3	
Б4		9	А1А 425.038	Стойка		
				Уголок 40х40х4 ГОСТ 8509-86		
				Ст 3 ГОСТ 535-88		
				L=258-1,3	2	0,63кг
Б4		10	А1А 425.039	Перекладина		
				Уголок 35х35х3 ГОСТ 8509-86		
				Ст 3 ГОСТ 535-88		
				L=1159-2,6	4	1,9кг
А4		11	А1А 425.041	Перекладина	2	
А3		12	А1А 425.042	Перекладина	1	
		13	-01	Перекладина	1	
А4		14	А1А 425.043	Труба сливная	2	
Б4		15	А1А 425.044	Стенка		
				Лист 2,0 ГОСТ 19903-74		
				ОК360В ГОСТ 16523-89		
				362-1,4 х 1159-2,6	1	6,4кг
А4		16	А1А 425.045	Пластина	2	
Б4		17	А1А 425.046	Стенка		
				Лист 2,0 ГОСТ 19903-74		
				ОК360В ГОСТ 16523-89		
				347-1,4 х 1163-2,6	1	6,35кг
А4		18	А1А 425.047	Стенка	1	
Б4		19	А1А 425.048	Стенка		
				Лист 2,0 ГОСТ 19903-74		
				ОК360В ГОСТ 16523-89		
				1129-2,6 х 1960-3,7	2	34,8кг

Подп. и дата | Инв. № подл. | Взам. инв. № | Инв. № дубл. | Подп. и дата

Изм.	Лист	N докум.	Подп.	Дата

А1А 425.030

Лист 2

Серия 5.904-75.94 Выпуск 1-9

Формат	Зона	Поз	Обозначение	Наименование	Кол	Примечание
А4		20	А1А 425 049	Стенка	1	
А4		21	А1А 425. 051	Стенка	1	
Б4		22	А1А 425. 052	Пластина		
				Лист 2,0 ГОСТ 19903-74 / ОХ3608 ГОСТ 16523-89		
				170-1 х 1159-2,6	1	2,85 кг

Инв. N подл. | Подп. и дата | Взам. инв. N | Инв. N дубл. | Подп. и дата

Изм.	Лист	N докум.	Подп.	Дата

А1А 425 030

Лист 3

Формат: А4

А1А425. 011

50 (√)

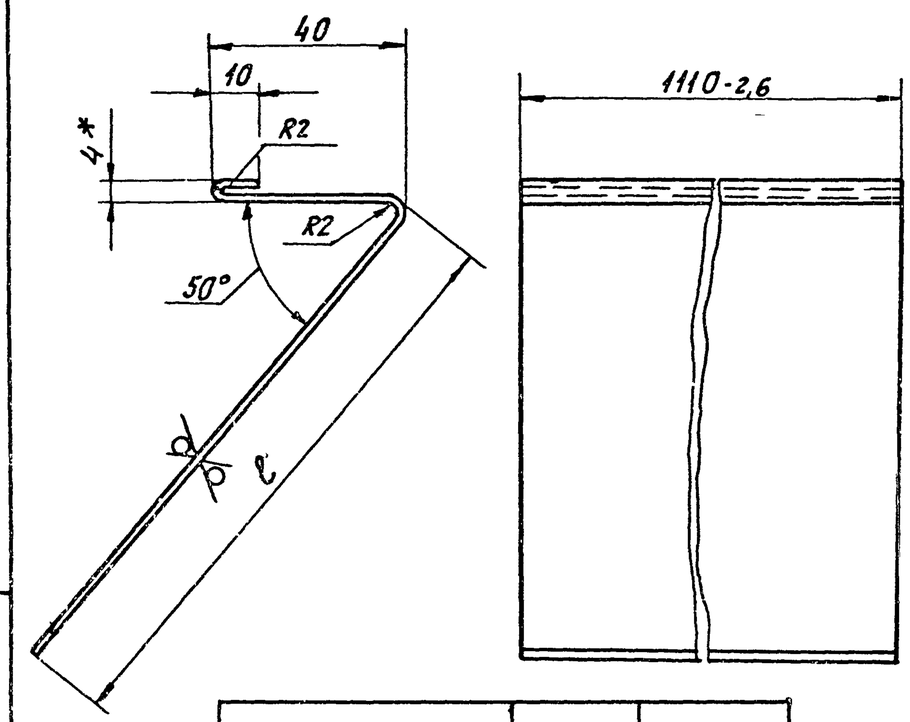

Обозначение	ℓ, мм	Масса, кг
А1А 425. 011	120	1,48
-01	250	2,61

1.* Размер для справок.

2. h14; $\pm \frac{t_2}{2}$

Изм.	Лист	N докум.	Подп.	Дата
Разраб.	Чебоксаров			
Пров.	Фрядкин			
Нач. гр.	Фрядкин			
Гл. спец.	Грановский			
Н. контр.	Лазьвяк			
Утв.	Спивак			

А1А 425. 011

Сепаратор входной

Лит.	Масса	Масшт.
Н	см табл.	—

Лист | Листов 1

Лист 1,0 ГОСТ 19903-74 / ОХ3608 ГОСТ 16523-89

Сантехниипроект

Инв. N подл. | Подп. и дата | Взам. инв. N | Инв. N дубл. | Подп. и дата

Ц00194-10 .18 Формат. А4

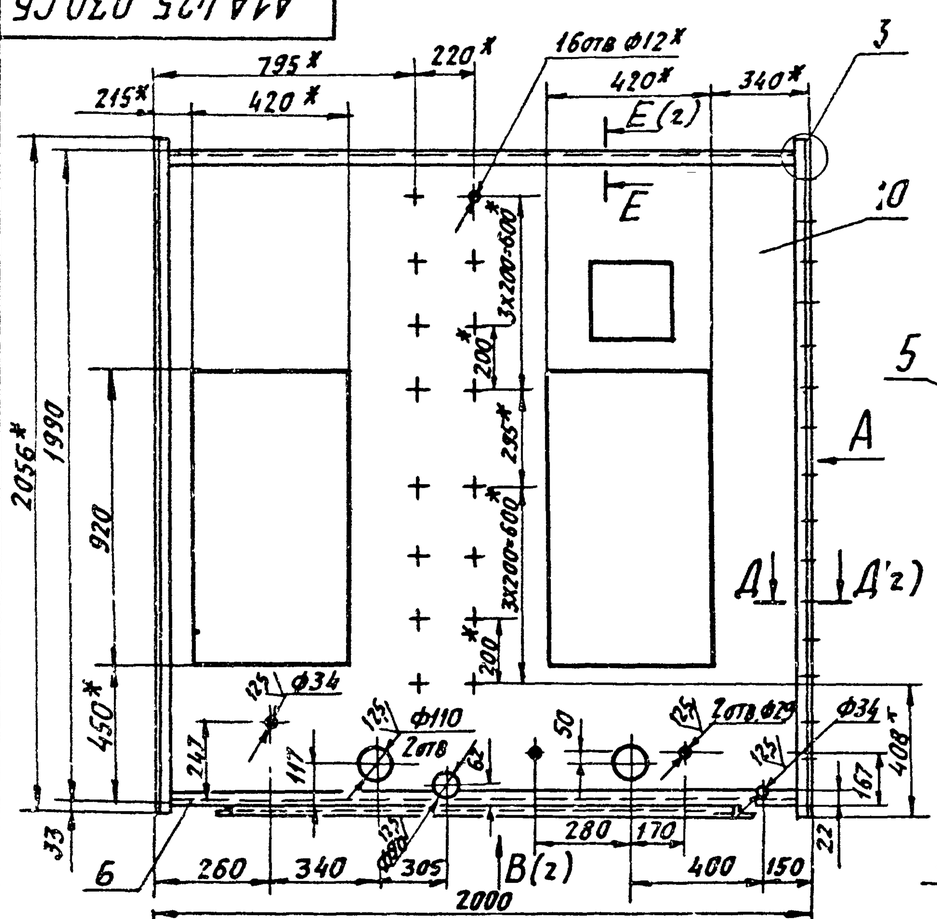

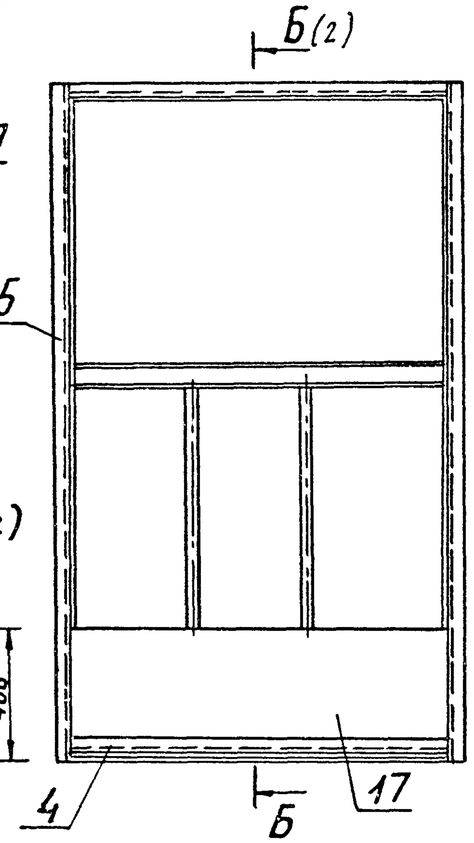

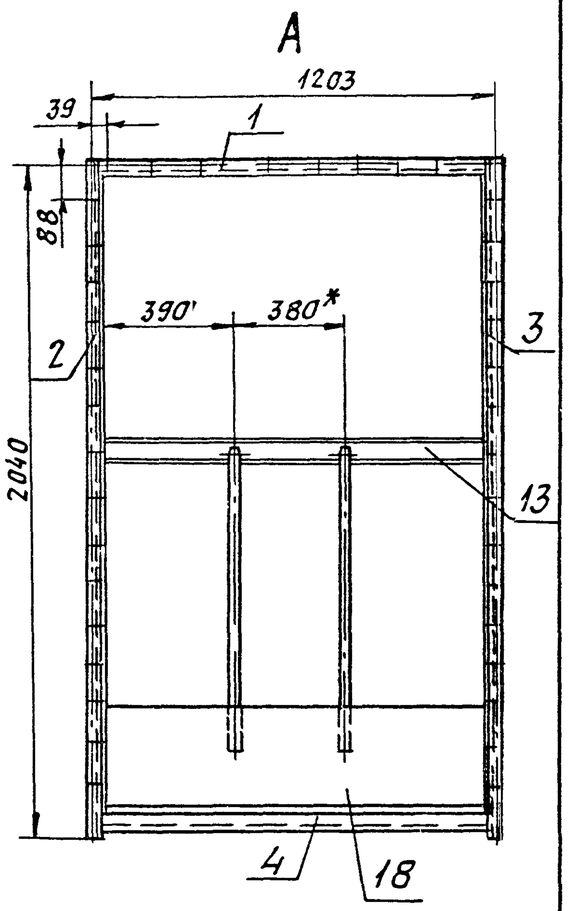

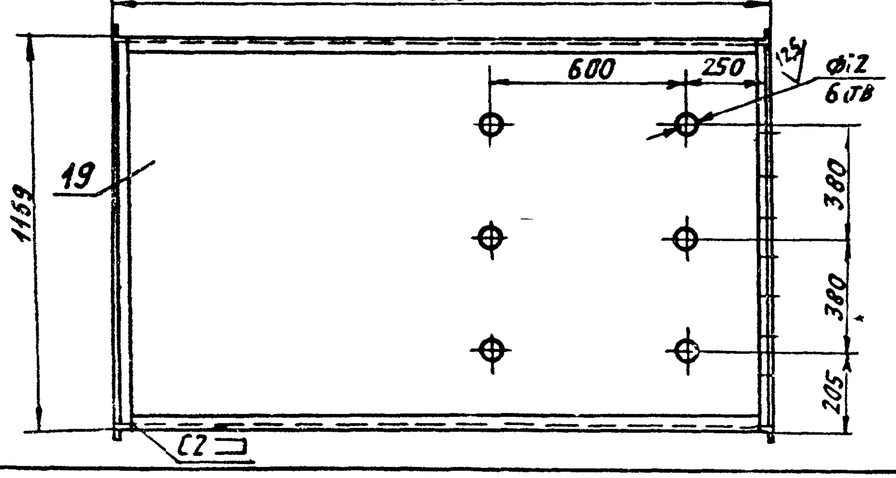

1 *Размеры для справок
2 H14, h14, $\pm\frac{t2}{2}$
3. Сварные швы по ГОСТ 5264-80

Изм	Лист	N докум	Подп	Дата	А1А 425.030 СБ			
Разраб	Чебоксаров				Каркас	Лит	Масса	Масшт
Пров	Фрадкин					И	283	1:5
Нач гр	Фрадкин					Лист 1	Листов 2	
Гл спец	Грановский					Сантехниипроект		
Н контр	Антвак							
Утв	Спивак							

Инв N подл. | Подп и дата | Взам инв N | Инв N дубл. | Подп и дата

Серия 5.904-75.94 Выпуск 1-9

А1А 425 030 СБ

Ц00194-10 .19 Формат А3

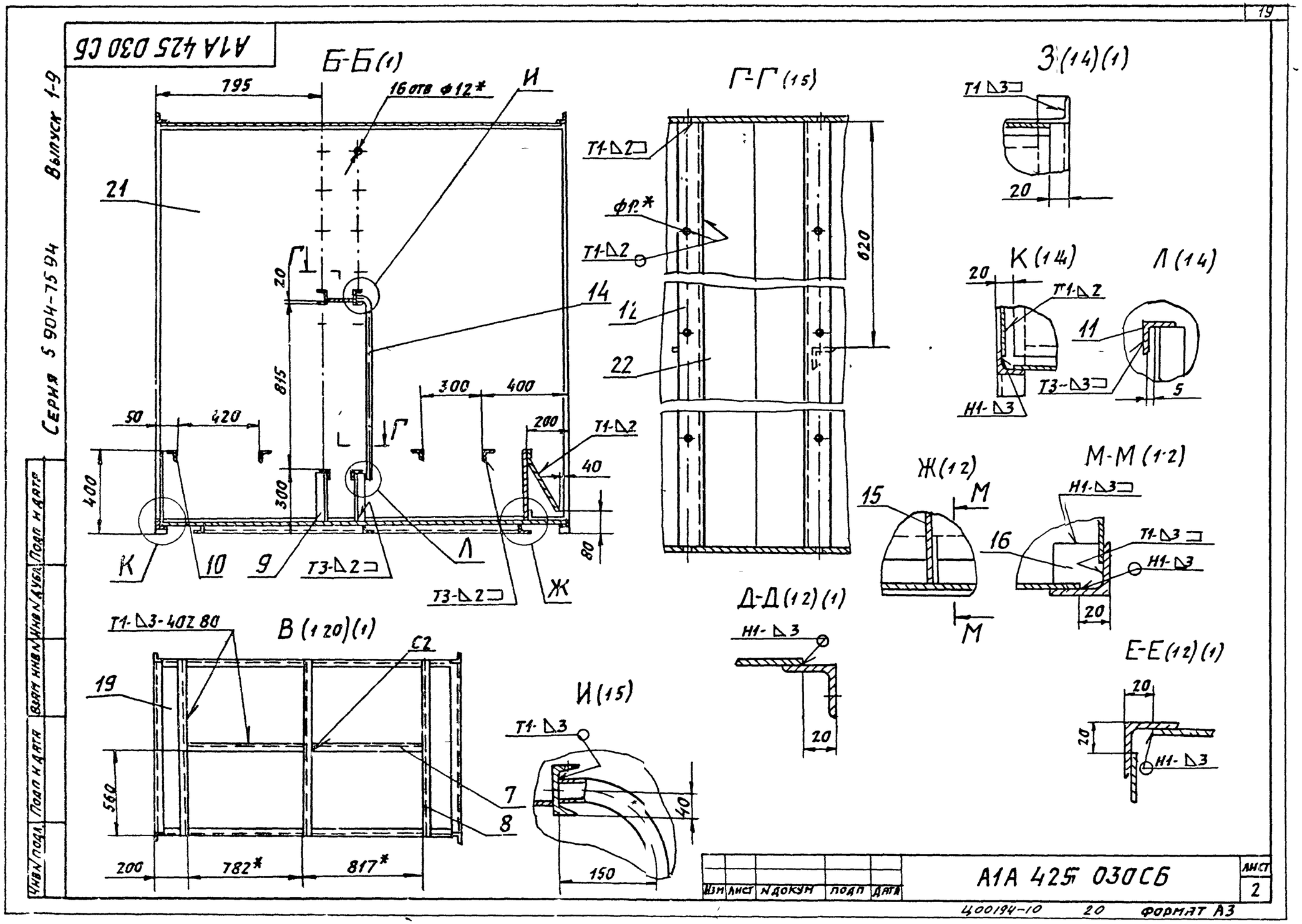
Б-Б (1)
795
16 отв ⌀12*
И
21
20
815
14
300
400
50
420
200
Т1-Δ2
40
400
300
80
К
10
9
Т3-Δ2
Л
Т3-Δ2
Ж
Г-Г (15)
Т1-Δ2
фр.*
Т1-Δ2
620
12
22
З (14)(1)
Т1 Δ3
20
К (14)
20
Т1-Δ2
Т3-Δ3
Н1-Δ3
Л (14)
11
5
Ж (12)
15
М
16
М
М-М (12)
Н1-Δ3
Т1-Δ3
Н1-Δ3
20
Д-Д (12)(1)
Н1-Δ3
20
Е-Е (12)(1)
20
20
Н1-Δ3
В (120)(1)
Т1-Δ3-40Z 80
С2
19
560
7
8
200
782*
817*
И (15)
Т1-Δ3
40
150
Серия 5.904-75 94
Выпуск 1-9
Подп. и дата
Инв. № дубл.
Взам. инв. №
Подп. и дата
Инв. № подл.
Изм. Лист № докум. Подп. Дата
А1А 425 030СБ
Лист 2
400194-10 20 Формат А3

Серия 5.904-75 Вып. 1-9

А1А 425 024

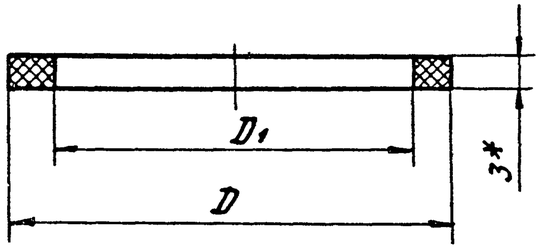

Обозначение	Размеры, мм		Масса, кг
	D	D1	
А1А425 024	45	37	0,003
-01	30	11	0,001

1 * Размер для справок

2 H16, h16

Изм	Лист	Докум.	Подп.	Дата	А1А 425 024			
Разраб.		Чебоксаров			Шайба	Лит.	Масса	Масшт.
Пров.		Фрадкин				Н	см таба	—
Нач. гр.		Фрадкин				Лист	Листов 1	
Гл. спец.		Грановский			Пластина 1Н I-ТМКЩ-М-3 ГОСТ 7338-90	Сантехниипроект		
Н. контр.		Литвак						
Утв.		Спивак						

Инв. № подл. | Подп. и дата | Взам. инв. № | Инв. № дубл. | Подп. и дата

Формат А4

А1А 424 031

(✓)

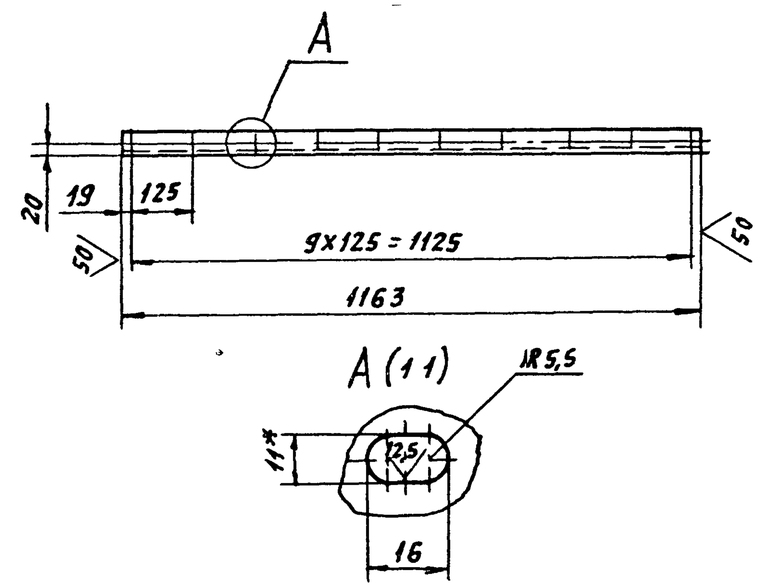

1.* Размер для справок

2 H14, h14, $\pm \frac{t_2}{2}$

Изм.	Лист	N докум.	Подп.	Дата	А1А 425 031			
Разраб.		Чебоксаров			Планка	Лит.	Масса	Масшт.
Пров.		Фрадкин				Н	1,8	1:10
Нач. гр.		Фрадкин				Лист	Листов 1	
Гл. спец.		Грановский			4 голок 35x35x3 ГОСТ 8509-86 / Ст3 ГОСТ 5315-88	Сантехниипроект		
Н. контр.		Литвак						
Утв.		Спивак						

Инв. № подл. | Подп. и дата | Взам. инв. № | Инв. № дубл. | Подп. и дата

Ц00194-10 21

Формат А4

Серия 5.904-75 94 Выпуск 1-9

А1А 425 032

(√)А

А1А 425 032 – изображено
А1А 425 032-01 – зеркальное отражение

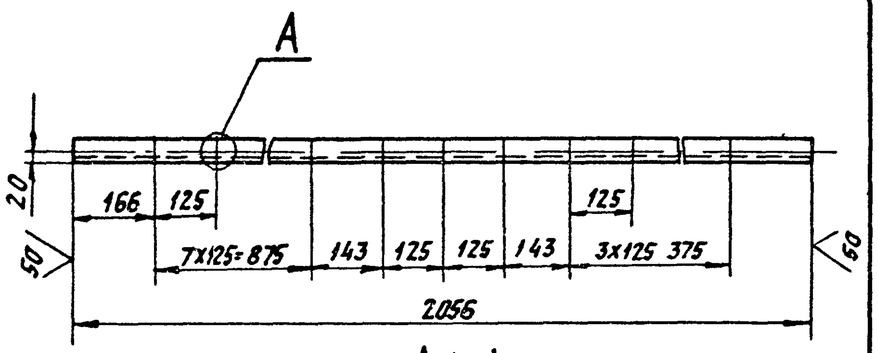

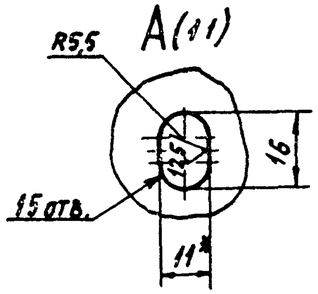

1 * Размер для справок
2 H14, h14, $\pm \frac{t_2}{2}$

Изм	Лист	N докум	Подп	Дата	А1А 425 032			
Разраб		Чебоксаров			Планка	Лит	Масса	Масшт
Пров		Фрадкин				И	3,4	1:10
Нач гр		Фрадкин				Лист	Листов 1	
Гл. спец		Грановский			Уголок 35х35х3 ГОСТ 8509-86 / Ст3 ГОСТ 535-88	САНТЕХНИИПРОЕКТ		
Н контр		Литвак						
Утв		Спивак						

Инв. N подл. | Подп. и дата | Взам. инв. N | Инв. N дубл. | Подп. и дата

Формат А4

А1А 425 037

(√) 50

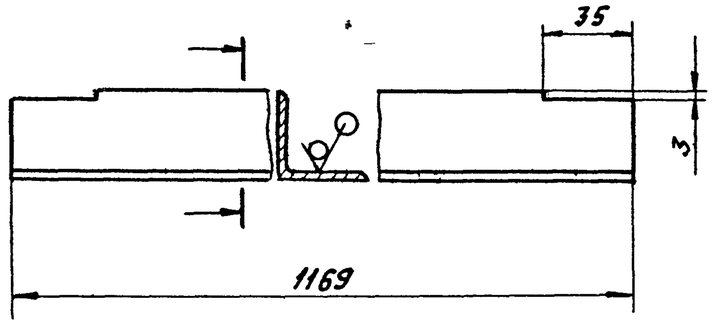

Неуказанные предельные отклонения размеров h14, $\pm \frac{t_2}{2}$

Изм	Лист	N докум	Подп	Дата	А1А 425 037			
Разраб		Чебоксаров			Планка	Лит	Масса	Масшт
Пров		Фрадкин				И	1,9	1:2
Нач гр		Фрадкин				Лист	Листов 1	
Гл. спец		Грановский			Уголок 35х35х3 ГОСТ 8509-86 / Ст3 ГОСТ 535-88	САНТЕХНИИПРОЕКТ		
Н контр		Литвак						
Утв.		Спивак						

Инв. N подл. | Подп. и дата | Взам. инв. N | Инв. N дубл. | Подп. и дата

Ц00194-10 л2

Формат А4

Серия 5.904-75.94 Выпуск 1-6

А1А425 041

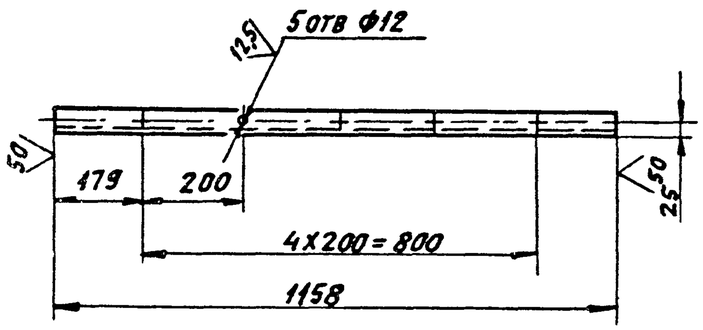

Неуказанные предельные отклонения размеров: $H14, h14, \pm\frac{t_2}{2}$

Изм	Лист	N докум	Подп	Дата	А1А 425 041		
Разраб		Небоксаров			Перекладина	Лит	Масса	Масшт
Пров		Фрадкин				Н	2,8	1:10
Нач.гр		Фрадкин				Лист	Листов 1
Гл спец		Грановский			Уголок $\frac{40\times40\times4\ ГОСТ\ 8509-86}{Ст3\ ГОСТ\ 535-88}$	Сантехниипроект	
Н.контр		Литвак					
Утв		Спивак					

Формат А4

Взам.инв.N | Подп и дата | Инв.N дубл. | Подп и дата | Инв.N подл.

А1А425 043

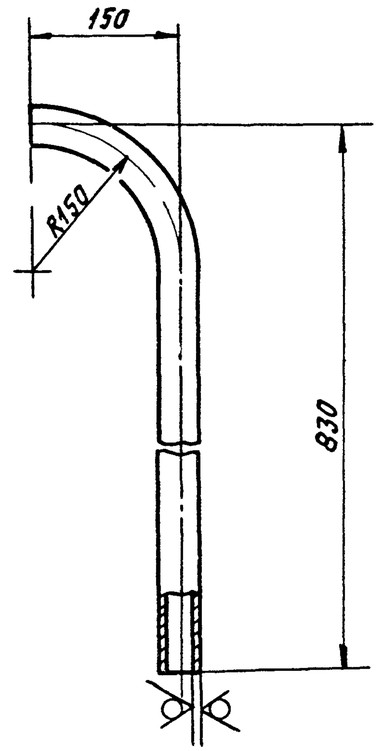

Неуказанные предельные отклонения размеров $\pm\frac{t_2}{2}$

Изм	Лист	N докум	Подп	Дата	А1А 425.043		
Разраб		Небоксаров			Труба сливная	Лит	Масса	Масшт
Пров		Фрадкин				Н	2,7	1:5
Нач гр		Фрадкин				Лист	Листов 1
Гл спец		Грановский			Труба 40х3 ГОСТ 3262-75	Сантехниипроект	
Н.контр		Литвак					
Утв		Спивак					

Взам.инв.N | Подп и дата | Инв.N дубл. | Подп и дата | Инв.N подл.

А1А425 042

Серия 5904-75 94 Выпуск 1-9

Рис 1

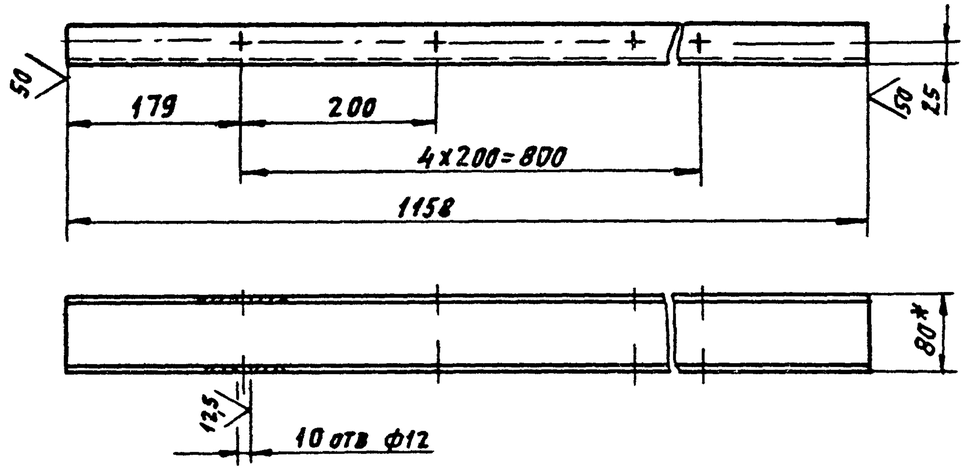

Рис 2

Остальное- см рис 1

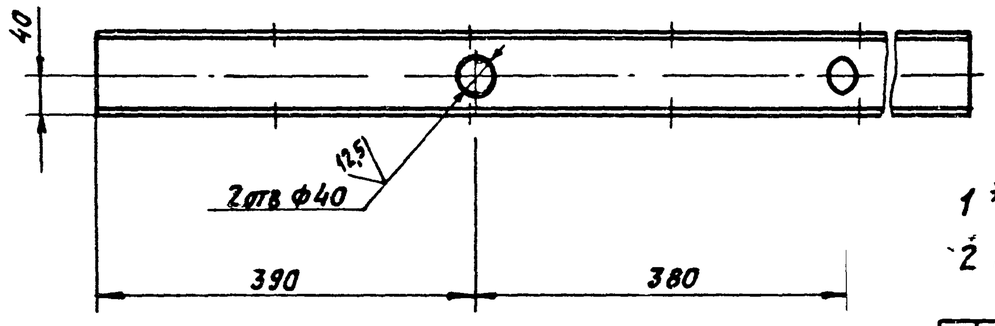

Обозначение	Рис
А1А 425 042	1
-01	2

1 * Размер для справок

2 H14, h14, $\pm \frac{t_2}{2}$

					А1А425 042			
Изм	Лист	N докум	Подп	Дата	Перекладина	Лит	Масса	Масш
Разраб		Чебоксаров				И	8,2	1:10
Пров		Фрадкин				Лист	Листов 1	
Нач гр		Фрадкин						
Гл.спец		Грановский			Швеллер 8 ГОСТ 8240-89 / Ст3 ГОСТ 5357-88	Сантехниипроект		
Н контр		Литвак						
Утв		Спивак						

Инв N подл | Подп и дата | Взам инв N | Инв N дубл | Подп и дата

Ц00194-10 2 41 Формат А3

Серия 5.904-75.94 Выпуск 1-9

А1А 425.045

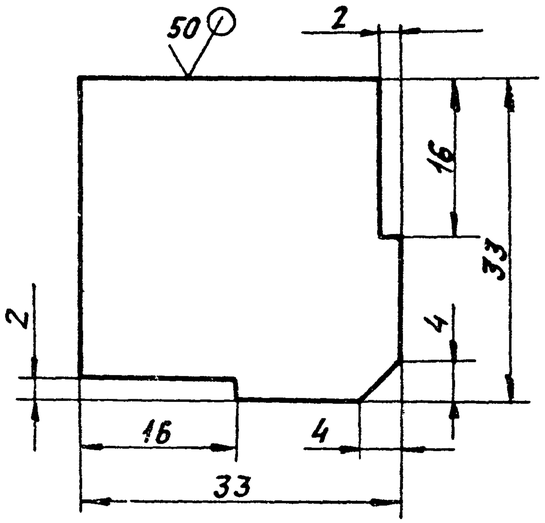

Неуказанные предельные отклонения размеров: $h14; \pm \frac{t2}{2}$

Изм.	Лист	N докум.	Подп.	Дата	А1А 425.045			
Разраб.		Чебоксаров			Пластина	Лит.	Масса	Масшт.
Пров.		Фрядкин				Н	0,02	2:1
Нач. гр.		Фрядкин				Лист	Листов 1	
Гл. спец.		Грановский			Лист 2,0 ГОСТ 19903-74 / ОК360В ГОСТ 16523-89	Сантехниипроект		
Н. контр.		Литвак						
Утв.		Сливак						

Инв. N подл. | Подп. и дата | Взам. инв. N | Инв. N дубл. | Подп. и дата

Формат А4

А1А 425.047

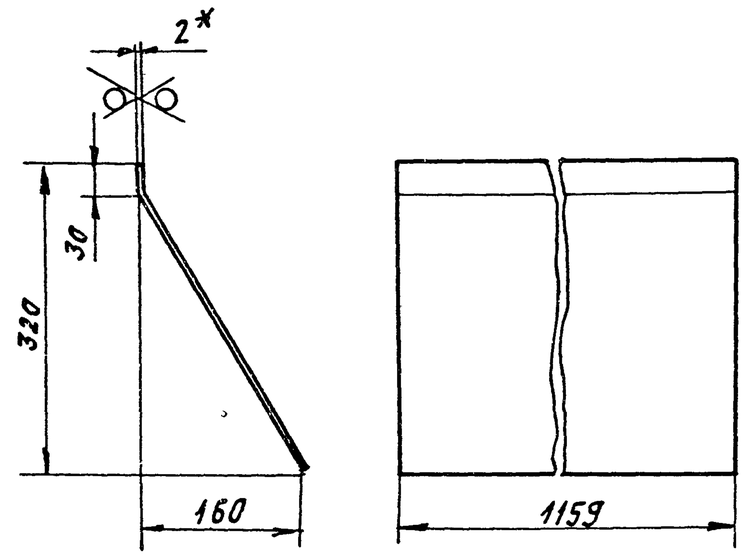

1.* Размер для справок.

2. $h14; \pm \frac{t2}{2}$

Изм.	Лист	N докум.	Подп.	Дата	А1А 425.047			
Разраб.		Чебоксаров			Стенка	Лит.	Масса	Масшт.
Пров.		Фрядкин				Н	6,2	1:5
Нач. гр.		Фрядкин				Лист	Листов 1	
Гл. спец.		Грановский			Лист 2,0 ГОСТ 19903-74 / ОК360В ГОСТ 16523-89	Сантехниипроект		
Н. контр.		Литвак						
Утв.		Сливак						

Инв. N подл. | Подп. и дата | Взам. инв. N | Инв. N дубл. | Подп. и дата

Формат А4

Серия 5.904-75 94 Выпуск 1-9

А1А425.049

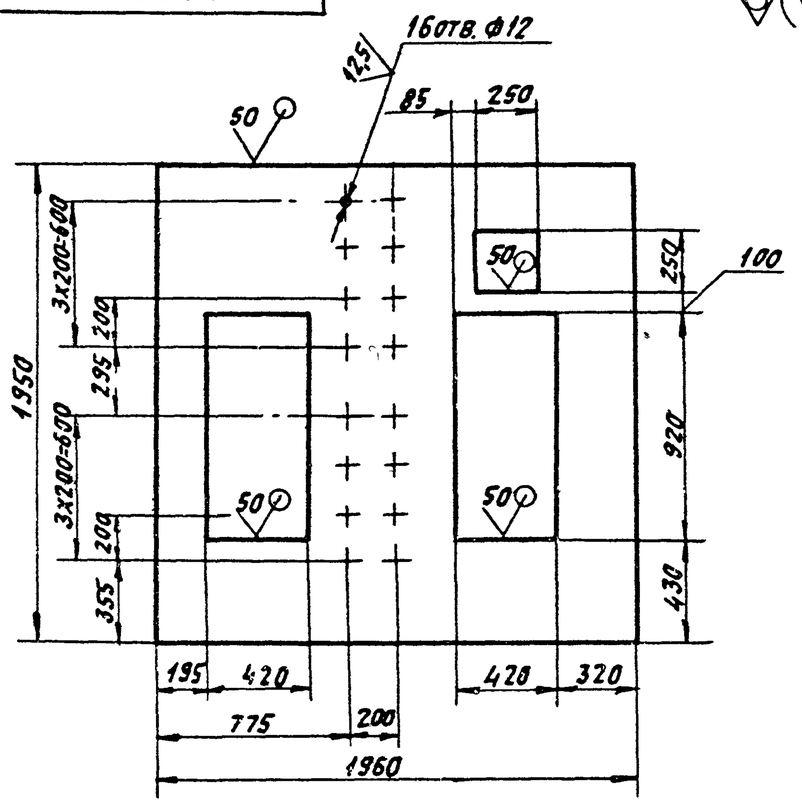

Неуказанные предельные отклонения размеров: H14; h14; $\pm \frac{t_2}{2}$.

Изм.	Лист	N докум.	Подп.	Дата	А1А 425 049		
Разраб.		Чебоксаров			Стенка	Лит. И	Масса 57,0	Масштаб 1:20
Пров.		Фрядкин				Лист	Листов 1
Нач. гр.		Фрядкин			Лист 2,0 ГОСТ 19903-74 / ОК360В ГОСТ 16523-89	САНТЕХНИИПРОЕКТ	
Гл. спец.		Грановский					
Н. контр.		Литвак					
Утв.		Сливак					

Подп. и дата | Инв. N дубл. | Взам. инв. N | Подп. и дата | Инв. N подл.

Формат: А4

А1А425.051

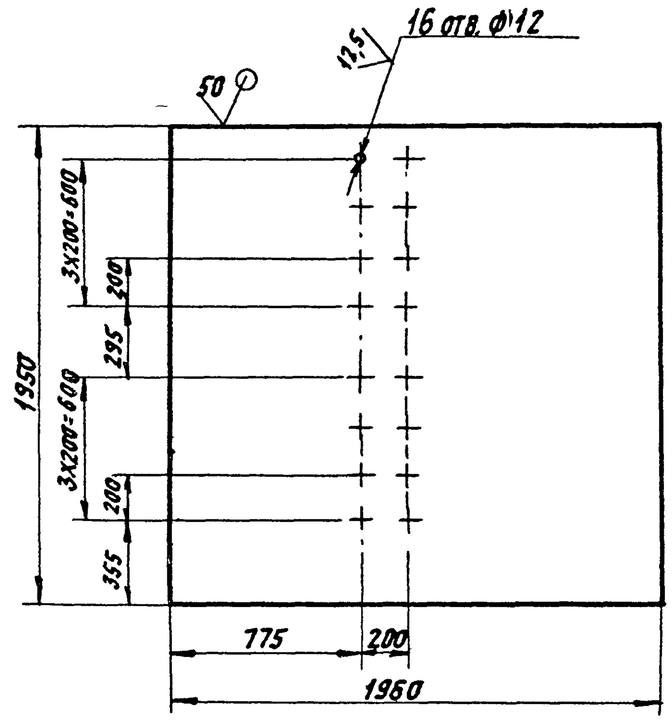

Неуказанные предельные отклонения размеров: H14; h14; $\pm \frac{t_2}{2}$.

Изм.	Лист	N докум.	Подп.	Дата	А1А 425. 051		
Разраб.		Чебоксаров			Стенка	Лит. И	Масса 58,1	Масштаб 1:20
Пров.		Фрядкин				Лист	Листов 1
Нач. гр.		Фрядкин			Лист 2,0 ГОСТ 19903-74 / ОК360В ГОСТ 16523-89	САНТЕХНИИПРОЕКТ	
Гл. спец.		Грановский					
Н. контр.		Литвак					
Утв.		Сливак					

Подп. и дата | Инв. N дубл. | Взам. инв. N | Подп. и дата | Инв. N подл.

Формат А4

Формат	Зона	Поз.	Обозначение	Наименование	Кол.	Примечание
				Документация		
А4			А1А 425.060 СБ	Сборочный чертеж		
				Детали		
Б4		1	А1А425. 061	Пруток		
				Круг 10 ГОСТ 2590-88		
				Ст 3 ГОСТ 535-88		
				L=480-4,0	14	0,3 кг
Б4		2	А1А 425. 062	Пруток		
				Круг 10 ГОСТ 2590-88		
				Ст 3 ГОСТ 535-88		
				L=1100-6,3	5	0,68 кг

Подп. и дата | Инв. № дубл. | Взам. инв. № | Подп. и дата | Инв. № подл.

Изм.	Лист	N докум.	Подп.	Дата	А1А 425. 060			
Разраб.		Чебоксаров			Решетка ходовая	Лит.	Лист	Листов
Пров.		Фрадкин				Н		1
Нач. гр.		Фрадкин				Сантехниипроект		
Н. контр.		Литвак						
Утв.		Сливак						

Формат: А4

Формат	Зона	Поз.	Обозначение	Наименование	Кол.	Примечание
				Документация		
А4			А1А 425. 070 СБ	Сборочный чертеж		
				Детали		
Б4		1	А1А 425. 071	Пруток		
				Круг 10 ГОСТ 2590-88		
				Ст 3 ГОСТ 535-88		
				L=360-3,6	14	0,22 кг
Б4		2	А1А 425. 072	Пруток		
				Круг 10 ГОСТ 2590-88		
				Ст 3 ГОСТ 535-88		
				L=1100-6,6	3	0,68 кг

Подп. и дата | Инв. № дубл. | Взам. инв. № | Подп. и дата | Инв. № подл.

Изм.	Лист	N докум.	Подп.	Дата	А1А 425. 070			
Разраб.		Чебоксаров			Решетка ходовая	Лит.	Лист	Листов
Пров.		Фрадкин				Н		1
Нач. гр.		Фрадкин				Сантехниипроект		
Н. контр.		Литвак						
Утв.		Сливак						

Формат: А4

Серия 5.904-75.94 Выпуск 1-9

А1А 425 070 СБ

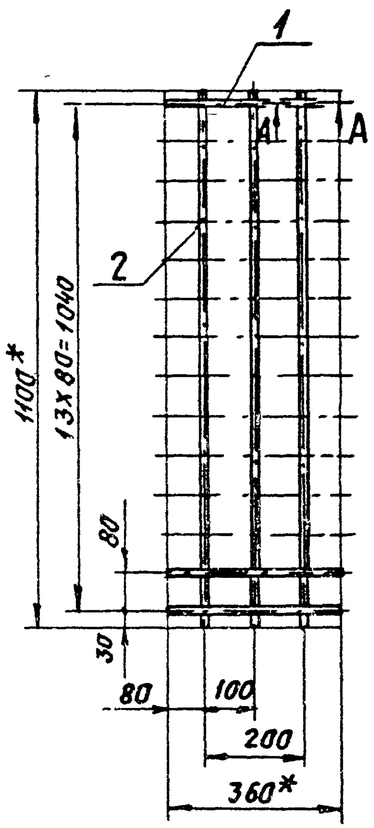

А-А (1:1)

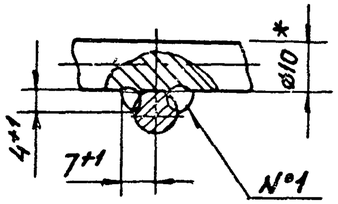

1 * Размеры для справок

2 $\pm \frac{t2}{2}$

3 Сварной шов №1 - сварка ручная электродуговая

					А1А 425.070 СБ			
Изм	Лист	N докум	Подп	Дата	Решетка ходовая	Лит	Масса	Масшт
Разраб		Чебоксаров				И	5,6	1:10
Пров		Фрадкин				Лист	Листов 1	
Нач гр		Фрадкин						
Гл спец		Грановский				САНТЕХНИИПРОЕКТ		
Н контр		Литвак						
Утв		Спивак						

Инв N подл | Подп и дата | Взам инв N | Инв N дубл | Подп и дата

Формат А4

А1А 425 060 СБ

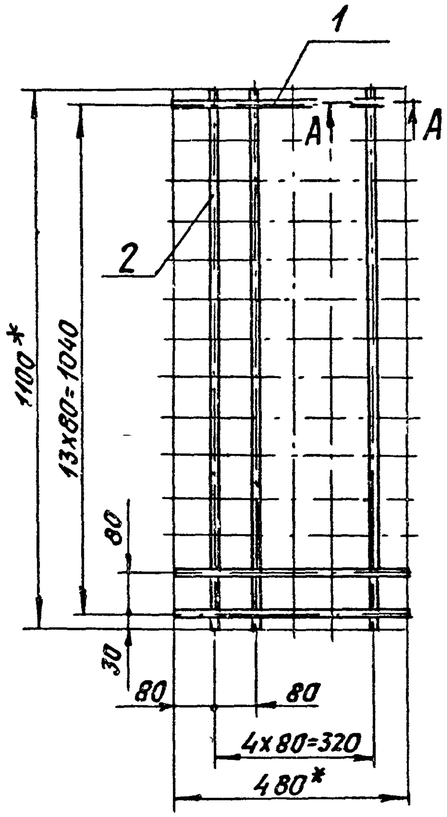

А-А (1:1)

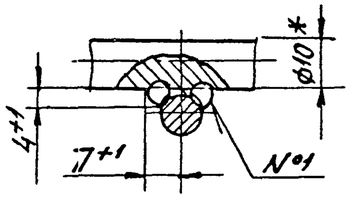

1. * Размеры для справок.

2. $\pm \frac{t2}{2}$

3. Сварной шов №1 - сварка ручная электродуговая

					А1А 425 060 СБ			
Изм	Лист	N докум	Подп	Дата	Решетка ходовая	Лит	Масса	Масшт
Разраб		Чебоксаров				И	8,1	1:10
Пров		Фрадкин				Лист	Листов 1	
Нач гр		Фрадкин						
Гл спец		Грановский				САНТЕХНИИПРОЕКТ		
Н контр		Литвак						
Утв		Спивак						

Инв N подл | Подп и дата | Взам инв N | Инв N дубл | Подп и дата

Выпуск 1-9

Серия 5.904-75.94

Формат	Зона	Поз.	Обозначение	Наименование	Кол.	Примечание
				Документация		
А4			А1А 425. 080 СБ	Сборочный чертеж		
				Детали		
А4		1	А1А 425. 081	Стояк	1	
А4		2	А1А 425. 082	Патрубок	11	
				Стандартные изделия		
		3		Колпак 50 ГОСТ 8962-75	1	

Взам. инв. № | Подп. и дата | Инв. № подл.

Изм.	Лист	N докум.	Подп.	Дата	А1А 425. 080		
Разраб.		Чебоксаров			Стояк коллектора	Лит.	Лист	Листов
Пров.		Фрадкин				Н		1
Нач. гр.		Фрадкин				Сантехниипроект		
Н. контр.		Литвак						
Утв.		Спивак						

Формат А4

Формат	Зона	Поз.	Обозначение	Наименование	Кол.	Примечание
				Документация		
А4			А1А 425. 090 СБ	Сборочный чертеж		
				Детали		
А4		1	А1А 425. 091	Патрубок	1	
А4		2	А1А 425. 092	Патрубок	3	
Б4		3	А1А 425. 093	Заглушка		
				Лист 5,0 ГОСТ 19903-74		
				Ст 3 ГОСТ 14637-89		
				Ф 100-2,2	1	0,3 кг
				Стандартные изделия		
		4		Фланец 1-80-16		
				ГОСТ 12820-80	1	

Взам. инв. № | Подп. и дата | Инв. № подл.

Изм.	Лист	N докум.	Подп.	Дата	А1А 425. 090		
Разраб.		Чебоксаров			Коллектор	Лит.	Лист	Листов
Пров.		Фрадкин				Н		1
Нач. гр.		Фрадкин				Сантехниипроект		
Н. контр.		Литвак						
Утв.		Спивак						

Формат А4

Серия 5.904-75.94 Выпуск 1-9

АТА 425.080СБ

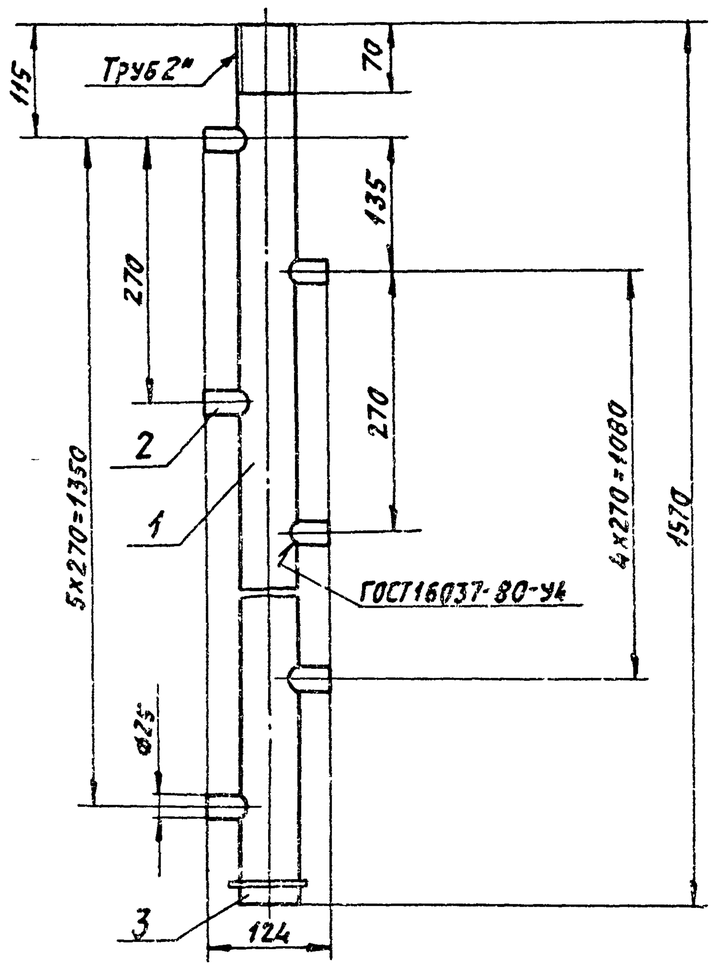

Размеры для справок.

Изм	Лист	N докум	Подп	Дата	А1А 425.080СБ		
Разраб	Чебоксаров				Стояк коллектора	Лит	Масса	Масшт.
Пров	Фрадкин					И	8,5	1:5
Нач гр	Фрадкин					Лист	Листов 1	
Гл спец	Грановский							
Н.контр	Литвак					Сантехниипроект		
Утв.	Спивак							

Формат А4

Подп и дата | Инв N дубл | Взам инв N | Подп и дата | Инв N подл

АТА 425.081

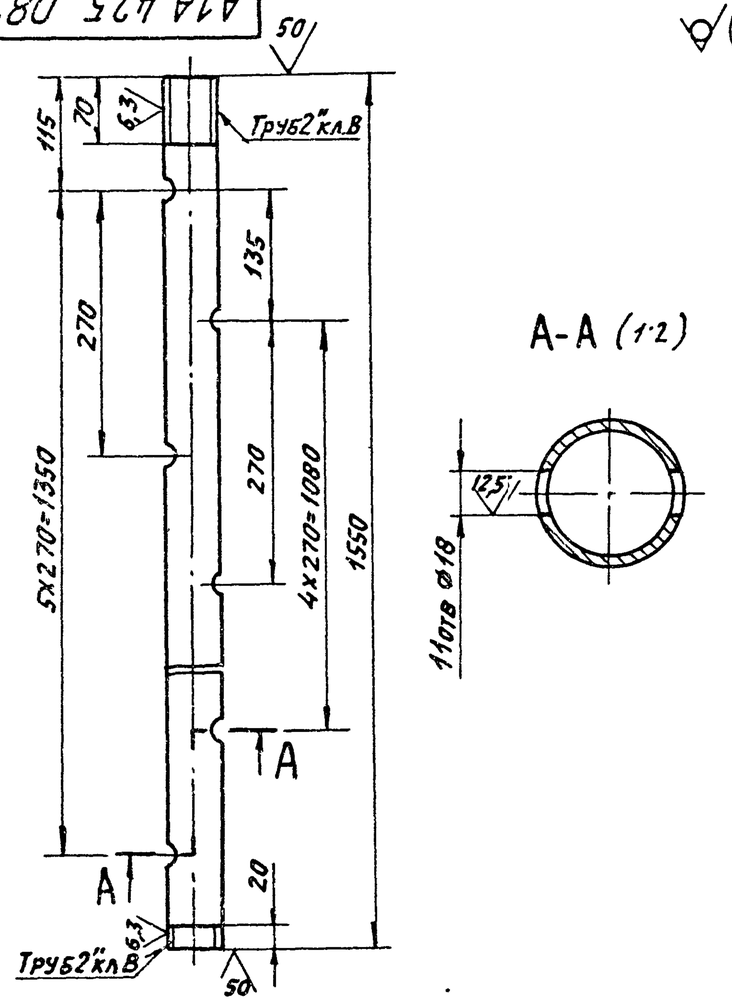

А-А (1:2)

Неуказанные предельные отклонения размеров: $H14$; $h14$; $\pm\frac{t_2}{2}$

Изм	Лист	N докум	Подп	Дата	А1А 425 081		
Разраб	Чебоксаров				Стояк	Лит	Масса	Масшт.
Пров	Фрадкин					Н	7,6	1:5
Нач гр	Фрадкин					Лист	Листов 1	
Гл спец	Грановский							
Н.контр	Литвак				Труба 50х3,5 ГОСТ 32622-75	Сантехниипроект		
Утв.	Спивак							

Серия 5.904-75 94 Выпуск 1-9

А1А425 090 СБ

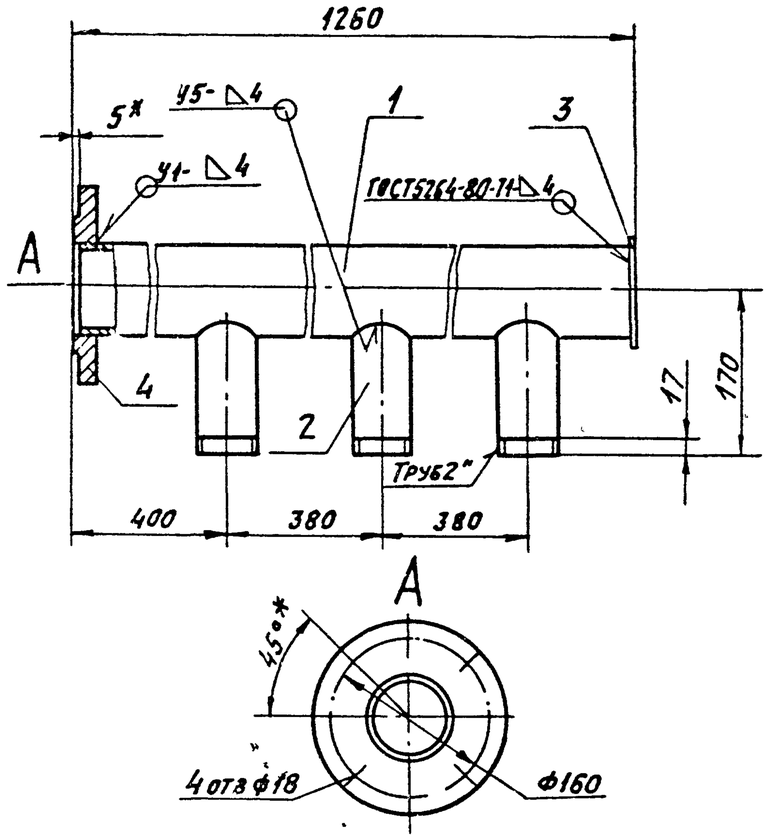

1. Размеры, кроме обозначенных знаком *, для справок.
2. $\pm \frac{t2}{2}$
3. Сварные швы У1 и У5 по ГОСТ 16037-80.

Изм	Лист	N докум.	Подп.	Дата	А1А 425.090 СБ		
Разраб.		Чебоксаров			Коллектор	Лит.	Масса	Масшт.
Пров.		Фрадкин				И	16,5	1:5
Нач. гр.		Фрадкин				Лист	Листов 1
Гл. спец.		Грановский				САНТЕХНИИПРОЕКТ	
Н. контр.		Литвак					
Утв.		Спивак					

Инв. N подл. | Подп. и дата | Взам. инв. N | Инв. N дубл. | Подп. и дата

Формат А4

А1А425 091

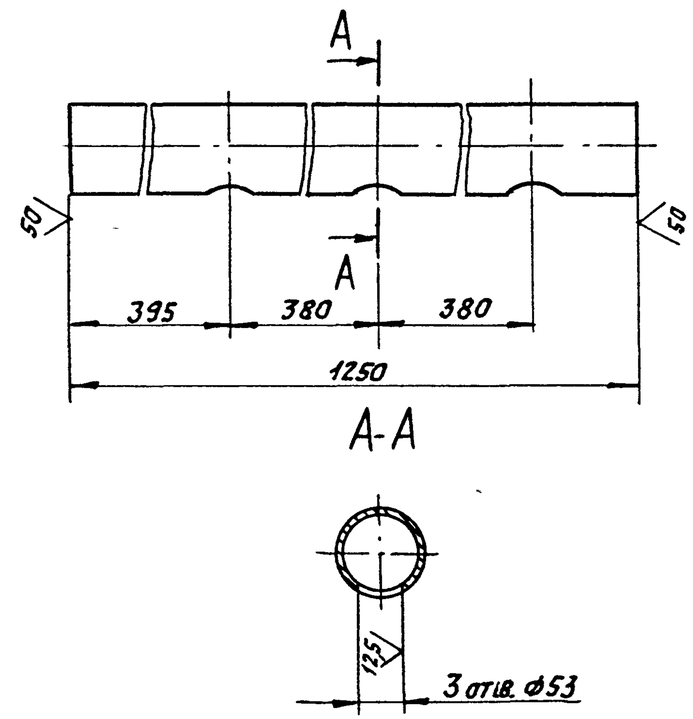

Неуказанные предельные отклонения размеров: $H14, h14, \pm \frac{t2}{2}$

Изм	Лист	N докум.	Подп.	Дата	А1А 425.091		
Разраб.		Чебоксаров			Патрубок	Лит.	Масса	Масшт.
Пров.		Фрадкин				И	10,4	1:5
Нач. гр.		Фрадкин				Лист	Листов 1
Гл. спец.		Грановский			Труба 80х3,5 ГОСТ 3262-75	САНТЕХНИИПРОЕКТ	
Н. контр.		Литвак					
Утв.		Спивак					

Инв. N подл. | Подп. и дата | Взам. инв. N | Инв. N дубл. | Подп. и дата

Формат А4

Серия 5.904-75.94 Выпуск 1-9

Формат	Зона	Поз	Обозначение	Наименование	Кол.	Примечание
				Документация		
А4			А1А. 425 100 СБ	Сборочный чертеж		
				Детали		
А4		1	А1А 425. 101	Патрубок	1	
А4		2	А1А 425 102	Патрубок	1	
А4		3	А1А 425 103	Воронка	1	
А4		4	А1А 425 104	Кронштейн	4	
Б4		5	А1А 425 105	Крышка		
				Лист 2,0 ГОСТ 19903-74		
				ОК 360В ГОСТ 16523-89		
				Ф 230-2,9	1	0,65 кг
Б4		6	А1А 425 106	Заглушка		
				Лист 4,0 ГОСТ 19903-74		
				Ст 3 ГОСТ 14637-89		
				Ф120-2,2	1	0,36 кг

Подп. и дата | Инв. № дубл. | Взам. инв. № | Подп. и дата | Инв. № подл.

Изм.	Лист	№ докум.	Подп.	Дата	А1А 425 100			
Разраб.					Перелив	Лит.	Лист	Листов
Пров.						И		1
Нач. гр.						САНТЕХНИИПРОЕКТ		
Н. контр.		Литвак						
Утв.		Сливак						

Формат А4

Формат	Зона	Поз	Обозначение	Наименование	Кол.	Примечание
				Документация		
А4			А1А 425. 110 СБ	Сборочный чертеж		
				Детали		
А4		1	А1А 425 111	Планка	4	
А4		2	А1А 425 112	Планка	4	
Б4		3	А1А 425 113	Сетка		
				Сетка №1,6-0,5		
				ГОСТ 3826-82		
				320-3,6 х 565-4,4	1	0,06 кг
А4		4	А1А 425 114	Ручка	1	
				Стандартные изделия		
		5		Заклепка 2х8.01		
				ГОСТ 10300-80	16	

Подп. и дата | Инв. № дубл. | Взам. инв. № | Подп. и дата | Инв. № подл.

Изм.	Лист	№ докум.	Подп.	Дата	А1А 4.25. 110			
Разраб.		Чебоксаров			Фильтр сетчатый	Лит.	Лист	Листов
Пров.		Фрадкин				И		1
Нач. гр.		Фрадкин				САНТЕХНИИПРОЕКТ		
Н. контр.		Литвак						
Утв.		Сливак						

Серия 5.904-75 94 Выпуск 1-9

А1А425.092

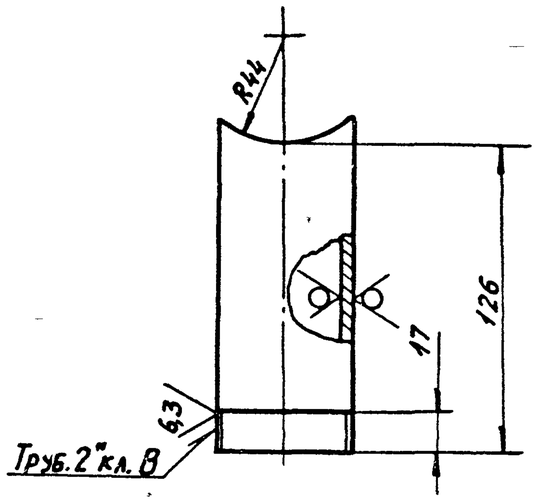

Неуказанные предельные отклонения размеров: $h14, \pm \frac{t_2}{2}$

Изм	Лист	N докум	Подп	Дата	А1А 425.092			
Разраб		Чебоксаров			Патрубок	Лит.	Масса	Масш.
Пров		Фрадкин				И	0,6	1:2
Нач гр		Фрадкин				Лист	Листов 1	
Гл спец		Грановский			Труба 50х3,5 ГОСТ 3262-75	САНТЕХНИИПРОЕКТ		
Н контр		Литвак						
Утв.		Спивак						

Формат А4

Инв.N подл. | Подп. и дата | Взам. инв.N | Инв.N дубл. | Подп. и дата

А1А425.100СБ

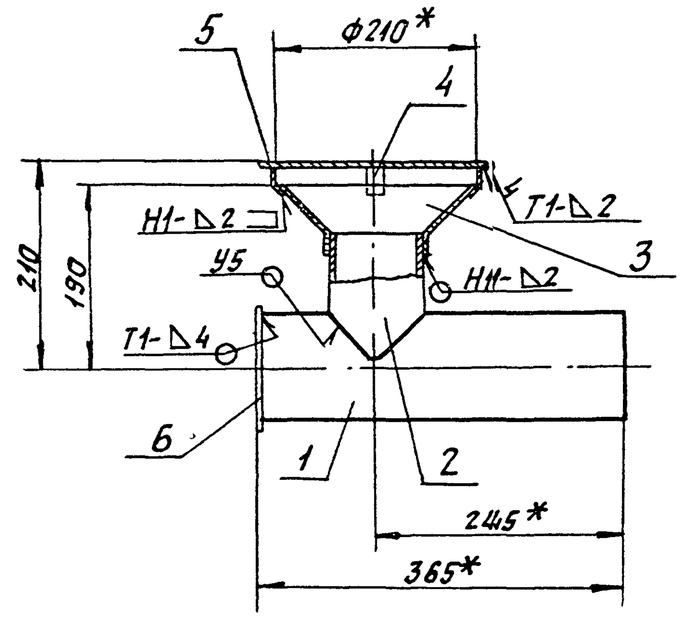

1. * Размеры для справок.
2. $\pm \frac{t_2}{2}$.
3. Сварные швы Н1; Т1- по ГОСТ 5264-80; сварной шов У5 по ГОСТ 16037-80.

Изм	Лист	N докум	Подп	Дата	А1А 425.100 СБ			
Разраб		Чебоксаров			Переливв	Лит.	Масса	Масш.
Пров.		Фрадкин				И	5,7	1:5
Нач гр		Фрадкин				Лист	Листов 1	
Гл. спец		Грановский				САНТЕХНИИПРОЕКТ		
Н.контр		Литвак						
		Спивак						

Инв.N подл. | Подп. и дата | Взам. инв.N | Инв.N дубл. | Подп. и дата

Серия 5.904-75 94 Выпуск 1-9

А1А 425. 110 СБ

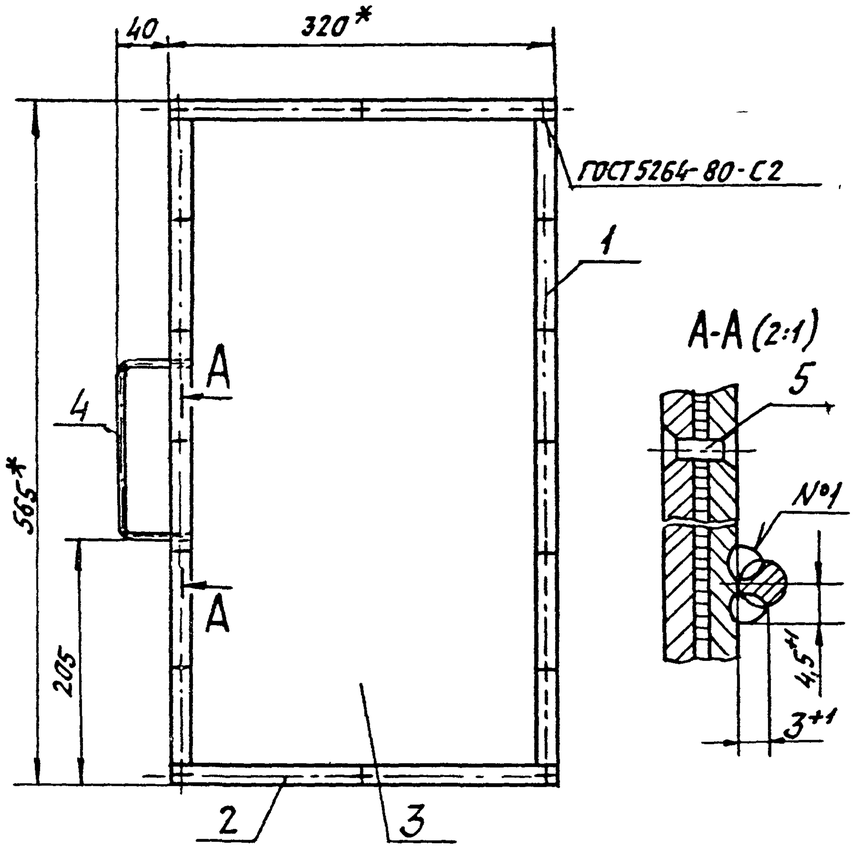

1. * Размеры для справок.
2. $\pm \frac{t_2}{2}$
3. Сварной шов №1- сварка ручная дуговая.

					А1А 425 110 СБ			
Изм	Лист	N докум	Подп	Дата	Фильтр сетчатый	Лит	Масса	Масшт
Разраб		Чебоксаров				И	1,6	1:4
Пров		Фрадкин				Лист	Листов 1	
Нач гр		Фрадкин						
Гл спец		Грановский				Сантехниипроект		
Н контр		Литвак						
Утв		Спивак						

Формат А4

А1А 425. 112

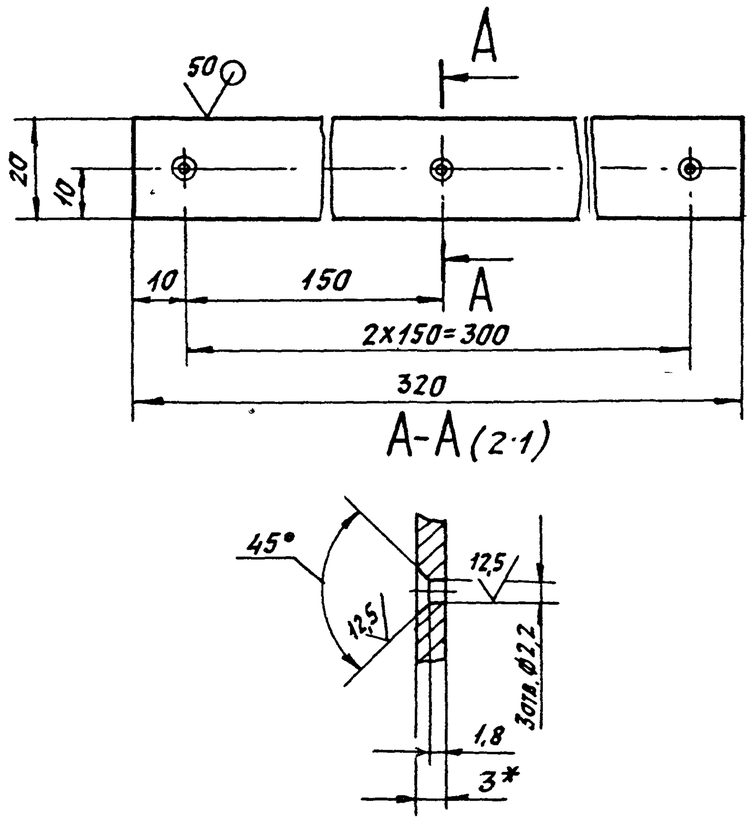

1 * Размер для справок.
2. H14; h14; $\pm \frac{t_2}{2}$

					А1А 425 112			
Изм	Лист	N докум	Подп	Дата	Планка	Лит.	Масса	Масштаб
Разраб		Чебоксаров				И	0,2	1:1
Пров		Фрадкин				Лист	Листов 1	
Нач гр		Фрадкин						
Гл.спец		Грановский			Лист 3,0 ГОСТ 19903-74 / ОК 360В ГОСТ 16523-89	Сантехниипроект		
Н контр		Литвак						
Утв		Спивак						

Ц00194-10 3.4

Формат А4

Серия 5.904-75.94 Выпуск 1-9

А1А425.103

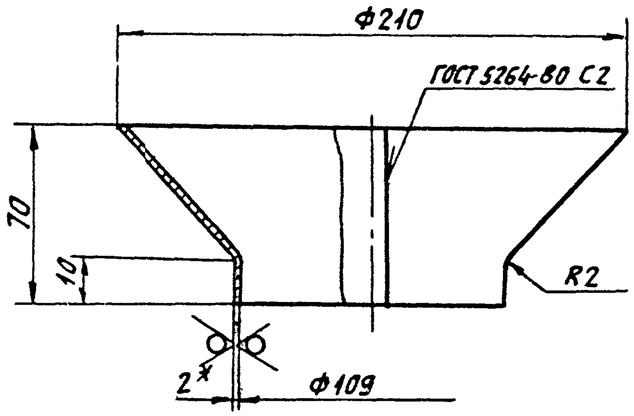

1.* Размер для справок.
2 H14, h14, $\pm \frac{t_2}{2}$

Изм	Лист	N докум	Подп	Дата	А1А 425. 103		
Разраб	Чебоксаров				Воронка	Лит	Масса	Масшт
Пров	Фрадкин					И	0,3	1:2
Нач гр	Фрадкин					Лист	Листов 1	
Гл спец	Грановский				Лист 2.0 ГОСТ 19903-74 / ВК360В ГОСТ 16523-89	Сантехниипроект	
Н контр	Литвак						
Утв	Спивак						

Инв. N подл. | Подп. и дата | Взам. инв. N | Инв. N дубл. | Подп. и дата

Формат А4

А1А425.101

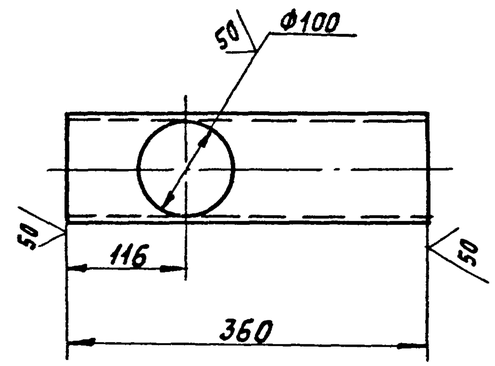

Неуказанные предельные отклонения размеров H14, h14, $\pm \frac{t_2}{2}$

Изм	Лист	N докум	Подп	Дата	А1А 425 101		
Разраб	Чебоксаров				Патрубок	Лит	Масса	Масшт
Пров	Фрадкин					И	3,4	1:5
Нач гр	Фрадкин					Лист	Листов 1	
Гл спец	Грановский				Труба 108х4 ГОСТ 8732-78 / Д ГОСТ 8731-87	Сантехниипроект	
Н контр	Литвак						
Утв.	Спивак						

Инв. N подл. | Подп. и дата | Взам. инв. N | Инв. N дубл. | Подп. и дата

Формат А4

Серия 5.904-15.94 Выпуск 1-9

А1А 425.102

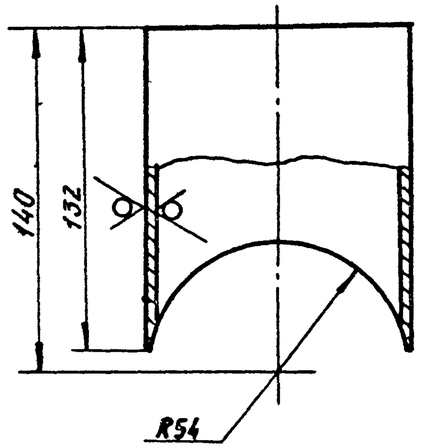

Неуказанные предельные отклонения размеров: $H14, \pm \frac{t_2}{2}$

Изм	Лист	N докум	Подп	Дата	А1А 425.102		
Разраб	Чебоксаров				Патрубок	Лит	Масса	Масшт
Пров	Фрадкин					И	1,4	1:2
Нач гр	Фрадкин					Лист	Листов 1
Гл спец	Ярославский				Труба 108х4 ГОСТ 8732-78 / Д ГОСТ 8731-87	Сантехниипроект	
Н контр	Ли Вак						
Утв.	Сливак						

Формат А4

А1А 425.104

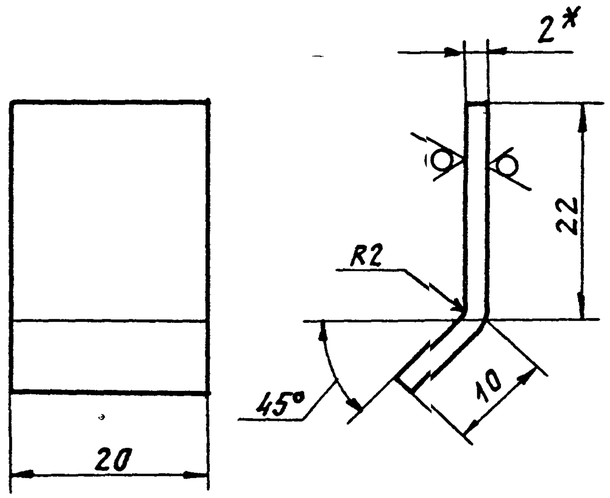

1 * Размер для справок

2 $h14, \pm \frac{t_2}{2}$

Изм	Лист	N докум	Подп	Дата	А1А 425.104		
Разраб	Чебоксаров				Кронштейн	Лит	Масса	Масшт
Пров	Фрадкин					И	0,01	2:1
Нач гр	Фрадкин					Лист	Листов 1
Гл спец	Ярославский				Лист 2,0 ГОСТ 19903-74 / ОК 360В ГОСТ 16523-89	Сантехниипроект	
Н контр	Ли Вак						
Утв.	Сливак						

А1А 425 111

Серия 5.904-75 94 Выпуск 1-9

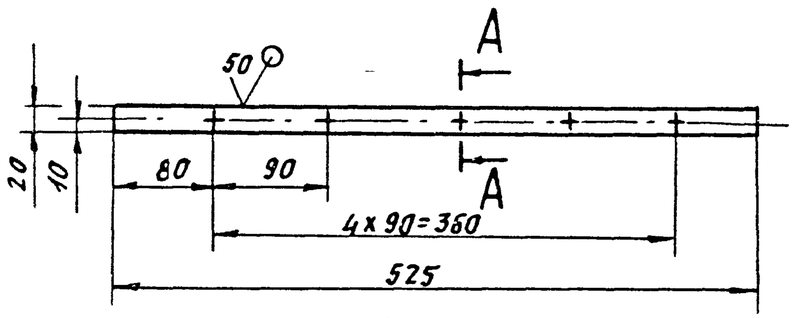

А-А (2:1)

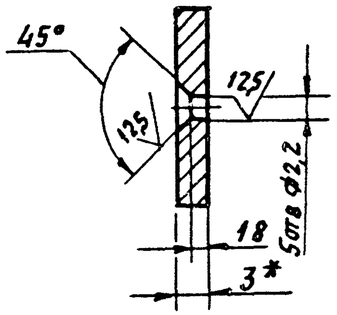

1. * Размер для справок

2 H14, h14; $\pm \frac{t_2}{2}$

Изм	Лист	N докум	Подп	Дата	А1А 425 111			
Разраб		Чебоксаров			Планка	Лит	Масса	Масштаб
Пров		Фрадкин				И	0,3	1:4
Нач гр		Фрадкин				Лист	Листов 1	
Гл спец		Грановский						
Н контр		Литвак			Лист 30 ГОСТ 19903-74 / ВК 3608 ГОСТ 16523-89	Сантехниипроект		
Утв		Спивак						

Подп и дата | Инв N дубл | Взам инв N | Подп и дата | Инв N подл

Формат А4

А1А 425 114

50

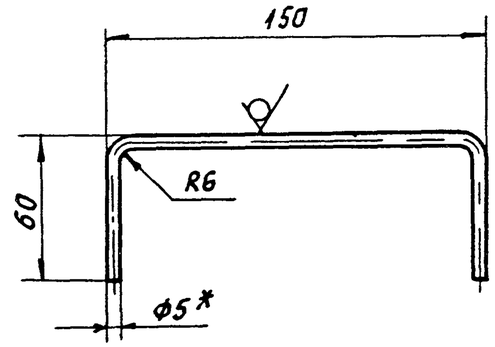

1 * Размер для справок

2 h14, $\pm \frac{t_2}{2}$

Изм	Лист	N докум	Подп	Дата	А1А 425 114			
Разраб		Чебоксаров			Ручка	Лит	Масса	Масштаб
Пров		Фрадкин				И	0,06	1:2
Нач гр		Фрадкин				Лист	Листов 1	
Гл спец		Грановский						
Н контр.		Литвак			Круг 5 ГОСТ 2590-88 / Ст 3 ГОСТ 535-88	Сантехниипроект		
Утв		Спивак						

Подп и дата | Инв N дубл | Взам. инв N | Подп и дата | Инв N подл

400194-10 (37)

Формат А4

МГП «Информрекламиздат» Зак. 326 Тир 100