СПФ

ТИПОВЫЕ КОНСТРУКЦИИ ИЗДЕЛИЯ И УЗЛЫ ЗДАНИЙ И СООРУЖЕНИЙ

СЕРИЯ 5.904-75.94

КАМЕРЫ ПРИТОЧНЫЕ ВЕНТИЛЯЦИОННЫЕ ПРОИЗВОДИТЕЛЬНОСТЬЮ от 10 до 125 тыс. м³/ч

ВЫПУСК 1-5

СОЕДИНИТЕЛЬНАЯ СЕКЦИЯ ДЛЯ ПРИТОЧНОЙ КАМЕРЫ 2ПК63.

РАБОЧИЕ ЧЕРТЕЖИ

Ц00194-06

ТИПОВЫЕ КОНСТРУКЦИИ ИЗДЕЛИЯ И УЗЛЫ ЗДАНИЙ И СООРУЖЕНИЙ

СЕРИЯ 5.904-75.94

КАМЕРЫ ПРИТОЧНЫЕ ВЕНТИЛЯЦИОННЫЕ ПРОИЗВОДИТЕЛЬНОСТЬЮ

от 10 до 125 тыс. м³/ч

ВЫПУСК 1-5

СОЕДИНИТЕЛЬНАЯ СЕКЦИЯ ДЛЯ ПРИТОЧНОЙ КАМЕРЫ 2ПК 63.

РАБОЧИЕ ЧЕРТЕЖИ

РАЗРАБОТАНЫ

ГПКНИИ САНТЕХНИИПРОЕКТ

ГЛАВНЫЙ ИНЖЕНЕР ИНСТИТУТА Л.А.Степанов

ГЛАВНЫЙ ИНЖЕНЕР ПРОЕКТА В.А.Сливак

УТВЕРЖДЕНЫ

ГЛАВПРОЕКТОМ ГОССТРОЯ РОССИИ,

ПИСЬМОМ ОТ 25.02.94 № 3-2/34 И ВВЕДЕНЫ

В ДЕЙСТВИЕ ГПКНИИ САНТЕХНИИПРОЕКТ

с 30.06.94, ПРИКАЗ ОТ 01.03. 1994 г. №7

Ц 00194-06 2

Обозначение	Наименование	Стр
А1А421.000-ТО	Секция соединительная для приточной камеры 2ПК63 Техническое описание.	4
А1А421.000	Секция соединительная для приточной камеры 2ПК63	
А1А421.006	Прокладка	6
А1А421.000СБ	Секция соединительная для приточной камеры 2ПК63	7
А1А421.010	Панель передняя	11
А1А421 010СБ	Панель передняя	12
А1А421.003	Плита	13
А1А421.004	Прокладка	
А1А421.007	Пробка	14
А1А421.008	Планка	
А1А421 009	Стяжка	15
А1А421.011	Стенка	
А1А421.012	Стойка	16
А1А421.013	Стенка	
А1А421 020	Панель задняя	17
А1А421 014	Профиль	
А1А421.020СБ	Панель задняя	18
А1А421.030	Панель верхняя	19
А1А421.031	Полка	

Обозначение	Наименование	Стр
А1А421.030СБ	Панель верхняя	20
А1А421.040	Решетка ограждающая	21
А1А421 040СБ	Решетка ограждающая	22
А1А421 041	Кольцо	23
А1А421.042	Фланец	
А1А421 050	Панель торцевая	24
А1А421.005	Бобышка	
А1А421 050СБ	Панель торцевая	25
А1А421.060	Сектор	26
А1А421.060СБ	Сектор	28
А1А421.063	Стенка	29
А1А421 064	Стяжка	
А1А421 070	Конфузор	30
А1А421 078	Конус	
А1А421 070СБ	Конфузор	31
А1А421 077	Фланец	32
А1А421.079	Фланец	
А1А421.080	Панель торцевая	33

Серия 5.904-75.94 Выпуск 1-5

Инв.№ подл. | Подп. и дата | Взам. инв.№ | Инв.№ дубл. | Подп. и дата

Изм.	Лист	N докум.	Подп.	Дата
Разраб.		Рувинская		
Пров.		Литвак		
Нач.гр.		Литвак		
Н.контр.		Фрадкин		
Утв.		Спивак		

5.904-75.94. 1-5

Содержание

Лит.	Лист	Листов
Н	1	2

САНТЕХНИИПРОЕКТ

Обозначение	Наименование	Стр.
А1А421.080СБ	Панель торцевая	34
А1А421.084	Профиль	35
А1А421.085	Стенка	
А1А421.090	Сектор	36
А1А421.082	Полка	
А1А421.090СБ	Сектор	37
А1А421.091	Стенка	
А1А428 000	Секция соединительная для приточной камеры 2ПК63.	38
А1А428.000СБ	Секция соединительная для приточной камеры 2ПК 63	39
А1А428 010	Панель передняя	41
А1А428 010 СБ	Панель передняя	42
А1А428 012	Планка	43
А1А428.011	Поперечина	44
А1А428.017	Стенка	
А1А428 013	Стенка	45

Обозначение	Наименование	Стр.
А1А428 020	Панель задняя	46
А1А428.030	Панель верхняя	
А1А428.020СБ	Панель задняя	47
А1А428.015	Стенка	48
А1А428 019	Стенка	
А1А428 030 СБ	Панель верхняя	49
А1А428 031	Полка	50
А1А428.034	Косынка	
А1А428.032	Полка	51
А1А428.033	Полка	
А1А428 040	Панель торцевая	52
А1А428.040СБ	Панель торцевая	53
А1А428.044	Стойка	54
А1А428.042	Стенка	55
А1А428 043	Стенка	
А1А428.050	Фланец	56
А1А428 051	Основание	

Инв.№подл. | Подп. и дата | Взам.инв.№ | Инв.№дубл. | Подп. и дата

Серия 5.904-75.94 Выпуск 1-5

В настоящем выпуске приведены рабочие чертежи соединительной секции для приточной вентиляционной камеры 2ПК63 Соединительная секция выполнена в комплекте с вентиляторами При этом разработаны 2 варианта секций вариант с одним вентилятором и вариант соединительной секции с основным и резервным вентиляторами В соединительной секции применены вентиляторы В.Ц4-75-12,5 и В Ц4-75-16-02

Выбор той или иной комплектации вентиляторов электродвигателями производится в соответствии с выпуском 0 настоящей серии и действующими материалами для подбора вентиляторов

Резервный и основной вентиляторы приняты одинакового типоразмера Один из них выполняется правого, а другой левого вращения При установке резервного вентилятора следует принимать меры, исключающие перетекание воздуха через неработающий вентилятор

В соединительной секции применена герметическая дверь выполняемая по серии 5 904-4 Присоединение вентиляторов к соединительной секции осуществляется через гибкие вставки, выполняемые по типовой серии 5 904-38

Изм	Лист	N докум	Подп	Дата	A1A421 000-ТО		
Разраб	Рувинская				Секция соединительная для приточной камеры 2ПК63 Техническое описание	Лит	Лист	Листов
Пров	Литвак					И		1
Нач гр	Литвак					САНТЕХНИИПРОЕКТ		
Н контр	Фрадкин							
Утв	Спивак							

Подп и дата | Инв N дубл | Взам инв N | Подп и дата | Инв N подл

Формат А4

Формат	Зона	Поз	Обозначение	Наименование	Кол	Примечание
				Документация		
А3			A1A421 000СБ	Сборочный чертеж		
А4			A1A421 000-ТО	Техническое описание		
				Сборочные единицы		
А4		1	A1A421 010	Панель передняя	1	
А4		2	A1A421 020	Панель задняя	1	
А4		3	A1A421 030	Панель верхняя	1	
А4		4		Дверь неутепленная		
				Дс 0,4х0,9		Типовые
				Серия 5 904-4	1	констр
				Переменные данные для исполнений		
				A1A421 000		
				Сборочные единицы		
А4		5	A1A421 040	Решетка ограждающая	1	
А4		6	A1A421 050	Панель торцевая	1	
А4		7		Вставка типа В		Типовые
				В 00 00-16 Серия 5.904-38	1	констр
А4		8		Вставка типа Н		Типовые
				Н 00 00-21 Серия 5 904-38	1	констр

Подп и дата | Инв N дубл | Взам инв N | Подп и дата | Инв N подл

Изм	Лист	N докум	Подп	Дата	A1A421 000		
Разраб	Рувинская				Секция соединительная для приточной камеры 2ПК63	Лит	Лист	Листов
Пров	Литвак					И	1	4
Нач гр	Литвак					САНТЕХНИИПРОЕКТ		
Н контр	Фрадкин							
Утв	Спивак							

Формат	Зона	Поз	Обозначение	Наименование	Кол	Примечание
				Стандартные изделия		
				Болты ГОСТ 7798-70		
		10		М6-6g х 20 36	12	
		11		М6-6g х 30 36	28	
		12		Гайка М6-6Н 4		
				ГОСТ 5915-70	40	
				Прочие изделия		
		13		Вентилятор		
				В Ц4-75-12,5		
				правого вращения		
				ТУ 22-312/28-01-87	1	
				А1А421 000-01		
				Сборочные единицы		
А4		5	А1А421 040	Решетка ограждающая	2	
А4		6	А1А421 080	Панель торцевая	1	
А4		7		Вставка типа В		Типовые
				В 00 00-16 Серия 5 904-38	2	констр
А4		8		Вставка типа Н		Типовые
				Н 00 00-21 Серия 5 904-38	2	констр
				Стандартные изделия		
				Болты ГОСТ 7798 70		
		10		М6-6g х 20 36	24	
		11		М6 6g х 30 36	56	

Выпуск 1-5

Серия 5 904-75 94

Подп и дата | Инв № дубл | Взам инв № | Подп и дата | Инв № подл

Изм	Лист	N докум	Подп	Дата	А1А421 000	Лист 2

Формат А4

Формат	Зона	Поз	Обозначение	Наименование	Кол	Примечание
		12		Гайка М6-6Н 4		
				ГОСТ 5915-70	80	
				Прочие изделия		
		13		Вентилятор		
				В Ц4-75-12,5		
				правого вращения		
				ТУ 22-312/28-01-87	1	
		14		Вентилятор		
				В Ц4-75-12,5		
				левого вращения		
				ТУ 22-312/28-01-87	1	
				А1А421 000-02		
				Сборочные единицы		
А4		5	А1А421 040-01	Решетка ограждающая	1	
А4		6	А1А421 050-01	Панель торцевая	1	
А4		7		Вставка		
				типа В		
				В 00 00-16		Типовые
				Серия 5 904-38	1	констр
А4		8		Вставка		
				типа Н		
				Н 00 00-21		Типовые
				Серия 5 904-38		констр

Подп и дата | Инв № дубл | Взам инв № | Подп и дата | Инв № подл

Изм	Лист	N докум	Подп	Дата	А1А421 000	Лист 3

Формат А4

Выпуск 1-5

Серия 5.904-75 94

Формат	Зона	Поз	Обозначение	Наименование	Кол	Примечание
				Стандартные изделия		
				Болты ГОСТ7798-70		
		10		М6-6g х 20.36	12	
		11		М6-6g х 30 36	28	
		12		Гайка		
				М6-6g х 30 36		
				ГОСТ5915-70	40	
				Прочие изделия		
		13		Вентилятор		
				8. Ц4-75-16-02		
				правого вращения		
				ТУ22-124-11-88	1	

Подп и дата | Инв N дубл | Взам инв | Подп и дата | Инв N подл

Изм Лист N докум Подп Дата

А1А421.000

Лист 4

Формат А4

6

А1А421.006

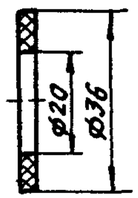

Неуказанные предельные отклонения размеров: H14; h14

Изм Лист N докум Подп Дата	А1А421.006		
Разраб. Рубинская	Прокладка	Лит.	Масса	Масшт
Пров Литвак		И	0,001	1:1
Нач гр Литвак		Лист	Листов 1
Гл спец	Пластина 2Н-I-ТМКЦ-М-3 ГОСТ 7338-90	САНТЕХНИИПРОЕКТ
Н. контр Фрадкин		
Утв. Сливак		

Подп и дата | Инв N дубл | Взам инв | Подп и дата | Инв N подл

4001194-06 7

Формат А4

А1А421.000СБ

Рис 1

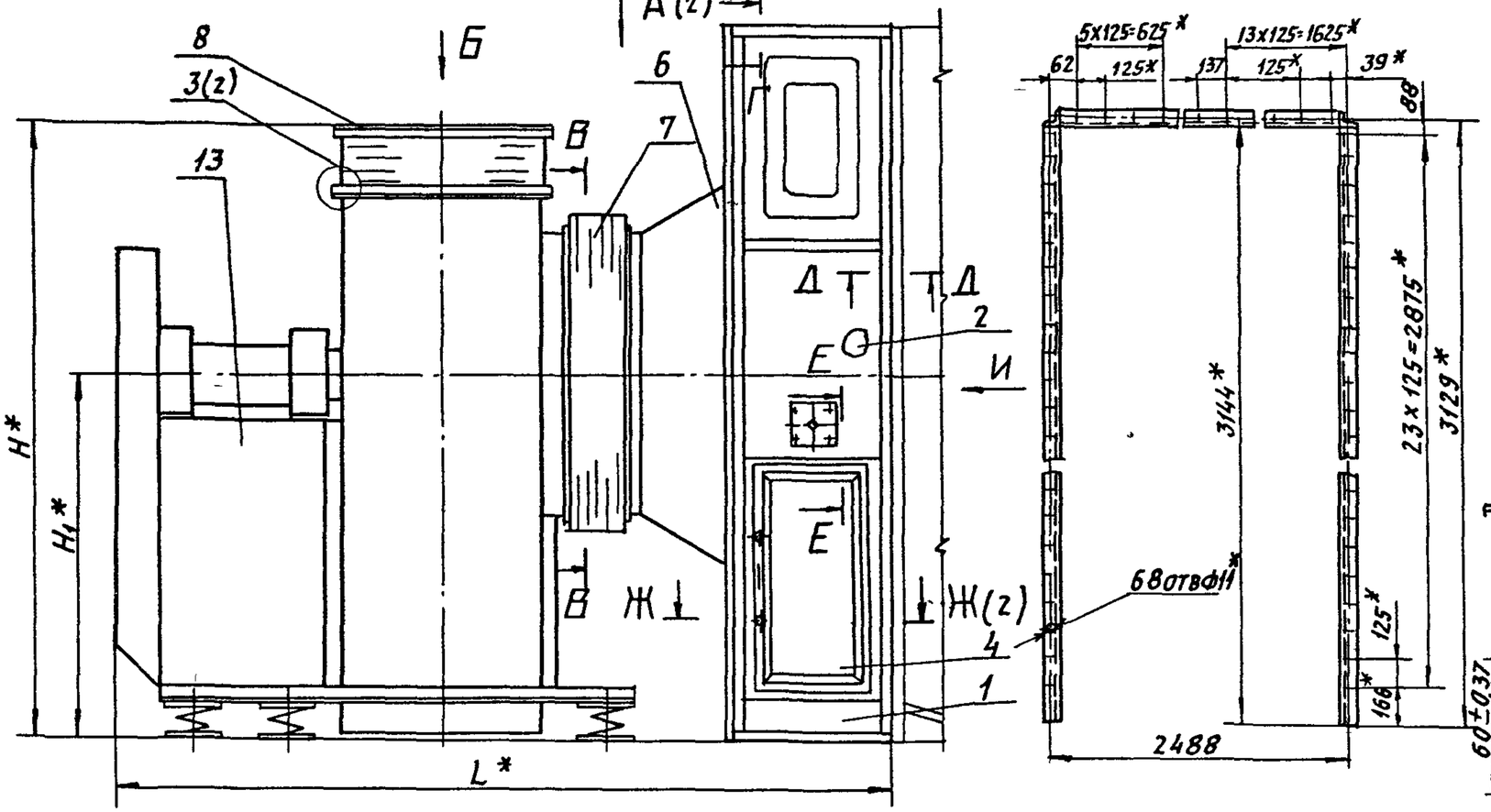

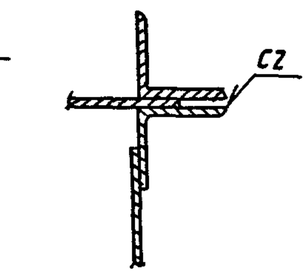

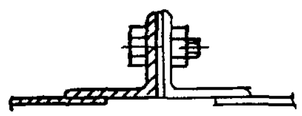

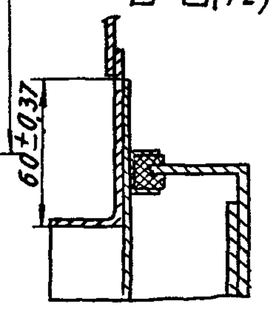

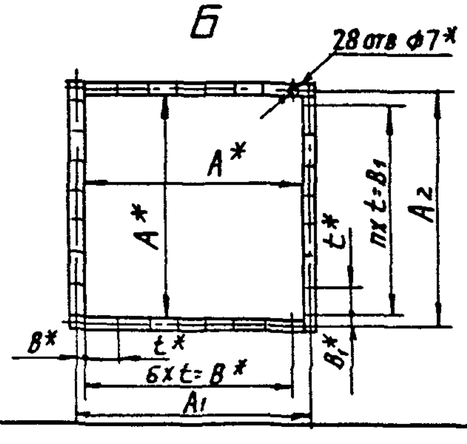

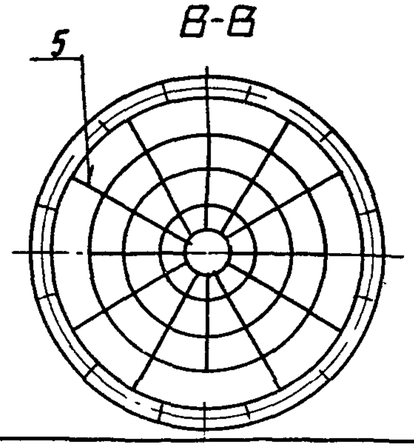

1 * Размеры для справок.
2. Сварные швы по ГОСТ 5264-80.
3. Таблицу исполнений см. лист 4

Изм	Лист	N докум	Подп	Дата	А1А 421 000 СБ			
Разраб		Рувинская			Секция соединительная для приточной камеры 2ПК 63	Лит.	Масса	Масшт
Пров		Литвак				Н	см табл	—
Нач гр		Литвак				Лист 1	Листов 4	
Гл спец		Грановский						
Н.контр		Фрадкин				Сантехниипроект		
Утв.		Спивак						

Инв № подл. | Подп и дата | Взам. инв № | Инв № дубл. | Подп и дата

Серия 5.904-75 94 Выпуск 1-5

А1А421000 СБ

Серия 5.904-75.94 Выпуск 1.5

А(1)

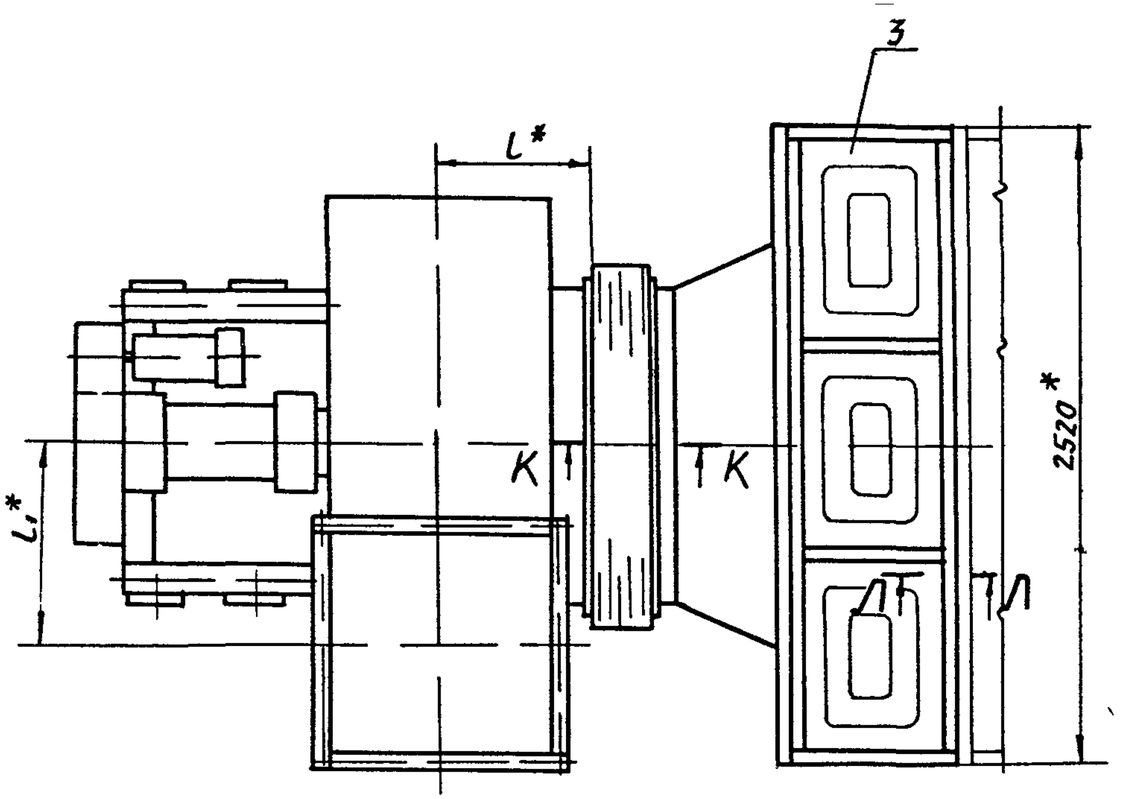

Ж-Ж (1:2)(1)

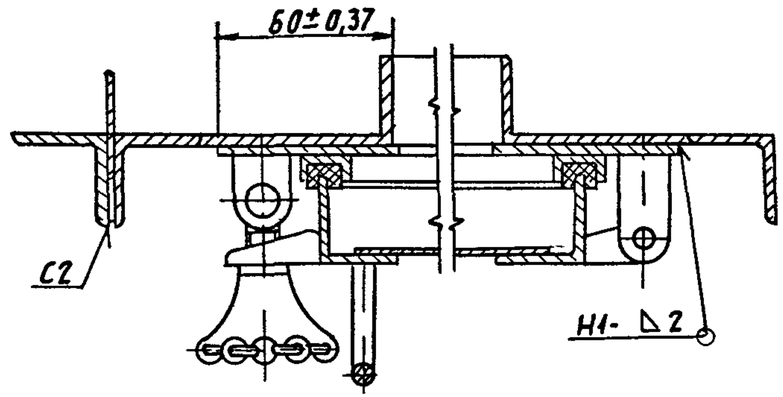

Л-Л (1:2)

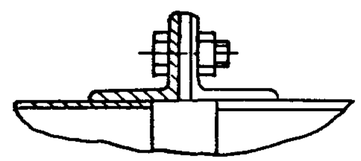

З(1:2)(1)

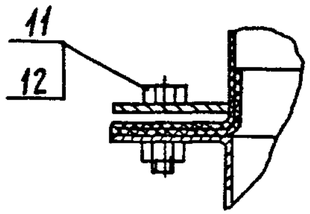

К-К (1:2)

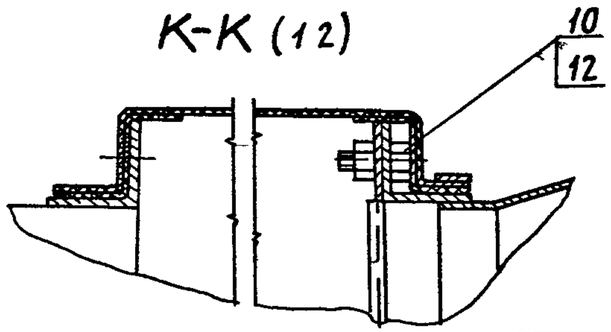

Изм	Лист	N докум	Подп	Дата	А1А 421 000 СБ	Лист 2

Подп и дата | Инв N дубл | Взам инв N | Подп и дата | Инв N подл

А1А421.000 СБ

Рис. 2
Остальное - см рис 1

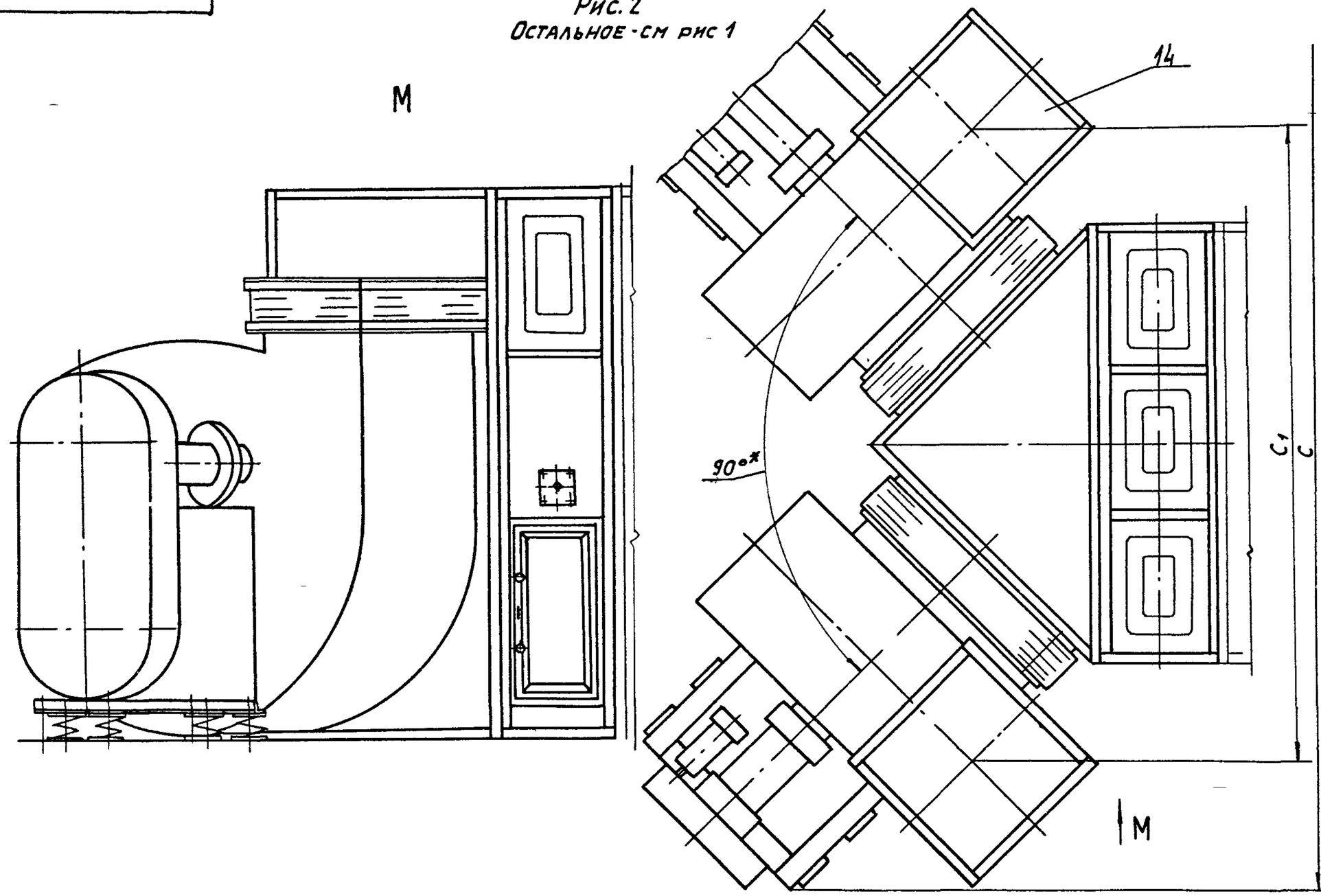

Серия 5.904-75.94 Выпуск 1-5

Инв.№ подл.	Подп. и дата	Взам. инв.№	Инв.№ дубл.	Подп. и дата

Изм.	Лист	N докум.	Подп.	Дата	А1А421.000 СБ	Лист 3

А1А421 000СБ

Серия 5.904-75.94 Выпуск 1-5

Обозначение	Тип вентилятора	Рис	Размеры, мм																	Масса кг
			A	A_1	A_2	B	B_1	B	B_1	C	C_1	H	H_1	L	l	L_1	t	n	
А1А421 000	В Ц4-75-12,5	1	875	925	925	750	750	25	25	4300	3370	2720	1650	3295	543,5	812	125	6	1445
-01		2																	2670
-02	В.Ц4-75-16-02	1	1120	1174	1176	1008	1176	166	—	7880	4110	2750	1440	3985	664	1040	168	7	3050

Инв.№ подл. | Подп. и дата | Взам. инв.№ | Инв.№ дубл. | Подп. и дата

Серия 5.004-75 94 Выпуск 1-5

Формат	Зона	Поз	Обозначение	Наименование	Кол	Примечание
				Документация		
А3			А1А421 010 СБ	Сборочный чертеж		
				Детали		
А4		1	А1А421.003	Плита	1	
А4		2	А1А421 004	Прокладка	1	
А4		3	А1А421.005	Бобышка	1	
А4		4	А1А421.006	Прокладка	1	
А4		5	А1А421.007	Пробка	1	
А4		6	А1А421.008	Планка	2	
А4		7	А1А421.009	Стяжка	3	
А4		8	А1А421.011	Стенка	1	
А4		9	А1А421 012	Стойка	1	
А4		10	А1А421.013	Стенка	1	
А4		11	А1А421 014	Профиль	2	
		12	-01	Профиль	2	
54		13	А1А421.015	Стойка		
				Уголок 35х35х3 ГОСТ 8509-86		
				Ст3 ГОСТ 535-88		
				L=3109-5,4	1	5,0 кг
54		14	А1А421.016	Стенка		
				Лист 0,8 ГОСТ 19903-74		
				ОК360В ГОСТ 16523-89		
				215-1,15 х 695-2,0	1	0,95 кг

Инв.№ подл. | Подп. и дата | Взам. инв.№ | Инв.№ дубл. | Подп. и дата

Изм	Лист	N докум.	Подп.	Дата	А1А421.010		
Разраб.		Золобуева			Панель передняя	Лит	Лист 1	Листов 2
Пров.		Литвак				И		
Нач.тр.		Литвак				Сантехниипроект		
Н.контр.		Фрадкин						
Утв.		Спивак						

Формат А4

Формат	Зона	Поз	Обозначение	Наименование	Кол	Примечание
				Стандартные изделия		
		15		Болт М10-6g х 20.36		
				ГОСТ 7798-70	4	
		16		Гайка М10-6Н.4		
				ГОСТ 5915-70	4	

Инв.№ подл. | Подп. и дата | Взам. инв.№ | Инв.№ дубл. | Подп. и дата

Изм	Лист	N докум.	Подп.	Дата	А1А421.010	Лист 2

Формат А4

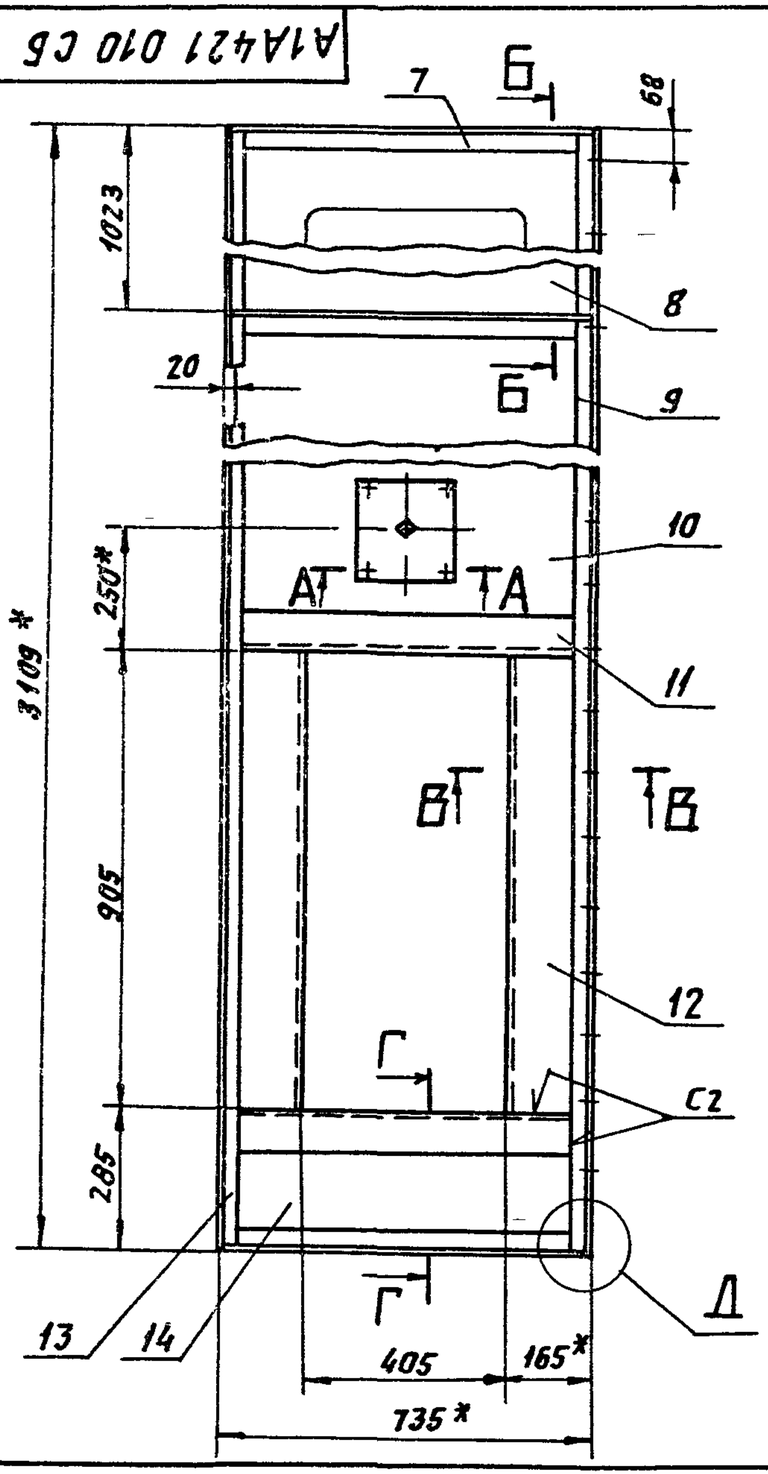

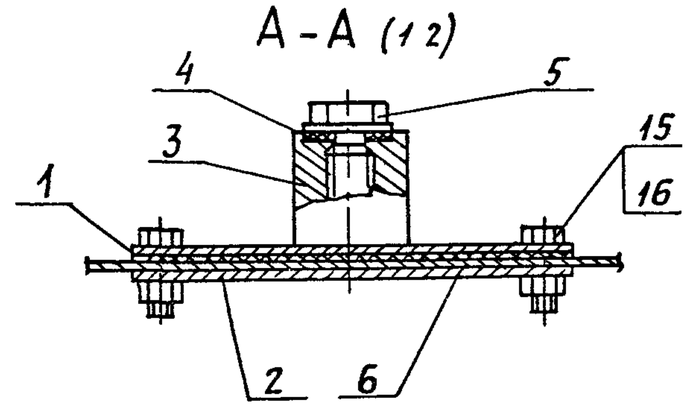

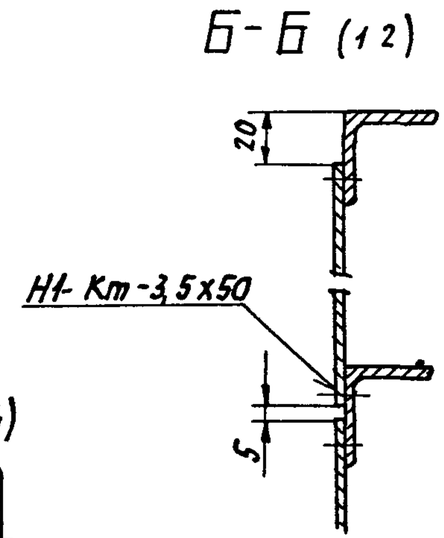

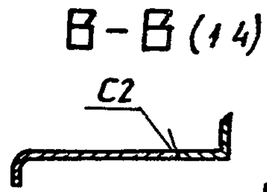

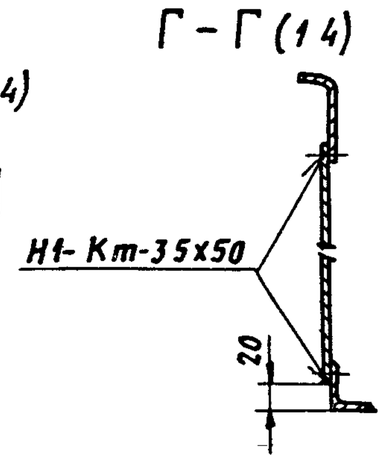

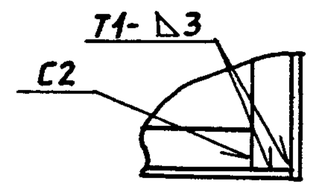

1 * Размеры для справок

2 Неуказанные предельные отклонения размеров $H14$, $h14$, $\pm \frac{t2}{2}$

3 Сварные швы Т1 и С2 по ГОСТ 5264-80, сварной шов Н1-Кт по ГОСТ 15878-79

Изм.	Лист	N докум.	Подп.	Дата	А1А421 010СБ		
Разраб.		Волобуева			Панель передняя	Лит.	Масса	Масшт.
Пров.		Литвак				Н	286	1:10
Нач. гр.		Литвак				Лист	Листов 1	
Гл. спец.		Грановский				Сантехниипроект		
Н. контр.		Фрадкин						
Утв.		Спивак						

Инв. N подл. | Подп. и дата | Взам. инв. N | Инв. N дубл. | Подп. и дата

Серия 5 904-75 94 Выпуск 1-5

Инв N подл | Подп и дата | Взам инв N | Инв N дубл | Подп и дата

А1А421 003

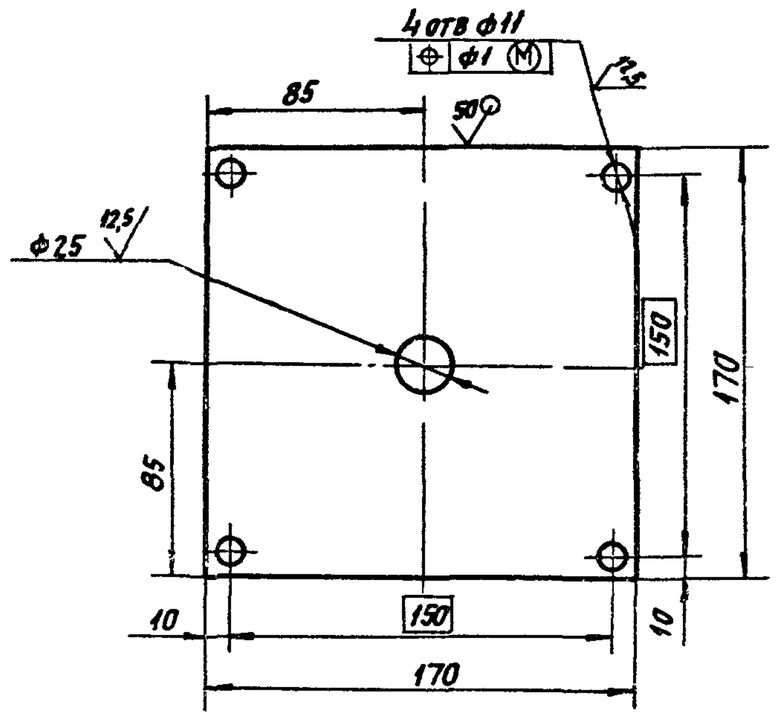

Неуказанные предельные отклонения размеров H14, h14, $\pm \frac{t_2}{2}$

Изм	Лист	N докум.	Подп.	Дата	А1А421 003			
Разраб		Рубинская			Плита	Лит	Масса	Масшт
Пров		Литвак				И	0,4	1:2
Нач гр		Литвак				Лист	Листов 1	
Гл. спец					Лист 4 ГОСТ 19903-74 / Ст 3 ГОСТ 14637-89	Сантехниипроект		
Н контр		Фрадкин						
Утв		Сливак						

Формат А4

А1А421 004

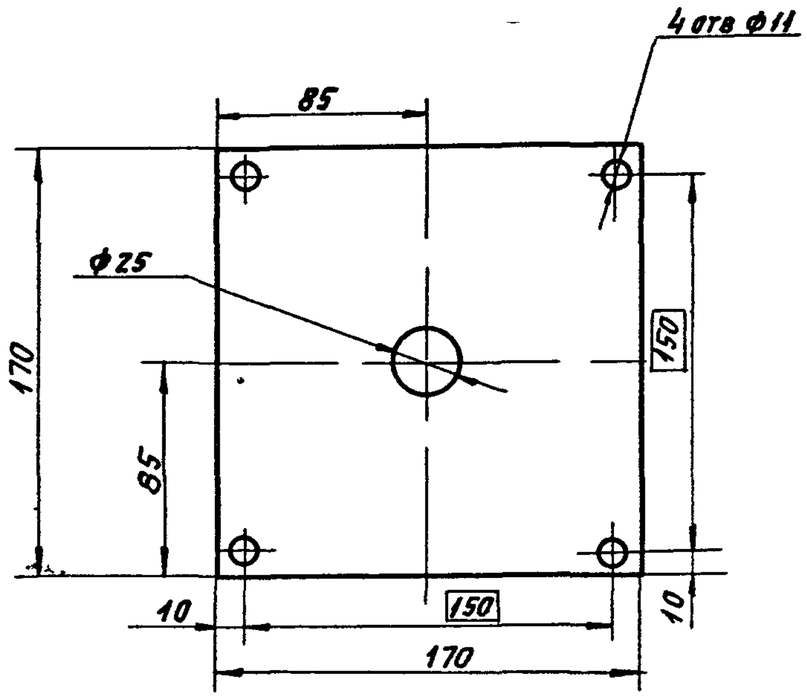

Неуказанные предельные отклонения размеров H14, h14, $\pm \frac{t_2}{2}$

Изм	Лист	N докум	Подп	Дата	А1А421 004			
Разраб		Рубинская			Прокладка	Лит	Масса	Масшт
Пров		Литвак				И	0,08	1:2
Нач гр		Литвак				Лист	Листов 1	
Гл спец					Паронит ПОН А 3,0 ГОСТ 481-80	Сантехниипроект		
Н контр		Фрадкин						
Утв		Сливак						

Инв N подл | Подп и дата | Взам инв N | Инв N дубл | Подп и дата

Серия 5.904-75 94 Выпуск 1-5

А1А421007

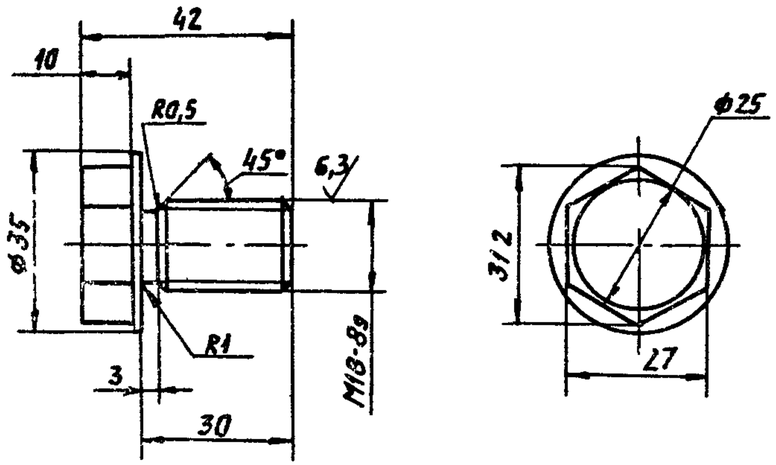

Неуказанные предельные отклонения размеров h14

					А1А421 007			
Изм	Лист	N докум	Подп	Дата	Пробка	Лит	Масса	Масшт
Разраб		Рувинская				И	0,1	1:1
Пров		Литвак				Лист	Листов 1	
Нач гр		Литвак						
Гл спец								
Н. контр		Фрадкин			Ст 3 ГОСТ 380-88	Сантехниипроект		
Утв		Спивак						

Подп и дата | Инв. N дубл. | Взам. инв. N | Подп и дата | Инв. N подл.

Формат А4

А1А421008

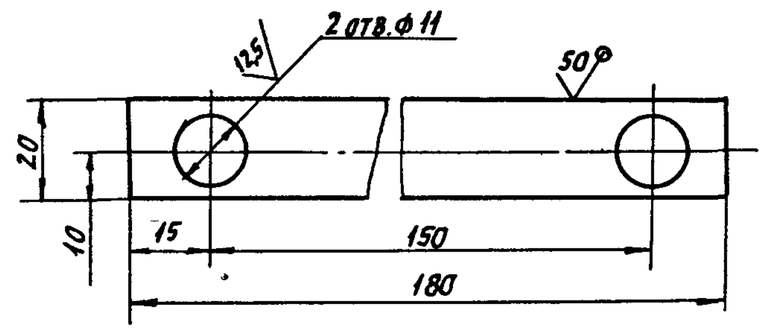

Неуказанные предельные отклонения размеров H14, h14, $\pm \frac{t_2}{2}$

					А1А421 008			
Изм	Лист	N докум.	Подп.	Дата	Планка	Лит	Масса	Масшт
Разраб		Рувинская				И	0,08	1:1
Пров		Литвак				Лист	Листов 1	
Нач гр		Литвак						
Гл спец								
Н контр		Фрадкин			Лист 3 ГОСТ 19903-74 / ОК360 ГОСТ 16523-89	Сантехниипроект		
Утв		Спивак						

Подп и дата | Инв. N дубл. | Взам. инв. N | Подп и дата | Инв. N подл.

Формат А4

Серия 5.904-75.94 Выпуск 1-5

А1А421.009

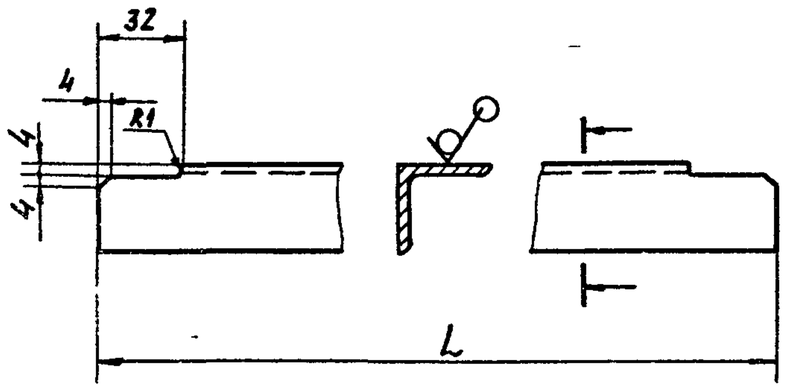

Обозначение	L, мм	Масса, кг
А1А421.009	729	1,17
-01	916	1,5

Неуказанные предельные отклонения размеров: H14; h14.

Изм	Лист	N докум	Подп	Дата	А1А421 009			
Разраб		Волобуева			Стяжка	Лит	Масса	Масшт
Пров		Литвак				Н	см. таб	—
Нач гр		Литвак				Лист	Листов 1	
Гл спец		Грановский			Уголок 35х35х3 ГОСТ 8509-86 / Ст 3 ГОСТ 535-88	САНТЕХНИИПРОЕКТ		
Н контр		Фрадкин						
Утв		Спивак						

Подп и дата | Инв N дубл | Взам инв N | Подп и дата | Инв N подл

Формат А4

А1А421.011

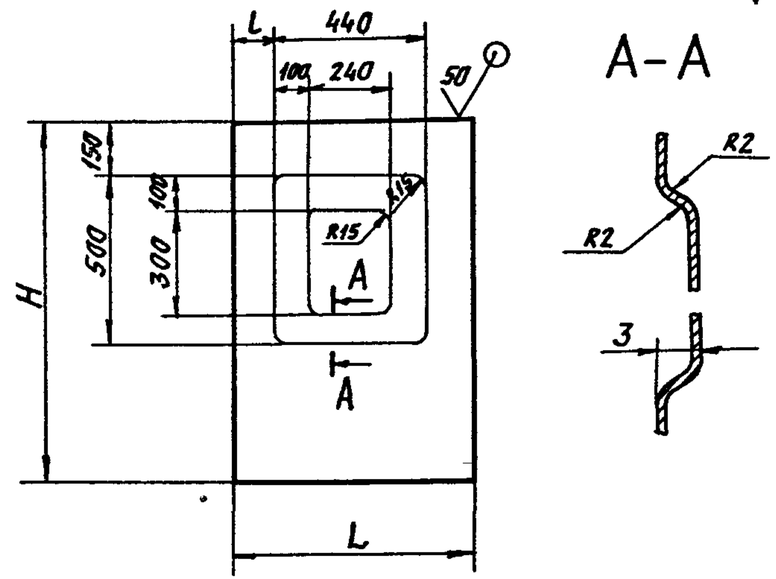

Обозначение	Размеры, мм			Масса, кг
	H	L	L	
А1А421.011	1018	695	125	4,5
-01	823			3,6
-02	882	800	180	4,4

Неуказанные предельные отклонения размеров: h14; $\pm \frac{t2}{2}$.

Изм	Лист	N докум	Подп	Дата	А1А421 011			
Разраб		Волобуева			Стенка	Лит.	Масса	Масшт
Пров		Литвак				Н	см. таб	—
Нач гр		Литвак				Лист	Листов 1	
Гл спец		Грановский			Лист 0,8 ГОСТ 19903-74 / ОК360В ГОСТ 16523-89	САНТЕХНИИПРОЕКТ		
Н.контр.		Фрадкин						
Утв		Спивак						

Подп и дата | Инв N дубл | Взам инв N | Подп и дата | Инв N подл

Формат А4

Серия 5.904-75.94 Выпуск 1-5

А1А421.012

(✓)

А1А421.012-изображено
А1А421.012-01-зеркальное отражение

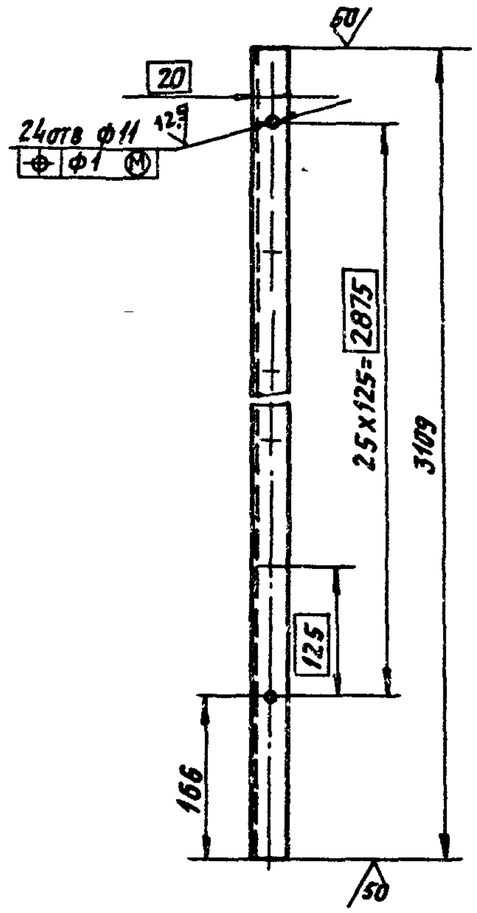

Неуказанные предельные отклонения размеров: $H14; h14; \pm \frac{t2}{2}$

Изм.	Лист	N докум.	Подп.	Дата	А1А 421.012		
Разраб.		Рувинская			Стойка	Лит.	Масса	Масшт.
Пров.		Литвак				Н	5,0	1:5
Нач. гр.		Литвак				Лист	Листов 1
Н. контр.		Фрадкин			35х35х3 ГОСТ 8509-88 / Уголок Ст 3 ГОСТ 535-88	САНТЕХНИИПРОЕКТ	
Утв.		Спивак					

Подп. и дата | Взам. инв. N | Инв. N дубл. | Подп. и дата | Инв. N подл.

Формат А4

А1А421.013

(✓)

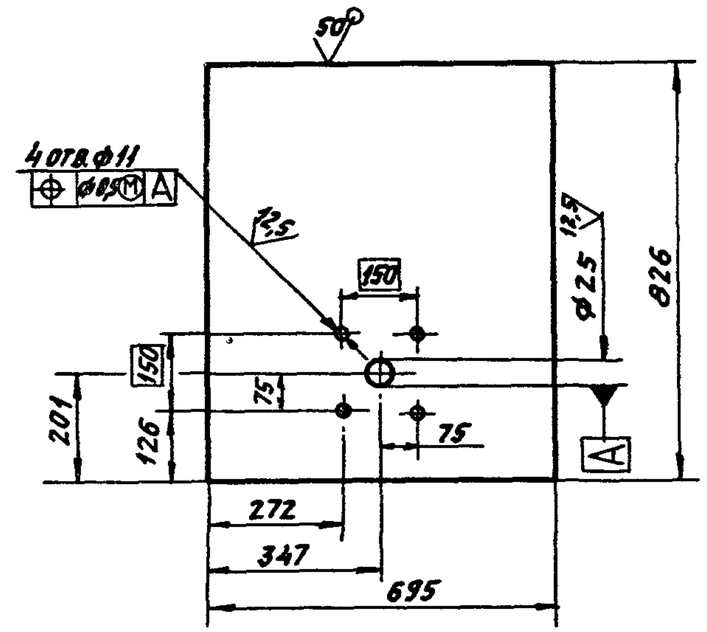

Неуказанные предельные отклонения размеров: $H14; h14; \pm \frac{t2}{2}$

Изм.	Лист	N докум.	Подп.	Дата	А1А 421.013		
Разраб.		Рувинская			Стенка	Лит.	Масса	Масшт.
Пров.		Литвак				Н	3,7	1:10
Нач. гр.		Литвак				Лист	Листов 1
Гл. спец.					Лист 0,8 ГОСТ 19903-74 / ОК 360В ГОСТ 16523-89	САНТЕХНИИПРОЕКТ	
Н. контр.		Фрадкин					
Утв.		Спивак					

Подп. и дата | Взам. инв. N | Инв. N дубл. | Подп. и дата | Инв. N подл.

Формат А4

Серия 5.904-75 04 Выпуск 1-5

А1А421014

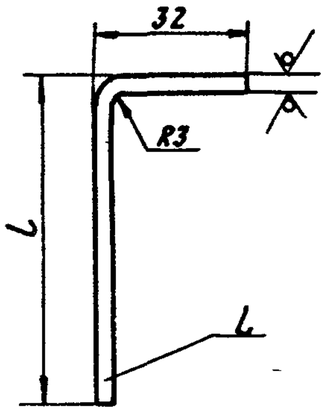

Обозначение	Размеры, мм		Масса кг
	L	l	
А1А421 014	665	65	1,48
-01	905	130	3,4
-02	1709	65	2,6

Неуказанные предельные отклонения размеров: H14, h14

Изм	Лист	N докум	Подп.	Дата
Разраб.		Рубинская		
Пров.		Литвак		
Нач.гр.		Литвак		
Гл.спец.				
Н.контр.		Фрядкин		
Утв.		Сливак		

А1А421 014

Профиль

Лит. Н | Масса см табл | Масшт. -

Лист | Листов 1

3 ГОСТ 19903-74
Лист ОК360В ГОСТ 16523-89

САНТЕХНИИПРОЕКТ

Формат А4

Подп. и дата | Инв. N дубл. | Взам. инв. N | Подп. и дата | Инв. N подл.

17

Формат	Зона	Поз	Обозначение	Наименование	Кол.	Примечание
				Документация		
А3			А1А421 020 СБ	Сборочный чертеж		
				Детали		
А4		1	А1А421.009	Стяжка	4	
А4		2	А1А421.011	Стенка	3	
А4		3	А1А421 012	Стойка	1	
Б4		4	А1А421.021	Стойка		
				Уголок 35х35х3 ГОСТ 8509-86		
				Ст3 ГОСТ 535-88		
				L=3109-5,4	1	5,0 кг

Изм	Лист	N докум	Подп.	Дата
Разраб.		Волобуева		
Пров.		Литвак		
Нач.гр.		Литвак		
Н.контр.		Фрядкин		
Утв.		Сливак		

А1А421.020

Панель задняя

Лит. Н | Лист | Листов 1

САНТЕХНИИПРОЕКТ

Подп. и дата | Инв. N дубл. | Взам. инв. N | Подп. и дата | Инв. N подл.

Формат А4

А1А421.020 СБ

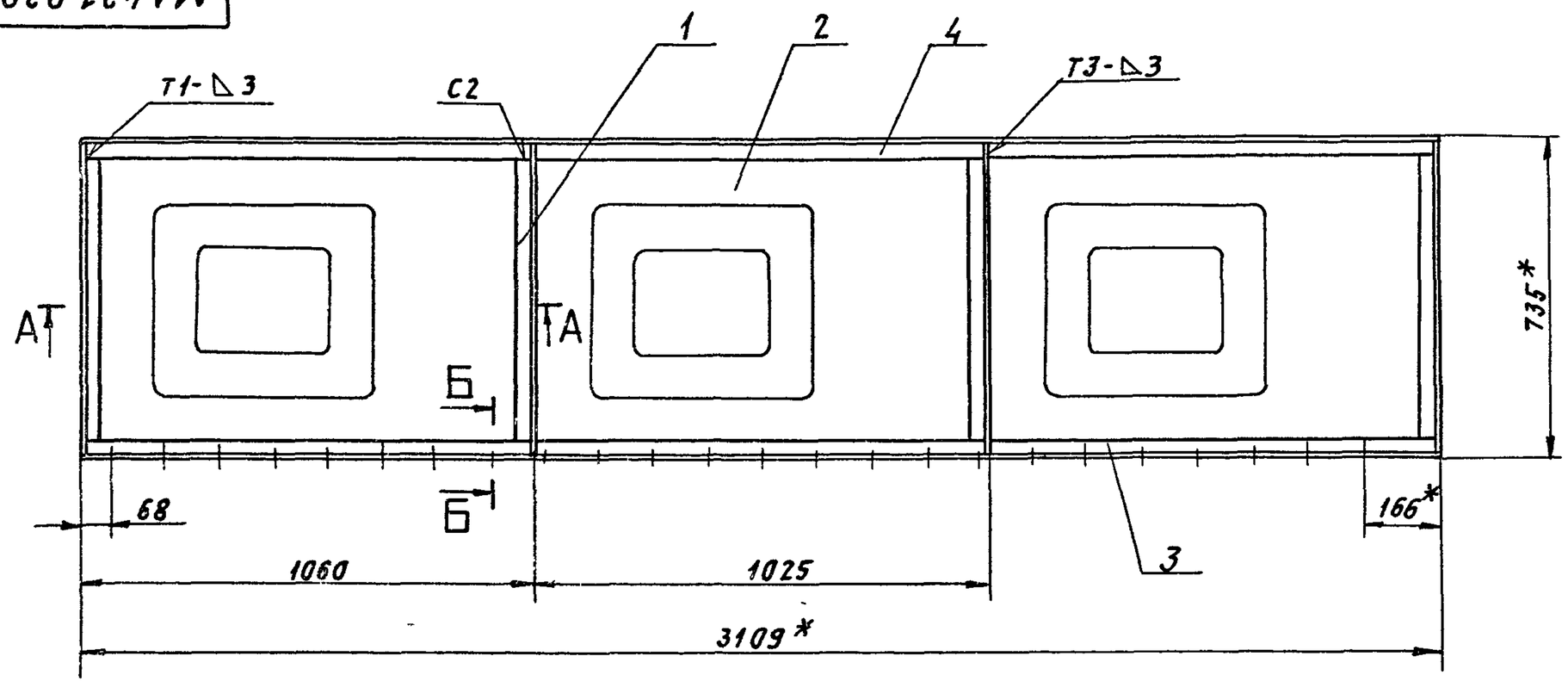

А - А (1:2)

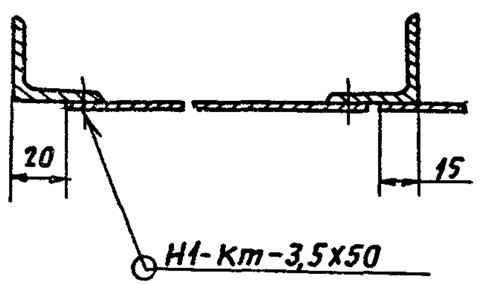

Б - Б (1:2)

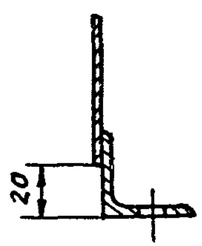

1.* Размеры для справок.

2. Неуказанные предельные отклонения размеров $\pm \frac{t2}{2}$.

3. Сварные швы по ГОСТ 5264-80; сварной шов Н1-Кт по ГОСТ 16878-79.

					А1А421.020СБ			
Изм	Лист	N докум.	Подп	Дата	Панель задняя	Лит	Масса	Масшт
Разраб.		Волобуева				Н	28,2	1:10
Пров		Литвак				Лист	Листов 1	
Нач гр		Литвак						
Гл спец		Грицовский						
Н.контр		Фрадкин				Сантехниипроект		
Утв.		Спивак						

Инв N подл | Подп. и дата | Взам инв N | Инв. N дубл. | Подп. и дата | Серия 5.904-75 94 | Выпуск 1-5

Серия 5.904-75.94 Выпуск 1-5

А1А421.031

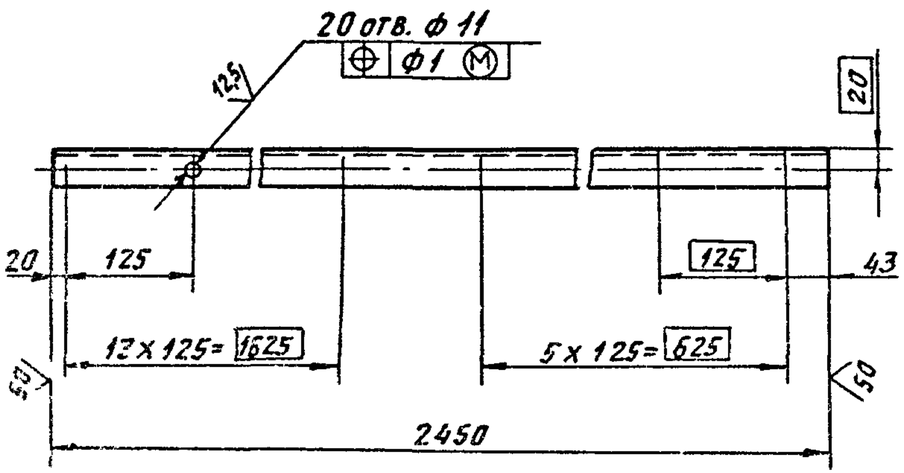

Неуказанные предельные отклонения размеров: H14; h14, $\pm \frac{t_2}{2}$

Изм	Лист	N докум	Подп	Дата	А1А421.031			
Разраб.	Васеуева				Полка	Лит	Масса	Масшт
Пров	Литвак					Н	4,0	1:5
Т контр	Литвак					Лист	Листов 1	
Гл спец	Грачевский				Уголок 35х35х3 ГОСТ 8509-86 / Ст3 ГОСТ 535-88	САНТЕХНИИПРОЕКТ		
Н контр	Фрадкин							
Утв	Спивак							

Подп и дата | Взам инв N | Инв N дубл | Подп и дата | Инв N подл

Формат А4

Форм	Зона	Поз	Обозначение	Наименование	Кол	Примечание
				Документация		
А3			А1А421.030 СБ	Сборочный чертеж		
				Детали		
А4		1	А1А421.009	Стяжка	2	
А4		2	А1А421.011-01	Стенка	3	
А4		3	А1А421.031	Полка	1	
Б4		4	А1А421.032	Стяжка		
				Уголок 35х35х3 ГОСТ 8509-86 / Ст3 ГОСТ 535-88		
				L = 735-2,0	2	1,2 кг
Б4		5	А1А421.033	Стяжка		
				Уголок 35х35х3 ГОСТ 8509-86 / Ст3 ГОСТ 535-88		
				L = 2450-4,4	1	4,0 кг

Изм	Лист	N докум	Подп	Дата	А1А421.030			
Разраб.	Володбуева				Панель верхняя	Лит	Лист	Листов
Пров	Литвак					Н		1
Нач гр	Литвак					САНТЕХНИИПРОЕКТ		
Н контр	Фрадкин							
Утв	Спивак							

Подп и дата | Взам инв N | Инв N дубл | Подп и дата | Инв N подл

Формат А4

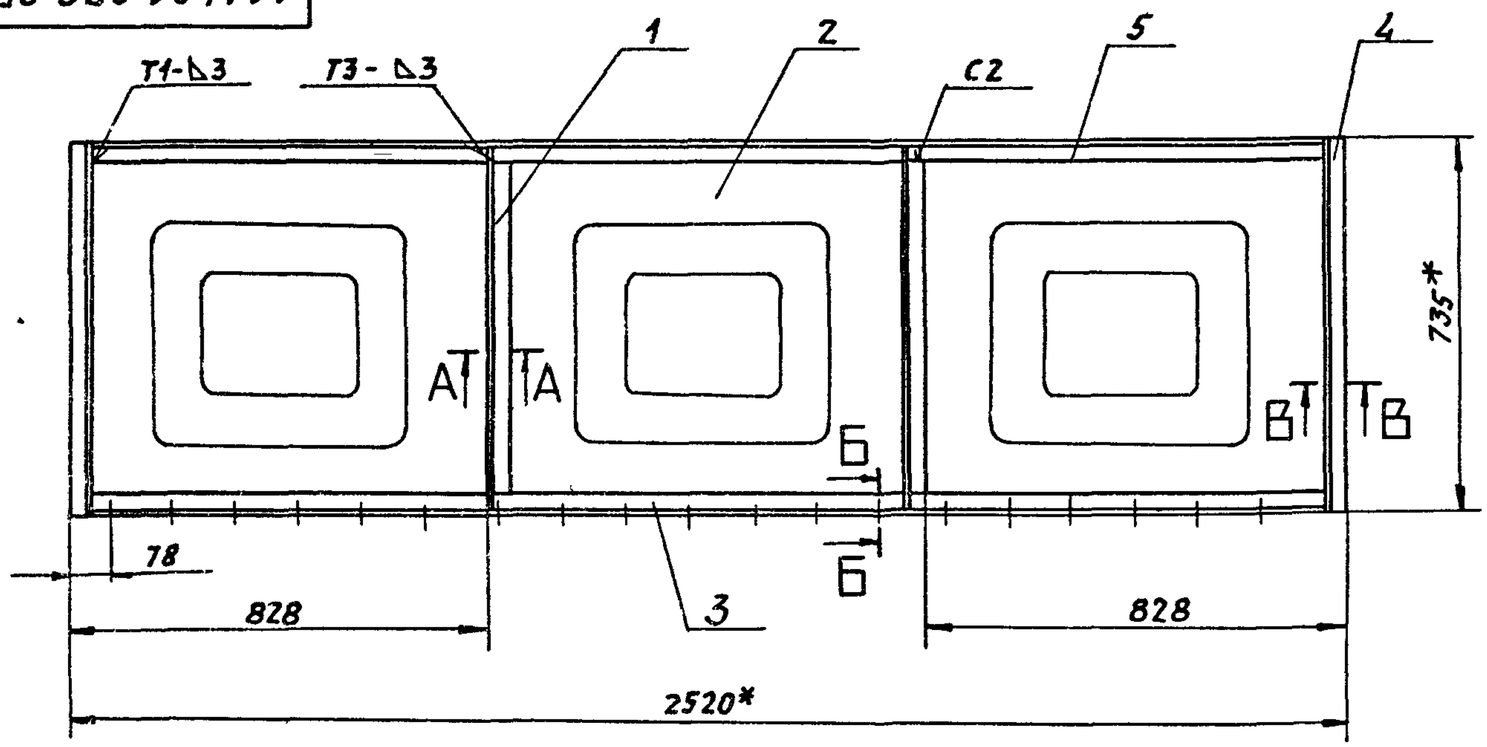

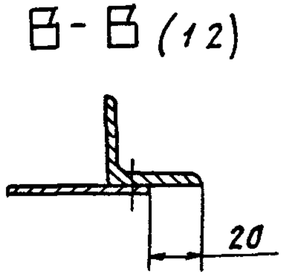

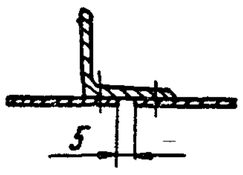

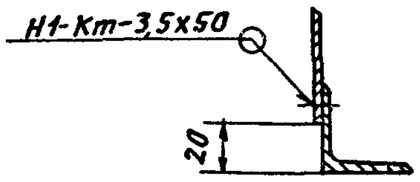

1 * Размеры для справок

2 Неуказанные предельные отклонения размеров $\pm \frac{t_2}{2}$

3 Сварные швы Т1, Т3, С2 по ГОСТ 5264-80, шов Н1-Кт по ГОСТ 15878-79

					А1А 421 030 СБ			
Изм	Лист	N докум	Подп	Дата	Панель верхняя	Лит	Масса	Масшт
Разраб		Волобуева				Н	13,82	1:10
Пров		Литвак				Лист	Листов 1	
Т контр.		Литвак						
Гл спец		Грановский				Сантехниипроект		
Н контр		Фрадкин						
Утв		Спивак						

Серия 5.904-75 94 Выпуск 1-5

Инв. N подл. | Подп. и дата | Взам. инв. N | Инв. N дубл. | Подп. и дата

Формат	Зона	Поз.	Обозначение	Наименование	Кол.	Примечание
				Документация		
А3			А1А421.040СБ	Сборочный чертеж		
				Детали		
А3		1	А1А421.041	Кольцо	1	
		2	-01	Кольцо	1	
		3	-02	Кольцо	1	
		4	-03	Кольцо	1	
			Переменные данные для исполнений:			
				А1А421.040		
				Детали		
А4		5	А1А421.042	Фланец	1	
Б4		6	А1А421.043	Пруток		
				Круг 6,0 ГОСТ 2590-88		
				Ст3 ГОСТ 535-88		
				L=456-1,56	4	0,1 кг
Б4		7	А1А421.044	Пруток		
				Круг 6,0 ГОСТ 2590-88		
				Ст3 ГОСТ 535-88		
				L=525-2,0	8	0,2 кг

Изм.	Лист	N докум.	Подп.	Дата
Разраб.		Рувинская		
Пров.		Литвак		
Нач.гр.		Литвак		
Н.контр.		Фрадкин		
Утв.		Спивак		

А1А421.040

Решетка ограждающая

Лит.	Лист	Листов
И	1	2

САНТЕХНИИПРОЕКТ

Формат: А4

Выпуск 1-5

Серия 5.904-75.94

Инв.N подл. | Подп. и дата | Взам.инв.N | Инв.N дубл. | Подп. и дата

Формат	Зона	Поз.	Обозначение	Наименование	Кол.	Примечание
				А1А421.040-01		
				Детали		
А4		5	А1А421.042-01	Фланец	1	
Б4		6	А1А421.045	Пруток		
				Круг 6,0 ГОСТ 2590-88		
				Ст3 ГОСТ 535-88		
				L=600-2,0	4	0,2 кг
Б4		7	А1А421.046	Пруток		
				Круг 6,0 ГОСТ 2590-88		
				Ст3 ГОСТ 535-88		
				L=700-2,0	8	0,16 кг
А4		8	А1А421.041-04	Кольцо	1	

Инв.N подл. | Подп. и дата | Взам.инв.N | Инв.N дубл. | Подп. и дата

Изм.	Лист	N докум.	Подп.	Дата

А1А421.040

Лист 2

А1А421.040СБ

Серия 5.904-75 94 Выпуск 1-5

Рис 1

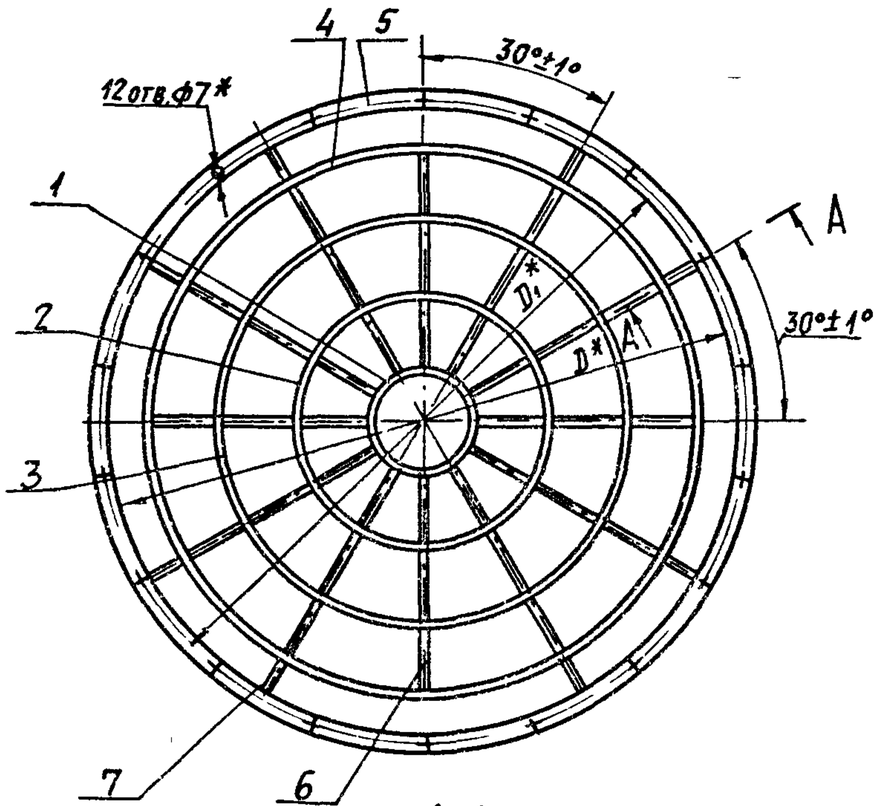

А-А

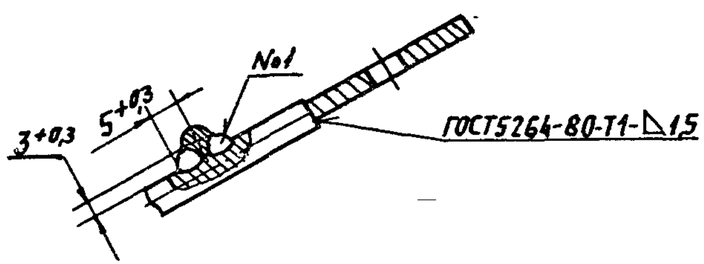

Рис. 2
Остальное- см рис. 1

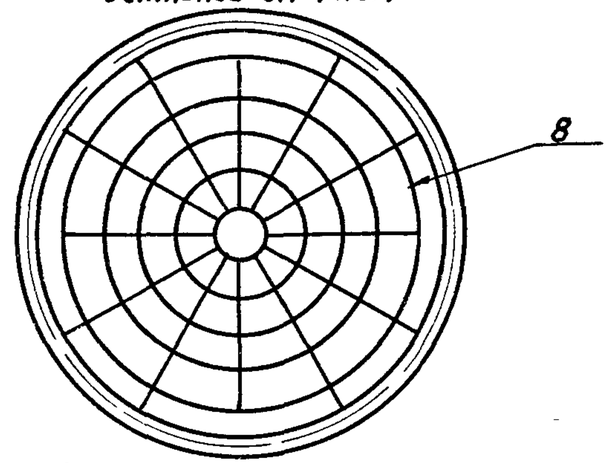

Обозначение	Рис	Размеры, мм		Масса, кг
		D	D_1	
А1А421.040	1	1250	1290	8,0
-01	2	1600	1660	10,9

1* Размеры для справок
2. Сварной шов №1- сварка ручная, дуговая

Изм	Лист	N докум	Подп	Дата	А1А421.040СБ
Разраб	Рувинская				Решетка ограждающая
Пров	Литвак				Лит: И; Масса: см. табл; Масшт: —
Нач гр	Литвак				Лист; Листов 1
Гл. спец	Грановский				
Н. контр	Фрадкин				Сантехниипроект
Утв	Спивак				

Инв.N подл. | Подп. и дата | Взам. инв.N | Инв.N дубл. | Подп. и дата

Серия 5.904-75 94 выпуск 1-5

А1А421 041

(√)/50

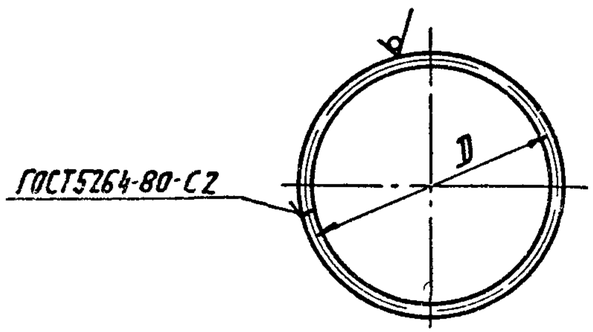

Обозначение	D, мм	Масса, кг
А1А421.041	200	0,14
—01	500	0,34
—02	800	0,56
—03	1100	0,77
—04	1400	0,98

Неуказанные предельные отклонения размеров $\pm \frac{t_2}{2}$

Изм	Лист	N докум	Подп	Дата	А1А421.041		
Разраб		Рубинская			Кольцо	Лит	Масса	Масшт
Пров		Литвак				Н	см табл	—
Нач гр		Литвак				Лист	Листов 1
Гл спец					Круг 6,0 ГОСТ 2590-88 / Ст 3 ГОСТ 535-88	САНТЕХНИИПРОЕКТ	
Н контр		Фрадкин					
Утв		Сливак					

Инв N подл | Подп и дата | Взам инв N | Инв N дубл | Подп и дата

Формат А4

А1А421 042

(√)/А

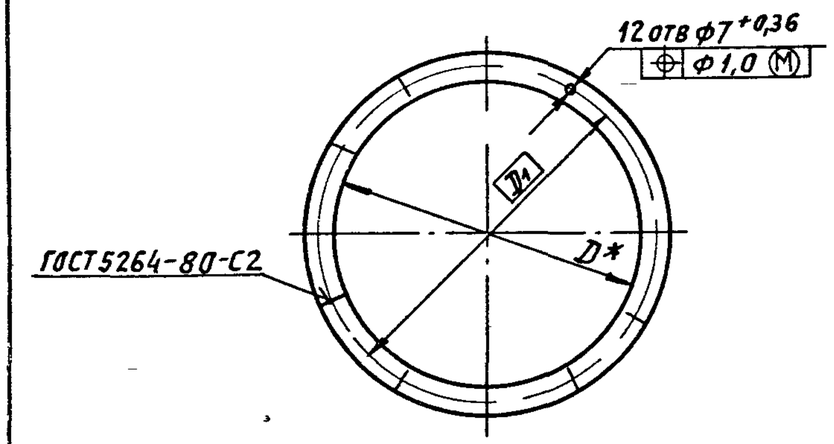

Обозначение	Материал	Размеры, мм D	Размеры, мм D_1	Масса, кг
А1А421 042	4x36 ГОСТ 103-76 / Полоса Ст3 ГОСТ 535-88	1250	1290	4,6
—01	4x45 ГОСТ 103-76 / Полоса Ст3 ГОСТ 535-88	1600	1660	7,3

* Размер для справок

Изм	Лист	N докум	Подп.	Дата	А1А421 042		
Разраб		Рубинская			Фланец	Лит	Масса	Масшт
Пров.		Литвак				Н	см табл	—
Нач гр		Литвак				Лист	Листов 1
Гл спец					см. табл	САНТЕХНИИПРОЕКТ	
Н контр		Фрадкин					
Утв		Сливак					

Инв N подл | Подп и дата | Взам инв N | Инв N дубл | Подп и дата

Формат А4

Выпуск 1-5

Серия 5.904-75.94

А1А421 005

125 √(√)

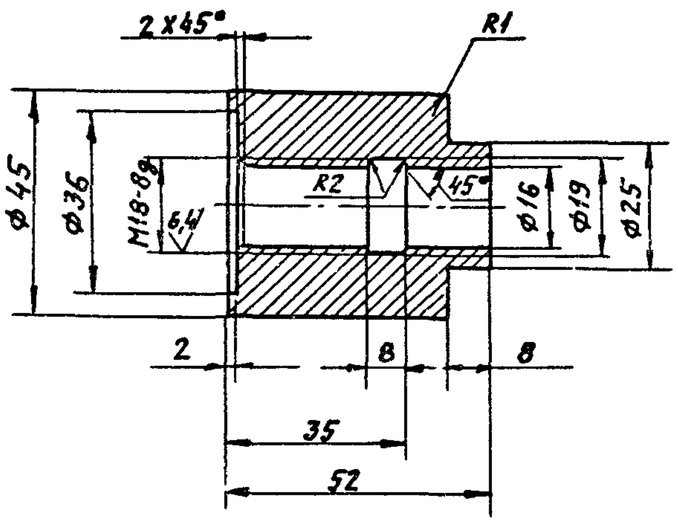

Неуказанные предельные отклонения размеров $H14, h14, \pm\frac{t_2}{2}$

Изм	Лист	N докум	Подп	Дата	А1А421 005			
Разраб		Рувинская			Бобышка	Лит	Масса	Масшт
Пров		Литвак				И	0,53	11
Нач.гр		Литвак				Лист	Листов 1	
Гл.спец								
Н.контр		Фрядкин			Ст 3 ГОСТ 380-88	САНТЕХНИИПРОЕКТ		
Утв		Спивак						

Инв N подл | Подп. и дата | Взам. инв N | Инв N дубл | Подп. и дата

Формат А4

Формат	Зона	Поз	Обозначение	Наименование	Кол	Примечание
				Документация		
А3			А1А421.050 СБ	Сборочный чертеж		
			Переменные данные	для исполнений:		
				А1А421.050		
				Сборочные единицы		
А4		1	А1А421 060	Сектор	1	
		2	-01	Сектор	1	
А4		3	А1А421 070	Конфузор	1	
				А1А421.050-01		
				Сборочные единицы		
А4		1	А1А421 060-02	Сектор	1	
		2	-03	Сектор	1	
А4		3	А1А421 070-01	Конфузор	1	

Инв N подл | Подп. и дата | Взам. инв N | Инв N дубл | Подп. и дата

Изм	Лист	N докум	Подп.	Дата	А1А421 050			
Разраб		Волобуева			Панель торцевая	Лит	Лист	Листов
Пров.		Литвак				И1		1
Нач гр		Литвак				САНТЕХНИИПРОЕКТ		
Н.контр		Фрядкин						
Утв.		Спивак						

Формат А4

А1А421.050СБ

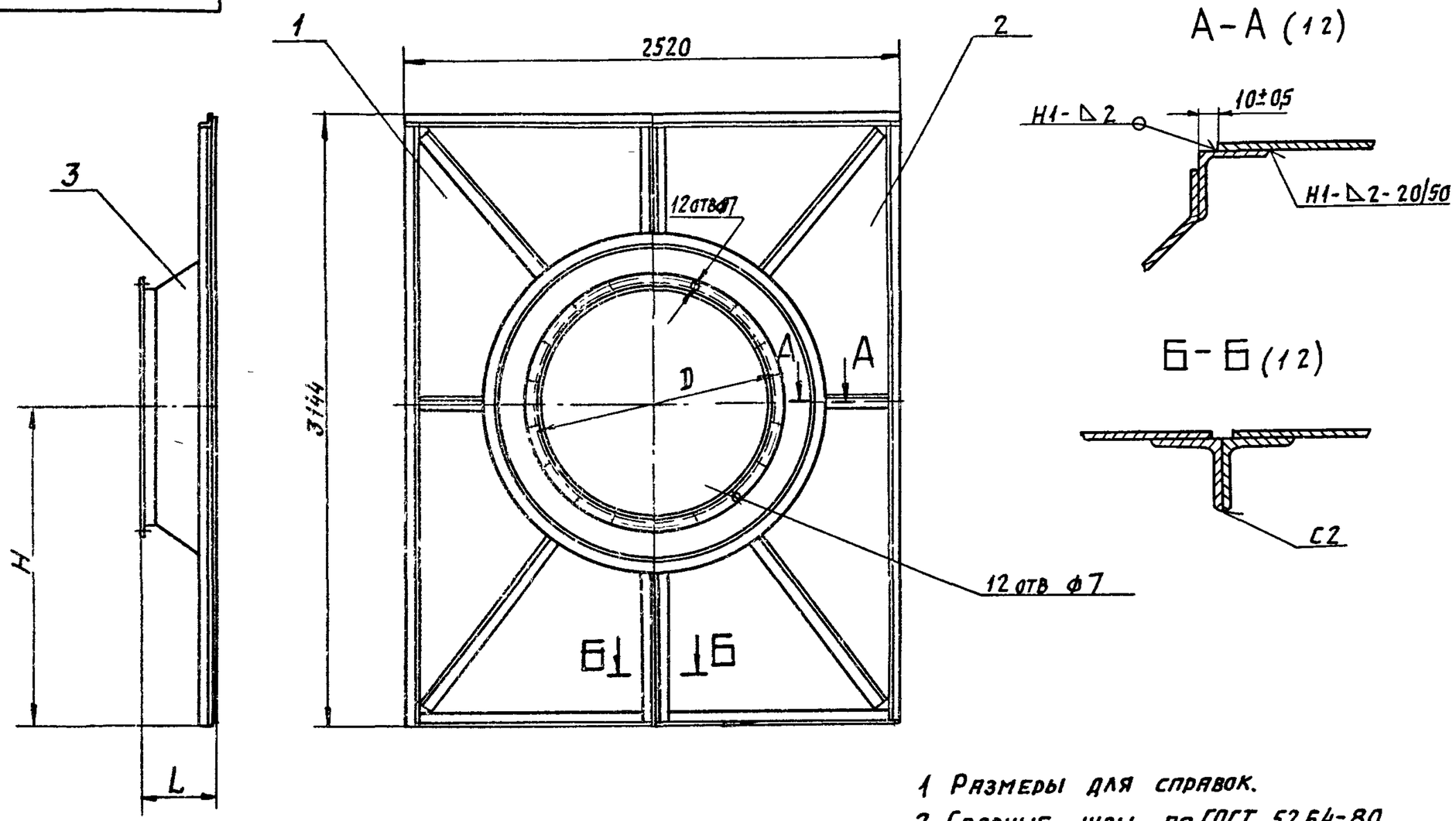

1 Размеры для справок.

2 Сварные швы по ГОСТ 5264-80

Обозначение	Размеры, мм			Масса, кг
	D	H	L	
А1А421 050	1290	1650	362	137,6
-01	1660	1440	302	119,8

Изм	Лист	N докум	Подп.	Дата	А1А421 050 СБ
Разраб.		Вольбуева			Панель торцевая
Пров		Литвяк			
Нач гр		Литвяк			
Гл спец		Грановский			
Н контр		Фрядкин			
Утв		Спивак			

Лит	Масса	Масшт
И	см. табл	–
Лист	Листов 1	

Сантехниипроект

Инв N подл | Подп и дата | Взам инв N | Инв N дубл | Подп и дата | Инв N подл

Серия 5.904-75 94 выпуск 1-5

Выпуск 1-5

Серия 5.904-75 94

Формат	Зона	Поз	Обозначение	Наименование	Кол	Примечание
				Документация		
А3			А1А421 060 СБ	Сборочный чертеж		
				Детали		
Б4		1	А1А421.061	Стяжка		
				Уголок 35х35х3 ГОСТ 8509-86		
				Ст3 ГОСТ 535-88		
				L=1260-3,1	1	2,0 кг
Б4		2	А1А421 062	Стойка		
				Уголок 35х35х3 ГОСТ 8509-86		
				Ст3 ГОСТ 535-88		
				L=3109-5,4	1	5,0 кг
			Переменные данные	для исполнений		
				А1А421 060		
				Детали		
А4		3	А1А421.063	Стенка	1	
А4		4	А1А421 064	Стяжка	1	
Б4		5	А1А421 065	Ребро		
				Уголок 35х35х3 ГОСТ 8509 86		
				Ст3 ГОСТ 535-88		
				L=1060-2,6	1	1,7 кг

Подп и дата | Взам инв № | Инв № дубл | Подп и дата | Инв № подл

Изм	Лист	N докум	Подп	Дата
Разраб	Волобуева			
Пров	Литвак			
Нач гр	Литвак			
Н контр	Фрадкин			
Утв	Сливак			

А1А421 060

Сектор

Лит	Лист	Листов
И	1	4

Сантехниипроект

Формат А4

Формат	Зона	Поз	Обозначение	Наименование	Кол	Примечание
Б4		6	А1А421 066	Ребро		
				Уголок 35х35х3 ГОСТ 8509-86		
				Ст3 ГОСТ 535-88		
				L=400-1,4	1	0,65 кг
Б4		7	А1А421 067	Ребро		
				Уголок 35х35х3 ГОСТ 8509-86		
				Ст3 ГОСТ 535-88		
				L=634-2,0	1	1,0 кг
Б4		8	А1А421 068	Ребро		
				Уголок 35х35х3 ГОСТ 8509-86		
				Ст3 ГОСТ 535-88		
				L=1180-2,6	1	1,9 кг
Б4		9	А1А421 069	Ребро		
				Уголок 35х35х3 ГОСТ 8509-86		
				Ст3 ГОСТ 535-88		
				L=825-2,3	1	1,4 кг
				А1А421 060-01		
				Детали		
А4		3	А1А421.063	Стенка	1	
А4		4	А1А421.064-01	Стяжка	1	
Б4		5	А1А421 065	Ребро		
				Уголок 35х35х3 ГОСТ 8509-86		
				Ст3 ГОСТ 535-88		
				L=1060-2,6	1	1,7 кг
Б4		6	А1А421 066	Ребро		
				Уголок 35х35х3 ГОСТ 8509-86		
				Ст3 ГОСТ 535-88		
				L=400-1,4	1	0,65 кг

Подп и дата | Взам инв № | Инв № дубл | Подп и дата | Инв № подл

Изм	Лист	N докум	Подп	Дата

А1А421 060

Лист 2

Формат	Зона	Поз	Обозначение	Наименование	Кол	Примечание
Б4		7	А1А421.067	Ребро		
				Уголок 35х35х3 ГОСТ 8509-86		
				Ст3 ГОСТ 535-88		
				L=634-2,0	1	1,0 кг
Б4		8	А1А421.068	Ребро		
				Уголок 35х35х3 ГОСТ 8509-86		
				Ст3 ГОСТ 535-88		
				L=1180-2,6	1	1,9 кг
Б4		9	А1А421.069	Ребро		
				Уголок 35х35х3 ГОСТ 8509-86		
				Ст3 ГОСТ 535-88		
				L=825-2,3	1	1,4 кг
				А1А421.060-02		
				Детали		
А4		3	А1А421.063-01	Стенка	1	
А4		4	А1А421.064	Стяжка	1	
Б4		5	А1А421.071	Ребро		
				Уголок 35х35х3 ГОСТ 8509-86		
				Ст3 ГОСТ 535-88		
				L=975-2,3	1	1,6 кг
Б4		6	А1А421.072	Ребро		
				Уголок 35х35х3 ГОСТ 8509-86		
				Ст3 ГОСТ 535-88		
				L=158-1,0	1	0,3 кг
Б4		7	А1А421.073	Ребро		
				Уголок 35х35х3 ГОСТ 8509-86		
				Ст3 ГОСТ 535-88		
				L=602-1,75	1	0,9 кг

Серия 5.904-75 вып.1-5

Инв. № подл. | Подп. и дата | Взам. инв. № | Инв. № дубл. | Подп. и дата

Изм. | Лист | N докум. | Подп. | Дата

А1А421.060

Лист 3

Формат: А4

Формат	Зона	Поз	Обозначение	Наименование	Кол	Примечание
Б4		8	А1А421.074	Ребро		
				Уголок 35х35х3 ГОСТ 8509-86		
				Ст3 ГОСТ 535-88		
				L=775-2,0	1	1,3 кг
Б4		9	А1А421.075	Ребро		
				Уголок 35х35х3 ГОСТ 8509-86		
				Ст3 ГОСТ 535-88		
				L=373-1,4	1	0,6 кг
				А1А421.060-03		
				Детали		
А4		3	А1А421.063-01	Стенка	1	
А4		4	А1А421.064-01	Стяжка	1	
Б4		5	А1А421.071	Ребро		
				Уголок 35х35х3 ГОСТ 8509-86		
				Ст3 ГОСТ 535-88		
				L=975-2,3	1	1,5 кг
Б4		6	А1А421.072	Ребро		
				Уголок 35х35х3 ГОСТ 8509-86		
				Ст3 ГОСТ 535-88		
				L=158-1,0	1	0,3 кг
Б4		7	А1А421.073	Ребро		
				Уголок 35х35х3 ГОСТ 8509-86		
				Ст3 ГОСТ 535-88		
				L=602-1,75	1	0,9 кг
Б4		8	А1А421.074	Ребро L=775-2,0		
				Уголок 35х35х3 ГОСТ 8509-86		
				Ст3 ГОСТ 535-88	1	1,3 кг
Б4		9	А1А421.075	Ребро L=373-1,4		
				Уголок 35х35х3 ГОСТ 8509-86		
				Ст3 ГОСТ 535-88	1	0,6 кг

Инв. № подл. | Подп. и дата | Взам. инв. № | Инв. № дубл. | Подп. и дата

Изм. | Лист | N докум. | Подп. | Дата

А1А421.060

Лист 4

Формат: А4

А1А421.060 СБ

Рис. 1

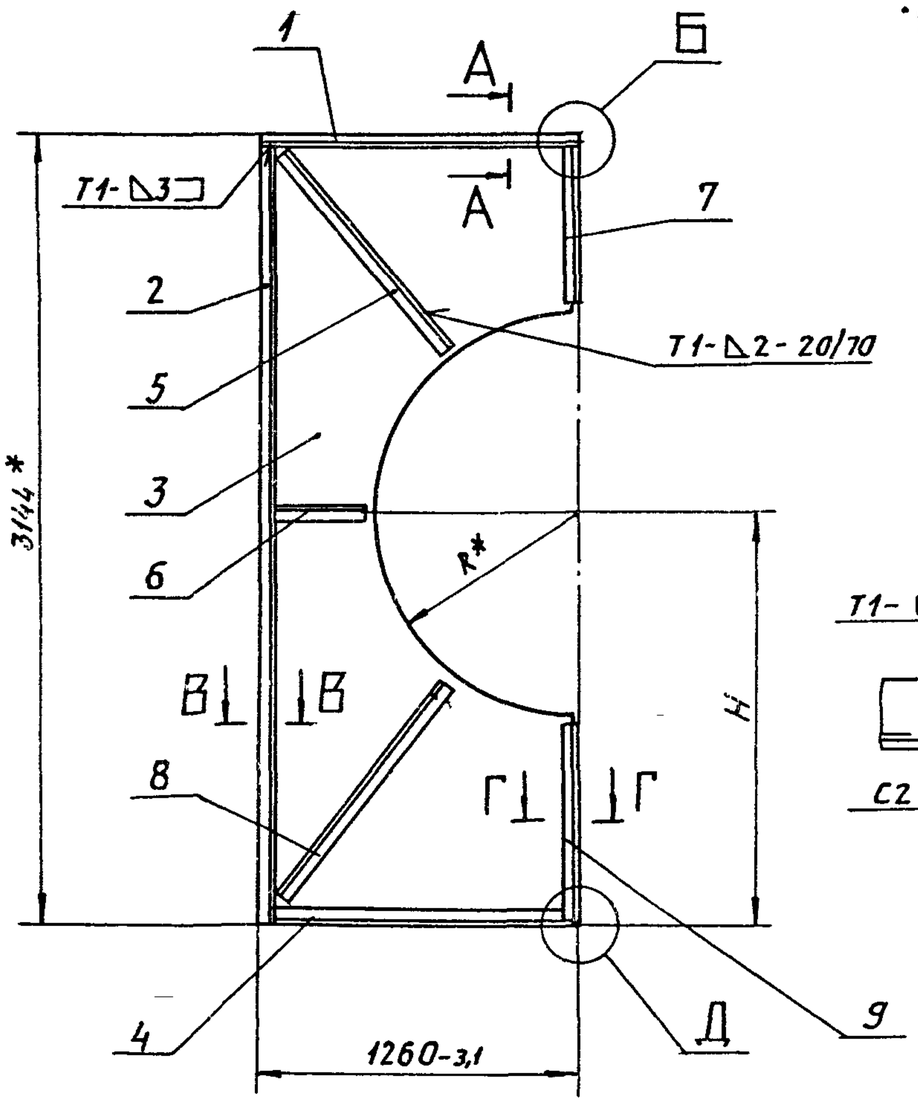

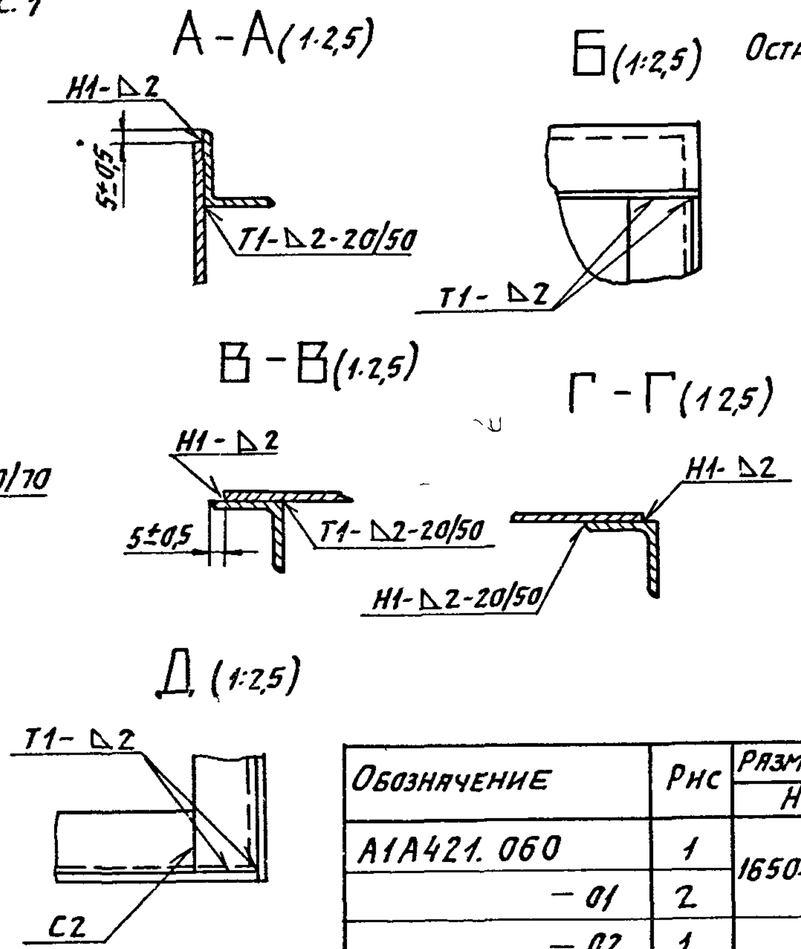

Рис 2

Остальное-см рис. 1

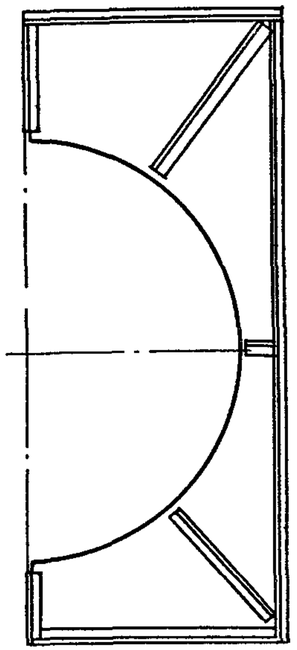

Обозначение	Рис	Размеры, мм		Масса, кг
		Н	R*	
А1А421.060	1	1650±3	800	52,3
-01	2			
-02	1	1440±2,5	942	41,5
-03	2			

1. * Размеры для справок.
2. Сварные швы по ГОСТ 5264-80

Изм	Лист	N докум	Подп	Дата
Разраб		Волобуева		
Пров.		Литвак		
Нач гр		Литвак		
Гл спец		Рановский		
Н контр		Фрадкин		
Утв		Спивак		

А1А421.060 СБ

Сектор

Лит	Масса	Масшт
Н	см. табл	—
Лист	Листов 1	

Сантехниипроект

Серия 5.904-75 94 Выпуск 1-5

Инв N подл. | Подп и дата | Взам инв N | Инв N дубл. | Подп и дата

Ц00194-06 29 Формат А3

Серия 5.904-75 94 Выпуск 1-5

А1А421 063

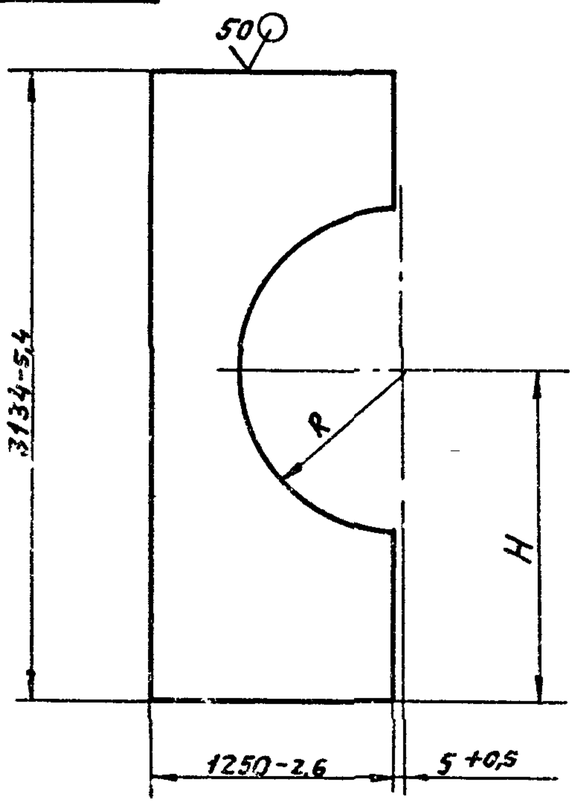

Обозначение	Размеры, мм		Масса, кг
	H	R	
А1А421 063	$1645^{\pm 3,0}$	$800^{+2,0}$	36,6
-01	$1435^{\pm 2,5}$	$942^{+2,6}$	27,8

Изм	Лист	N докум	Подп	Дата	А1А421 063			
Разраб		Волобуева			Стенка	Лит	Масса	Масшт
Пров		Литвак				Н	см табл	—
Нач гр		Литвак				Лист	Листов 1	
Гл спец		Грановский			Лист 1,6 ГОСТ 19903-74 / ОК360В ГОСТ 16523-89	Сантехниипроект		
Н контр		Фрадкин						
Утв		Спивак						

Подп. и дата | Взам. инв. N | Инв. N дубл. | Подп. и дата | Инв. N подл.

Формат А4

А1А421 064

А1А421 064 – изображено

А1А421 064-01 – зеркальное отражение

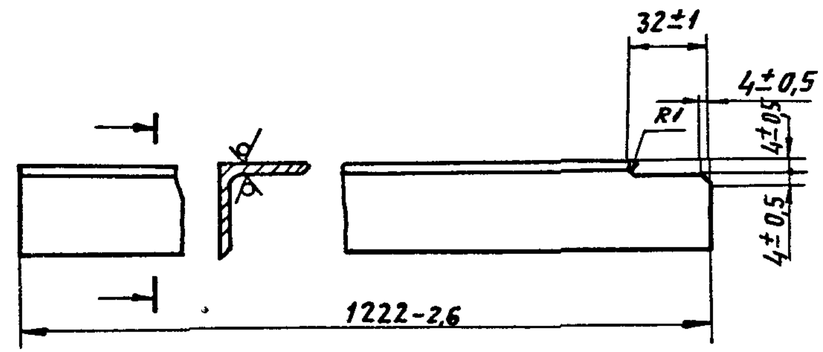

Изм	Лист	N докум	Подп	Дата	А1А421 064			
Разраб		Волобуева			Стяжка	Лит	Масса	Масшт
Пров.		Литвак				Н	2,0	1:2
Нач гр		Литвак				Лист	Листов 1	
Гл спец		Грановский			Уголок 35х35х3 ГОСТ 8509-86 / Ст 3 ГОСТ 535-88	Сантехниипроект		
Н контр		Фрадкин						
Утв		Спивак						

Подп. и дата | Взам. инв. N | Инв. N дубл. | Подп. и дата | Инв. N подл.

Формат А4

Серия 5.904-75 94 Выпуск 1-5

А1А421 078

50 √(√)

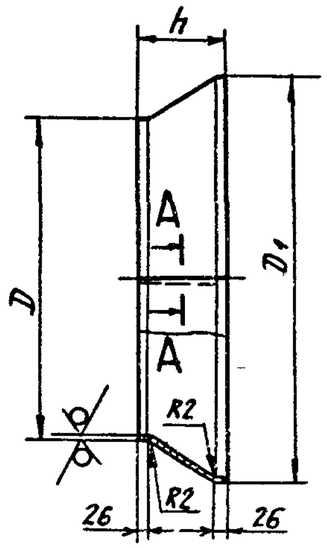

А-А (1:1)

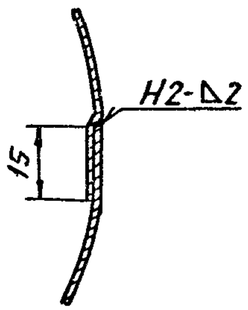

Обозначение	Размеры, мм			Масса, кг
	D	D1	h	
А1А421 078	1250	1580	340	18 0
-01	1600	1864	280	19 1

1 Неуказанные предельные отклонения размеров h14

2 Сварной шов по ГОСТ5264-80

Изм	Лист	N докум.	Подп	Дата
Разраб		Волобуева		
Пров		Литвак		
Нач гр		Литвак		
Гл спец		Рановский		
Н контр		Фрядкин		
Утв		Спивак		

А1А421 078

Конус

Лит	Масса	Масшт
И	СМ ТАБЛ	–

Лист | Листов 1

Лист 1,6 ГОСТ 19903-74 ВСТ3СП8 ГОСТ 15623 89

САНТЕХНИИПРОЕКТ

Формат А4

Формат	Зона	Поз	Обозначение	Наименование	Кол	Примечание
				Документация		
А3			А1А421 070 СБ	Сборочный чертеж		
			Переменные данные	для исполнений		
				А1А421 070		
				Детали		
А4		1	А1А421 077	Фланец	1	
А4		2	А1А421 078	Конус	1	
А4		3	А1А421 079	Фланец	1	
				А1А421 070-01		
				Детали		
А4		1	А1А421 077-01	Фланец	1	
А4		2	А1А421 078-01	Конус	1	
А4		3	А1А421 079-01	Фланец	1	

Изм	Лист	N докум	Подп	Дата
Разраб		Волобуева		
Пров		Литвак		
Нач гр.		Литвак		
Н контр.		Фрядкин		
Утв		Спивак		

А1А421 070

Конфузор

Лит	Лист	Листов
И		1

САНТЕХНИИПРОЕКТ

Формат А4

А1А421070СБ

Серия 5.904-75 94 Выпуск 1-5

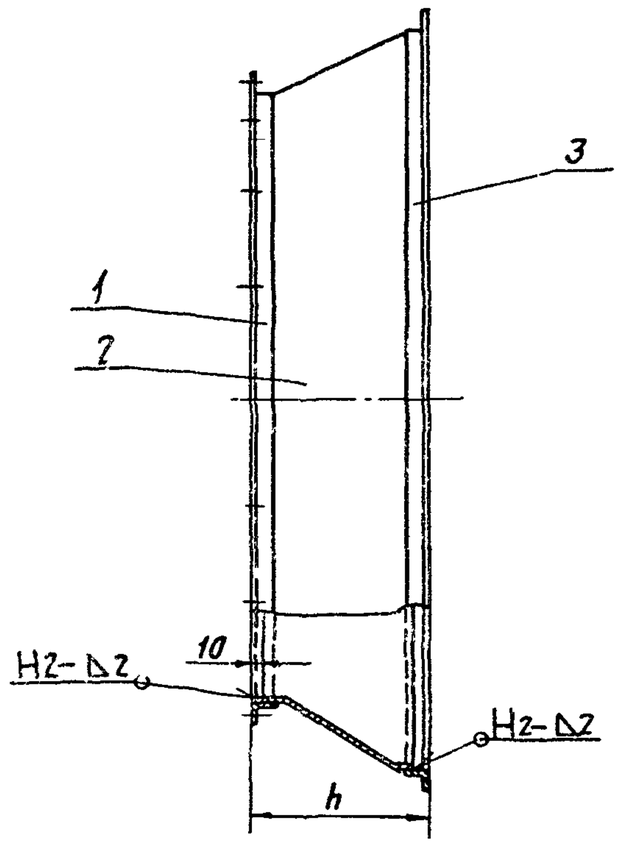

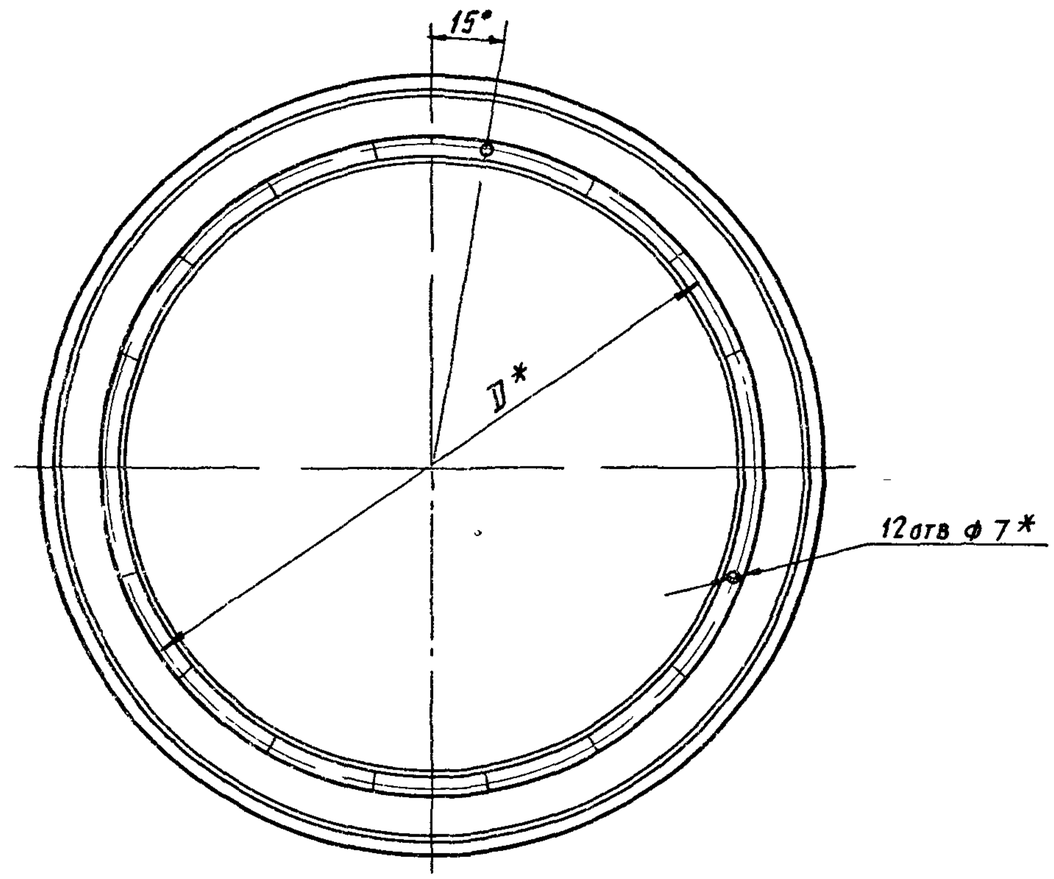

1 * Размер для справок

2 Неуказанные предельные отклонения размеров $h14, \pm \frac{t_2}{2}$

3 Сварные швы по ГОСТ 5264-80

Обозначение	Размеры, мм		Масса, кг
	D	h	
А1А421 070	1290	360	330
-01	1660	300	36,8

Изм	Лист	N докум	Подп	Дата	А1А421 070 СБ			
Разраб		Рувинская			Конфузор	Лит	Масса	Масшт
Пров		Литвак				Н	см табл	—
Нач гр		Литвак				Лист	Листов 1	
Гл спец		Грановский				САНТЕХНИИПРОЕКТ		
Н. контр		Фрадкин						
Утв		Спивак						

Инв N подл. | Подп и дата | Взам инв N | Инв N дубл. | Подп и дата

Серия 5.904-75 94 Выпуск 1-5

А1А421 077

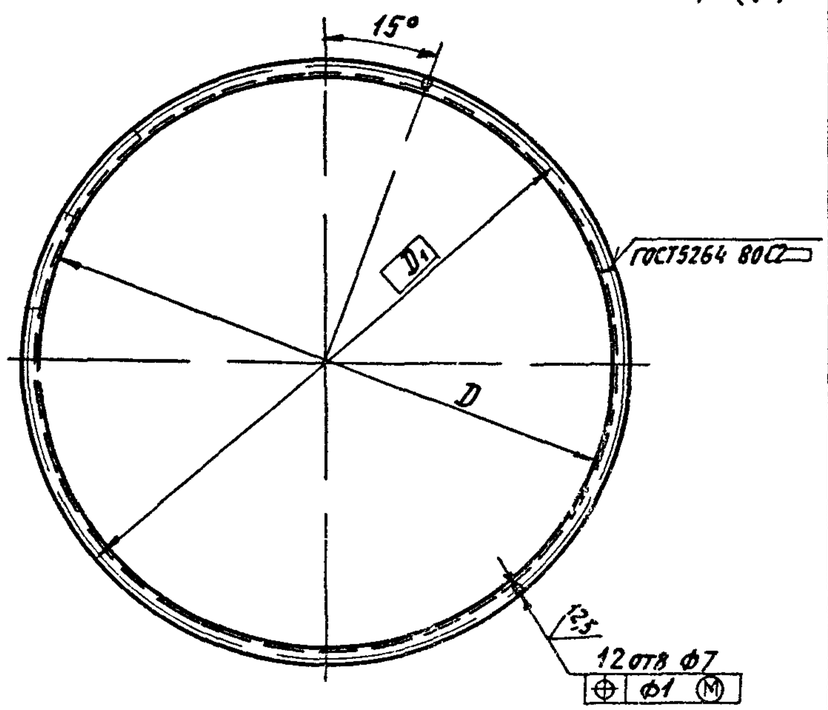

Обозначение	Размеры мм		Масса, кг
	D	D1	
А1А421 077	1250	1290	6,7
-01	1600	1660	6,2

Неуказанные предельные отклонения размеров $h14, \pm \frac{t_2}{2}$

Изм	Лист	N докум.	Подп	Дата	А1А421 077			
Разраб		Рувинская			Фланец	Лит	Масса	Масшт
Пров		Литвак				И	см табл	—
Нач гр		Литвак				Лист	Листов 1	
Гл спец					Уголок 35х35х3 ГОСТ 8509 86 / Ст 3 ГОСТ 535 88	САНТЕХНИИПРОЕКТ		
Н контр		Фрадкин						
Утв.		Спивак						

Формат А4

А1А421 079

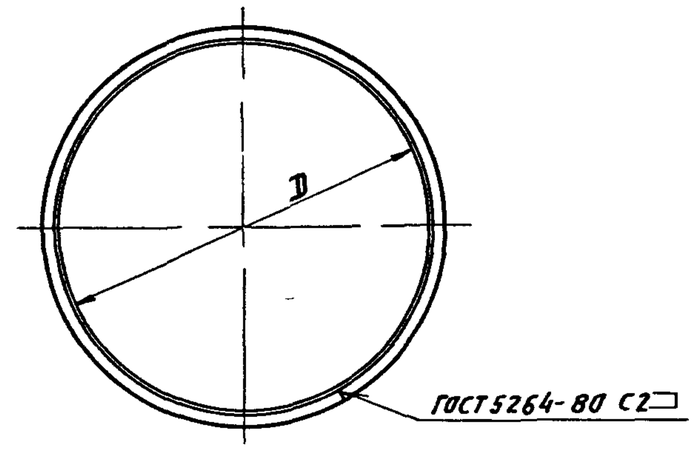

Обозначение	D, мм	Масса кг
А1А421 079	$1580^{+3,1}$	8,3
-01	$1864^{+3,7}$	9,5

Изм	Лист	N докум	Подп	Дата	А1А421 079			
Разраб		Рувинская			Фланец	Лит	Масса	Масшт
Пров		Литвак				И	см табл	—
Нач гр		Литвак				Лист	Листов 1	
Гл спец					Уголок 35х35х3 ГОСТ 8509 86 / Ст 3 ГОСТ 535-88	САНТЕХНИИПРОЕКТ		
Н контр		Фрадкин						
Утв.		Спивак						

Ц00194-06 33

Формат А4

Инв. N подл. | Подп. и дата | Взам. инв. N | Инв. N дубл. | Подп. и дата

Формат	Зона	Поз	Обозначение	Наименование	Кол	Примечание
				Документация		
*)			А1А421.080СБ	Сборочный чертеж		*) А4, А3
				Сборочные единицы		
А4		1	А1А421.090	Сектор	2	
				Детали		
Б4		2	А1А421.081	Полка		
				Уголок 35х35х3 ГОСТ 8509-86		
				Ст 3 ГОСТ 535-88		
				L=2450-4,4	2	3,6 кг
А4		3	А1А421.082	Полка	4	
Б4		4	А1А421.083	Стойка		
				Уголок 35х35х3 ГОСТ 8509-86		
				Ст 3 ГОСТ 535-88		
				L=3145-5,4	2	5,15 кг
А4		5	А1А421.084	Профиль	1	
А4		6	А1А421.085	Стенка	1	

Выпуск 1-5

Серия 5.904-75 94

Подп. и дата | Инв. № дубл. | Взам. инв. № | Подп. и дата | Инв. № подл.

Изм.	Лист	N докум.	Подп.	Дата	А1А421.080		
Разраб.		Ямпольская			Панель торцевая	Лит.	Лист	Листов
Провер.		Рувинская				Н		1
Рук. гр.		Литвак				Сантехниипроект		
Н. контр.		Фрадкин						
Утв.		Спивак						

Формат А4

А1А421.080СБ

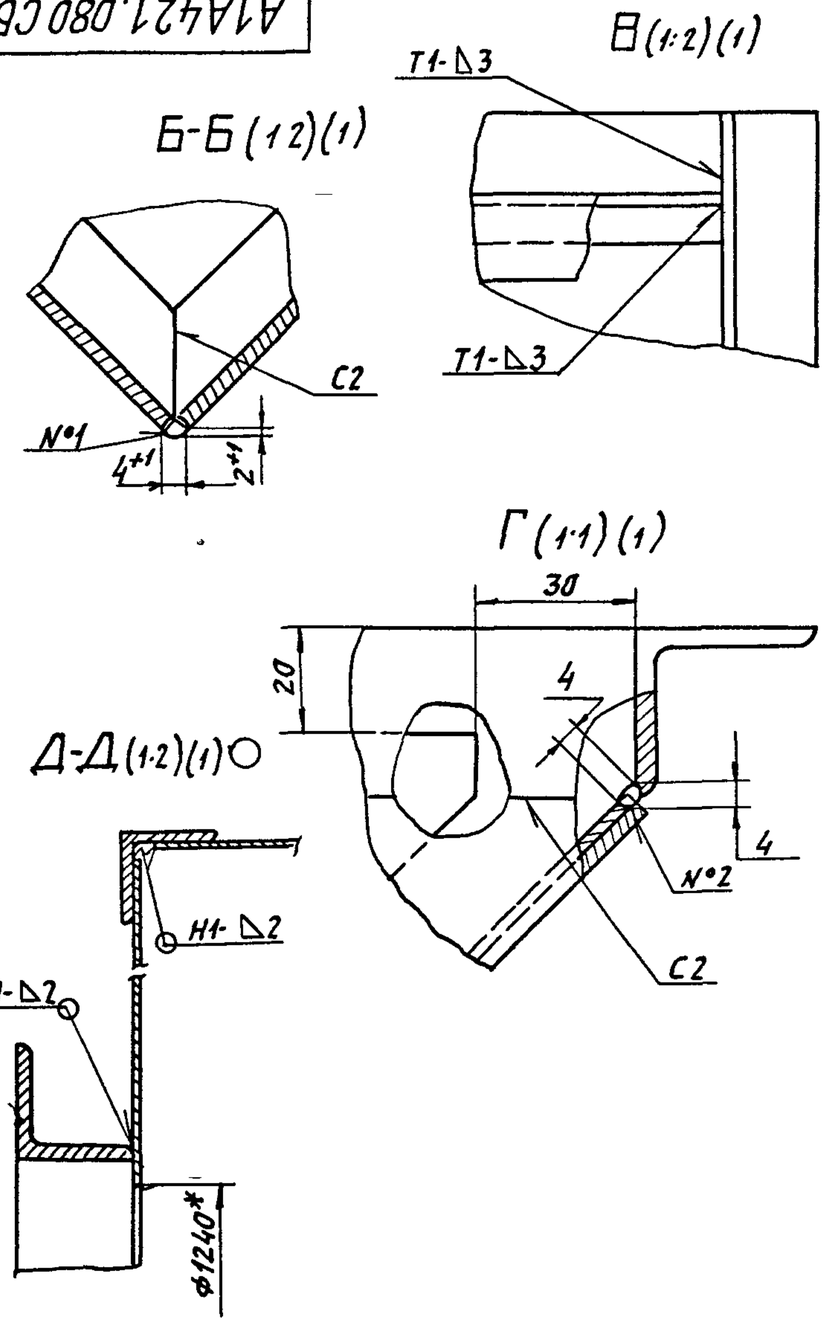

Изм.	Лист	N докум.	Подп.	Дата	А1А421.080СБ	Лист 2

Подп. и дата | Инв. № дубл. | Взам. инв. № | Подп. и дата | Инв. № подл.

А1А421 080СБ

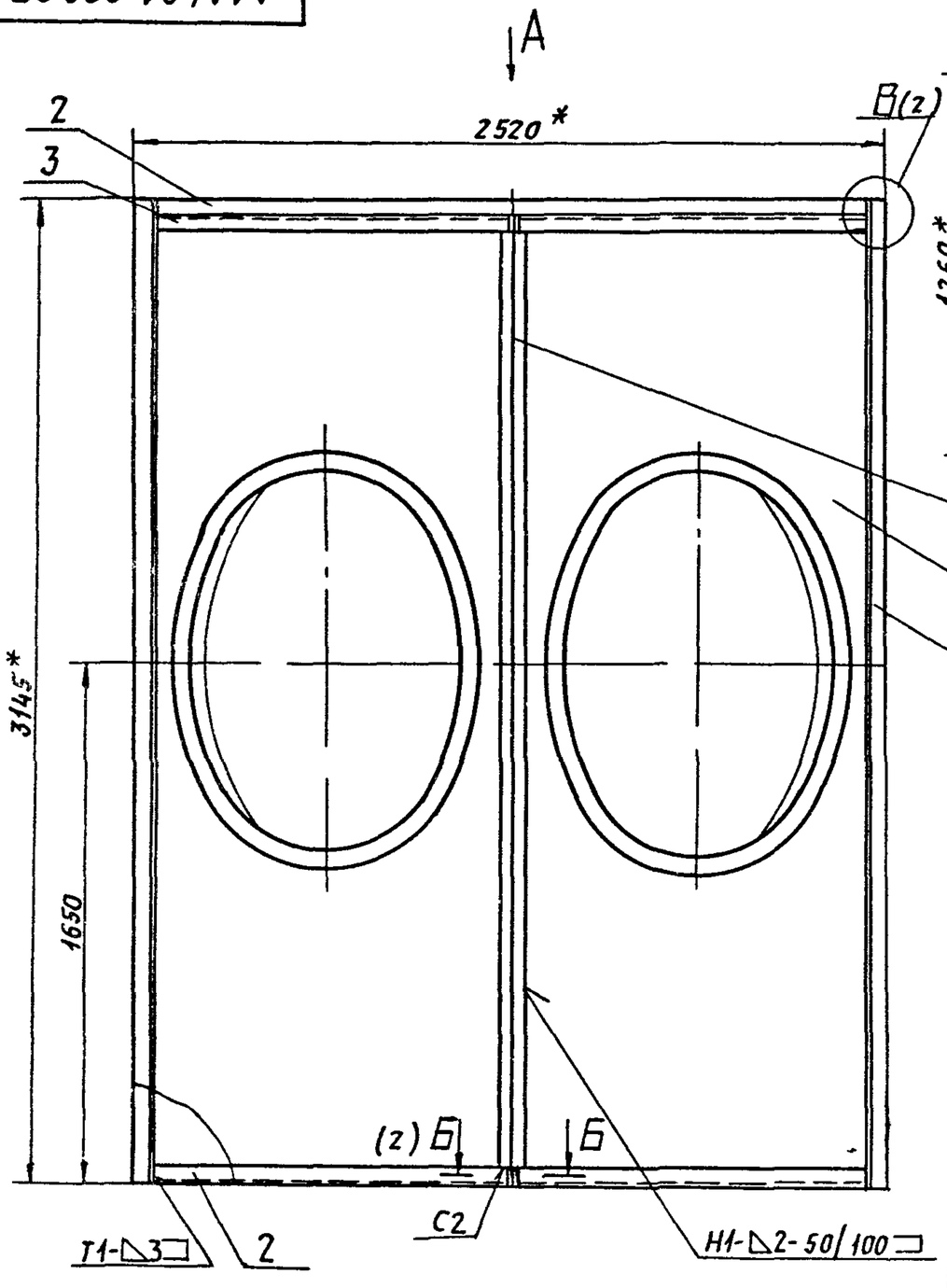

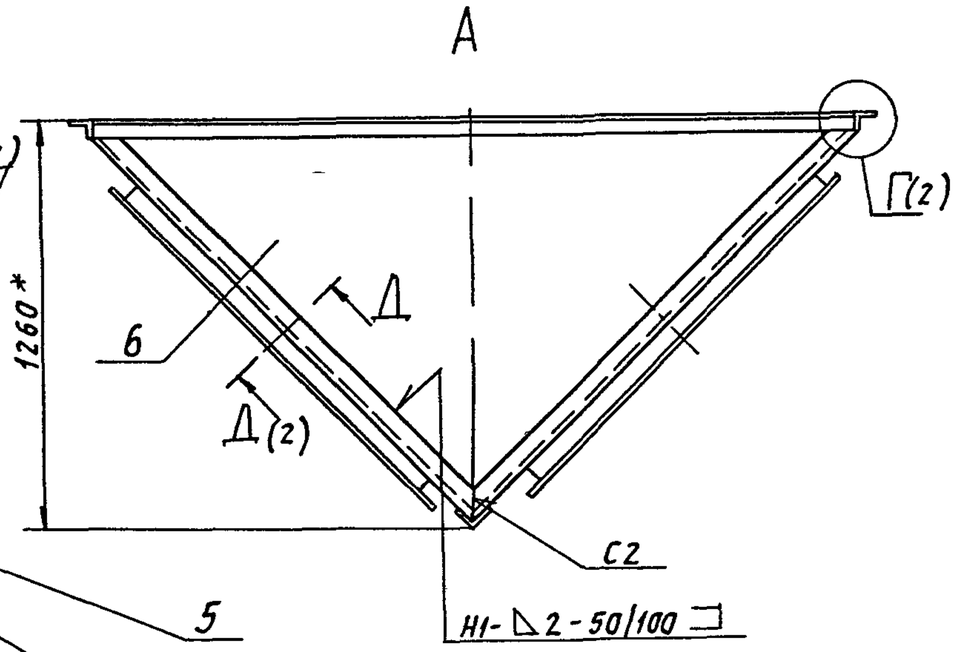

1 * Размеры для справок

2 Неуказанные предельные отклонения размеров $\pm\frac{t2}{2}$

3 Сварные швы Т1, Т3, С2 по ГОСТ 5264-80, швы №1, №2 - сварка ручная дуговая

Изм	Лист	N докум	Подп	Дата	А1А421 080 СБ			
Разраб		Ямпольская			Панель торцевая	Лит	Масса	Масштаб
Пров		Рувинская				И	198 8	1:5
Нач гр		Литвак				Лист 1	Листов 2	
Гл спец		Грановский				Сантехниипроект		
Н контр		Фрадкин						
Утв		Спивак						

Серия 5.904-75 94 Выпуск 1-5

Инв N подл | Подп и дата | Взам инв N | Инв N дубл | Подп и дата

Серия 5.904-75 94 Выпуск 1.5

А1А421 085

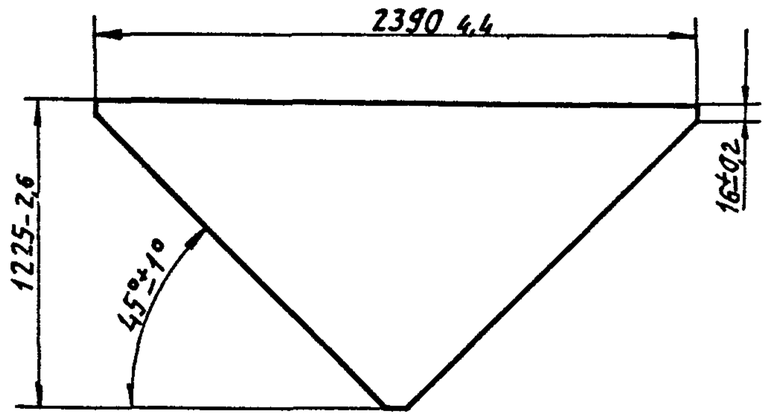

Изм	Лист	N докум	Подп.	Дата	А1А421 085		
Разраб		Ямпольская			Стенка	Лит	Масса	Масшт
Пров		Рувинская				И	226	1:20
Нач гр		Литвак				Лист	Листов 1
Гл спец					Лист 2 ГОСТ 19903-74 / ОК360В ГОСТ 16523-89	САНТЕХНИИПРОЕКТ	
Н контр		Фрадкин					
Утв.		Сливак					

Инв. N подл. | Подп. и дата | Взам. инв. N | Инв. N дубл. | Подп. и дата

Формат А4

А1А421 084

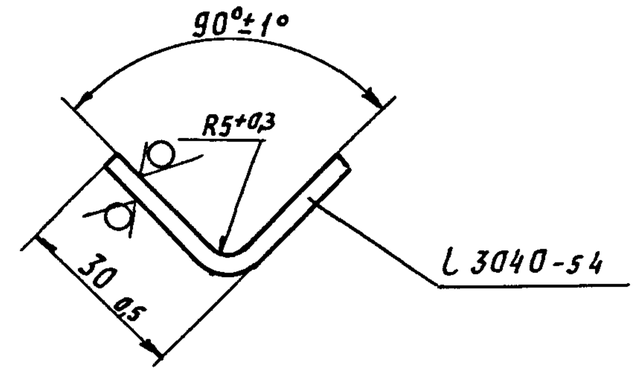

Изм	Лист	N докум	Подп.	Дата	А1А421 084		
Разраб		Ямпольская			Профиль	Лит	Масса	Масшт
Пров		Рувинская				И	4,6	1:1
Нач гр		Литвак				Лист	Листов 1
Гл спец					Лист 3 ГОСТ 19903-74 / ОК360В ГОСТ 16523-89	САНТЕХНИИПРОЕКТ	
Н контр		Фрадкин					
Утв.		Сливак					

Инв. N подл. | Подп. и дата | Взам. инв. N | Инв. N дубл. | Подп. и дата

Ц00194 06 36

Формат А4

Серия 5.904-75, 94 Выпуск 1-5

Формат	Зона	Поз	Обозначение	Наименование	Кол	Примечание
				Документация		
А4			А1А421.090 СБ	Сборочный чертеж		
				Детали		
А4		1	А1А421.077	Фланец	1	
А4		2	А1А421.091	Стенка	1	

Изм	Лист	N докум	Подп	Дата	А1А421.090		
Разраб		Ямпольская			Сектор	Лит	Лист	Листов
Провер		Рубинская				И		1
Рук.гр		Литвак				САНТЕХНИИПРОЕКТ	
Н.контр		Фрадкин					
Утв		Спивак					

Подп и дата | Инв N дубл | Взам инв N | Подп и дата | Инв N подл

Формат А4

А1А421.082

50/(V)

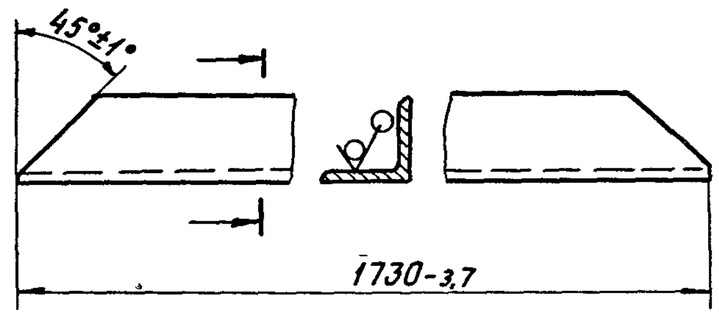

Изм	Лист	N докум	Подп	Дата	А1А421.082			
Разраб		Ямпольская			Полка	Лит	Масса	Масшт
Пров		Рубинская				И	2,8	1:2
Нач.гр		Литвак				Лист	Листов 1	
Гл.спец					Уголок 35х35х3 ГОСТ 8509-86 / Ст 3 ГОСТ 535-88	САНТЕХНИИПРОЕКТ		
Н.контр		Фрадкин						
Утв.		Спивак						

Подп и дата | Инв N дубл | Взам инв N | Подп и дата | Инв N подл

Формат А4

Серия 5.904-75 94 Выпуск 1-5

А1А421.090СБ

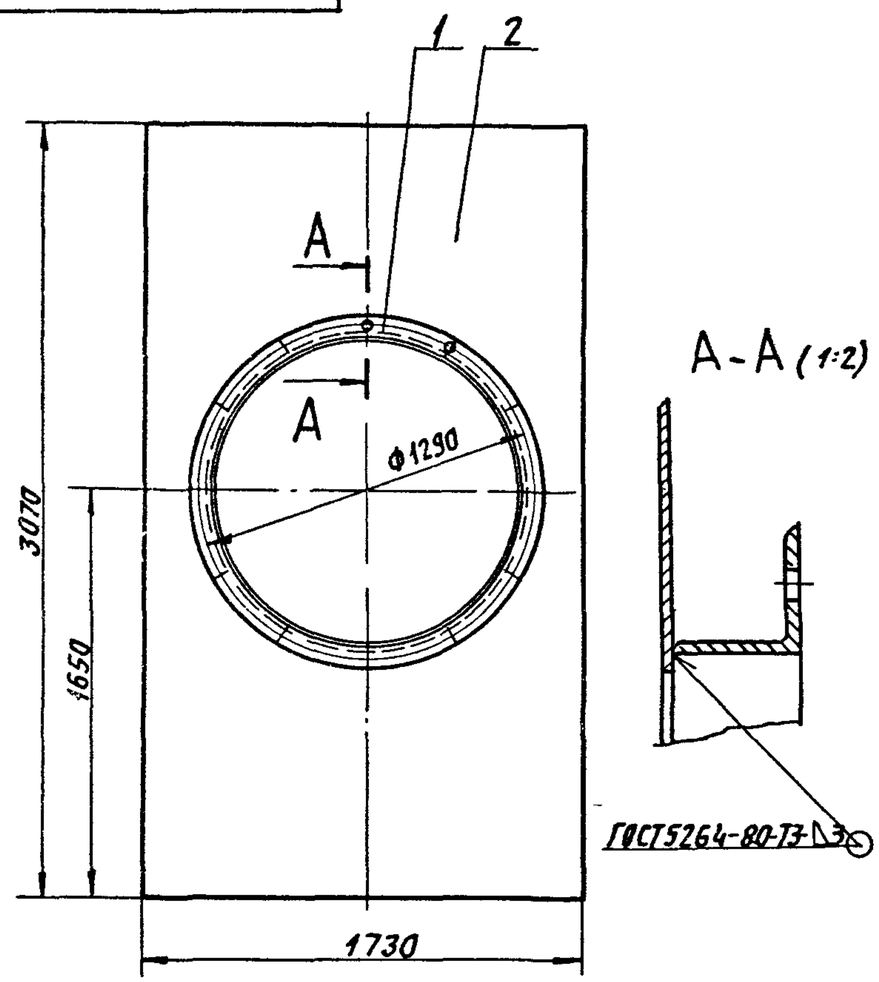

Размеры для справок

Изм	Лист	N докум	Подп.	Дата	А1А421.090СБ		
Разраб		Ямпольская			Сектор	Лит	Масса 71,2 / Масшт 1:20
Пров		Рувинская				Лист	Листов 1
Нач гр		Литвак				САНТЕХНИИПРОЕКТ	
Гл спец		Грановский					
Н.контр		Фрадкин					
Утв.		Спивак					

Формат А4

А1А421.091

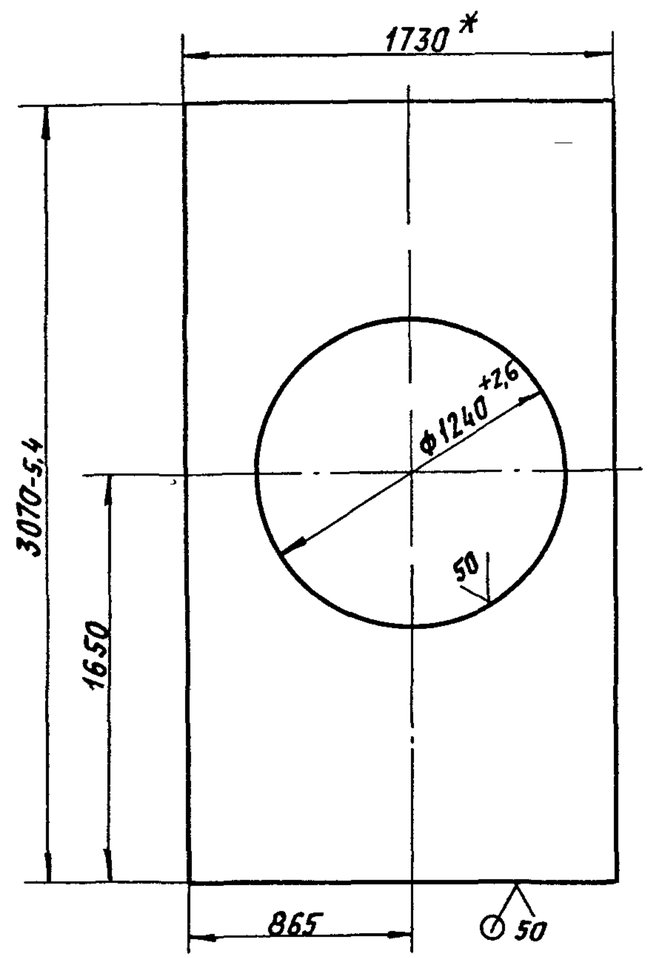

1.* Размер для справок.

2. Неуказанные предельные отклонения размеров $\pm \frac{t_2}{2}$.

Изм	Лист	N докум	Подп.	Дата	А1А421.091		
Разраб		Ямпольская			Стенка	Лит	Масса 64,5 / Масшт 1:20
Пров		Рувинская				Лист	Листов 1
Нач гр		Литвак				САНТЕХНИИПРОЕКТ	
Гл спец		Грановский			Лист 2,0 ГОСТ 19903-74 / ОК360В ГОСТ 16523-89		
Н.контр		Фрадкин					
Утв		Спивак					

Ц00194-06 38 Формат А4

Формат	Зона	Поз.	Обозначение	Наименование	Кол.	Примечание
				Документация		
А3			А1А428.000 СБ	Сборочный чертеж		
				Сборочные единицы		
А4		1	А1А421.040-01	Решетка ограждающая	2	
А4		2	А1А428.010	Панель передняя	1	
А4		3	А1А428.020	Панель задняя	1	
А4		4	А1А428.030	Панель верхняя	1	
А4		5	А1А428.040	Панель торцевая	1	
		6	-01	Панель торцевая	1	
А4		7		Дверь неутепленная Дс 8,4х09 Серия 5.904-4	1	Типовые констр.
А4		8		Вставка типа В В.00.00-18 Серия 5.904-38	1	Типовые констр.
А4		9		Вставка типа Н Н.00.00-22 Серия 5.904-38	1	Типовые констр.

Серия 5.904-75.94 Выпуск 1-5

Подп. и дата | Инв. № дубл. | Взам. инв. № | Подп. и дата | Инв. № подл.

Изм.	Лист	N докум.	Подп.	Дата	А1А428.000		
Разраб.	Чмюльская				Секция соединительная для приточной камеры 2ПК63	Лит. И	Лист 1 / Листов 2
Пров.	Рувинская					Сантехниипроект	
Нач. гр.	Литвак						
Н. контр.	Фрадкин						
Утв.	Спивак						

Формат: А4

Формат	Зона	Поз.	Обозначение	Наименование	Кол.	Примечание
				Стандартные изделия		
		10		Болт М6-6g х 20.36 ГОСТ 7798-70	28	
		11		Болт М6-6g х 30.36 ГОСТ 7798-70	12	
		12		Гайка М6-6Н.5 ГОСТ 5915-70	40	
				Прочие изделия		
		15		Вентилятор В.Ц4-75-16-02 левого вращения ТУ 22-124-11-88	1	
		16		Вентилятор В.Ц4-75-16-02 правого вращения ТУ 22-124-11-88	1	

Подп. и дата | Инв. № дубл. | Взам. инв. № | Подп. и дата | Инв. № подл.

Изм.	Лист	N докум.	Подп.	Дата	А1А428.000	Лист 2

А1А428.000 СБ

Рис 1

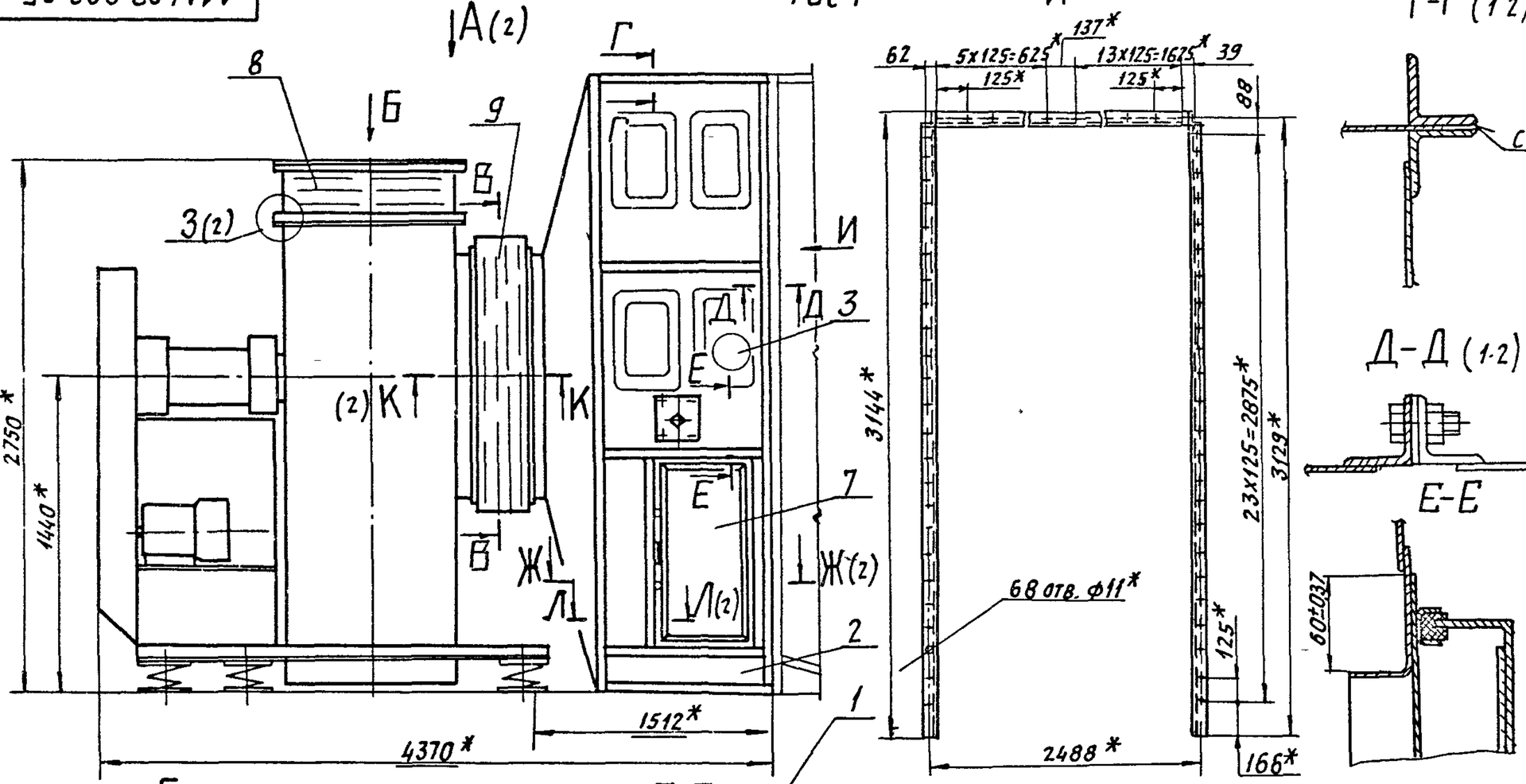

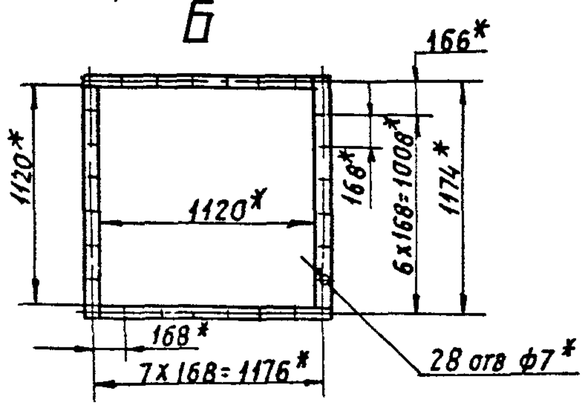

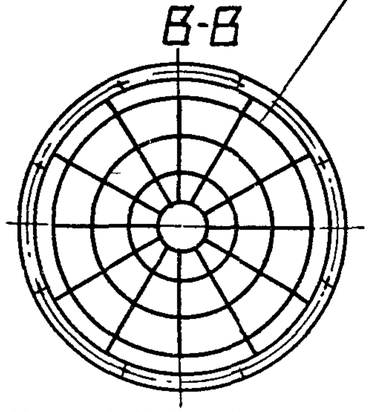

1. * Размеры для справок.
2. Сварные швы по ГОСТ 5264-80.

Изм	Лист	N докум	Подп	Дата
Разраб		Ямпольская		
Пров		Рувинская		
Нач ср		Литвак		
Гл спец		Грановский		
Н.контр		Фрадкин		
Утв		Спивак		

А1А428.000СБ

Секция соединительная для приточной камеры 2ПК63

Лит	Масса	Масшт
И	6010	1:20
Лист 1	Листов 2	

САНТЕХНИИПРОЕКТ

Серия 5.904-75.94 Выпуск 1-5

Подп и дата | Инв N дубл | Взам инв N | Подп и дата | Инв N подл

Ц00194-06 40 Формат: А3

А1А428.000 СБ

Выпуск 1-5

Серия 5.904-75.94

Ж-Ж (1:2)(1)

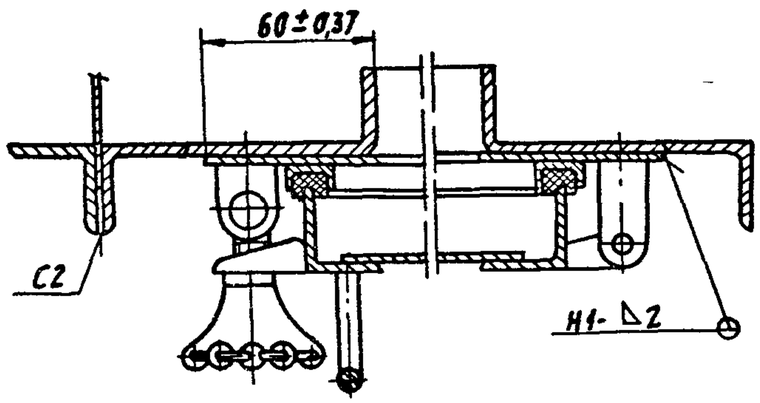

К-К (1:2)(1)

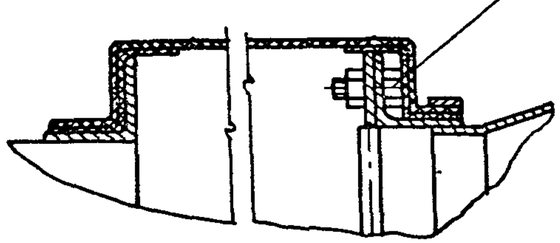

М (1:2)

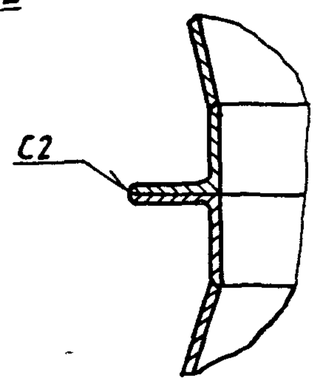

А (1:40)(1)

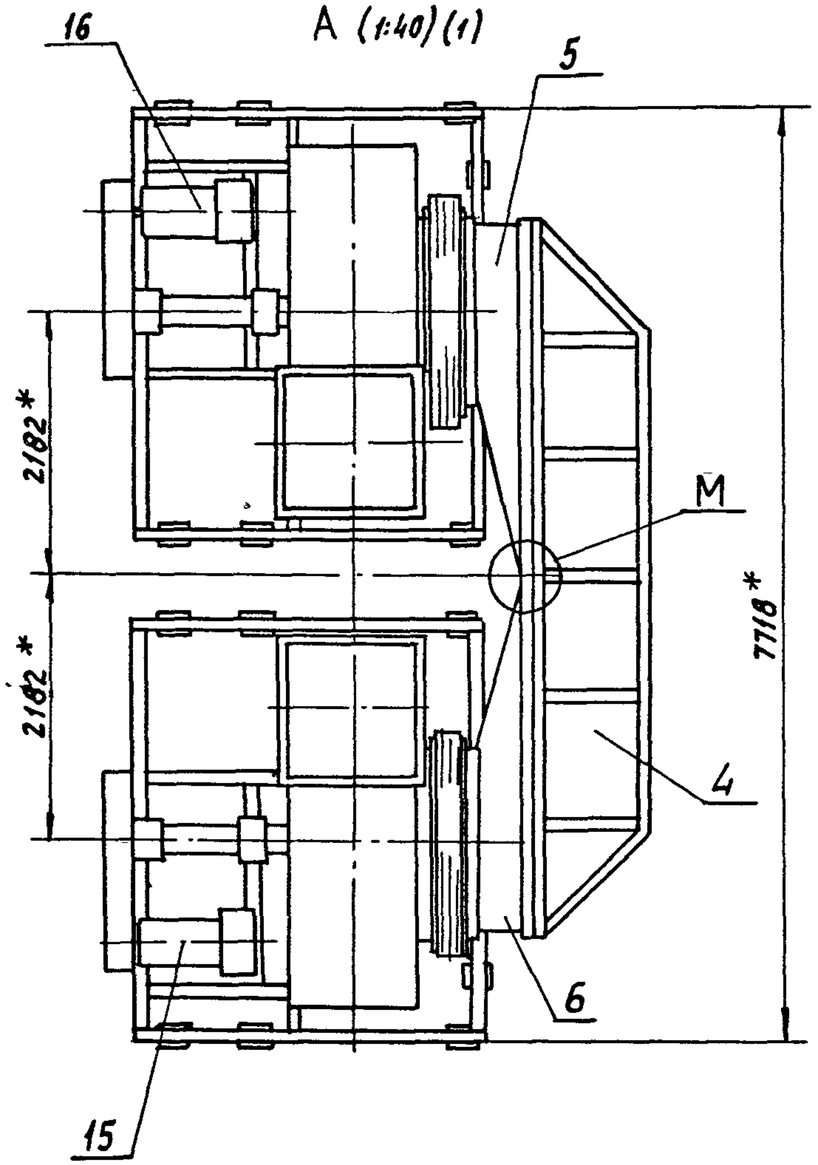

З (1:2)(1)

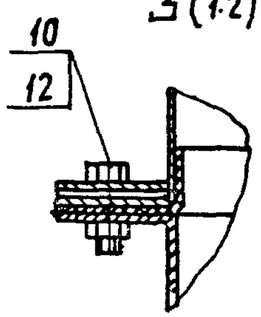

Л-Л (1:2)(1)

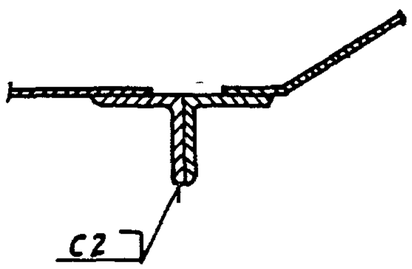

Инв.№ подл.	Подп. и дата	Взам. инв.№	Инв.№ дубл.	Подп. и дата

Изм.	Лист	N докум.	Подп.	Дата	А1А 428.000 СБ	Лист 2

Форм	Зона	Поз	Обозначение	Наименование	Кол	Примечание
				Документация		
*)			A1A428.010СБ	Сборочный чертеж		*A4, A5
				Детали		
A4		1	A1A421.003	Плита	1	
A4		2	A1A421 004	Прокладка	1	
A4		3	A1A421 005	Бобышка	1	
A4		4	A1A421.006	Прокладка	1	
A4		5	A1A421.007	Пробка	1	
A4		6	A1A421.008	Планка	2	
A4		7	A1A421.012	Стойка	1	
A4		8	A1A421 014-01	Профиль	2	
		9	-02	Профиль	2	
A4		10	A1A428 011	Поперечина	1	
		11	-01	Поперечина	1	
A4		12	A1A428 012	Планка	2	
A4		13	A1A428 013	Стенка	1	
Б4		14	A1A428 014	Поперечина		
				Уголок 35х35х3 ГОСТ 8509-86		
				Ст3 ГОСТ 535-88		
				L=2082-4,4	1	3,3 кг
A4		15	A1A428 015	Стенка	1	
A4		16	A1A428 017	Стенка	1	

Серия 5.904-75 94 Выпуск 1-5

Подп и дата | Инв N дубл | Взам инв N | Подп и дата | Инв N подл

Изм	Лист	N докум	Подп	Дата	A1A428 010		
Разраб	Ямпольская				Панель передняя	Лит	Лист 1 / Листов 2
Пров	Рувинская						
Нач гр	Антарт					САНТЕХНИИПРОЕКТ	
Н.контр	Фрадкин						
Утв	Сливак						

Формат А4

Форм	Зона	Поз	Обозначение	Наименование	Кол	Примечание
A4		17	A1A428.018	Стяжка		
				Уголок 35х35х3 ГОСТ 8509-86		
				Ст3 ГОСТ 535-88		
				L=858-2,6	1	1,4 кг
A4		18	A1A428 019	Стенка	1	
Б4		19	A1A428 021	Планка		
				Лист 3 ГОСТ 19903-74		
				ОК 360В ГОСТ 18523-89		
				30-0,5 х 858-2,6	2	0,52 кг
Б4		20	A1A428 022	Стойка		
				Уголок 35х35х3 ГОСТ 8509 86		
				Ст3 ГОСТ 535-88		
				L=3109-5,4	1	4,8 кг
				Стандартные изделия		
		21		Болт М10-6g х 20 36		
				ГОСТ 7798-70	4	
		22		Гайка М10-6Н.5		
				ГОСТ 5915-70	4	

Подп и дата | Инв N дубл | Взам инв N | Подп и дата | Инв N подл

Изм	Лист	N докум	Подп	Дата	A1A428 010	Лист 2

А1А128010СБ

Серия 5.904-75 94 Выпуск 1-5

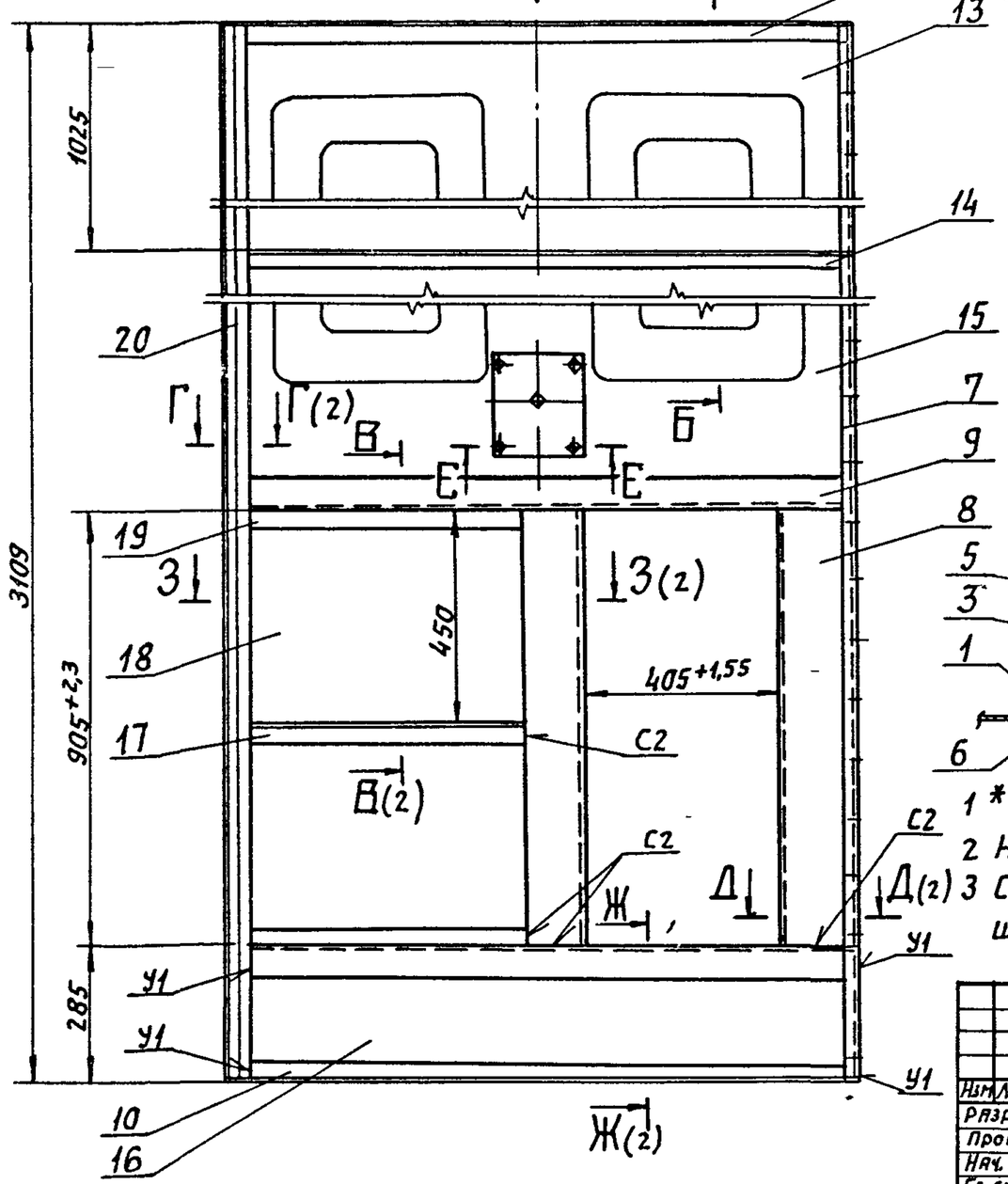

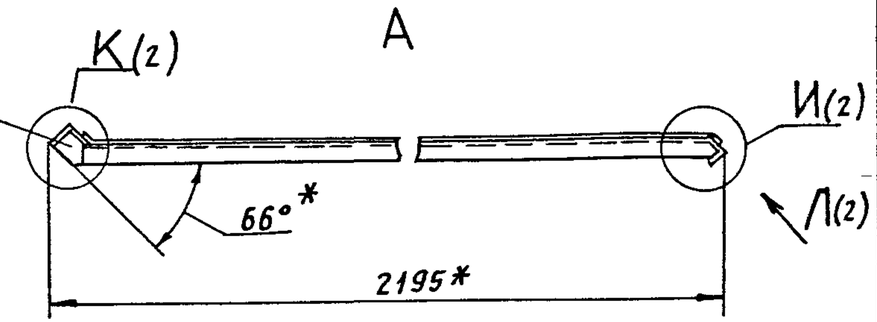

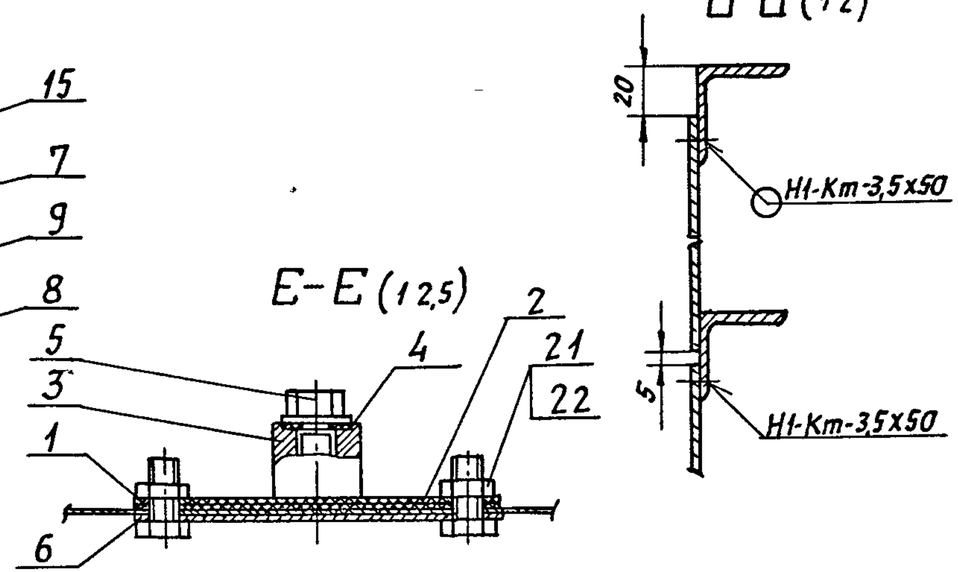

1 * Размеры для справок

2 Неуказанные предельные отклонения размеров $\pm \frac{t_2}{2}$.

3 Сварные швы С2 по ГОСТ 5264-80; швы У1 по ГОСТ 11534-75; шов Н1-Кт по ГОСТ 15878-70

Изм	Лист	N докум	Подп	Дата	А1А428 010СБ			
Разраб	Аппольская				Панель передняя	Лит	Масса	Масшт
Пров	Рувинская					И	81,0	1:10
Нач. гр	Литвак					Лист 1	Листов 2	
Гл спец	Грановский					САНТЕХНИИПРОЕКТ		
Н. контр	Фрадкин							
Утв	Спивак							

Инв.№ подл | Подп. и дата | Взам. инв.№ | Инв.№ дубл. | Подп. и дата

Формат: А3

А1А428 010СБ

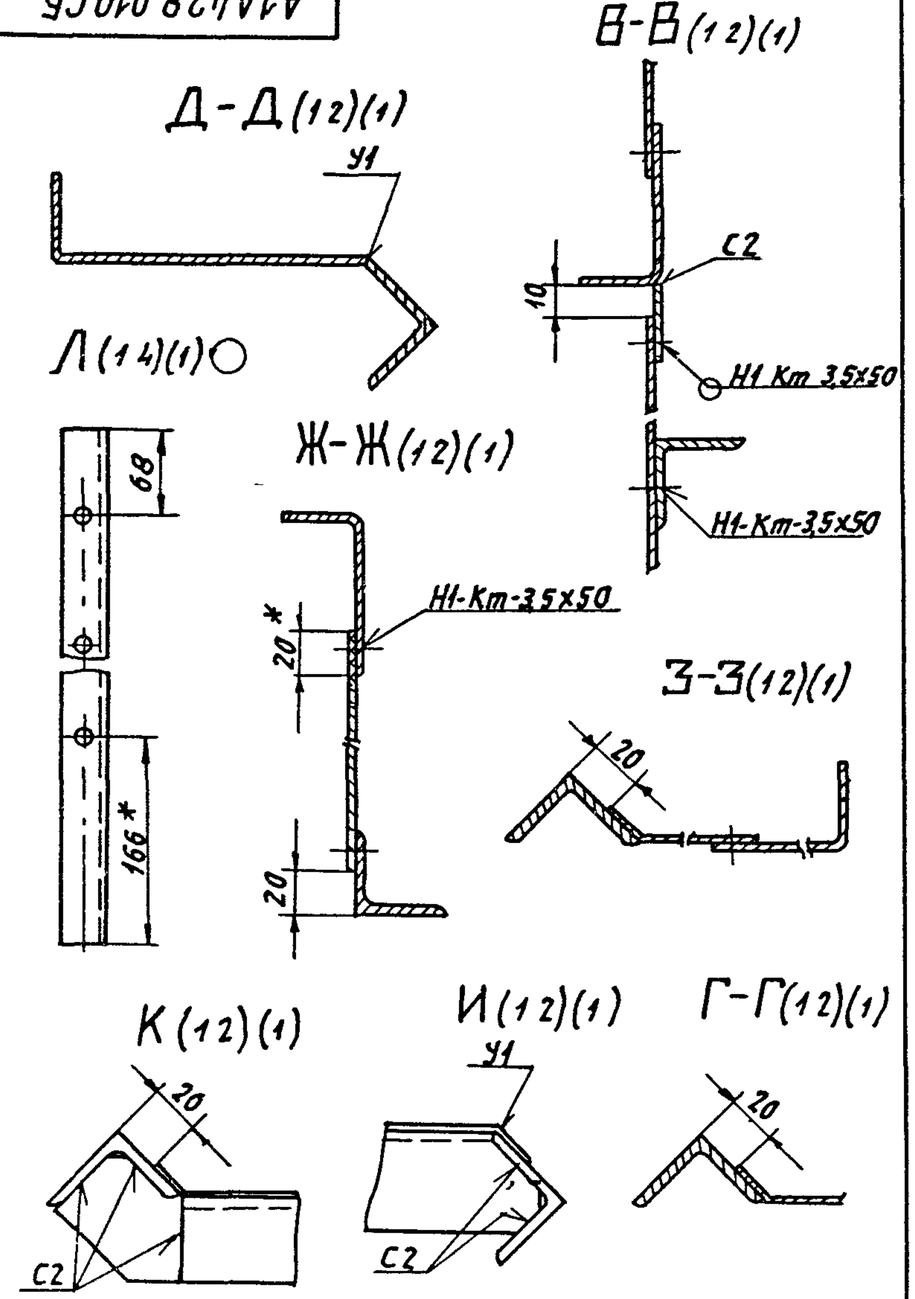

Изм	Лист	N докум.	Подп.	Дата	А1А428 010СБ	Лист 2

Серия 5.904-75.94 выпуск 1.5

Инв. N подл. | Подп. и дата | Взам. инв. N | Инв. N дубл. | Подп. и дата

Формат А4

А1А428 012

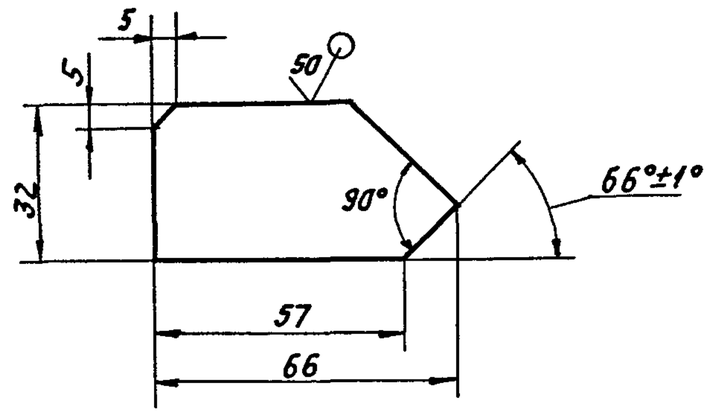

Неуказанные предельные отклонения размеров $h14, \pm\frac{t_2}{2}$

Изм	Лист	N докум	Подп.	Дата	А1А428 012			
Разраб	Ямпольская				Планка	Лит	Масса	Масшт
Пров	Рувинская					Н	0,02	1:1
Нач.гр	Литвак					Лист	Листов 1	
Гл.спец					Лист 3 ГОСТ 19903-74 ОК360В ГОСТ 16523-89	Сантехниипроект		
Н.контр	Фрадкин							
Утв	Сливак							

Инв. N подл. | Подп. и дата | Взам. инв. N | Инв. N дубл. | Подп. и дата

Ц00194-06 44 Формат А4

Серия 5.904-75 94 Выпуск 1-5

А1А428 011

50 (√)

А1А428-011- изображено

А1А4228 011-01- зеркальное отражение

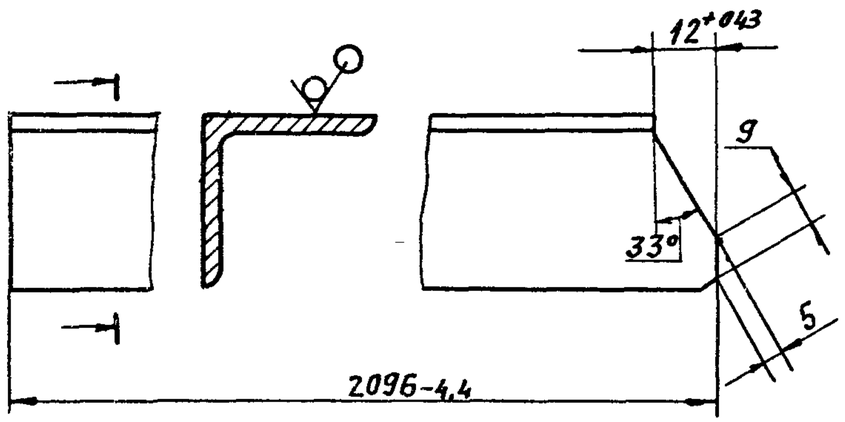

Неуказанные предельные отклонения размеров $\pm \frac{t_2}{2}$

Изм	Лист	N докум	Подп	Дата	А1А428 011		
Разраб		Ямпольская			Поперечина	Лит	Масса	Масшт
Пров		Рувинская				И	3,4	11
Нач гр		Литвак				Лист	Листов 1
Гл спец					Уголок 35х35х3 ГОСТ 8509-86 / Ст3 ГОСТ 535-88	Сантехниипроект	
Н контр		Фрадкин					
Утв		Сливак					

Подп и дата | Взам инв N | Инв N дубл | Подп и дата | Инв N подл

Формат А4

А1А428 017

50 (√)

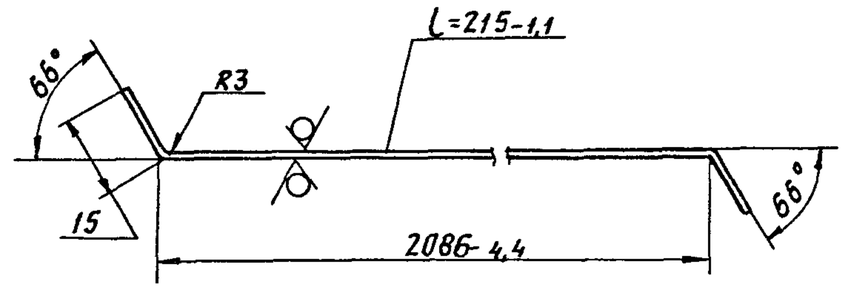

Неуказанные предельные отклонения размеров $\pm \frac{t_2}{2}$

Изм	Лист	N докум	Подп	Дата	А1А428 017		
Разраб		Ямпольская			Стенка	Лит	Масса	Масшт
Пров		Рувинская				И	2,9	11
Нач. гр		Литвак				Лист	Листов 1
Гл спец					Лист 0,8 ГОСТ 19903-74 / ОК 360В ГОСТ 16523-89	Сантехниипроект	
Н.контр		Фрадкин					
Утв		Сливак					

Подп и дата | Взам инв N | Инв N дубл | Подп и дата | Инв N подл

Формат А4

А1А428.013

Выпуск 1-5

Серия 5.904-75 94

А1А 428. 013- изображено
А1А428 013-01- зеркальное отражение

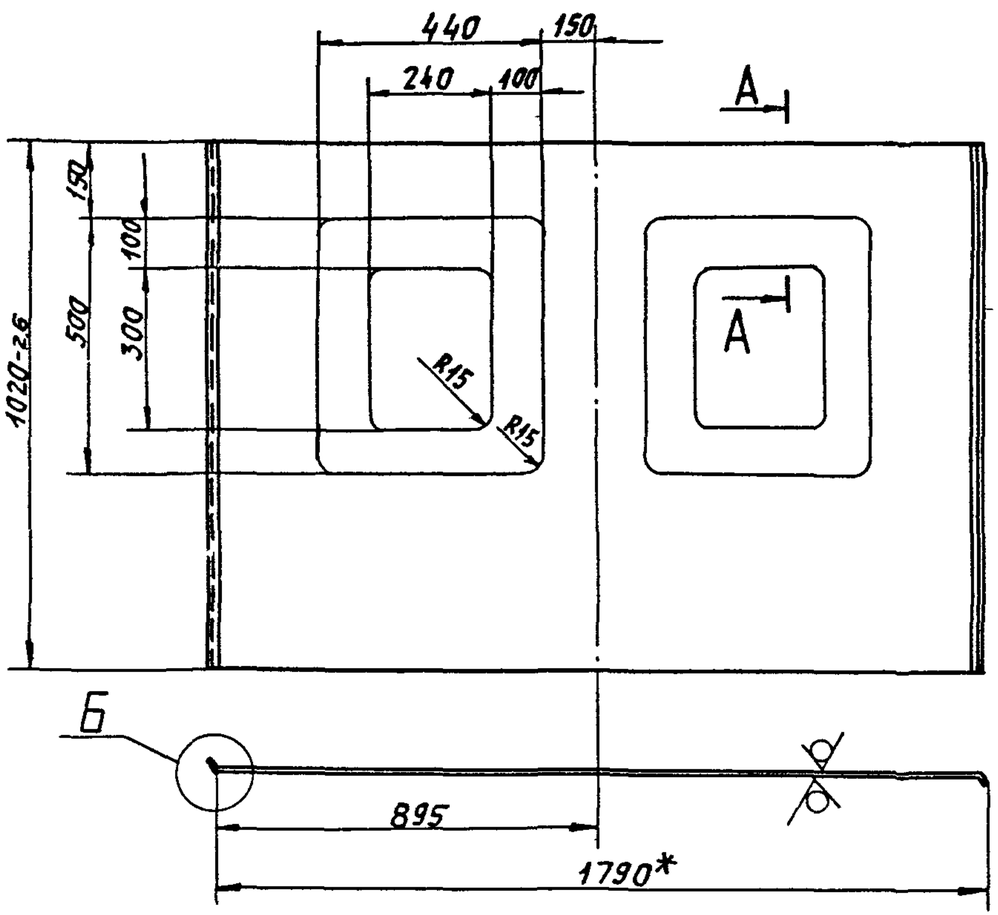

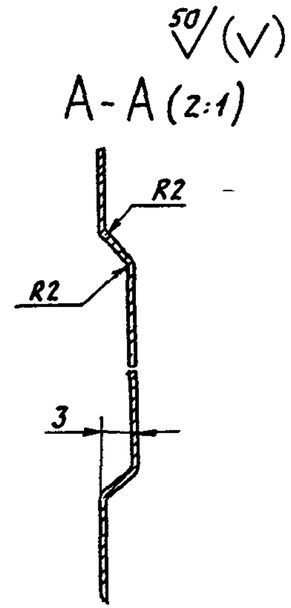

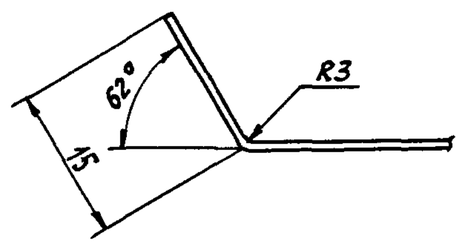

1 * Размер для справок.

2. Неуказанные предельные отклонения размеров $\pm \frac{t_2}{2}$

Изм	Лист	N докум	Подп	Дата	А1А428.013			
Разраб	Ампольская				Стенка	Лит	Масса	Масшт
Пров	Рувинская					Н	11,1	1:10
Нач гр	Литвак					Лист	Листов 1	
Гл спец					Лист 0,8 ГОСТ 19903-74 ОК360В ГОСТ 16523-89	Сантехниипроект		
Н контр	Фрадкин							
Утв	Спивак							

Инв N подл | Подп и дата | Взам инв N | Инв N дубл | Подп и дата

Серия 5.904-75 94 Выпуск 1-5

Формат	Зона	Поз	Обозначение	Наименование	Кол	Примечание
				Документация		
А3			А1А428 020СБ	Сборочный чертеж		
				Детали		
А4		1	А1А421 012	Стойка	1	
А4		2	А1А428 011	Поперечина	1	
		3	-01	Поперечина	1	
А4		4	А1А428 012	Планка	2	
А4		5	А1А428 013	Стенка	3	
БЧ		6	А1А428 021	Стойка	1	
				Уголок $\frac{35х35х3ГОСТ8509-86}{Ст3ГОСТ535-88}$		
				L=3109- 6,6	1	5,0кг
БЧ		7	А1А422 064	Поперечина		
				Уголок $\frac{35х35х3ГОСТ8509-86}{Ст3ГОСТ535-88}$		
				L= 2082-4,4	2	3,3кг

Подп и дата | Инв.№ дубл. | Взам. инв.№ | Подп и дата | Инв.№ подл.

Изм	Лист	N докум	Подп	Дата	А1А428 020			
Разраб		Янпольская			Панель задняя	Лит	Лист	Листов
Пров		Рувинская				Н		1
Нач гр		Литвак				Сантехниипроект		
Н контр		Фрадкин						
Утв		Сливак						

Формат А4

Формат	Зона	Поз	Обозначение	Наименование	Кол	Примечание
				Документация		
А3			А1А428 030СБ	Сборочный чертеж		
				Детали		
А4		1	А1А421 009-01	Стяжка	3	
А4		2	А1А421.011-02	Стенка	3	
А4		3	А1А428 031	Полка	1	
А4		4	А1А428 032	Полка	1	
		5	-01	Полка	1	
А4		6	А1А428 033	Полка	1	
		7	- 01	Полка	1	
А4		8	А1А428 034	Косынка	2	
БЧ		9	А1А428 035	Полка		
				Уголок $\frac{35х35х3ГОСТ8509-86}{Ст3ГОСТ535-88}$		
				L=5670	1	8,8кг

Подп и дата | Инв.№ дубл. | Взам. инв.№ | Подп и дата | Инв.№ подл.

Изм	Лист	N докум	Подп	Дата	А1А428 030			
Разраб		Янпольская			Панель верхняя	Лит	Лист	Листов
Пров		Рувинская				Н		1
Нач гр		Литвак				Сантехниипроект		
Н контр		Фрадкин						
Утв.		Сливак						

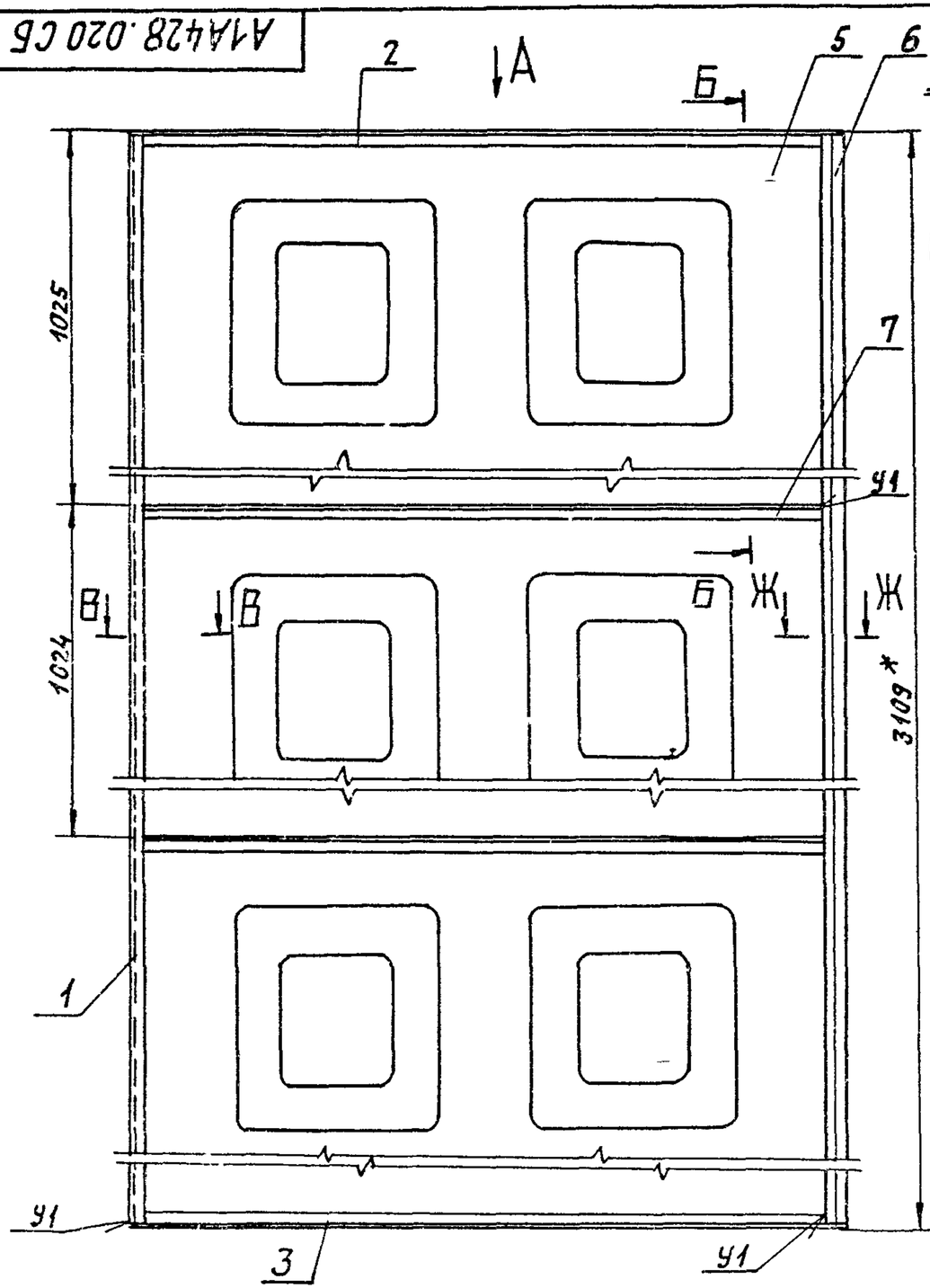

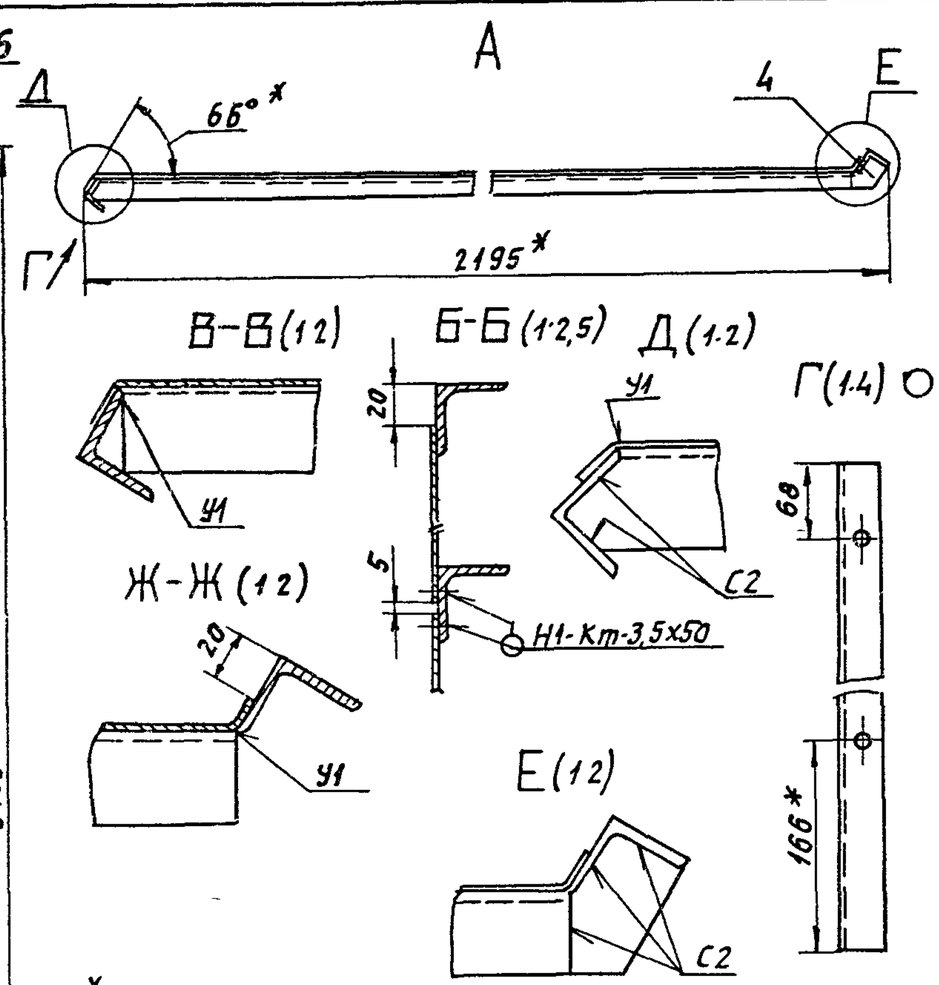

1 *Размеры для справок.

2 Неуказанные предельные отклонения размеров $\frac{t_2}{2}$.

3 Сварные швы по С2 по ГОСТ 5264-80, У1 по ГОСТ 11534-75; шов Н1-Кт по ГОСТ 15878-70

Изм	Лист	N докум.	Подп.	Дата	А1А428.020СБ			
Разраб.		Яппольская			Панель задняя	Лит.	Масса	Масшт.
Пров.		Рувинская				И	50	1:10
Нач. гр.		Литвак				Лист	Листов 1	
Гл. спец.		Грановский				САНТЕХНИИПРОЕКТ		
Н. конт.		Фрадкин						
Утв.		Сливак						

Серия 5.904-75.94 Выпуск 1-5

Инв. N подл. | Подп. и дата | Взам. инв. N | Инв. N дубл. | Подп. и дата

А1А428.015

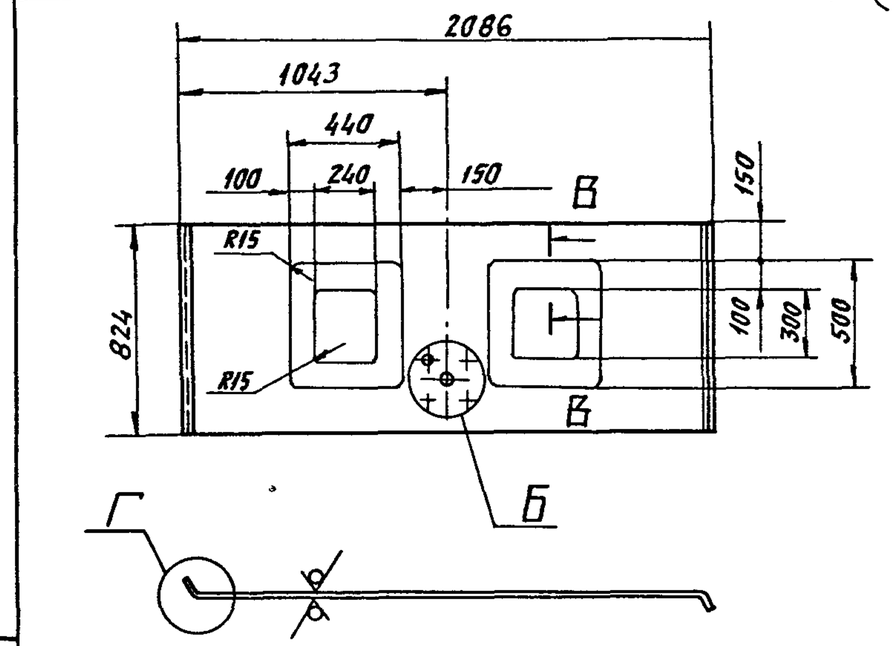

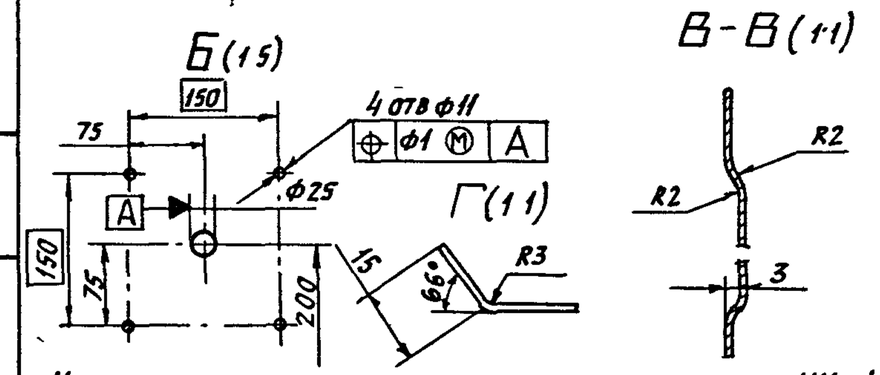

Неуказанные предельные отклонения размеров H14, h14

Изм	Лист	N докум	Подп	Дата	А1А428 015		
Разраб		Ямпольская			Стенка	Лит	Масса 11,3 / Масшт 1:20
Пров		Рувинская				Лист	Листов 1
Нач гр		Антвак					
Гл спец					Лист 0,8 ГОСТ 19903-74 / ОК360В ГОСТ 16523-89	Сантехниипроект	
Н контр		Фрадкин					
Утв		Спивак					

Подп и дата | Инв N дубл | Взам инв N | Подп и дата | Инв N подл

Ц00194-06 49 Формат А4

А1А428.019

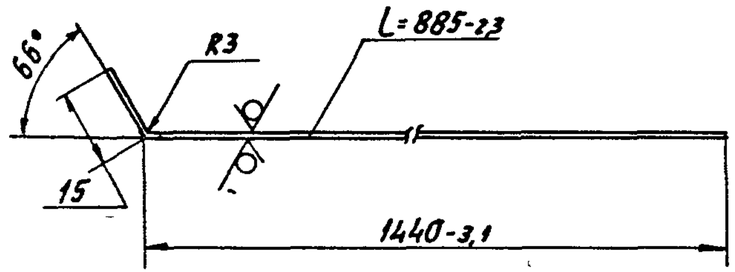

Неуказанные предельные отклонения размеров $\pm \frac{t_2}{2}$

Изм	Лист	N докум	Подп	Дата	А1А428.019		
Разраб		Ямпольская			Стенка	Лит	Масса 7,71 / Масшт 1:1
Пров		Рувинская				Лист	Листов 1
Нач гр		Антвак					
Гл спец					Лист 0,8 ГОСТ 19903-74 / ОК360В ГОСТ 16523-89	Сантехниипроект	
Н контр		Фрадкин					
Утв		Спивак					

Подп и дата | Инв N дубл | Взам инв N | Подп и дата | Инв N подл

Серия 5.904-75 94 Выпуск 1-5

Формат А4

А1А428.030СБ

Серия 5.904-75.94 Выпуск 1-5

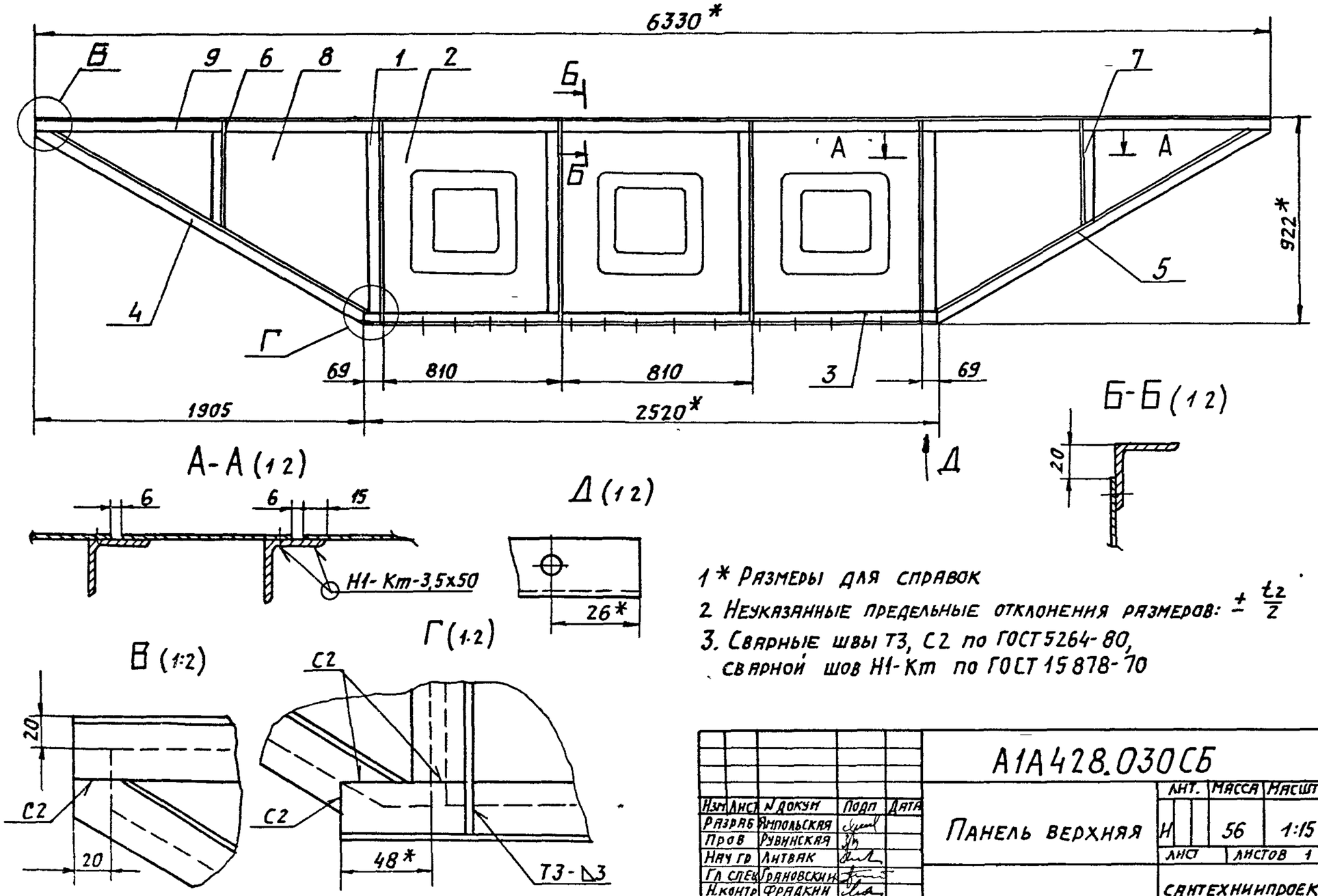

1* Размеры для справок

2. Неуказанные предельные отклонения размеров: $\pm \frac{t_2}{2}$

3. Сварные швы Т3, С2 по ГОСТ 5264-80, сварной шов Н1-Кт по ГОСТ 15878-70

Изм	Лист	N докум	Подп	Дата	А1А428.030СБ			
Разраб		Ямпольская			Панель верхняя	Лит.	Масса	Масшт
Пров		Рувинская				Н	56	1:15
Нач гр		Литвак				Лист	Листов 1	
Гл спец		Грановский				САНТЕХНИИПРОЕКТ		
Н.контр		Фрадкин						
Утв.		Спивак						

Инв N подл | Подп и дата | Взам инв N | Инв N дубл | Подп и дата

Серия 5.904-75.94 Выпуск 1-5

А1А428.031

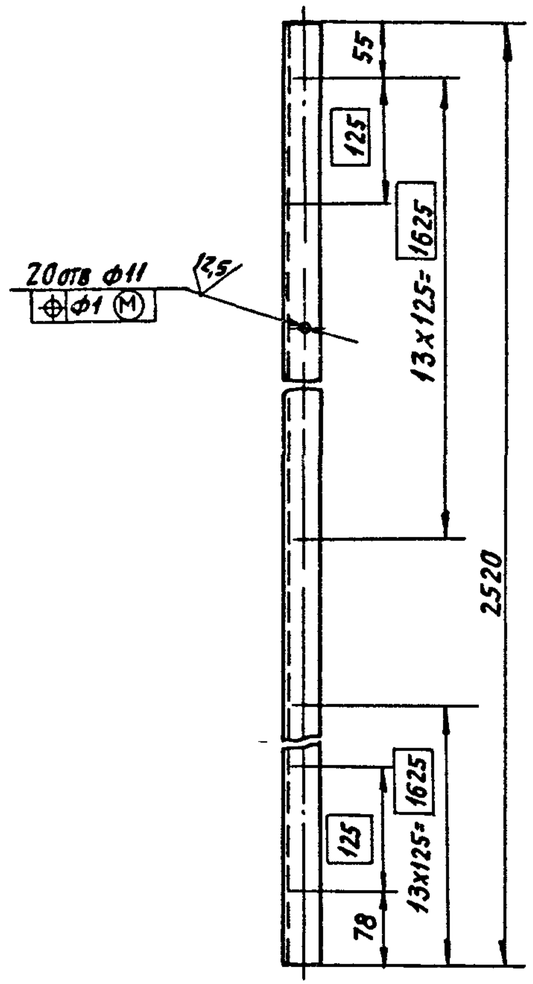

Неуказанные предельные отклонения размеров $H14$; $h14$; $\pm\frac{t_2}{2}$

Изм	Лист	N докум	Подп.	Дата	А1А428.031		
Разраб	Рувинская				Полка	Лит И	Масса 4,2 / Масшт 1:5
Пров	Литвак					Лист	Листов 1
Нач гр	Литвак				Уголок $\frac{35\times35\times3\ ГОСТ\ 8509-86}{Ст3\ ГОСТ\ 535-88}$	Сантехниипроект	
Гл спец							
Н контр	Фрядкин						
Утв	Спивак						

Формат А4

Подп и дата | Инв N дубл | Взам инв N | Подп и дата | Инв N подл

А1А428.034

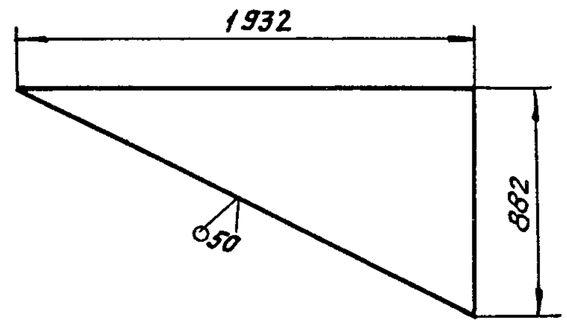

Неуказанные предельные отклонения размеров $h14$

Изм	Лист	N докум	Подп	Дата	А1А428 034		
Разраб	Рувинская				Косынка	Лит И	Масса 4,6 / Масшт 1:20
Пров	Литвак					Лист	Листов
Нач гр	Литвак				Лист $\frac{0,8\ ГОСТ\ 19903-74}{ВК\ 360В\ ГОСТ\ 16523-89}$	Сантехниипроект	
Гл. спец							
Н контр.	Фрядкин						
Утв.	Спивак						

Подп и дата | Инв N дубл | Взам инв N | Подп и дата | Инв N подл

Формат А4

Выпуск 1-5

Серия 5.904.75.94

А1А428.033

50/(√)

А1А428.033- изображено
А1А428.033-01- зеркальное отражение

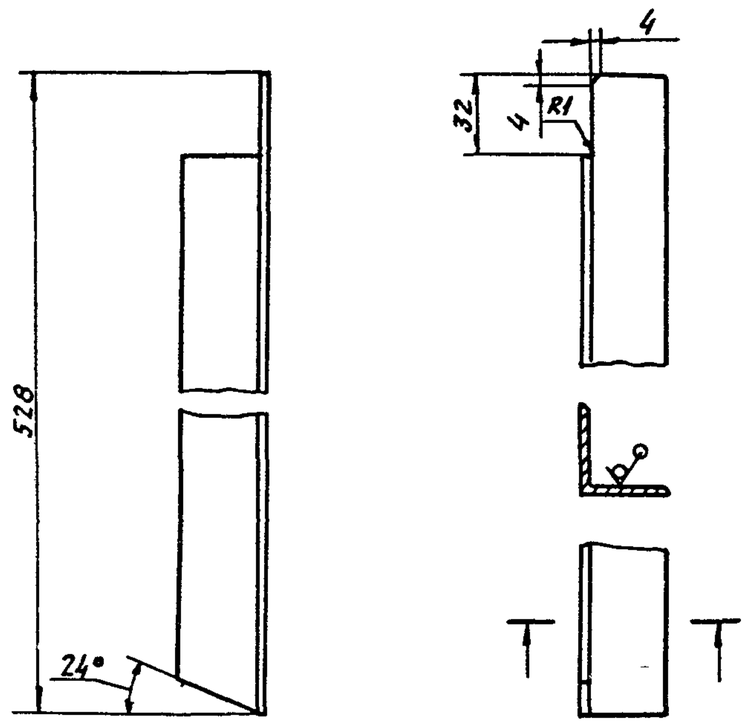

Неуказанные предельные отклонения размеров H14, h14

Изм	Лист	Nдокум	Подп	Дата	А1А428.033			
Разраб	Рувинская				Полка	Лит	Масса	Масшт
Пров	Литвак					Н	0,9	15
Нач.гр	Литвак					Лист	Листов 1	
Гл.спец								
Н.контр	Фрадкин				Уголок 35х35х3 ГОСТ 8509-86 / Ст3 ГОСТ 535-88	Сантехниипроект		
Утв	Спивак							

Подп. и дата | Инв. № дубл. | Взам. инв. № | Подп. и дата | Инв. № подл.

Формат А4

А1А428.032

50/(√)

А1А428.032- изображено
А1А428.032-01- зеркальное отражение

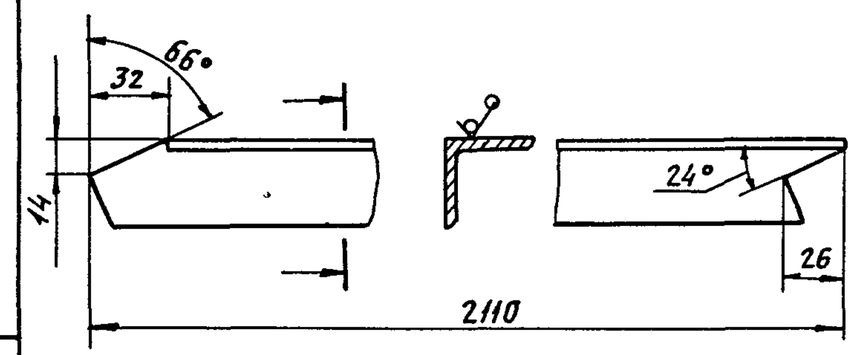

Неуказанные предельные отклонения размеров H14, h14

Изм	Лист	Nдокум	Подп	Дата	А1А428.032			
Разраб	Рувинская				Полка	Лит	Масса	Масшт
Пров	Литвак					Н	42	15
Н.контр	Литвак					Лист	Листов 1	
Гл.спец								
Н.контр	Фрадкин				Уголок 35х35х3 ГОСТ 8509-86 / Ст3 ГОСТ 535-88	Сантехниипроект		
Утв	Спивак							

Подп. и дата | Инв. № дубл. | Взам. инв. № | Подп. и дата | Инв. № подл.

Формат А4

Серия 5.904-75 94 Выпуск 1-5

Формат	Зона	Поз	Обозначение	Наименование	Кол	Примечание
				Документация		
*			А1А428.040 СБ	Сборочный чертеж		*) А4, А3
				Сборочные единицы		
А4		1	А1А428 050	Фланец	1	
				Детали		
Б4		2	А1А428 041	Стойка	1	
				Уголок 35х35х3 ГОСТ 8509-86		
				Ст3 ГОСТ 535-88		
				L=3075-6,6	1	5,0 кг
А4		3	А1А428 042	Стенка	1	
		4	-01	Стенка	1	
А4		5	А1А428 043	Стенка	1	
		6	-01	Стенка	1	
А4		7	А1А428 044	Стойка	1	
Б4		8	А1А428.045	Полка		
				Уголок 35х35х3 ГОСТ 8509-86		
				Ст3 ГОСТ 535-88		
				L=3130-6,4	1	5,08 кг

Подп и дата | Инв № дубл | Взам инв № | Подп и дата | Инв № подл

Изм	Лист	N докум	Подп	Дата	А1А428 040		
Разраб	Жмпольская				Панель торцевая	Лит	Лист 1 / Листов 2
Пров	Рувинская					Сантехниипроект	
Рук гр	Литвак						
Н контр	Фрадкин						
Утв	Сливак						

Формат А4

Формат	Зона	Поз	Обозначение	Наименование	Кол	Примечание
Б4		9	А1А428 046	Полка		
				Уголок 35х35х3 ГОСТ 8509-86		
				Ст 3 ГОСТ 535-88		
				L=3165-6,6	1	5,1 кг
			Различия исполнений	А1А428 040 и		
			А1А428 040-01 по	сборочному чертежу		

Подп и дата | Инв № дубл | Взам инв № | Подп и дата | Инв № подл

Изм	Лист	N докум	Подп	Дата	А1А428 040	Лист 2

А1А428040СБ

А1А 422.140

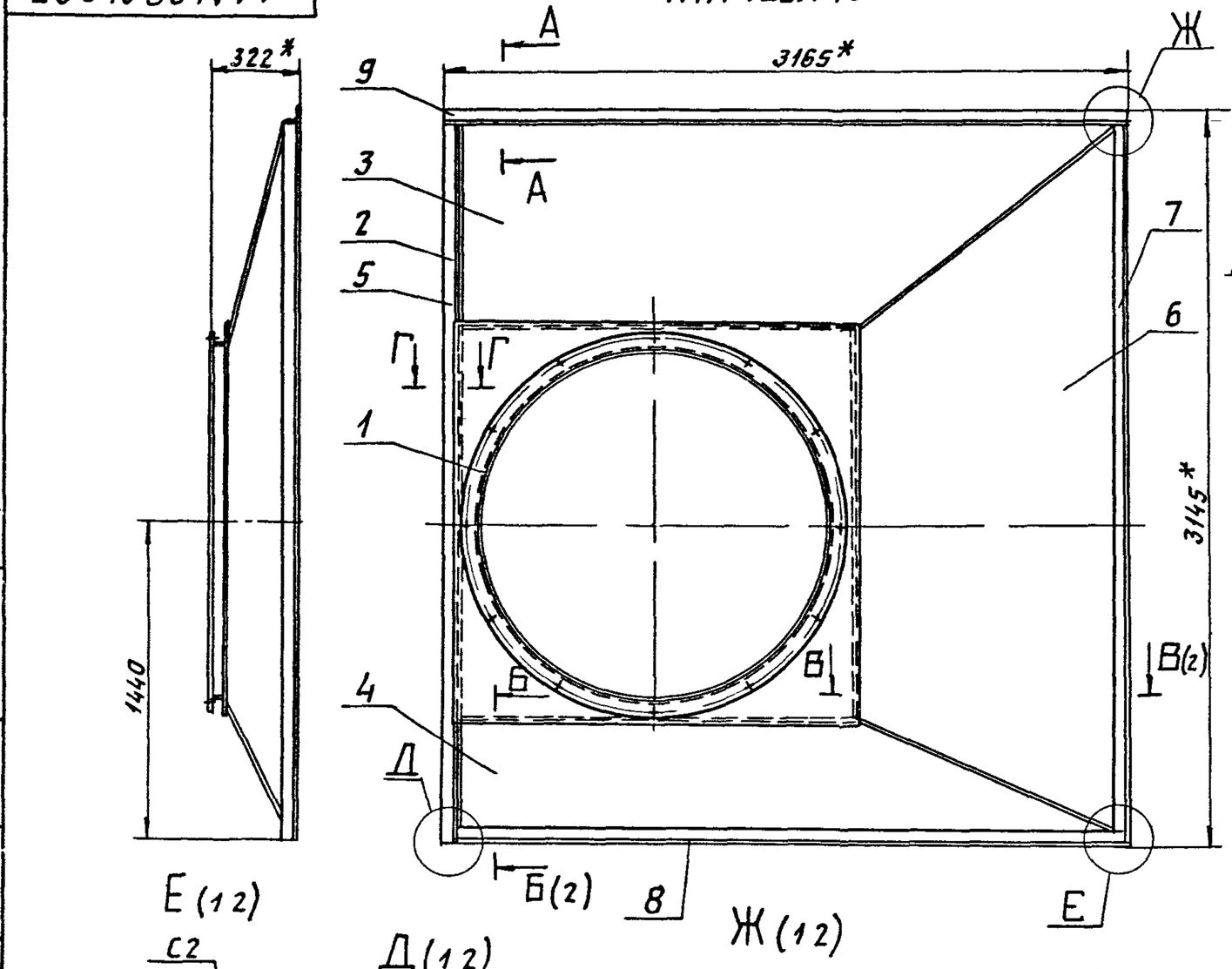

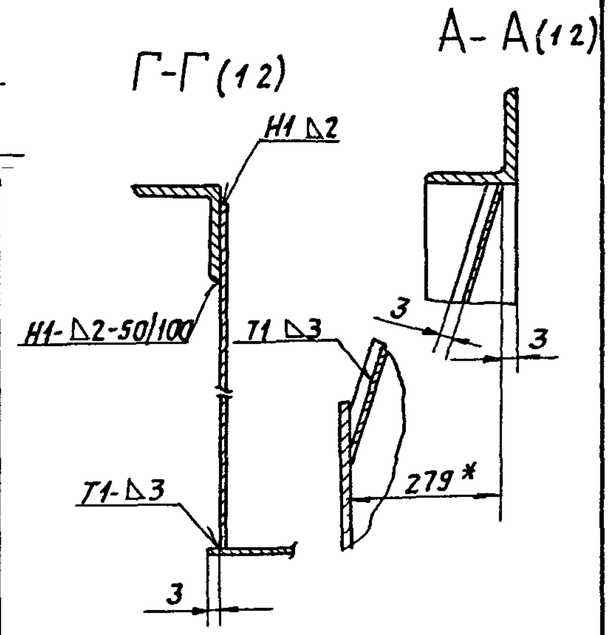

1 * Размеры для справок
2 Неуказанные предельные отклонения размеров $\pm \frac{t_2}{2}$
3 Сварные швы по ГОСТ 5264-80

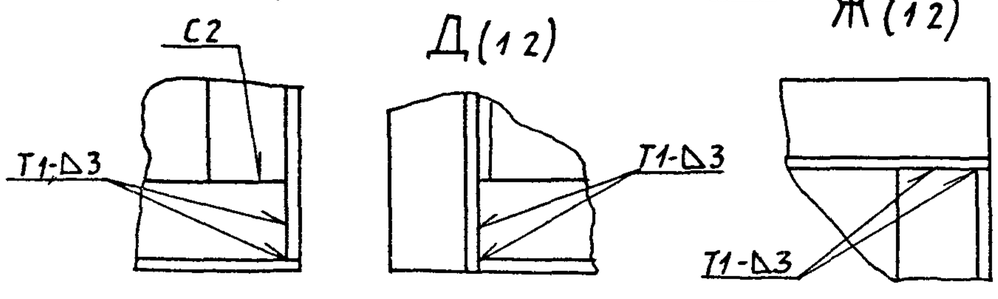

Изм	Лист	N докум	Подп	Дата				
Разраб		Ямпольская			А1А 428 040 СБ			
Пров		Рувинская			Панель торцевая	Лит	Масса	Масшт
Нач гр		Литвак				И	152	1:20
Гл спец		Грановский				Лист 1	Листов 2	
Н.конт		Фрадкин				Сантехниипроект		
Утв.		Спивак						

Инв N подл | Подп и дата | Взам инв N | Инв N дубл | Подп и дата

Серия 5.904-75 94 выпуск 1.5

Серия 5.904-75 94 Выпуск 1-5

А1А428040СБ

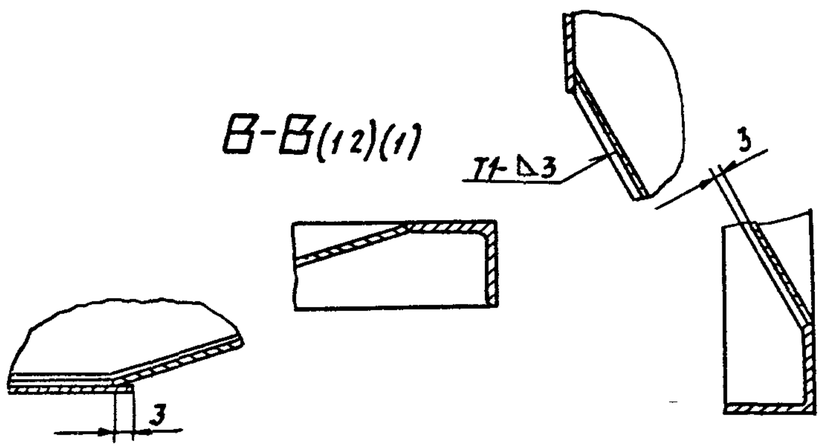

А1А428 040-01- зеркальное отражение
Остальное- см А1А428 040 (1 25)

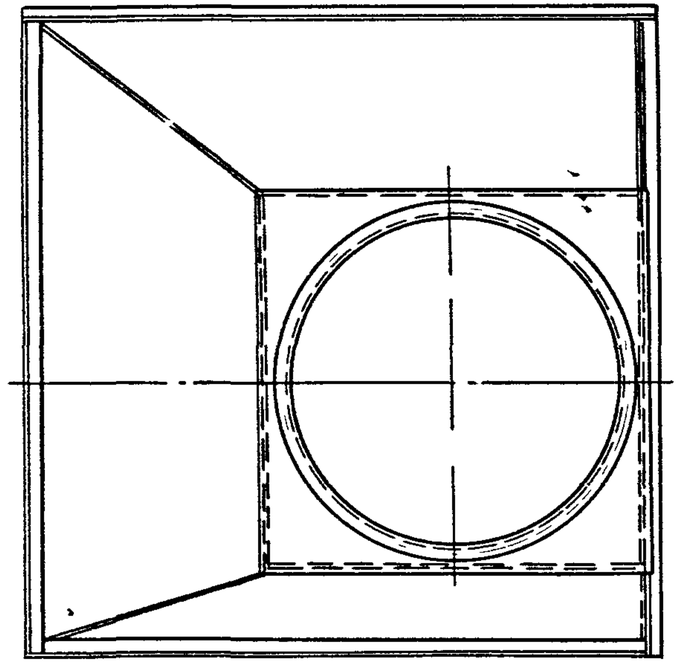

Изм	Лист	N докум	Подп	Дата	А1А428 040СБ	Лист 2

Формат А4

А1А428 044

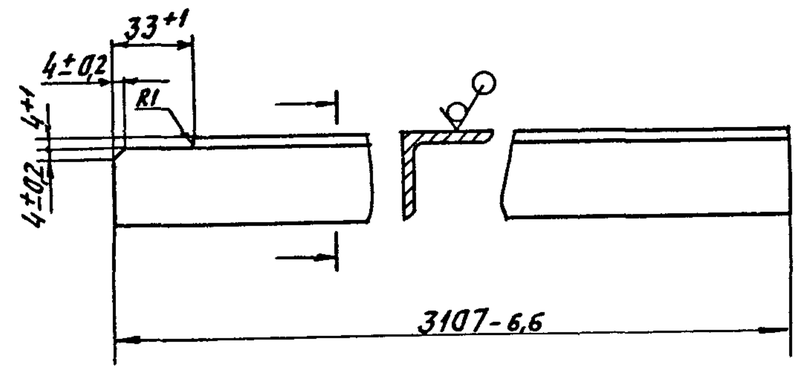

Изм	Лист	N докум	Подп	Дата	А1А428 044			
Разраб	Ямпольская				Стойка	Лит	Масса	Масшт
Пров	Рувинская					И	5,0	1:2
Нач гр	Литвак					Лист	Листов 1	
Гл спец								
Н. контр	Фрядкин				Уголок 35х35х3 ГОСТ 8509-86 / Ст 3 ГОСТ 535-88	САНТЕХНИИПРОЕКТ		
Утв	Спивак							

Инв N подл. | Подп и дата | Взам. инв N | Инв N дубл. | Подп. и дата

Формат А4

А1А428.042

(√)Ra

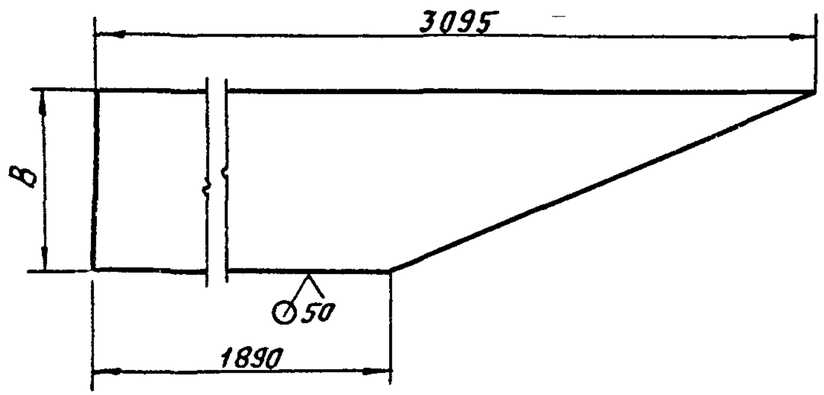

Обозначение	B, мм	Масса, кг
А1А428 042	772	30,2
-01	536	21,0

Неуказанные предельные отклонения размеров: h14

Изм	Лист	N докум	Подп	Дата	А1А428.042		
Разраб		Ямпольская			Стенка	Лит	Масса	Масшт
Пров		Рубинская				И	см табл	—
Нач гр		Антвак				Лист	Листов 1
Гл спец					Лист 2,0 ГОСТ 19903-74 / ОК360В ГОСТ 16523-89	Сантехниипроект	
Н контр		Фрадкин					
Утв		Спивак					

Серия 5.904-75 94 Выпуск 1-5

Подп и дата | Инв N дубл | Взам инв N | Подп и дата | Инв N подл

Формат А4

А1А428 043

(√)Ra

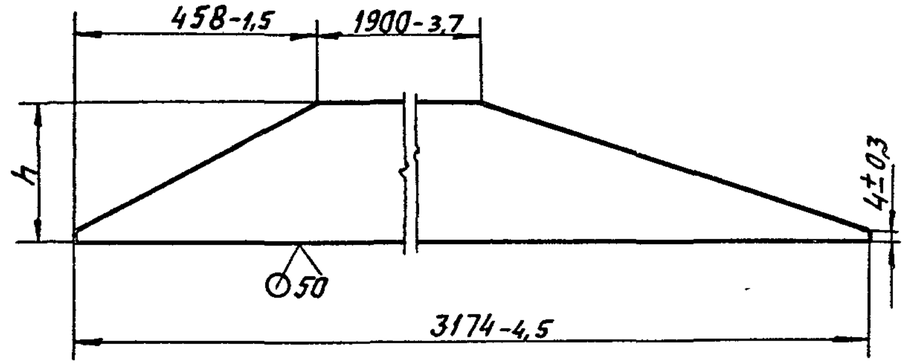

Обозначение	h, мм	Масса, кг
А1А428 043	279	11,1
-01	1227	48,9

Неуказанные предельные отклонения размеров: H14

Изм	Лист	N докум	Подп	Дата	А1А428.043		
Разраб		Ямпольская			Стенка	Лит	Масса	Масшт
Пров		Рубинская				И	см табл	—
Нач гр		Антвак				Лист	Листов 1
Гл спец					Лист 2,0 ГОСТ 19903-74 / ОК360В ГОСТ 16523-89	Сантехниипроект	
Н контр		Фрадкин					
Утв		Спивак					

Подп и дата | Взам инв N | Инв N дубл | Инв N подл

Формат А4

Серия 5.904-75 94 Выпуск 1-5

А1А422 182

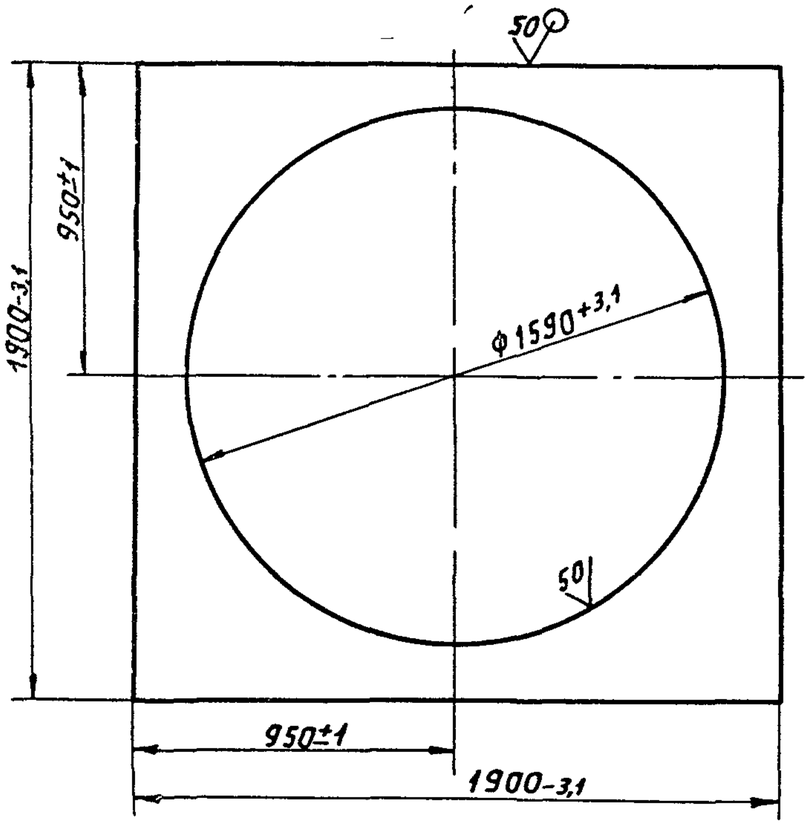

Изм	Лист	N докум	Подп.	Дата				
Разраб		Ямпольская			Основание	Лит	Масса	Масшт
Пров		Рубинская				И	17,3	1:15
Нач гр		Литвак				Лист	Листов 1	
Гл спец								
Н контр		Фрадкин			Лист 2,0 ГОСТ 19903-74 / ОК3608 ГОСТ 16523-89	Сантехниипроект		
Утв		Сливак						

А1А428.051

Формат А4

Подп и дата | Инв N дубл | Взам инв N | Подп и дата | Инв N подл

А1А422 150

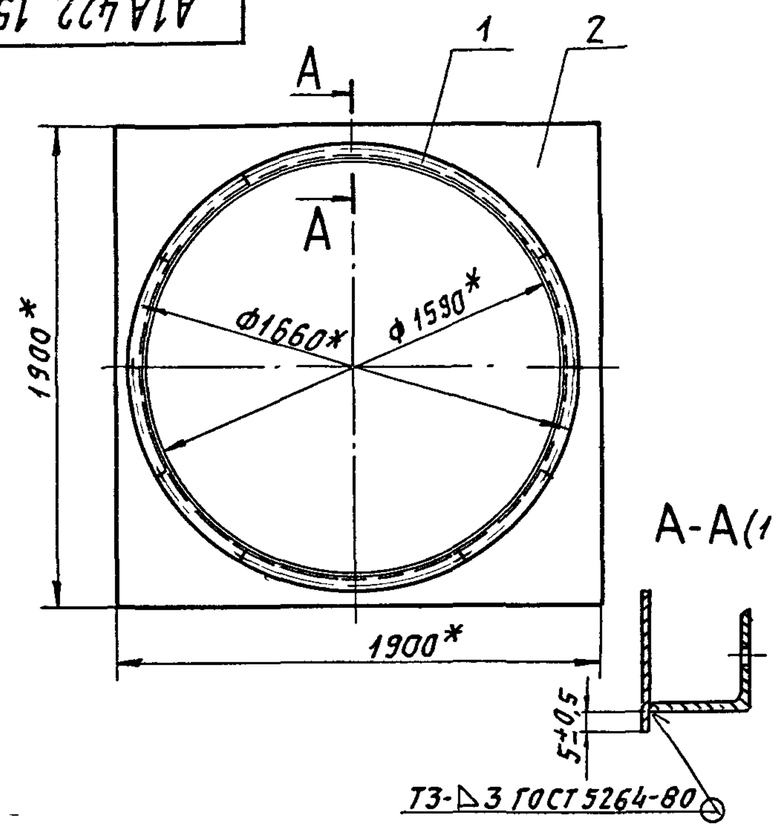

* Размеры для справок

Формат	Зона	Поз	Обозначение	Наименование	Кол	Примечание
				Детали		
А4		1	А1А421 077-01	Фланец	1	
А4		2	А1А428 051	Основание	1	

Изм	Лист	N докум	Подп	Дата				
Разраб		Ямпольская			Фланец	Лит	Масса	Масшт
Пров		Рубинская				И	25,5	1:20
Нач гр		Литвак				Лист	Листов 1	
Гл спец		Грановский						
Н контр		Фрадкин				Сантехниипроект		
Утв		Сливак						

А1А428.050

Ц 00194-06 (57) Формат А4

МГП «Информрекламиздат» Зак. 326 Тир 100