СПФ

ТИПОВЫЕ КОНСТРУКЦИИ ИЗДЕЛИЯ И УЗЛЫ ЗДАНИЙ И СООРУЖЕНИЙ

СЕРИЯ 5.904-75.94

КАМЕРЫ ПРИТОЧНЫЕ ВЕНТИЛЯЦИОННЫЕ ПРОИЗВОДИТЕЛЬНОСТЬЮ от 10 до 125 тыс. м³/ч

ВЫПУСК 1-4

СОЕДИНИТЕЛЬНАЯ СЕКЦИЯ ДЛЯ ПРИТОЧНОЙ КАМЕРЫ 2ПК40.

РАБОЧИЕ ЧЕРТЕЖИ

Ц00194-05

ТИПОВЫЕ КОНСТРУКЦИИ, ИЗДЕЛИЯ И УЗЛЫ ЗДАНИЙ И СООРУЖЕНИЙ

СЕРИЯ 5.904-75.94

КАМЕРЫ ПРИТОЧНЫЕ ВЕНТИЛЯЦИОННЫЕ ПРОИЗВОДИТЕЛЬНОСТЬЮ

от 10 до 125 тыс. м³/ч

ВЫПУСК 1-4

СОЕДИНИТЕЛЬНАЯ СЕКЦИЯ ДЛЯ ПРИТОЧНОЙ КАМЕРЫ 2ПК40.

РАБОЧИЕ ЧЕРТЕЖИ

РАЗРАБОТАНЫ

ГПКНИИ САНТЕХНИИПРОЕКТ

ГЛАВНЫЙ ИНЖЕНЕР ИНСТИТУТА Л.А.Степанов

ГЛАВНЫЙ ИНЖЕНЕР ПРОЕКТА В.А.Сливак

УТВЕРЖДЕНЫ

ГЛАВПРОЕКТОМ ГОССТРОЯ РОССИИ,
ПИСЬМО от 25.02.94 №9-3-2/34 И ВВЕДЕНЫ
В ДЕЙСТВИЕ ГПКНИИ САНТЕХНИИПРОЕКТ
с 30.06.94. ПРИКАЗ от 01.03. 1994г №7

Обозначение	Наименование	Стр.
А1А420.000-ТО	Секция соединительная для приточной камеры 2ПК40. Техническое описание	3
А1А420. 000	Секция соединительная для приточной камеры 2ПК40	
А1А420. 000 СБ	Секция соединительная для приточной камеры 2ПК40	5
А1А420 010	Панель передняя	8
А1А420. 010 СБ	Панель передняя	9
А1А420 003	Плита	10
А1А420. 004	Прокладка	
А1А420. 005	Бобышка	11
А1А 420. 006	Прокладка	
А1А420. 007	Пробка	12
А1А 420. 008	Планка	
А1А 420. 009	Стяжка	13
А1А 420. 011	Стойка	
А1А420. 012	Лист	14
А1А420 013	Лист	
А1А420. 014	Профиль	15
А1А420 031	Полка	
А1А 420. 020	Панель задняя	16
А1А420. 020СБ	Панель задняя	
А1А 420. 030	Панель верхняя	17
А1А420. 030СБ	Панель верхняя	

Обозначение	Наименование	Стр
А1А420 040	Решетка ограждающая	18
А1А420 040СБ	Решетка ограждающая	
А1А420. 041	Фланец	19
А1А 420. 042	Кольцо	
А1А 420. 061	Фланец	20
А1А 420. 050	Панель торцевая	
А1А420 050 СБ	Панель торцевая	21
А1А420. 062	Конус	22
А1А420. 060	Конфузор	
А1А420. 063	Фланец	23
А1А420. 071	Стенка	
А1А420. 070	Сектор	24
А1А420. 070СБ	Сектор	25
А1А420 075	Ребро	26
А1А420. 080	Панель торцевая	
А1А420. 080СБ	Панель торцевая	27
А1А420. 081	Стяжка	28
А1А420. 082	Профиль	29
А1А420. 083	Лист	
А1А420. 090	Сектор	30
А1А420. 091	Стенка	

Изм.	Лист	N докум.	Подп.	Дата
Разраб.	Волобуева			
Пров.	Литвак			
Нач. гр.	Литвак			
Н. контр.	Фрайкин			
Утв.	Спивак			

А1А420.000

Содержание

Лит.	Лист	Листов
И		1

САНТЕХНИИПРОЕКТ

Подп. и дата | Инв. N дубл. | Взам. инв. N | Подп. и дата | Инв. N подл.

Серия 5.904-75.94 Выпуск 1-4

В настоящем выпуске приведены чертежи соединительной секции для приточной вентиляционной камеры 2ПК40. Соединительная секция выполнена в комплекте с вентилятором. При этом разработаны варианты соединительной секции с основным и резервным вентиляторами. В соединительной секции применен вентилятор типа В.Ц4-75-12.5. Выбор той или иной комплектации вентилятора электродвигателем производится в соответствии с выпуском 0 настоящей серии и действующими материалами для подбора вентиляторов. Резервный и основной вентиляторы приняты одинакового типоразмера. Один из них выполняется правого, а другой - левого вращения.

При установке резервного вентилятора следует принимать меры, исключающие перетекание воздуха через неработающий вентилятор.

В соединительной секции применена герметическая дверь, выполняемая по типовой серии 5.904-4.

Присоединение вентиляторов к соединительной секции осуществляется через гибкие вставки, выполняемые по типовой серии 5.904-38

Изм	Лист	N докум	Подп	Дата	А1А420.000-ТО		
Разраб		Литвак			Секция соединительная для приточной камеры 2ПК40 Техническое описание	Лит	Лист	Листов
Пров		Урчаовский				Н		1
Нач.гр		Литвак				САНТЕХНИИПРОЕКТ		
Н.контр		Фрадкин						
Утв		Пивак						

Инв.N подл. | Подп. и дата | Взам. инв.N | Инв.N дубл. | Подп. и дата

Формат А4

Формат	Зона	Поз	Обозначение	Наименование	Кол	Примечание
				Документация		
А3			А1А420.000СБ	Сборочный чертеж		
А4			А1А420.000-ТО	Техническое описание		
				Сборочные единицы		
А4		1	А1А420.010	Панель передняя	1	
А4		2	А1А420.020	Панель задняя	1	
А4		3	А1А420.030	Панель верхняя	1	
А4		4		Дверь неутепленная		
				Дс 0,4 х 0,9		Типовые
				Серия 5.904-4	1	констр
				Прочие изделия		
		5		Вентилятор		
				В Ц4-75-12,5		
				правого вращения		
				ТУ 22-312/28-01-87	1	

Изм	Лист	N докум	Подп	Дата	А1А420.000		
Разраб		Залобуева			Секция соединительная для приточной камеры 2ПК40	Лит	Лист	Листов
Пров		Литвак				Н	1	3
Нач.гр		Литвак				САНТЕХНИИПРОЕКТ		
Н.контр		Фрадкин						
Утв		Спивак						

Инв.N подл. | Подп. и дата | Взам. инв.N | Инв.N дубл. | Подп. и дата

Ц00194-05 4 Формат А4

Формат	Зона	Поз	Обозначение	Наименование	Кол	Примечание
			Переменные данные	для исполнений		
				А1А420. 000		
А4		6	А1А 420. 040	Решетка ограждающая	1	
А4		7	А1А 420. 050	Панель торцевая	1	
А4		8		Вставка типа В		
				В. 00. 00-16		Типовые
				Серия 5.904-38	1	констр
А4		9		Вставка типа Н		
				Н. 00. 00-21		Типовые
				Серия 5.904-38	1	констр
				Стандартные изделия		
				Болты ГОСТ 7798-70		
		10		М6-6g х 20 36	12	
		11		М6-6g х 30. 36	28	
		12		Гайка М6-6Н.4		
				ГОСТ 5915-70	40	
				А1А 420. 000-01		
				Сборочные единицы		
А4		6	А1А 420. 040	Решетка ограждающая	2	
А4		7	А1А 420. 080	Панель торцевая		
А4		8		Вставка типа В		
				В. 00. 00-16		Типовые
				Серия 5.904-38	2	констр

Подп и дата | Взам инв N | Инв N дубл | Подп и дата | Инв N подл

Изм	Лист	N докум	Подп	Дата	А1А 420. 000	Лист 2

Формат А4

Формат	Зона	Поз	Обозначение	Наименование	Кол	Примечание
		9		Вставка типа Н		
				Н. 00 00-21		Типовые
				Серия 5.904-38	2	констр
				Стандартные изделия		
				Болты ГОСТ 7798-70		
		10		М6-6g х 20. 36	24	
		11		М6-6g х 30. 36	56	
		12		Гайка М6-6Н 4		
				ГОСТ 5915-70	80	
				Прочие изделия		
		13		Вентилятор		
				В. Ц4-75-12,5		
				левого вращения		
				ТУ 22-312/28-01-87	1	

Подп и дата | Инв N дубл | Взам инв N | Подп. и дата | Инв N подл

Изм	Лист	N докум.	Подп.	Дата	А1А 420. 000	Лист 3

А1А420 000 СБ

Рис 1

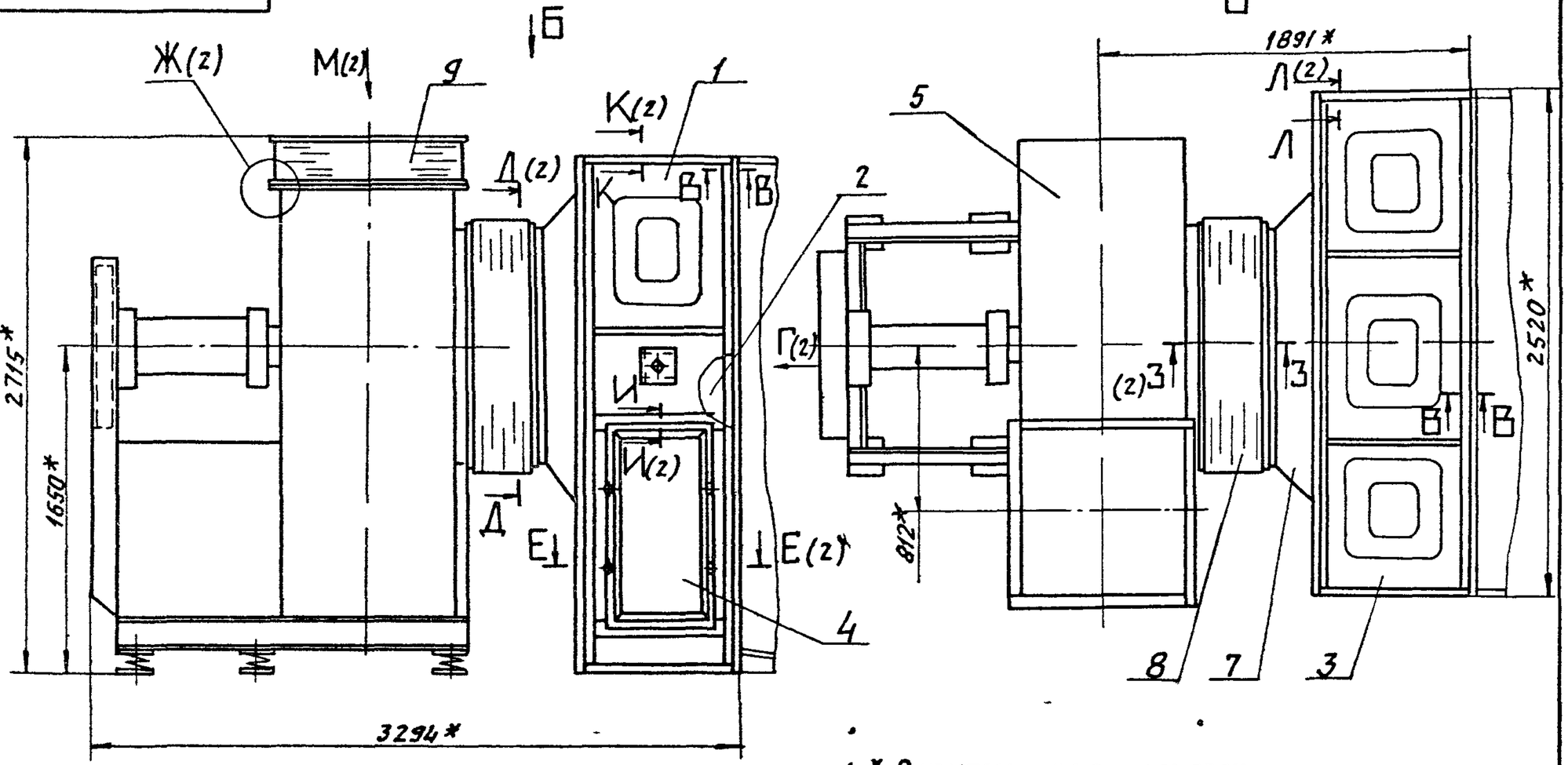

1 * Размеры для справок

2 Сварные швы по ГОСТ 5264-80.

В-В (12)

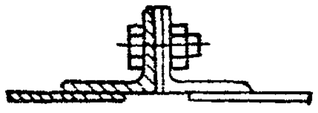

Обозначение	Рис	Масса, кг
А1А 420 000	1	1450,0
-01	2	2561,0

Изм	Лист	N докум	Подп	Дата	А1А420 000 СБ
Разраб		Валобуева			Секция соединительная для приточной камеры 2ПК40
Пров		Литвак			Лит: И; Масса: см таблицу; Масшт: 1:20
Нач гр		Литвак			Лист 1; Листов 3
Гл спец		Рановский			Сантехниипроект
Н. контр		Фрадкин			
Утв		Спивак			

Инв. N подл. | Подп. и дата | Взам. инв. N | Инв. N дубл. | Подп. и дата

Серия 5.904-75.94 Выпуск 1-2

А1А420 000 СБ

Серия 5.904-75.94 Выпуск 1-4

Г (1)

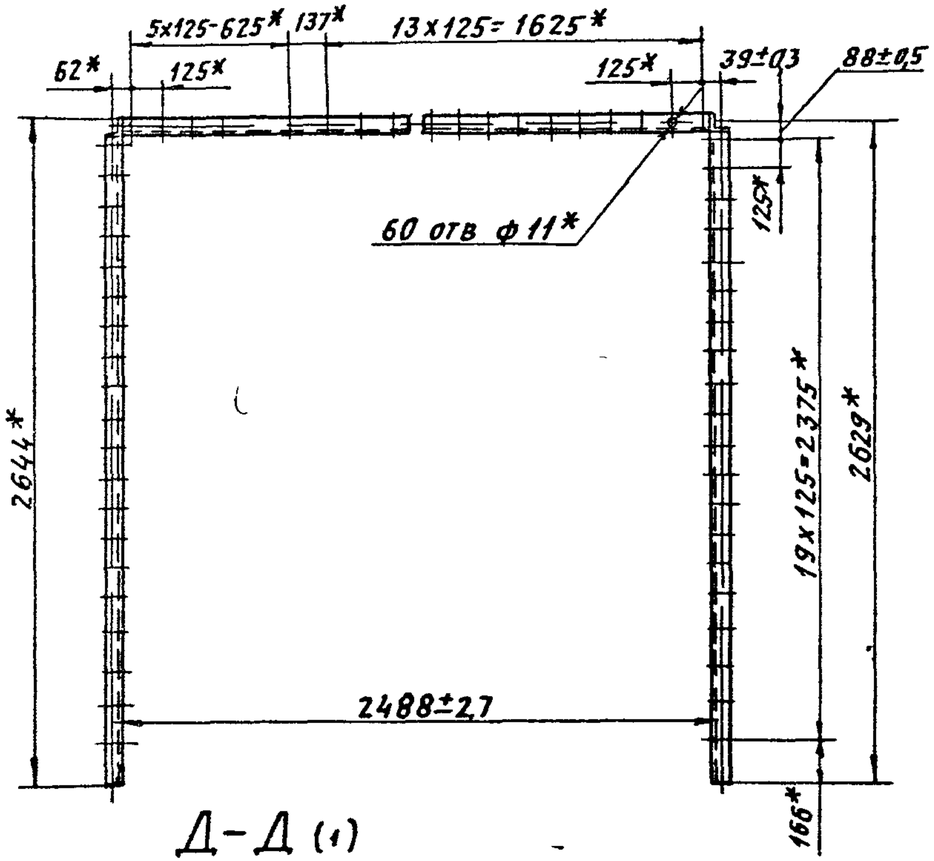

Е-Е (12)(1)

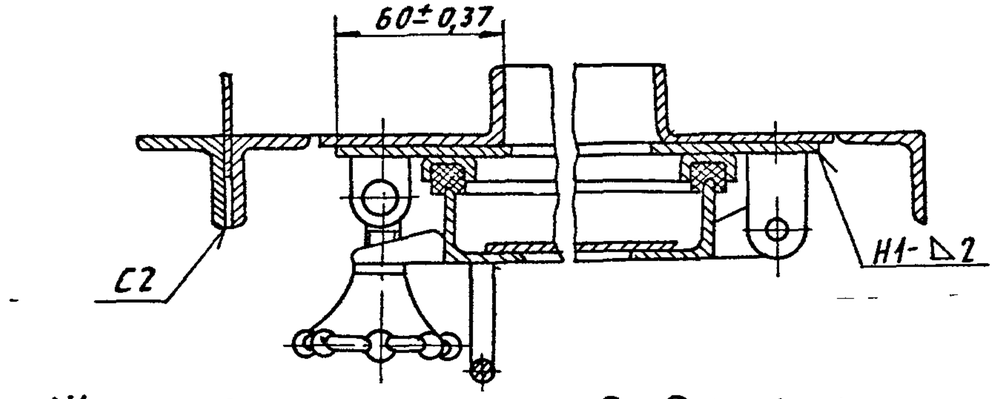

Ж (12)(1)

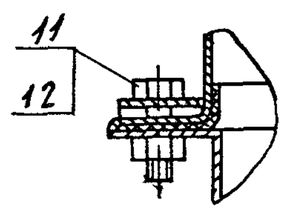

З-З (12)(1)

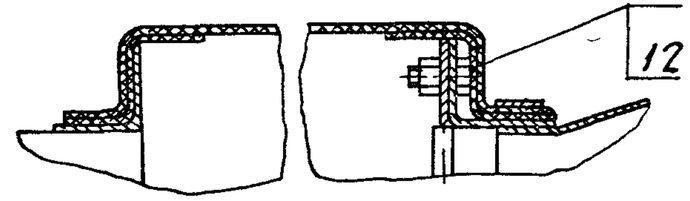

Д-Д (1)

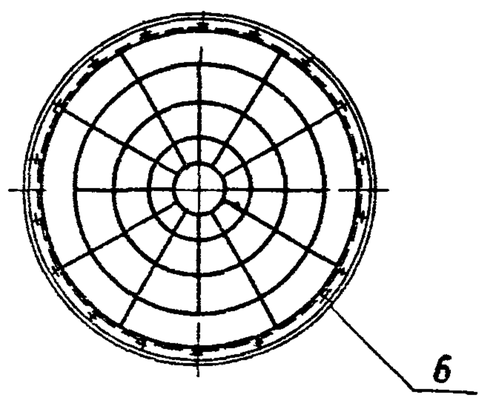

К-К (14)(1)

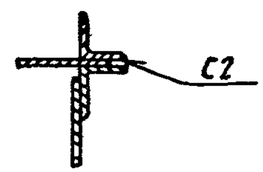

И-И (12)(1)

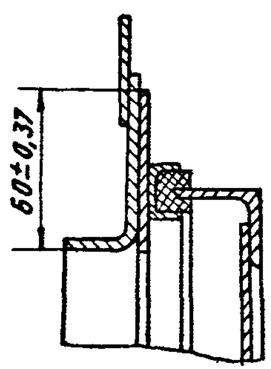

Л-Л (14)(1)

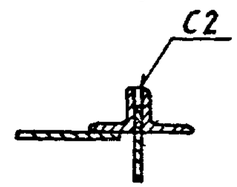

М (1)

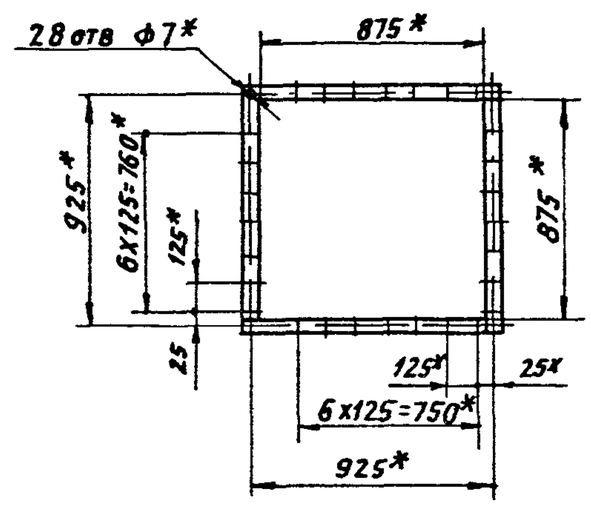

Изм	Лист	Nдокум	Подп	Дата

А1А 420 000 СБ

Лист 2

Ц00194-05 7 Формат А3

Подп и дата | Инв N дубл | Взам инв N | Подп и дата | Инв N подл

А1А420 000 СБ

Рис 2

Остальное - см рис 1

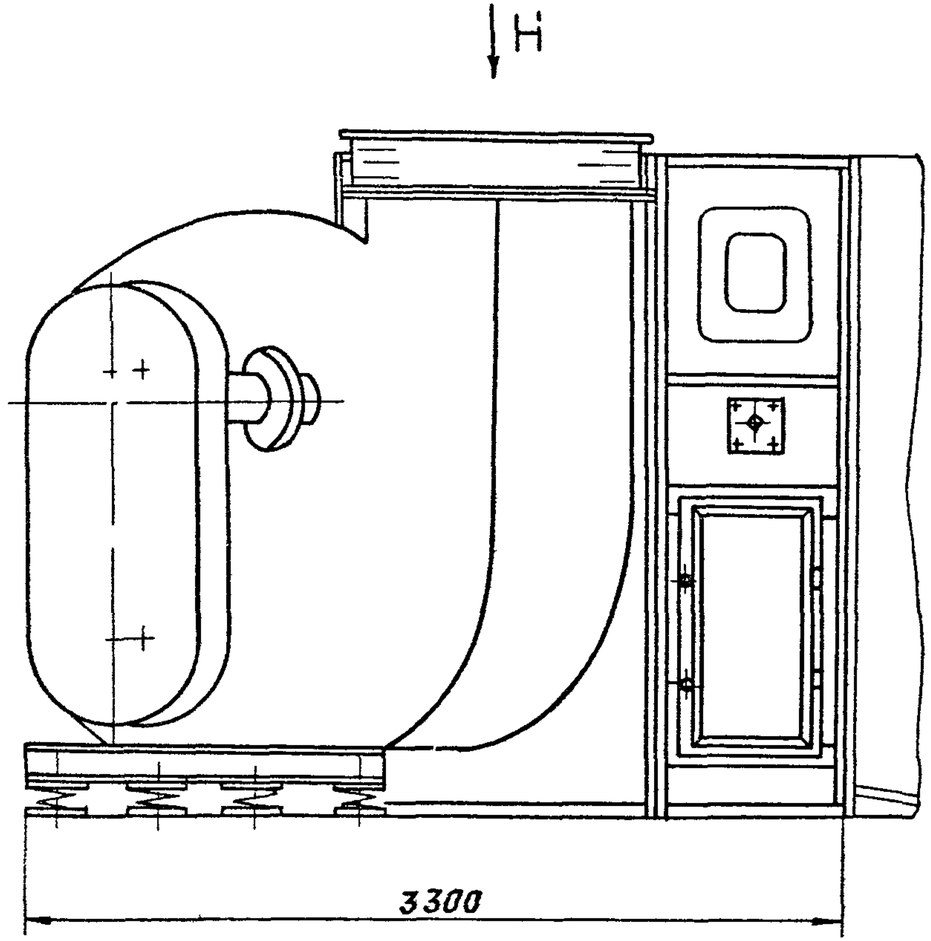

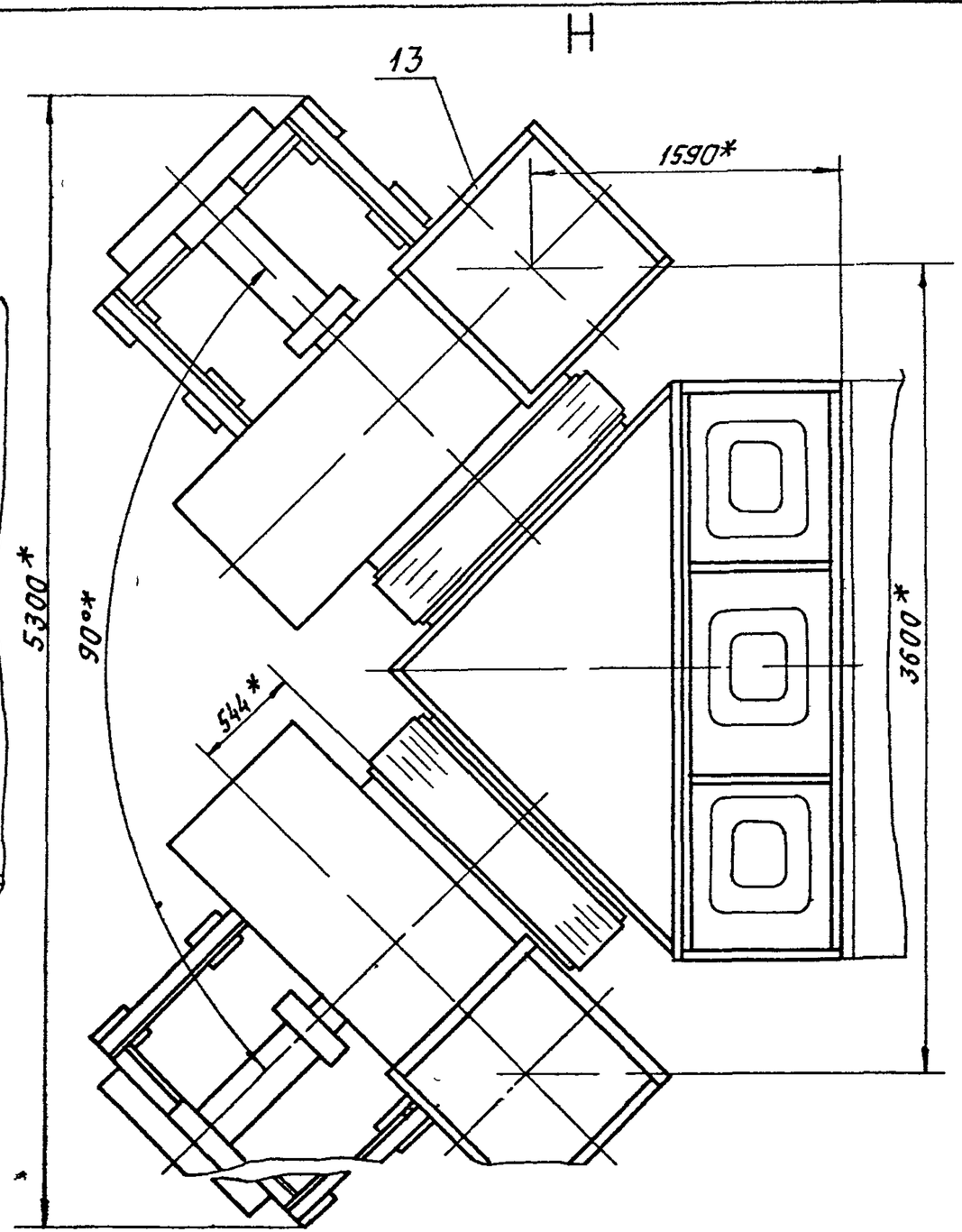

серия 5.904-75.94 Выпуск 1-4

Изм	Лист	Nдокум	Подп	Дата	А1А420 000СБ	Лист 3

Инв N подл | Подп и дата | Взам инв N | Инв N дубл | Подп и дата

Ц00194 05 8 Формат А3

Серия 5.904-75.94 Выпуск 1-4

Формат	Зона	Поз	Обозначение	Наименование	Кол	Примечание
				Документация		
А3			А1А 420 010 СБ	Сборочный чертеж		
				Детали		
А4		1	А1А420. 003	Плита	1	
А4		2	А1А420. 004	Прокладка	1	
А4		3	А1А 420 005	Бобышка	1	
А4		4	А1А420 006	Прокладка	1	
А4		5	А1А 420. 007	Пробка	1	
А4		6	А1А420. 008	Планка	2	
А4		7	А1А 420 009	Стяжка	3	
А4		8	А1А 420 011	Стойка	1	
А4		9	А1А 420. 012	Лист	1	
А4		10	А1А 420. 013	Лист	1	
А4		11	А1А 420. 014	Профиль	2	
		12	-01	Профиль	2	
Б4		13	А1А 420. 015	Стойка		
				Уголок 35х35х3 ГОСТ 8509-86		
				Ст3 ГОСТ 535-88		
				L= 2609-5,4	1	4,2 кг
Б4		14	А1А 420 016	Стенка		
				Лист 0,8 ГОСТ 19903-74		
				ОК360В ГОСТ 16523-89		
				215-1,15 х 695-2,0	1	0,95 кг

Подп и дата | Инв N дубл | Взам инв N | Подп и дата | Инв N подл

Изм	Лист	N докум	Подп	Дата	А1А 420. 010		
Разраб		Волобуева			Панель передняя	Лит	Лист 1 / Листов 2
Пров		Литвак				И	
Нач гр		Литвак				Сантехниипроект	
Н.контр		Фрадкин					
Утв		Спивак					

Формат А4

Формат	Зона	Поз	Обозначение	Наименование	Кол	Примечание
				Стандартные изделия		
		15		Болт М10-6g х 20 36		
				ГОСТ 7798-70	4	
		16		Гайка М10-6Н4		
				ГОСТ 5915-70	4	

Подп и дата | Инв N дубл | Взам инв N | Подп и дата | Инв N подл

Изм	Лист	N докум.	Подп.	Дата	А1А 420. 010	Лист 2

Формат А4

А1А420 010 СБ

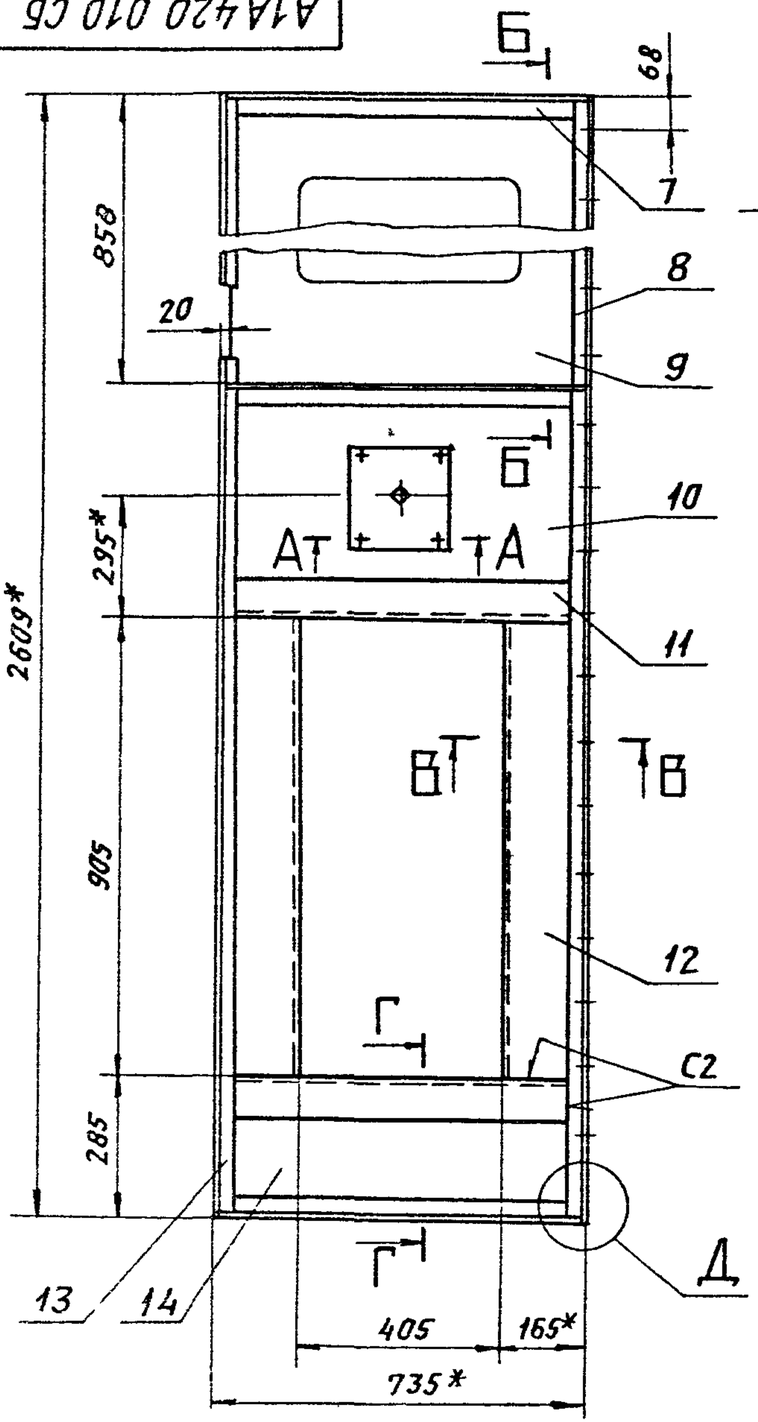

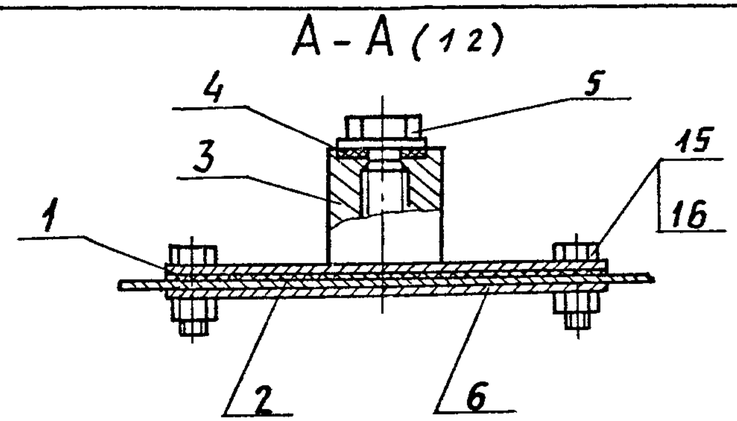

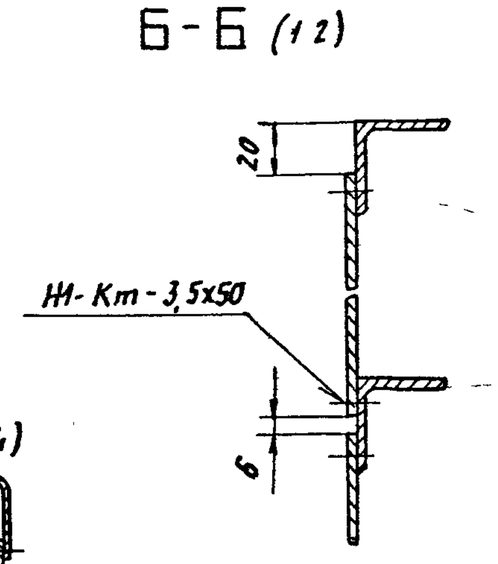

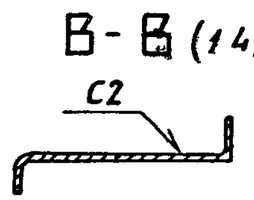

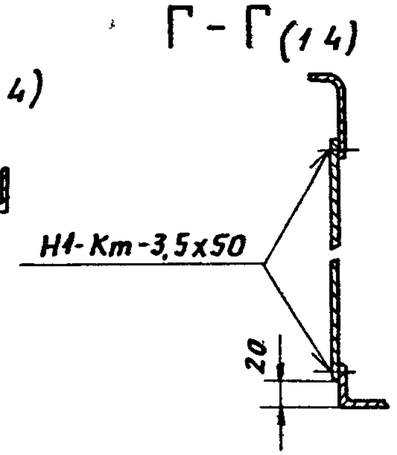

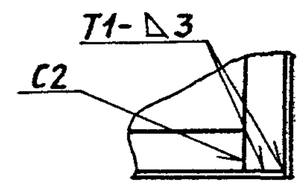

1 *Размеры для справок

2 Неуказанные предельные отклонения размеров H14, h14, $\pm \frac{t_2}{2}$

3 Сварные швы Т1 и С2 по ГОСТ 5264-80, шов Н1-Кт по ГОСТ 15878-79

Изм	Лист	N докум	Подп	Дата	А1А 420 010 СБ			
Разраб.		Волобуева			Панель передняя	Лит	Масса	Масшт
Пров		Антвак				Н	30,6	110
Нач гр		Антвак				Лист	Листов 1	
Гл спец		Грановский				Сантехниипроект		
Н контр		Фрадкин						
Утв		Спивак						

Серия 5.904-75.94 Выпуск 1-4

Подп и дата | Взам инв N | Инв N дубл | Подп и дата | Инв N подл

Ц00194-05 10 Формат А3

Серия 5.904-75.94 Выпуск 1-4

А1А420 003

(√)А

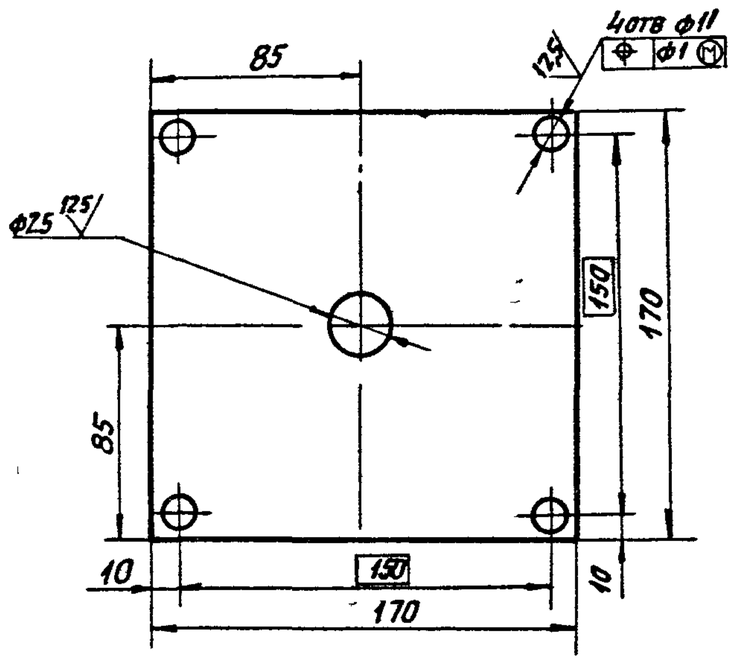

Неуказанные предельные отклонения размеров H14, h14, $\pm \frac{t_2}{2}$

Изм	Лист	N докум	Подп	Дата	А1А 420 003
Разраб	Рубинская				Плита — Лит: Н; Масса: 0,4; Масшт: 1:2
Пров	Литвак				Лист; Листов 1
Нач гр	Литвак				
Гл спец					Лист 4 ГОСТ 19903-74 / Ст3 ГОСТ 14637-89 — Сантехниипроект
Н контр	Фрядкин				
Утв	Спивак				

Формат А4

Подп и дата | Взам инв N | Инв N дубл. | Подп и дата | Инв N подл.

А1А420 004

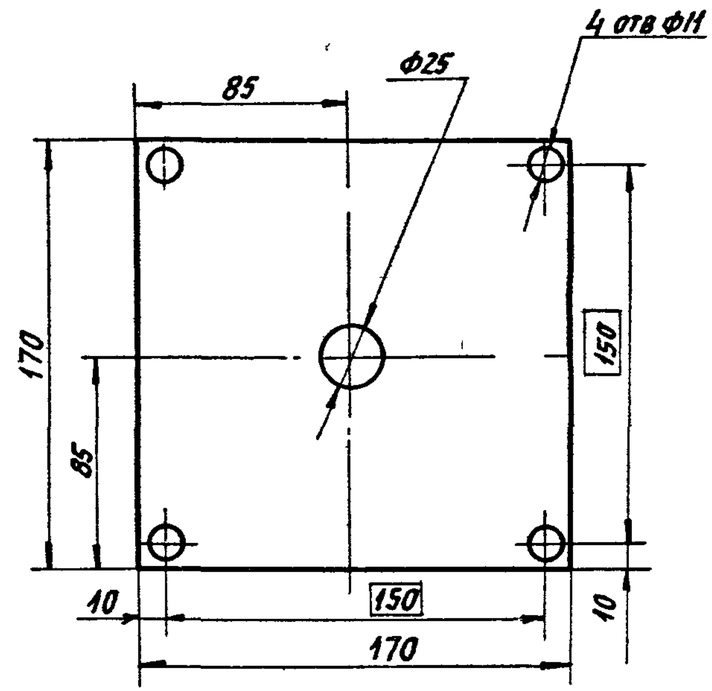

Неуказанные предельные отклонения размеров H14, h14, $\pm \frac{t_2}{2}$

Изм	Лист	N докум	Подп	Дата	А1А 420 004
Разраб	Рубинская				Прокладка — Лит: Н; Масса: 0,08; Масшт: 1:2
Пров	Литвак				Лист; Листов 1
Нач гр	Литвак				
Гл спец					Паронит ПОН-А 3,0 ГОСТ 481-80 — Сантехниипроект
Н контр	Фрядкин				
Утв	Спивак				

Ц00194-05 11 Формат А4

Подп и дата | Взам инв N | Инв N дубл. | Подп и дата | Инв N подл.

Серия 5904-75 94 Выпуск 1-4

А1А420 005

(√) 125

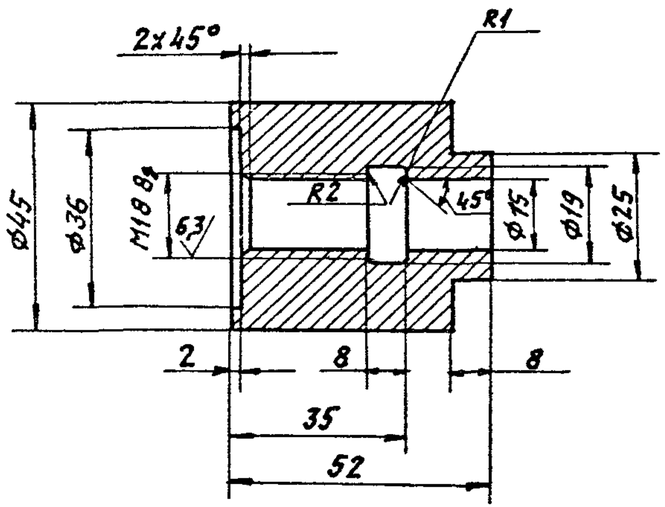

Неуказанные предельные отклонения размеров H14, h14, $\pm\frac{IT}{2}$

Изм Лист	N докум	Подп.	Дата	А1А 420 005		
Разраб	Рувчинская			Бобышка	Лит.	Масса	Масшт
Пров	Литвак				Н	0,53	1:1
Нач гр	Литвак				Лист	Листов 1
Н. контр	Фрадкин			Ст 3 ГОСТ 380-88	САНТЕХНИИПРОЕКТ	
Утв	Спивак					

Формат А4

Взам. инв N | Подп. и дата | Инв. N подл.

А1А420 006

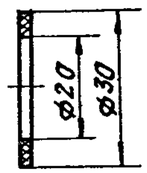

Неуказанные предельные отклонения размеров H14, h14

Изм Лист	N докум	Подп.	Дата	А1А 420 006		
Разраб	Рувчинская			Прокладка	Лит.	Масса	Масшт
Пров	Литвак				Н	0,001	1:1
Нач гр	Литвак				Лист	Листов 1
Н. контр	Фрадкин			Пластина 2Н ГОСТ 7338-90	САНТЕХНИИПРОЕКТ	
Утв.	Спивак					

Ц00194 05 12 Формат А4

Серия 5.904-75.94 Выпуск 1-4

А1А420.007

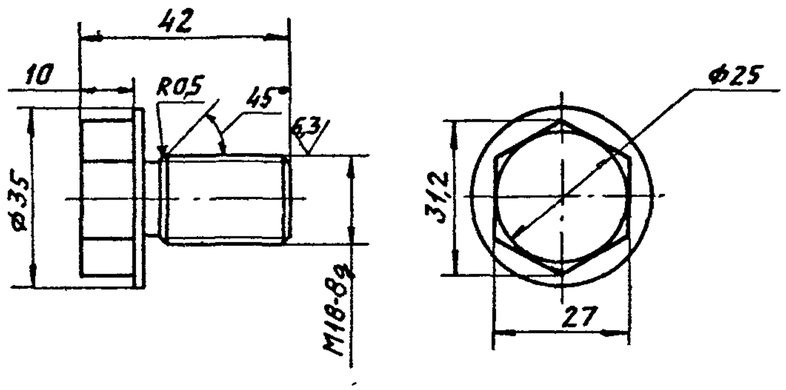

Неуказанные предельные отклонения размеров: h14.

Изм	Лист	N докум	Подп	Дата	А1А420.007			
Разраб		Рувинская			Пробка	Лит	Масса	Масшт
Пров		Литвак				Н	0,1	1:1
Нач гр		Литвак				Лист	Листов 1	
Гл спец					Ст 3 ГОСТ 380-88	Сантехниипроект		
Н контр		Фрадкин						
Утв		Спивак						

Подп и дата | Инв N дубл | Взам. инв N | Подп и дата | Инв N подл

Формат А4

А1А420.008

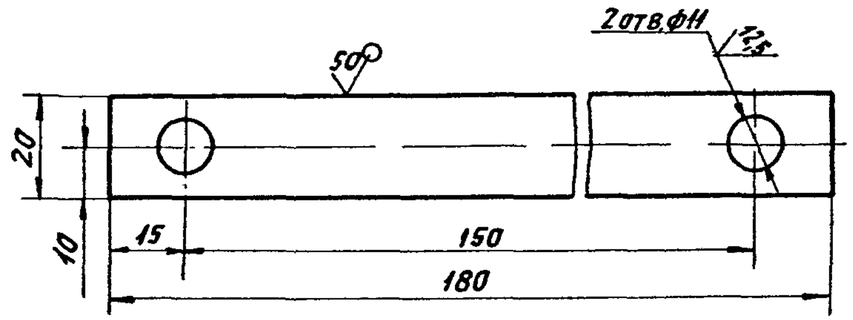

Неуказанные предельные отклонения размеров: H14, h14, $\pm\frac{t2}{2}$

Изм	Лист	N докум	Подп	Дата	А1А420.008			
Разраб		Рувинская			Планка	Лит	Масса	Масшт
Пров		Литвак				Н	0,08	1:1
Нач гр		Литвак				Лист	Листов 1	
Гл спец					Лист 3 ГОСТ 19903-74 / ОК360 ГОСТ 16523-89	Сантехниипроект		
Н контр		Фрадкин						
Утв		Спивак						

Подп и дата | Инв N дубл | Взам. инв N | Подп и дата | Инв N подл

Серия 5.904-75.94 Выпуск 1-4

Подп. и дата | Инв. № дубл. | Взам. инв. № | Подп. и дата | Инв. № подл.

А1А420 009

50 (√)

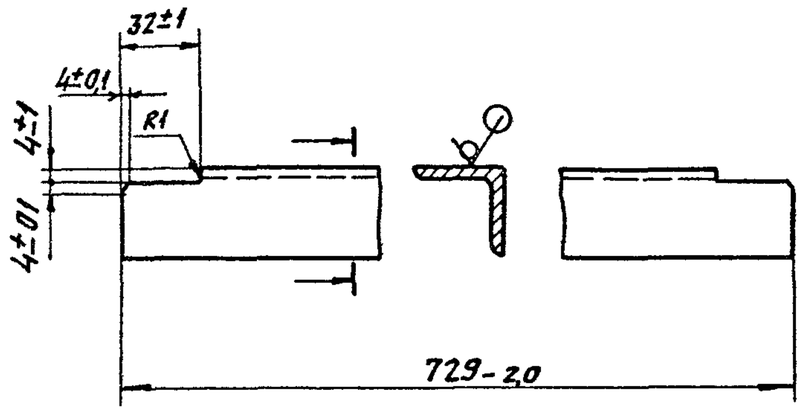

Изм.	Лист	N докум.	Подп.	Дата	А1А 420 009			
Разраб.		Волобуева			Стяжка	Лит.	Масса	Масшт.
Пров.		Литвак				И	12	12
Нач. гр.		Литвак				Лист	Листов 1	
Гл. спец.		Грячовский			Уголок 35х35х3 ГОСТ 8509-86 / Ст3 ГОСТ 535-88	Сантехниипроект		
Н. контр.		Фраакин						
Утв.		Литвак						

Формат А4

А1А420 011

(√)

А1А 420 011 - изображено

А1А 420 011-01 - зеркальное отражение

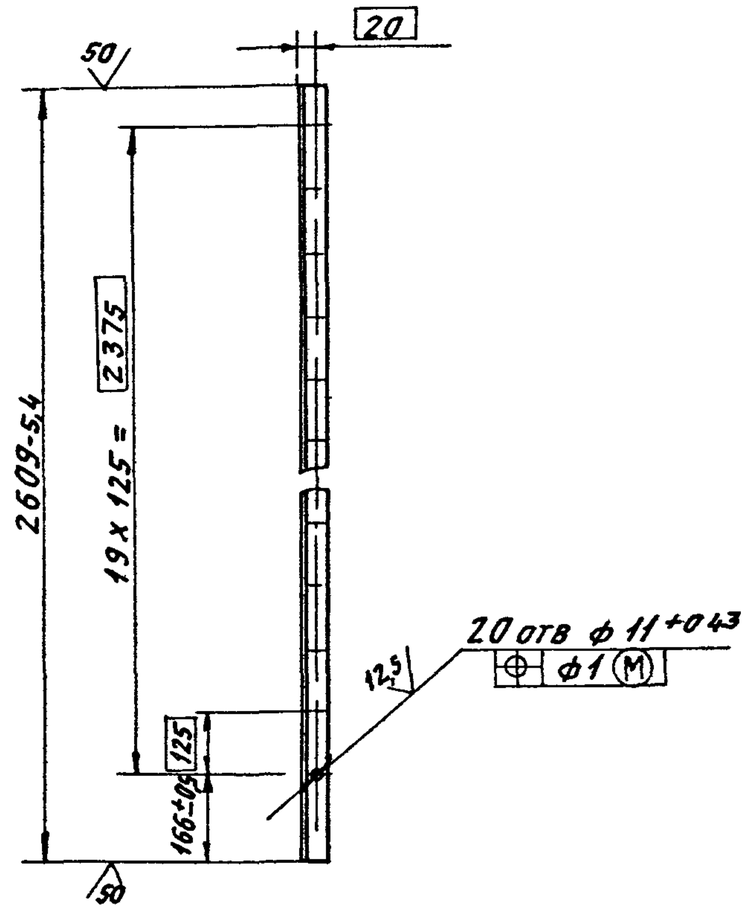

Изм.	Лист	N докум.	Подп.	Дата	А1А 420 011			
Разраб.		Волобуева			Стойка	Лит.	Масса	Масшт.
Пров.		Литвак				И	42	110
Нач. гр.		Литвак				Лист	Листов 1	
Гл. спец.		Грячовский			Уголок 35х35х3 ГОСТ 8509-86 / Ст3 ГОСТ 535-88	Сантехниипроект		
Н. контр.		Фраакин						
Утв.		Литвак						

Ц00194 05 14 Формат А4

Серия 5904-75 94 Выпуск 1-4

А1А420 012

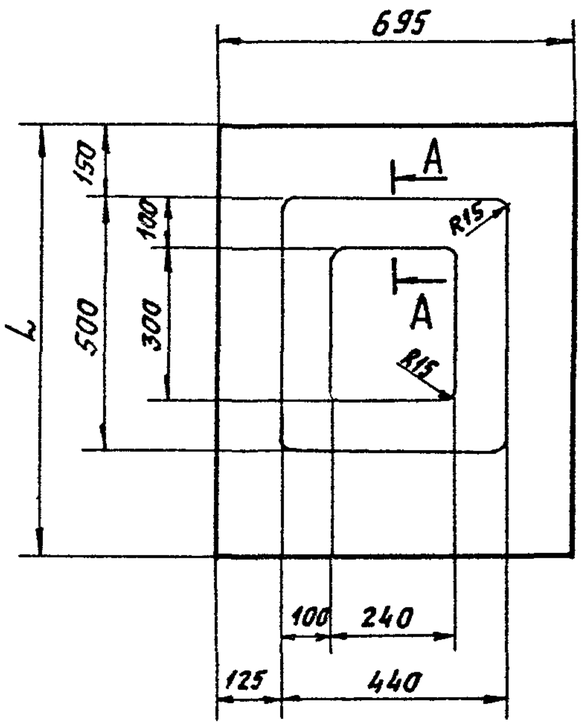

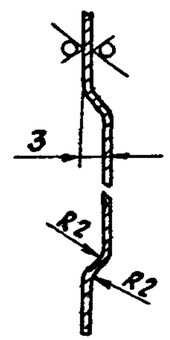

Обозначение	L, мм	Масса, кг
А1А420 012	853	3,8
—01	822	3,6

Неуказанные предельные отклонения размеров $h14, \pm \frac{t2}{2}$

Изм	Лист	N докум	Подп	Дата	А1А420.012		
Разраб		Волобуева			Лист	Лит	Масса	Масшт
Пров		Литвак				И	см трба	—
Нач гр		Литвак				Лист	Листов 1
Гл спец		Урановский			Лист 0,8 ГОСТ 19903-74 ОК360В ГОСТ 16523-89	САНТЕХНИИПРОЕКТ	
Н контр		Фрадкин					
Утв		Спивак					

Подп и дата | Инв N дубл | Взам инв N | Подп и дата | Инв N подл

Формат А4

А1А420 013

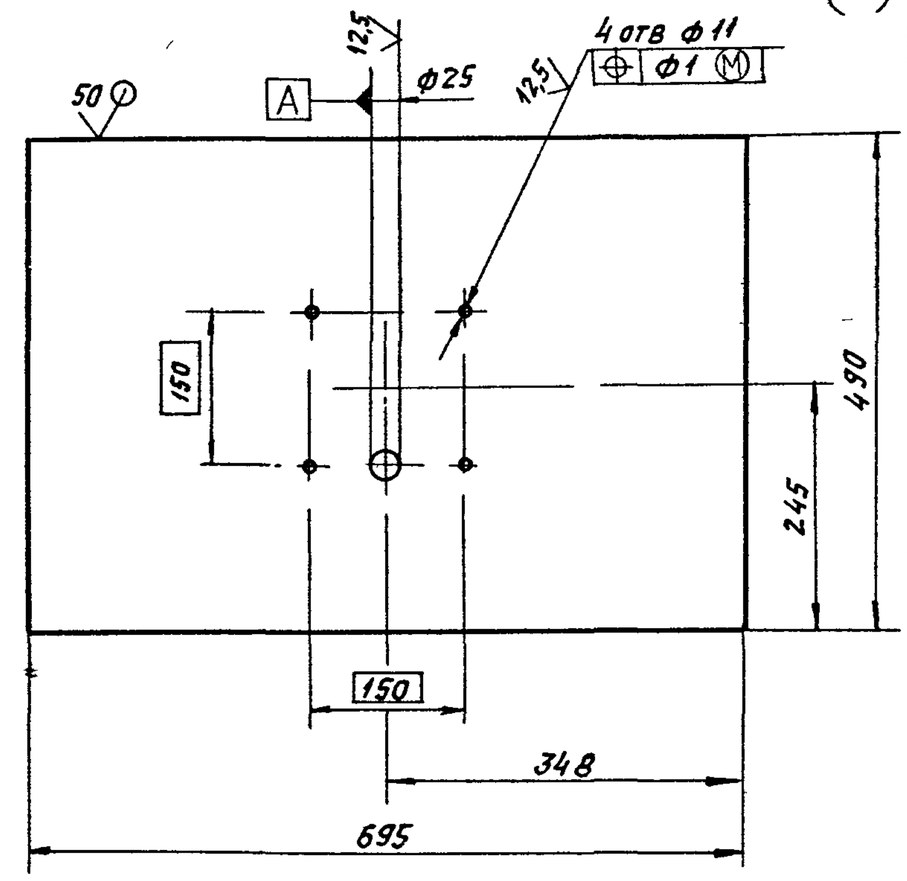

Неуказанные предельные отклонения размеров $H14, h14, \pm \frac{t2}{2}$

Изм	Лист	N докум	Подп	Дата	А1А420 013		
Разраб		Волобуева			Лист	Лит	Масса	Масшт
Пров		Литвак				И	2,2	1:5
Нач гр		Литвак				Лист	Листов 1
Гл спец		Урановский			Лист 0,8 ГОСТ 19903-74 ОК360В ГОСТ 16523-89	САНТЕХНИИПРОЕКТ	
Н контр		Фрадкин					
Утв		Спивак					

Подп и дата | Взам инв N | Инв N дубл | Подп и дата | Инв N подл

Формат А4

А1А420.014

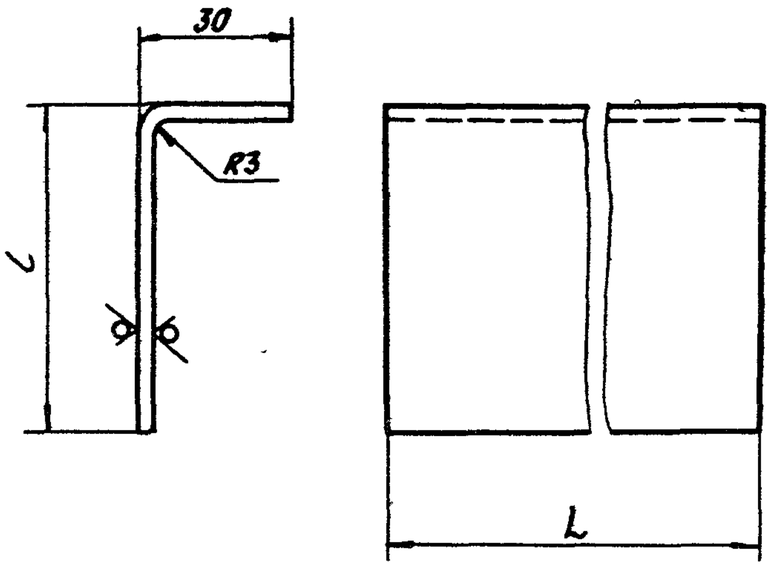

Обозначение	Размеры, мм		Масса, кг
	L	l	
А1А420.014	665	65	1,6
—01	905	130	3,5

Неуказанные предельные отклонения размеров: h14

Изм.	Лист	N докум.	Подп.	Дата	А1А420.014			
Разраб.		Волобуева			Профиль	Лит.	Масса	Масшт.
Пров.		Литвак				И	см. табл.	—
Нач. гр.		Литвак				Лист	Листов 1	
Гл. спец.		Грановский			Лист 3 ГОСТ 19903-74 / ВСТ3сп ГОСТ 16523-89	Сантехниипроект		
Н. контр.		Фрадкин						
Утв.		Спивак						

Инв. N подл. | Подп. и дата | Взам. инв. N | Инв. N дубл. | Подп. и дата

Формат А4

А1А420.031

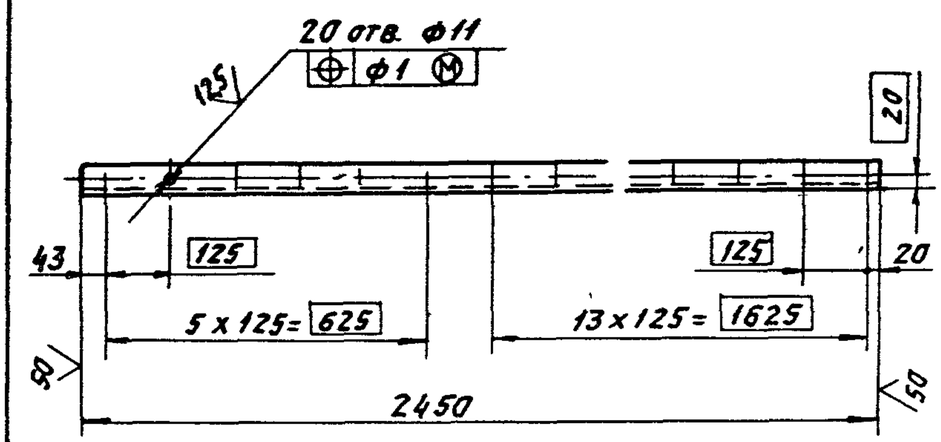

Неуказанные предельные отклонения размеров: H14; h14; $\pm \frac{t2}{2}$.

Изм.	Лист	N докум.	Подп.	Дата	А1А420.031			
Разраб.		Волобуева			Полка	Лит.	Масса	Масшт.
Пров.		Литвак				И	3,9	1:10
Нач. гр.		Литвак				Лист	Листов 1	
Гл. спец.		Грановский			Уголок 35x35x3 ГОСТ 8509-86 / Ст3 ГОСТ 535-88	Сантехниипроект		
Н. контр.		Фрадкин						
Утв.		Спивак						

Инв. N подл. | Подп. и дата | Взам. инв. N | Инв. N дубл. | Подп. и дата

Формат А4

Серия 5.904-75.94 Выпуск 1-4

Формат	Зона	Поз	Обозначение	Наименование	Кол.	Примечание
				Документация		
А4			А1А 420. 020 СБ	Сборочный чертеж		
				Детали		
А4		1	А1А 420. 009	Стяжка	4	
А4		2	А1А 420 011-01	Стойка	1	
А4		3	А1А 420 012	Лист	3	
Б4		4	А1А 420 021	Стойка		
				Уголок $\frac{35x35x3\ ГОСТ\ 8509-86}{Ст\ 3\ ГОСТ\ 535-88}$		
				L= 2609-5,4	1	4,2 кг

Подп. и дата | Инв. № дубл. | Взам. инв. № | Подп. и дата | Инв. № подл.

Изм.	Лист	№ докум.	Подп.	Дата				
Разраб.		Волобуева			А1А420. 020			
Пров.		Литвак			Панель задняя	Лит.	Масса	Масшт.
Нач.гр.		Литвак				Н	24,6	1:15
Н.контр.		Фрадкин				Лист	Листов 1	
Утв.		Спивак				Сантехниипроект		

Формат А4

А1А420. 020СБ

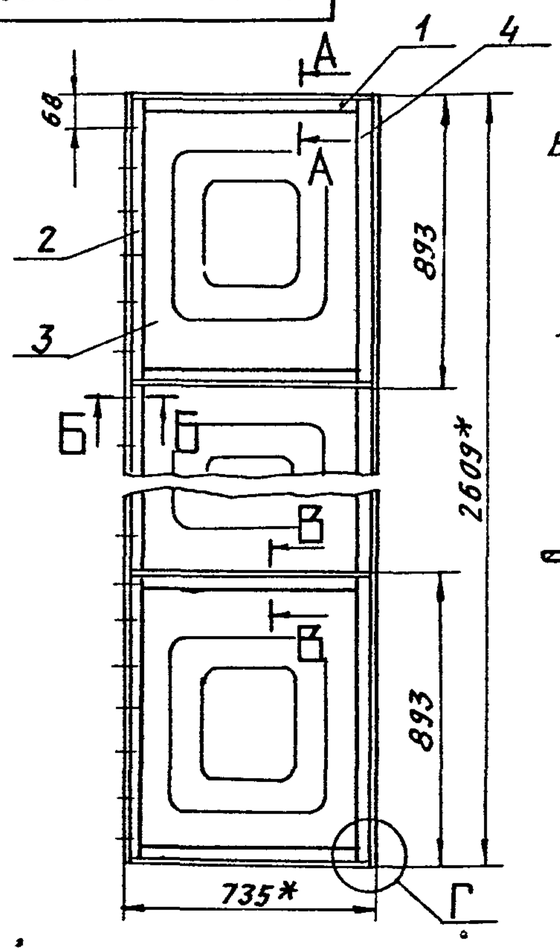

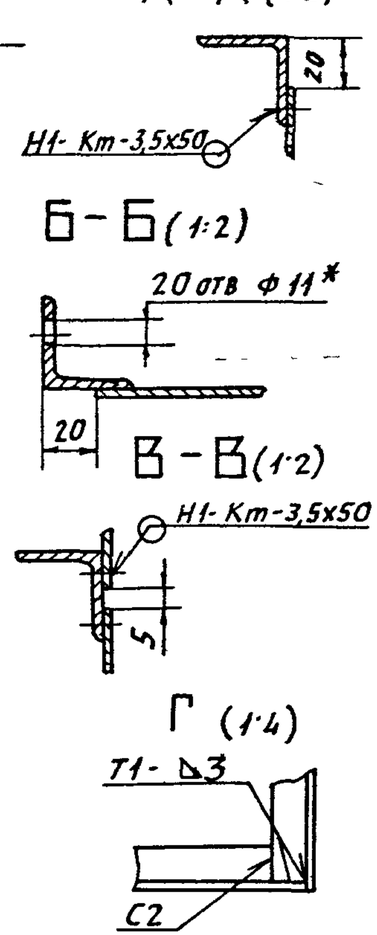

1. * Размеры для справок.
2. Неуказанные предельные отклонения размеров: $\pm \frac{t_2}{2}$.
3. Сварные швы Т1 и С2 по ГОСТ 5264-80; Н1-Кт по ГОСТ 15878-79.

Подп. и дата | Инв. № дубл. | Взам. инв. № | Подп. и дата | Инв. № подл.

Изм.	Лист	№ докум.	Подп.	Дата				
Разраб.		Волобуева			А1А420. 020. СБ			
Пров.		Литвак			Панель задняя	Лит.	Масса	Масшт.
Нач.гр.		Литвак				Н	24,6	1:15
Гл.спец.		Грановский				Лист	Листов 1	
Н.контр.		Фрадкин				Сантехниипроект		
Утв.		Спивак						

Формат	Зона	Поз	Обозначение	Наименование	Кол	Примечание
				Документация		
А4			А1А420 030СБ	Сборочный чертеж		
				Детали		
А4		1	А1А420 009	Стяжка	2	
А4		2	А1А420 012-01	Лист	3	
А4		3	А1А420 031	Полка	1	
Б4		4	А1А420 032	Полка		
				Уголок 35х35х3 ГОСТ 8509-86		
				Ст3 ГОСТ 535-88		
				L=2450-4,4	1	3,9 кг
Б4		5	А1А420 033	Стяжка		
				Уголок 35х35х3 ГОСТ 8509-86		
				Ст3 ГОСТ 535-88		
				L=735-2,0	2	1,2 кг

Серия 5904-75 94 Выпуск 1-4

Подп и дата | Инв N дубл | Взам инв N | Подп и дата | Инв N подл

Изм	Лист	N докум	Подп	Дата	А1А420 030			
Разраб	Волобуева				Панель верхняя	Лит	Лист	Листов
Пров	Литвак					Н		1
Нач гр	Литвак					Сантехниипроект		
Н контр	Фрядкин							
Утв	Сливак							

Формат А4

А1А420030СБ

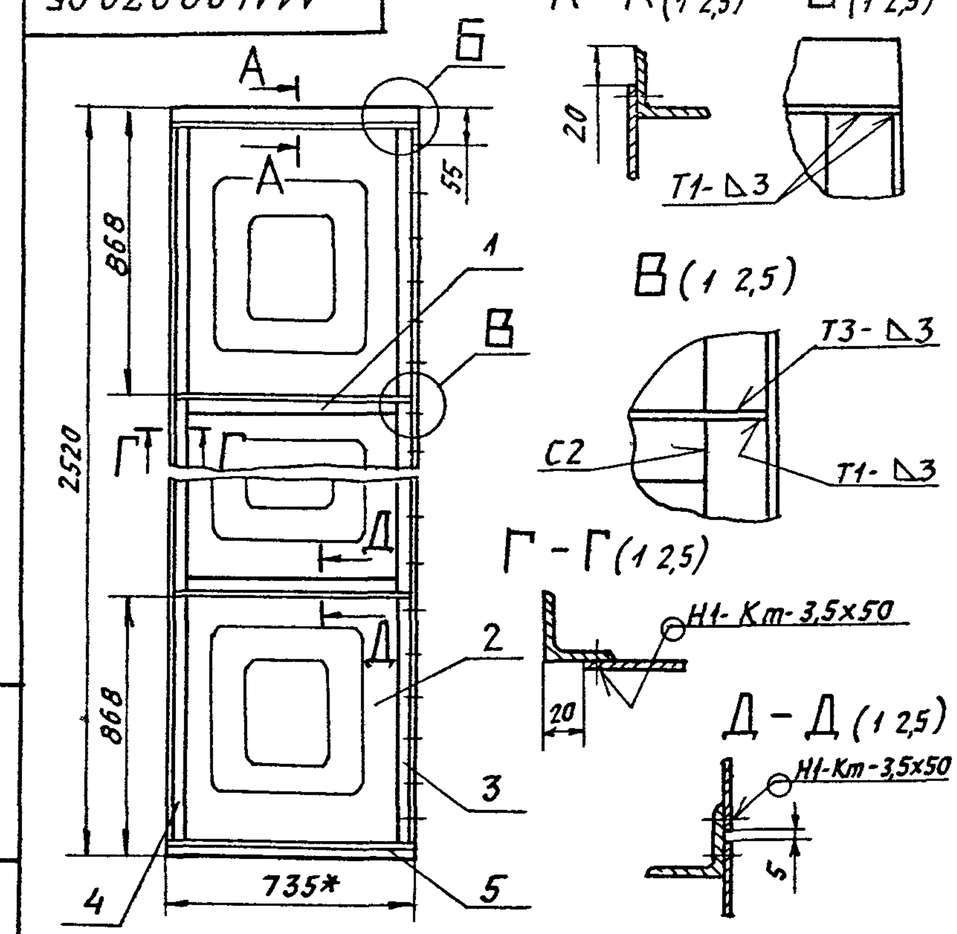

1 * Размер для справок

2 Неуказанные предельные отклонения размеров $h14, \pm\frac{t2}{2}$

3 Сварные швы Т1 и С2 по ГОСТ 5264-80, Н1-Km по ГОСТ 15878-79

Подп и дата | Инв N дубл | Взам инв N | Подп и дата | Инв N подл

Изм	Лист	N докум	Подп.	Дата	А1А420 030СБ			
Разраб	Волобуева				Панель верхняя	Лит	Масса	Масшт
Пров	Литвак					Н	23,4	1:5
Нач гр	Литвак					Лист	Листов 1	
Гл спец	Грановский					Сантехниипроект		
Н. контр	Фрядкин							
Утв	Сливак							

Формат А4

Серия 5.904-7.94 Выпуск 1-4

Формат	Зона	Поз	Обозначение	Наименование	Кол	Примечание
				Документация		
А4			А1А420 040СБ	Сборочный чертеж		
				Детали		
А4		1	А1А420 041	Фланец	1	
А4		2	А1А420 042	Кольцо	1	
		3	-01	Кольцо	1	
		4	-02	Кольцо	1	
		5	-03	Кольцо	1	
Б4		6	А1А420 043	Пруток		
				Круг 6 ГОСТ 2590-88		
				Ст3 ГОСТ 535-88		
				L=530-1,75	8	0,12 кг
Б4		7	А1А420 044	Пруток		
				Круг 6 ГОСТ 2590-88		
				Ст3 ГОСТ 535-88		
				L=406-1,4	4	0,09 кг

Изм	Лист	N докум.	Подп.	Дата	А1А420 040			
Разраб.		Водобуева			Решетка ограждающая	Лит.	Лист	Листов
Пров.		Литвак				Н		1
Нач. гр.		Литвак				Сантехниипроект		
Н. контр.		Фрадкин						
Утв.		Спивак						

Подп. и дата | Инв. N дубл. | Взам. инв. N | Подп. и дата | Инв. N подл.

Формат А4

А1А420 040СБ

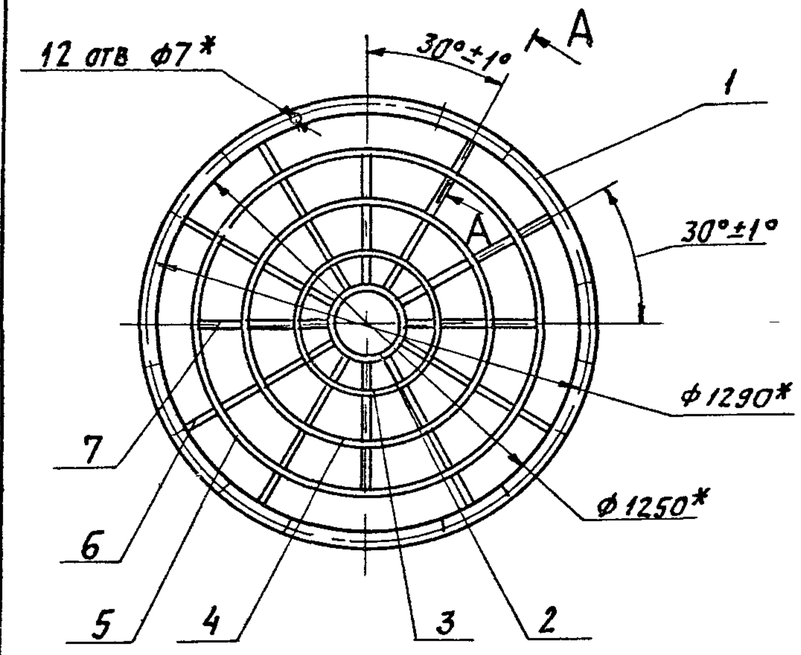

А-А (1:1)

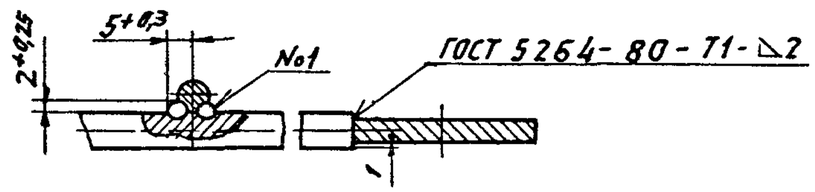

1. * Размеры для справок
2. Шов №1 - сварка ручная дуговая

Изм	Лист	N докум.	Подп.	Дата	А1А420 040СБ			
Разраб.		Водобуева			Решетка ограждающая	Лит.	Масса	Масшт.
Пров.		Литвак				Н	6,1	1:5
Нач. гр.		Литвак				Лист	Листов 1	
Гл. спец.		Грановский				Сантехниипроект		
Н. контр.		Фрадкин						
Утв.		Спивак						

Подп. и дата | Инв. N дубл. | Взам. инв. N | Подп. и дата | Инв. N подл.

Формат А4

Серия 5.904-75.94 Выпуск 1-4

А1А420.041

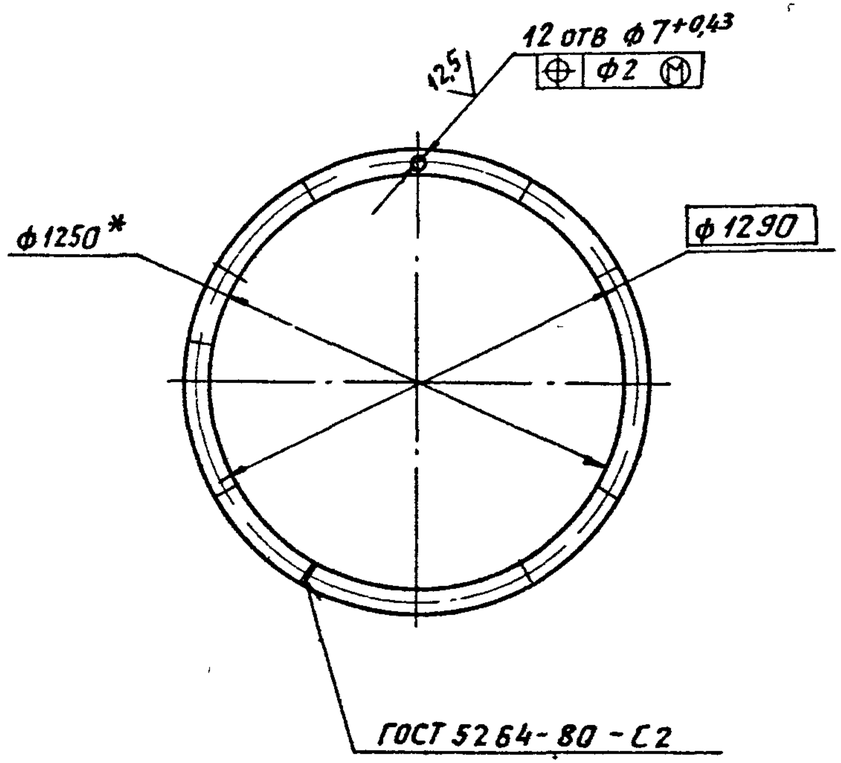

Изм	Лист	N докум	Подп	Дата	А1А420.041		
Разраб		Волобуева			Фланец	Лит	Масса	Масшт
Пров		Литвак				И	4,5	1:15
Нач гр		Литвак				Лист	Листов 1	
Гл спец		Урановский			Полоса 4х36 ГОСТ 103-76 / Ст3 ГОСТ 535-88	САНТЕХНИИПРОЕКТ	
Н контр		Фрадкин					
Утв		Спивак					

Подп и дата | Инв N подл | Взам инв N | Инв N дубл | Подп и дата

Формат: А4

А1А420.042

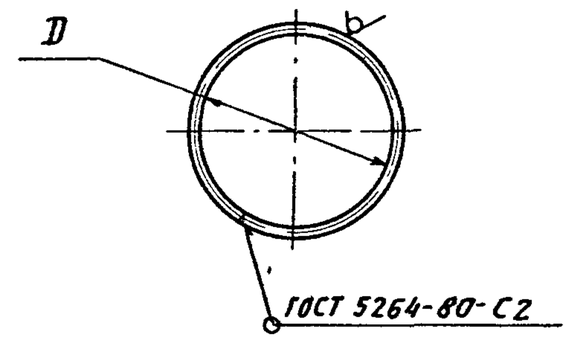

Обозначение	D, мм	Масса, кг
А1А420.042	200±1	0,13
—01	400±1	0,27
—02	700±2	0,48
—03	1000±2	0,70

Изм	Лист	N докум.	Подп.	Дата	А1А420.042		
Разраб		Волобуева			Кольцо	Лит.	Масса	Масшт
Пров		Литвак				И	СМ ТАБЛ	—
Нач гр		Литвак				Лист	Листов 1	
Гл спец		Урановский			Круг 6 ГОСТ 2590-88 / Ст3 ГОСТ 535-88	САНТЕХНИИПРОЕКТ	
Н контр		Фрадкин					
Утв		Спивак					

Инв N подл. | Подп и дата | Взам инв N | Инв N дубл. | Подп и дата

Ц00194-05 20

Формат: А4

Серия 5.904-75 94 Выпуск 1-4

А1А420.061

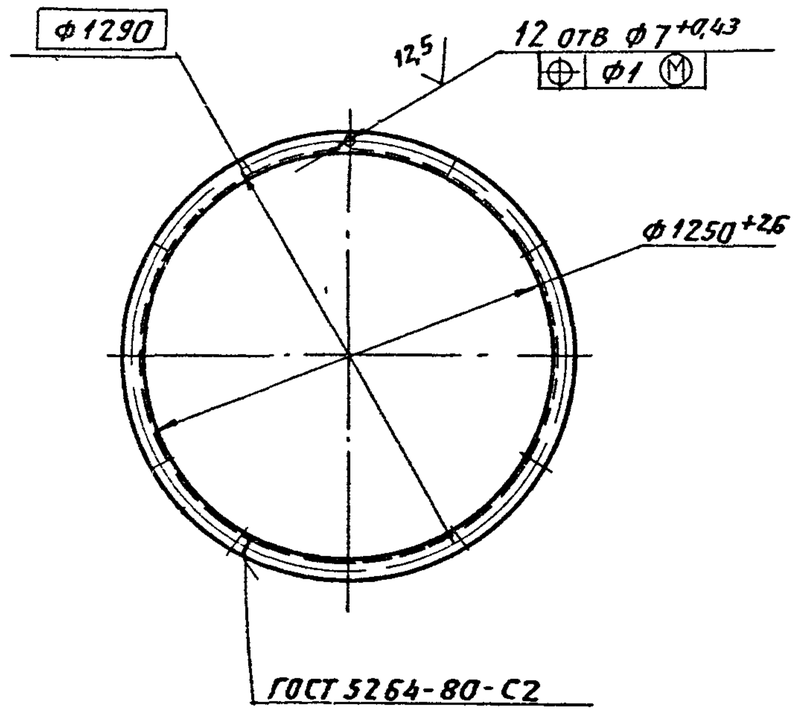

Изм	Лист	N докум	Подп	Дата	А1А420.061			
Разраб	Волобуева				Фланец	Лит	Масса	Масшт
Пров	Литвак					И	6,7	1:15
Нач гр	Литвак					Лист	Листов 1	
Гл спец	Грановский				Уголок 35х35х3 ГОСТ 8509-86 / Ст 3 ГОСТ 535-88	Сантехниипроект		
Н контр	Фрадкин							
Утв	Спивак							

Формат А4

Формат	Зона	Поз	Обозначение	Наименование	Кол	Примечание
				Документация		
А3			А1А420 050 СБ	Сборочный чертеж		
				Сборочные единицы		
А4		1	А1А420.060	Конфузор	1	
А4		2	А1А420.070	Сектор	1	
		3	-01	Сектор	1	
				Детали		
Б4		4	А1А420.051	Ребро		
				Уголок 35х35х3 ГОСТ 8509-86 / Ст3 ГОСТ 535-88		
				L = 1180-2,6	2	1,9 кг
Б4		5	А1А420.052	Ребро		
				Уголок 35х35х3 ГОСТ 8509-86 / Ст 3 ГОСТ 535-88		
				L = 400-1,4	2	0,65 кг
Б4		6	А1А420.053	Ребро		
				Уголок 35х35х3 ГОСТ 8509-86 / Ст3 ГОСТ 535-88		
				L = 710-2,0	2	1,15 кг

Изм	Лист	N докум	Подп	Дата	А1А420 050			
Разраб	Волобуева				Панель торцевая	Лит	Лист	Листов
Пров	Литвак					И		1
Нач гр.	Литвак					Сантехниипроект		
Н контр	Фрадкин							
Утв	Спивак							

Ц00194-05 21 Формат А4

А1А420.050СБ

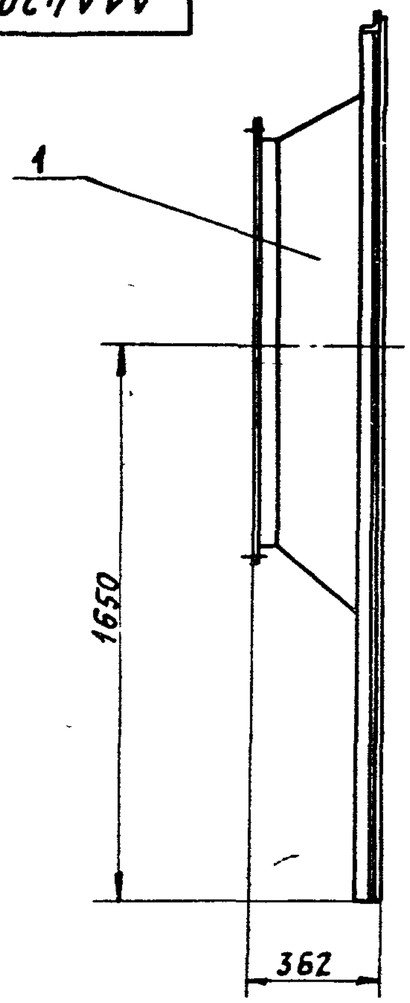

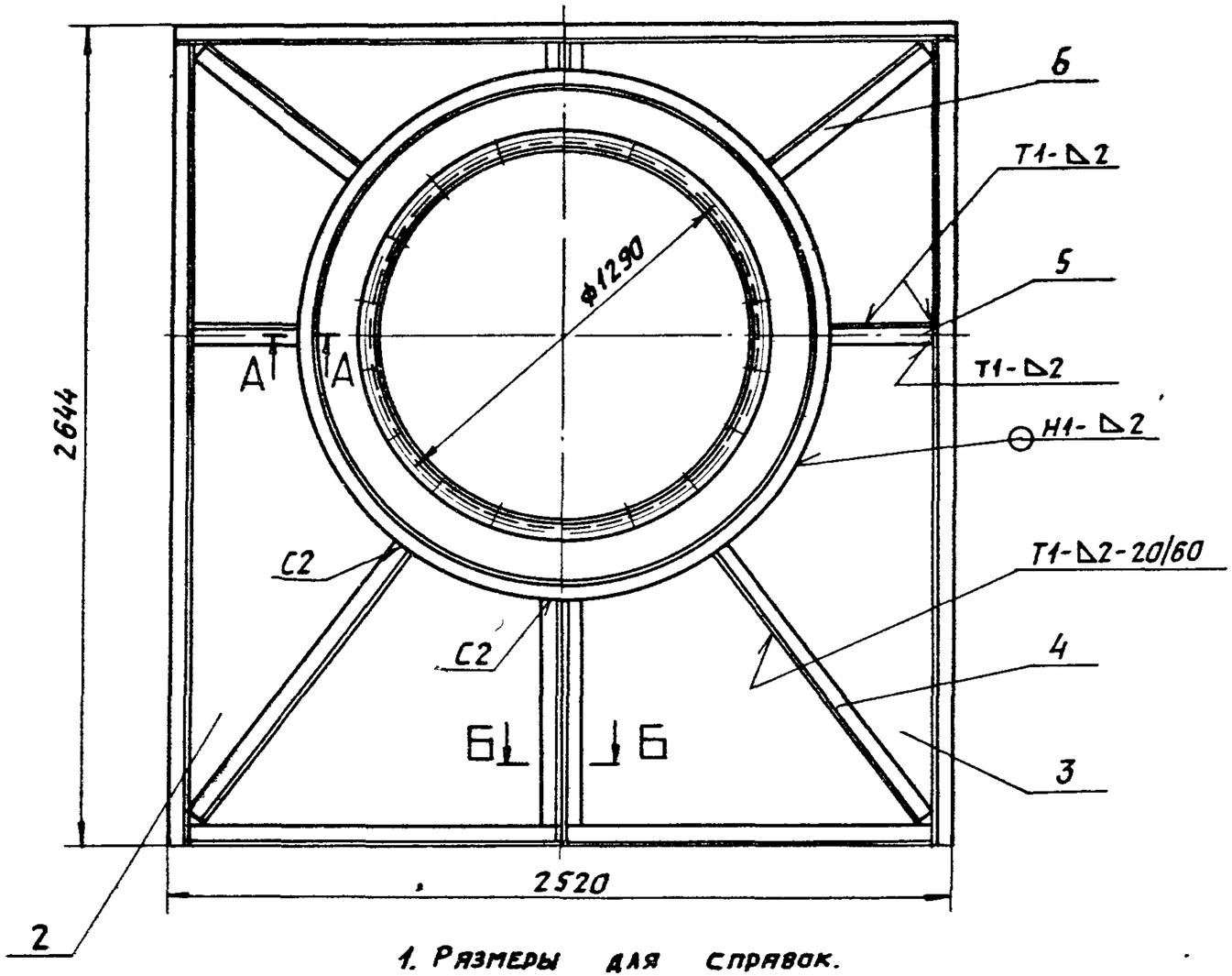

1. Размеры для справок.
2. Сварные швы по ГОСТ 5264-80.

А-А (1:2,5)

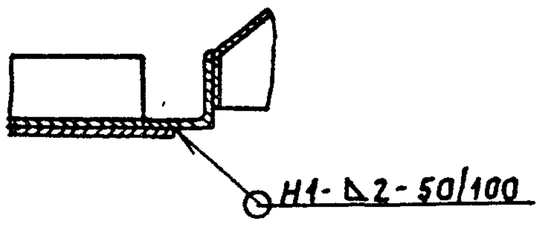

Б-Б (1:2,5)

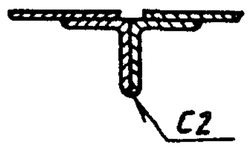

Изм.	Лист	N докум.	Подп.	Дата	А1А420.050СБ			
Разраб.		Соловьева			Панель торцевая	Лит.	Масса	Масшт.
Пров.		Литвак				И	114,8	1:15
Нач. гр.		Литвак				Лист	Листов 1	
Гл. спец.		Ярановский				Сантехниипроект		
Н. контр.		Фрадкин						
Утв.		Спивак						

Серия 5.904-75.94 Выпуск 1-4

Инв. N подл. | Подп. и дата | Взам. инв. N | Инв. N дубл. | Подп. и дата

А1А420.062

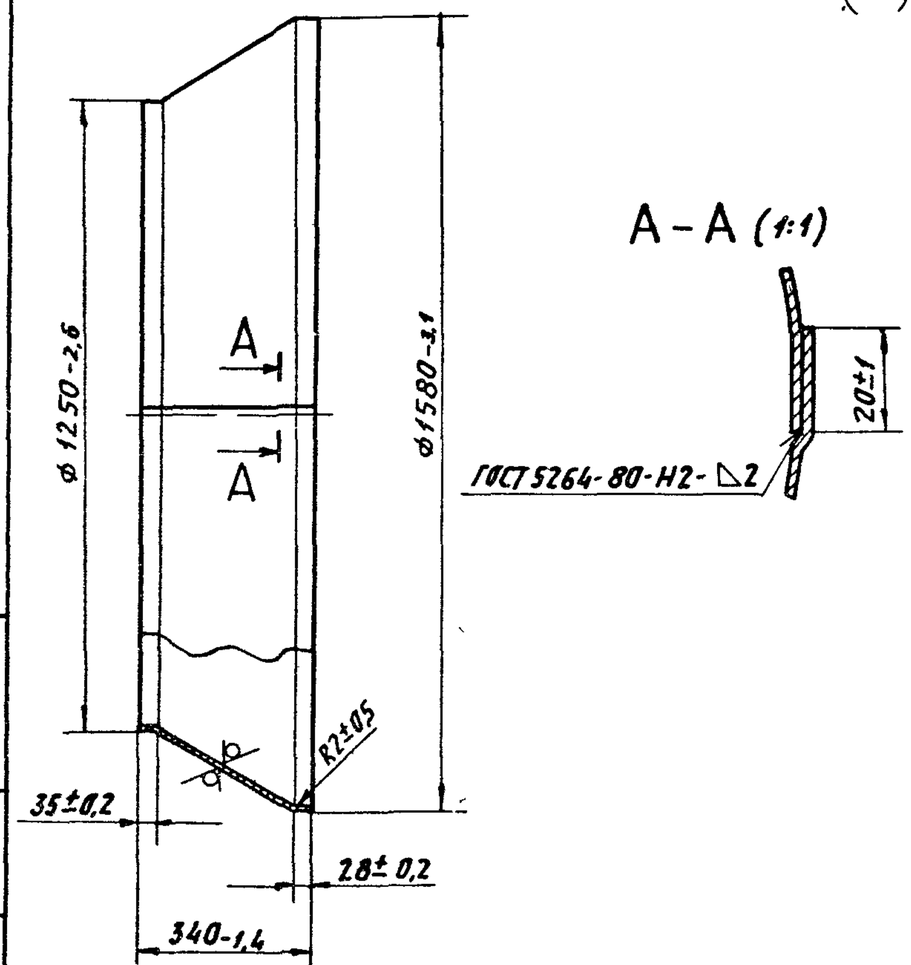

Серия 5.904-75.94 Выпуск 1-4

Изм	Лист	N докум	Подп	Дата	А1А420.062			
Разраб		Волобуева			Конус	Лит	Масса	Масшт
Пров		Литвак				Н	18,0	1:10
Нач гр		Литвак				Лист	Листов 1	
Гл спец		Грановский			1,6 ГОСТ 19903-74 / Лист ОК 360В ГОСТ 15623-89	САНТЕХНИИПРОЕКТ		
Н. контр		Фрядкин						
Утв		Спивак						

Подп. и дата | Инв. N дубл. | Взам. инв. N | Инв. N дубл. | Подп. и дата | Инв. N подл.

Формат А4

А1А420.060

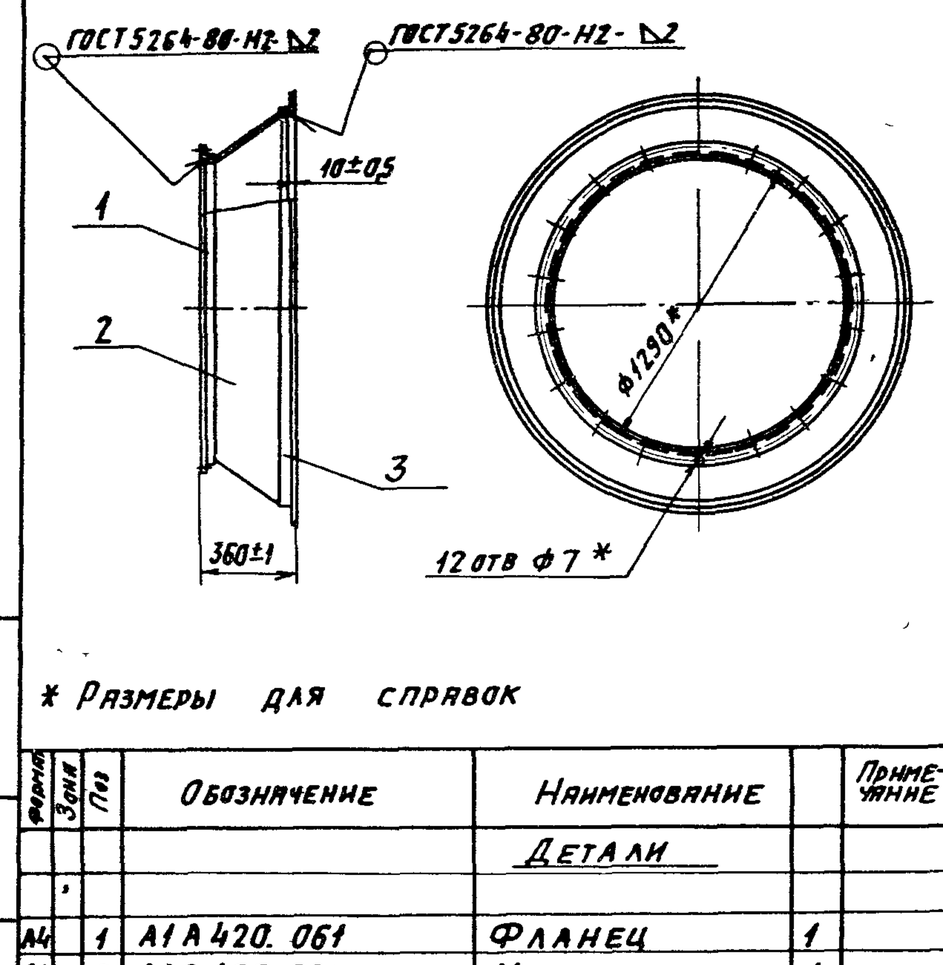

* Размеры для справок

Формат	Зона	Поз	Обозначение	Наименование		Примечание
				Детали		
А4		1	А1А420.061	Фланец	1	
А4		2	А1А420.062	Конус	1	
А4		3	А1А420.063	Фланец	1	

Изм	Лист	N докум	Подп	Дата	А1А420.060			
Разраб.		Волобуева			Конфузор	Лит	Масса	Масшт.
Пров		Литвак				Н	31,2	1:20
Нач гр.		Литвак				Лист	Листов 1	
Гл спец		Грановский				САНТЕХНИИПРОЕКТ		
Н.контр		Фрядкин						
Утв		Спивак						

Подп. и дата | Инв. N дубл. | Взам. инв. N | Инв. N дубл. | Подп. и дата | Инв. N подл.

Формат А4

Серия 5904-75 94 Выпуск 1-4

А1А420 063

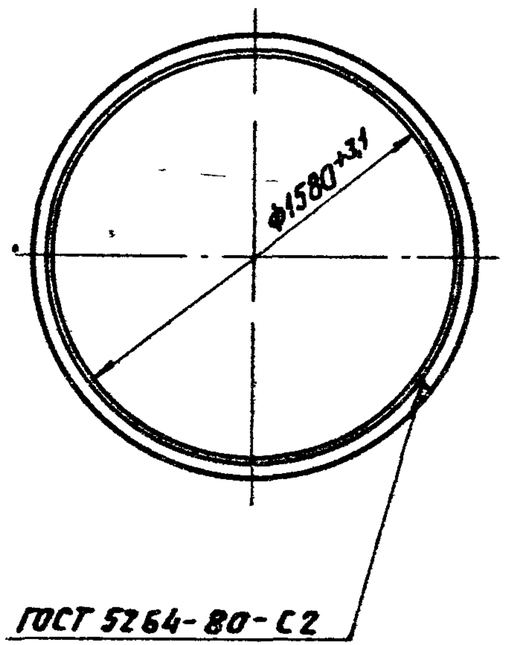

Изм	Лист	N докум	Подп	Дата	А1А420 063		
Разраб		Волобуева			Фланец	Лит	Масса 8,1 / Масшт 1:20
Пров		Литвак				Лист	Листов 1
Нач гр		Литвак					
Гл спец		Грановский			Уголок 35х35х3 ГОСТ 8509-86 / Ст 3 ГОСТ 535-88	Сантехниипроект	
Н контр		Фрадкин					
Утв		Сливак					

Формат А4

А1А420 071

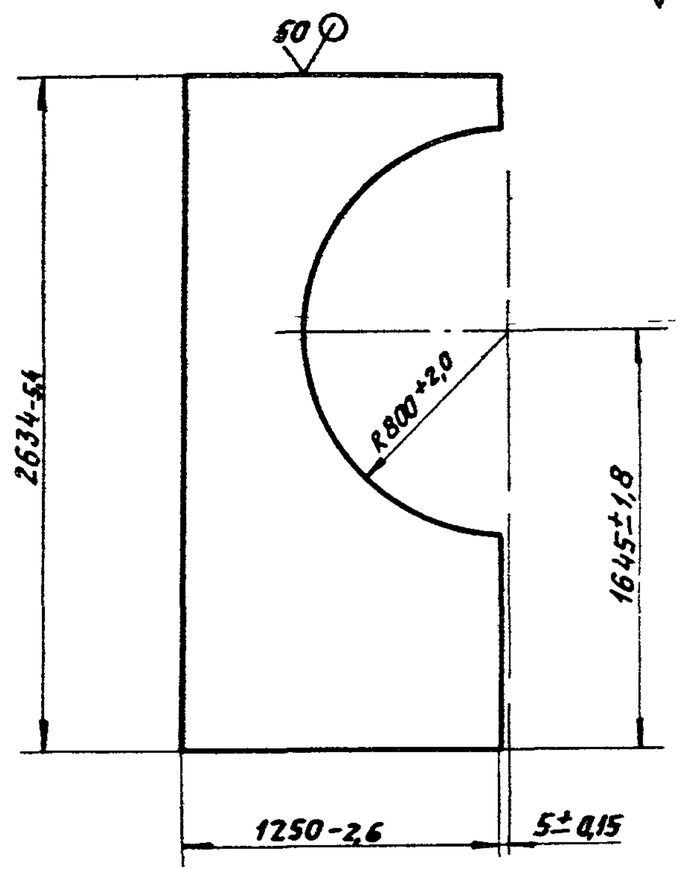

Изм	Лист	N докум	Подп	Дата	А1А420 071		
Разраб		Волобуева			Стенка	Лит	Масса 28,5 / Масшт 1:20
Пров		Литвак				Лист	Листов 1
Нач гр		Литвак					
Гл спец		Грановский			Лист 1,6 ГОСТ 19903-74 / ОК360В ГОСТ 16523-89	Сантехниипроект	
Н контр		Фрадкин					
Утв		Сливак					

Формат А4

Инв. N подл. | Подп. и дата | Взам. инв. N | Инв. N дубл. | Подп. и дата

Серия 5.904-75/94 Выпуск 1-4

Формат	Зона	Поз	Обозначение	Наименование	Кол.	Примечание
				Документация		
А3			А1А420 070 СБ	Сборочный чертеж		
				Детали		
А4		1	А1А420 071	Стенка	1	
Б4		2	А1А420 072	Стяжка		
				Уголок 35х35х3 ГОСТ 8509-86		
				Ст3 ГОСТ 535-88		
				L=1260-3,1	1	2,0 кг
Б4		3	А1А420 073	Стойка		
				Уголок 35х35х3 ГОСТ 8509-86		
				Ст3 ГОСТ 535-88		
				L=2609-5,4	1	4,2 кг
Б4		4	А1А420 073	Ребро		
				Уголок 35х35х3 ГОСТ 8509-86		
				Ст3 ГОСТ 535-88		
				L=100-0,87	1	0,16 кг
Б4		5	А1А420 074	Стяжка		
				Уголок 35х35х3 ГОСТ 8509-86		
				Ст3 ГОСТ 535-88		
				L=1227-2,6	1	1,96 кг

Инв. № подл. | Подп. и дата | Взам. инв. № | Инв. № дубл. | Подп. и дата

Изм.	Лист	N докум.	Подп.	Дата	А1А420 070		
Разраб.		Волобуева			Сектор	Лит.	Лист 1 / Листов 2
Пров.		Литвак					
Нач. гр.		Литвак				Н	
Н. контр.		Фрядкин				СантехНИИпроект	
Утв.		Спивак					

Формат А4

Формат	Зона	Поз	Обозначение	Наименование	Кол.	Примечание
			Переменные данные	для исполнения		
				А1А420 070		
				Детали		
А4		6	А1А420 075	Ребро	1	
				А1А420 070-01		
				Детали		
А4		6	А1А420 075-01	Ребро	1	

Инв. № подл. | Подп. и дата | Взам. инв. № | Инв. № дубл. | Подп. и дата

Изм.	Лист	N докум.	Подп.	Дата	А1А420 070	Лист 2

Формат А4

А1А420 070СБ

Серия 5.904-75.94 Выпуск 1-4

Рис. 1

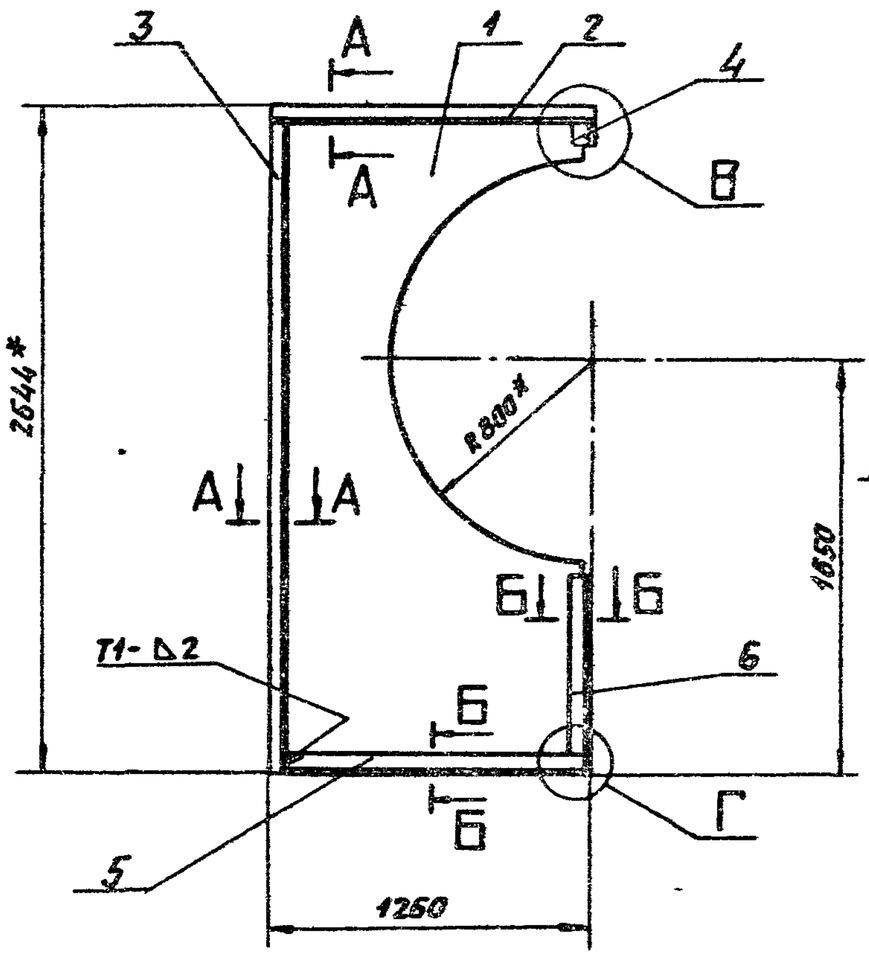

А - А (1:2,5)

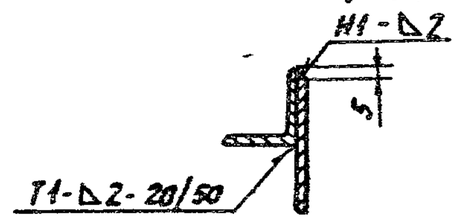

Б - Б (1:2,5)

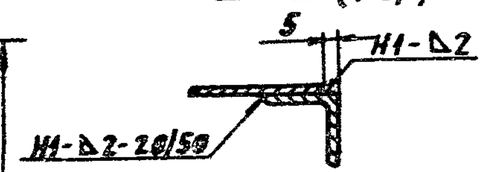

Рис. 2

Остальное - см рис 1

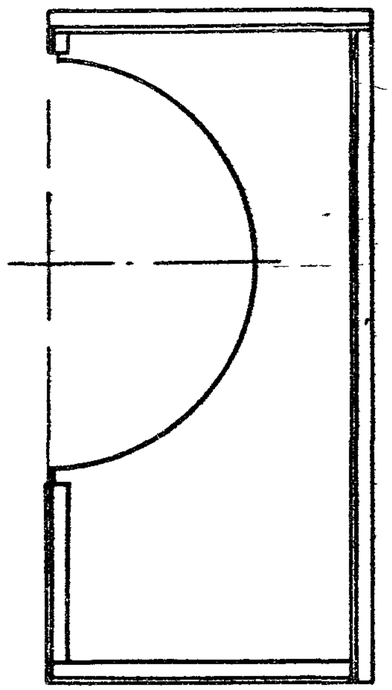

Обозначение	Рис.
А1А420 070	1
— 01	2

1. * Размеры для справок
2. Неуказанные предельные отклонения размеров: $h14, \pm \frac{t2}{2}$
3. Сварные швы по ГОСТ 5264-80

В (1:4)

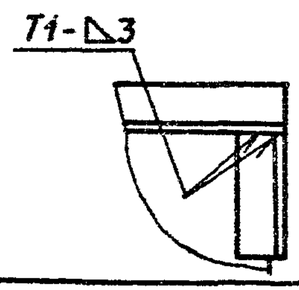

Г (1:4)

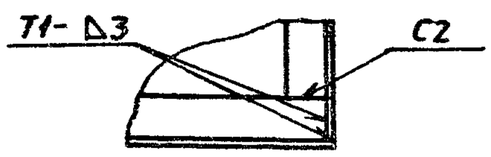

Изм.	Лист	N докум.	Подп.	Дата	А1А420.070СБ			
Разраб.		Колобуева			Сектор	Лит.	Масса	Масшт.
Пров.		Литвак				И	38,1	1:20
Нач. гр.		Литвак				Лист	Листов 1	
Гл. спец.		Гранокский				Сантехниипроект		
Н. контр.		Фрядкин						
Утв.		Спивак						

Инв. N подл. | Подп. и дата | Взам. инв. N | Инв. N дубл. | Подп. и дата

400194-05 26 Формат А3

А1А420 075

50/ (✓)

А1А 420 075 – изображено

А1А420 075-01 – зеркальное отражение

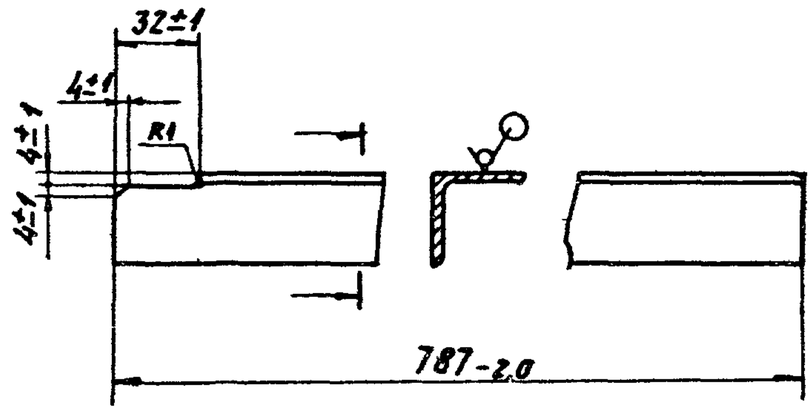

Изм	Лист	N докум	Подп.	Дата
Разраб		Волобуева		
Пров		Литвак		
Нач. гр		Литвак		
Гл спец		Урановский		
Н контр		Фрадкин		
Утв		Сливак		

А1А 420 075

Ребро

Уголок 35х35х3 ГОСТ 8509-86 / Ст3 ГОСТ 535-88

Лит	Масса	Масшт
И	126	12
Лист	Листов 1	

САНТЕХНИИПРОЕКТ

Формат А4

Формат	Зона	Поз	Обозначение	Наименование	Кол	Примечание
				Документация		
*)			А1А420 080 СБ	Сборочный чертеж		*) А4, А3
				Сборочные единицы		
А4		1	А1А420 090	Сектор	2	
				Детали		
А4		2	А1А420 081	Стяжка	4	
А4		3	А1А420 082	Профиль	1	
А4		4	А1А420 083	Крышка	1	
Б4		5	А1А420 084	Стойка		
				Уголок 35х35х3 ГОСТ 8509-86 / Ст3 ГОСТ 535-88		
				L=2644-5,4	2	4,25 кг
Б4		6	А1А420 085	Стяжка		
				Уголок 35х35х3 ГОСТ 8509-86 / Ст3 ГОСТ 535-88		
				L=2450-4,4	2	3,9 кг

Изм	Лист	N докум	Подп	Дата
Разраб		Волобуева		
Пров		Литвак		
Нач. гр		Литвак		
Н контр		Фрадкин		
Утв		Сливак		

А1А420 080

Панель торцевая

Лит	Лист	Листов
И		1

САНТЕХНИИПРОЕКТ

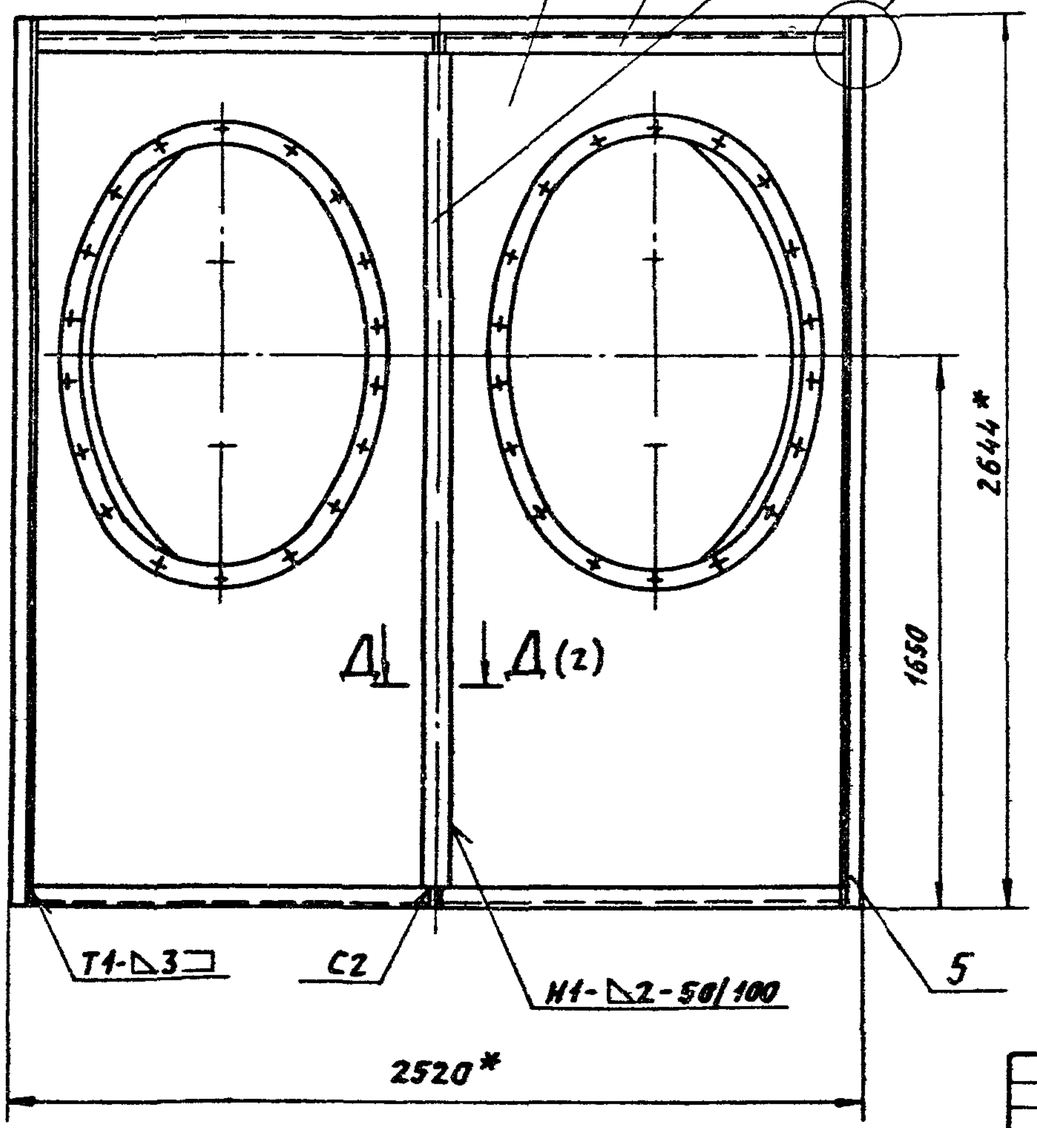

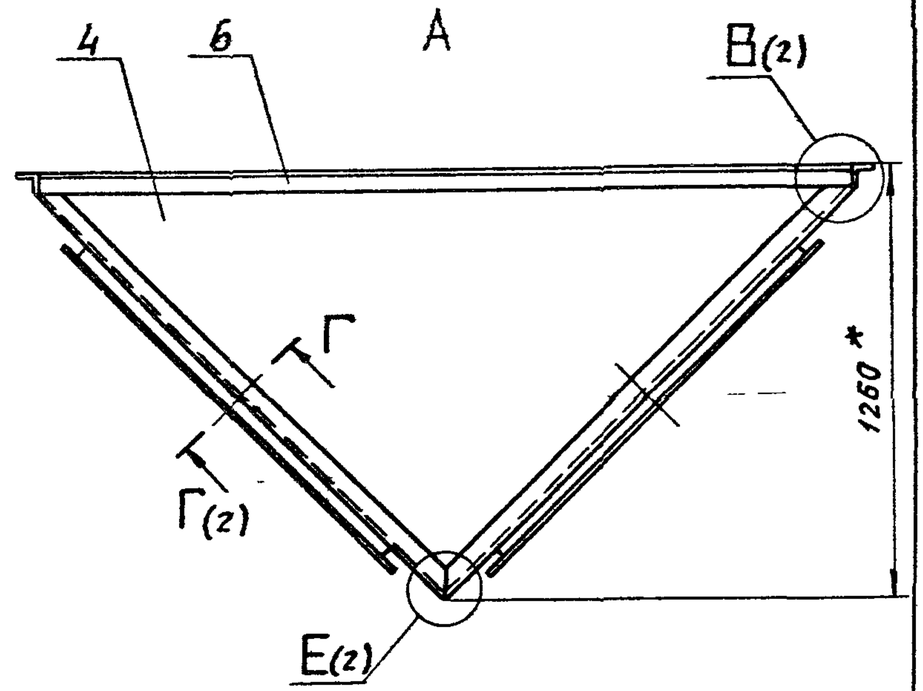

1. * Размеры для справок
2. Неуказанные предельные отклонения размеров: $\pm \frac{t_2}{2}$
3. Сварные швы по ГОСТ 5264-80; сварные швы N1 и N2 – сварка ручная, дуговая.

Изм	Лист	N докум	Подп	Дата	А1А 420 080 СБ		
Разраб		Бобкуева			Панель торцевая	Лит	Масса	Масшт
Пров		Литвяк				Н	166,0	1:10
Нач гр		Литвяк				Лист 1	Листов 2	
Гл спец		Рябовский						
Н контр		Фридкин				Сантехниипроект		
Утв		Спивак						

Инв N подл | Подп и дата | Взам инв N | Инв N дубл | Подп и дата

А1А420 080 СБ

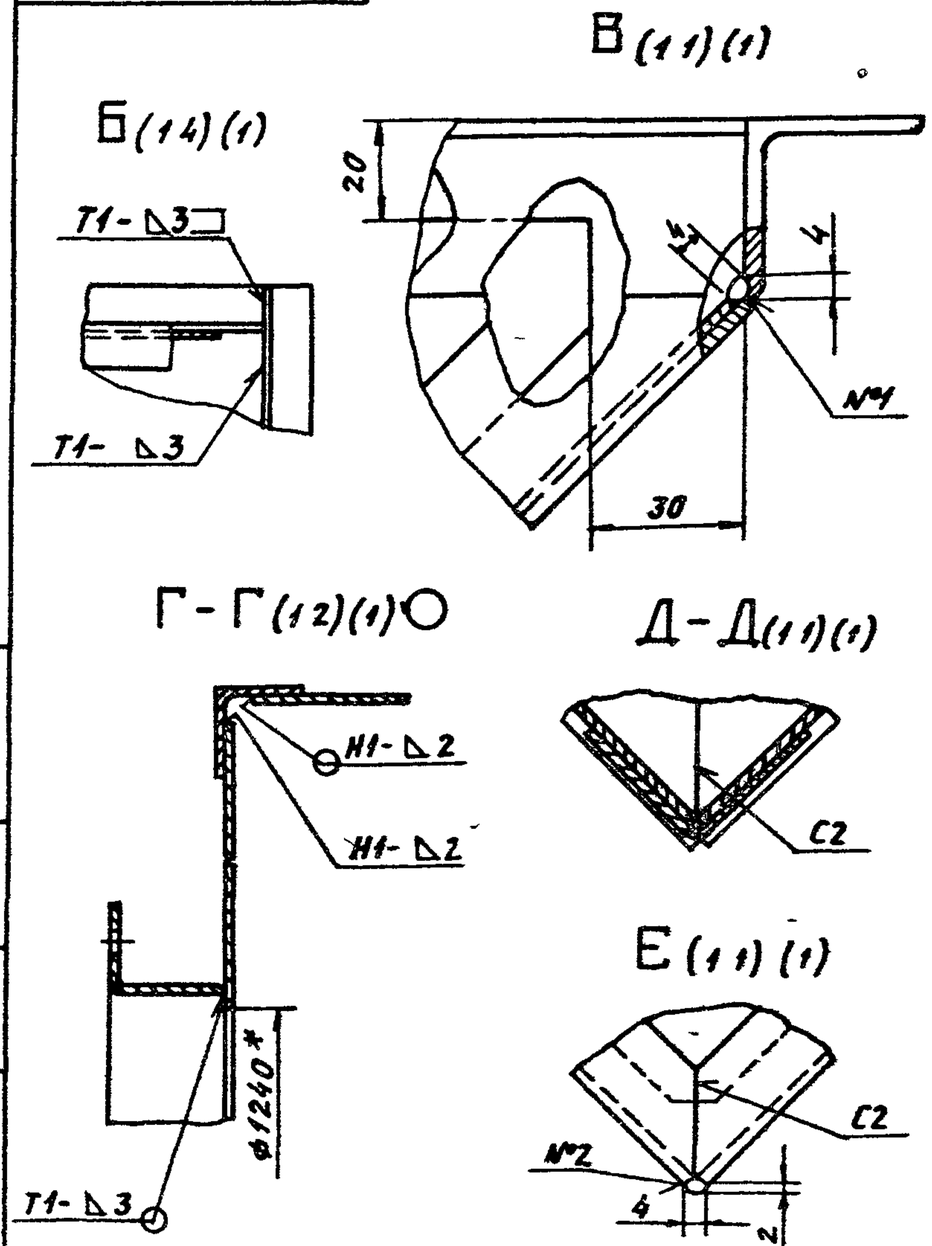

Изм.	Лист	N докум.	Подп.	Дата

А1А420 080 СБ

Лист 2

Серия 5.904-75 94 Выпуск 1-4

Инв. N подл. | Подп. и дата | Взам. инв. N | Инв. N дубл. | Подп. и дата

Формат А4

А1А420 081

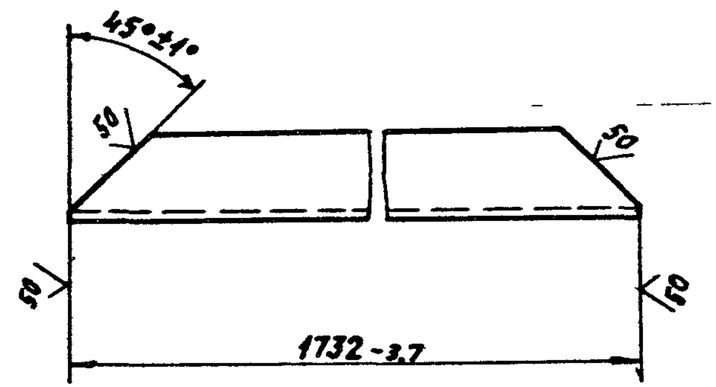

Изм.	Лист	N докум.	Подп.	Дата
Разраб.	Зомбуева			
Пров.	Литвяк			
Нач. гр.	Литвяк			
Гл. спец.	Рязановский			
Н. контр.	Фрадкин			
Утв.	Спивак			

А1А420 081

Стяжка

Лит.	Масса	Масштаб
Н	2,8	1:2

Лист | Листов 1

Уголок 35х35х3 ГОСТ 8509-86 / Ст3 ГОСТ 535-88

Сантехниипроект

Инв. N подл. | Подп. и дата | Взам. инв. N | Инв. N дубл. | Подп. и дата

Формат А4

Серия 5904-7594 Выпуск 1-4

А1А420 082

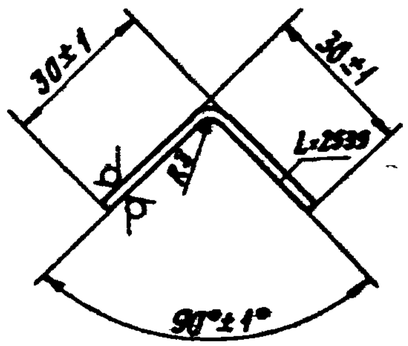

Изм.	Лист	N докум.	Подп.	Дата	А1А420 082
Разраб.		Бомбуева			Профиль
Пров.		Литвак			Лит: Н; Масса: 39; Масштаб: 11
Нач. гр.		Литвак			Лист; Листов 1
Гл. спец.		Грановский			3 ГОСТ 19903-74 / ОК360В ГОСТ 16523-89
Н. контр.		Фрядкин			САНТЕХНИИПРОЕКТ
Утв.		Сливак			

Формат А4

А1А420 083

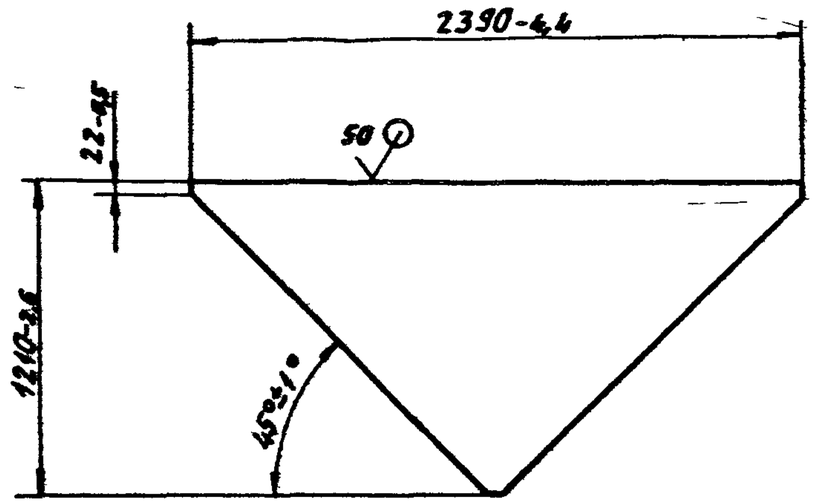

Изм.	Лист	N докум.	Подп.	Дата	А1А420 083
Разраб.		Бомбуева			Крышка
Пров.		Литвак			Лит: Н; Масса: 226; Масштаб: 120
Нач. гр.		Литвак			Лист; Листов 1
Гл. спец.		Грановский			2 ГОСТ 19903-74 / ОК360В ГОСТ 16523-89
Н. контр.		Фрядкин			САНТЕХНИИПРОЕКТ
Утв.		Сливак			

Ц00194-05 30

Формат А4

Серия 5.904-75.94 Выпуск 1-4

А1А420 090

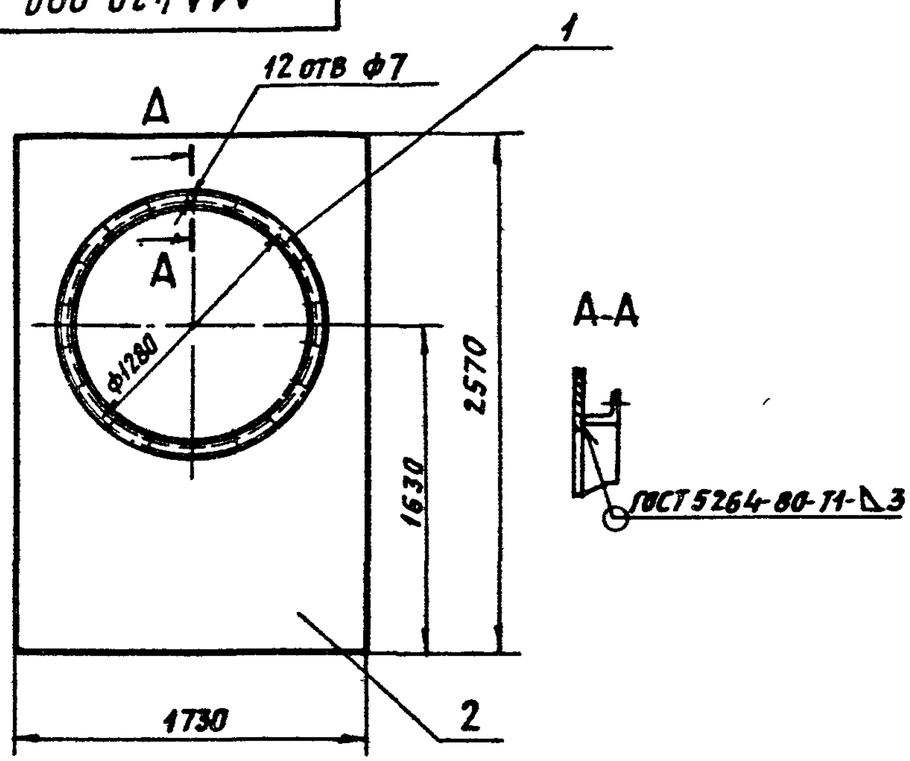

Размеры для справок

Формат	Зона	Поз	Обозначение	Наименование	Кол.	Примечание
				Детали	-	
А4		1	А1А420 061	Фланец	1	
А4		2	А1А420 091	Стенка	1	

Изм	Лист	N докум	Подп	Дата
Разраб		Волобуева		
Пров.		Литвак		
Нач гр		Литвак		
Гл спец		Грановский		
Н контр		Фрадкин		
Утв.		Спивак		

А1А420 090

Сектор

Лит	Масса	Масшт
И	56,0	1:20

Лист | Листов 1

САНТЕХНИИПРОЕКТ

Формат А4

А1А420.091

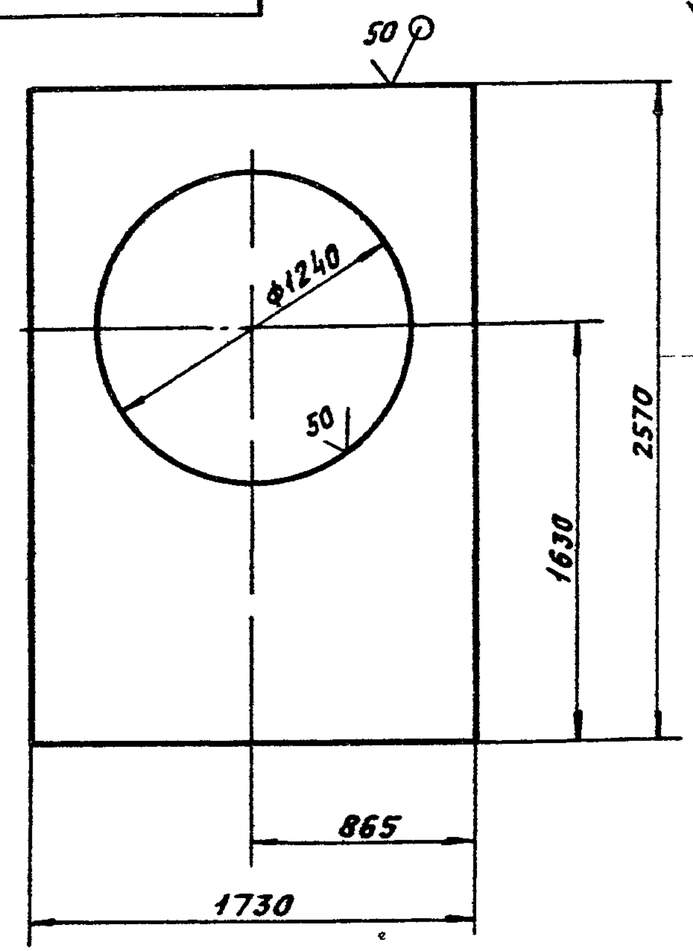

Неуказанные предельные отклонения размеров: $H14$, $h14$, $\pm\frac{t_2}{2}$

Изм	Лист	N докум	Подп	Дата
Разраб		Волобуева		
Пров		Литвак		
Нач гр		Литвак		
Гл спец		Грановский		
Н контр		Фрадкин		
Утв		Спивак		

А1А420.091

Стенка

Лит	Масса	Масшт
И	50,9	1:20

Лист | Листов 1

Лист 2 ГОСТ 19903-74 / ОК360 ГОСТ 16523-89

САНТЕХНИИПРОЕКТ

Ц00194-05 (31)

Формат А4

МГП «Информрекламиздат» Зак. 326 Тир 100