ТИПОВЫЕ КОНСТРУКЦИИ, ИЗДЕЛИЯ И УЗЛЫ ЗДАНИЙ И СООРУЖЕНИЙ

СЕРИЯ 1.494-35

ЭЖЕКТОРЫ НИЗКОГО ДАВЛЕНИЯ ПРОИЗВОДИТЕЛЬНОСТЬЮ 2000 $м^3$/час

ВЫПУСК 2

РАБОЧИЕ ЧЕРТЕЖИ

РАЗРАБОТАНЫ ГПИ ГОСХИМПРОЕКТ
ГОССТРОЯ СССР

ГЛАВНЫЙ ИНЖЕНЕР ИНСТИТУТА С.Н. НИКИТИН

ГЛАВНЫЙ ИНЖЕНЕР ПРОЕКТА Д.Е. ТАЙЦ

УТВЕРЖДЕНЫ И ВВЕДЕНЫ В ДЕЙСТВИЕ
С 20.10 1978 г ГЛАВПРОМСТРОЙПРОЕКТОМ
ГОССТРОЯ СССР

ПРИКАЗОМ № 56 от 13.10. 1978 г

Госстрой СССР
Тбилисский филиал ЦИТП
Типовой проект (серия)
№ 1-484-35 в 2
Заказ № 885 ÷ 89
Цена ...0... руб. 75 коп
Тираж ...5000...
Дата "14" ...5...1979 г.

СОДЕРЖАНИЕ

№ п/п	Обозначение	Наименование	№№ листа
I	ЭИ.02.00.00	Эжектор 2000 Спецификация л.I	2
2	ЭИ.02.00.00	Эжектор 2000 Спецификация л.2	2
3	ЭИ.02.00.00	Эжектор 2000 Спецификация л.3	3
4	ЭИ.02.00.00	Эжектор 2000 Спецификация л.4	3
5	ЭИ.02.00.00 СБ	Эжектор 2000 Сборочный чертеж л.I	4
6	ЭИ.02.00.00 СБ	Эжектор 2000 Сборочный чертеж л.2	5
7	ЭИ.02.0I.00	Крышка Спецификация	6
8	ЭИ.02.00.02	Прокладка	6
9	ЭИ.02.0I.00 СБ	Крышка Сборочный чертеж	7
I0	ЭИ.02.0I.0I	Лист	7
II	ЭИ.02.02.00	Корпус Спецификация л.I	8
I2	ЭИ.02.02.00	Корпус Спецификация л.2	8
I3	ЭИ.02.02.00	Корпус Спецификация л.3	9
I4	ЭИ.02.02.0I	Фланец	9
I5	ЭИ.02.02.00 СБ	Корпус Сборочный чертеж	I0
I6	ЭИ.02.02.00 СБ	Корпус Сборочный чертеж	II
I7	ЭИ.02.02.02	Конус	I2
I8	ЭИ.02.02.03	Обечайка	I2
I9	ЭИ.02.02.04	Косынка	I3
20	ЭИ.02.02.05	Патрубок	I3
2I	ЭИ.02.02.06	Патрубок	I4
22	ЭИ.02.02.09	Конус	I4
23	ЭИ.02.03.00	Конфузор Спецификация л.I	I5
24	ЭИ.02.03.00	Конфузор Спецификация л.2	I5
25	ЭИ.02.03.00 СБ	Конфузор Сборочный чертеж	I6
26	ЭИ.02.03.0I	Конус	I6
27	ЭИ.02.03.02	Фланец	I7
28	ЭИ.02.04.00	Камера Спецификация л.I	I7
29	ЭИ.02.04.00	Камера Спецификация л.2	I8
30	ЭИ.02.04.00 СБ	Камера Сборочный чертеж	I8
3I	ЭИ.02.04.0I	Конус	I9
32	ЭИ.02.04.02	Фланец	I9
33	ЭИ.02.05.00	Диффузор Спецификация, л.I	20
34	ЭИ.02.05.00	Диффузор Спецификация, л.2	20
35	ЭИ.02.05.00 СБ	Диффузор Сборочный чертеж	2I
36	ЭИ.02.05.02	Конус	21
37	ЭИ.02.05.0I	Проушина	22
38	ЭИ.02.00.0I	Прокладка	22

Формат	Зона	Поз.	Обозначение	Наименование	Кол.	Примечание
				Документация		
*)			ЭИ.02.00.00 СБ	Сборочный чертеж		*)I2
			ЭИ.00.00.00 ТУ	Технические условия		Выпуск 0
				Сборочные единицы		
II		I	ЭИ.02.01.00	Крышка	2	
				Детали		
II		2	ЭИ.02.00.01	Прокладка	2	
II		3	ЭИ.02.00.02	Прокладка	I	
				Стандартные изделия		
		4		Болт M8xI6.58.016		
				ГОСТ 7798-70	24	
		5		Шайба 2.8.04.016		
				ГОСТ II37I-68	24	
			Переменные данные для исполнений			
				ЭИ.02.00.00		
				Сборочные единицы		
II		6	ЭИ.02.02.00	Корпус	I	
II		7	ЭИ.02.03.00	Конфузор	I	
II		8	ЭИ.02.04.00	Камера	I	
II		9	ЭИ.02.05.00	Диффузор	I	
				Детали		
		I0	ЭИ.02.00.02-0I	Прокладка	I	
		II	-02	Прокладка	I	

Подпись и дата | Инв.№ дубл. | Взам.инв.№ | Подпись и дата | Инв.№ подл.

Изм.	Лист	№ докум.	Подп.	Дата	ЭИ.02.00.00		
Разраб.		Самарина			Эжектор 2000	Лит И	Лист 1 / Листов 4
Пров.		Зяльман				ГОССТРОЙ СССР ГОСХИМПРОЕКТ Г. Москва	
Н.контр.		Дракова					
Утв.		Обр.пу					

Формат 11

Формат	Зона	Поз.	Обозначение	Наименование	Кол.	Примечание
				Стандартные изделия		
		I2		Болт MI2x30.58.016		
				ГОСТ 7798-70	42	
		I3		Гайка MI2.5.016		
				ГОСТ 5915-70	42	
		I4		Шайба 2.I2.04.016		
				ГОСТ II37I-68	42	
				ЭИ.02.00.00-0I		
				Сборочные единицы		
		6	ЭИ.02.02.00-0I	Корпус	I	
		7	ЭИ.02.03.00-0I	Конфузор	I	
		8	ЭИ.02.04.00-0I	Камера	I	
		9	ЭИ.02.05.00-0I	Диффузор	I	
				Детали		
		I0	ЭИ.02.00.02-03	Прокладка	I	
		II	-04	Прокладка	I	
				Стандартные изделия		
		I2		Болт MI2x30.58.016		
				ГОСТ 7798-70	42	
		I3		Гайка MI2.5.016		
				ГОСТ 5915-70	42	
		I4		Шайба 2.12.04.016		
				ГОСТ II37I-68	42	
				ЭИ.02.00.00-02		
				Сборочные единицы		
		6	ЭИ.02.02.00-02	Корпус	I	
		7	ЭИ.02.03.00-02	Конфузор	I	
		8	ЭИ.02.04.00-02	Камера	I	
		9	ЭИ.02.05.00-02	Диффузор	I	

Подпись и дата | Инв.№ дубл. | Взам.инв.№ | Подпись и дата | Инв.№ подл.

Изм.	Лист	№ докум.	Подп.	Дата	ЭИ.02.00.00	Лист 2

Формат 11

Формат	Зона	Поз.	Обозначение	Наименование	Кол.	Примечание
				Детали		
		I0	ЭИ.02.00.02-05	Прокладка	I	
		II	-06	Прокладка	I	
				Стандартные изделия		
		I2		Болт MI2x30.58.0I6		
				ГОСТ 7798-70	38	
		I3		Гайка MI2.5.0I6		
				ГОСТ 5915-70	38	
		I4		Шайба 2.I2.04.0I6		
				ГОСТ II37I-68	38	
				ЭИ.02.00.00-03		
				Сборочные единицы		
		6	ЭИ.02.02.00-03	Корпус	I	
		7	ЭИ.02.03.00-03	Конфузор	I	
		8	ЭИ.02.04.00-03	Камера	I	
		9	ЭИ.02.05.00-03	Диффузор	I	
				Детали		
		I0	ЭИ.02.00.02-07	Прокладка	I	
		II	-08	Прокладка	I	
				Стандартные изделия		
		I2		Болт MI2x30.58.0I6		
				ГОСТ 7798-70	38	
		I3		Гайка MI2.5.0I6		
				ГОСТ 5915-70	38	
		I4		Шайба 2.I2.04.0I6		
				ГОСТ 11371-68	38	
				ЭИ.02.00.00-04		
				Сборочные единицы		
		6	ЭИ.02.02.00-04	Корпус	1	

Подпись и дата | Инв.№ дубл. | Взам.инв.№ | Подпись и дата | Инв.№ подл.

Формат	Зона	Поз.	Обозначение	Наименование	Кол.	Примечание
		7	ЭИ.02.03.00-04	Конфузор	I	
		8	ЭИ.02.04.00-04	Камера	I	
		9	ЭИ.02.05.00-04	Диффузор	I	
				Детали		
		I0	ЭИ.02.00.02-09	Прокладка	I	
		II	-I0	Прокладка	I	
				Стандартные изделия		
		I2		Болт MI2x30.58.0I6		
				ГОСТ 7798-70	38	
		I3		Гайка MI2.5.0I6		
				ГОСТ 5915-70	38	
		I4		Шайба 2.I2.04.0I6		
				ГОСТ II37I-68	38	
				ЭИ.02.00.00-05		
				Сборочные единицы		
		6	ЭИ.02.02.00-05	Корпус	I	
		7	ЭИ.02.03.00-05	Конфузор	I	
		8	ЭИ.02.04.00-05	Камера	I	
		9	ЭИ.02.05.00-05	Диффузор	I	
				Детали		
		I0	ЭИ.02.00.02-II	Прокладка	I	
		II	-I2	Прокладка	I	
				Стандартные изделия		
		I2		Болт MI2x30.58.0I6		
				ГОСТ 7798-70	38	
		I3		Гайка MI2.5.0I6		
				ГОСТ 5915-70	38	
		I4		Шайба 2.I2.04.0I6		
				ГОСТ 11371-68	38	

Подпись и дата | Инв.№ дубл. | Взам.инв.№ | Подпись и дата | Инв.№ подл.

3-112

ЭИ.02.00.00 СБ

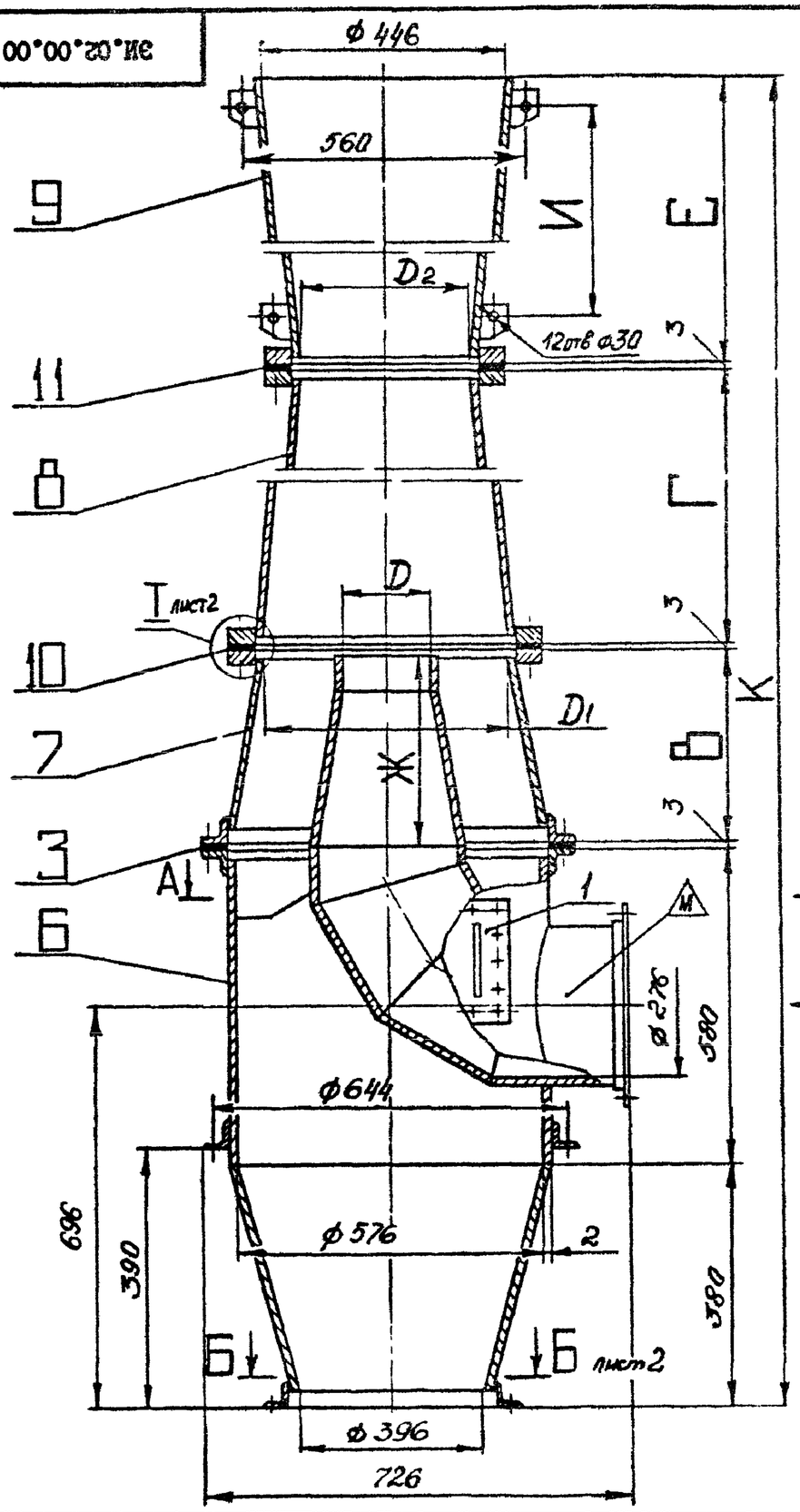

ТЕХНИЧЕСКАЯ ХАРАКТЕРИСТИКА

№ п/п	Наименование	ЭИ-7	ЭИ-8	ЭИ-9	ЭИ-10	ЭИ-11	ЭИ-12
1	Номер эжектора по классификатору	7	8	9	10	11	12
2	Потери давления во всасывающей сети кгс/м2	5	10	15	18	25	30
3	Предельно допустимые потери давления от вентилятора до сопла кгс/м2	15,6	14,2	15,8	16,2	17,7	36
4	Потери давления в напорной части эжектора кгс/м2	5	8	8	8	10	10
5	Резервное давление на случай установки шахты кгс/м2	0,9	2,8	2,18	1,49	2,33	1,81
6	Необходимое давление, создаваемое вентилятором кгс/м2	58	122	122	160	160	200
7	Производительность эжектора в м3/час	2000					

ТЕХНИЧЕСКИЕ ТРЕБОВАНИЯ

1. Размеры для справок.
2. Антикоррозийное покрытие произвести в зависимости от агрессивности среды в соответствии с "Рекомендациями по выбору антикоррозийной защиты воздуховодов при наличии агрессивной среды", разработанными ГПИ Госхимпроект Госстроя СССР, Москва, 1972 г. Утверждены Госстроем СССР.
3. До сборки и монтажа все детали окрасить внутри и снаружи. Выбор окраски произвести при привязке конкретного объекта (например, грунтовка ХС-010 2 слоя ГОСТ 9355-60, эмаль ХС-710 серая 3 слоя ГОСТ 9355-60, лак ХС-76 ГОСТ 9355-60 Ш,7/1).
4. Общие технические условия см."Строительные нормы и правила" СНиП Ш-28-75, раздел 3 "Вентиляция и кондиционирование воздуха".
5. Тип и расчетный напор вентагрегата принимается из "Руководства по подбору центробежных вентиляторов" ГПИ Сантехпроект. Утверждены Госстроем СССР.
6. Маркировать шифр эжектора краской - эмаль ЭП-115 красная ГОСТ 6465-76, шрифт 14 ПО-14 ГОСТ 2930-62 (например, "ЭИ-7"). Шифр эжекторов см. в таблице исполнений.

Таблицу исполнений см.на листе 2.

Изм	Лист	№ докум.	Подпись	Дата	ЭИ.02.00.00 СБ			
Разраб.		Самарина			Эжектор 2000 Сборочный чертеж	Лит.	Масса	Масштаб
Пров.		Зисьман				И	см. табл.	-
Т.контр.		Зисьман				Лист 1	Листов 2	
Н.контр.		Ушакова				ГОССТРОЙ СССР ГОСХИМПРОЕКТ г. Москва		
Утв.		Саввин						

Формат 12

Подпись и дата | Инв.№ дубл. | Взам.инв.№ | Подпись и дата | Инв.№ подл.

ЭИ.02.00.00 СБ

Размеры в мм

Обозначение	Шифр	В	Г	Д	$Д_1$	$Д_2$	Е	Ж	И	К	Масса, кг
ЭИ.02.00.00	ЭИ-7	410	1030	164	366	294	1570	410	1310	3970	118
-01	ЭИ-8	345	905	140	316	252	1980	348	1720	4190	116
-02	ЭИ-9	335	840	136	298	238	2120	332	1860	4255	115,2
-03	ЭИ-10	315	800	124	282	226	2240	316	1980	4315	114,7
-04	ЭИ-11	300	770	120	268	216	2340	300	2080	4370	114,2
-05	ЭИ-12	290	745	116	260	208	2410	290	2150	4405	112

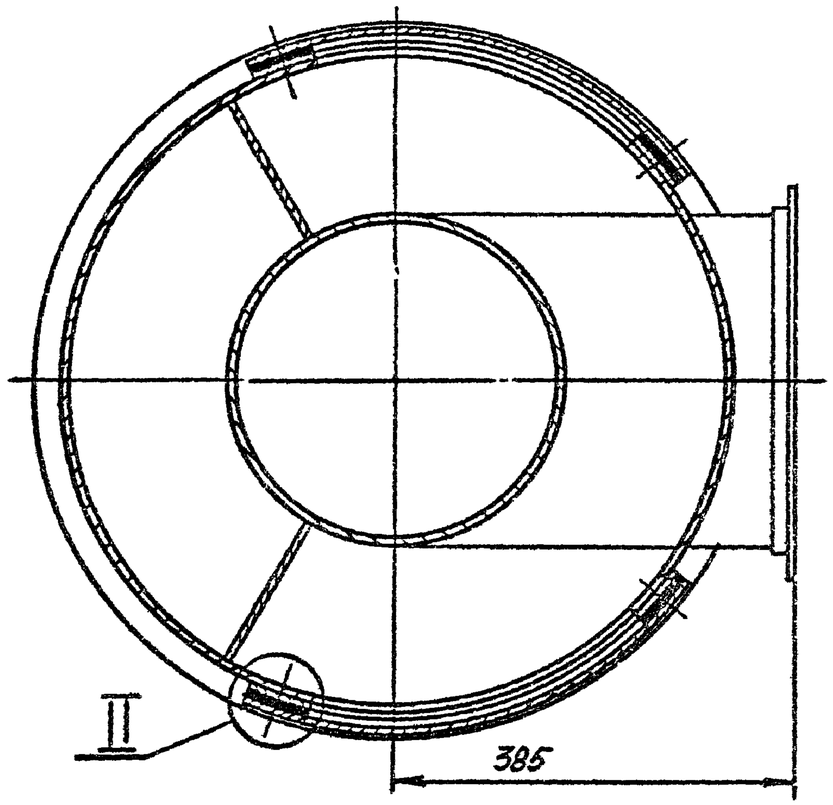

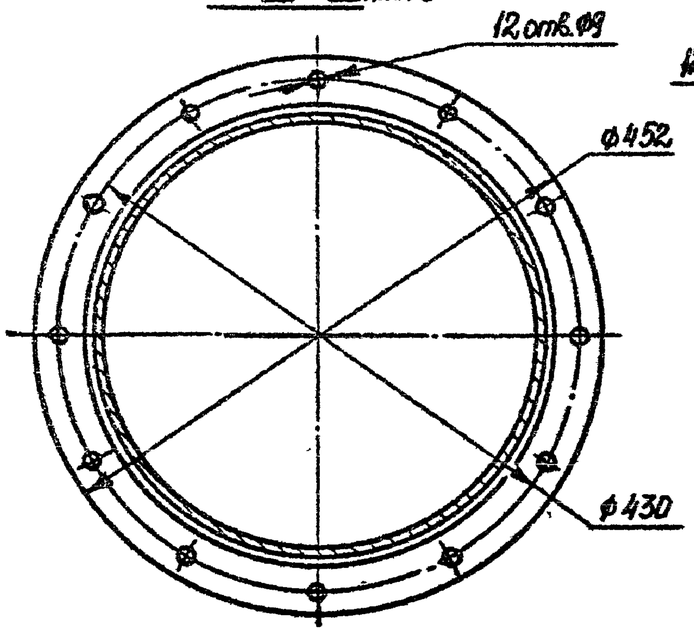

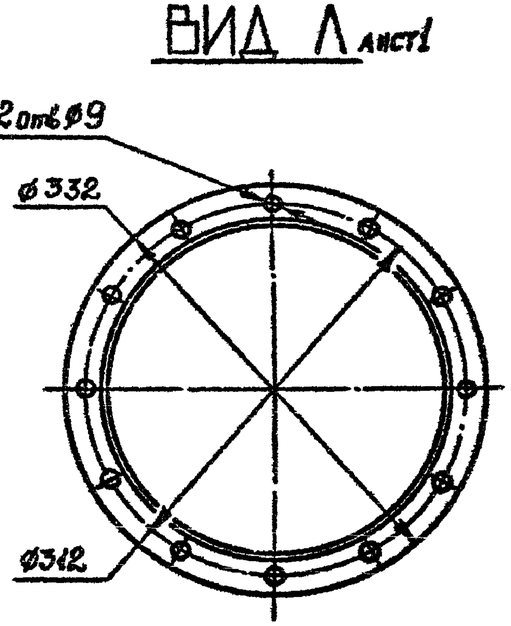

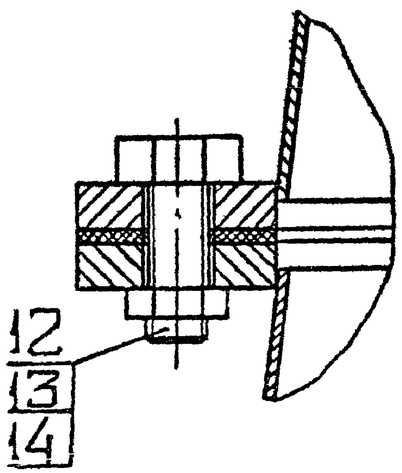

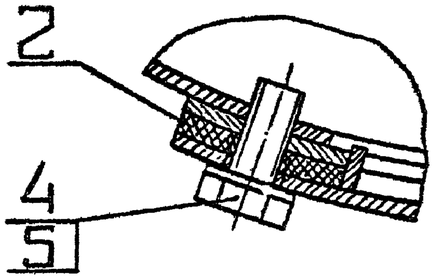

Изм.	Лист	№ докум.	Подпись	Дата
Разраб.		Самарина		
Пров.		Зисьман		
Т.контр.		Зисьман		
Н.контр.		Ушакова		
Утв.		Саввин		

ЭИ.02.00.00 СБ

Эжектор 2000
Сборочный чертеж

Лит.	Масса	Масштаб
И	см. табл.	-
Лист 2	Листов	

ГОССТРОЙ СССР
ГОСХИМПРОЕКТ
г. Москва

Формат 12

Подпись и дата | Инв. № дубл. | Взам. инв. № | Подпись и дата | Инв. № подл.

Формат	Зона	Поз.	Обозначение	Наименование	Кол.	Примечание
				Документация		
II			ЭИ.02.01.00 СБ	Сборочный чертеж		
				Детали		
II		I	ЭИ.02.01.01	Лист	I	
Б4		2	ЭИ.02.01.02	Планка		
				Полоса 4х12 ГОСТ 103-76		
				Ст3 ГОСТ 535-58		
				L = 266 B_7	2	0,2 кг
Б4		3	ЭИ.02.01.03	Ручка		
				Круг В6.0 ГОСТ 2590-71		
				Ст3 ГОСТ 535-58		
				L = 340 B_7	2	0,16 кг

Подпись и дата | Инв. № дубл. | Взам. инв. № | Подпись и дата | Инв. № подл.

Изм.	Лист	№ докум.	Подп.	Дата	ЭИ.02.01.00			
Разраб.		Самарина			Крышка	Лит.	Лист	Листов
Пров.		Зисьман				И		I
Н.контр.		Ушакова				ГОССТРОЙ СССР ГОСХИМПРОЕКТ г. Москва		
Утв.								

ЭИ.02.00.02

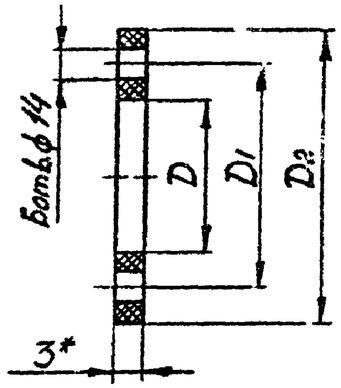

Размеры в мм

Обозначение	Б	D	D_1	D_2	Масса, кг
ЭИ.02.00.02	20	582	644	682	0,46
-01	12	372	412	444	0,29
-02	10	300	340	372	0,25
-03	12	322	362	394	0,26
-04	10	258	298	330	0,22
-05	10	304	344	376	0,26
-06	8	244	284	316	0,21
-07	10	288	328	360	0,24
-08	8	232	272	304	0,20
-09	10	274	314	346	0,23
-10	8	222	262	294	0,19
-11	10	266	306	338	0,22
-12	8	214	254	386	0,19

1. * Размер для справок.
2. Размеры, обеспеч. технологией.

Подпись и дата | Взам. инв. № | Инв. № дубл. | Подпись и дата | Инв. № подл.

Изм.	Лист	№ докум.	Подпись	Дата	ЭИ.02.00.02			
Разраб.		Самарина			Прокладка	Лит.	Масса	Масштаб
Пров.		Зисьман				И	см. табл.	–
Т.контр.		Зисьман				Лист	Листов I	
Н.контр.		Ушакова			Резина-пластина ЗМС ГОСТ 7338-77	ГОССТРОЙ СССР ГОСХИМПРОЕКТ г. Москва		
Утв.								

Формат 1С

Ф3-61

ЭИ.02.01.00 СБ

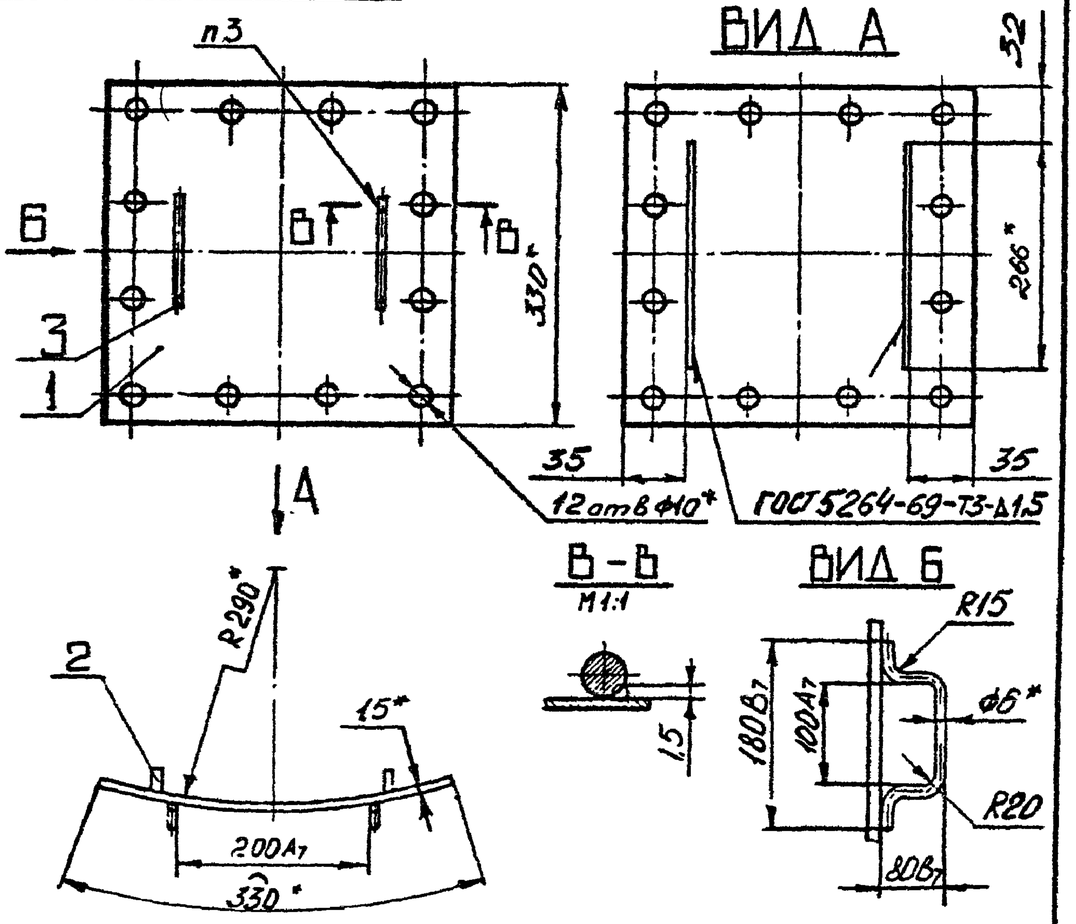

1. * Размеры для справок.
2. Неуказанные предельные отклонения размеров по $СМ_8$.
3. Сварка ручная электродуговая.
4. Шероховатость обработанных поверхностей деталей без чертежа не ниже R_z 80.

Изм.	Лист	№ докум.	Подпись	Дата	ЭИ.02.01.00 СБ			
Разраб		Самарина			Крышка Сборочный чертеж	Лит	Масса	Масштаб
Пров		Зисьман				И	1,64	1:5
Т контр		Зисьман				Лист	Листов 1	
Н контр		Ушакова				ГОССТРОЙ СССР ГОСХИМПРОЕКТ г. Москва		
Утв								

Подпись и дата | Инв. № дубл | Взам. инв. № | Подпись и дата | Инв. № подл

Формат 11

Ф3-61

ЭИ.02.01.01

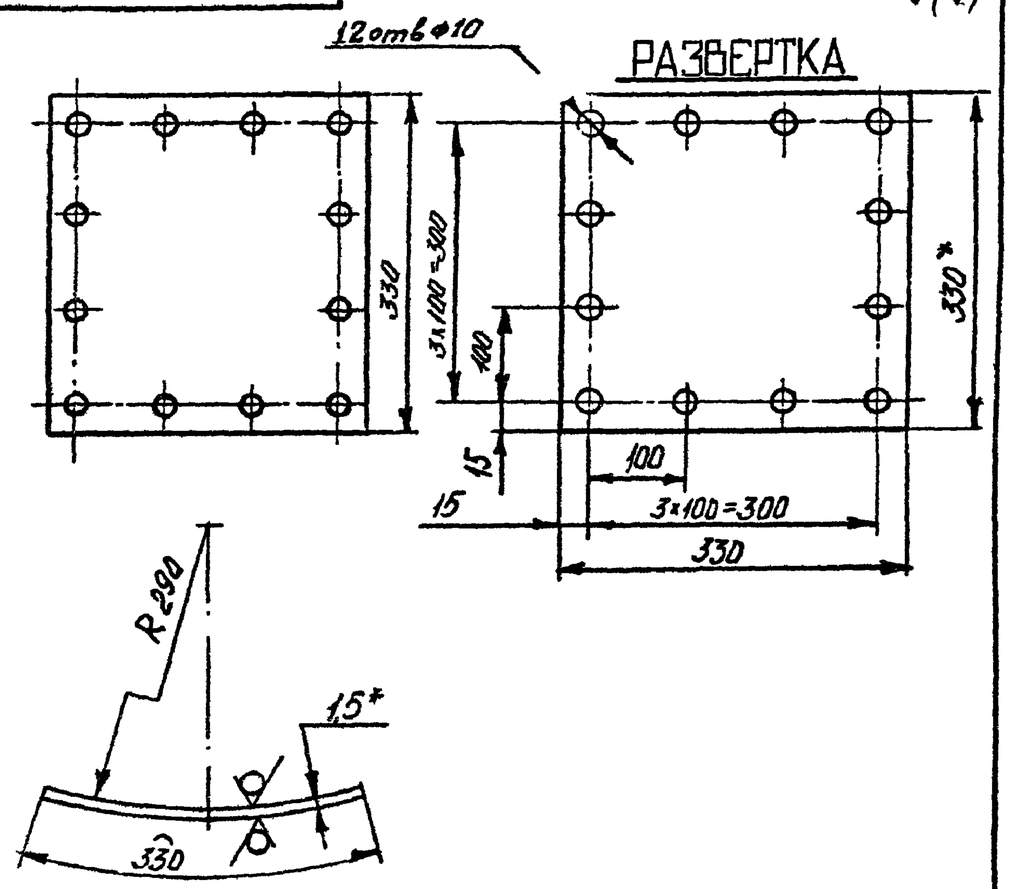

1. * Размеры для справок.
2. Предельные отклонения размеров: отверстий по $А_7$; валов – по $В_7$; остальных – по $СМ_8$.

Изм.	Лист	№ докум.	Подпись	Дата	ЭИ.02.01.01			
Разраб		Самарина			Лист	Лит	Масса	Масштаб
Пров		Зисьман				И	1,28	1:5
Т контр		Зисьман				Лист	Листов 1	
Н контр		Ушакова			Лист ВI.5 ГОСТ I9903-74 3-Ш СтЗ ГОСТ I6523-70	ГОССТРОЙ СССР ГОСХИМПРОЕКТ г. Москва		
Утв								

Подпись и дата | Инв. № дубл | Взам. инв. № | Подпись и дата | Инв. № подл

Формат	Зона	Поз.	Обозначение	Наименование	Кол.	Примечание
				Документация		
*)			ЭИ.02.02.00 СБ	Сборочный чертеж		*)I2
				Детали		
II		I	ЭИ.02.02.0I	Фланец	I	
		2	-0I	Фланец	I	
		3	-02	Фланец	I	
		4	-03	Фланец	I	
II		5	ЭИ.02.02.02	Конус	I	
II		6	ЭИ.02.02.03	Обечайка	I	
II		7	ЭИ.02.02.04	Косынка	2	
II		8	ЭИ.02.02.05	Патрубок	I	
		9	-0I	Патрубок	I	
II		I0	ЭИ.02.02.06	Патрубок	2	
БЧ		II	ЭИ.02.02.07	Планка		
				Полоса 4х30 ГОСТ I03-76		
				Ст3 ГОСТ 535-58		
				L = 270 B_7	2	0,29 кг
БЧ		I2	ЭИ.02.02.08	Планка		
				Полоса 4х30 ГОСТ I03-76		
				Ст3 ГОСТ 535-58		
				L = 330 B_7	2	0,32 кг

Подпись и дата | Инв.№ дубл. | Взам.инв.№ | Подпись и дата | Инв.№ подл.

Изм	Лист	№ докум.	Подп.	Дата	ЭИ.02.02.00		
Разраб.		Самарина			Корпус	Лит.	Лист	Листов
Пров.		Зисьман				И	I	3
Н.контр.		Ушакова				ГОССТРОЙ СССР ГОСХИМПРОЕКТ г. Москва		
Утв.		Саввин						

Формат 11

Формат	Зона	Поз.	Обозначение	Наименование	Кол.	Примечание
			Переменные данные для исполнений			
				ЭИ.02.02.00		
				Детали		
II		I3	ЭИ.02.02.09	Конус	I	
БЧ		I4	ЭИ.02.02.I0	Обечайка		
				Лист В2.0 ГОСТ19903-74		
				3-Ш ст3ГОСТ16523-70		
				522 B_7 x 82 B_7	I	0,65 кг
				ЭИ.02.02.00-0I		
				Детали		
		I3	ЭИ.02.02.09-0I	Конус	I	
		I4	ЭИ.02.02.I0-0I	Обечайка		
				Лист В2.0 ГОСТ19903-74		
				3-ШСт3ГОСТ16523-70		
				446 B_7 x 70 B_7	I	0,5кг
				ЭИ.02.02.00-02		
				Детали		
		I3	ЭИ.02.02.09-02	Конус	I	
		I4	ЭИ.02.02.I0-02	Обечайка		
				Лист В2.0ГОСТ I9903-74		
				3-Ш СтГОСТ16523-70		
				432 B_7 x 68 B_7	I	0,4 кг

Подпись и дата | Инв.№ дубл. | Взам.инв.№ | Подпись и дата | Инв.№ подл.

Изм	Лист	№ докум.	Подп.	Дата	ЭИ.02.02.00	Лист 2

Формат 11

Формат	Зона	Поз.	Обозначение	Наименование	Кол.	Примечание
				ЭИ.02.02.00-03		
				Детали		
		I3	ЭИ.02.02.09-03	Конус	I	
		I4	ЭИ.02.02.I0-03	Обечайка		
				Лист В 2.0 ГОСТ I9903-74 / 3-Ш СтЗ ГОСТ I6523-70		
				402 B_7 x 62 B_7	I	0,40 кг
				ЭИ.02.02.00-04		
				Детали		
		I3	ЭИ.02.02.09-04	Конус	I	
		I4	ЭИ.02.02.I0-04	Обечайка		
				Лист В 2.0 ГОСТ I9903-74 / 3-Ш СтЗ ГОСТ I6523-70		
				383 B_7 x 60 B_7	I	0,36 кг
				ЭИ.02.02.00-05		
				Детали		
		I3	ЭИ.02.02.09-05	Конус	I	
		I4	ЭИ.02.02.I0-05	Обечайка		
				Лист В 2.0 ГОСТ I9903-74 / 3-Ш СтЗ ГОСТ I6523-70		
				37I B_7 x 58 B_7	I	0,33 кг

Подпись и дата | Инв.№ дубл. | Взам.инв.№ | Подпись и дата | Инв.№ подл.

Изм. | Лист | № докум. | Подп. | Дата

ЭИ.02.02.00 — Лист 3

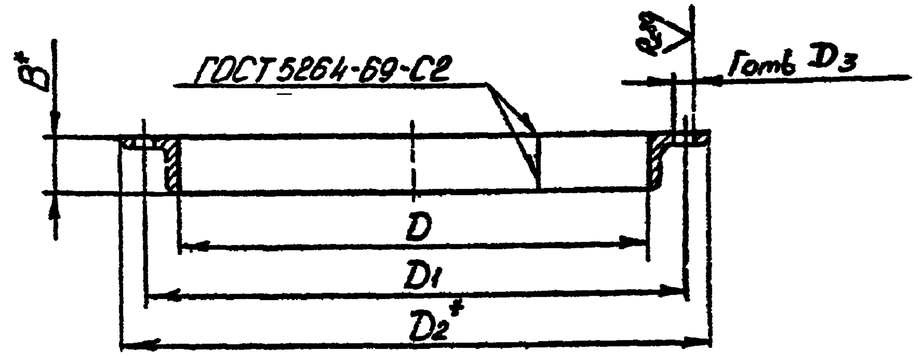

Размеры в мм

Обозначение	B	Г	D	$D_1^{+1,0}$	D_2	D_3	Длина развертки	Масса, кг
ЭИ.02.02.0I	25	I2	282	3I2	332	9	932	I
-0I	25	I2	402	430	452	9	I308	I,46
-02	50	8	582	644	682	I4	I9I2	4,4
-03	50	20	582	644	682	I4	I9I2	4,4

I. * Размер для справок.

2. Неуказанные предельные отклонения размеров отверстий – по A_7.

Подпись и дата | Инв.№ дубл. | Взам.инв.№ | Подпись и дата | Инв.№ подл.

ЭИ.02.02.0I

Изм	Лист	№ докум.	Подпись	Дата
Разраб.		Хунцария		
Пров.		Зисьман		
Т.контр.		Зисьман		
Н.контр.		Ушакова		
Утв.				

Фланец

Лит.	Масса	Масштаб
Ж	см. табл.	–

Лист | Листов I

Уголок Б-ВхВх3 ГОСТ 8509-72 / Ст.3 ГОСТ 535-58

ГОССТРОЙ СССР ГОСХИМПРОЕКТ г. Москва

Формат 12

ЭИ.02.02.00 СБ

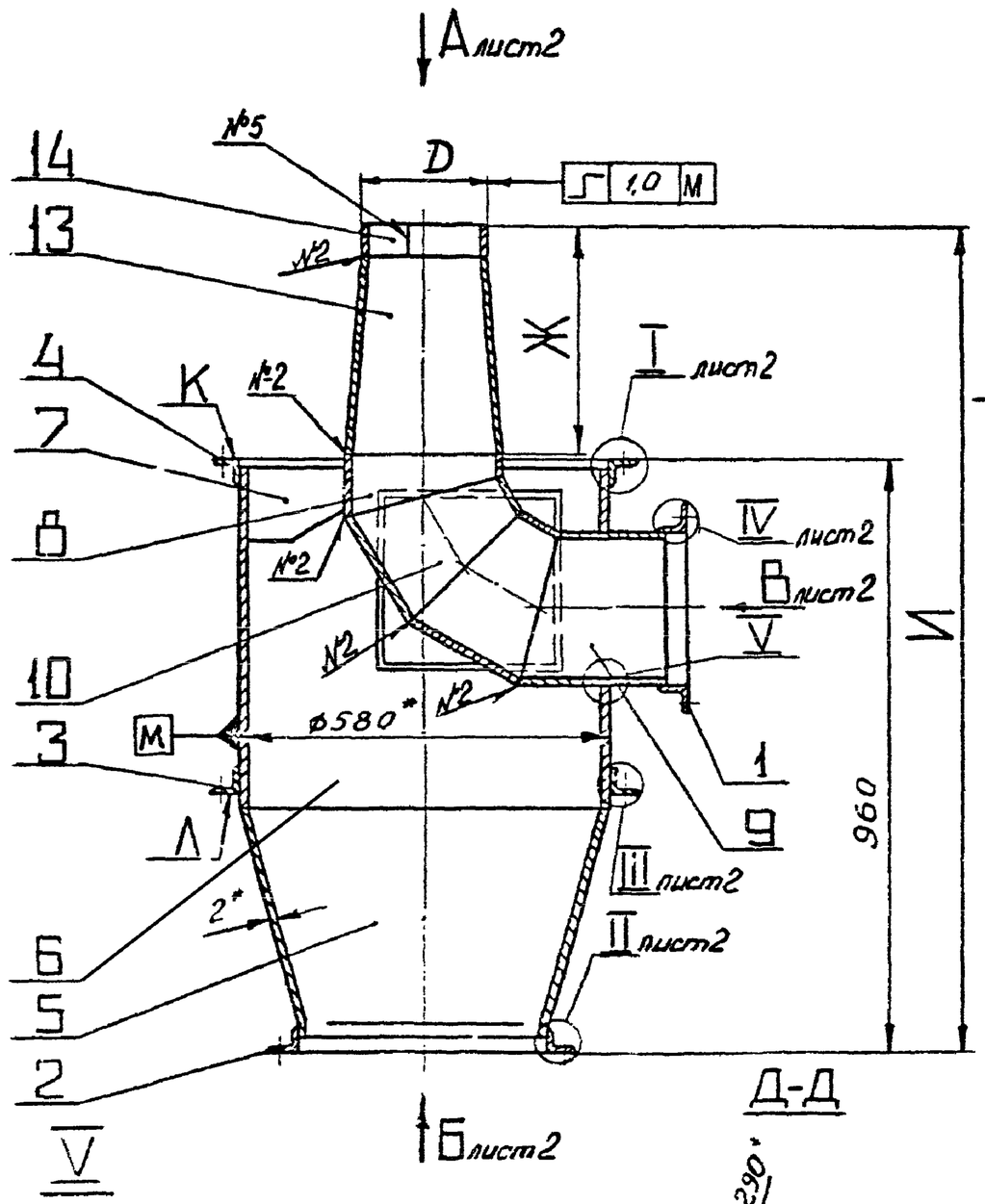

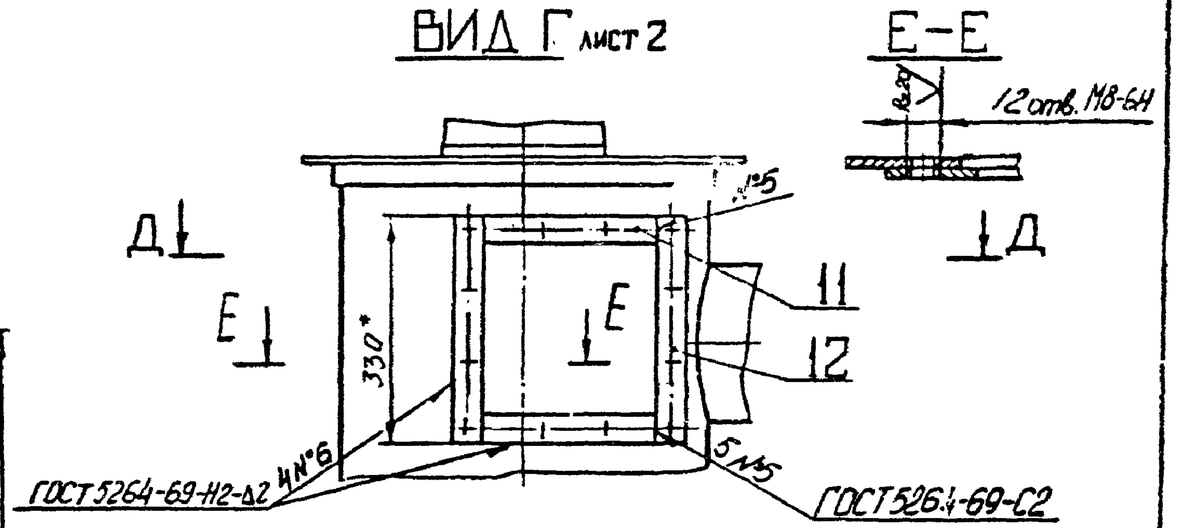

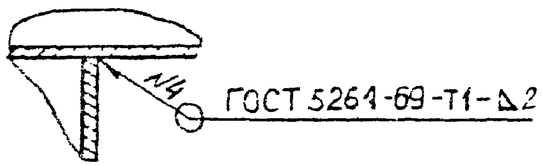

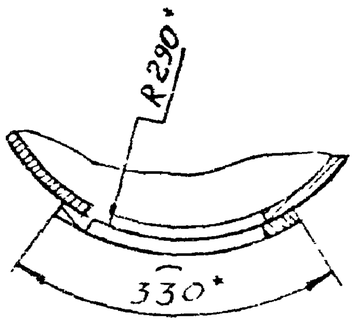

Размеры в мм

Обозначение	D	Ж	И	Масса, кг
ЭИ.02.02.00	164	410	1386	42
-01	140	348	1324	41,5
-02	136	334	1310	41,2
-03	124	314	1290	41
-04	120	300	1276	40,8
-05	116	290	1266	40,7

1. * Размеры для справок.
2. ** Обработать по сопряженной детали.
3. Неуказанные предельные отклонения размеров: валов – по B_7; остальных – по CM_8.
4. Непараллельность пов. Л отн. пов. К не более 1 мм на длине 500 мм.

Изм.	Лист	N докум.	Подп.	Дата	ЭИ.02.02.00 СБ			
Разраб.		Самарина			Корпус Сборочный чертеж	Литера	Масса	Масштаб
Пров.		Зисьман				И	см. табл	-
Т. контр.		Зисьман				Лист 1	Листов 2	
Н. контр.		Ушакова				ГОССТРОЙ СССР ГОСХИМПРОЕКТ г. Москва		
Утв.								

Копировал

Формат 12

Подпись и дата | Инв. № дубл. | Взам. инв. № | Подпись и дата | Инв. № подл.

ВИД А лист 1

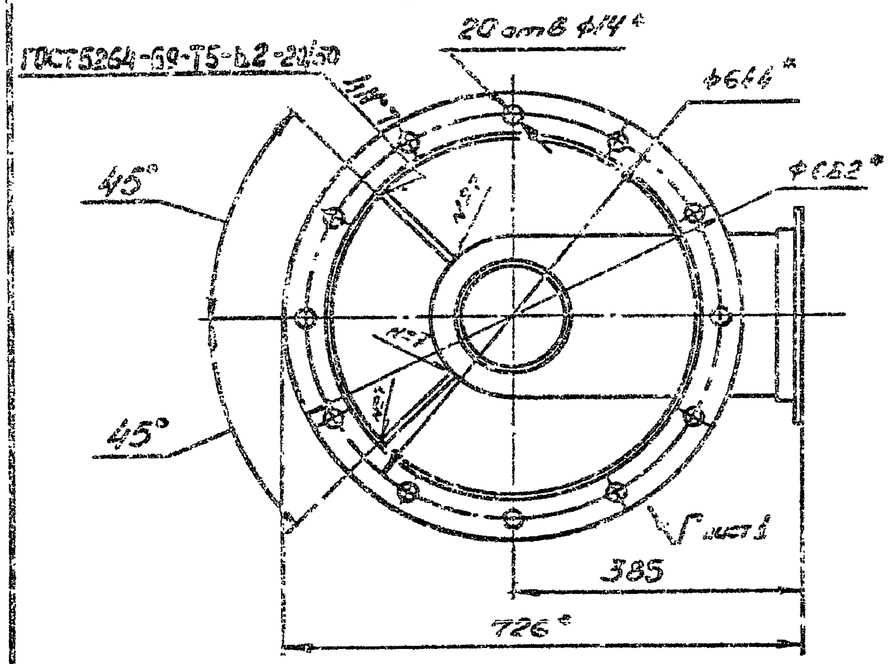

I лист 1

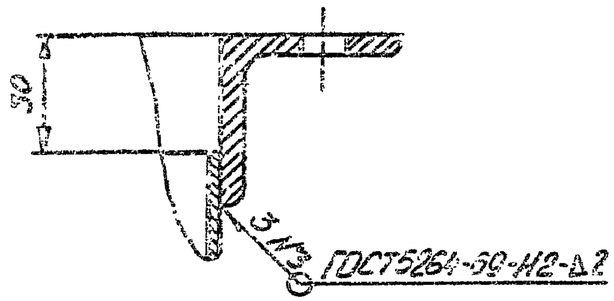

II лист 1

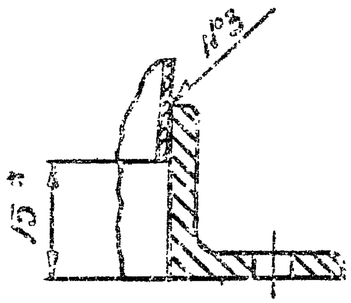

III лист 1

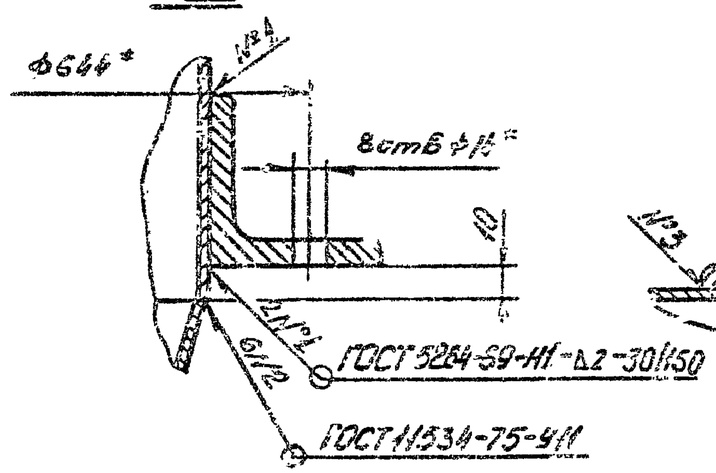

IV лист 1

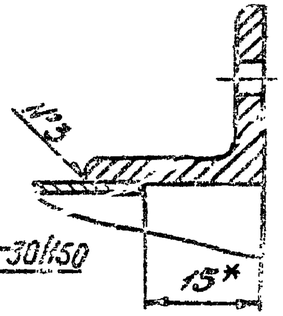

ВИД Б лист 1

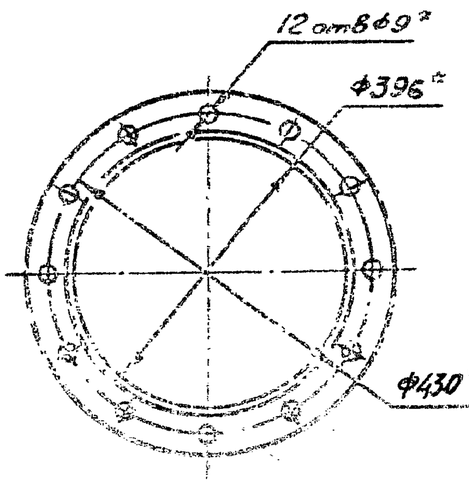

ВИД В лист 1

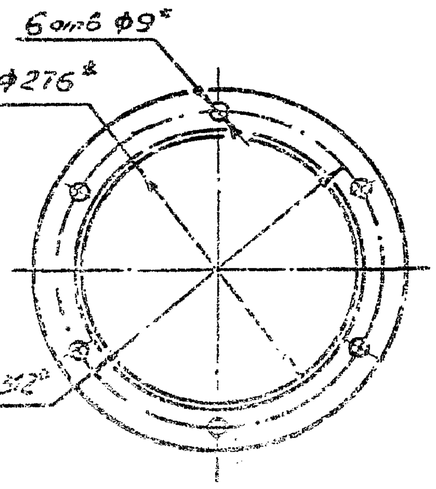

Изм.	Лист	№ докум.	Подпись	Дата	ЭИ.02.02.00 СБ		
Разраб.	Кунцевич				Корпус Оборотный чертеж	Лит.	Масса	Масштаб
Пров.	Бирюков					И	см. табл.	-
Т.контр.	Кочетова					Лист 2	Листов	
Н.контр.						Госстрой СССР ГОСКОМПРОЕКТ г. Москва		
Утв.								

Подпись и дата | Инв. № дубл. | Взам. инв. № | Подпись и дата | Инв. № подл.

ЭИ.02.02.02

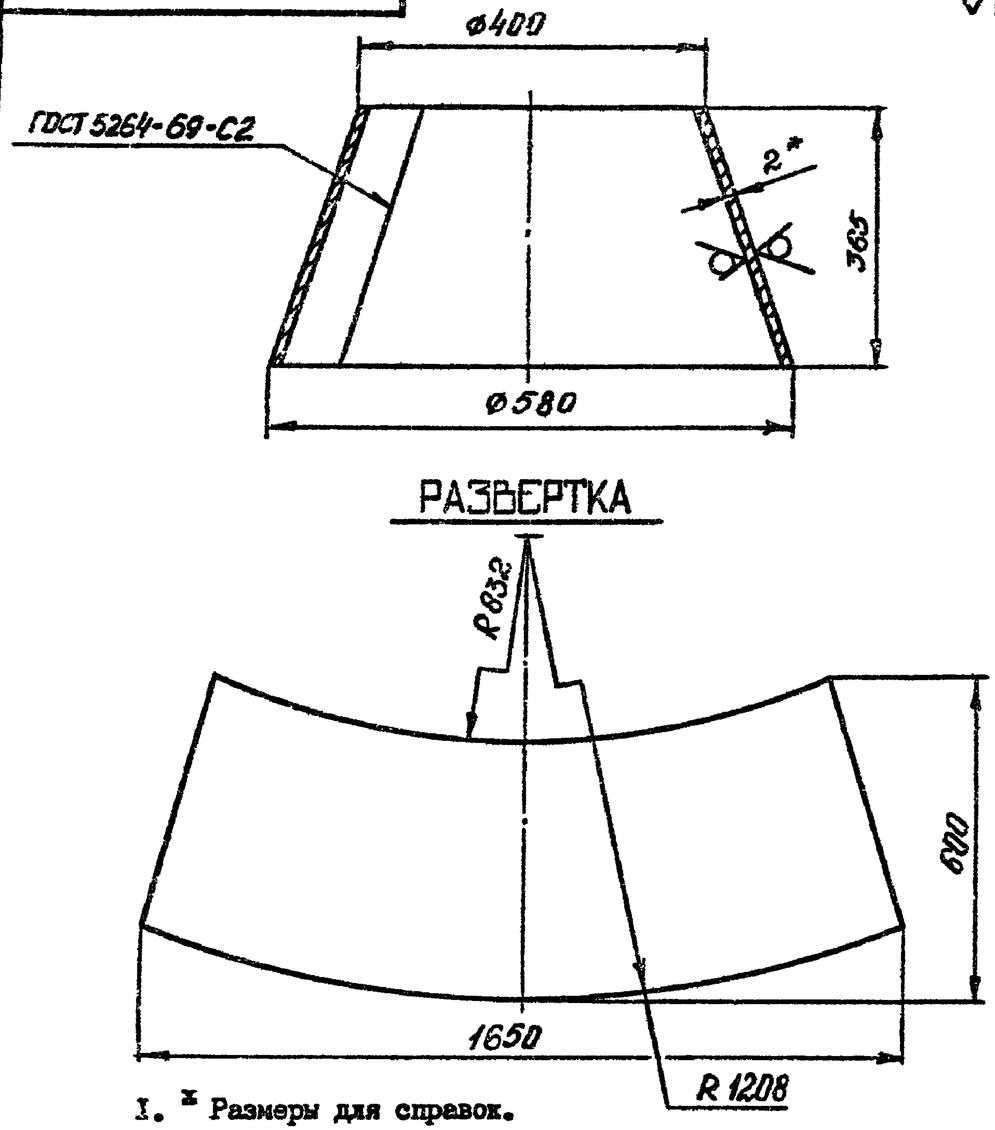

1. * Размеры для справок.
2. Предельные отклонения размеров: валов – по B_7; остальных – по CM_8.

Изм.	Лист	№ докум.	Подпись	Дата	ЭИ.02.02.02		
Разраб.		Хунцария			Конус	Лит. И	Масса 9,0	Масштаб 1:5
Пров.		Зисьман				Лист	Листов 1
Т.контр.		Зисьман					
Н.контр.		Ушакова			Лист	В 2.0 ГОСТ 19903-74 / 3-Ш СтЗ ГОСТ 16523-70	ГОССТРОЙ СССР ГОСХИМПРОЕКТ г. Москва

Формат 11

Ф3-61

ЭИ.02.02.03

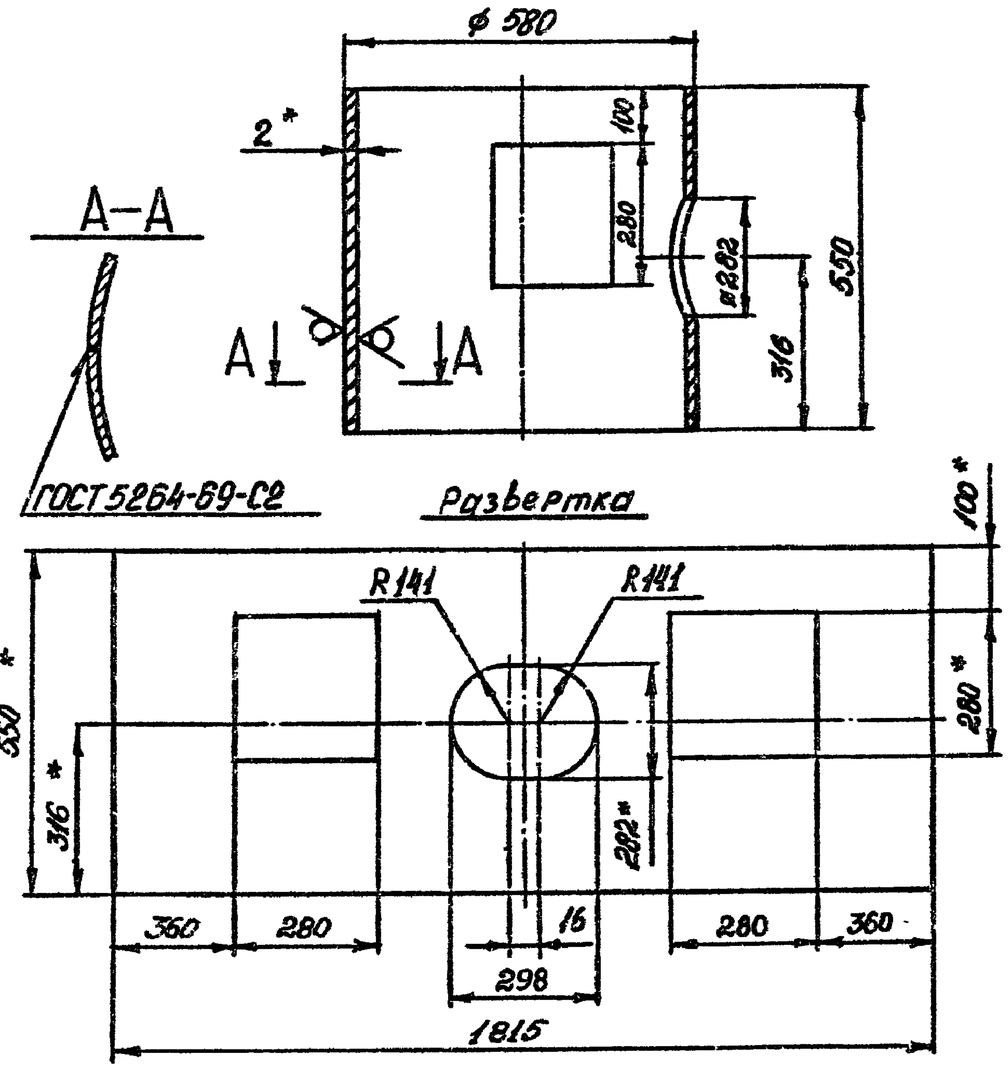

1. * Размеры для справок.
2. Предельные отклонения размеров: отверстий – по A_7; валов – по B_7; остальных – по CM_8.

Изм.	Лист	№ докум.	Подпись	Дата	ЭИ.02.02.03		
Разраб.		Хунцария			Обечайка	Лит. И	Масса 12,0	Масштаб 1:5
Пров.		Зисьман				Лист	Листов 1
Т.контр.		Зисьман					
Н.контр.		Ушакова			Лист	В 2.0 ГОСТ 19903-74 / 3-Ш СтЗ ГОСТ 16523-70	ГОССТРОЙ СССР ГОСХИМПРОЕКТ г. Москва
Утв.							

Формат 11

Подпись и дата | Инв. № дубл. | Взам. инв. № | Подпись и дата | Инв. № подл.

ЭИ.02.02.04

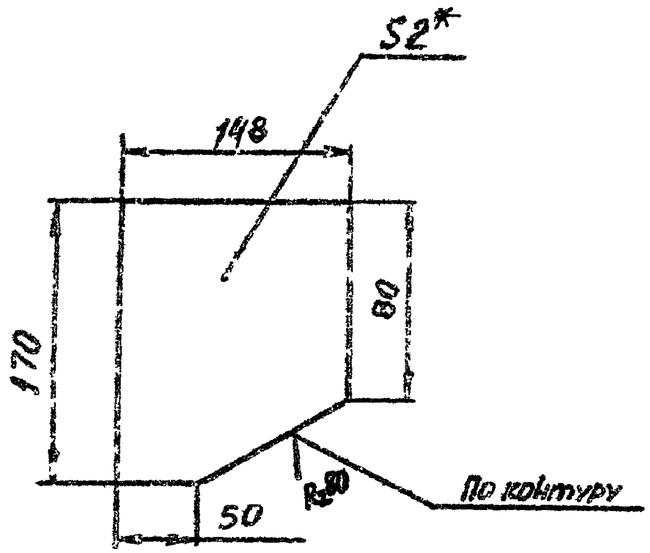

1. *Размер для справок.
2. Предельные отклонения размеров: валов -по B_7; остальных-по Ch_9.

Изм.	Лист	№ докум.	Подпись	Дата	ЭИ.02.02.04		
Разраб.		Самарина			Косынка	Лит. И	Масса 0,33 / Масштаб 1:5
Пров.		Зисьман				Лист / Листов 1	
Т.контр.		Зисьман					
Н.контр.		Ушакова			Лист В 2.0 ГОСТ 19903-74 / 3-Ш Ст3 ГОСТ 16523-70	ГОССТРОЙ СССР ГОСХИМПРОЕКТ г. Москва	
Утв.							

Подпись и дата | Инв. № дубл. | Взам. инв. № | Подпись и дата | Инв. № подл.

Формат 11

ЭИ.02.02.05

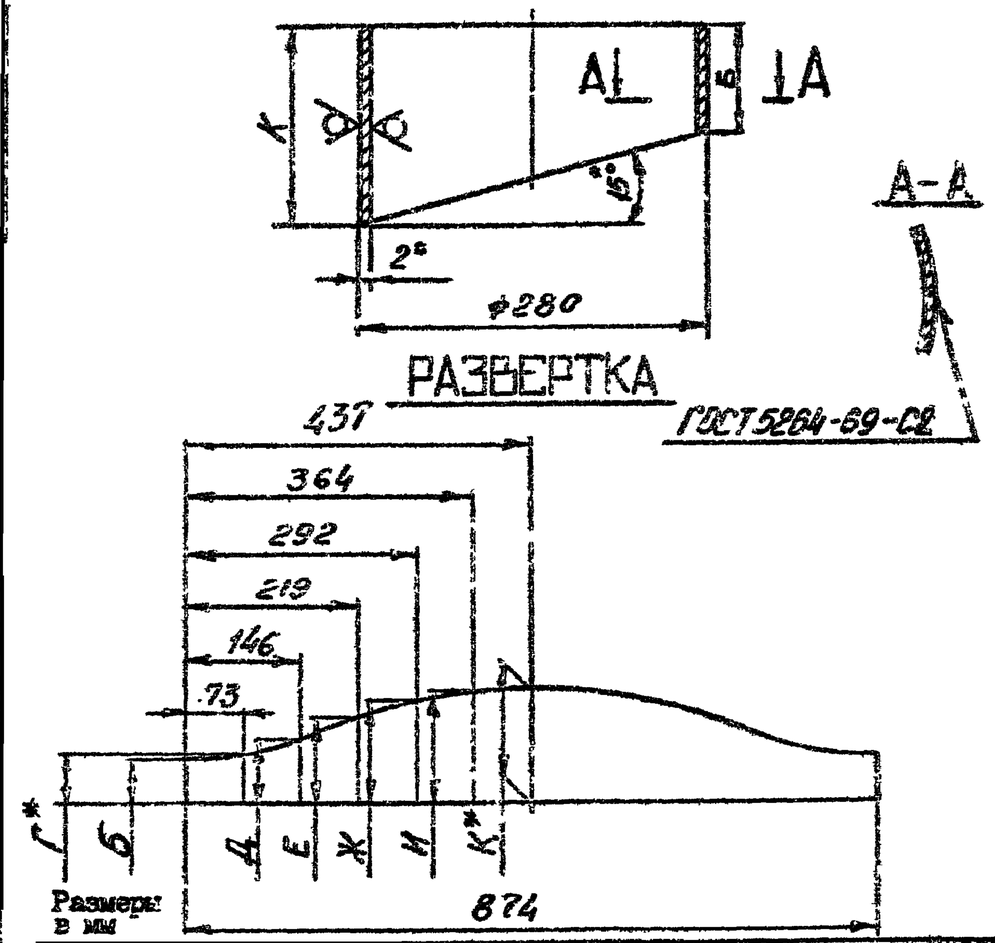

Обозначение	Б	Г	Д	Е	Ж	И	К	Масса, кг
ЭИ.02.02.05	38	43	57	76	94	108	112	1,1
-01	126	131	145	164	182	196	200	2,8

1. *Размер для справок.
2. Предельные отклонения размеров: валов -по B_7; остальных-по Ch_9.

Изм.	Лист	№ докум.	Подпись	Дата	ЭИ.02.02.05		
Разраб.		Самарина			Патрубок	Лит. И	Масса см. табл. / Масштаб -
Пров.		Зисьман				Лист / Листов 1	
Т.контр.		Зисьман					
Н.контр.		Ушакова			Лист В 2.0 ГОСТ 19903-74 / 3-Ш Ст3 ГОСТ 16523-70	ГОССТРОЙ СССР ГОСХИМПРОЕКТ г. Москва	
Утв.							

Подпись и дата | Инв. № дубл. | Взам. инв. № | Подпись и дата | Инв. №

Формат 11

Ф3-61

ЭИ.02.02.06

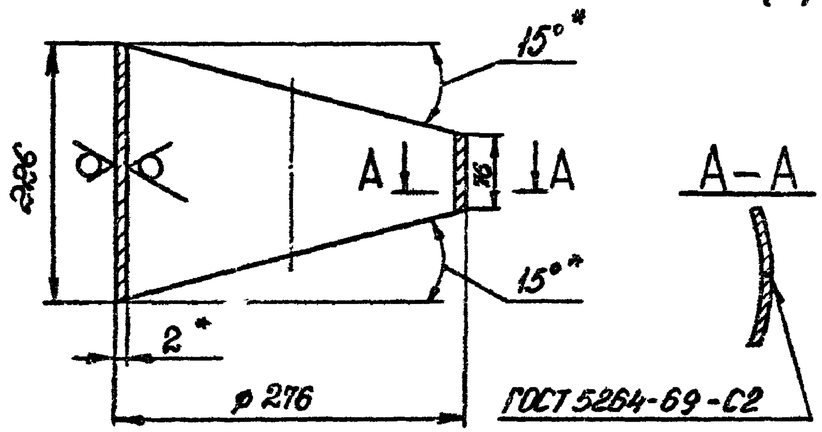

РАЗВЕРТКА

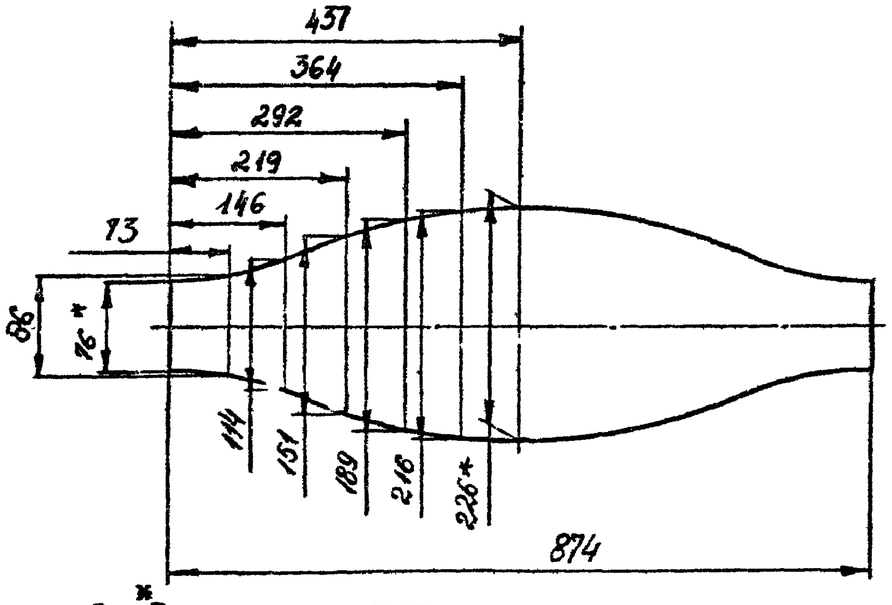

1. *Размер для справок.
2. Предельные отклонения размеров: валов – по B_7; остальных – по CM_8.

Изм.	Лист	№ докум.	Подпись	Дата	ЭИ.02.02.06			
Разраб.		Самарина			Патрубок	Лит. И	Масса 2,2	Масштаб 1:2
Пров.		Злозман				Лист 1	Листов 1	
Т.контр.		Злозман				ГОССТРОЙ СССР ГОСКИМПРОЕКТ		
Н.контр.								
Утв.								

Лист В 2.0 ГОСТ 19903-74 / 3-Ш Ст3 ГОСТ 16523-70

Ф3-61

ЭИ.02.02.09

РАЗВЕРТКА

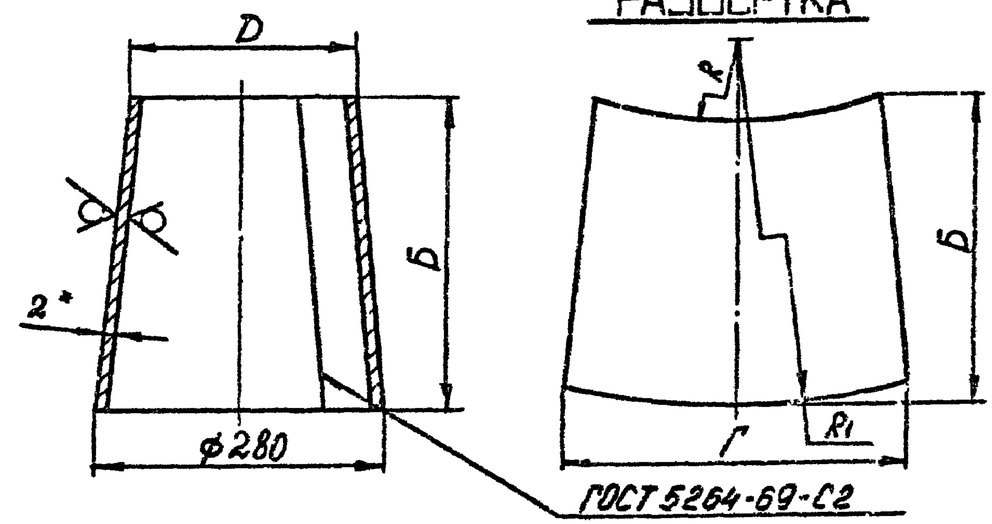

Размеры в мм

Обозначение	Б	Г	D	Е	R	R_1	Масса, кг
ЭИ.02.02.09	328	834	168	400	494	826	3,7
-01	278	795	144	366	300	585	3,2
-02	266	784	140	356	270	546	2,9
-03	252	760	130	346	224	486	2,7
-04	240	748	124	340	193	450	2,5
-05	232	728	120	332	180	426	2,4

1. *Размер для справок.
2. Предельные отклонения размеров: валов – по B_7; остальных – по CM_8.

Изм.	Лист	№ докум.	Подпись	Дата	ЭИ.02.02.09			
Разраб.		Самарина			Конус	Лит. И	Масса см таб.	Масштаб -
Пров.		Злозман				Лист	Листов 1	
Т.контр.		Злозман				ГОССТРОЙ СССР ГОСКИМПРОЕКТ г. Москва		
Н.контр.								
Утв.								

Лист В 2.0 ГОСТ 19903-74 / 3-Ш Ст3 ГОСТ 16523-70

Формат 11

Формат	Зона	Поз.	Обозначение	Наименование	Кол.	Примечание
				Документация		
II			ЭИ.02.03.00 СБ	Сборочный чертеж		
				Детали		
II		I	ЭИ.02.02.01-03	Фланец	I	
				Переменные данные для исполнений		
				ЭИ.02.03.00		
				Детали		
II		2	ЭИ.02.03.01	Конус	I	
II		3	ЭИ.02.03.02	Фланец	I	
				ЭИ.02.03.00-01		
				Детали		
		2	ЭИ.02.03.01-01	Конус	I	
		3	ЭИ.02.03.02-01	Фланец	I	

Подпись и дата | Взам.инв.№ | Инв.№ дубл. | Подпись и дата

Инв.№ подл.

ЭИ.02.03.00

Разраб. | Конфузор | Лит. И | Лист 1 | Листов 2

Формат	Зона	Поз.	Обозначение	Наименование	Кол.	Примечание
				ЭИ.02.03.00-02		
				Детали		
		2	ЭИ.02.03.01-02	Конус	I	
		3	ЭИ.02.03.02-02	Фланец	I	
				ЭИ.02.03.00-03		
				Детали		
		2	ЭИ.02.03.01-03	Конус	I	
		3	ЭИ.02.03.02-03	Фланец	I	
				ЭИ.02.03.00-04		
				Детали		
		2	ЭИ.02.03.01-04	Конус	I	
		3	ЭИ.02.03.02-04	Фланец	I	
				ЭИ.02.03.00-05		
				Детали		
		2	ЭИ.02.03.01-05	Конус	I	
		3	ЭИ.02.03.02-05	Фланец	I	

Подпись и дата | Взам.инв.№ | Инв.№ дубл. | Подпись и дата

Инв.№ подл.

ЭИ.02.03.00

Лист 2

Ф3-61

ЭИ.02.03.00 СБ

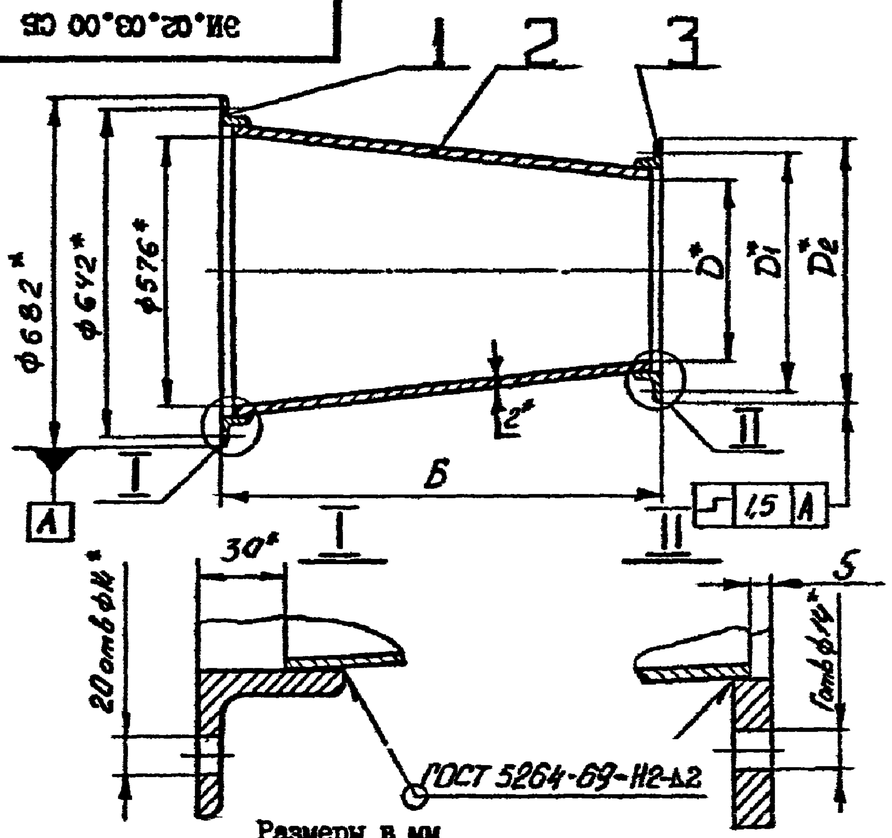

Размеры в мм

Обозначение	Б	Г	D	D_1	D_2	Масса, кг
ЭИ.02.03.00	410	12	366	412	444	16,2
-01	345	12	316	362	394	15,0
-02	335	10	298	344	376	14
-03	315	10	282	328	360	13,4
-04	300	10	268	314	346	13,1
-05	290	10	260	306	338	12,5

1. * Размеры для справок.
2. Предельные отклонения размеров: валов – по B_7; остальных – по CM_8.

Изм	Лист	№ докум.	Подпись	Дата	ЭИ.02.03.00 СБ			
Разраб.		Самарина			Конфузор Сборочный чертеж	Лит. И	Масса см. табл.	Масштаб –
Пров.		Зисьман				Лист	Листов 1	
Т контр.		Зисьман				ГОССТРОЙ СССР ГОСХИМПРОЕКТ г. Москва		
Н контр.		Ушакова						
Утв.								

Подпись и дата | Инв. № дубл | Взам. инв. № | Подпись и дата | Инв. № подл

Формат 11

Ф3-61

ЭИ.02.03.01

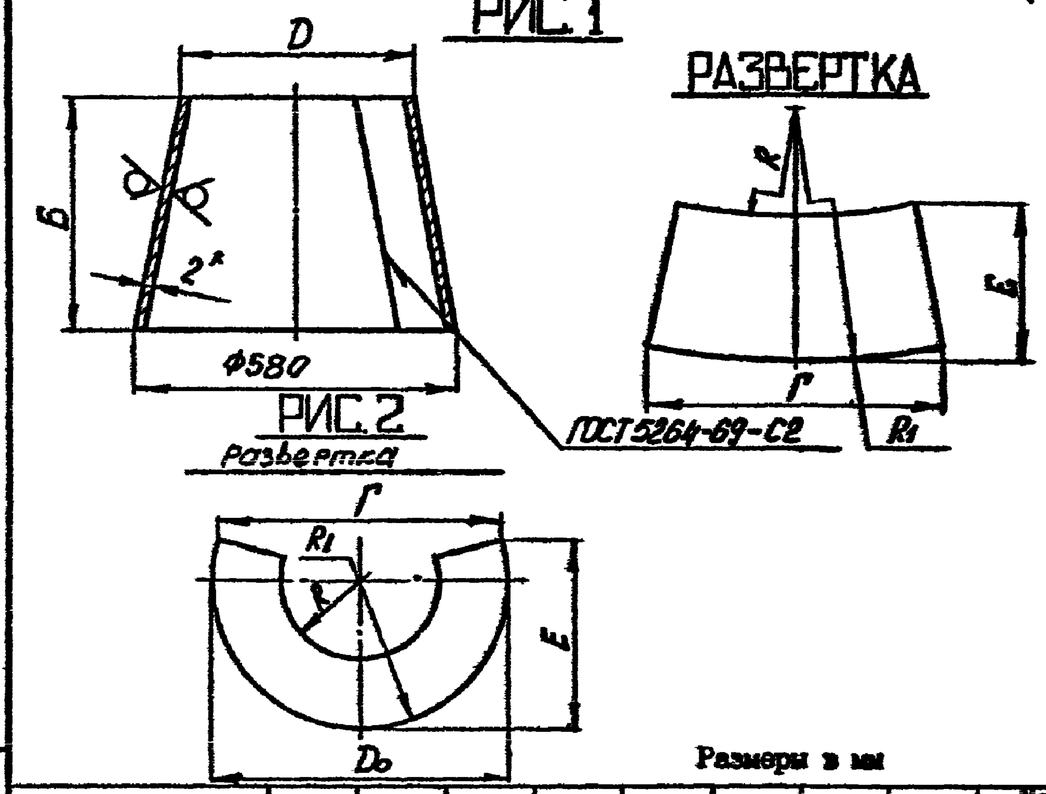

Размеры в мм

Обозначение	Рис.	Б	Г	D_0	D	E	R	R_1	Масса кг
ЭИ.02.03.01	1	375	1604		370	620	682	1072	9,2
-01	1	310	1400	-	320	604	410	748	8,8
-02	1	300	1330	-	302	600	356	686	7,5
-03	1	280	1236	-	286	588	306	622	7
-04	2	265	1150	1150	272	580	269	575	6,8
-05	2	255	1188	1096	264	596	248	548	6,3

1. * Размер для справок.
2. Предельные отклонения размеров: валов – по B_7; остальных – по CM_8.

Изм	Лист	№ докум.	Подпись	Дата	ЭИ.02.03.01			
Разраб.		Самарина			Конус	Лит. И	Масса см. табл.	Масштаб –
Пров.		Зисьман				Лист	Листов 1	
Т.контр.		Зисьман			Лист В 2,0 ГОСТ 19903-74 3-III Ст3 ГОСТ 16523-70	ГОССТРОЙ СССР ГОСХИМПРОЕКТ г. Москва		
Н.контр.		Ушакова						
Утв.								

Подпись и дата | Инв. № дубл | Взам. инв. № | Подпись и дата | Инв. № подл

Формат 11

Ф3-61

ЭИ.02.03.02

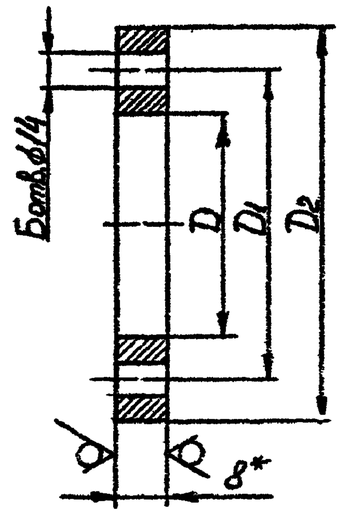

Размеры в мм

Обозначение	Б	D	D_1	D_2	Масса, кг
ЭИ.02.03.02	I2	372	4I2±I,4	444	2,9
-0I	I2	322	362±I,4	394	2,5
-02	I0	304	344±I,4	376	2,3
-03	I0	288	328±I,4	360	2,3
-04	I0	274	3I4±I,4	346	2,2
-05	I0	266	306±I,4	338	2,I

I. * Размер для справок.

2. Неуказанные предельные отклонения размеров: отверстий – по A_7 ; валов – по B_7.

Изм.	Лист	№ докум.	Подпись	Дата	ЭИ.02.03.02			
Разраб.		Самарина			Фланец	Лит. И	Масса см. табл.	Масштаб –
Пров.		Зисьман				Лист	Листов I	
Т.контр.		Зисьман				ГОССТРОЙ СССР ГОСХИМПРОЕКТ г. Москва		
Н.контр.		Ушакова			Лист 8 ГОСТ I9903-74 Сталь ГОСТ I4637-69			
Утв.								

Подпись и дата | Инв. № дубл. | Взам. инв. № | Подпись и дата | Инв. № подл.

17

Формат	Зона	Поз.	Обозначение	Наименование	Кол.	Примеч.
				Документация		
II			ЭИ.02.04.00 СБ	Сборочный чертеж		
				Переменные данные для исполнений		
				ЭИ.02.04.00		
				Детали		
II		I	ЭИ.02.03.02	Фланец	I	
II		2	ЭИ.02.04.0I	Конус	I	
II		3	ЭИ.02.04.02	Фланец	I	
				ЭИ.02.04.00-0I		
				Детали		
		I	ЭИ.02.03.02-0I	Фланец	I	
		2	ЭИ.02.04.0I-0I	Конус	I	
		3	ЭИ.02.04.02-0I	Фланец	I	
				ЭИ.02.04.00-02		
				Детали		
		I	ЭИ.02.03.02-02	Фланец	I	

Изм.	Лист	№ докум.	Подп.	Дата	ЭИ.02.04.00			
Разраб.		Зисьман			Камера	Лит. И	Лист I	Листов 2
Пров.		Зисьман				ГОССТРОЙ СССР ГОСХИМПРОЕКТ г. Москва		
Н.контр.		Ушакова						
Утв.								

Подпись и дата | Инв. № дубл. | Взам. инв. № | Подпись и дата | Инв. № подл.

Формат 11

Формат	Зона	Поз.	Обозначение	Наименование	Кол.	Примечание
		2	ЭИ.02.04.01-02	Конус	I	
		3	ЭИ.02.04.02-02	Фланец	I	
				ЭИ.02.04.00-03		
				Детали		
		I	ЭИ.02.03.02-03	Фланец	I	
		2	ЭИ.02.04.01-03	Конус	I	
		3	ЭИ.02.04.02-03	Фланец	I	
				ЭИ.02.04.00-04		
				Детали		
		I	ЭИ.02.03.02-04	Фланец	I	
		2	ЭИ.02.04.01-04	Конус	I	
		3	ЭИ.02.04.02-04	Фланец	I	
				ЭИ.02.04.00-05		
				Детали		
		I	ЭИ.02.03.02-05	Фланец	I	
		2	ЭИ.02.04.01-05	Конус	I	
		3	ЭИ.02.04.02-05	Фланец	I	

Изм. | Лист | № докум. | Подп. | Дата

ЭИ.02.04.00

Лист 2

Формат 11

Ф3-81

ЭИ.02.04.00 СБ

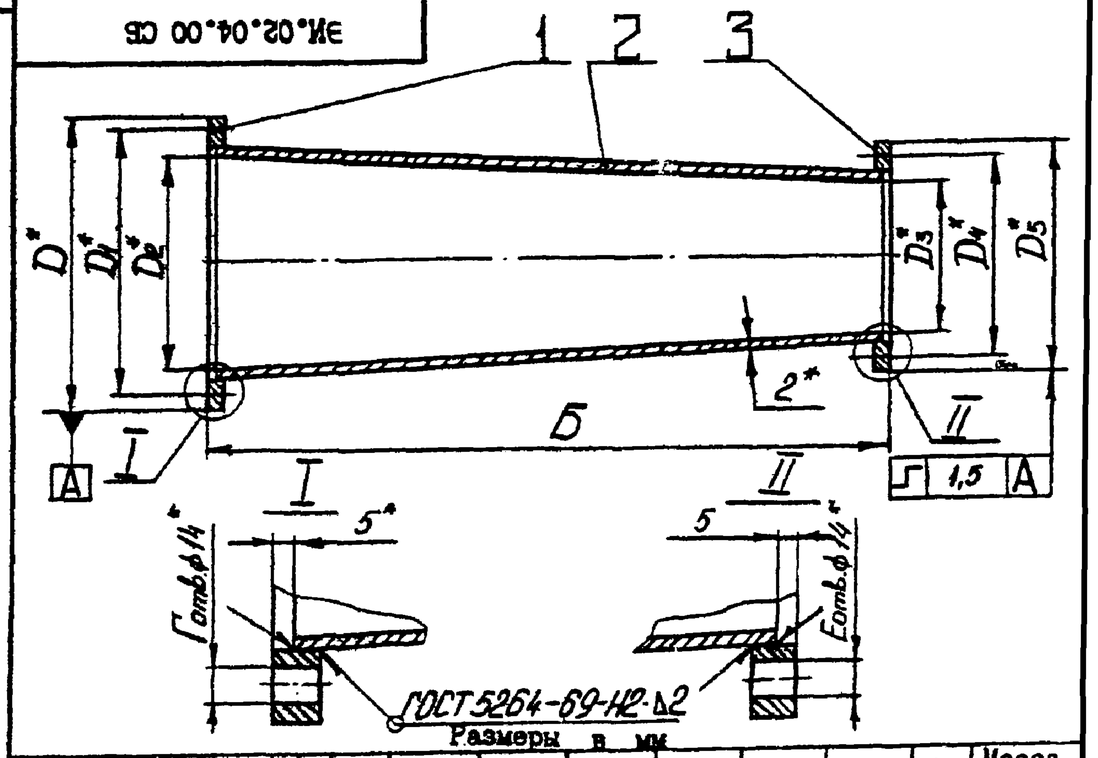

Размеры в мм

Обозначение	Б	Г	D	D_1	D_2	D_3	D_4	D_5	Е	Масса, кг
ЭИ.02.04.00	1030	12	444	412	364	294	340	372	10	21,5
-01	905	12	394	362	316	252	298	330	10	19,3
-02	840	10	376	344	298	238	284	316	8	16,6
-03	800	10	360	328	282	226	272	304	8	15,3
-04	770	10	346	314	268	216	262	294	8	14
-05	745	10	338	306	260	208	254	286	8	12,2

1. *Размеры для справок.
2. Предельные отклонения размеров: валов – по B_7; остальных – по CM_8.

ЭИ.02.04.00 СБ

Изм.	Лист	№ докум.	Подпись	Дата
Разраб		Самарина		
Пров		Зисьман		
Т контр		Зисьман		
Н контр		Ушакова		
Утв				

Камера
Сборочный чертеж

Лит	Масса	Масштаб
И	см. табл.	–

Лист | Листов 1

ГОССТРОЙ СССР
ГОСХИМПРОЕКТ
г. Москва

Формат 11

Подпись и дата | Инв. № дубл. | Взам. инв. № | Подпись и дата | Инв. № подл.

ЭИ.02.04.01

РАЗВЕРТКА

Rz80 (√)

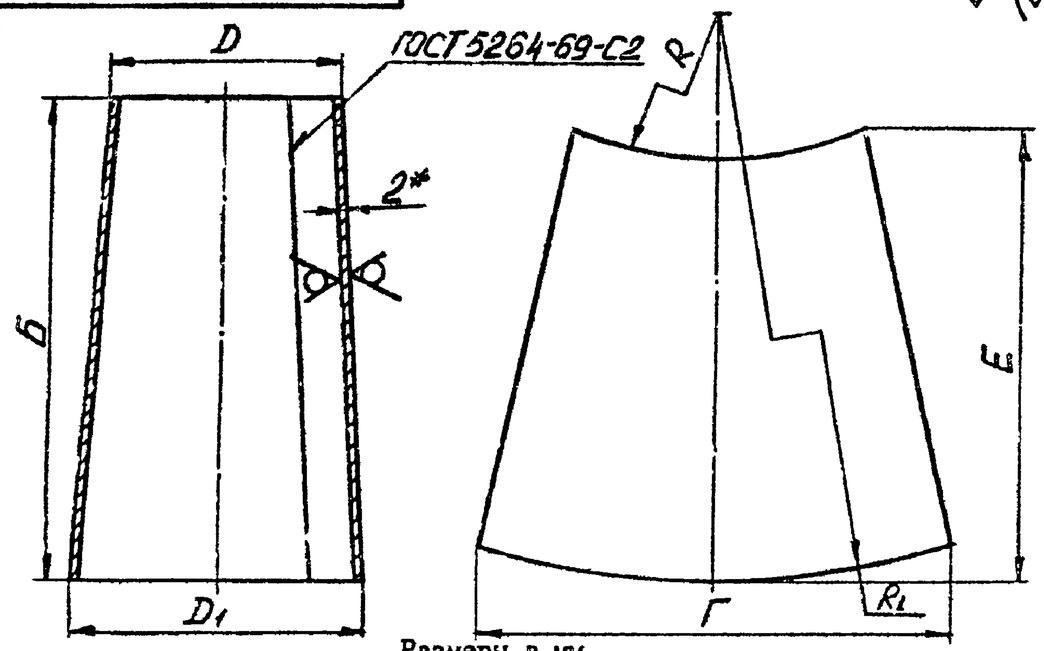

Размеры в мм

Обозначение	Б	Г	D	D_1	E	R	R_1	Масса, кг
ЭИ.02.04.01	1020	1154	298	370	1046	4195	5215	16,2
-01	895	995	256	320	918	3555	4450	14,7
-02	830	940	242	302	852	3322	4152	12,2
-03	790	908	230	286	310	3220	4010	11,1
-04	760	845	220	272	780	3188	3948	10
-05	735	820	212	264	754	2970	3705	8,4

1. * Размеры для справок.
2. Предельные отклонения размеров:
   валов – по B_7; остальных – по CM_8.

Взам. инв. № | Инв. № дубл. | Подпись и дата

Изм.	Лист	№ докум.	Подп.	Дата	ЭИ.02.04.01			
Разраб.		Самарина			Конус	Литера	Масса	Масшт.
Пров.		Зисьман				И	см. табл.	–
Т. контр.		Зисьман				Лист	Листов 1	
Н. контр.		Шалова			Лист В 2.0 ГОСТ 19903-74 / 3-III Ст3 ГОСТ 16523-70	ГОССТРОЙ СССР ЦНИИПРОМЗДАНИЙ г. Москва		
Утв.								

ЭИ.02.04.02

Rz80 (√)

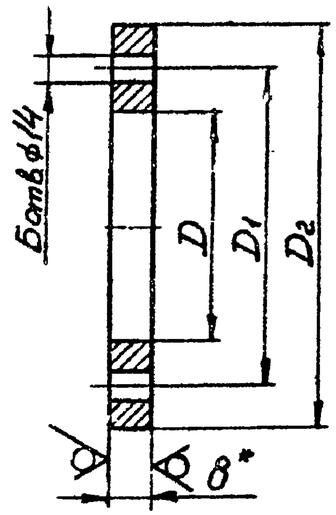

Размеры в мм

Обозначение	Б	D	D_1	D_2	Масса, кг
ЭИ.02.04.02	10	300	340±1,4	372	2,37
-01	10	258	298±1,4	330	2,1
-02	8	244	284±1,4	316	2,0
-03	8	232	272±1,4	304	1,9
-04	8	222	262±1,4	294	1,8
-05	8	214	254±1,4	286	1,8

1. * Размер для справок.
2. Неуказанные предельные отклонения размеров:
   отверстий – по A_7; валов – по B_7.

Взам. инв. № | Инв. № дубл. | Подпись и дата

Изм.	Лист	№ докум.	Подп.	Дата	ЭИ.02.04.02			
Разраб.		Самарина			Фланец	Литера	Масса	Масшт.
Пров.		Зисьман				И	см. табл.	–
Т. контр.		Зисьман				Лист	Листов 1	
Н. контр.		Шалова			Лист В 2.0 ГОСТ 19903-74 / Ст3 ГОСТ 14637-69	ГОССТРОЙ СССР ЦНИИПРОМЗДАНИЙ г. Москва		
Утв.								

Формат	Зона	Поз.	Обозначение	Наименование	Кол.	Примечание
				Документация		
II			ЭИ.02.05.00 СБ	Сборочный чертеж		
				Детали		
II		I	ЭИ.02.05.01	Прокладка	I2	
			Переменные данные для исполнений			
				ЭИ.02.05.00		
				Детали		
II		2	ЭИ.02.04.02	Фланец	I	
II		3	ЭИ.02.05.02	Конус	I	
				ЭИ.02.05.00-01		
				Детали		
		2	ЭИ.02.04.02-01	Фланец	I	
		3	ЭИ.02.05.02-01	Конус	I	

Изм	Лист	№ докум.	Подп.	Дата	ЭИ.02.05.00			
Разраб.		Зисьман			Диффузор	Лит.	Лист	Листов
Пров.		Зисьман				И	I	2
Н.контр.		Ужакова				ГОССТРОЙ СССР ГОСХИМПРОЕКТ г. Москва		
Утв.								

Подпись и дата | Инв.№ дубл. | Взам.инв.№ | Подпись и дата | Инв.№ подл.

Формат 11

Формат	Зона	Поз.	Обозначение	Наименование	Кол.	Примечание
				ЭИ.02.05.00-02		
				Детали		
		2	ЭИ.02.04.02-02	Фланец	I	
		3	ЭИ.02.05.02-02	Конус	I	
				ЭИ.02.05.00-03		
				Детали		
		2	ЭИ.02.04.02-03	Фланец	I	
		3	ЭИ.02.05.02-03	Конус	I	
				ЭИ.02.05.00-04		
				Детали		
		2	ЭИ.02.04.02-04	Фланец	I	
		3	ЭИ.02.05.02-04	Конус	I	
				ЭИ.02.05.00-05		
				Детали		
		2	ЭИ.02.04.02-05	Фланец	I	
		3	ЭИ.02.05.02-05	Конус	I	

Подпись и дата | Инв.№ дубл. | Взам.инв.№ | Подпись и дата | Инв.№ подл.

Изм	Лист	№ докум.	Подп.	Дата	ЭИ.02.05.00	Лист 2

Формат 11

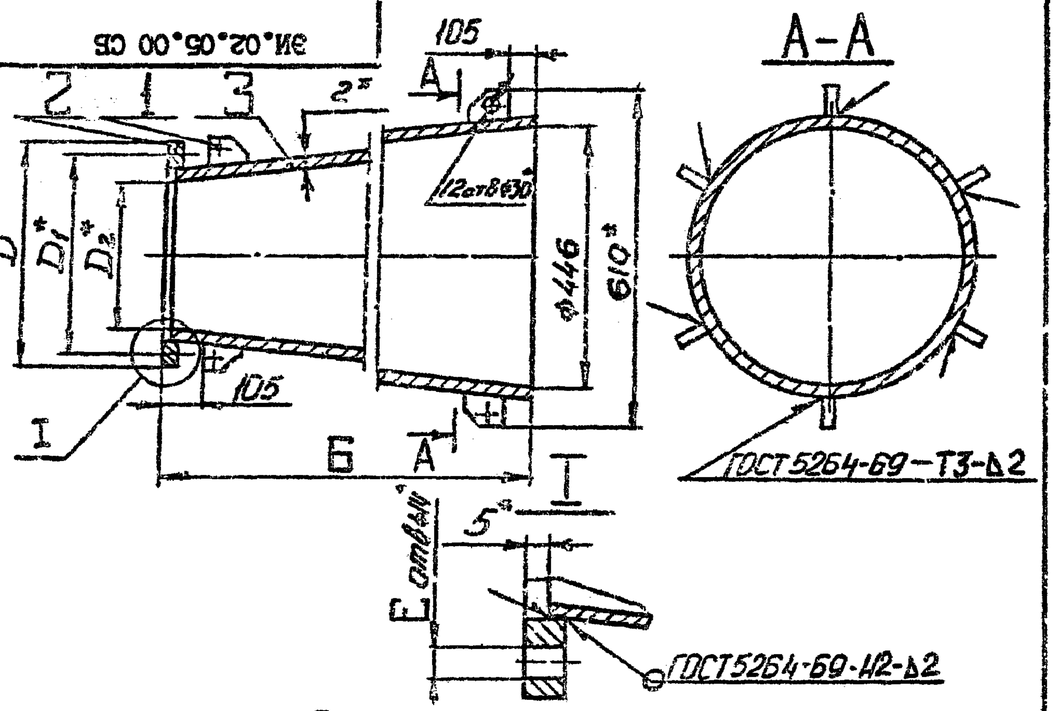

Размеры в мм

Обозначение	Б	D	D_1	D_2	Е	Масса, кг
ЭИ.02.05.00	1570	372	340	294	10	36,9
-01	1980	330	298	252	10	40
-02	2120	316	284	238	8	43,4
-03	2240	304	272	226	8	45
-04	2340	294	262	216	8	46,3
-05	2410	286	254	208	8	46,6

1. * Размеры для справок.
2. Предельные отклонения размеров: валов – по B_7; остальных – по CM_8.

Изм.	Лист	№ докум.	Подп.	Дата	ЭИ.02.05.00 СБ
Разраб.		Самарина			ДИФФУЗОР Сборочный чертеж
Пров.		Зисьман			Литера: И; Масса: см. табл.; Масшт.: –
Т. контр.		Зисьман			Лист; Листов 1
Н. контр.		Ушакова			ГОССТРОЙ СССР ГОСХИМПРОЕКТ г. Москва
Утв.					

Копировал Формат II

Подпись и дата | Инв. № дубл. | Взам. инв. № | Подпись и дата | Инв. № подл.

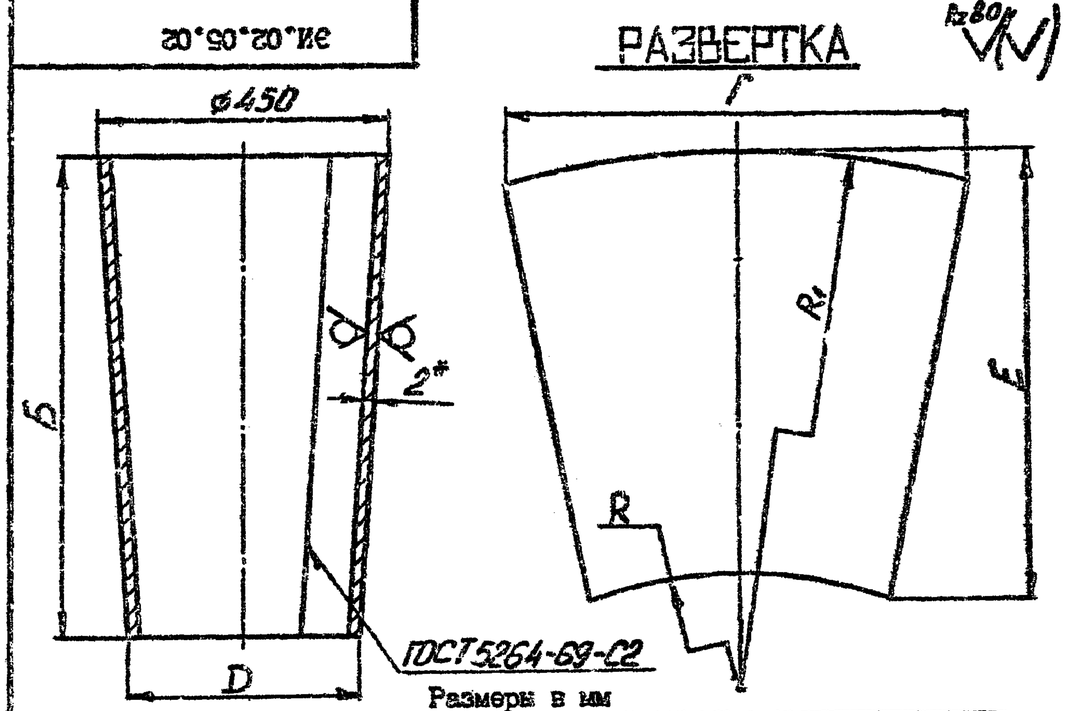

Размеры в мм

Обозначение	Б	Г	D	Е	R	R_1	Масса, кг
ЭИ.02.05.02	1565	1400	298	1602	3052	4618	29,8
-01	1975	1400	256	2008	2588	4566	33
-02	2115	1400	242	2146	2442	4560	37
-03	2235	1402	230	2265	2318	4556	38,4
-04	2335	1402	220	2364	2216	4554	39,8
-05	2405	1402	212	2433	2124	4532	40,2

1. * Размеры для справок.
2. Предельные отклонения размеров: валов – по B_7; остальных – по CM_8.

Изм.	Лист	№ докум.	Подп.	Дата	ЭИ.02.05.02
Разраб.		Самарина			КОНУС
Пров.		Зисьман			Литера: И; Масса: см. табл.; Масшт.: –
Т. контр.		Зисьман			Лист; Листов 1
Н. контр.		Ушакова			ГОССТРОЙ СССР ГОСХИМПРОЕКТ г. Москва
Утв.					Лист В 2,0 ГОСТ 19903-74 3-III Ст3 ГОСТ 16523-70

Копировал Формат II

Подпись и дата | Инв. № дубл. | Взам. инв. № | Подпись и дата | Инв. № подл.

ЭИ.02.05.01

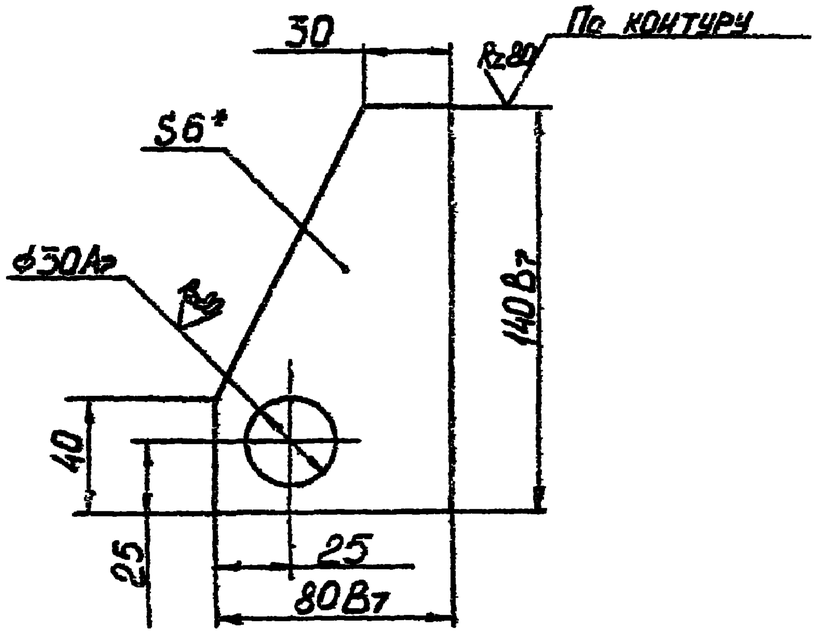

1. * Размер для справок.
2. Неуказанные предельные отклонения размеров – по $СМ_8$.

Изм.	Лист	№ докум.	Подпись	Дата	ЭИ.02.05.01		
Разраб.		Хунцария			ПРОУШИНА	Лит. И	Масса 0,39	Масштаб 1:2
Пров.		Зисьман				Лист 1	Листов 1
Т.контр.		Зисьман					
Н.контр.		Ушакова			Лист 6.0 ГОСТ 19903-74 / Ст.3 ГОСТ 14637-69	ГОССТРОЙ СССР ГОСХИМПРОЕКТ г. Москва	
Утв.							

Формат 11

Подпись и дата | Инв.№ дубл. | Взам. инв.№ | Подпись и дата | Инв.№ подл.

ЭИ.02.00.01

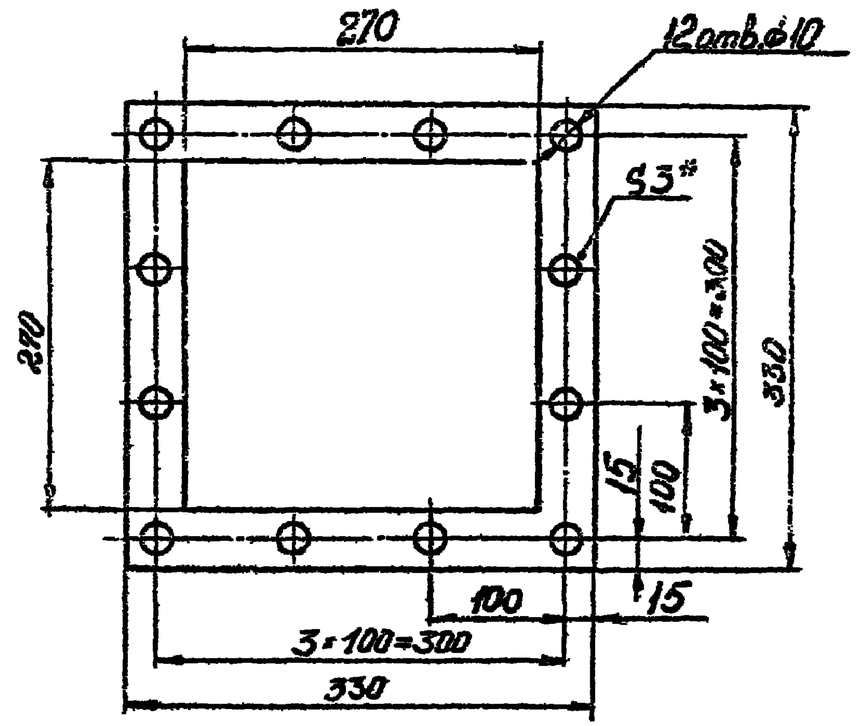

1. * Размер для справок.
2. Размеры, обеспеч. технологией.

Изм.	Лист	№ докум.	Подпись	Дата	ЭИ.02.00.01		
Разраб.		Хунцария			ПРОКЛАДКА	Лит. Я	Масса 0,2	Масштаб 1:5
Пров.		Зисьман				Лист	Листов 1
Т.контр.		Зисьман					
Н.контр.		Ушакова			Резина-пластина ЗМ-С ГОСТ 7338-77	ГОССТРОЙ СССР ГОСХИМПРОЕКТ г. Москва	
Утв.							

Формат 11

Подпись и дата | Инв.№ дубл. | Взам. инв.№ | Подпись и дата | Инв.№ подл.