ТИПОВАЯ ДОКУМЕНТАЦИЯ НА КОНСТРУКЦИИ, ИЗДЕЛИЯ
И УЗЛЫ ЗДАНИЙ И СООРУЖЕНИЙ

СЕРИЯ 5.407-127

УСТАНОВКА КИСЛОТНЫХ АККУМУЛЯТОРНЫХ БАТАРЕЙ ПОДСТАНЦИЙ ПРОМЫШЛЕННЫХ ПРЕДПРИЯТИЙ

ВЫПУСК 1

УЗЛЫ И ИЗДЕЛИЯ
РАБОЧИЕ ЧЕРТЕЖИ

24620-02

ТИПОВАЯ ДОКУМЕНТАЦИЯ НА КОНСТРУКЦИИ, ИЗДЕЛИЯ
И УЗЛЫ ЗДАНИЙ И СООРУЖЕНИЙ

СЕРИЯ 5.407-127

УСТАНОВКА КИСЛОТНЫХ АККУМУЛЯТОРНЫХ БАТАРЕЙ ПОДСТАНЦИЙ ПРОМЫШЛЕННЫХ ПРЕДПРИЯТИЙ

ВЫПУСК 1

УЗЛЫ И ИЗДЕЛИЯ
РАБОЧИЕ ЧЕРТЕЖИ

РАЗРАБОТАНЫ
УГПОКИ ТЯЖПРОМЭЛЕКТРОПРОЕКТ
НПО УКРЭЛЕКТРОМОНТАЖ
МИНМОНТАЖСПЕЦСТРОЯ УССР

УТВЕРЖДЕНЫ НПО ЭЛЕКТРОМОНТАЖ ММСС СССР
ТЕХНИЧЕСКОЕ ЗАДАНИЕ ОТ 22.03.90г
ВВЕДЕНЫ В ДЕЙСТВИЕ С 01.01.91г
УГПОКИ ТЯЖПРОМЭЛЕКТРОПРОЕКТ
ПРИКАЗ ОТ 23.10.90г. № 34

Директор института — М.А.Каменев
Главный инженер института — Е.Г. Поддубный
Начальник технического отдела — В.И.Назарок
Начальник отдела типового проектирования — В.Л.Тюрин

© ГП НИИ, 1995

Содержание выпуска

Обозначение документа	Наименование	Стр.
	Титульный лист	
	Содержание выпуска	2
5.407-127.1-10	Установка аккумуляторов	
	на металлических стеллажах	4
5.407-127.1-20	Установка аккумуляторов на	
	деревянных стеллажах	5
5.407-127.1-30	Установка проходной плиты	
	в проеме 400×400 мм	6
5.407-127.1-40	Установка проходной плиты	
	в проеме 400×600 мм	7
5.407-127.1-50	Установка одного изолятора	8
5.407-127.1-60	Установка двух изоляторов	9
5.407-127.1-70	Плита проходная	10
5.407-127.1-71	Доска	11
5.407-127.1-72	Шпилька	12
5.407-127.1-73	Прокладка	12
5.407-127.1-80	Плита проходная	13
5.407-127.1-90	Рама	14
5.407-127.1-100	Изолятор в сборе	15
5.407-127.1-110	Изоляторы в сборе	16
5.407-127.1-101	Скоба	17
5.407-127.1-111	Скоба	17
5.407-127.1-120	Стеллаж типа МС-1-1 для	
	аккумуляторов СК-4 и СК-5 (от 3 до 7 шт)	18
5.407-127.1-130	Стеллаж типа МС-1-1 для аккуму-	
	ляторов СК-6 и СК-8 (от 3 до 7 шт)	19
5.407-127.1-140	Стеллаж типа МС-1-1 для аккуму-	
	ляторов СК-10 и СК-12 (от 3 до 7 шт)	20
5.407-127.1-150	Рама	21
5.407-127.1-160	Рама	22
5.407-127.1-170	Стеллаж типа МС-2-1 для аккуму-	
	ляторов СК-4 и СК-5 (от 6 до 14 шт)	23
5.407-127.1-180	Стеллаж типа МС-2-1 для аккуму-	
	ляторов СК-6 и СК-8 (от 6 до 14 шт)	24
5.407-127.1-190	Стеллаж типа МС-2-1 для аккуму-	
	ляторов СК-10 и СК-12 (от 6 до 14 шт)	25
5.407-127.1-200	Рама	26
5.407-127.1-210	Рама	27
5.407-127.1-220	Стеллаж типа МС-1-2 для аккуму-	
	ляторов СК-4 и СК-5 (от 6 до 14 шт)	28
5.407-127.1-230	Стеллаж типа МС-2-2 для аккуму-	
	ляторов СК-4 и СК-5 (от 12 до 28 шт)	29
5.407-127.1-240	Конструкция	30
5.407-127.1-250	Конструкция	31
5.407-127.1-260	Рама	32
5.407-127.1-270	Стеллаж типа ДС-1-1 для аккуму-	
	ляторов СК-4 и СК-5 (от 3 до 10 шт)	33
5.407-127.1-280	Стеллаж типа ДС-1-1 для аккуму-	
	ляторов СК-6 и СК-8 (от 3 до 10 шт)	35
5.407-127.1-290	Стеллаж типа ДС-1-1 для аккуму-	
	ляторов СК-10 и СК-12 (от 3 до 10 шт)	37
5.407-127.1-300	Стеллаж типа ДС-2-1 для аккуму-	
	ляторов СК-4 и СК-5 (от 6 до 20 шт)	39
5.407-127.1-310	Стеллаж типа ДС-2-1 для аккуму-	
	ляторов СК-6 и СК-8 (от 6 до 20 шт)	41

Инв. № подл. | Подпись и дата | Взам. инв. №

Формат А3

Обозначение документа	Наименование	Стр.
5.407-127.1-320	Стеллаж типа ДС-2-1 для аккумуляторов СК-10 и СК-12 (от 6 до 20 шт)	43
5.407-127.1-330	Стеллаж типа ДС-1-2 (для аккумуляторов СК-4 и СК-5 (от 6 до 20 шт)	45
5.407-127.1-340	Стеллаж типа ДС-2-2 для аккумуляторов СК-4 и СК-5 (от 12 до 40 шт)	47
5.407-127.1-350	Рама	49

Инв № подл. | Подпись и дата | Взам. инв. №

Для аккумуляторов СК-4, СК-5, СК-6, СК-8, СК10 и СК-12

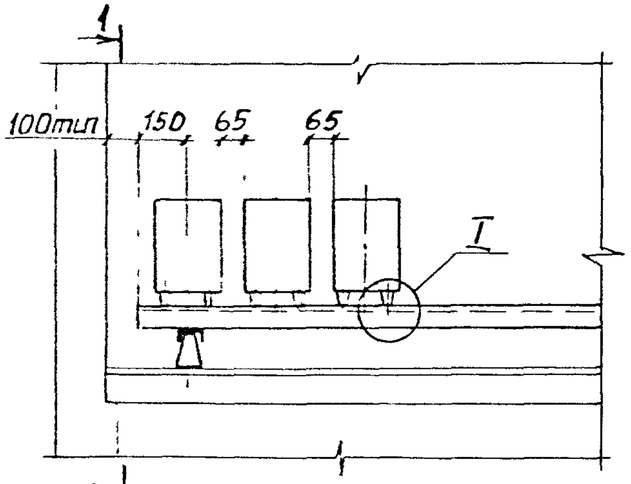

Разрез 1-1

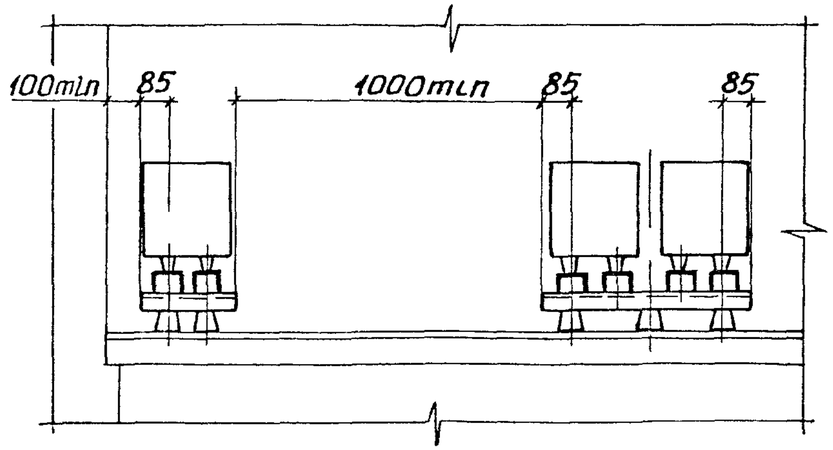

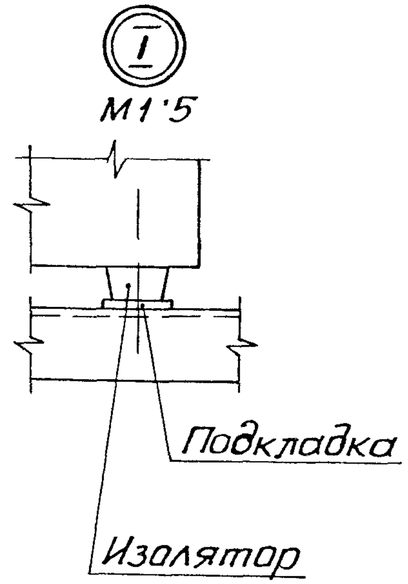

Для аккумуляторов СК-4 и СК-5

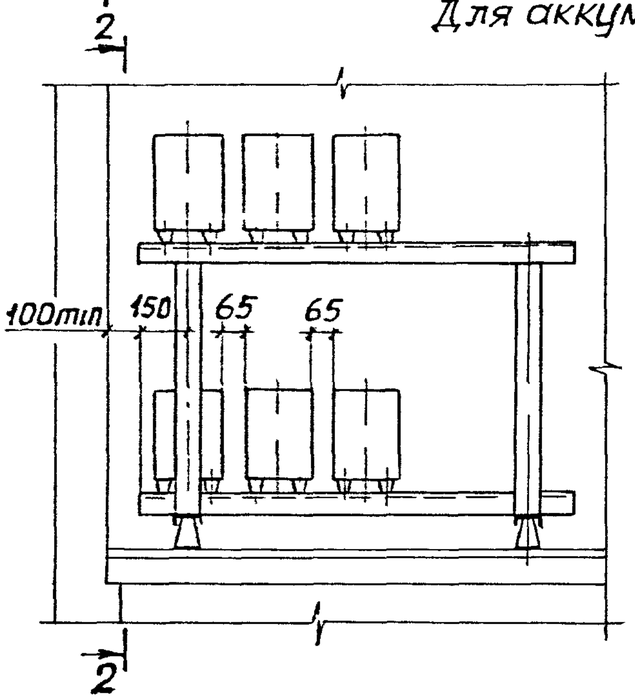

Разрез 2-2

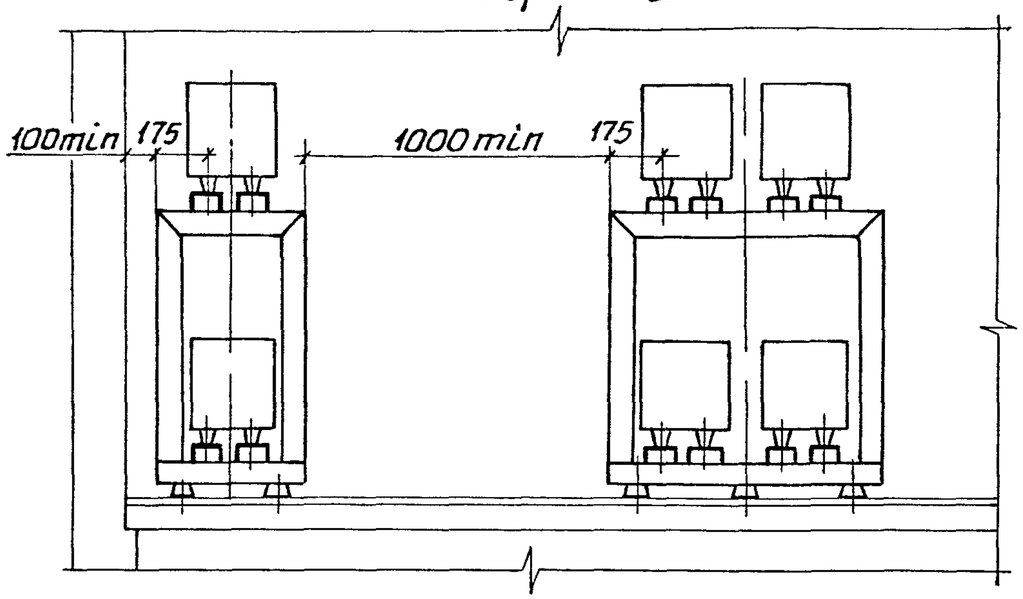

Изоляторы и подкладки для установки и выравнивания аккумуляторов на стеллаже поставляются комплектно с аккумуляторами.

Разраб.	Курган		08.90	5.407-127.1-10
Зав.сек	Тычинин		10.90г	
Нач.отд	Тюрин			Установка аккумуляторов на металлических стеллажах
Н.контр.	Тычинин			Стадия: Р; Лист: ; Листов: 1
				УГППКИ ТЯЖПРОМЭЛЕКТРОПРОЕКТ ХАРЬКОВ

Инв N подл | Подпись и дата | Взам инв N

Для аккумуляторов СК-4, СК-5, СК-6, СК-8, СК-10 и СК-12

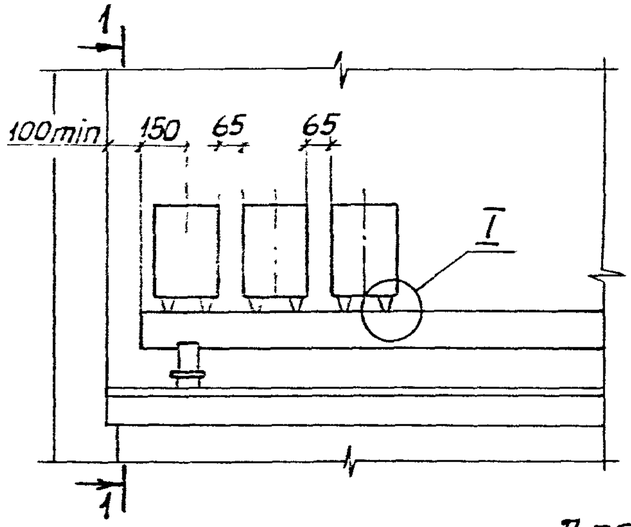

Разрез 1-1

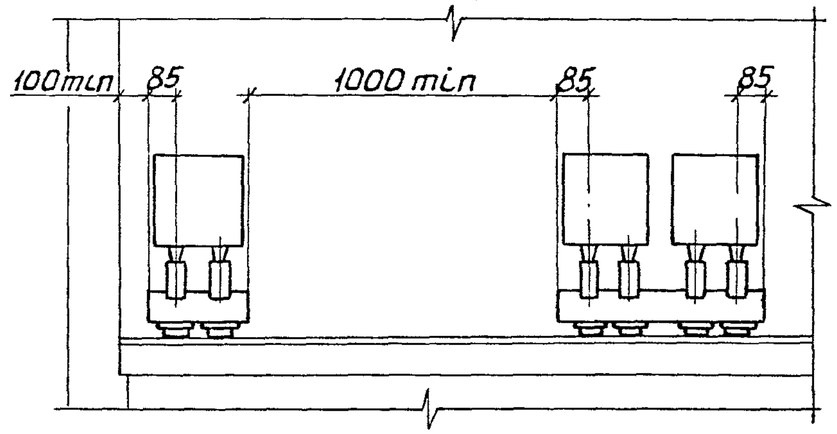

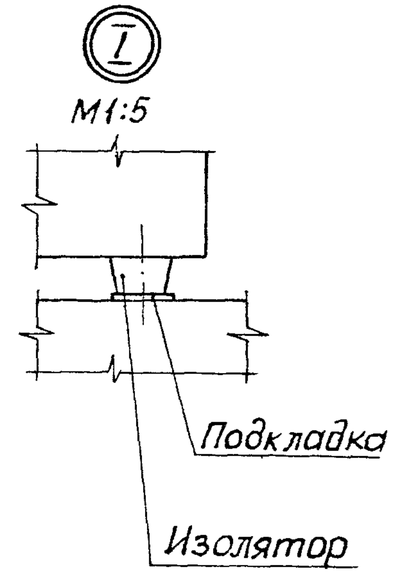

Для аккумуляторов СК-4 и СК-5

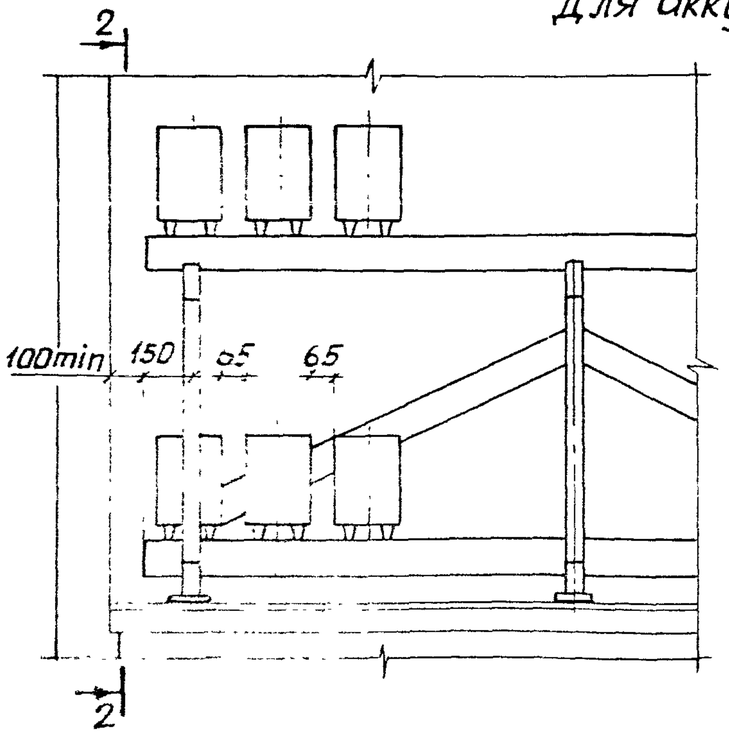

Разрез 2-2

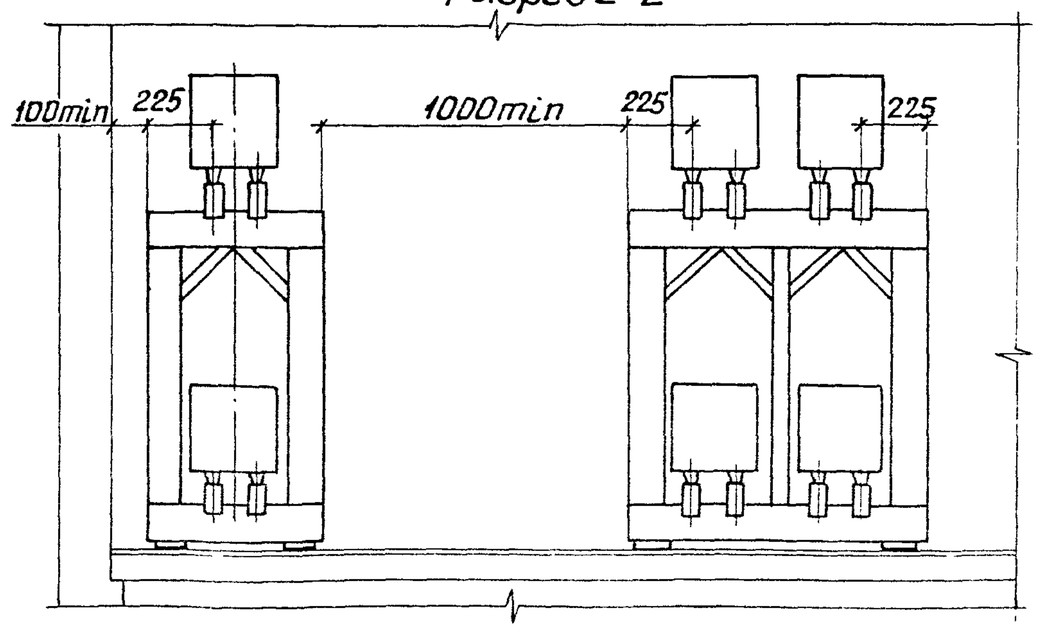

Изоляторы и подкладки для установки и выравнивания аккумуляторов на стеллаже поставляются комплектно с аккумуляторами.

Разраб.	Курган		08.90
Зав.сек.	Тычинин		10.90 г.
Нач.отд.	Тюрин		
Н.контр.	Тычинин		

5.407-127.1-20

Установка аккумуляторов на деревянных стеллажах

Стадия	Лист	Листов
Р		1

УГППКИ ТЯЖПРОМЭЛЕКТРОПРОЕКТ ХЕРИПА

Инв. N подл. | Подпись и дата | Взам. инв. N

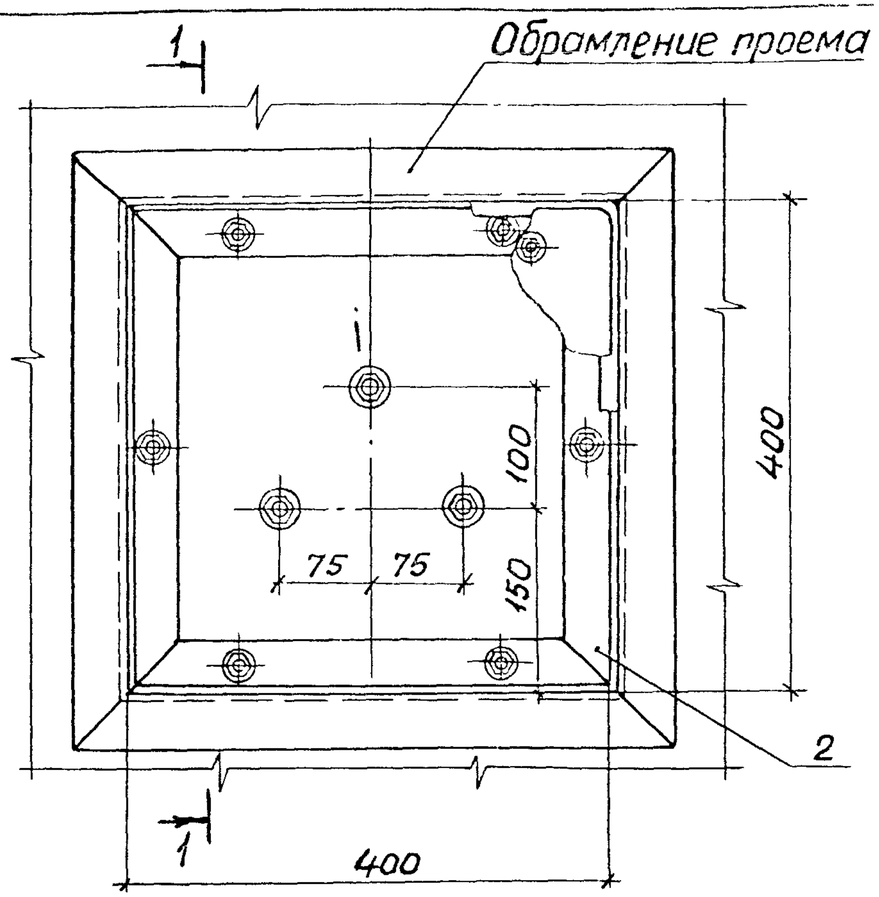

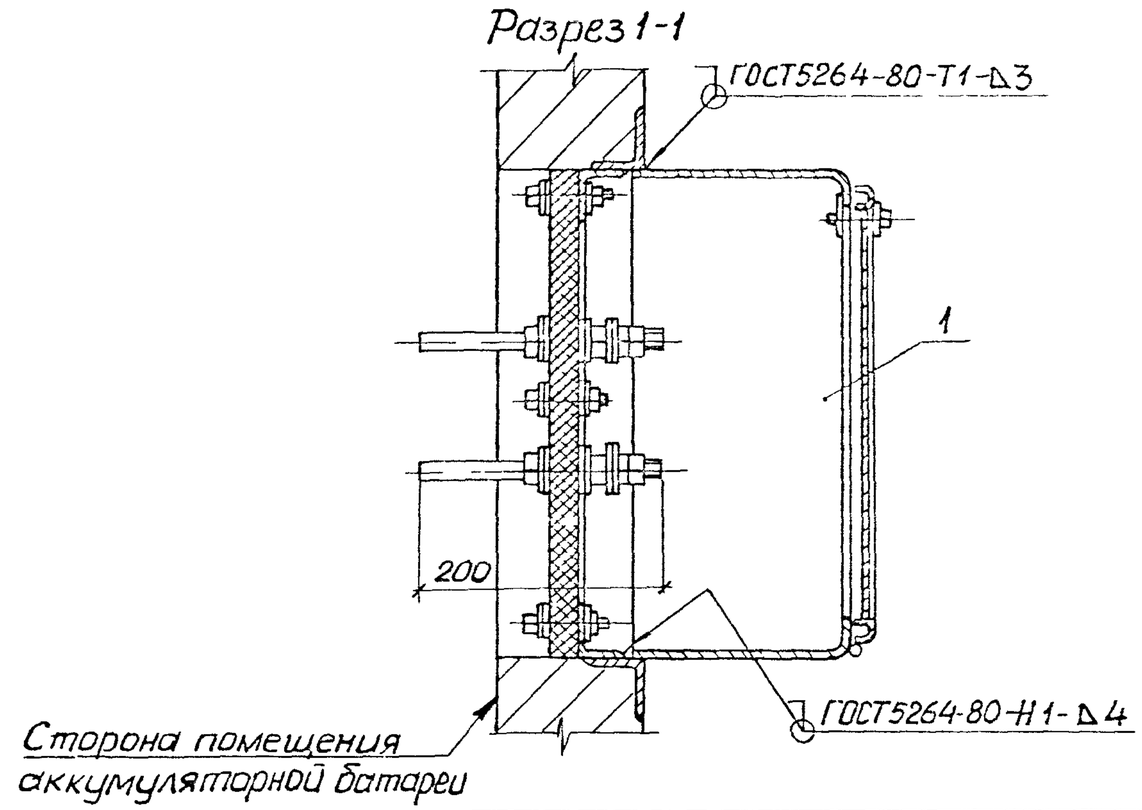

Поз	Наименование	Кол. на —	01	02	03	Обозначение документа
1	Ящик протяжной К65491					
	ТУ36-2057-81	1	1	1	1	
2	Плита проходная	1				5.407-127.1-70
			1			-01
				1		-02
					1	-03
	Масса, кг	20,4	20,9	20,2	20,4	

1. Размеры для справок
2. После приварки плиты (поз. 2) к обрамлению проема щели между плитой и обрамлением уплотнить цементным раствором. Излишки и потеки раствора убрать.
3. Ушки для крепления ящика (поз. 1) срезать. В дне ящика выполнить отверстие размером 396×396 мм Отверстие для ввода кабелей выполнить в соответствии с проектом.

Разраб	Попова			5.407-127.1-30
Пров	Курган		08.90	
Зав.сек	Тычинин		11.90г	
Нач отд	Тюрин			Установка проходной плиты в проеме 400×400 мм
Н.контр	Тычинин			

Стадия	Лист	Листов
Р		1

УГППКИ ТЯЖПРОМЭЛЕКТРОПРОЕКТ ХАРЬКОВ

Инв.N подл | Подпись и дата | Взам.инв.N

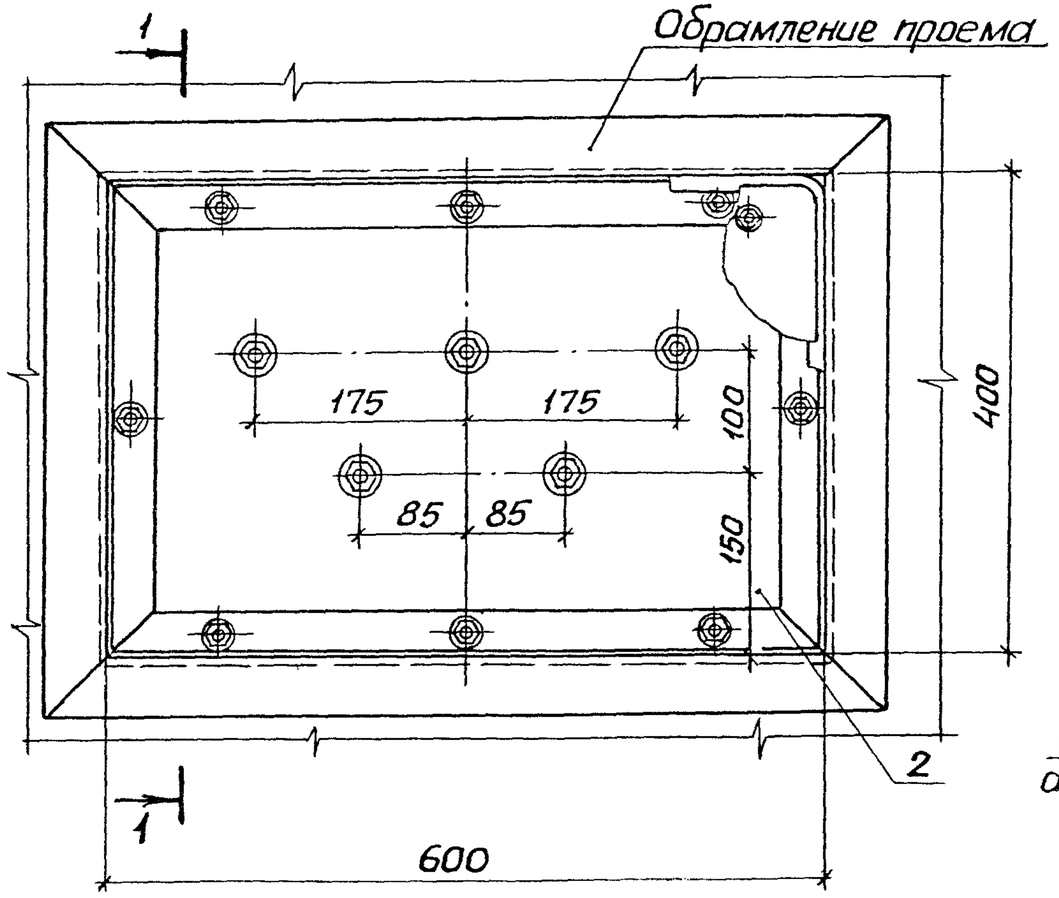

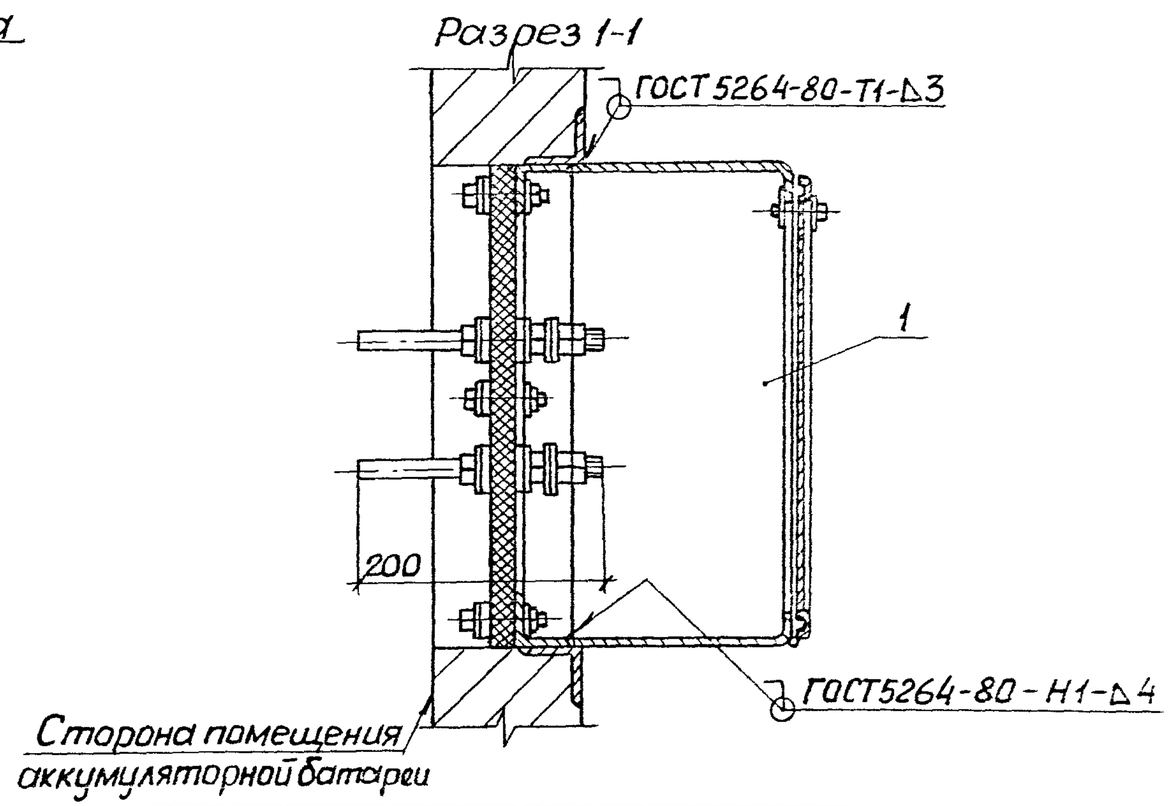

Поз.	Наименование	Кол. на —	01	02	03	Обозначение документа
1	Ящик протяжной К65541					
	ТУ36-2057-81	1	1	1	1	
2	Плита проходная	1				5.407-127.1-80
			1			-01
				1		-02
					1	-03
	Масса, кг	28,5	29,2	28,0	28,3	

1. Размеры для справок.

2. После приварки плиты (поз.2) к обрамлению проема щели между плитой и обрамлением уплотнить цементным раствором. Излишки и потеки раствора убрать.

3. Ушки для крепления ящика (поз. 1) срезать. В дне ящика выполнить отверстие размером 596×396мм. Отверстие для ввода кабелей выполнить в соответствии с проектом.

Разраб.	Попова		
Пров.	Курган		08.90
Зав.сект	Тычинин		10.90
Нач.отд	Тюрин		
Н.контр.	Тычинин		

5.407-127.1-40

Установка проходной плиты в проеме 400×600мм

Стадия	Лист	Листов
Р		1

УГППКИ ТяжПромэлектропроект Харьков

Инв.№ подл. | Подпись и дата | Взам.инв.№

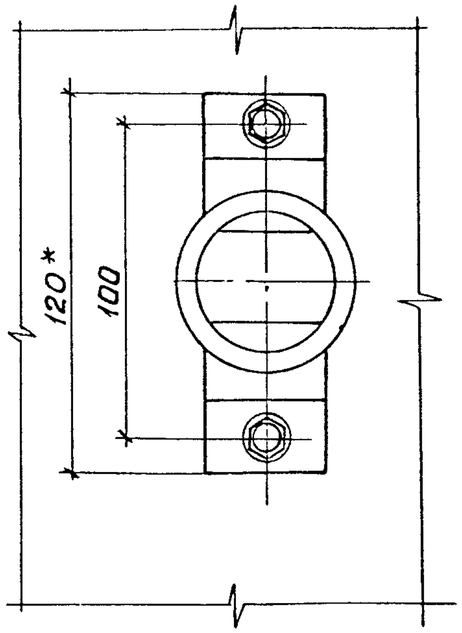

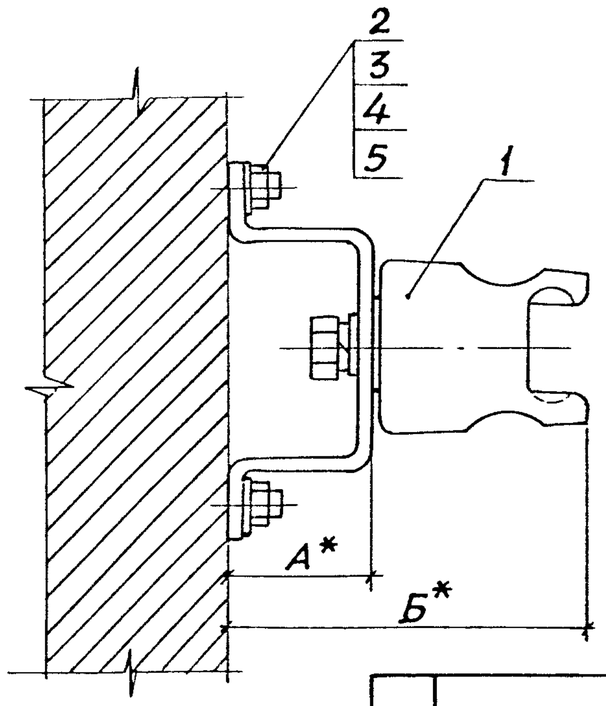

Обозначение документа	Размеры, мм	
	А	Б
5.407-127.1-50	46	123
-01	250	327

Поз.	Наименование	Кол.на —	Кол.на 01	Обозначение чертежа
1	Изолятор в сборе	1		5.407-127.1-100
			1	-01
2	Дюбель-винт ДВ М8			
	ТУ14-4.1375-86	2	2	П.3
3	Дюбель 35-5-8 У3			
	ГОСТ26998-86 Е	2	2	П.3
4	Шайба 8 ГОСТ6958-78	2	2	
5	Шайба 8 ГОСТ6402-70	2	2	

1 * Размеры для справок.

2 По данному чертежу изолятор устанавливается на бетонной стене или на стене кирпичной кладки из полнотелого кирпича.

3. Крепление изолятора к стене выполнить по усмотрению электромонтажников дюбелями (поз.3) или дюбель-винтами (поз.2) с шайбами (поз.4, 5). Длину дюбель-винтов определяют электромонтажники.

Разраб.	Попова			5.407-127.1-50
Пров	Курган		09.90	
Зав.сект	Тычинин		10.90г	
Нач.отд	Тюрин			Установка одного изолятора
Н.контр	Тычинин			

Стадия	Лист	Листов
Р		1

УГПЛКИ ТяжПромЭлектропроект Харьков

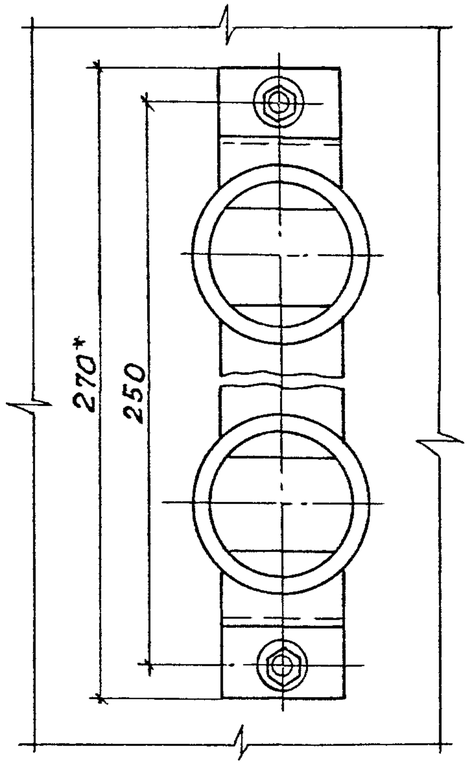

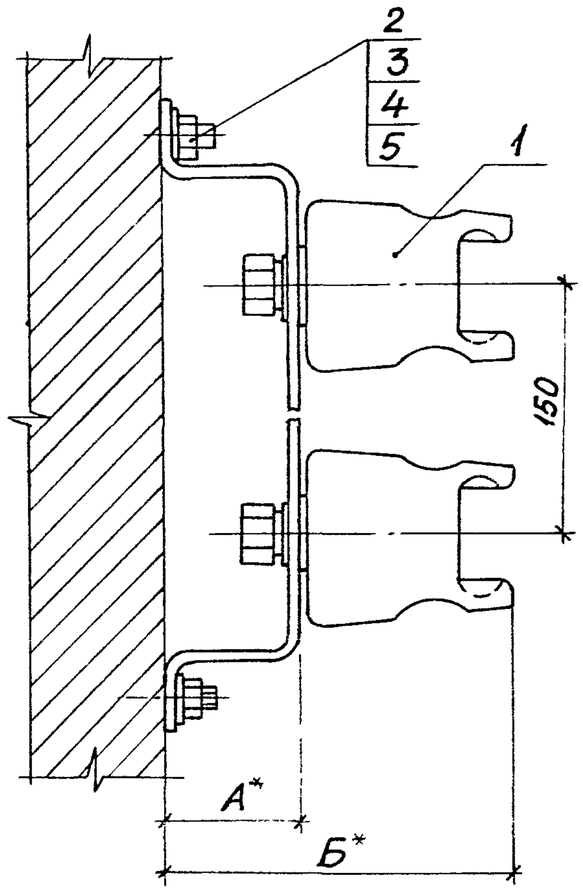

Обозначение документа	Размеры, мм	
	А	Б
5.407-127.1-60	46	123
-01	250	327

Поз.	Наименование	Кол. на —	Кол. на 01	Обозначение документа
1	Изоляторы в сборе	1		5.407-127.1-110
			1	-01
2	Дюбель-винт ДВ М8			
	ТУ14-4.1375-86	2	2	п.3
3	Дюбель 35-5-8У3			
	ГОСТ 26998-86Е	2	2	п.3
4	Шайба 8 ГОСТ 6958-78	2	2	
5	Шайба 8 ГОСТ 6402-70	2	2	

1.* Размеры для справок.

2. По данному чертежу изоляторы устанавливаются на бетонной стене или на стене кирпичной кладки из полнотелого кирпича.

3. Крепление изолятора к стене выполнить по усмотрению электромонтажников дюбелями (поз.3) или дюбель-винтами (поз.2) с шайбами поз.(4, 5). Длину дюбель-винтов определяют электромонтажники.

Разраб.	Попова		
Пров.	Курган		08.90
Зав.сект.	Тычинин		10.90
Нач.отд.	Тюрин		
Н.контр.	Тычинин		

5.407-127.1-60

Установка двух изоляторов

Стадия	Лист	Листов
Р		1

ГПКИ Тяжпромэлектропроект

Инв.N подл. | Подпись и дата | Взам.инв.N

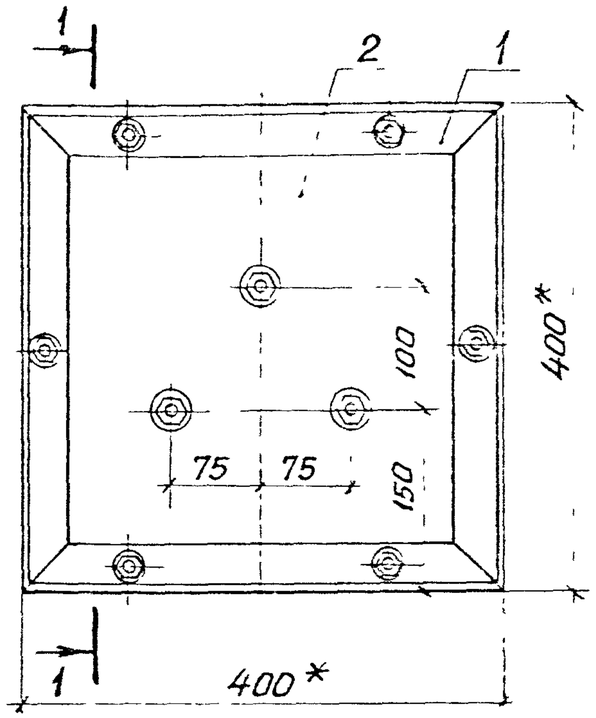

Разрез1-1

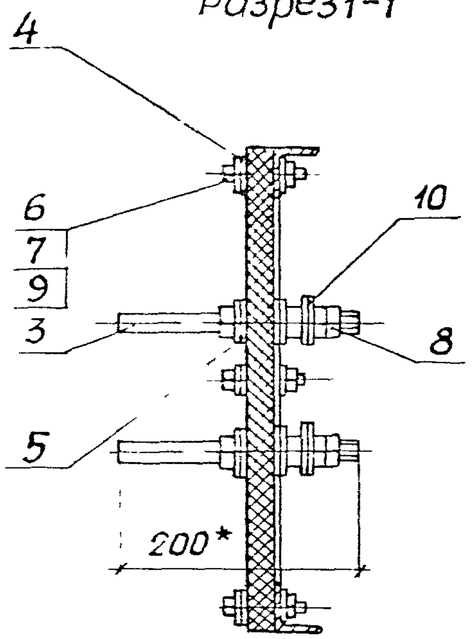

Поз	Наименование	Кол на —	01	02	03	Обозначение документа
1	Рама	1	1	1	1	5.407-127.1-90
2	Доска	1		1		5.407-127.1-71
			1		1	-01
3	Шпилька	3				5.407-127.1-72
			3			-01
				3		-02
					3	-03
4	Прокладка	6	6	6	6	5.407-127.1-73
5	Прокладка	6		6		-01
			6		6	-02
6	Болт М8х45 ГОСТ7798-70	6	6	6	6	
	Гайка ГОСТ5916-70					
7	М8	6	6	6	6	
8	М10	12		12		
	М14		12		12	
	Шайба ГОСТ6958-78					
9	8	12	12	12	12	
10	10	12		12		
	14		12		12	

Обозначение документа	Деталь поз.3	Масса, кг
5.407-127.1-70	Шпилька латунная М10	12,2
-01	Шпилька латунная М14	12,7
-02	Шпилька алюминиевая М10	12,0
-03	Шпилька алюминиевая М14	12,2

* Размеры для справок.

Разраб	Попова		
Пров.	Курган		08.90
Зав сект	Тычинин		10.90г
Нач отд	Тюрин		
Н контр	Тычинин		

5.407-127.1-70

Плита проходная

Стадия	Масса	Масштаб
Р	см. табл	1:5

Лист | Листов 1

УГППКИ ТЯЖПРОМЭЛЕКТРОПРОЕКТ ХАРЬКОВ

Инв N подл | Подпись и дата | Взам инв N

Рис.1

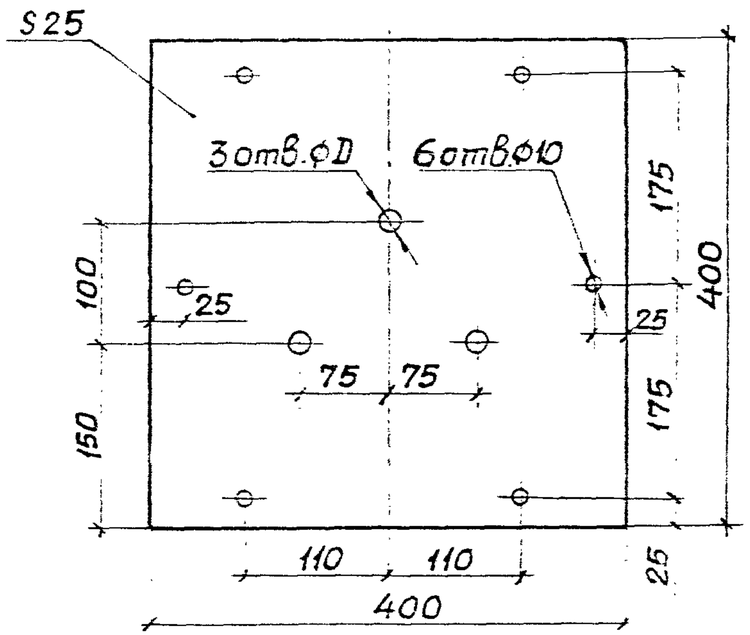

Рис.2

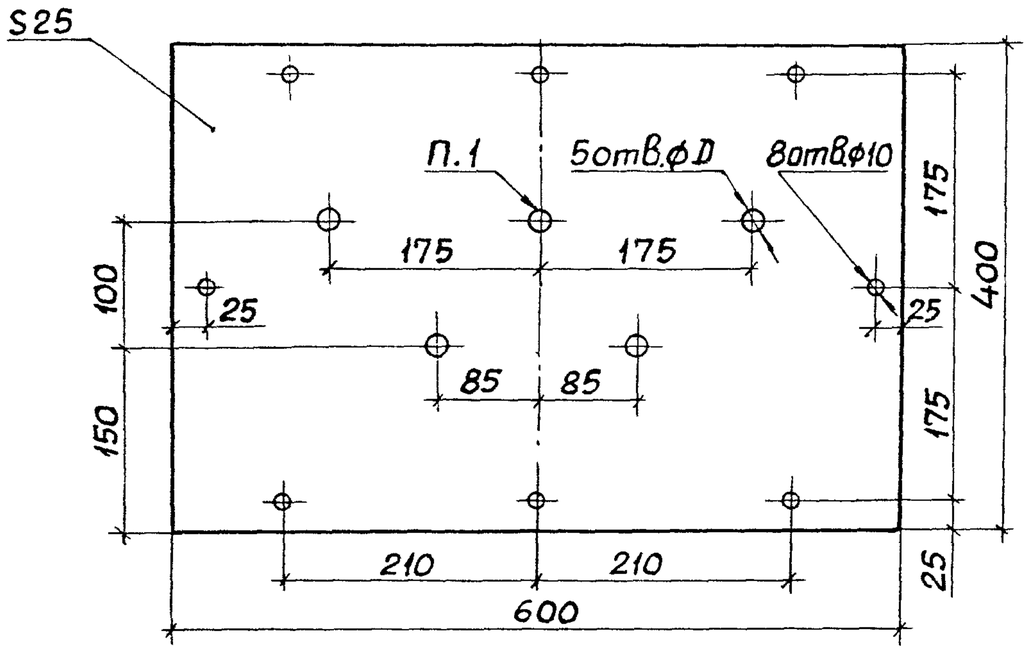

1. Для аккумуляторной батареи на 108 элементов отверстие не выполняется.
2. Доску пропитать парафином.

Обозначение документа	Рис.	Размер D, мм	Масса, кг
5.407-127.1-71	1	11	7,6
-01		15	7,6
-02	2	11	11,4
-03		15	11,4

Разраб.	Попова		
Пров.	Курган		08.90
Зав.сект	Тычинин		10.90 г.
Нач.отд.	Тюрин		
Н.контр.	Тычинин		

5.407-127.1-71

Доска

Стадия	Масса	Масштаб
Р	См. табл.	1:5
Лист	Листов 1	

АЦЭИД 400-120×80×2,5 ГОСТ 4248-78

УГППКИ Тяжпромэлектропроект

Инв.№ подл. | Подпись и дата | Взам.инв.№

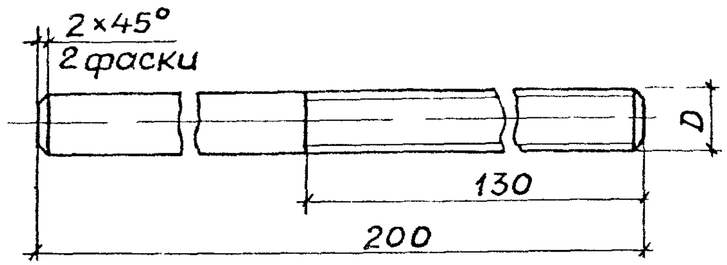

Обозначение документа	Размер D, мм	Материал	Масса, кг
5.407-127.1-72	M10	Пруток Л62-10 ГОСТ 2060-73	0,13
-01	M14	Пруток Л62-14 ГОСТ 2060-73	0,26
-02	M10	Пруток АД31-10 ГОСТ 21488-76 Е	0,045
-03	M14	Пруток АД31-14 ГОСТ 21488-76 Е	0,085

Разраб.	Попова		
Пров.	Курган		08.90
Зав.сект	Тычинин		10.90г.
Нач отд.	Тюрин		
Н.контр.	Тычинин		

5.407-127.1-72

Шпилька

Стадия	Масса	Масштаб
Р	См. табл.	1:1
Лист	Листов 1	

См. табл.

УГППКИ ТЯЖПРОМЭЛЕКТРОПРОЕКТ ХАРЬКОВ

Инв.N подл. | Подпись и дата | Взам.инв.N

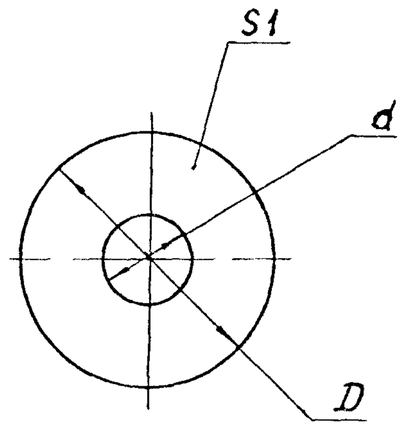

Обозначение документа	Размеры, мм d	Размеры, мм D	Масса, кг
5.407-127.1-73	8	24	0,02
-01	10	30	0,03
-02	14	42	0,04

Разраб.	Попова		
Пров	Курган		08.90
Зав сект	Тычинин		10.90
Нач отд	Тюрин		
Н контр	Тычинин		

5.407-127.1-73

Прокладка

Стадия	Масса	Масштаб
Р	См табл.	2:1
Лист	Листов 1	

Картон электроизоляционный ЭВ-1 ГОСТ 2824-86 Е

УГППКИ ТЯЖПРОМЭЛЕКТРОПРОЕКТ ХАРЬКОВ

Инв.N подл. | Подпись и дата | Взам.инв.N

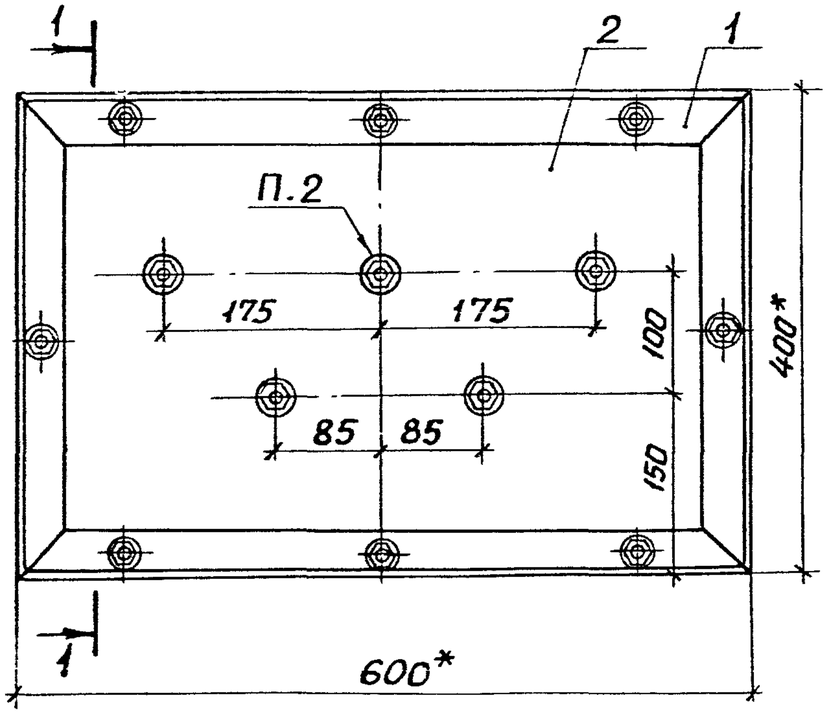

Разрез 1-1

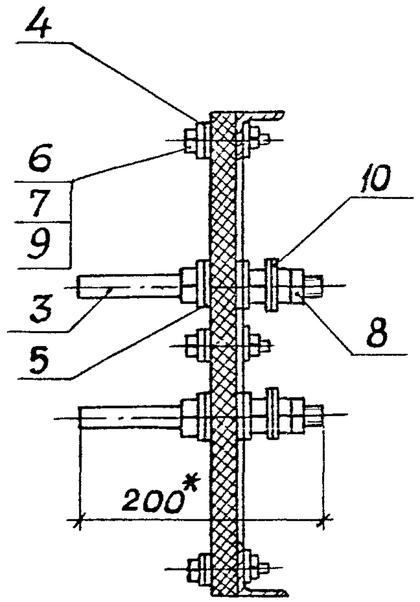

Поз.	Наименование	Кол. на —	01	02	03	Обозначение документа
1	Рама	1	1	1	1	5.407-127.1-90 -01
2	Доска	1		1		5.407-127.1-71 -02
			1		1	-03
3	Шпилька	5				5.407-127.1-72
			5			-01
				5		-02
					5	-03
4	Прокладка	8	8	8	8	5.407-127.1-73
5	Прокладка	10		10		-01
			10		10	-02
6	Болт М8×45 ГОСТ 7798-70	8	8	8	8	
	Гайка ГОСТ 5916-70					
7	8	8	8	8	8	
8	10	20		20		
	14		20		20	
	Шайба ГОСТ 6958-78					
9	8	16	16	16	16	
10	10	20		20		
	14		20		20	

Обозначение документа	Деталь поз. 3	Масса, кг
5.407-127.1-80	Шпилька латунная М10	17,5
-01	Шпилька латунная М14	18,2
-02	Шпилька алюминиевая М10	17,0
-03	Шпилька алюминиевая М14	17,3

1* Размеры для справок.

2. Для аккумуляторной батареи на 108 элементов шпильку не устанавливать.

Разраб.	Попова		
Пров.	Курган		08.90
Зав.сект.	Тычинин		10.90г.
Нач.отд.	Тюрин		

5.407-127.1-80

Плита проходная

Стадия	Масса	Масштаб
Р	см. табл.	1:5

Лист | Листов 1

УГППКИ ТЯЖПРОМЭЛЕКТРОПРОЕКТ УРАЛКОТ

Рис 1

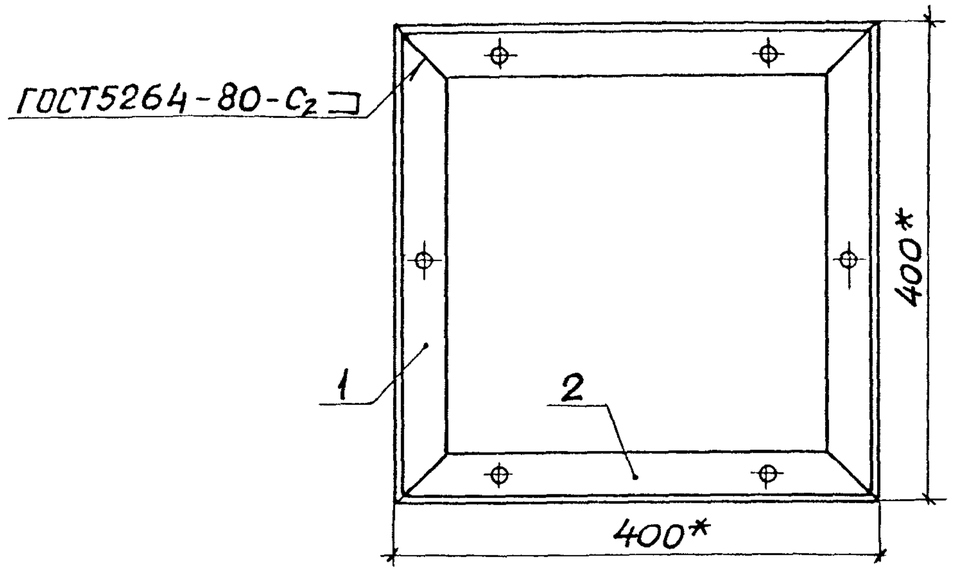

Рис 2

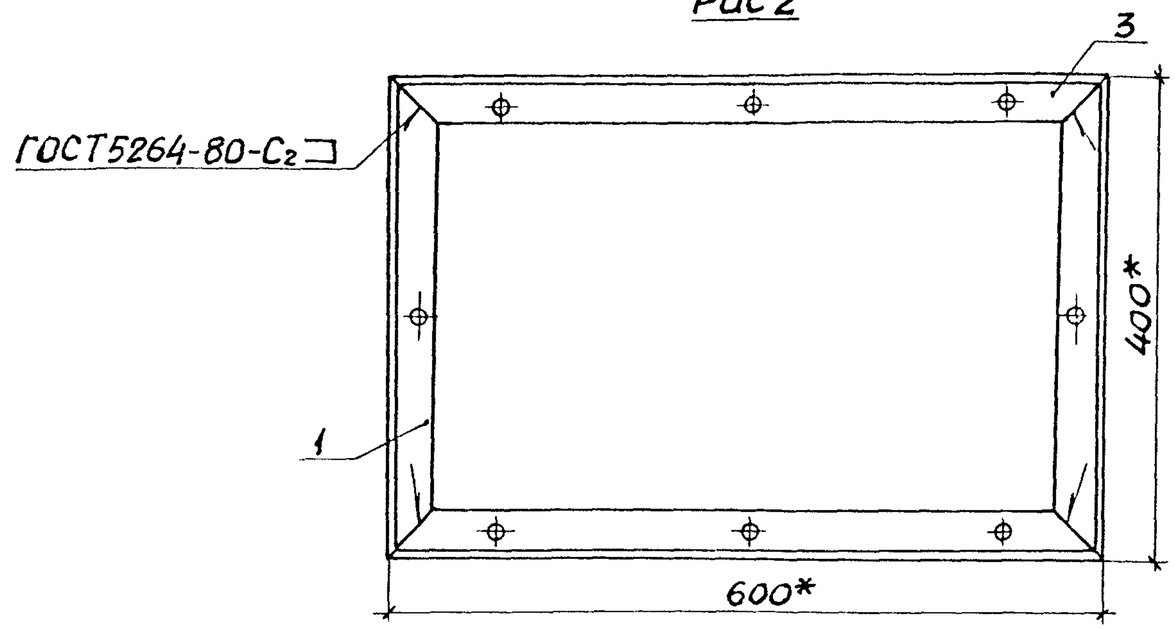

Поз.1

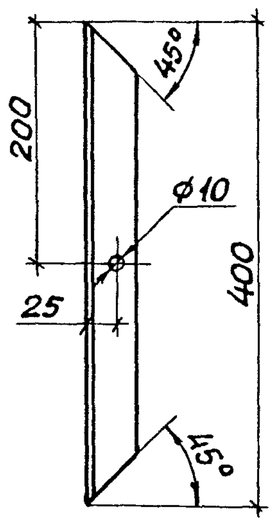

Поз.2

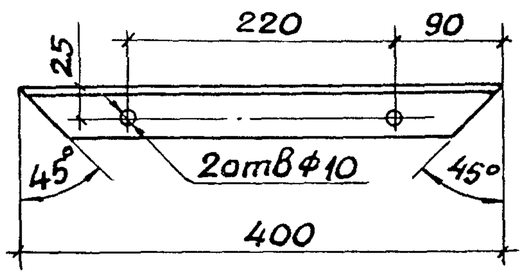

Поз.3

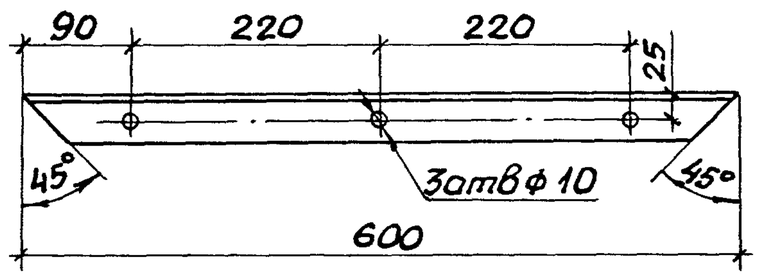

Обозначение документа	Рис.	Масса, кг
5.407-127.1-90	1	3,84
-01	2	4,80

Поз.	Наименование	Кол.на —	Кол.на 01	Масса ед, кг
	Уголок $\frac{40\times40\times5\text{-В ГОСТ8509-86}}{\text{Ст3кп I-I ГОСТ535-88}}$			
1	ℓ=400	2	2	0,96
2	ℓ=400	2		0,96
3	ℓ=600		2	1,44

1.* Размеры для справок.
2. Покрытие эмаль ХВ-785 серая ГОСТ7313-75. VI 7/2-У3

Разраб	Курган		08.90
Зав сект	Тычинин		10.90г
Нач отд	Тюрин		
Н.контр	Тычинин		

5.407-127.1-90

Рама

Стадия	Масса	Масштаб
Р	См. табл.	1:5

Лист | Листов 1

УГППКИ ТЯЖПРОМЭЛЕКТРОПРОЕКТ ХАРЬКОВ

Инв N подл | Подпись и дата | Взам инв N

Копировал лаг 24620-02 15 Формат А3

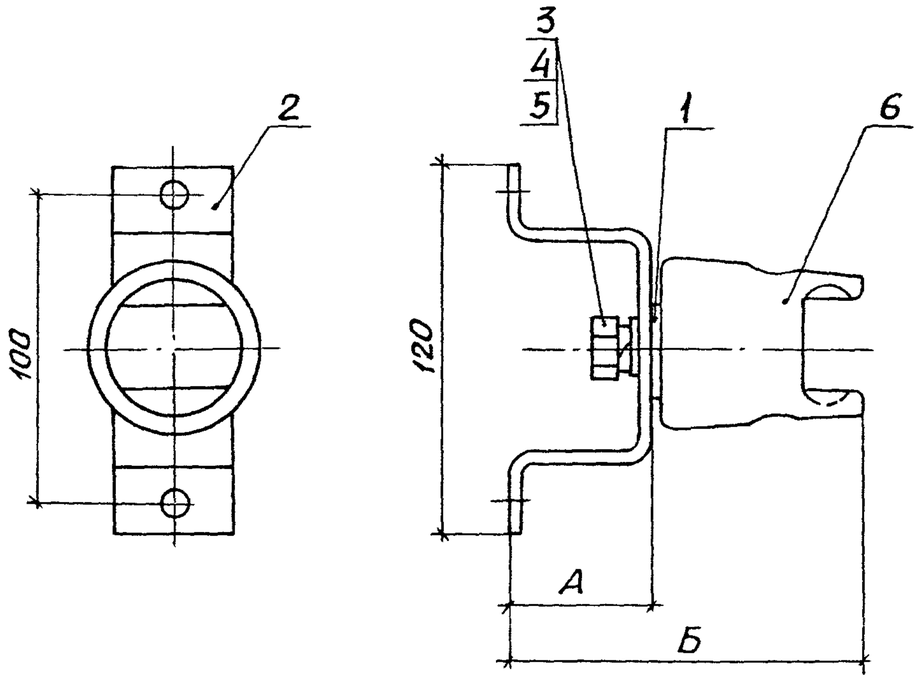

Поз.	Наименование	Кол. на —	Кол. на 01	Обозначение документа
1	Прокладка	1	1	5.407-127.1-73-01
2	Скоба	1		5.407-127.1-101
			1	-01
3	Болт М10х20 ГОСТ 7798-70	1	1	
4	Шайба 10 ГОСТ 11371-78	1	1	
5	Шайба 10 ГОСТ 6402-70	1	1	
6	Изолятор ИАБ-16			
	ТУ34-43-4804-77,			
	исполн. 1	1	1	

Обозначение документа	Размеры, мм А	Размеры, мм Б	Масса, кг
5.407-127.1-100	46	123	0,35
-01	250	327	0,73

Размеры для справок

Разраб	Курган		08.90
Зав сек	Тычинин		
Нач.отд	Тюрин		
Н контр	Тычинин		

5.407-127.1-100

Изолятор в сборе

Стадия	Масса	Масштаб
Р	см табл.	1:2
Лист	Листов 1	

УГППКИ ТЯЖПРОМЭЛЕКТРОПРОЕКТ ХАРЬКОВ

Инв. N подл. | Подпись и дата | Взам. инв. N

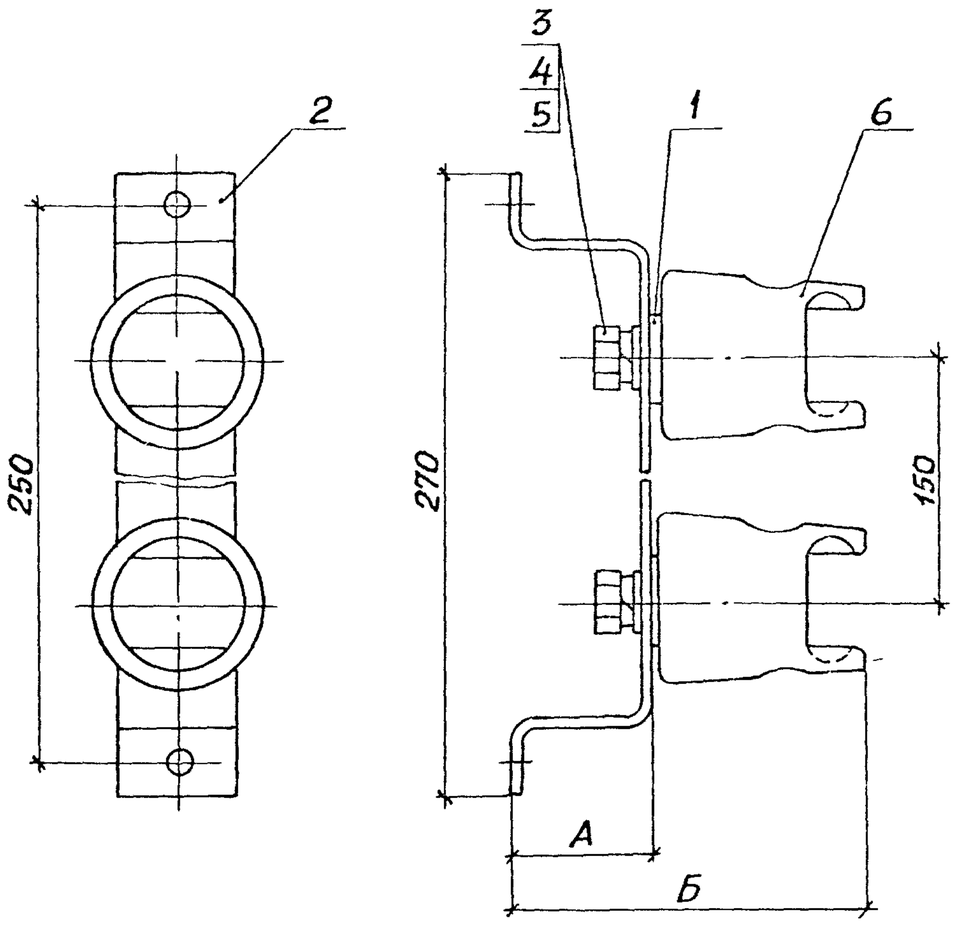

Поз	Наименование	Кол на —	Кол на 01	Обозначение документа
1	Прокладка	2	2	5.407-127.1-73-01
2	Скоба	1		5.407-127.1-111
			1	-01
3	Болт М10×20 ГОСТ 7798-70	2	2	
4	Шайба 10 ГОСТ 11371-78	2	2	
5	Шайба 10 ГОСТ 6402-70	2	2	
6	Изолятор ИАБ-16			
	ТУ34-43-4804-77,			
	исполн. 1	2	2	

Обозначение документа	Размеры, мм А	Размеры, мм Б	Масса, кг
5.407-127.1-110	46	123	0,66
-01	250	327	1,05

Размеры для справок

Разраб.	Курган		08.91г.
Зав сек.	Тычинин		
Нач.отд	Тюрин		
Н.контр	Тычинин		

5.407-127.1-110

Изоляторы в сборе

Стадия	Масса	Масштаб
Р	См. табл	1:2
Лист	Листов 1	

УГППКИ ТЯЖПРОМЭЛЕКТРОПРОЕКТ ХАРЬКОВ

Инв. № подл. | Подпись и дата | Взам. инв. №

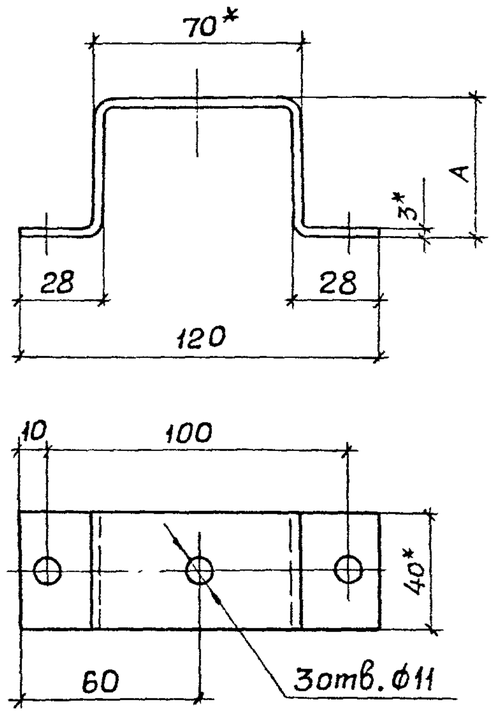

Обозначение документа	Размер А, мм	Развернутая длина, мм	Масса, кг
5.407-127.1-101	46	190	0,18
-01	250	600	0,56

1.* Размеры для справок.

2. Покрытие эмаль ХВ-785 серая ГОСТ 7313-75. VI. 7/2-У3.

Разраб.	Курган		08.90
Зав.сек.	Тычинин		10.90г.
Нач.отд	Тюрин		
Н.контр.	Тычинин		

5.407-127.1-101

Скоба

Стадия	Масса	Масштаб
Р	см. табл.	1:2
Лист	Листов 1	

Лента 3х40 Ст3кп ГОСТ6009-74

УГППКИ ТЯЖПРОМЭЛЕКТРОПРОЕКТ ХАРЬКОВ

Взам.инв.№ | Подпись и дата | Инв.№ подл.

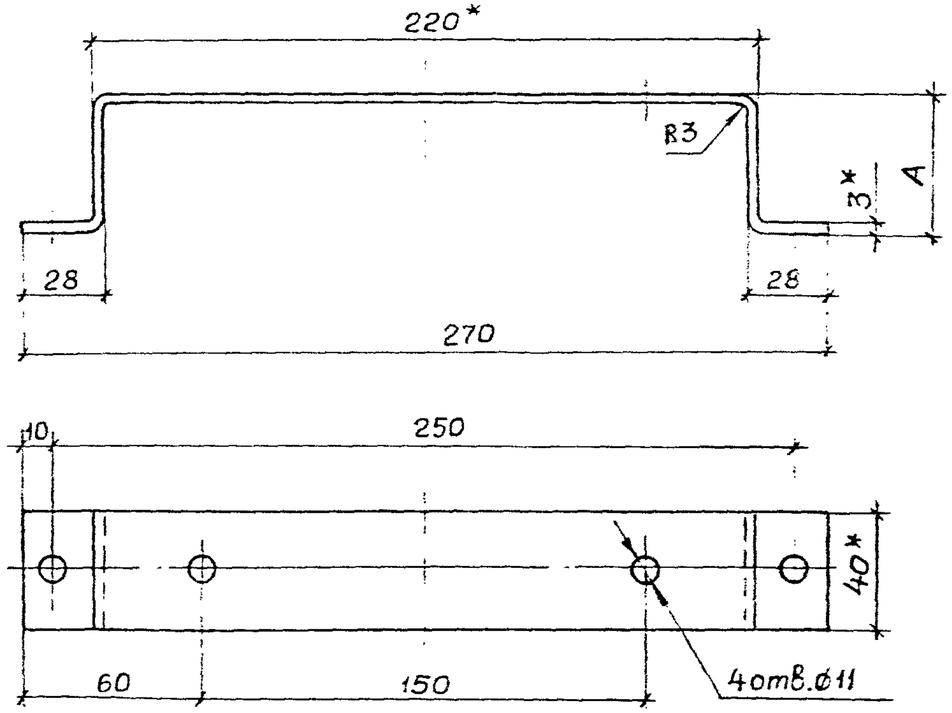

Обозначение документа	Размер А, мм	Развернутая длина, мм	Масса, кг
5.407-127.1-111	46	340	0,32
-01	250	750	0,71

1.* Размеры для справок.

2. Покрытие эмаль ХВ-785 серая ГОСТ 7313-75. VI. 7/2-У3

Разраб.	Курган		08.90
Зав.сек.	Тычинин		11.90г.
Нач.отд	Тюрин		
Н.контр.	Тычинин		

5.407-127.1-111

Скоба

Стадия	Масса	Масштаб
Р	см. табл.	1:2
Лист	Листов 1	

Лента 3х40 Ст3кп ГОСТ6009-74

УГППКИ ТЯЖПРОМЭЛЕКТРОПРОЕКТ ХАРЬКОВ

Взам.инв.№ | Подпись и дата | Инв.№ подл.

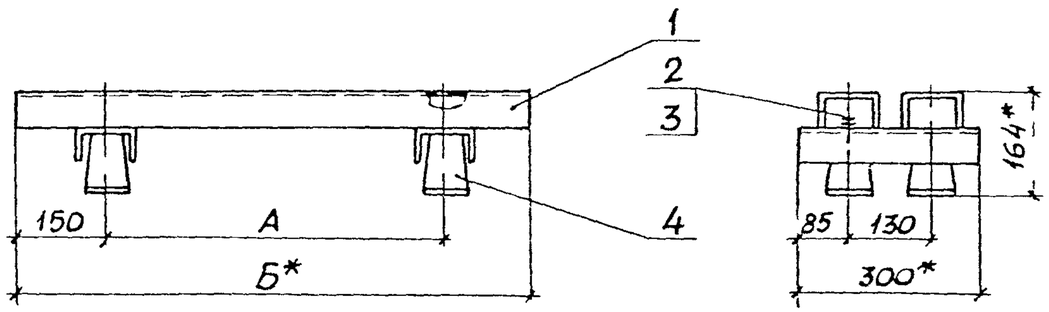

Обозначение документа	Кол аккумуляторов	Размеры, мм		Масса, кг
		А	Б	
5 407-127 1-120	3	568	868	19,1
-01	4	852	1152	22,2
-02	5	1136	1436	26,4
-03	6	1420	1720	30,1
-04	7	1704	2004	33,8

Поз	Наименование	Кол на исполн					Обозначение документа
		—	01	02	03	04	
1	Рама	1					5 407-127 1-150
			1				-01
				1			-02
					1		-03
						1	-04
2	Болт М10х20 ГОСТ 7798-70	4	4	4	4	4	
3	Шайба 10 ГОСТ 6402-70	4	4	4	4	4	
4	Изолятор ИО-6-375-I У3						
	ГОСТ 19797-85Е	4	4	4	4	4	

* Размеры для справок

Разраб	Курган		08.90
Зав сек	Тычинин		10.90г
Нач отд	Тюрин		
Н. контр	Тычинин		

5.407-127.1-120

Стеллаж типа МС-1-1 для аккумуляторов СК-4 и СК 5 (от 3 до 7 шт)

Стадия	Масса	Масштаб
Р	см табл.	1:10
Лист	Листов 1	

УГППКИ ТЯЖПРОМЭЛЕКТРОПРОЕКТ ХАРЬКОВ

Копировал 24620-02 19 Формат А3

Инв. № подл. | Подпись и дата | Взам. инв. №

Рис.1

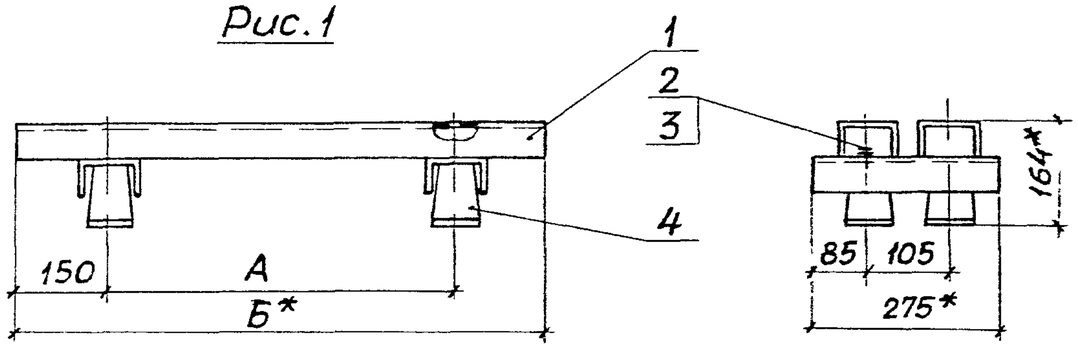

Обозначение документа	Рис.	Кол. аккумуляторов	Размеры, мм А	Размеры, мм Б	Масса, кг
5.407-127.1-130	1	3	578	878	18,9
-01		4	867	1167	22,7
-02		5	1156	1456	26,4
-03		6	1445	1745	30,1
-04	2	7	—	—	37,6

Рис.2

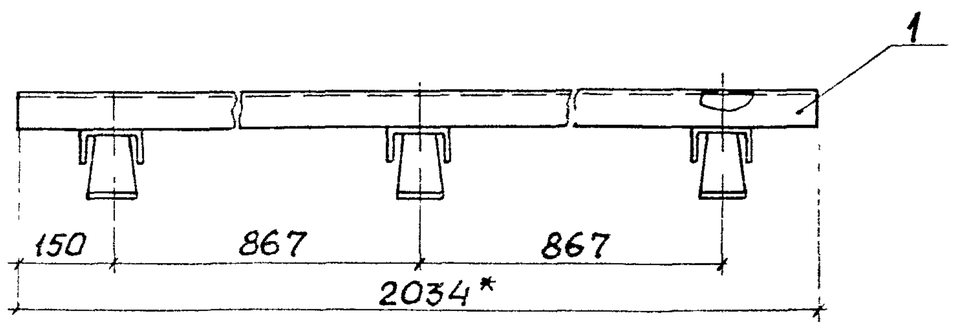

Поз.	Наименование	Кол. на исполн. —	01	02	03	04	Обозначение документа
1	Рама	1					5.407-127.1-150 -05
			1				-06
				1			-07
					1		-08
						1	5.407-127.1-160
2	Болт М10х20 ГОСТ 7798-70	4	4	4	4	6	
3	Шайба 10 ГОСТ 6402-70	4	4	4	4	6	
4	Изолятор ИО-6-375-I У3						
	ГОСТ 19797-85 Е	4	4	4	4	6	

* Размеры для справок

Разраб.	Курган		08.90
Зав.сект.	Тычинин		10.90
Нач.отд.	Тюрин		
Н.контр.	Тычинин		

5.407-127.1-130

Стеллаж типа МС-1-1 для аккумуляторов СК-6 и СК-8 (от 3 до 7 шт)

Стадия	Масса	Масштаб
Р	См. табл.	1:10
Лист	Листов 1	

ЦППКИ ТяжпромЭлектропроект Харьков

Инв.N подл. | Подпись и дата | Взам.инв.N

Рис.1

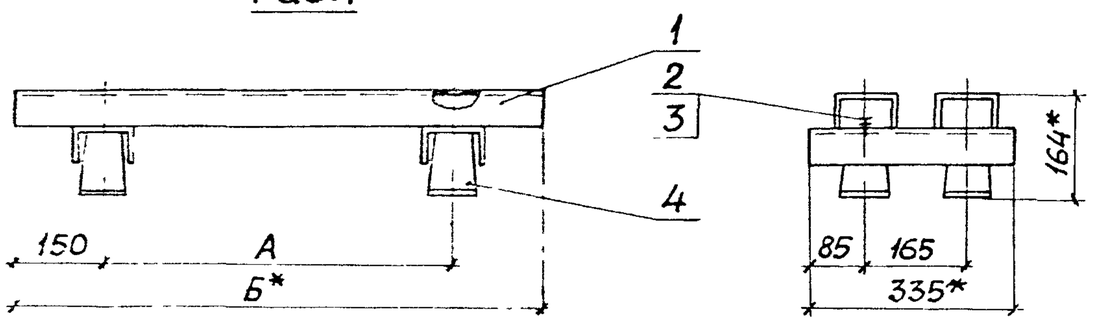

Обозначение документа	Рис	Кол. аккумуляторов	Размеры, мм А	Размеры, мм Б	Масса, кг
5.407-127.1-140	1	3	578	878	19,3
-01		4	867	1167	23,1
-02		5	1156	1456	26,8
-03		6	1445	1745	30,5
-04	2	7	—	—	38,8

Рис 2

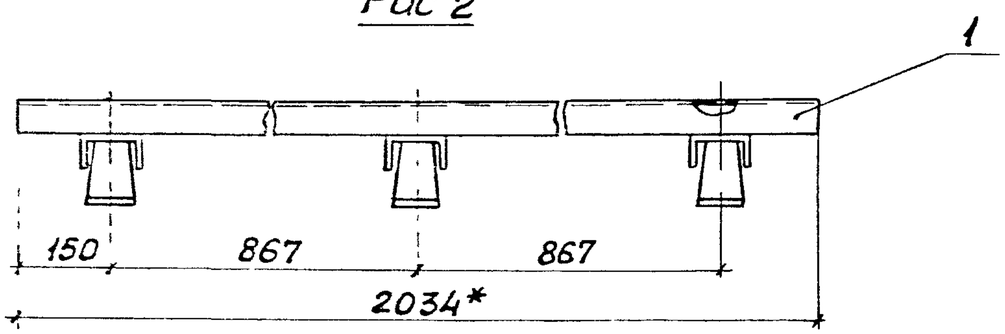

Поз	Наименование	Кол на исполн. —	01	02	03	04	Обозначение документа
1	Рама	1					5.407-127.1-150 -09
			1				-10
				1			-11
					1		-12
						1	5.407-127.1-160-01
2	Болт М10х20 ГОСТ 7798-70	4	4	4	4	6	
3	Шайба 10 ГОСТ 6402-70	4	4	4	4	6	
4	Изолятор ИО-6-375-Т У3 ГОСТ 19797-85Е	4	4	4	4	6	

*Размеры для справок.

Разраб	Курган		08.90
Зав сек	Тычинин		10.90г.
Нач отд	Тюрин		
Н контр	Тычинин		

5.407-127.1-140

Стеллаж типа МС-Н для аккумуляторов СК-10 и СК-12 (от 3 до 7 шт)

Стадия	Масса	Масштаб
Р	См табл.	1:10
Лист	Листов 1	

УГППКИ ТЯЖПРОМЭЛЕКТРОПРОЕКТ ХАРЬКОВ

Инв. N подл. | Подпись и дата | Взам. инв. N

Копировал Лист 24620-02 21 Формат А3

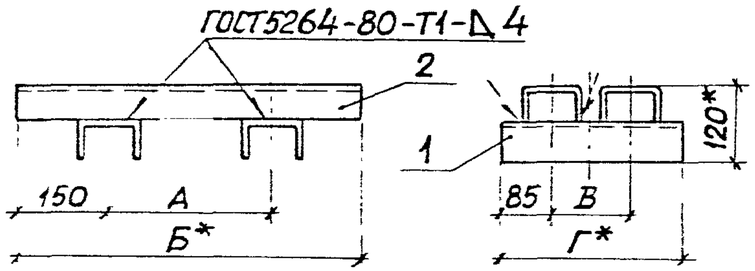

Поз.1

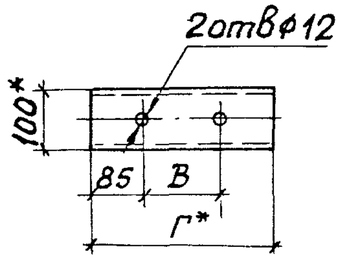

Поз.2

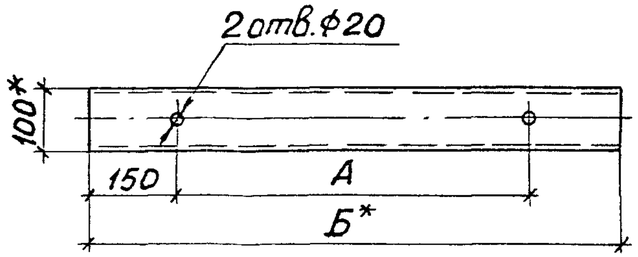

Обозначение документа	Размеры, мм А	Б	В	Г	Масса, кг
5.407-127.1-150	568	868	130	300	15,1
-01	852	1152			18,8
-02	1136	1436			22,4
-03	1420	1720			26,1
-04	1704	2004			29,8
-05	578	878	105	275	14,9
-06	867	1167			18,7
-07	1156	1456			22,4
-08	1445	1745			26,1
-09	578	878	165	335	15,3
-10	867	1167			19,1
-11	1156	1456			22,8
-12	1445	1745			26,5

Поз.	Наименование	Кол. на исполн. —	01	02	03	04	05	06	07	08	09	10	11	12	Масса, кг
	Швеллер 100×60×4														
	ГОСТ8278-83														
1	ℓ=275						2	2	2	2					3,6
	ℓ=300	2	2	2	2	2									3,9
	ℓ=335										2	2	2	2	4,0
2	ℓ=868	2													11,2
	ℓ=878						2				2				11,3
	ℓ=1152		2												14,9
	ℓ=1167							2				2			15,1
	ℓ=1436			2											18,5
	ℓ=1456								2				2		18,8
	ℓ=1720				2										22,2
	ℓ=1745									2				2	22,5
	ℓ=2004					2									25,9

1* Размеры для справок.

2. Покрытие два слоя эмаль ХВ-785 серая ГОСТ 7313-75. VI. 7/2-У1 по грунту.

Разраб.	Курган		08.90
Зав.сек.	Тычинин		10.90г
Нач.отд.	Тюрин		
Н.контр.	Тычинин		

5.407-127.1-150

Рама

Стадия	Масса	Масштаб
Р	См. табл.	1:10

Лист | Листов 1.

УГППКИ ТЯЖПРОМЭЛЕКТРОПРОЕКТ ХАРЬКОВ

Инв.N подл. | Подпись и дата | Взам.инв.N

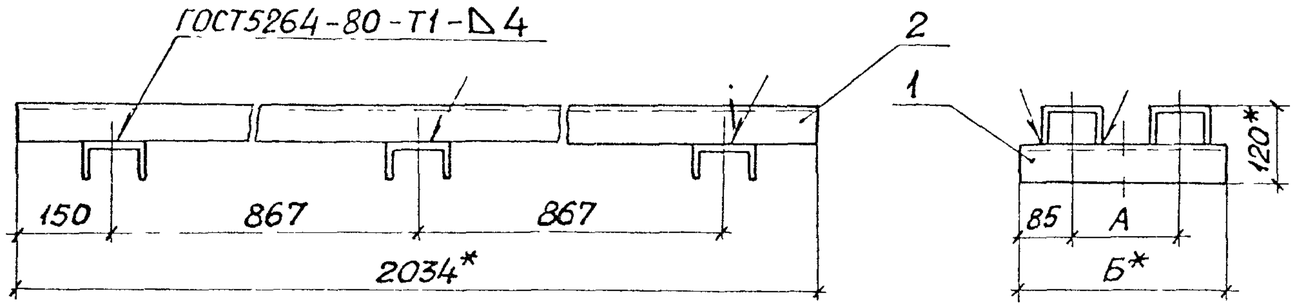

Обозначение документа	Размеры, мм		Масса, кг
	А	Б	
5.407-127.1-160	105	275	31,6
-01	165	335	32,8

Поз. 1

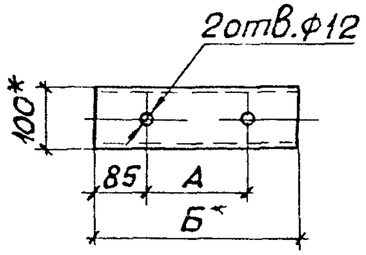

Поз 2

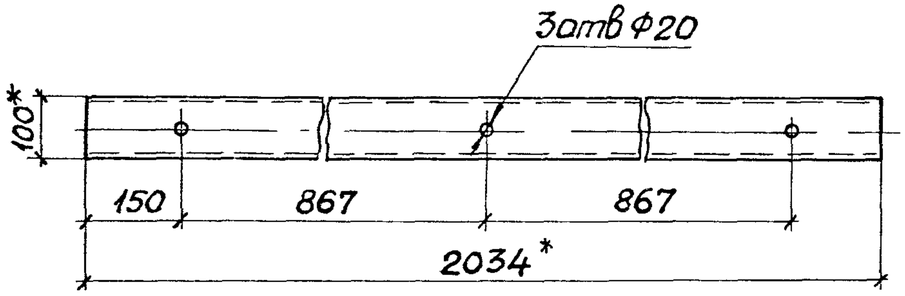

Поз	Наименование	Кол на		Масса, кг
		—	01	
	Швеллер 100×60×4 ГОСТ8278-83			
1	ℓ=275	3		5,3
	ℓ=335		3	6,5
2	ℓ=2034	2	2	26,3

1.* Размеры для справок.

2. Покрытие два слоя эмаль ХВ-785 серая ГОСТ 7313-75. VI. 7/2-У1 по грунту.

Разраб.	Курган		08.90
Зав.сек	Тычинин		10.90
Нач.отд.	Тюрин		
Н.контр.	Тычинин		

5.407-127.1-160

Рама

Стадия	Масса	Масштаб
Р	См. табл.	1:10
Лист	Листов 1	

УГППКИ ТЯЖПРОМЭЛЕКТРОПРОЕКТ ХАРЬКОВ

Инв.N подл. | Подпись и дата | Взам.инв.N

Копировал Лазі 24620-02 23 Формат А3

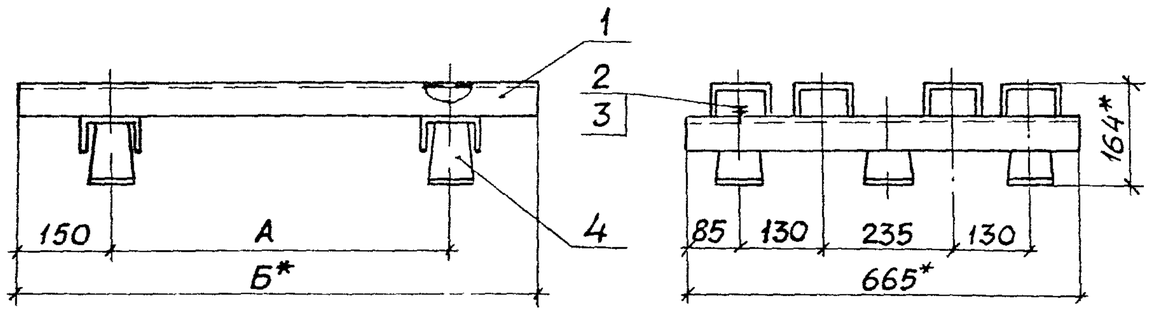

Поз.	Наименование	Кол. на исполн —	01	02	03	04	Обозначение документа
1	Рама	1					5.407-127.1-200
			1				-01
				1			-02
					1		-03
						1	-04
2	Болт М10×20 ГОСТ 7798-70	6	6	6	6	6	
3	Шайба 10 ГОСТ 6402-70	6	6	6	6	6	
4	Изолятор ИО-6-375-Т У3 ГОСТ 19797-85Е	6	6	6	6	6	

Обозначение документа	Кол аккумуляторов	Размеры, мм А	Б	Масса, кг
5 407-127.1-170	6	568	868	37,0
-01	8	852	1152	44,4
-02	10	1136	1436	51,6
-03	12	1420	1720	59,0
-04	14	1704	2004	66,4

* Размеры для справок

Разраб	Курган		08.90
Зав сек	Тычинин		10.90г
Нач.отд	Тюрин		
Н.контр.	Тычин		

5.407-127.1-170

Стеллаж типа МС-2-1 для аккумуляторов СК-4 и СК-5 (от 6 до 14 шт)

Стадия	Масса	Масштаб
Р	см табл	1:10
Лист	Листов 1	

УГППКИ Тяжпромэлектропроект г. Харьков

Инв N подл | Подпись и дата | Взам инв N

Рис.1

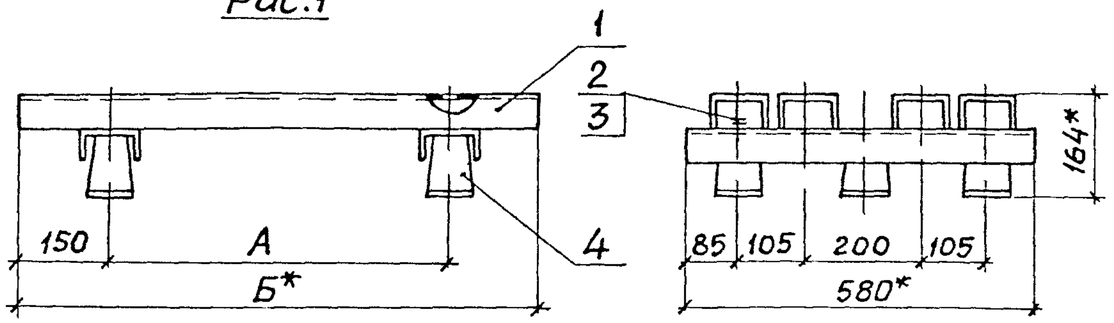

Обозначение документа	Рис.	Кол. аккумуляторов	Розмеры, мм А	Розмеры, мм Б	Масса, кг
5.407-127.1-180	1	6	578	878	36,1
-01		8	867	1167	43,7
-02		10	1156	1456	51,1
-03		12	1445	1745	58,5
-04	2	14	—	—	73,4

Рис.2

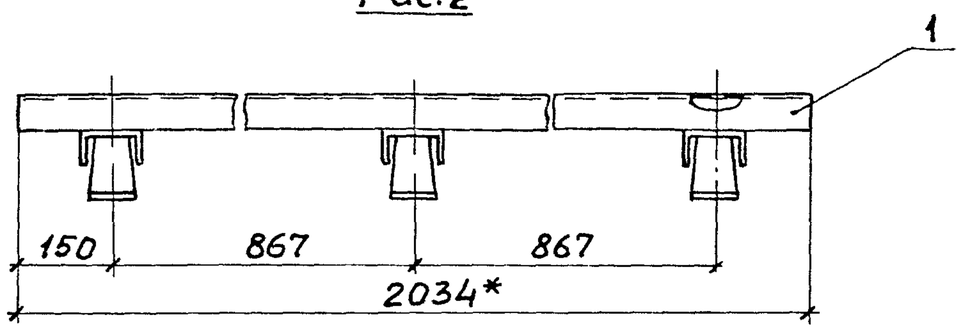

Поз.	Наименование	Кол. на исполн. —	01	02	03	04	Обозначение документа
1	Рама	1					5.407-127.1-200 -05
			1				-06
				1			-07
					1		-08
						1	5407-127.1-210
2	Болт М10х20 ГОСТ 7798-70	6	6	6	6	9	
3	Шайба 10 ГОСТ 6402-70	6	6	6	6	9	
4	Изолятор ИО-6-375-Т У3 ГОСТ 19797-85Е	6	6	6	6	9	

*Размеры для справок

Разраб	Курган		08.90
Зав сек	Тычинин		10.90
Нач отд.	Тюрин		
Н.контр	Тычинин		

5.407-127.1-180

Стеллаж типа МС-2-1 для аккумуляторов СК-6 и СК-8 (от 6 до 14 шт)

Стадия	Масса	Масштаб
Р	См. табл	1:10
Лист	Листов 1	

УГППКИ ТЯЖПРОМЭЛЕКТРОПРОЕКТ ХАРЬКОВ

Инв N подл | Подпись и дата | Взам инв N

Рис.1

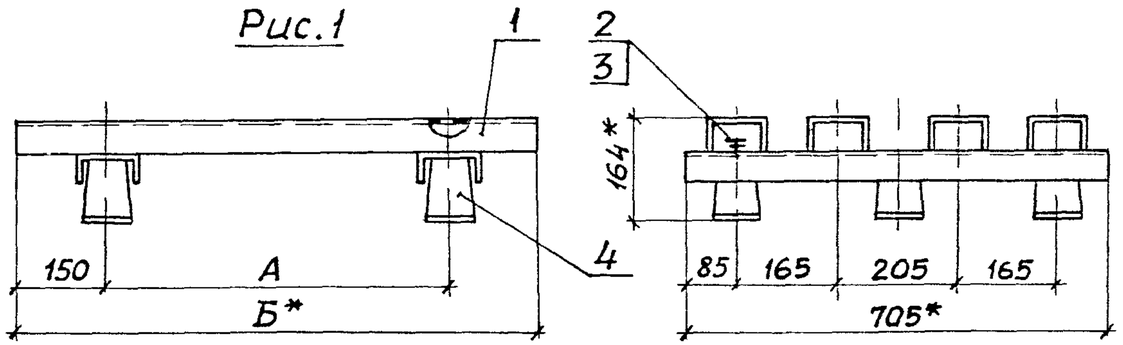

Обозначение дакумента	Рис	Кол. аккумуляторов	Размеры, мм А	Размеры, мм Б	Масса, кг
5.407-127 1-190	1	6	578	878	37,7
-01		8	867	1167	45,3
-02		10	1156	1456	52,7
-03		12	1445	1745	60,1
-04	2	14	—	—	75,8

Рис.2

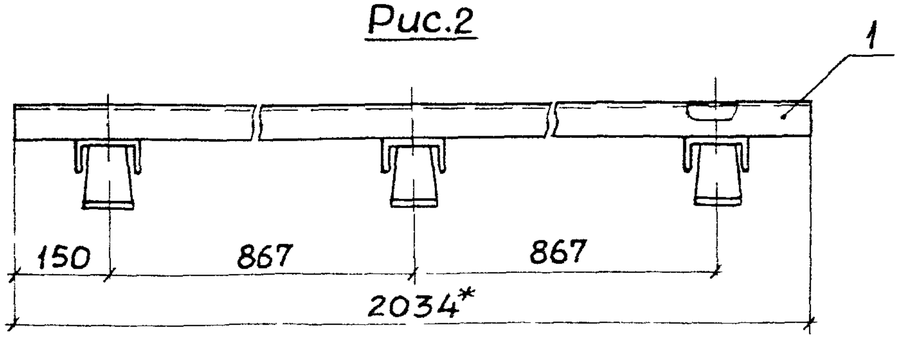

Поз.	Наименование	Кол. на исполн —	01	02	03	04	Обозначение документа
1	Рама	1					5 407-127.1-200 -09
			1				-10
				1			-11
					1		-12
						1	5.407-127.1-210-01
2	Болт М10х20 ГОСТ 7798-70	6	6	6	6	9	
3	Шайба 10 ГОСТ 6402-70	6	6	6	6	9	
4	Изолятор ИО-6-375-I У3 ГОСТ 19797-85 Е	6	6	6	6	9	

* Размеры для справок

Разраб.	Курган		08.90
Зав.сек.	Тычинин		10.90 г.
Нач.отд.	Тюрин		
Н.контр.	Тычинин		

5.407-127.1-190

Стеллаж типа МС-2-1 для аккумуляторов СК-10 и СК-12 (от 6 до 14 шт.)

Стадия	Масса	Масштаб
Р	см. табл.	1:10
Лист	Листов 1	

УГПКИ Тяжпромэлектропроект г. Харьков

Инв.N подл. | Подпись и дата | Взам.инв.N

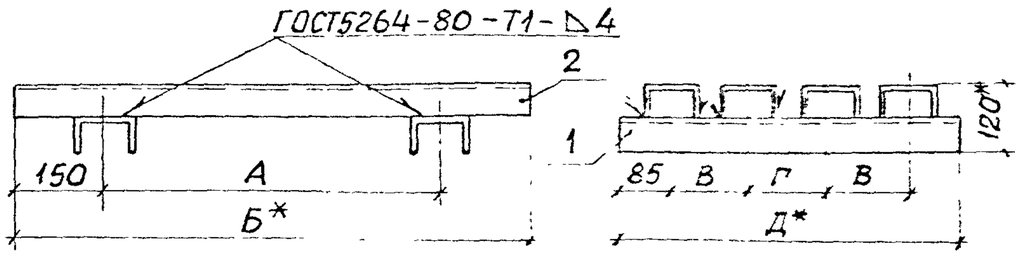

Поз.1

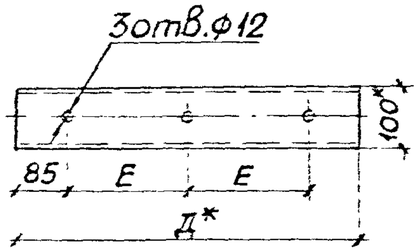

Поз.2

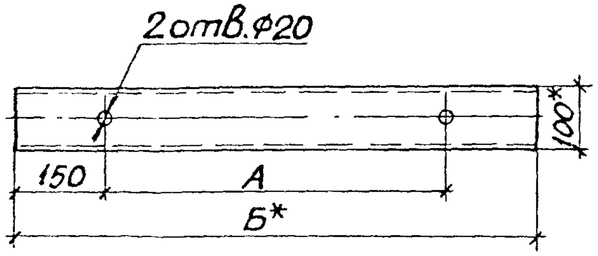

Обозначение документа	Размеры, мм А	Б	В	Г	Д	Е	Масса, кг
5.407-127.1-200	568	868	130	235	665	247	31,0
-01	852	1152					38,4
-02	1136	1436					45,6
-03	1420	1720					53,0
-04	1704	2004					60,4
-05	578	878	105	200	580	205	30,1
-06	867	1167					37,7
-07	1156	1456					45,1
-08	1445	1745					52,5
-09	578	878	165	205	705	267	31,7
-10	867	1167					39,3
-11	1156	1456					46,7
-12	1445	1745					54,1

Поз.	Наименование	Кол. на исполн. —	01	02	03	04	05	06	07	08	09	10	11	12	Масса, кг
	Швеллер 100×60×4														
	ГОСТ 8278-83														
1	ℓ=580						2	2	2	2					7,5
	ℓ=665	2	2	2	2	2									8,6
	ℓ=705										2	2	2	2	9,1
2	ℓ=868	4													22,4
	ℓ=878						4				4				22,6
	ℓ=1152		4												29,8
	ℓ=1167							4				4			30,2
	ℓ=1436			4											37,0
	ℓ=1456								4				4		37,6
	ℓ=1720				4										44,4
	ℓ=1745									4				4	45,0
	ℓ=2004					4									51,8

1.* Размеры для справок.

2. Покрытие два слоя эмаль ХВ-785 серая ГОСТ 7313-75. VI. 7/2-У1 по грунту.

Разраб.	Курган		08.90
Зав.сек.	Тычинин		10.90
Нач.отд.	Тюрин		
Н.контр.	Тычинин		

5.407-127.1-200

Рама

Стадия	Масса	Масштаб
Р	См. табл.	1:10
Лист	Листов 1	

УГПГК и ТЯЖПРОМЭЛЕКТРОПРОЕКТ ХАРЬКОВ

Инв.N подл. | Подпись и дата | Взам.инв.N

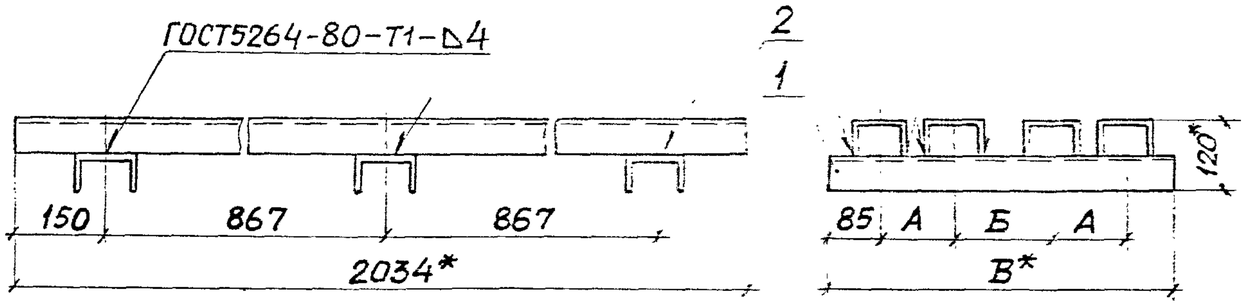

Обозначение документа	Размеры, мм				Масса, кг
	А	Б	В	Г	
5.407-127.1-210	105	200	580	205	64,4
-01	165	205	705	267	66,8

Поз.1

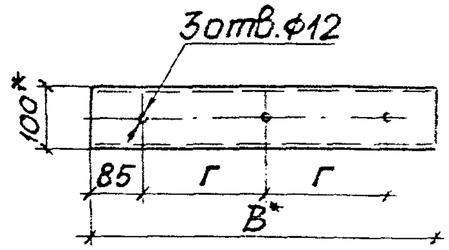

Поз.2

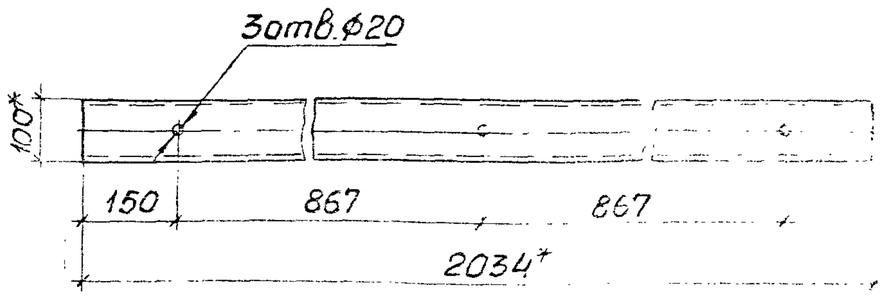

Поз.	Наименование	Кол. на —	Кол. на 01	Масса, кг
	Швеллер 100×60×4			
	ГОСТ 8278-83			
1	ℓ=580	3		11,2
	ℓ=705		3	13,6
2	ℓ=2034	4	4	53,2

1.* Размеры для справок.

2. Покрытие два слоя эмаль ХВ-785 серая ГОСТ 7313-75. VI. 7/2-У1 по грунту.

Разраб.	Курган		08.90
Зав.сек	Тычинин		11.90 г.
Нач.отд	Тюрин		
Н.контр.	Тычинин		

5.407-127.1-210

Рама

Стадия	Масса	Масштаб
Р	См. табл.	1:10
Лист	Листов 1	

УГППКИ ТЯЖПРОМЭЛЕКТРОПРОЕКТ ХАРЬКОВ

Инв.N подл. | Подпись и дата | Взам.инв.N

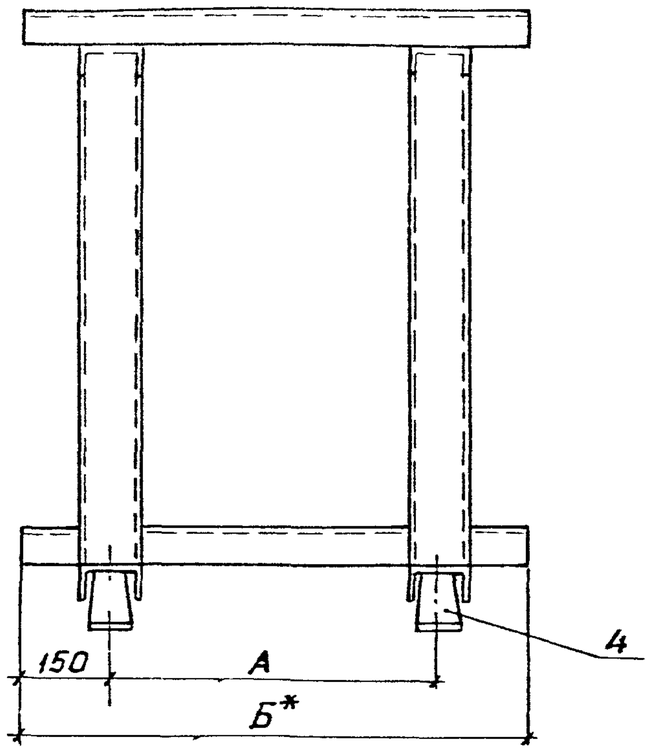

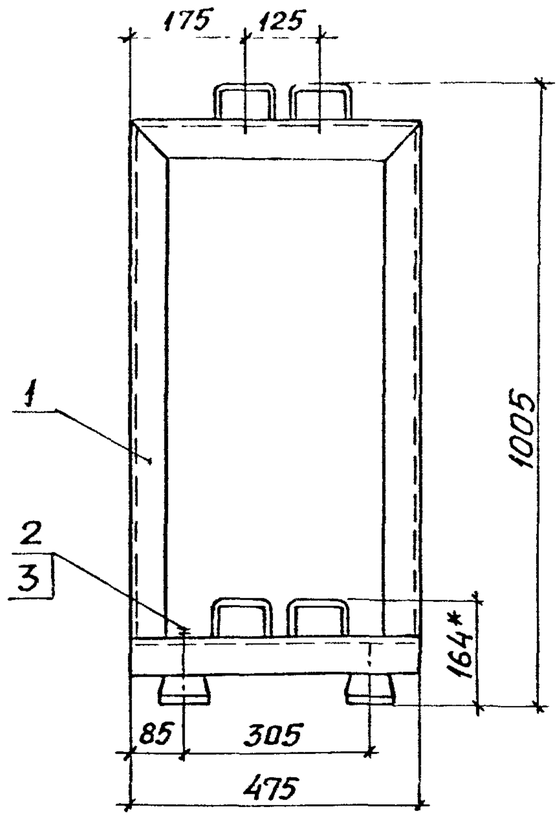

Поз.	Наименование	Кол на —	01	02	Обозначение документа
1	Конструкция	1			5407-127 1-240
			1		-01
				1	-02
2	Болт М10×20 ГОСТ 7798-70	4	4	4	
3	Шайба 10 ГОСТ 6402-70	4	4	4	
4	Изолятор ИО-6-375-I У3				
	ГОСТ 19797-85Е	4	4	4	

Обозначение документа	Кол. аккумуляторов	Размеры, мм А	Б	Масса, кг
5.407-127.1-220	6	568	868	61,2
-01	10	1136	1436	75,8
-02	14	1704	2004	90,6

*Размеры для справок.

Разраб	Курган		09.90г	5.407-127.1-220
Зав.сек	Тычинин		10.90г	
Нач отд	Тюрин			Стеллаж типа МС-1-2 для аккумуляторов СК-4 и СК-5 (от 6 до 14 шт)
Н контр	Тычинин			Стадия: Р; Масса: См. табл; Масштаб: 1:10; Лист; Листов 1; УГППКИ ТЯЖПРОМЭЛЕКТРОПРОЕКТ ХАРЬКОВ

Инв N подл | Подпись и дата | Взам. инв N

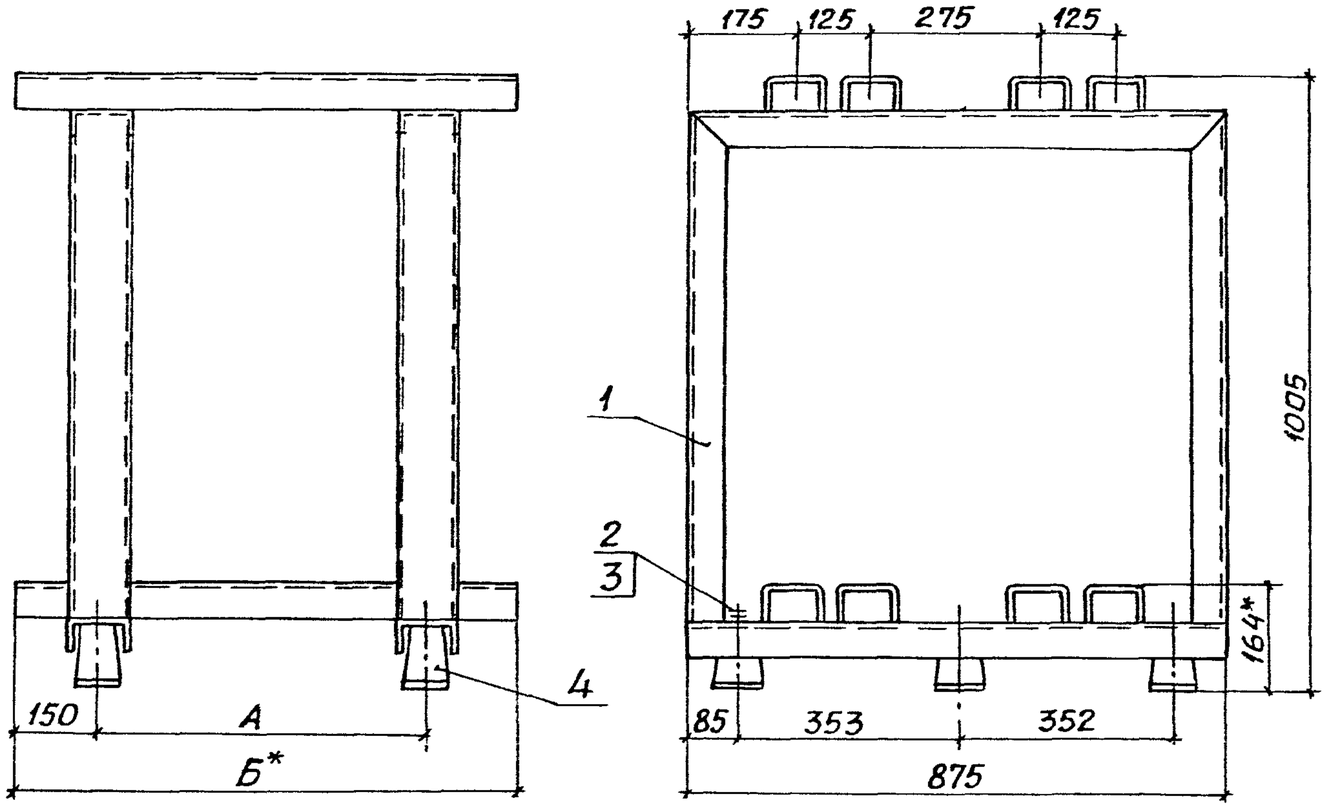

Поз	Наименование	Кол на —	Кол на 01	Кол на 02	Обозначение документа
1	Конструкция	1			5.407-127.1-250
			1		-01
				1	-02
2	Болт М10х20 ГОСТ 7798-70	6	6	6	
3	Шайба 10 ГОСТ 6402-70	6	6	6	
4	Изолятор ИО-6-375-I У3				
	ГОСТ 19797-85Е	6	6	6	

Обозначение документа	Кол аккумуляторов	Размеры, мм А	Размеры, мм Б	Масса, кг
5.407-127.1-230	12	568	868	95,6
-01	20	1136	1436	124,8
-02	28	1704	2004	154,4

*Размеры для справок

Разраб	Курган		08.90г
Зав сек	Тычинин		10.90г
Нач отд	Тюрин		
Н контр	Тычинин		

5.407-127.1-230

Стеллаж типа МС-2-2 для аккумуляторов СК-4 и СК-5 (от 12 до 28 шт)

Стадия	Масса	Масштаб
Р	см табл	1:10
Лист	Листов 1	

УГППКИ ТЯЖПРОМЭЛЕКТРОПРОЕКТ ХАРЬКОВ

Инв N подл | Подпись и дата | Взам. инв N

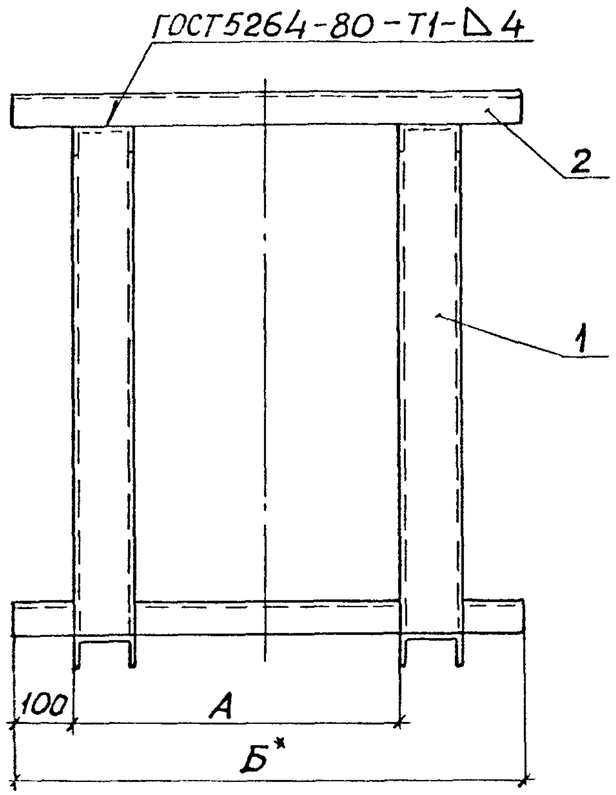

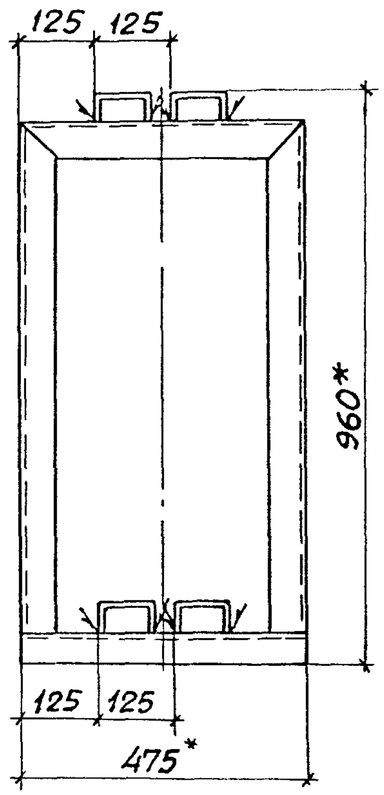

Поз.	Наименование	Кол на —	Кол на 01	Кол на 02	Обозначение документа
1	Рама	2	2	2	5.407-127.1-260
2	Швеллер 100×60×4				
	ГОСТ8278-83				
	ℓ=868; 22,4 кг	4			Без черт.
	ℓ=1436; 37,0 кг		4		Без черт.
	ℓ=2004; 51,8 кг			4	Без черт.

Обозначение документа	Размеры, мм А	Размеры, мм Б	Масса, кг
5.407-127.1-240	568	868	57,2
-01	1136	1436	71,8
-02	1704	2004	86,6

1.* Размеры для справок

2. Покрытие два слоя эмаль ХВ-785 серая ГОСТ 7313-75. VI. 7/2-У1 по грунту

Разраб	Курган		08.80
Зав сект	Тычинин		10.80 г
Нач отд	Тюрин		
Н контр	Тычинин		

5.407-127.1-240

Конструкция

Стадия	Масса	Масштаб
Р	См табл.	1:10
Лист	Листов 1	

УГППКИ ТЯЖПРОМЭЛЕКТРОПРОЕКТ ХАРЬКОВ

Взам инв.№ | Подпись и дата | Инв.№ подл

Копировал Лев.

24620-02 31

Формат А3

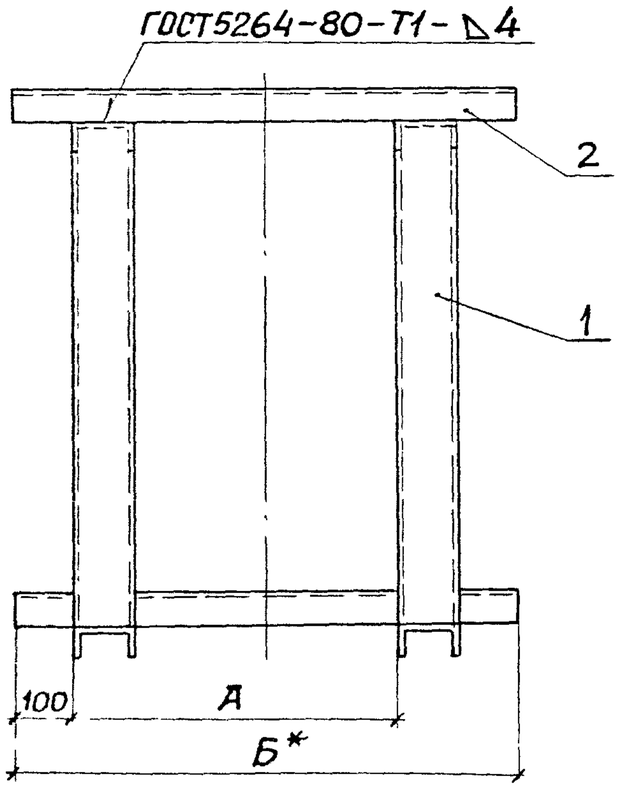

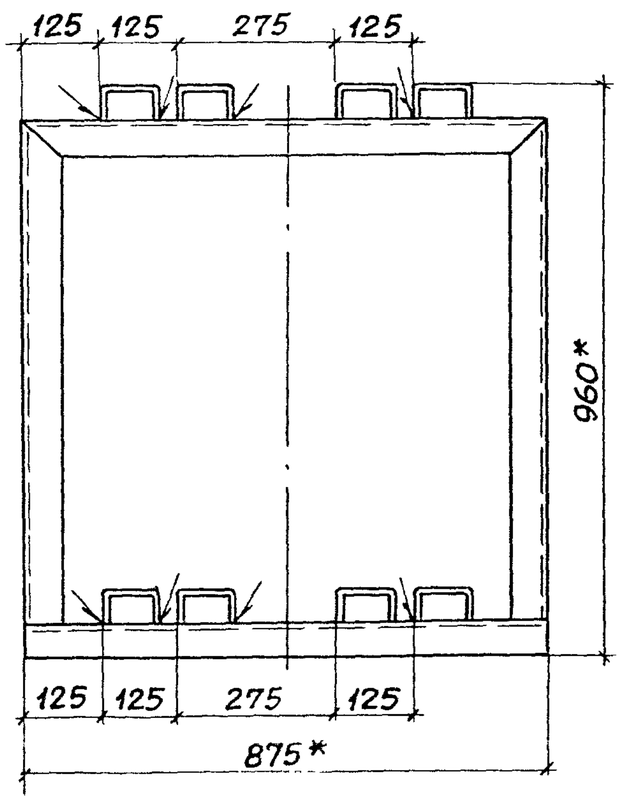

Поз.	Наименование	Кол. на —	01	02	Обозначение документа
1	Рама	2	2	2	5.407-127.1-260-01
2	Швеллер 100х60х4				
	ГОСТ8278-83				
	ℓ = 868, 44,8кг	8			без черт
	ℓ = 1436, 74,0кг		8		без черт
	ℓ = 2004, 103,6кг			8	без черт

Обозначение документа	Размеры, мм А	Б	Масса, кг
5.407-127.1-250	568	868	89,6
-01	1136	1436	118,8
-02	1704	2004	148,4

1.* Размеры для справок

2. Покрытие два слоя эмаль ХВ-785 серая ГОСТ 7313-75 VI. 7/2-У1 по грунту

Разраб	Курган		08.90
Зав сек	Тычинин		10.90г
Нач. отд	Тюрин		
Н контр	Тычин		

5.407-127.1-250

Конструкция

Стадия	Масса	Масштаб
Р	см табл	1:10
Лист	Листов 1	

УГППКИ ТЯЖПРОМЭЛЕКТРОПРОЕКТ ХАРЬКОВ

Инв N подл | Подпись и дата | Взам инв N

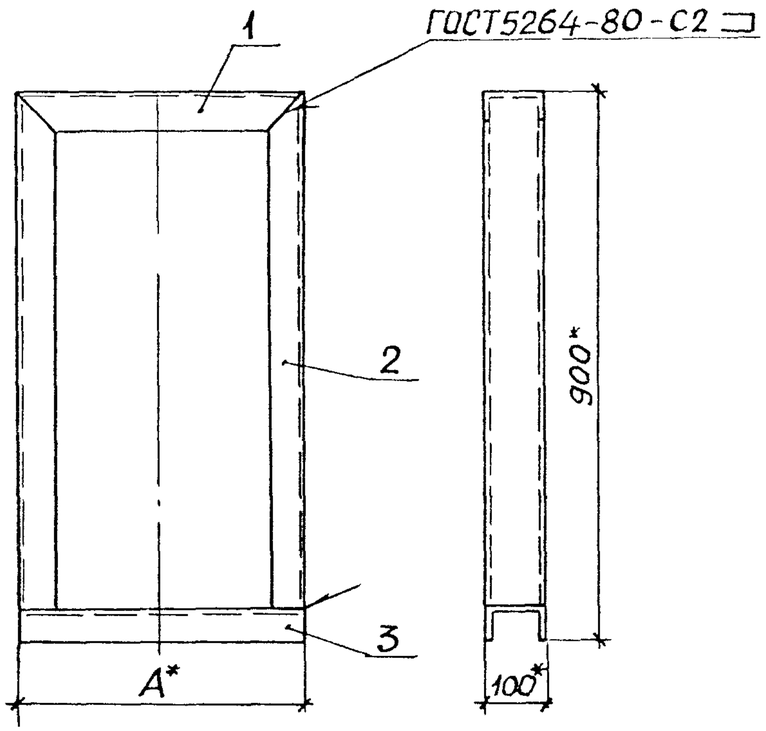

Поз. 1

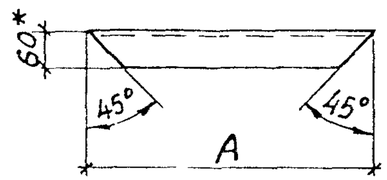

Поз 2

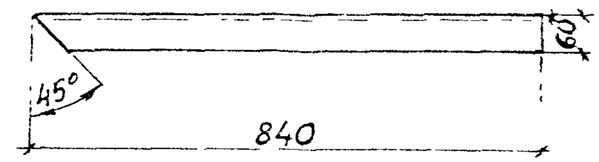

*Размеры для справок

Поз. 3

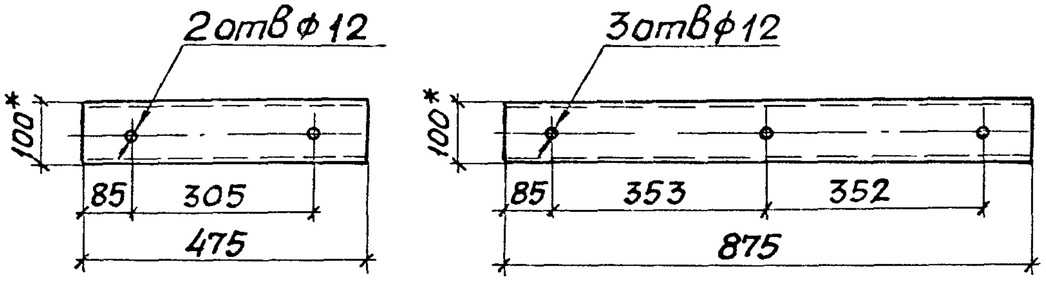

Поз.	Наименование	Кол на —	Кол на 01	Масса, кг
	Швеллер 100×60×4			
	ГОСТ 8278-83			
1	ℓ=475	1		3,2
	ℓ=875		1	5,7
2	ℓ=840	2	2	11,0
3	ℓ=475	1		3,2
	ℓ=875		1	5,7

Обозначение документа	Размер А, мм	Масса, кг
5.407-127.1-260	475	17,4
-01	875	22,4

Разраб.	Курган		08.90
Зав сект.	Тычинин		
Нач отд	Тюрин		
Н контр	Тычинин		

5.407-127.1-260

Рама

Стадия	Масса	Масштаб
Р	См. табл.	1:10
Лист	Листов 1	

УГППКИ ТЯЖПРОМЭЛЕКТРОПРОЕКТ ХАРЬКОВ

Инв № подл | Подпись и дата | Взам инв №

Копировал Лазі 24620-02 33 Формат А3

Рис. 1

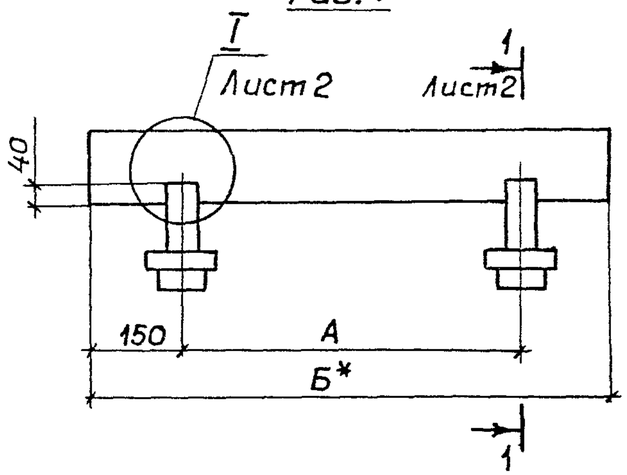

Рис. 2

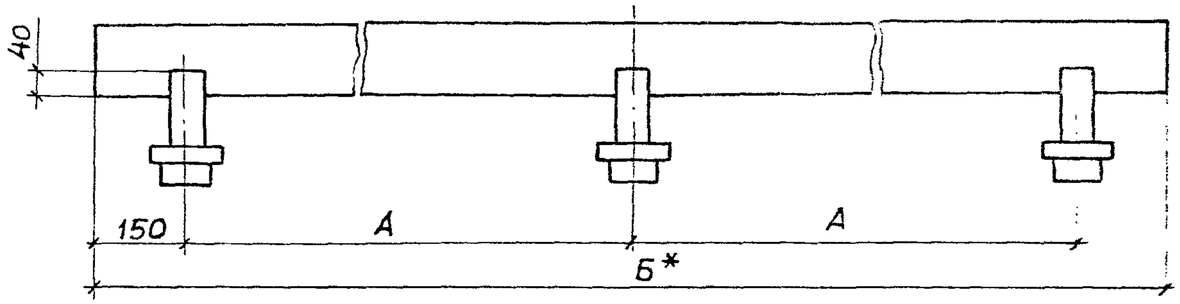

1. Спецификацию см. лист 2.
2* Размеры для справок.
3. Изоляторы стеклянные (поз.5) поставляются комплектно с аккумуляторами.
4. Детали (поз.1,2 и 4) до сборки стеллажа покрыть натуральной олифой по ГОСТ 7931-76 нагретой до температуры +50°С и окрасить эмалью серого цвета ХВ-785 по ГОСТ 7313-75. После сборки поврежденное покрытие восстановить.
5. Сборку сопрягающихся деталей произвести на клее ПВАМ ТУ6-15-761-76.

Обозначение документа	Рис.	Кол. аккумуляторов	Размеры, мм		Масса, кг
			А	Б	
5.407-127.1-270	1	3	568	868	12,3
-01		4	852	1152	14,7
-02		5	1136	1436	17,3
-03		6	1420	1720	19,5
-04		7	1704	2004	21,9
-05	2	8	994	2288	26,8
-06		9	1136	2572	29,2
-07		10	1278	2856	31,6

Разраб.	Курган		08.90
Зав.сек.	Тычинин		10.90 г.
Нач.отд.	Тюрин		
Н.контр.	Тычинин		

5.407-127.1-270

Стеллаж типа ДС-1-1 для аккумуляторов СК-4 и СК-5 (от 3 до 10 шт)

Стадия	Масса	Масштаб
Р	см. табл.	1:10
Лист 1	Листов 2	

УГПЛКИ Тяжпромэлектропроект г. Харьков

Инв.№ подл. | Подпись и дата | Взам. инв.№

Разрез 1-1 лист 1
М1:5

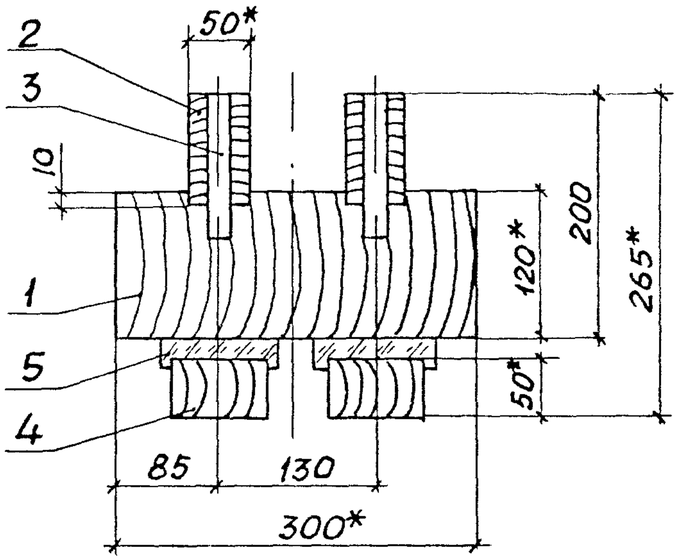

I лист 1
М1:5

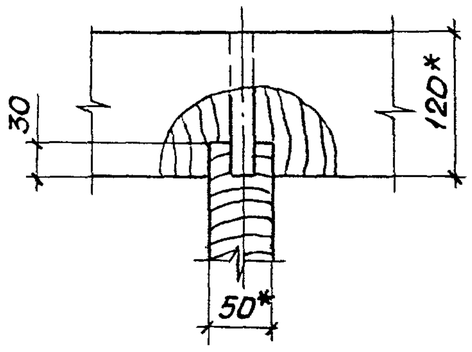

Поз.	Наименование	Кол. на исполн.								Масса ед., кг
		—	01	02	03	04	05	06	07	
	Брусок сосновый									
	50х120ГОСТ8486-86Е									
1	ℓ=300	2	2	2	2	2	3	3	3	1,25
2	ℓ=868	2								3,6
	ℓ=1152		2							4,8
	ℓ=1436			2						6,1
	ℓ=1720				2					7,2
	ℓ=2004					2				8,4
	ℓ=2288						2			9,6
	ℓ=2572							2		10,8
	ℓ=2856								2	12,0
	Брусок сосновый									
	ГОСТ8486-86Е									
3	ф20, ℓ=120	4	4	4	4	4	6	6	6	0,03
4	ф79, ℓ=50	4	4	4	4	4	6	6	6	0,2
5	Изолятор стеклянный,									
	п.3	4	4	4	4	4	6	6	6	

Инв N подл | Подпись и дата | Взам инв N

Рис. 1

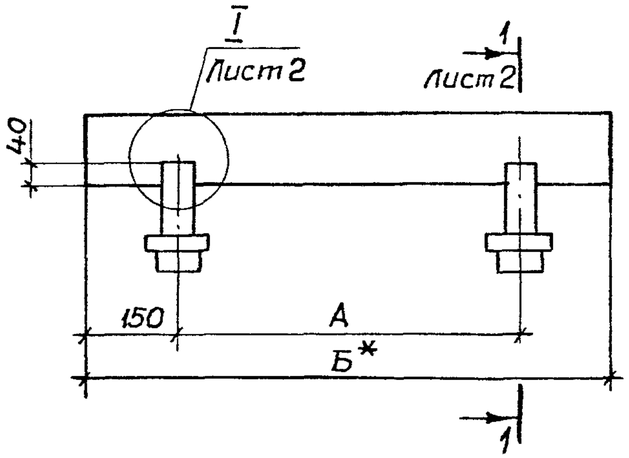

Рис. 2

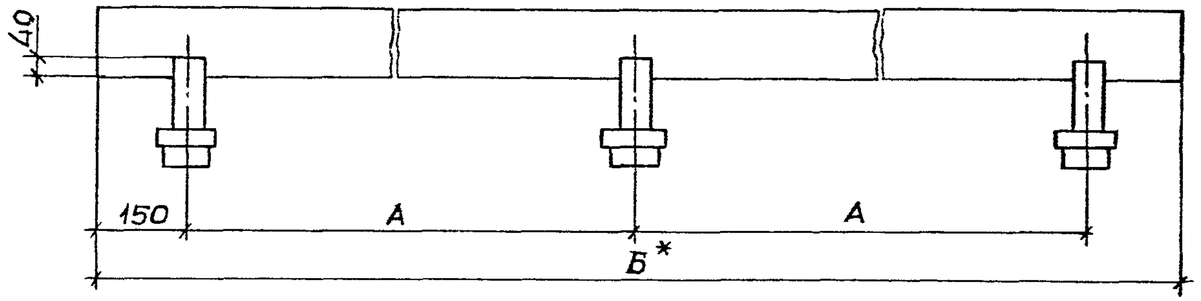

Обозначение документа	Рис.	Кол. аккумуляторов	Размеры, мм		Масса, кг
			А	Б	
5.407-127.1-280	1	3	578	878	12,3
-01		4	867	1167	14,7
-02		5	1156	1456	17,1
-03		6	1445	1745	19,5
-04	2	7	867	2034	24,7
-05		8	1012	2324	26,7
-06		9	1156	2612	29,1
-07		10	1301	2902	31,5

1. Спецификацию см. лист 2.
2.* Размеры для справок.
3. Изоляторы стеклянные (поз. 5) поставляются комплектно с аккумуляторами.
4. Детали (поз. 1,2 и 4) до сборки стеллажа покрыть натуральной олифой по ГОСТ 7931-76, нагретой до температуры +50°С, и окрасить эмалью серого цвета ХВ-785 по ГОСТ 7313-75. После сборки поврежденное покрытие восстановить.
5. Сборку сопрягающихся деталей произвести на клее ПВАМ ТУ6-15-761-76.

Разраб.	Курган		08.90
Зав.сек.	Тычинин		10.90г.
Нач.отд.	Тюрин		
Н.конт.	Тычинин		

5407-127.1-280

Стеллаж типа ДС-1-1 для аккумуляторов СК-6 и СК-8 (от 3 до 10 шт)

Стадия	Масса	Масштаб
Р	см табл.	1:10
Лист 1	Листов 2	

ЦТП ПКИ ТЯЖПРОМЭЛЕКТРОПРОЕКТ

Инв.№ подл. | Подпись и дата | Взам.инв.№

Разрез 1-1 Лист 1
М 1:5

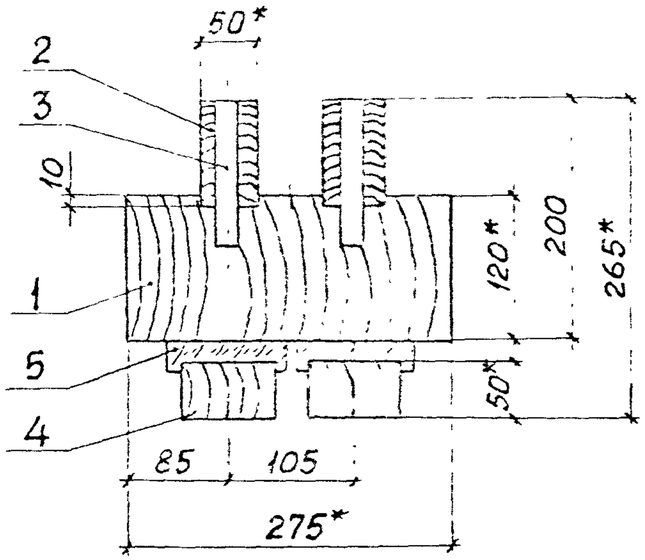

(I) Лист 1
М1:5

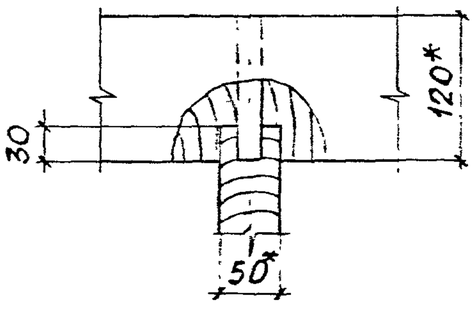

Поз.	Наименование	Кол. на исполн. —	01	02	03	04	05	06	07	Масса ед, кг
	Брусок сосновый									
	50х120ГОСТ8486-86Е									
1	ℓ=275	2	2	2	2	3	3	3	3	1,15
2	ℓ=878	2								3,7
	ℓ=1167		2							4,9
	ℓ=1456			2						6,1
	ℓ=1745				2					7,3
	ℓ=2034					2				8,7
	ℓ=2324						2			9,7
	ℓ=2612							2		10,9
	ℓ=2902								2	12,1
	Брусок сосновый									
	ГОСТ8486-86Е									
3	Ф20, ℓ=120	4	4	4	4	6	6	6	6	0,03
4	Ф79, ℓ=50	4	4	4	4	6	6	6	6	0,2
5	Изолятор стеклянный,									
	п.3	4	4	4	4	6	6	6	6	

Инв.N подл. | Подпись и дата | Взам.инв.N

Рис.1

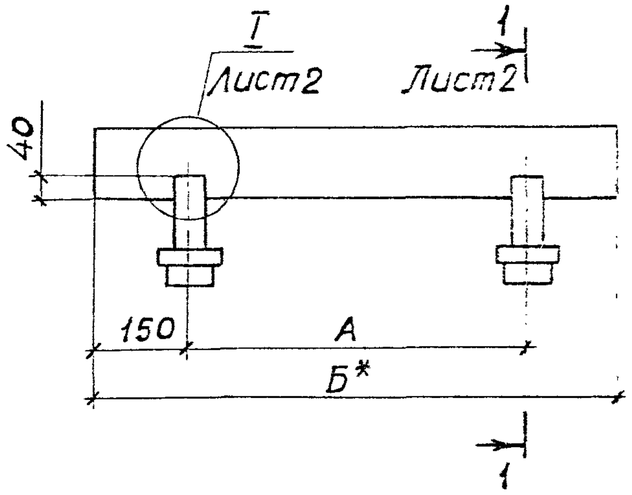

Рис.2

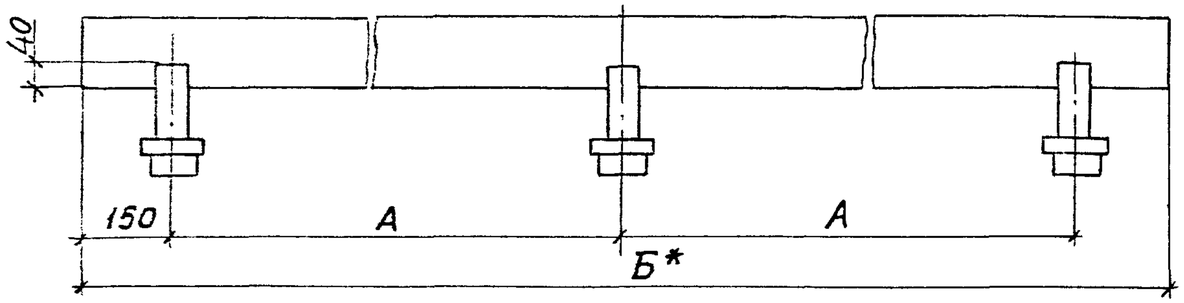

1. Спецификацию см. лист 2.
2.* Размеры для справок.
3. Изоляторы стеклянные (поз.5) поставляются комплектно с аккумуляторами.
4. Детали поз.(1,2 и 4) до сборки стеллажа покрыть натуральной олифой по ГОСТ 7931-76, нагретой до температуры +50°С, и окрасить эмалью серого цвета ХВ-785 по ГОСТ 7313-75. После сборки поврежденное покрытие восстановить.
5. Сборку сопрягающихся деталей произвести на клее ПВАМ ТУ6-15-761-76.

Обозначение документа	Рис.	Кол. аккумуляторов	Размеры, мм		Масса, кг
			А	Б	
5.407-127.1-290	1	3	578	878	12,8
-01		4	867	1167	15,2
-02		5	1156	1456	17,6
-03		6	1445	1745	20,0
-04	2	7	867	2034	25,4
-05		8	1012	2324	27,4
-06		9	1156	2612	29,8
-07		10	1301	2902	32,2

Разраб.	Курган		08.90
Зав.сек.	Тычинин		10.90 г.
Нач.отд.	Тюрин		
Инж.	Пономарев		

5.407-127.1-290

Стеллаж типа ДС-1-1 для аккумуляторов СК-10 и СК-12 (от 3 до 10 шт.)

Стадия	Масса	Масштаб
Р	См. табл.	1:10
Лист 1	Листов 2	

УГППКИ ТЯЖПРОМЭЛЕКТРОПРОЕКТ ХАРЬКОВ

Взам.инв№ | Подпись и дата | Инв.№ подл.

Разрез 1-1 лист 1
М1 5

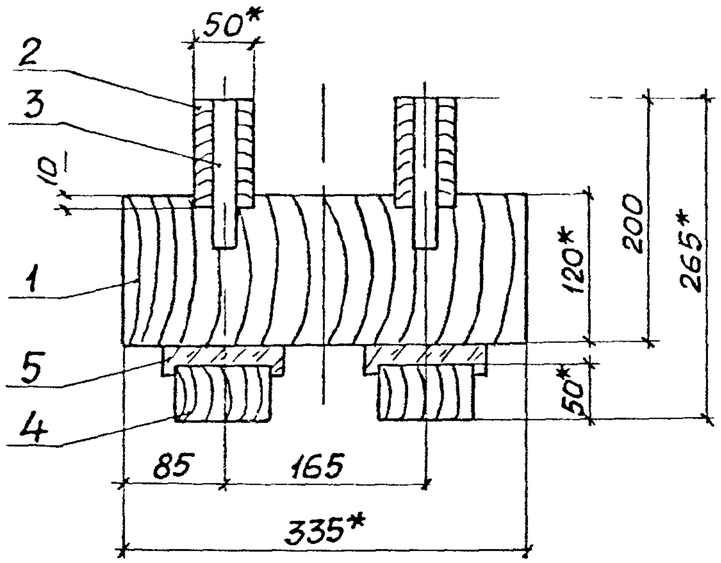

(I) Лист 1
М1`5

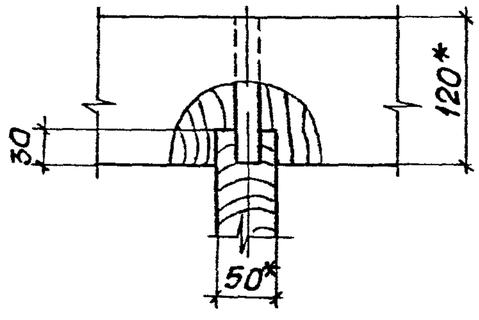

Поз	Наименование	Кол на исполн —	01	02	03	04	05	06	07	Масса ед, кг
	Брусок сосновый									
	50х120 ГОСТ 8486-86 Е									
1	ℓ=335	2	2	2	2	3	3	3	3	1,4
2	ℓ=878	2								3,7
	ℓ=1167		2							4,9
	ℓ=1456			2						6,1
	ℓ=1745				2					7,3
	ℓ=2034					2				8,7
	ℓ=2324						2			9,7
	ℓ=2612							2		10,9
	ℓ=2902								2	12,1
	Брусок сосновый									
	ГОСТ 8486-86 Е									
3	Ф20, ℓ=120	4	4	4	4	6	6	6	6	0,03
4	Ф79, ℓ=50	4	4	4	4	6	6	6	6	0,2
5	Изолятор стеклянный,									
	п 3	4	4	4	4	6	6	6	6	

Инв N подл | Подпись и дата | Взам инв N

Копировал Лаф 24620-02 39 Формат А3

Рис.1

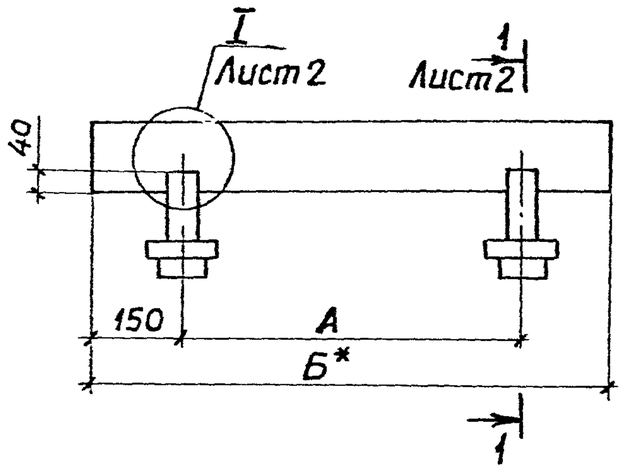

Рис.2

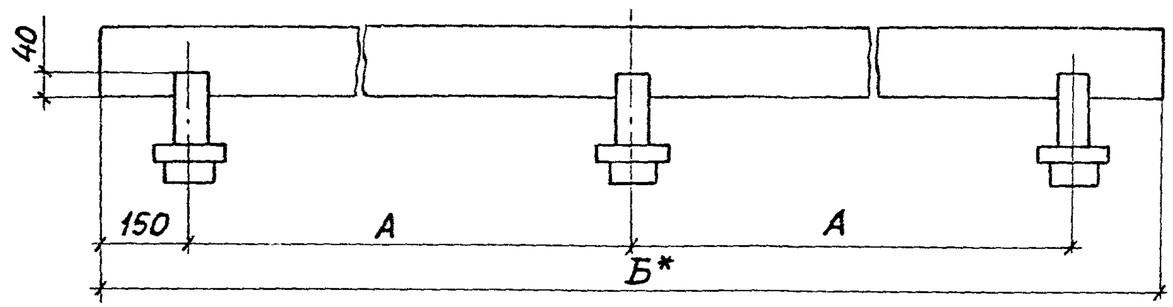

1. Спецификацию см лист 2
2* Размеры для справок
3. Изоляторы стеклянные (поз.5) поставляются комплектнос аккумуляторами.
4. Детали поз.(1,2 и 4) до сборки стеллажа покрыть натуральной олифой по ГОСТ 7931-76, нагретой до температуры +50°с, и окрасить эмалью серого цвета ХВ-785 по ГОСТ 7313-75. После сборки поврежденное покрытие восстановить
5. Сборку сопрягающихся деталей произвести на клее ПВАМ ТУ6-15-761-76.

Обозначение документа	Рис.	Кол. аккумуляторов	Размеры, мм		Масса, кг
			А	Б	
5.407-127.1-300	1	6	568	868	23,8
-01		8	852	1152	28,6
-02		10	1136	1436	33,8
-03		12	1420	1720	38,2
-04		14	1704	2004	43,0
-05	2	16	994	2288	52,5
-06		18	1136	2572	57,3
-07		20	1278	2856	62,1

Разраб.	Курсан		08.90
Зав.сек	Тычинин		10.90г
Нач.отд	Тюрин		
Н.контр	Тычинин		

5.407-127.1-300

Стеллаж типа ДС-2-1 для аккумуляторов СК4 и СК5 (от 6 до 20 шт)

Стадия	Масса	Масштаб
Р	См табл.	1:10
Лист 1	Листов 2	

УГППКИ ТЯЖПРОМЭЛЕКТРОПРОЕКТ ХАРЬКОВ

Инв N подл. | Подпись и дата | Взам инв N

Разрез 1-1 Лист 1
М1:5

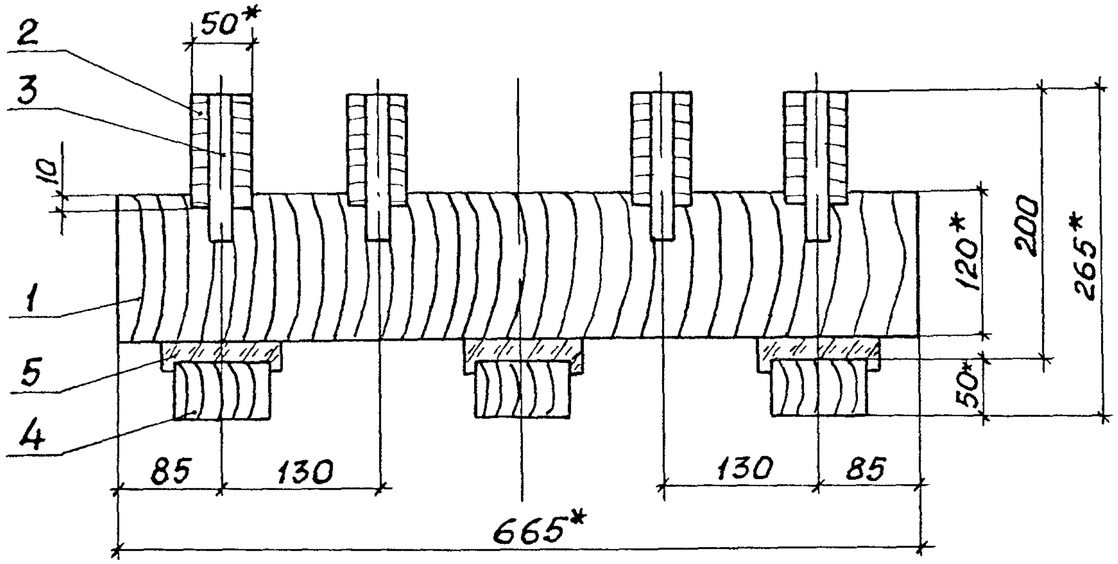

I Лист 1
М1:5

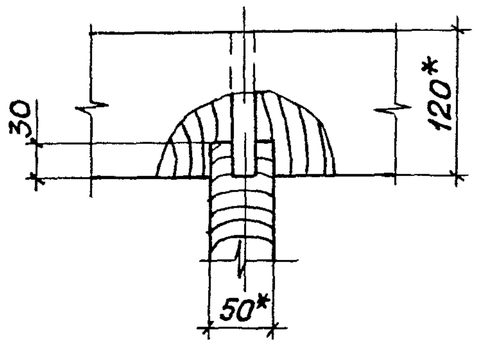

Поз.	Наименование	Кол. на исполн								Масса ед., кг
		—	01	02	03	04	05	06	07	
	Брусок сосновый									
	50×120 ГОСТ 8486-86 Е									
1	ℓ=665	2	2	2	2	2	3	3	3	2,8
2	ℓ=868	4								3,6
	ℓ=1152		4							4,8
	ℓ=1436			4						6,1
	ℓ=1720				4					7,2
	ℓ=2004					4				8,4
	ℓ=2288						4			9,6
	ℓ=2572							4		10,8
	ℓ=2856								4	12,0
	Брусок сосновый									
	ГОСТ 8486-86 Е									
3	Ф20, ℓ=120	8	8	8	8	8	12	12	12	0,03
4	Ф79, ℓ=50	6	6	6	6	6	9	9	9	0,2
5	Изолятор стеклянный,									
	п.3	6	6	6	6	6	9	9	9	

Инв.N подл. | Подпись и дата | Взам инв.N

Копировал Заз 24620-02 41 Формат А3

Рис.1

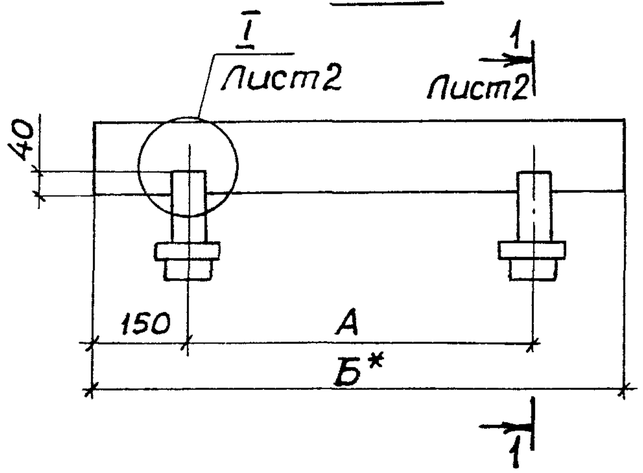

Рис.2

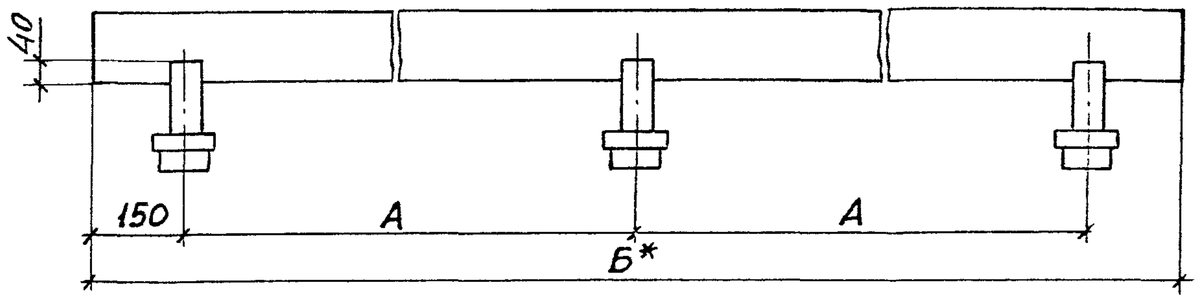

Обозначение документа	Рис.	Кол. аккумуляторов	Размеры, мм		Масса, кг
			А	Б	
5.407-127.1-310	1	6	578	878	23,4
-01		8	867	1167	28,2
-02		10	1156	1456	33,0
-03		12	1445	1745	37,8
-04	2	14	867	2034	47,8
-05		16	1012	2324	51,8
-06		18	1156	2612	56,6
-07		20	1301	2902	61,4

1. Спецификацию см. лист 2.
2.* Размеры для справок.
3. Изоляторы стеклянные (поз.5) поставляются комплектно с аккумуляторами.
4. Детали (поз. 1,2 и 4) до сборки стеллажа покрыть натуральной олифой по ГОСТ 7931-76, нагретой до температуры +50°С, и окрасить эмалью серого цвета ХВ-785 по ГОСТ 7313-75. После сборки поврежденное покрытие восстановить.
5. Сборку сопрягающихся деталей произвести на клее ПВА м ТУ6-15-761-76.

Разраб.	Курган		08.90	5.407-127.1-310
Зав.сек.	Тычинин		10.90г	
Нач.отд.	Тюрин			Стеллаж типа ДС-2-1 для аккумуляторов СК-6 и СК-8 (от 6 до 20 шт.)
Н.контр.	Тычинин			

Стадия	Масса	Масштаб
Р	См. табл.	1:10
Лист 1	Листов 2	

УГППКИ ТЯЖПРОМЭЛЕКТРОПРОЕКТ ХАРЬКОВ

Инв.N подл. | Подпись и дата | Взам.инв.N

Разрез 1-1 лист 1
М1:5

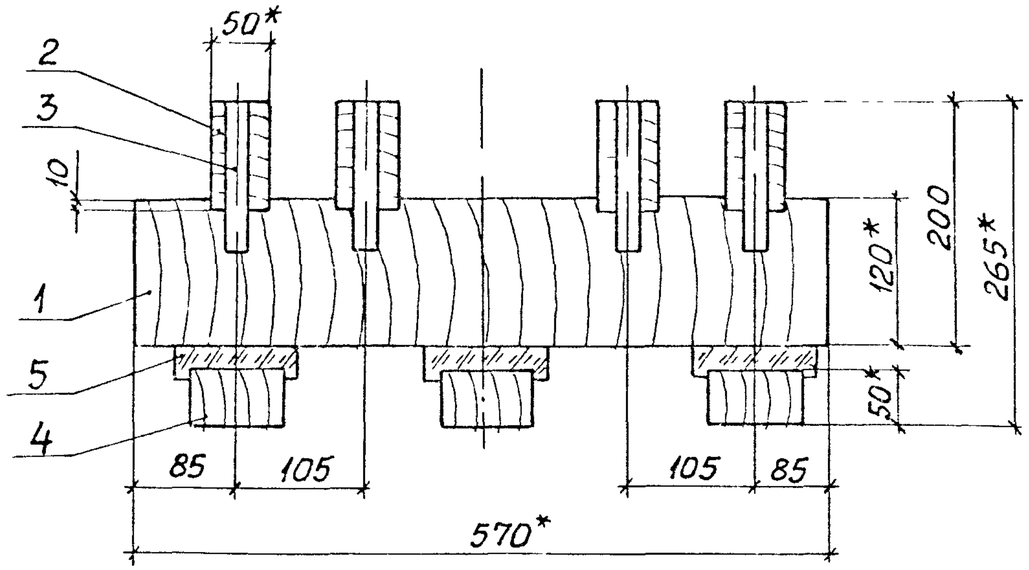

I Лист 1
М1:5

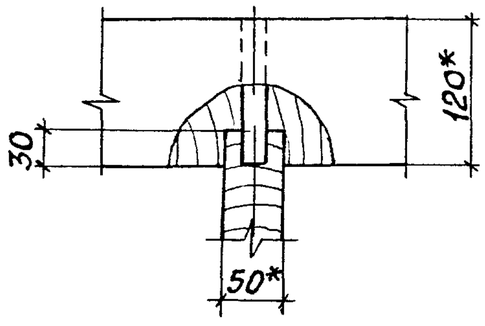

Поз.	Наименование	Кол на исполн —	01	02	03	04	05	06	07	Масса ед, кг
	Брусок сосновый									
	50х120 ГОСТ8486-86Е									
1	ℓ=570	2	2	2	2	3	3	3	3	2,4
2	ℓ=878	4								3,7
	ℓ=1167		4							4,9
	ℓ=1456			4						6,1
	ℓ=1745				4					7,3
	ℓ=2034					4				8,7
	ℓ=2324						4			9,7
	ℓ=2612							4		10,9
	ℓ=2902								4	12,1
	Брусок сосновый									
	ГОСТ8486-86Е									
3	ф20, ℓ=120	8	8	8	8	12	12	12	12	0,03
4	ф79, ℓ=50	6	6	6	6	9	9	9	9	0,2
5	Изолятор стеклянный,									
	п.3	6	6	6	6	9	9	9	9	

Инв. N подл. | Подпись и дата | Взам. инв. N

Рис.1

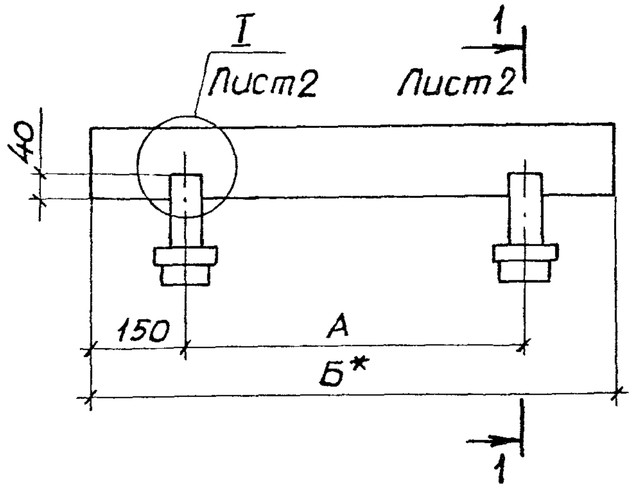

Рис.2

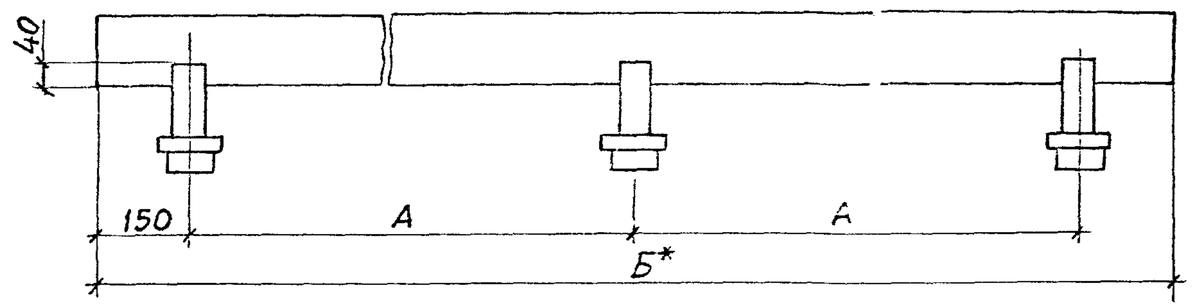

1. Спецификацию см. лист 2.
2.* Размеры для справок.
3. Изоляторы стеклянные (поз.5) поставляются комплектно с аккумуляторами.
4. Детали (поз.1,2 и 4) до сборки стеллажа покрыть натуральной олифой по ГОСТ 7931-76, нагретой до температуры +50°С, и окрасить эмалью серого цвета ХВ-785 по ГОСТ 7313-75. После сборки поврежденное покрытие восстановить.
5. Сборку сопрягающихся деталей произвести на клее ПВАмТУ6-15-761-76.

Обозначение документа	Рис.	Кол. аккумуляторов	Размеры, мм		Масса, кг
			А	Б	
5.407-127.1-320	1	6	578	878	24,4
-01		8	867	1167	29,2
-02		10	1156	1456	34,0
-03		12	1445	1745	38,8
-04	2	14	867	2034	49,3
-05		16	1012	2324	53,3
-06		18	1156	2612	58,1
-07		20	1301	2902	62,9

Разраб.	Курган		06.90
Зав.сек.	Тычинин		11.90г
Нач.отд.	Тюрин		

5.407-127.1-320

Стеллаж типа ДС-2-1 для аккумуляторов СК-10 и СК-12 (от 6 до 20 шт.)

Стадия	Масса	Масштаб
Р	См. табл.	1:10
Лист 1	Листов 2	

УГППКИ ТЯЖПРОМЭЛЕКТРОПРОЕКТ ХАРЬКОВ

Инв.№подл. | Подпись и дата | Взам.инв.№

Разрез 1-1 Лист 1
М1:5

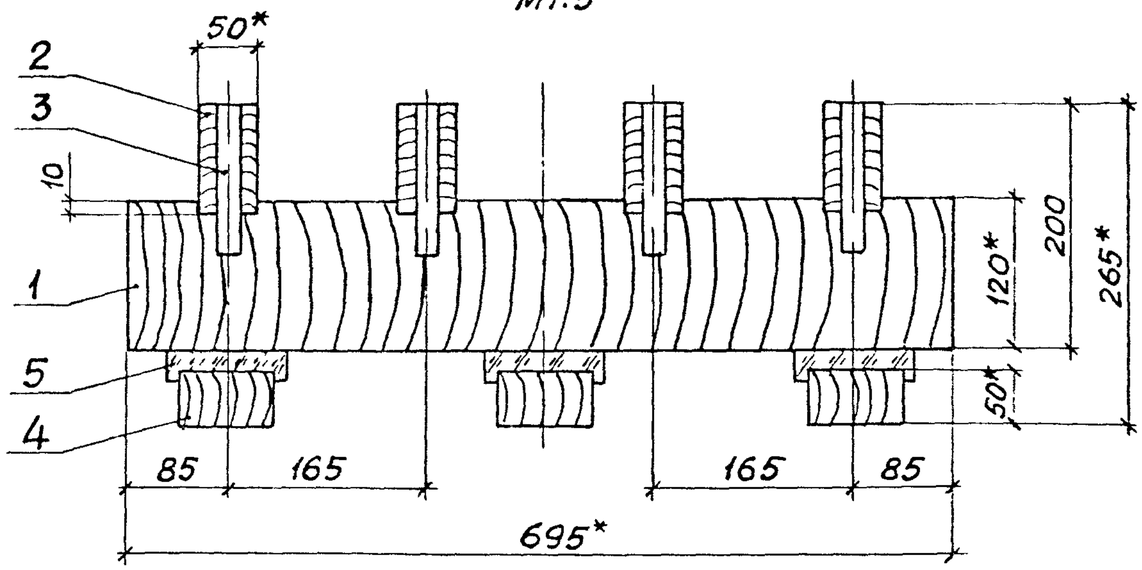

(I) Лист 1
М1:5

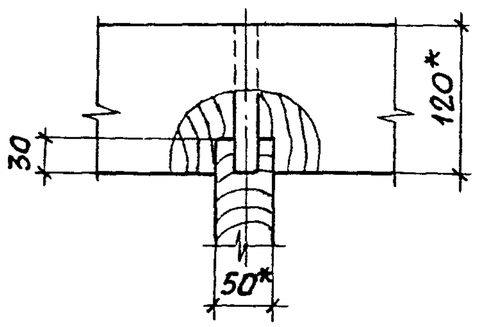

Поз.	Наименование	Кол на исполн —	01	02	03	04	05	06	07	Масса ед, кг
	Брусок сосновый									
	50х120 ГОСТ 8486-86Е									
1	ℓ=695	2	2	2	2	3	3	3	3	2,9
2	ℓ=878	4								3,7
	ℓ=1167		4							4,9
	ℓ=1456			4						6,1
	ℓ=1745				4					7,3
	ℓ=2034					4				8,7
	ℓ=2324						4			9,7
	ℓ=2612							4		10,9
	ℓ=2902								4	12,1
	Брусок сосновый									
	ГОСТ 8486-86Е									
3	ф20, ℓ=120	8	8	8	8	12	12	12	12	0,03
4	ф79, ℓ=50	6	6	6	6	9	9	9	9	0,2
5	Изолятор стеклянный,									
	п.3	6	6	6	6	9	9	9	9	

Инв.№ подл. | Подпись и дата | Взам. инв.№

Рис.1

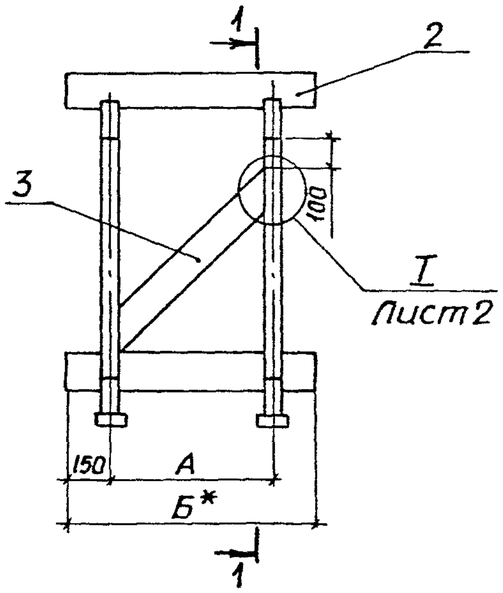

Рис.2

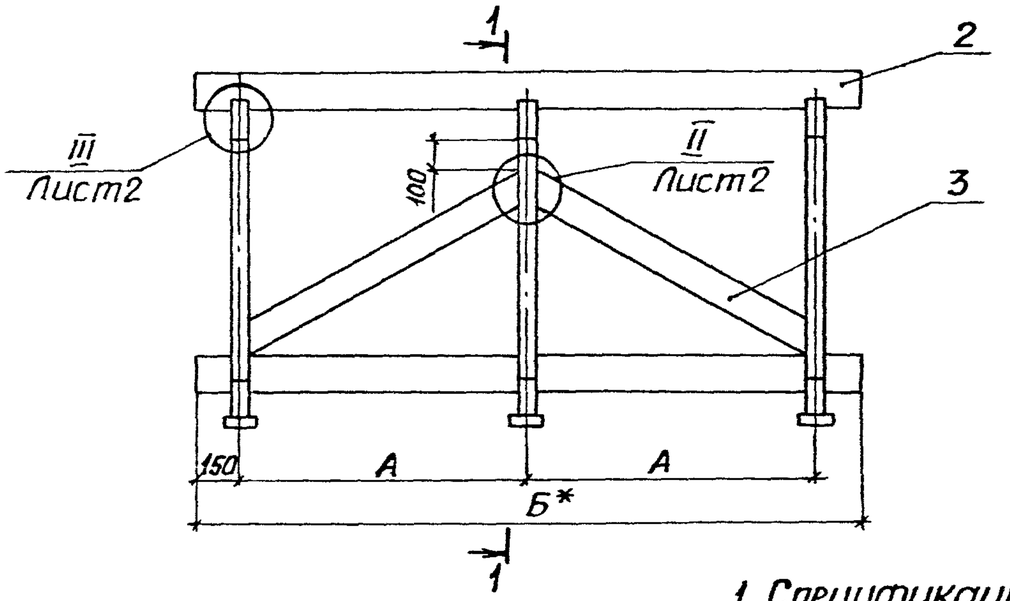

Разрез 1-1

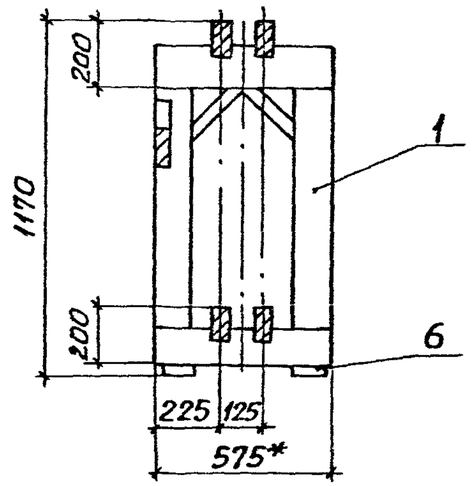

1. Спецификацию см. лист 2.

2* Размеры для справок.

3. Изоляторы стеклянные (поз.6) поставляются комплектно с аккумуляторами.

4 Раму (поз 1) и детали (поз 2, 3) до сборки стеллажа покрыть натуральной олифой по ГОСТ 7931-76, нагретой до температуры +50°С, и окрасить эмалью серого цвета ХВ-785 по ГОСТ 7313-75. После сборки поврежденное покрытие восстановить

5. Сборку сопрягающихся деталей произвести на клее ПВАМ ТУ6-15-761-76.

Обозначение документа	Рис.	Кол. аккумуляторов	Размеры, мм А	Размеры, мм Б	Масса, кг
5.407-127.1-330	1	6	568	868	48,9
-01		10	1136	1436	60,0
-02	2	16	994	2288	94,3
-03		20	1278	2856	106,1

Разраб.	Курган		08.90
Зав.сек.	Тычинин		10.91г.
Нач.отд.	Тюрин		
Н.контр.	Тычинин		

5.407-127.1-330

Стеллаж типа ДС-1-2 для аккумуляторов СК-4 и СК-5 (от 6 до 20 шт.)

Стадия	Масса	Масштаб
Р	См. табл.	1:20
Лист 1	Листов 2	

УГППКИ ТЯЖПРОМЭЛЕКТРОПРОКТ ХАРЬКОВ

Н.в.N подл. | Подпись и дата | Взам. инв.N

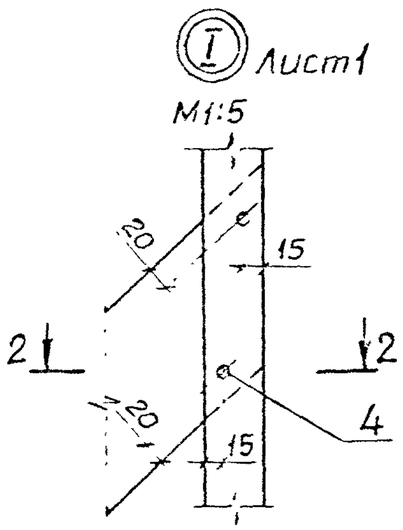

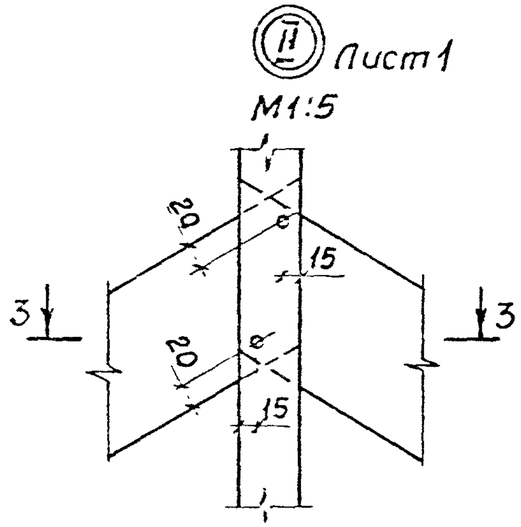

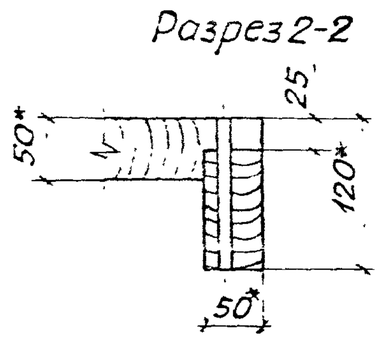

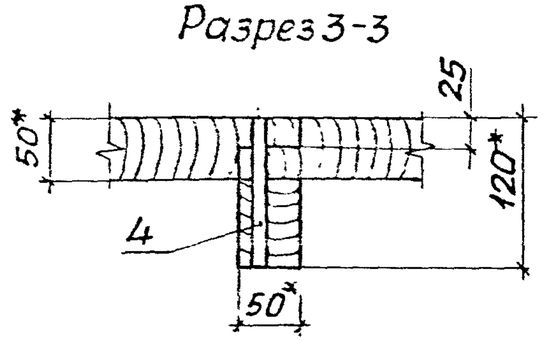

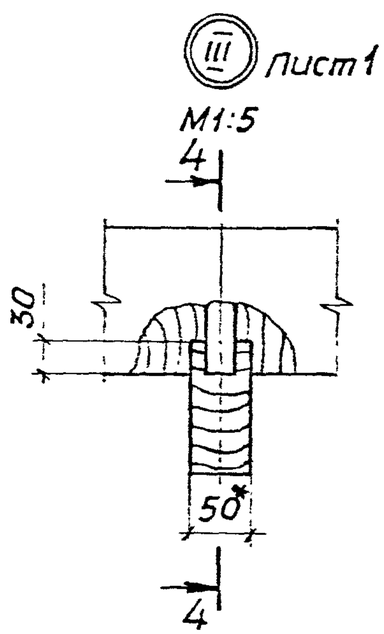

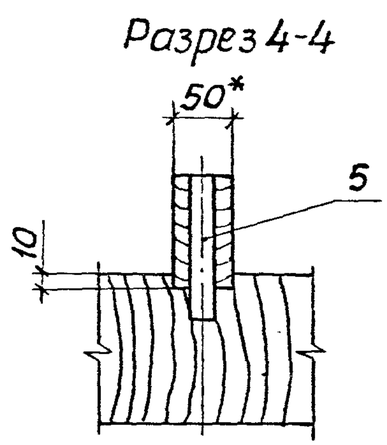

Поз.	Наименование	Кол. на исполн. —	01	02	03	Обозначение документа
1	Рама	2	2	3	3	5.407-127.1-350
	Брусок сосновый					
	50х120 ГОСТ8486-86Е					
2	ℓ=868; 14,5кг	4				
	ℓ=1436; 24,0кг		4			
	ℓ=2288; 38,0кг			4		
	ℓ=2856; 48,0кг				4	
3	ℓ=960; 4,0кг	1				
	ℓ=1260; 10,6кг			2		
	ℓ=1330; 5,6кг		1			без черт.
	ℓ=1470; 12,4кг				2	
	Брусок сосновый					
	ГОСТ8486-86Е					
4	ф10, ℓ=120; 0,01кг	4	4	6	6	
5	ф20, ℓ=120; 0,2кг	8	8	12	12	
6	Изолятор стеклянный,					
	ПЗ	4	4	6	6	

Инв.N подл. | Подпись и дата | Взам.инв.N

Рис.1

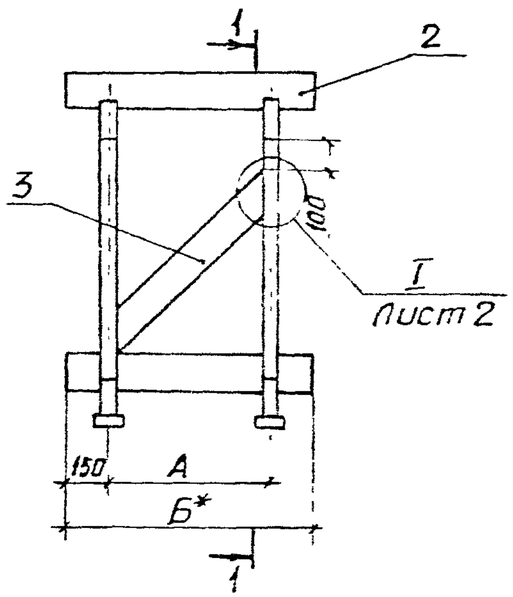

Рис.2

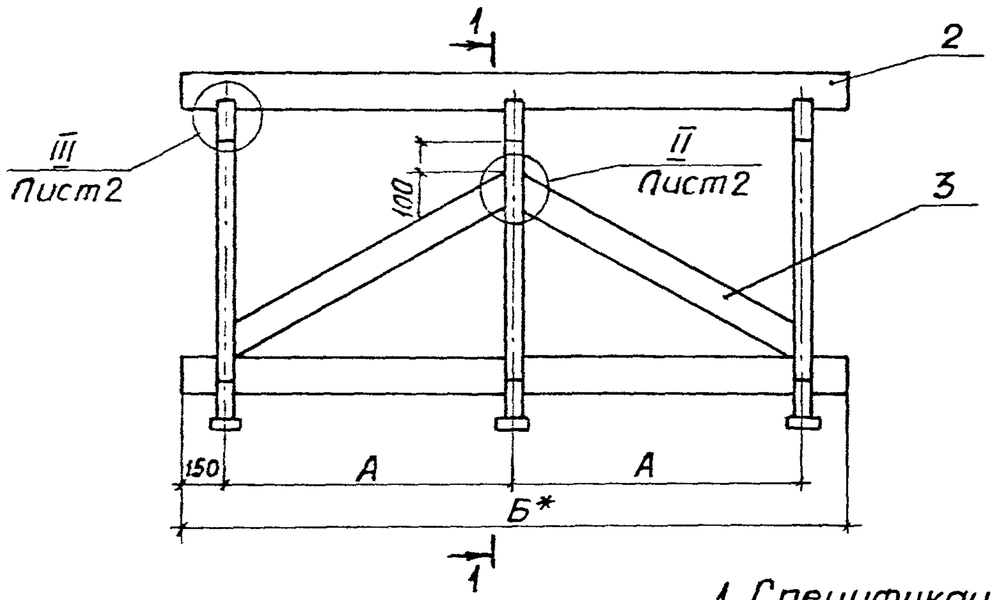

Разрез 1-1

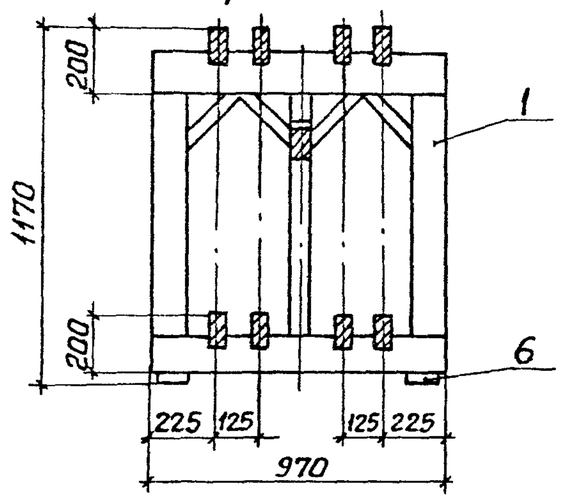

1. Спецификацию см. лист 2.
2.* Размеры для справок.
3. Изоляторы стеклянные (поз.6) поставляются комплектно с аккумуляторами.
4. Раму (поз.1) и детали (поз.2, 3) до сборки стеллажа покрыть натуральной олифой по ГОСТ 7931-76, нагретой до температуры +50°С, и окрасить эмалью серого цвета ХВ-785 по ГОСТ 7313-75. После сборки поврежденное покрытие восстановить.
5. Сборку сопрягающихся деталей произвести на клее ПВАМ ТУ6-15-761-76.

Обозначение документа	Рис.	Кол. аккумуляторов	Размеры, мм		Масса, кг
			А	Б	
5.407-127.1-340	1	12	568	868	77,4
-01		20	1136	1436	98,0
-02	2	32	994	2288	153,2
-03		40	1278	2856	175,0

Разраб.	Курган		08.90г.
Зав.сек.	Тычинин		10.90г.
Нач.отд.	Тюрин		
Н.контр.	Тычинин		

5.407-127.1-340

Стеллаж типа ДС-2-2 для аккумуляторов СК-4 и СК-5 (от 12 до 40 шт)

Стадия	Масса	Масштаб
Р	См. табл.	1:10
Лист 1	Листов 2	

УГППКИ ТЯЖПРОМЭЛЕКТРОПРОЕКТ ХАРЬКОВ

Инв. № подл. | Подпись и дата | Взам. инв. №

Копировал

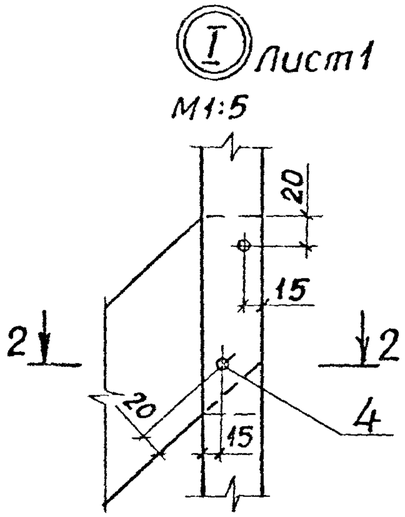

Разрез 2-2

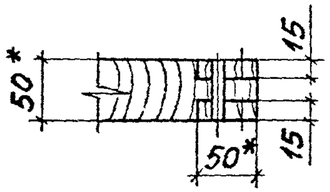

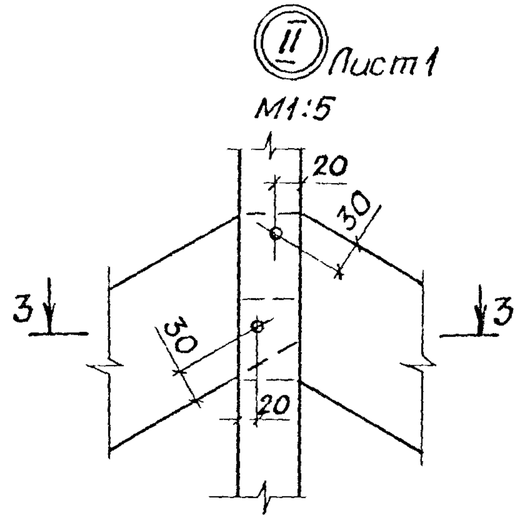

Разрез 3-3

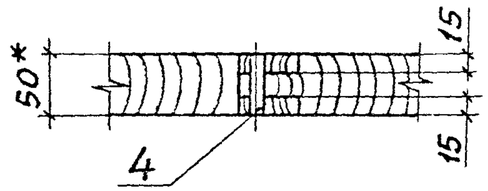

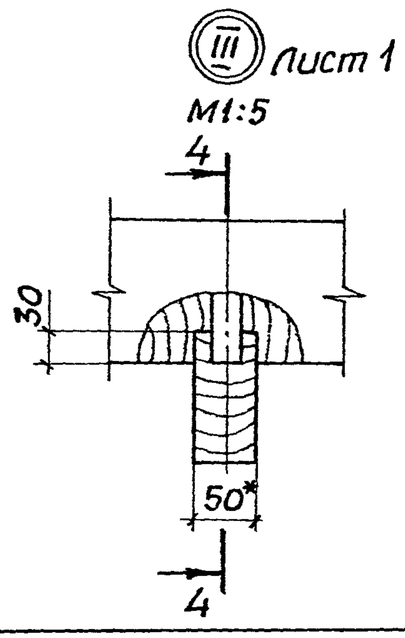

Разрез 4-4

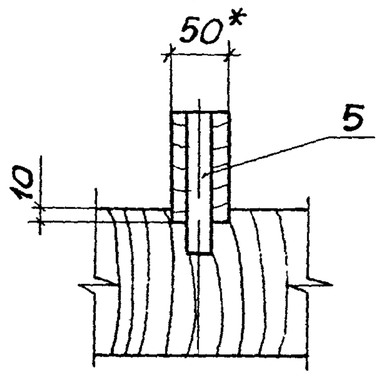

Поз	Наименование	Кол. на исполн				Обозначение документа
		—	01	02	03	
1	Рама	2	2	3	3	5.407-127.1-350 -01
	Брусок сосновый					
	50х120 ГОСТ 8486-86Е					
2	ℓ=868; 29,0 кг	8				
	ℓ=1436; 48,0 кг		8			
	ℓ=2288; 76,0 кг			8		
	ℓ=2856; 96,0 кг				8	
3	ℓ=960; 4,0 кг	1				
	ℓ=1260; 10,6 кг			2		
	ℓ=1330; 5,6 кг		1			без черт
	ℓ=1470; 12,4 кг				2	
	Брусок сосновый					
	ГОСТ 8486-86Е					
4	ф10, ℓ=50; 0,005 кг	8	8	12	12	
5	ф20, ℓ=120; 0,2 кг	16	16	24	24	
6	Изолятор стеклянный,					
	п3	6	6	9	9	

Инв. N подл. | Подпись и дата | Взам. инв. N

Рис.1

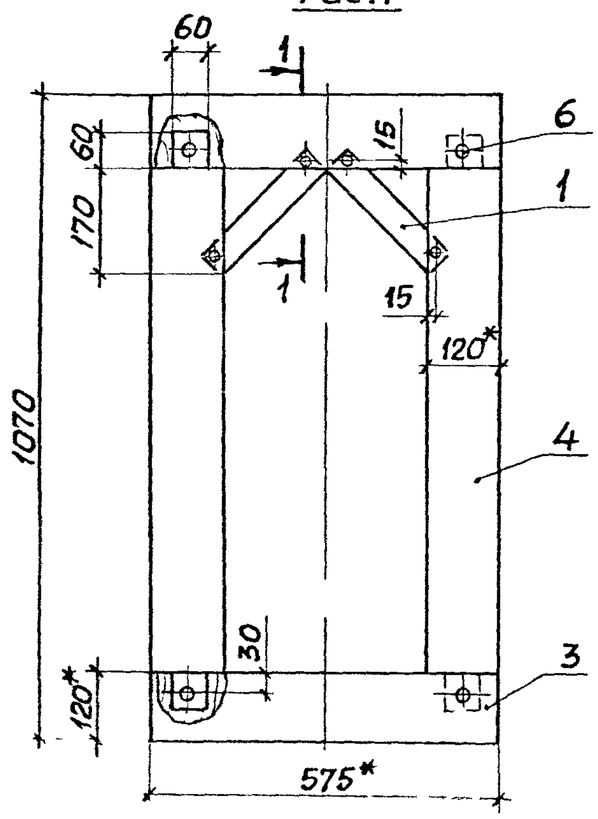

Рис.2

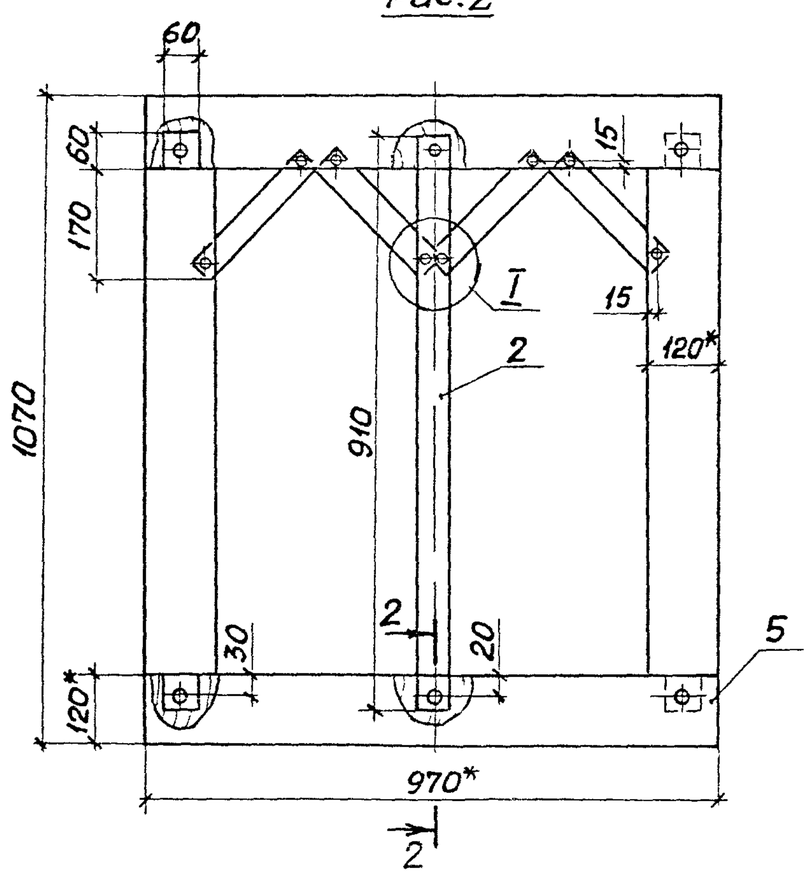

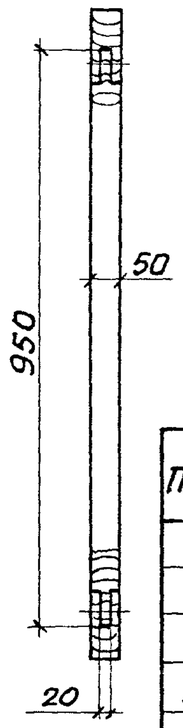

Разрез 1-1
М 1:2

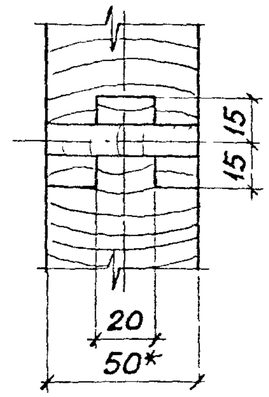

Разрез 2-2
М 1:2

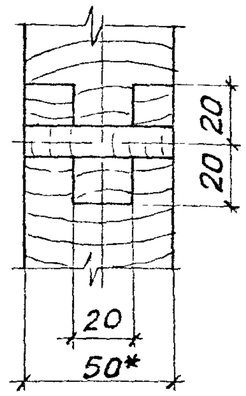

I
М1:5

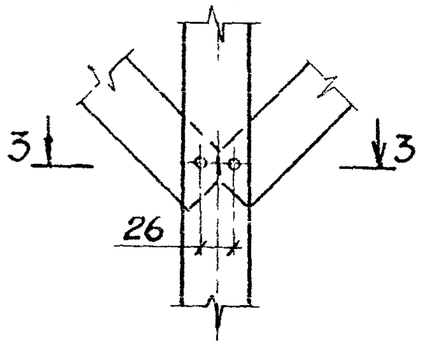

Разрез 3-3

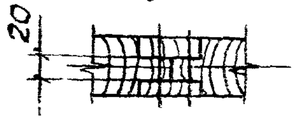

Поз.	Наименование	Кол на		Масса ед, кг
		–	01	
	Брусок сосновый			
	50х50ГОСТ8486-86Е			
1	ℓ=235	2	4	0,4
2	ℓ=910		1	1,6
	Брусок сосновый			
	50х120ГОСТ8486-86Е			
3	ℓ=575	2		2,4
4	ℓ=950	2	2	4,0
5	ℓ=970		2	4,1
6	Брусок сосновый			
	ф10ГОСТ8486-86Е, ℓ=50	8	14	
	Масса рамы, кг	13,6	19,4	

Обозначение документа	Рис
5.407-127.1-350	1
-01	2

* Размеры для справок

Разраб	Курган		08.90
Зав сек.	Тычинин		10.90г
Нач отд	Тюрин		
Н контр.	Тычинин		

5.407-127.1-350

Рама

Стадия	Масса	Масштаб
Р	См табл.	1:10
Лист	Листов 1	

УГППКИ ТЯЖПРОМЭЛЕКТРОПРОЕКТ ХАРЬКОВ

Взам инв N | Подпись и дата | Инв N подл.