ТИПОВАЯ ДОКУМЕНТАЦИЯ НА КОНСТРУКЦИИ, ИЗДЕЛИЯ
И УЗЛЫ ЗДАНИЙ И СООРУЖЕНИЙ

СЕРИЯ 5.407-151

УСТАНОВКА СВЕТИЛЬНИКОВ С ЛЮМИНЕСЦЕНТНЫМИ ЛАМПАМИ И ПРОКЛАДКА ГРУППОВЫХ ОСВЕТИТЕЛЬНЫХ СЕТЕЙ НА ФЕРМАХ

ВЫПУСК 3
УЗЛЫ УСТАНОВКИ СВЕТИЛЬНИКОВ НА ФЕРМАХ ИЗ КРУГЛЫХ ТРУБ РАБОЧИЕ ЧЕРТЕЖИ

Разработаны
ВНИПИ ТЯЖПРОМЭЛЕКТРОПРОЕКТ

Утверждены
техническим заданием от 22.03.91 г.
Введены в действие с 01.01.92 г.
ВНИПИ ТЯЖПРОМЭЛЕКТРОПРОЕКТ
приказ от 25.11.91 г. № 81

Главный инженер института А.Г.Смирнов
Начальник технического отдела Л.Б.Подгельф
Начальник отдела типового проектирования Н.И.Ивкин

© АПП ЦИТП 1992

Обозначение	Наименование	стр.
5.407-151.3-01	Однорядная подвеска	
	светильников на подвесках	
	вдоль ферм. Пример	3
5.407-151.3-02	Двухрядная подвеска	
	светильников на подвесках	
	вдоль ферм. Пример	4
5.407-151.3-03	Однорядная установка	
	светильников на закрепах	
	вдоль ферм. Пример	5
5.407-151.3-04	Двухрядная установка	
	светильников на закрепах	
	вдоль ферм. Пример	6
5.407-151.3-05	Однорядная установка	
	светильников на кронштейнах	
	односторонних вдоль ферм. Пример	7
5.407-151.3-06	Однорядная установка	
	светильников на кронштейнах	
	двухсторонних вдоль ферм.	
	Пример.	8
5.407-151.3-07	Двухрядная установка	
	светильников на кронштейнах	
	двухсторонних вдоль ферм.	
	Пример.	9
5.407-151.3-08	Однорядная установка	
	светильников на подвесах ПП-1000	
	поперек ферм. Пример	10
5.407-151.3-09	Двухрядная установка	
	светильников на подвесах ПП-1000	
	поперек ферм.	11
5.407-151.3-10	Подвес ПТ-500	12
5.407-151.3-11	Подвес ПТ-1000	13
5.407-151.3-12	Подвес ПТ-1500	14

Обозначение	Наименование
5.407-151.3-13	Подвес ПТ-2000
5.407-151.3-14	Подвес ПТ-2500
5.407-151.3-15	Подвес ПТ-3000
5.407-151.3-16	Подвес тросовый
5.407-151.3-17	Закреп
5.407-151.3-18	Кронштейн односторонний
5.407-151.3-19	Кронштейн двухсторонний
5.407-151.3-20	Хомут
5.407-151.3-21	Скоба
5.407-151.3-22	Полухомут

Разраб.	Шелепкова	5.407-151.3
Провер.	Орлова	
Гл.спец.	Ивкин	
Н.контр.	Алексеев	Содержание

Стадия | Лист | Листов
Р | 2 | 2
ТЕЖПРОМЭЛЕКТРОМОНТАЖ

Инв.№ подл. | Подп. и дата | Взам.инв.№

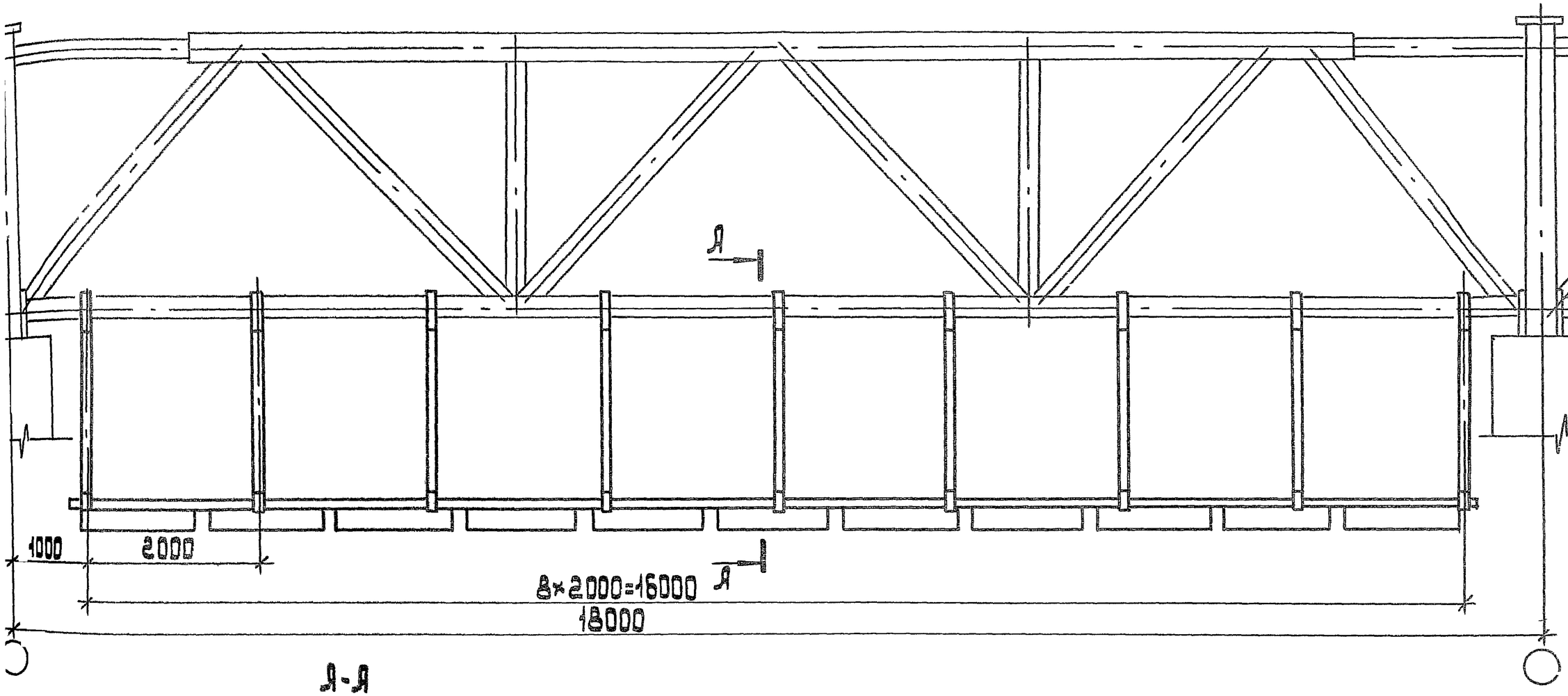

Я-Я

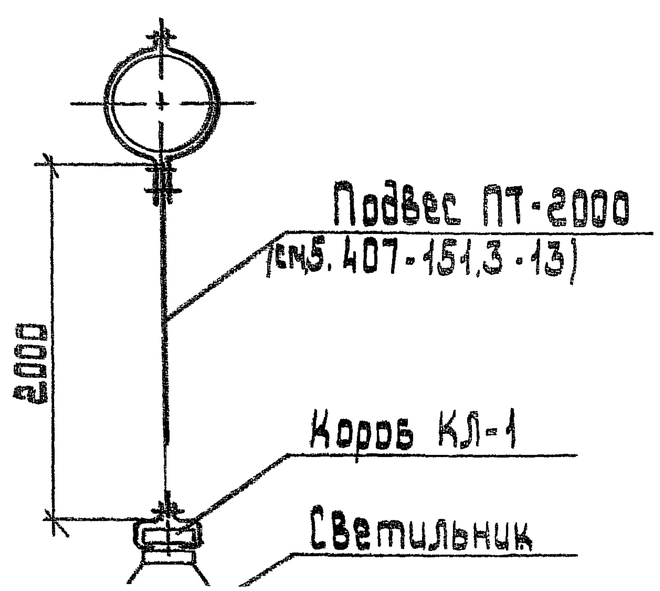

Разраб.	Платонова		5.407-151.3-01
Пров.Вер.	Орлова		Однорядная подвеска светильников на подвесах вдоль ферм.
Нач.отд.	Шёкин		

Стадия	Лист	Листов
Р		1

Тех.пров. Ленгипроэлектропроект имени С.Я. Окуневского

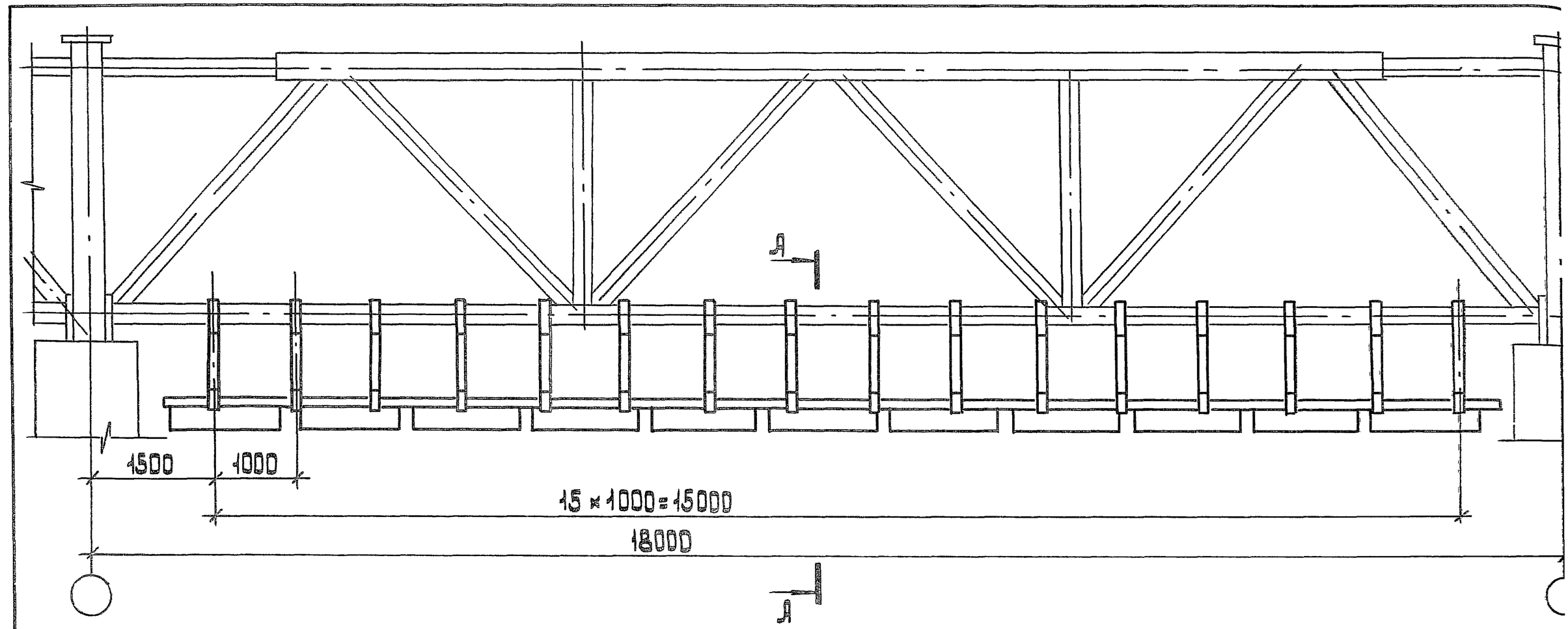

А-А

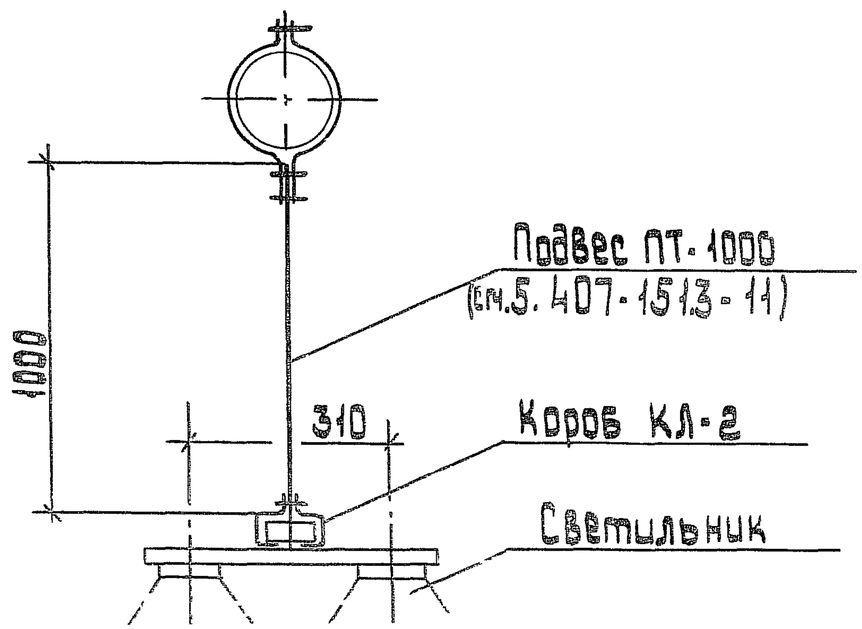

Разраб.	Платонова		
Провер.	Орлова		
Нач.отд.	Ивкин		

5.407-151.3-02

Двухрядная подвеска светильников на подвесах вдоль ферм.

Стадия	Лист
Р	

Тяжпроэкмонтажпроект

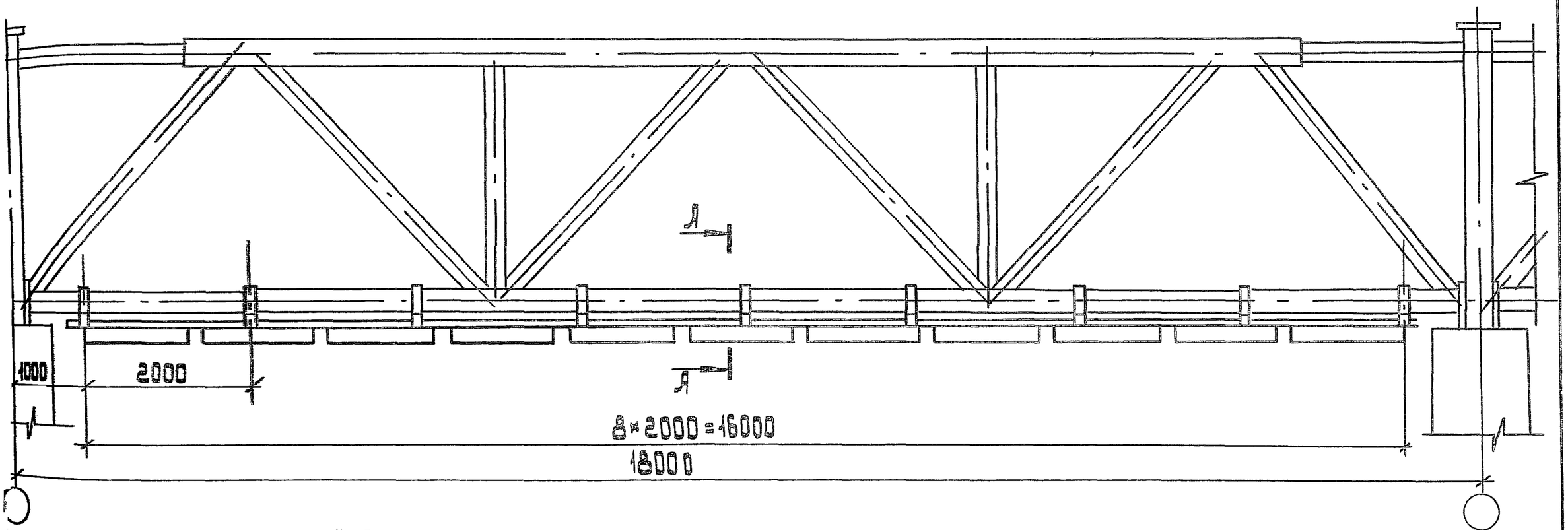

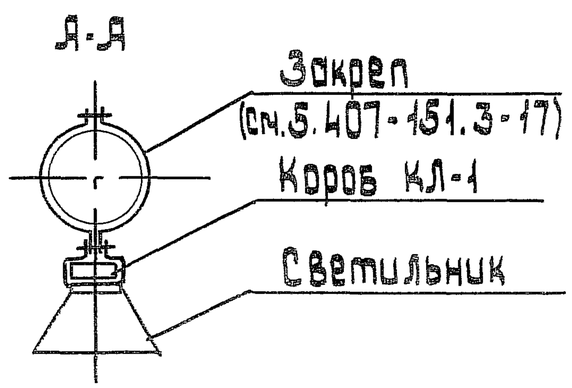

Разраб.	Платонова			5.407-151.3-03
Провер.	Орлова			
Нач.отд.	Цвкин			Однорядная установка светильников на закрепах вдоль ферм. причер.
Н.контр.	Алексеев		11 91	

Стадия	Лист	Листов
Р		1

ВНИПИ Тяжпромэлектропроект имени Ф.Б. Якубовского МЭС СССР

25265-04 6

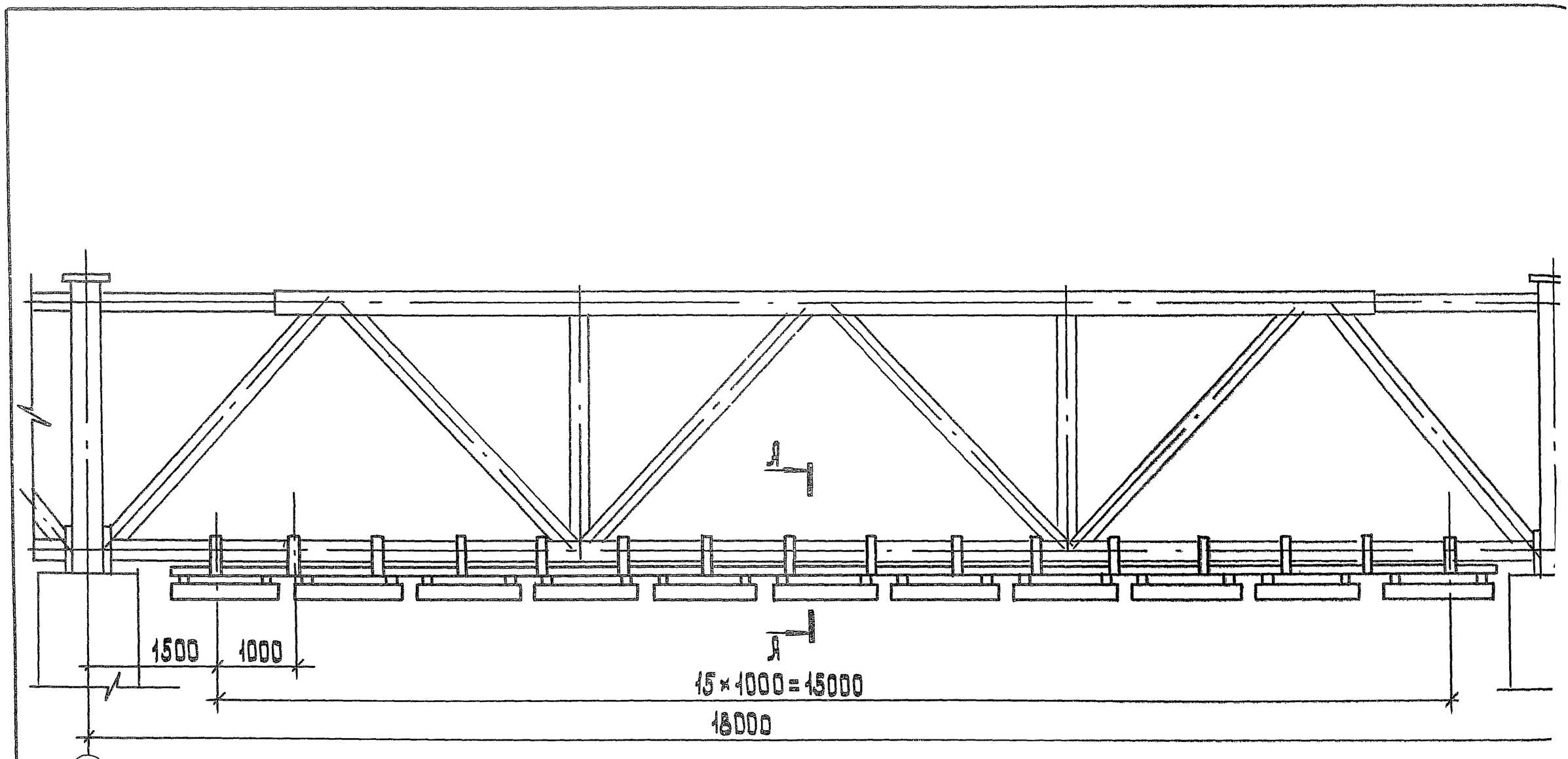

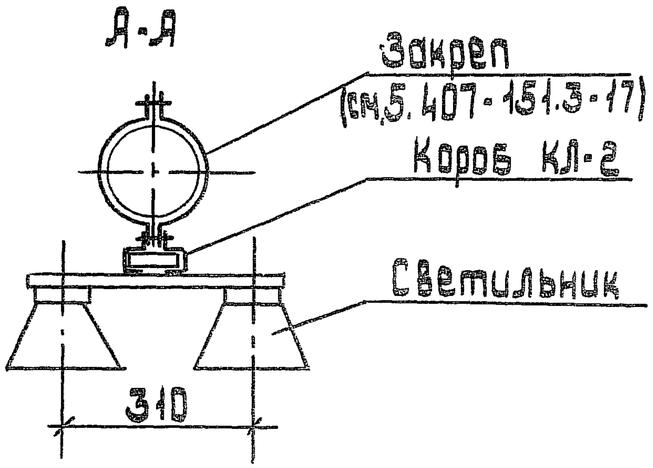

Разраб.	Платонова		
Пров.Вер.	Орлова		
Нач.отд.	Цвкин		

5.407-151.3-04

Двухрядная установка светильников на закрепах

Стадия	Лист	Листов
Р		

ТАЖПРОМЗЛ имени Ф.Э.Дзержинского

Подп. | Подп. и дата | Взам.инв.№

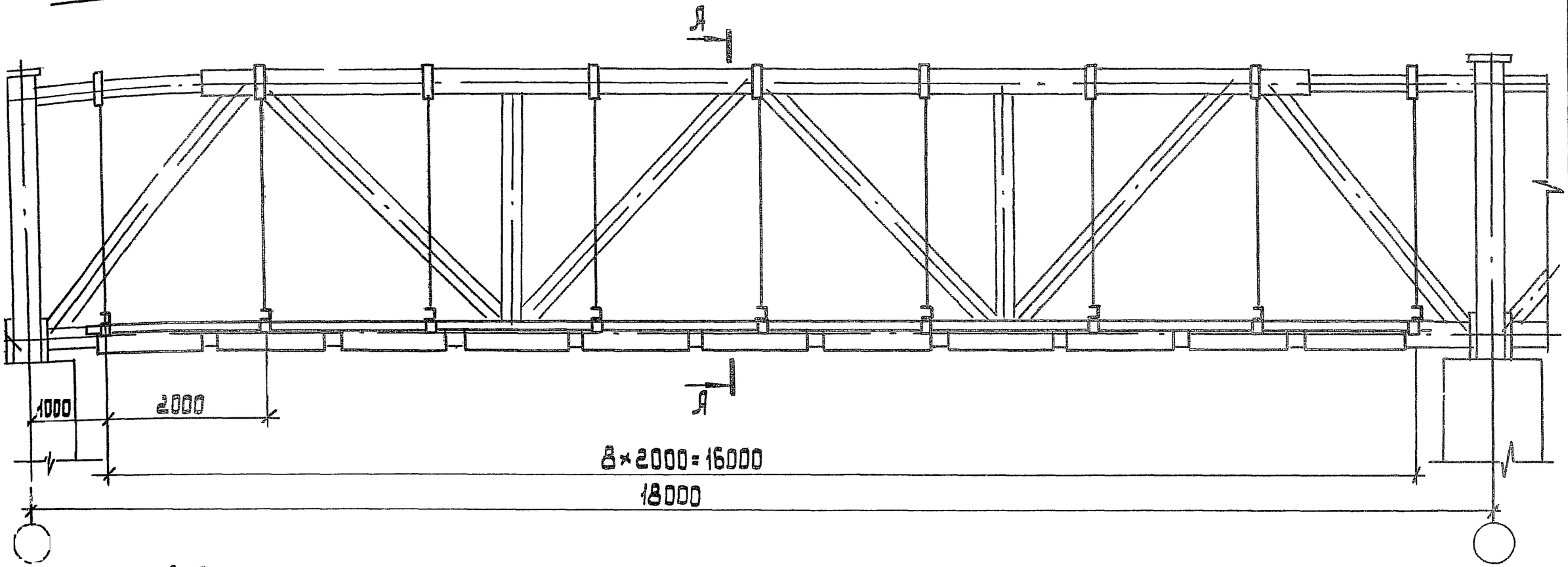

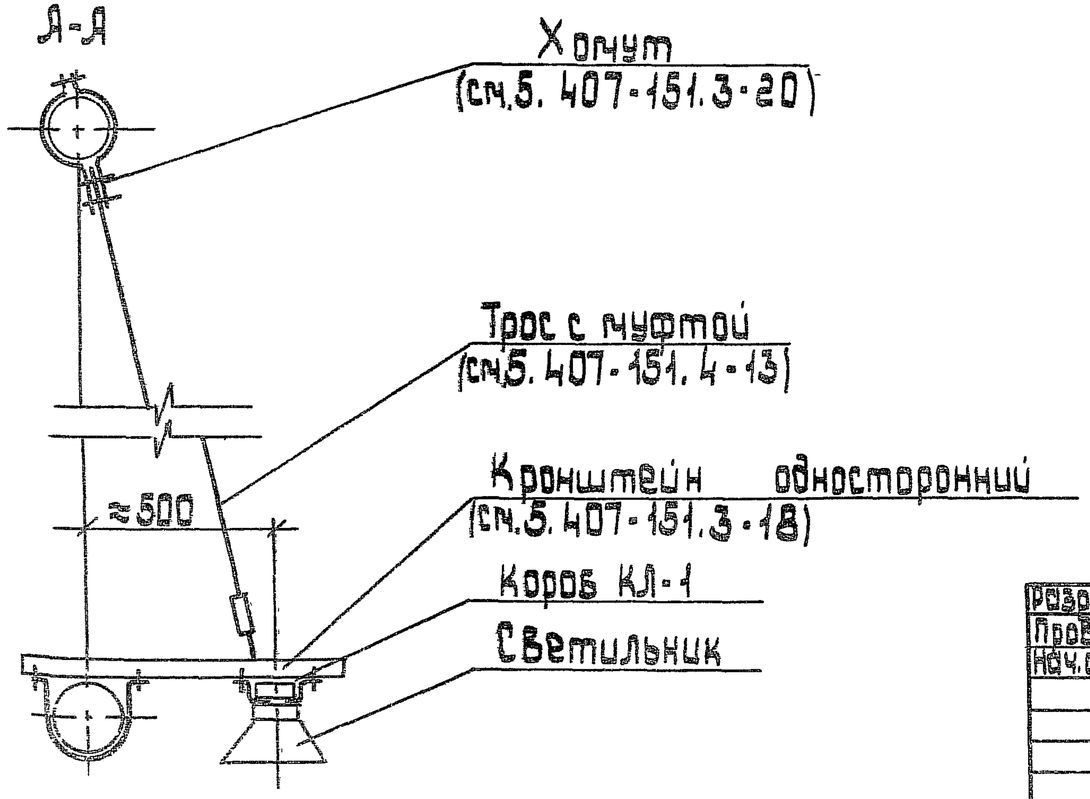

Разраб.	Плотникова		5.407-151.3-05
Провер.	Орлова		
Нач.отд.	Ивкин		
Н.контр.	Рассказова		

Однорядная установка светильников на кронштейнах односторонних вдоль фарм. Пример.

Стадия	Лист	Листов
Р		1

Институт Промэлектропроект имени М.Р.Мильевского

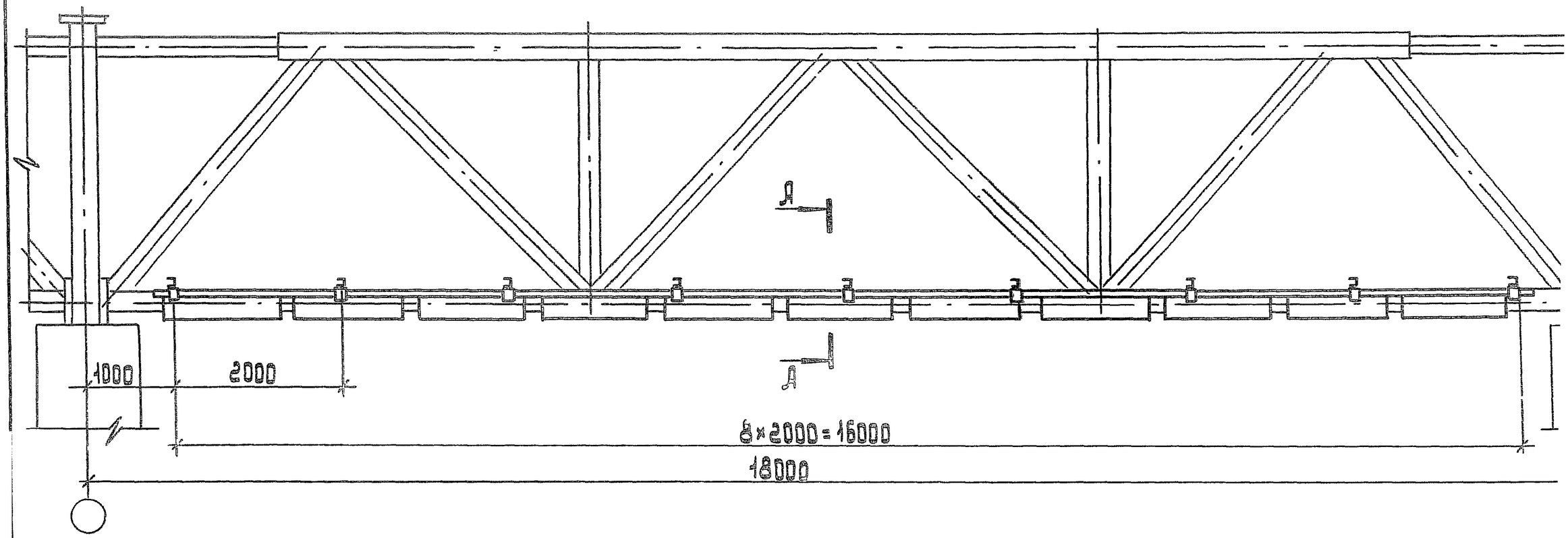

А-А

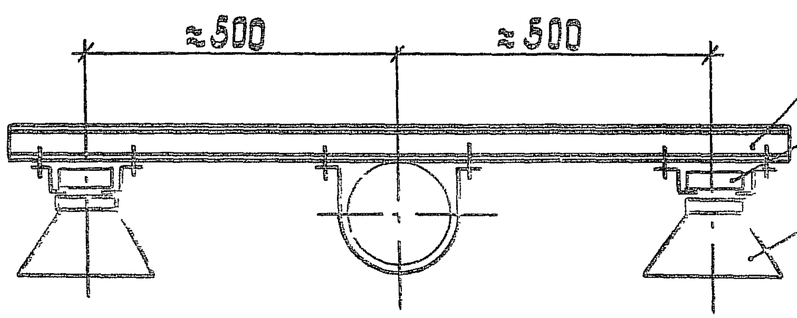

Кронштейн двухсторонний (см. 5.407-151.3-19)

Короб КЛ-1

Светильник

Разраб.	Платонова		5.407-151.3-06
Провер.	Орлова		
Нач.отд.	Ивкин		Однорядная установка светильников на кронштейнах двухсторонних вдоль фасада.

Стадия Р

ТяжПроМонтаж

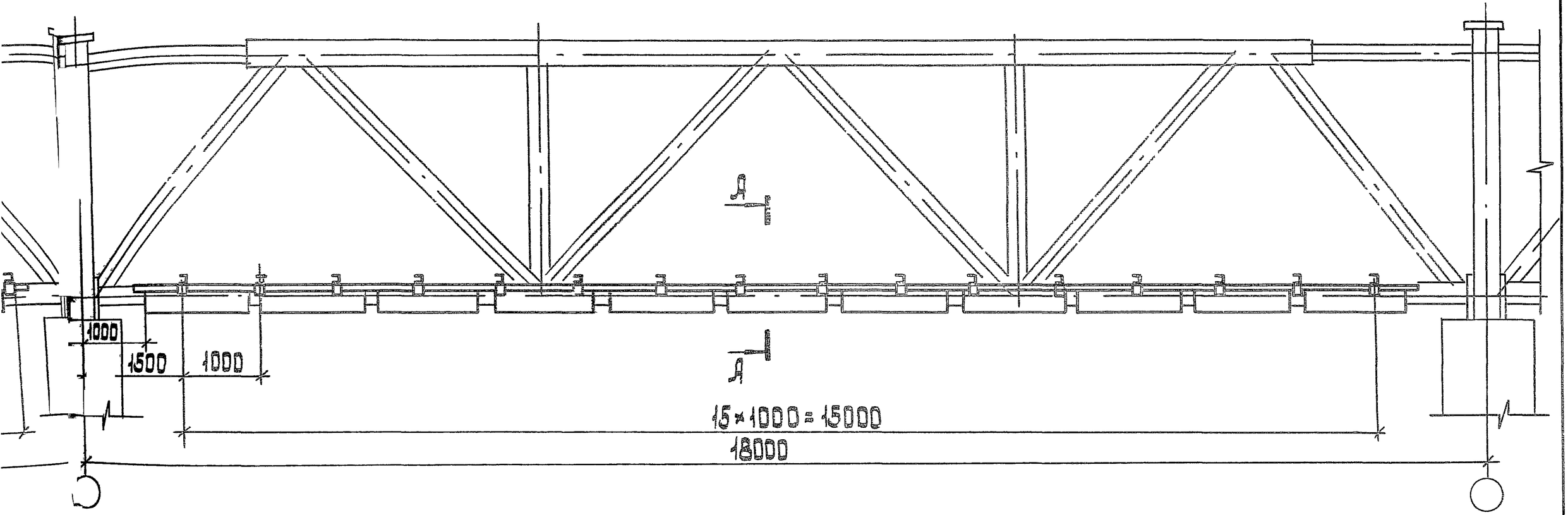

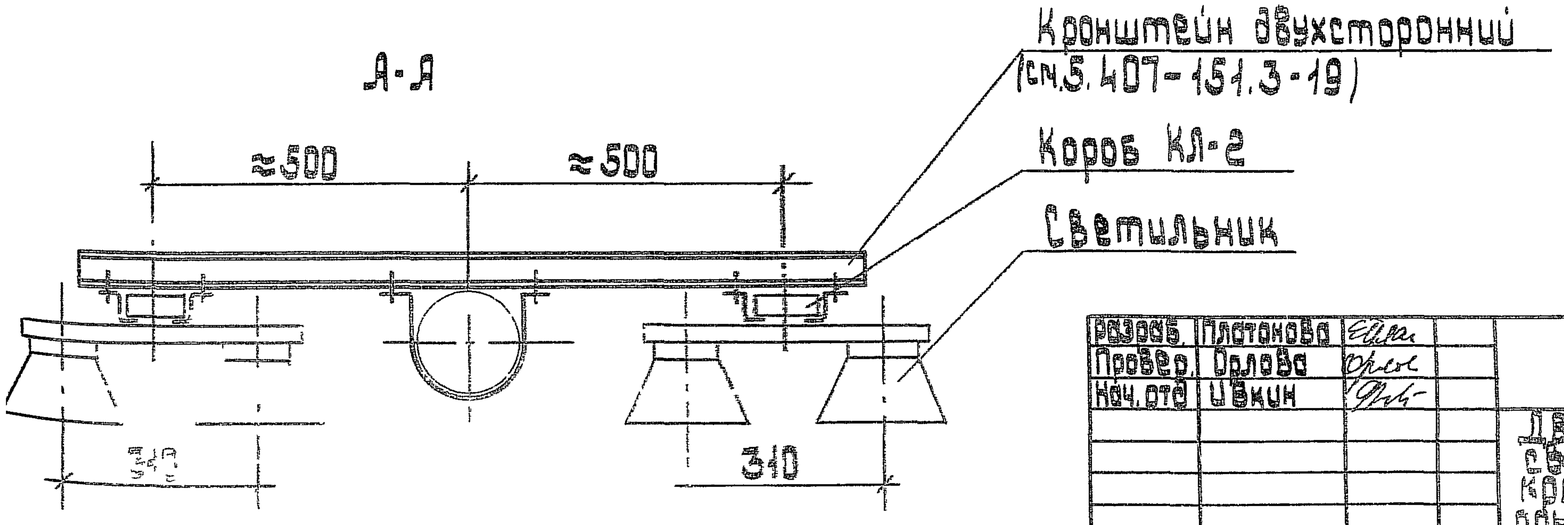

Разраб.	Плотонова			5.407-151.3-07
Провер.	Орлова			
Нач.отд.	Швкин			Двухрядная установка светильников на кронштейнах двухсторонних вдоль ферм. Прилев.
Н.контр.	Алексеев		11.91	

Стадия	Лист	Листов
Р		4

ЭНИПИ Тяжпромэлектропроект имени Ф.Б.Якубовского МОСКВА

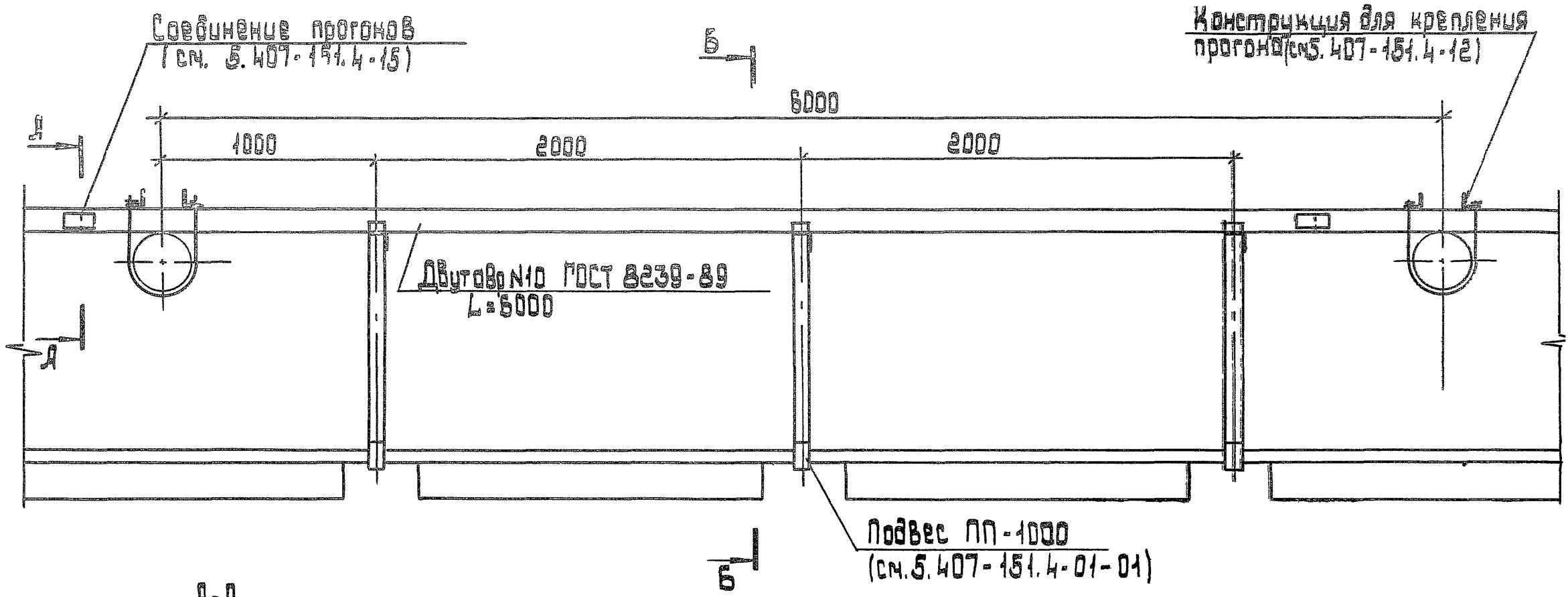

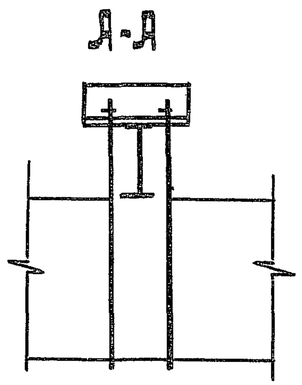

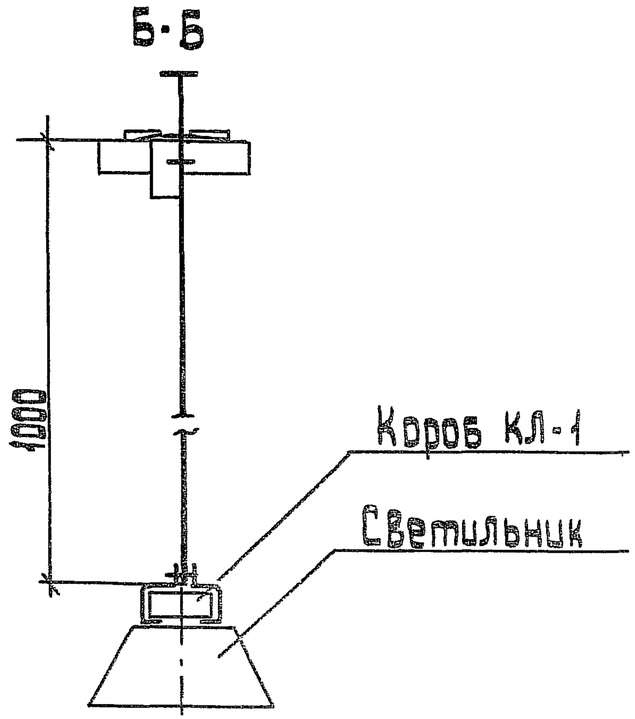

Разраб.	Платонова		
Провер.	Орлова		
Нач.отд.	Цвкин		
Н.контр.	Алексеева		

5.407-151.3-08

Однорядная установка светильников на подвесах ПП-1000 поперек трасс Подвес

Стадия	Лист
Р	

Тяжпромэлектропроект имени Ф.Б.Якубовского

Инв.№ подл. | Подп. и дата | Взам.инв.№

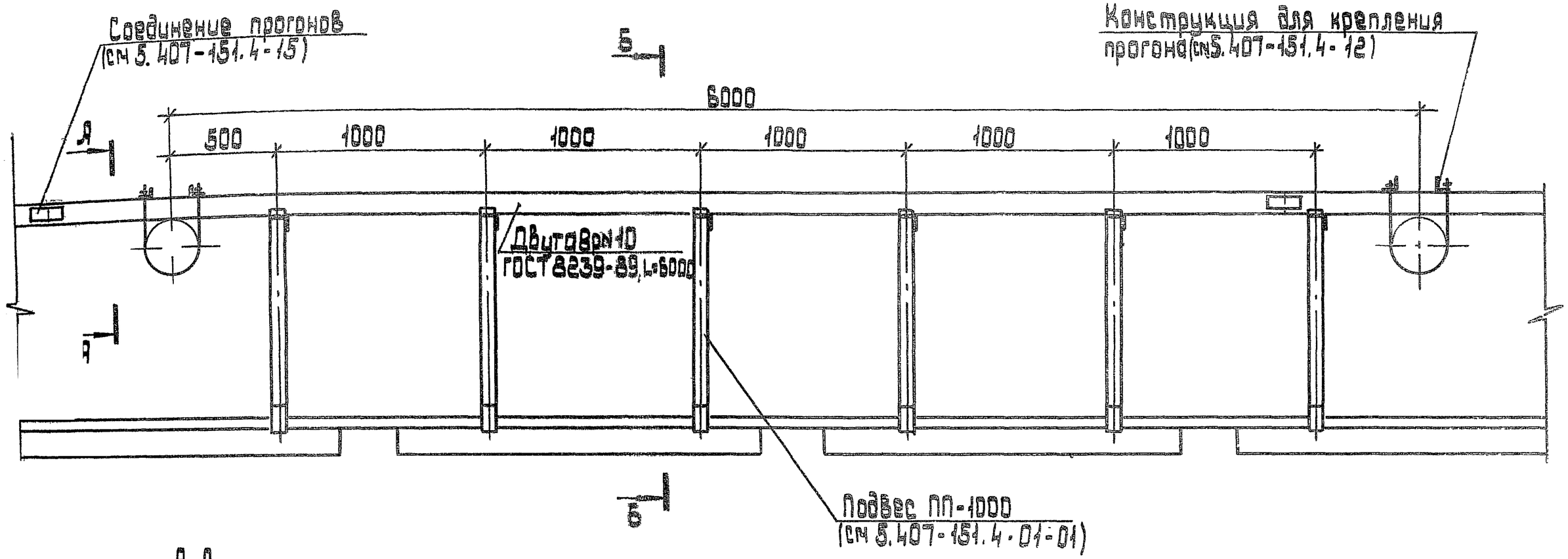

А А

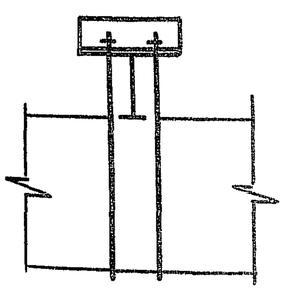

Б-Б

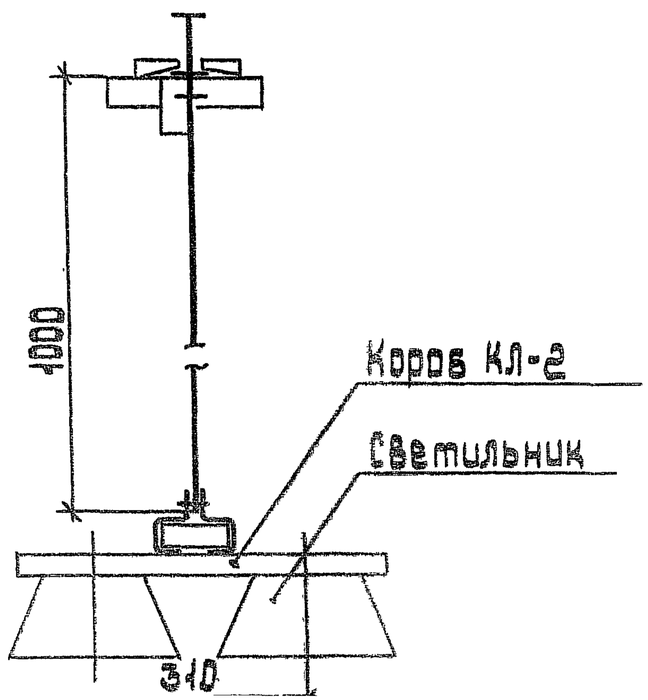

Разраб.	Плетнева		
Провер.	Орлова		
Нач. отд.	Цвикин		

5.407-151.3-09

Двухрядная установка светильников на подвесах ПП-1000

Стадия	Лист	Листов
Р		1

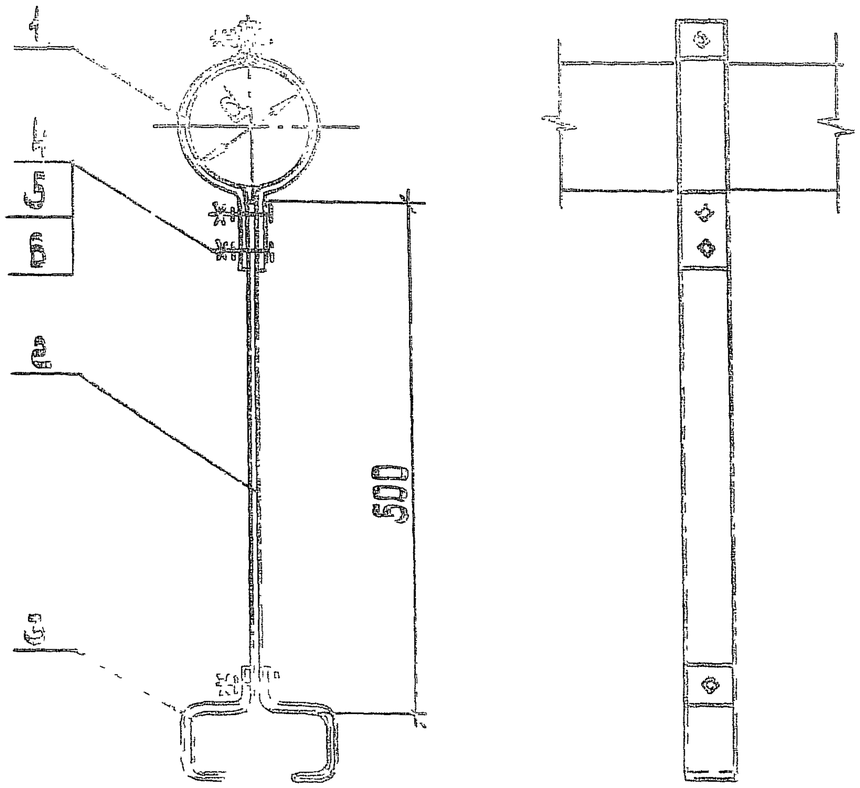

Обозначение	d, мм	Масса, кг
5.407-151.3-10	102	1,22
-01	114	1,26
-02	127	1,3
-03	152	1,38
-04	159	1,4
-05	168	1,44
-06	219	1,6
-07	273	1,8

Поз.	Наименование	Кол. на исполн.								Обозн. докум.
			01	02	03	04	05	06	07	
1	Полухомут	2								5.407-1
	Полухомут		2							
	Полухомут			2						
	Полухомут				2					
	Полухомут					2				
	Полухомут						2			
	Полухомут							2		
	Полухомут								2	
2	Полоса К10 6у2									
	ТУ 36-1434-82									
	ℓ=500	1	1	1	1	1	1	1	1	
3	Подвес тросовый									
	КЛ-ПТУ3	1	1	1	1	1	1	1	1	
	ТУ 36-13-80									
4	Болт М8-6g×30.58									
	ГОСТ 7798-70	3	3	3	3	3	3	3	3	
5	Гайка М8-6Н.5									
	ГОСТ 5915-70	3	3	3	3	3	3	3	3	
6	Шайба 8.04									
	ГОСТ 11371-78	6	6	6	6	6	6	6	6	

Разраб.	Платонова		5.407-151.3-10
Провер.	Орлова		
Нач.отд.	Шакин		
			Лист 1
			Подвес ПТ-500

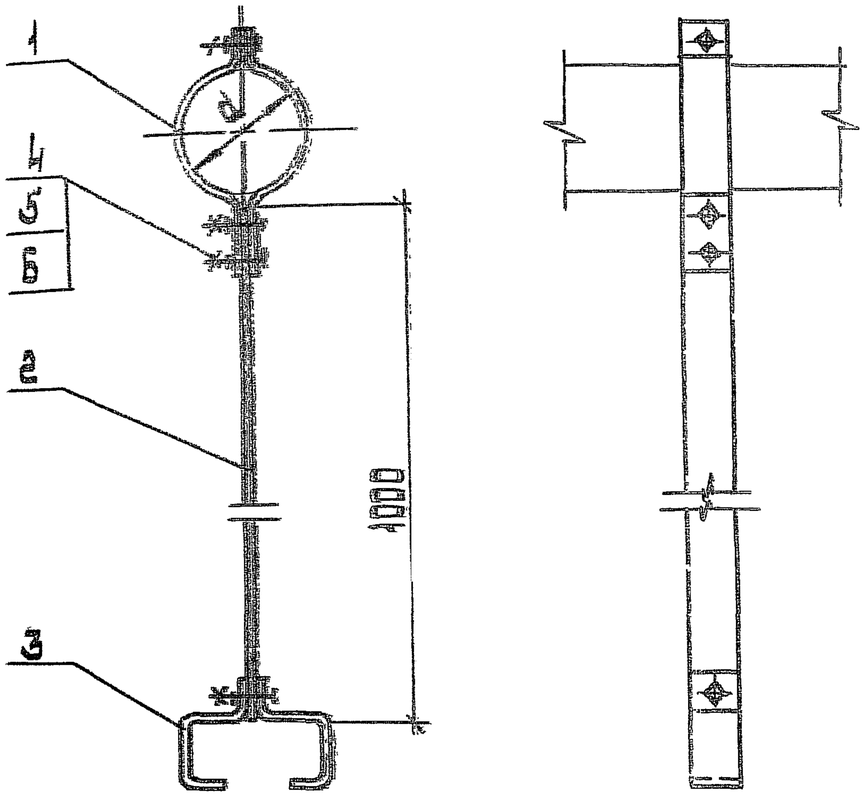

Поз.	Наименование	Кол. на исполн.								Обозначение документа
			01	02	03	04	05	06	07	
1	Полухомут	2								5.407-151.3-22
	Полухомут		2							-01
	Полухомут			2						-02
	Полухомут				2					-03
	Полухомут					2				-04
	Полухомут						2			-05
	Полухомут							2		-06
	Полухомут								2	-07
2	Полоса К 106 У2									
	ТУ 36-1434-82									
	ℓ=1000	1	1	1	1	1	1	1	1	
3	Подвес тросовый									
	КЛ-ПТУ3	1	1	1	1	1	1	1	1	
	ТУ 36-13-80									
4	Болт М8-6g×30.58									
	ГОСТ 7798-70	3	3	3	3	3	3	3	3	
5	Гайка М8-6Н.5									
	ГОСТ 5915-70	3	3	3	3	3	3	3	3	
6	Шайба 8.04									
	ГОСТ 11371-78	6	6	6	6	6	6	6	6	

Обозначение	d, мм	Масса, кг
5.407-151.3-11	102	1,72
-01	114	1,76
-02	127	1,8
-03	152	1,88
-04	159	1,9
-05	168	1,94
-06	219	2,1
-07	273	2,3

Разраб.	Плотникова		
Провер.	Орлова		
Нач.отд.	Цвкин		
Н.контр.	Калюкозов		11.84

5.407-151.3-11

Подвес ПТ-1000

Стадия	Лист	Листов
Р		3

ТяжпромэлектроПроект имени Ф.Э. Дзержинского Москва

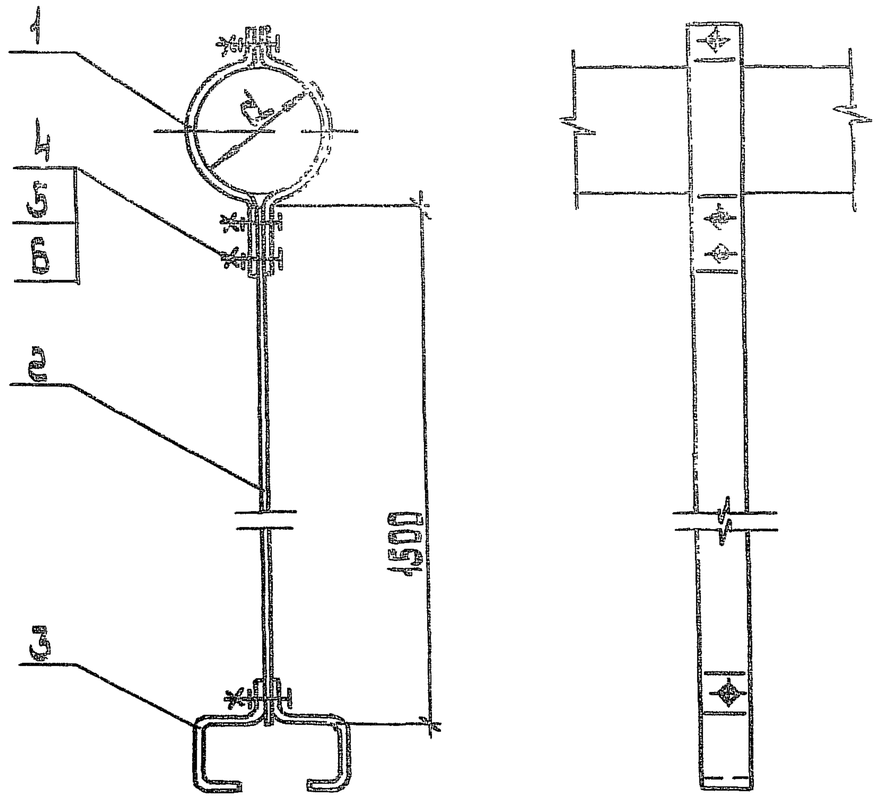

Поз.	Наименование	Кол. на исполн.								Обозначен бокучени
			01	02	03	04	05	06	07	
1	Полухомут	2								5.407-151.2
	Полухомут		2							
	Полухомут			2						
	Полухомут				2					
	Полухомут					2				
	Полухомут						2			
	Полухомут							2		
	Полухомут								2	
2	Полоса К-106 У2									
	ТУ36-1434-82									
	ℓ=1500	1	1	1	1	1	1	1	1	
3	Подвес тросовый									
	КЛ-ПТУ3	1	1	1	1	1	1	1	1	
	ТУ36-13-80									
4	Болт М8-6g×30.58									
	ГОСТ 7798-70	3	3	3	3	3	3	3	3	
5	Гайка М8-6Н.5									
	ГОСТ 5915-70	3	3	3	3	3	3	3	3	
6	Шайба 8.04									
	ГОСТ 11371-78	6	6	6	6	6	6	6	6	

Обозначение	d, мм	Масса, кг
5.407-151.3-12	102	2,22
-01	114	2,26
-02	127	2,3
-03	152	2,38
-04	159	2,4
-05	168	2,44
-06	219	2,6
-07	273	2,8

Разраб.	Платонова		
Провер.	Попова		
Нач. отд.	Ушкин		
Н. контр.	Голованов		11.86

5.407-151.3-12

Подвес ПТ-1500

Стадия Р | Лист

ВНИПИ Тяжпромэлектропроект имени Ф.Э. Дзержинского МЭСИ

Инв. № подл. | Подп. и дата | Взам. инв. №

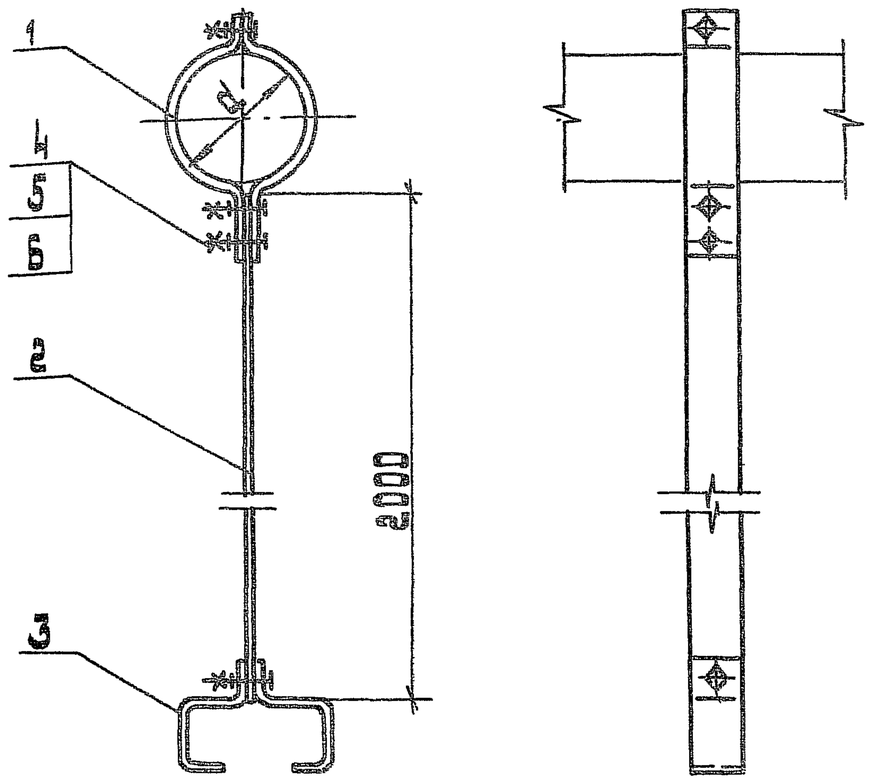

Обозначение	d, мм	Масса кг
5.407-151.3-13	102	2,72
-01	114	2,76
-02	127	2,8
-03	152	2,88
-04	159	2,9
-05	168	2,94
-06	219	3,1
-07	273	3,3

Поз.	Наименование	Кол. на исполнение								Обозначение документа
			01	02	03	04	05	06	07	
1	Полухомут	2								5.407-151.3-22
	Полухомут		2							-01
	Полухомут			2						-02
	Полухомут				2					-03
	Полухомут					2				-04
	Полухомут						2			-05
	Полухомут							2		-06
	Полухомут								2	-07
2	Полоса К 106 У2									
	ТУ 36-1434-82									
	ℓ=2000	1	1	1	1	1	1	1	1	
3	Подвес тросовый									
	КЛ-ПТУ3									
	ТУ 36-13-80	1	1	1	1	1	1	1	1	
4	Болт М8-6g×30.58									
	ГОСТ 7798-70	3	3	3	3	3	3	3	3	
5	Гайка М8-6.Н.5									
	ГОСТ 5915-70	3	3	3	3	3	3	3	3	
6	Шайба 8.04									
	ГОСТ 11371-78	6	6	6	6	6	6	6	6	

Разраб.	Плотникова		5.407-151.3-13
Подвер.	Орлов		
Нач.отд.	Цыкин		Подвес ПТ-2000
Н.контр.	Шаф-Шаф		Стадия / Лист / Листов
			Р / 1 / 1
			ГПИ Промэлектропроект Минэнерго СССР

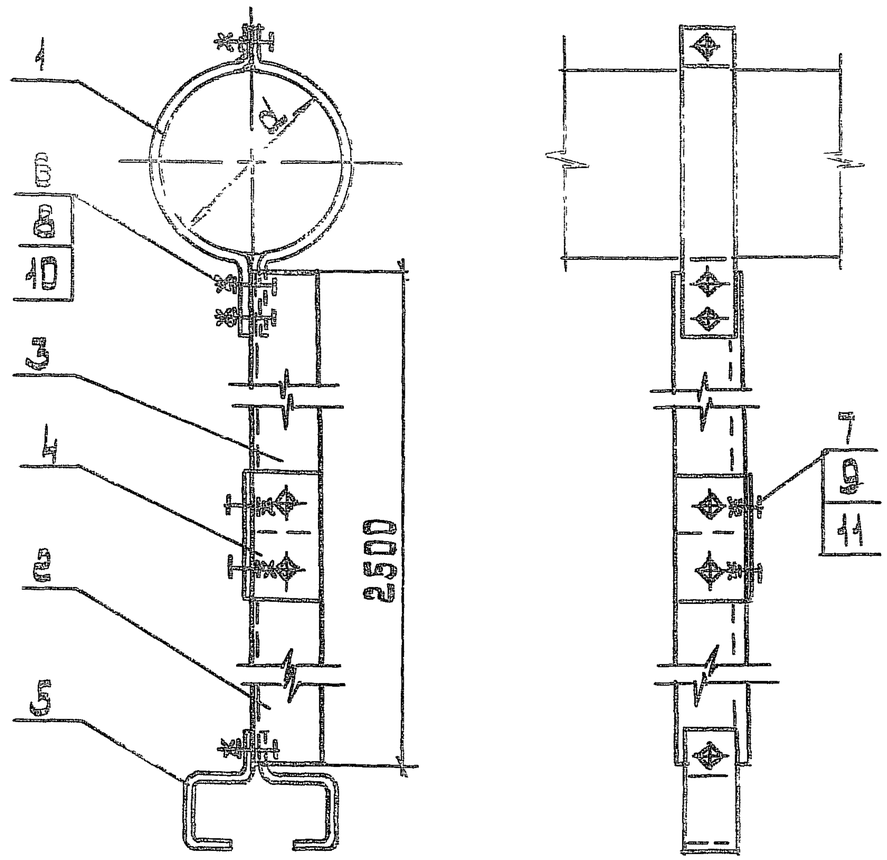

Обозначение	d, мм	Масса, кг
5.407-151.3-14	102	5,9
-01	114	5,9
-02	127	6,0
-03	152	6,1
-04	159	6,1
-05	168	6,1
-06	219	6,3
-07	273	6,4

Поз.	Наименование	Кол. на исполн.								Обозначение документа
			01	02	03	04	05	06	07	
1	Полухомут	2								5.407-15
	Полухомут		2							
	Полухомут			2						
	Полухомут				2					
	Полухомут					2				
	Полухомут						2			
	Полухомут							2		
	Полухомут								2	
2	Уголок УСЭК 55 У1									
	ℓ = 500 ТУ36-2355-80	1	1	1	1	1	1	1	1	
3	Уголок УСЭК 55 У1									
	ℓ = 2000 ТУ36-2355-80	1	1	1	1	1	1	1	1	
4	Полоса УСЭК 55 У1									
	ℓ = 100 ТУ36-2355-80	2	2	2	2	2	2	2	2	
5	Подвес тросовый									
	КЛ-ПТ У3									
	ТУ36-13-80	1	1	1	1	1	1	1	1	
6	Болт М8-6g×30.58									
	ГОСТ 7798-70	3	3	3	3	3	3	3	3	
7	Болт М12-6g×30.58									
	ГОСТ 7798-70	4	4	4	4	4	4	4	4	
8	Гайка М8-6Н.5									
	ГОСТ 5915-70	3	3	3	3	3	3	3	3	
9	Гайка М12-6Н.5									
	ГОСТ 5915-70	4	4	4	4	4	4	4	4	
10	Шайба 8.04 ГОСТ 11371-78	6	6	6	6	6	6	6	6	
11	Шайба 12.04 ГОСТ 11371-78	4	4	4	4	4	4	4	4	

Разраб.	Плотнова	
Провер.	Орлова	
Нач. отд.	Цвкин	

5.407-151.3-14

Стадия | Лист

Подвес ПТ-2500

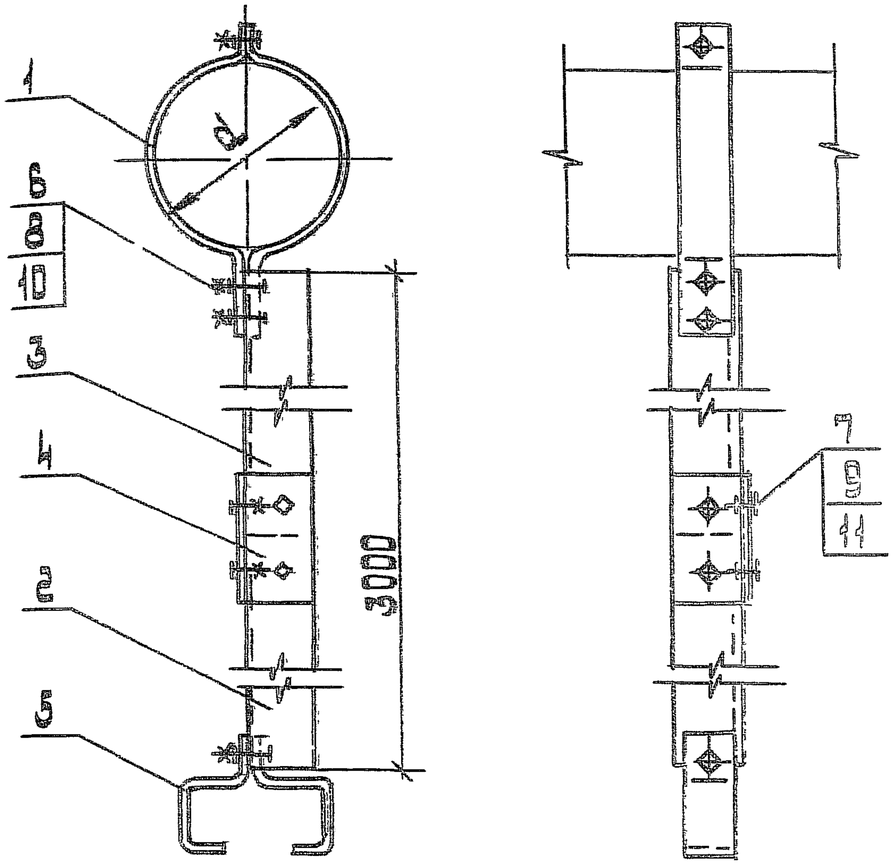

Обозначение	d, мм	Масса, кг
5.407-151.3-15	102	6,9
-01	114	6,9
-02	127	7,0
-03	152	7,1
-04	159	7,1
-05	168	7,1
-06	219	7,3
-07	273	7,4

Поз.	Наименование	Кол. на исполн.								Обозначение документа
			01	02	03	04	05	06	07	
1	Полухомут	2								5.407-151.3-22
	Полухомут		2							
	Полухомут			2						
	Полухомут.				2					
	Полухомут					2				
	Полухомут						2			
	Полухомут							2		
	Полухомут								2	
2	Уголок УСЗК 55 У1									
	ℓ=500 ТУ-36-2355-80	1	1	1	1	1	1	1	1	
3	Уголок УСЗК 55 У1									
	ℓ=2500 ТУ 36-2355-80	1	1	1	1	1	1	1	1	
4	Полоса УСЗК 56 У1									
	ℓ=400 ТУ36-2355-80	2	2	2	2	2	2	2	2	
5	Подвес тросовый									
	КЛ-ПТУ3									
	ТУ36-43-80	1	1	1	1	1	1	1	1	
6	Болт М8-6g×30.58									
	ГОСТ 7798-70	3	3	3	3	3	3	3	3	
7	Болт М12-6g×30.58									
	ГОСТ 7798-70	4	4	4	4	4	4	4	4	
8	Гайка М8-6Н.5									
	ГОСТ 5915-70	3	3	3	3	3	3	3	3	
9	Гайка М12-6Н.5									
	ГОСТ 5915-70	4	4	4	4	4	4	4	4	
10	Шайба 8.04 ГОСТ 11371-78	6	6	6	6	6	6	6	6	
11	Шайба 12.04 ГОСТ 11371-78	4	4	4	4	4	4	4	4	

Разраб.	Плотникова	
Провер.	Орлова	
Нач.отд.	Цвкин	
Н.контр.	Колмакова	

5.407-151.3-15

Подвес ПТ-3000

Стадия	Лист	Листов
Р		4

ЦНИПИ Тяжпромэлектропроект имени Б.Кукуевского Москва

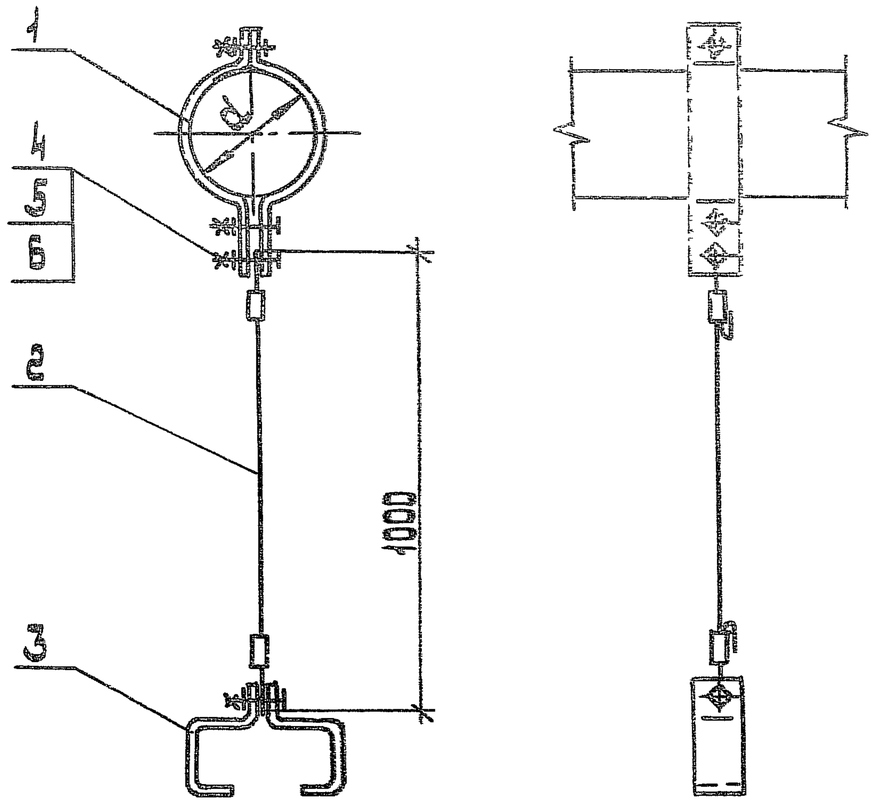

Обозначение	d, мм	Масса, кг
5.407-151.3-16	102	1,2
-01	114	1,2
-02	127	1,3
-03	152	1,3
-04	159	1,3
-05	168	1,4
-06	219	1,5
-07	273	1,7

Поз.	Наименование	Кол. на исполн.								Обозначение докум.
			01	02	03	04	05	06	07	
1	Полухомут	2								5.407-15
	Полухомут		2							
	Полухомут			2						
	Полухомут				2					
	Полухомут					2				
	Полухомут						2			
	Полухомут							2		
	Полухомут								2	
2	Трос	1	1	1	1	1	1	1	1	5.407-15
3	Подвес тросовый									
	КЛ-ПТУ3									
	ТУ36-13-80	1	1	1	1	1	1	1	1	
4	Болт М8-6g×30.58									
	ГОСТ 7798-70	3	3	3	3	3	3	3	3	
5	Гайка М8-6Н.5									
	ГОСТ 5915-70									
6	Шайба 8.04									
	ГОСТ 11371-78	6	6	6	6	6	6	6	6	

Разраб.	Платонова		
Провер.	Орлова		
Нач.отд.	Цвкин		
Н.контр.	Плешкова		Н.96

5.407-151.3-16

Подвес тросовый

Стадия Р

Тяжпроммонтажпроект имени М

Инв.№ подл. | Подп. и дата | Взам.инв.№

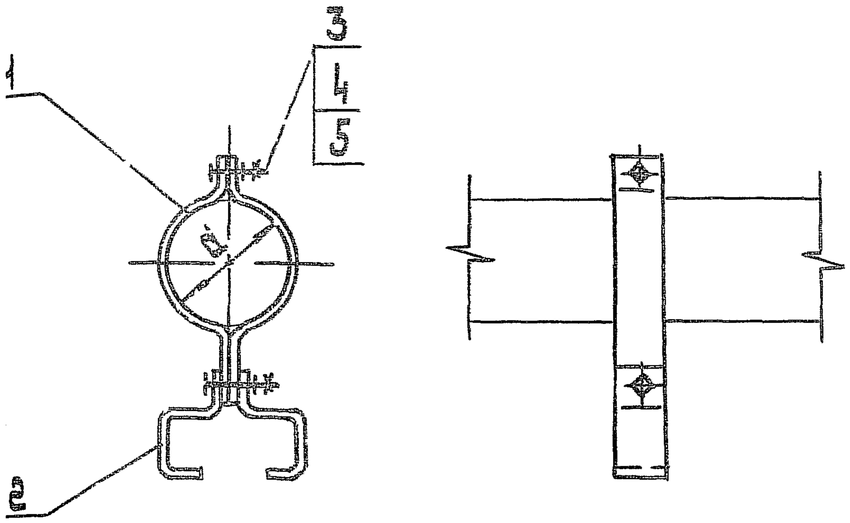

Поз.	Наименование	Кол. на исполн.								Обозначение документа
			01	02	03	04	05	06	07	
1	Полухомут	2								5.407-151.3-22
	Полухомут		2							-01
	Полухомут			2						-02
	Полухомут				2					-03
	Полухомут					2				-04
	Полухомут						2			-05
	Полухомут							2		-06
	Полухомут								2	-07
2	Подвес тросовый									
	КЛ-ПТУ3									
	ТУ 36-13-80	1	1	1	1	1	1	1	1	
3	Болт М12-6g×35.58									
	ГОСТ 7798-70	1	1	1	1	1	1	1	1	
4	Гайка М12-6Н.5									
	ГОСТ 5915-70	1	1	1	1	1	1	1	1	
5	Шайба 12.04									
	ГОСТ 11371-78	2	2	2	2	2	2	2	2	

Обозначение	d, мм	Масса, кг
5.407-151.3-17	102	0,7
-01	114	0,75
-02	127	0,8
-03	152	0,87
-04	159	0,9
-05	168	0,93
-06	219	1,2
-07	273	1,25

Разраб.	Пластонова		
Пров.	Орлова		
Нач.отд.	Цыкин		
Н. контр.	Власкова		11.96

5.407-151.3-17

Закрепление

Стадия	Лист	Листов
Р		1

ВНИПИ Тяжпромэлектропроект имени С.Я. Лидорева Москва

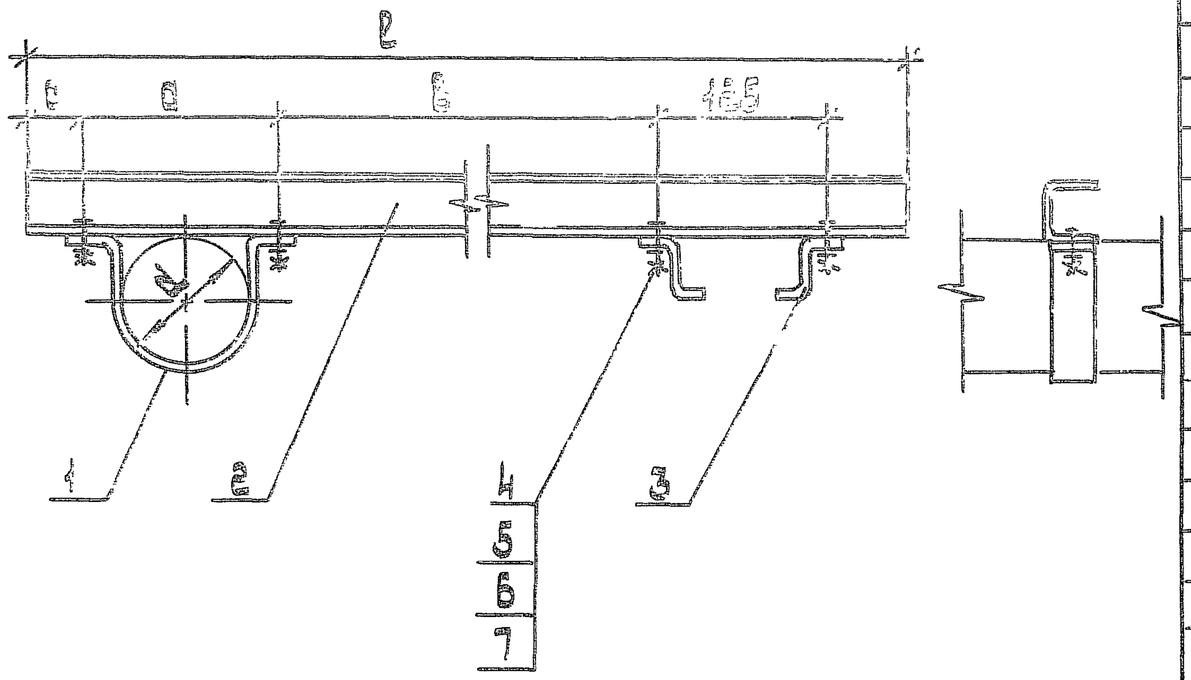

Поз.	Наименование	Кол. на исполн.								Обозн. докум.
			01	02	03	04	05	06	07	
1	Скоба	1								5.407-4
	Скоба		1							
	Скоба			1						
	Скоба				1					
	Скоба					1				
	Скоба						1			
	Скоба							1		
	Скоба								1	
2	Швеллер У С3К 5341									
	ℓ = 750 ТУ36-2355-80	1	1							
	ℓ = 800			1	1	1	1			
	ℓ = 850							1	1	
3	Скоба потолочная									
	КЛ-СП УЗ ТУ36-13-80	2	2	2	2	2	2	2	2	
4	Болт М8-6g×30.58									
	ГОСТ 7798-70	4	4	4	4	4	4	4	4	
5	Гайка М8-6Н.5									
	ГОСТ 5915-70	4	4	4	4	4	4	4	4	
6	Шайба 8.04									
	ГОСТ 11371-78	8	8	8	8	8	8	8	8	
7	Шайба 8.65Г									
	ГОСТ 6402-70	4	4	4	4	4	4	4	4	

Обозначение	Размеры, мм					Масса, кг
	d	a	в	c	ℓ	
5.407-151.3-18	102	150	350	50	750	2,6
-01	114	150	350	50	750	2,6
-02	127	175	350	75	800	2,8
-03	152	200	350	50	800	2,85
-04	159	200	350	50	800	2,9
-05	168	225	325	50	800	2,9
-06	219	275	300	75	850	3,2
-07	273	325	275	50	850	3,3

Разраб.	Пластонова		
Провер.	Орлова		
Нач.отд.	Шакин		

5.407-151.3-18

Кронштейн односторонний

Стадия	Лист	Листов
Р		

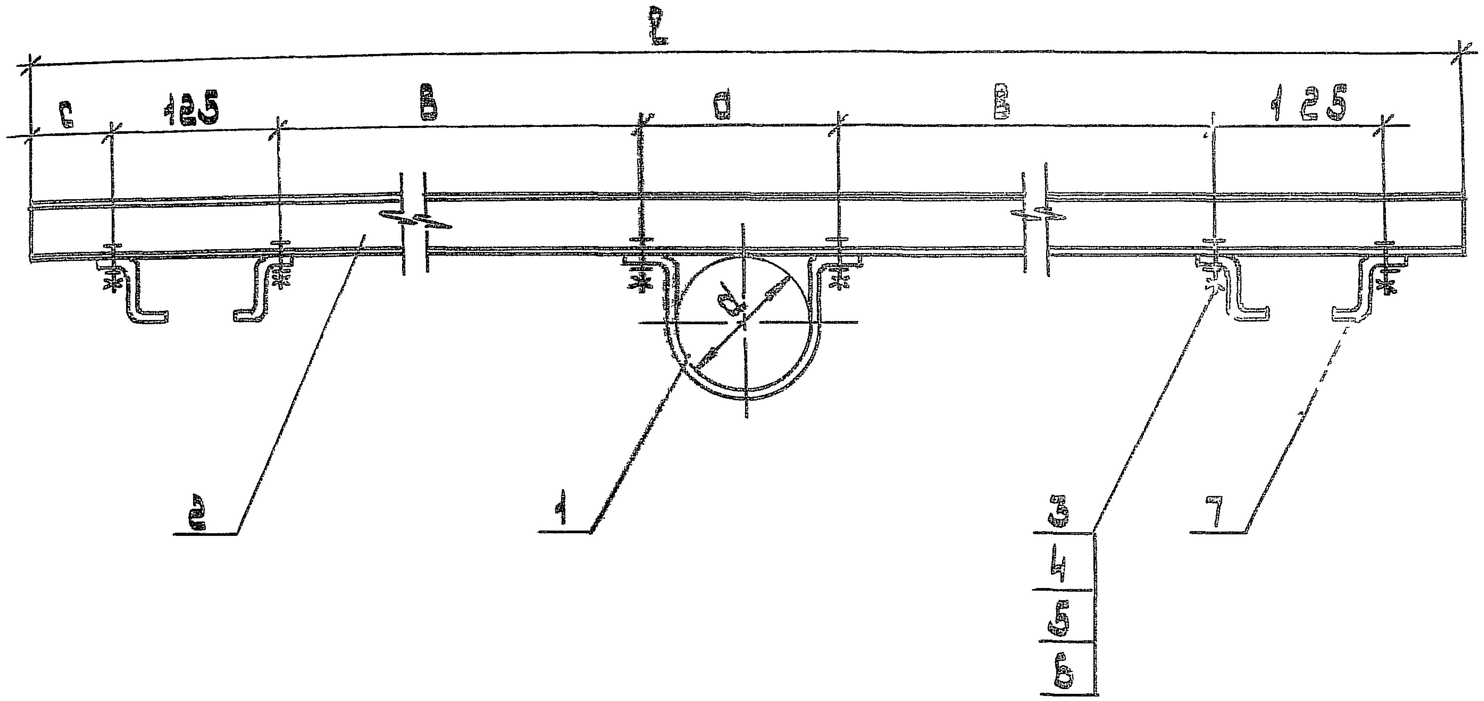

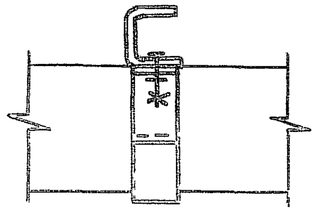

Обозначение	Размеры, мм					Масса, кг
	d	a	в	c	ℓ	
5.407-151.3 19	102	150	350	50	1200	4,0
-01	114	150	350	50	1200	4,0
-02	127	175	350	50	1250	4,2
-03	152	200	350	50	1250	4,3
-04	159	200	350	50	1250	4,3
-05	168	225	325	50	1250	4,3
-06	219	275	300	50	1250	4,5
-07	273	325	275	50	1250	4,6

Спецификация см. лист 2

Разраб.	Плотникова		
Пров.	Орлова		
Нач. отд.	Цыкин		
Н. контр.	Соломонов		

5.407-151.3-19

Кронштейн анкерный

Стадия	Лист	Листов
Р	1	

ВНИИГС
Гражпромэлектропроект имени Ф.Б. Якубовского
Москва

Поз	Наименование	Кол. на исполн.								Обозначение документа
			01	02	03	04	05	06	07	
1	Скоба	1								5.407-151.3
	Скоба		1							
	Скоба			1						
	Скоба				1					
	Скоба					1				
	Скоба						1			
	Скоба							1		
	Скоба								1	
2	Швеллер УСЭК 53У1									
	ℓ=1200 ТУ36-2355-80	1	1							
	ℓ=1250			1	1	1	1	1	1	
3	Скоба потолочная									
	КЛ-СПУ3									
	ТУ36-13-80	4	4	4	4	4	4	4	4	
4	Болт М8-6g×30.58									
	ГОСТ 7798-70	6	6	6	6	6	6	6	6	
5	Гайка М8-6Н.5									
	ГОСТ 5915-70	6	6	6	6	6	6	6	6	
6	Шайба 8.04									
	ГОСТ 11371-78	12	12	12	12	12	12	12	12	
7	Шайба 8.65Г									
	ГОСТ 6402-70	6	6	6	6	6	6	6	6	

Инв.№ подл. | Подпись и дата | Взам.инв.№

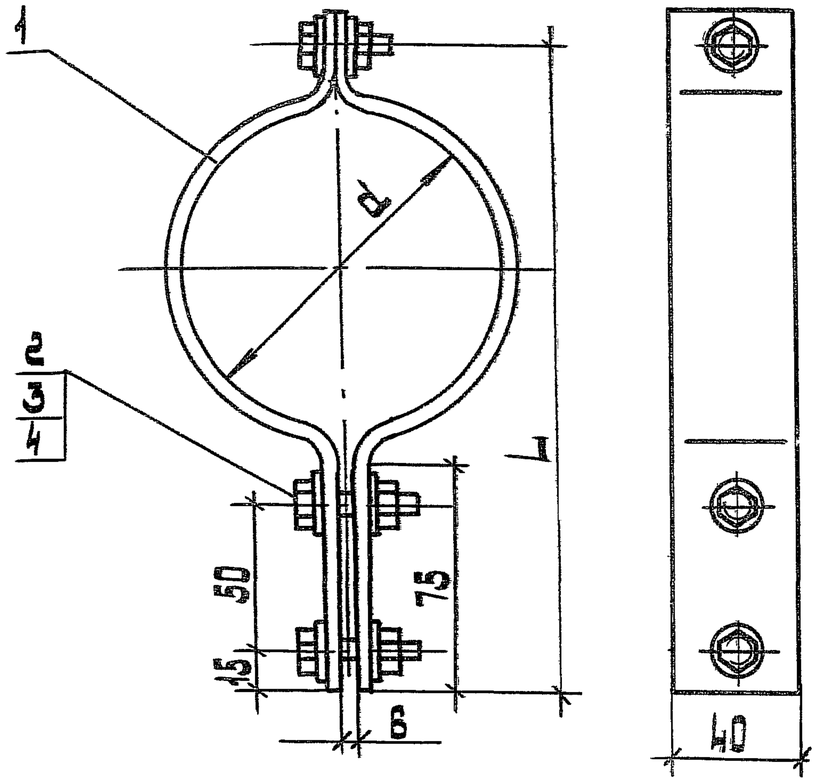

Поз.	Наименование	Кол. на исполн.								Обозначение документа
			01	02	03	04	05	06	07	
1	Полухомут	2								5.407-151.3-22
	Полухомут		2							-01
	Полухомут			2						-02
	Полухомут				2					-03
	Полухомут					2				-04
	Полухомут						2			-05
	Полухомут							2		-06
	Полухомут								2	-07
2	Болт М8-6g×30.58									
	ГОСТ 7798-70	3	3	3	3	3	3	3	3	
3	Гайка М8-6Н.5									
	ГОСТ 5915-70	3	3	3	3	3	3	3	3	
4	Шайба 8.04									
	ГОСТ 11371-78	6	6	6	6	6	6	6	6	

Обозначение	d, мм	L, мм	Масса, кг
5.407-151.3-20	102	212	0,55
-01	114	224	0,6
-02	127	237	0,64
-03	152	262	0,72
-04	159	269	0,74
-05	168	278	0,78
-06	219	329	0,95
-07	273	383	1,1

Разраб.	Плотникова		
Пров.	Орлова		
Нач. отд.	Якин		
Н. контр.	Алексеев		

5.407-151.3-20

Хомут

Стадия	Лист	Листов
Р		1

ВНИПИ Тяжпромэлектропроект имени Ф.Б. Якубовского Москва

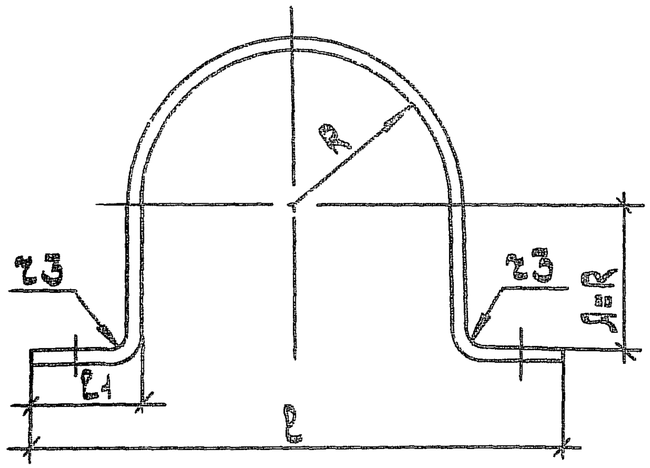

Обозначение	Размеры, мм			Развернутая длина, мм	Масса, кг
	R	L	L1		
5.407-151.3-21	51	180	39	336	0,34
-01	57	180	33	355	0,36
-02	64	205	39	400	0,41
-03	76	230	39	465	0,47
-04	80	230	35	474	0,48
-05	84	260	46	520	0,53
-06	110	300	40	642	0,65
-07	137	350	39	775	0,78

Разраб.	Платонова		5.407-151.3-21
Провер.	Орлова		
Нач. отд.	Цвкин		
Скоба		Стадия: Р	Масса: см. табл.	Масштаб: 1:2
		Лист	Листов 1
Полоса К 106 У2		ВНИПИ Тяжпромэлектропроект	

Подп. и дата | Инв. № подл.

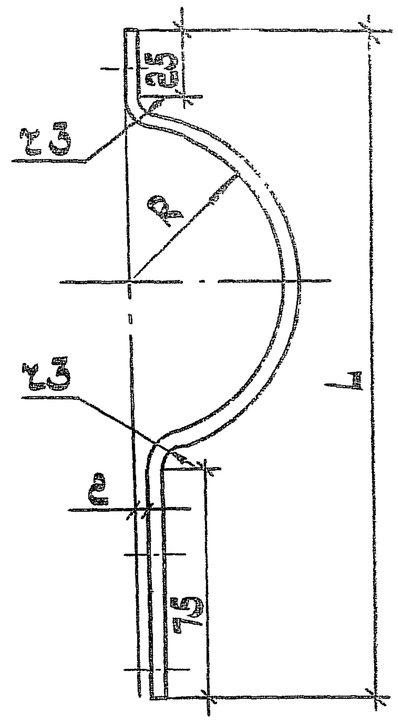

Обозначение	Размеры, мм		Развернутая длина, мм	Масса, кг
	R	L		
5.407-151.3-22	51	212	267	0,27
-01	57	224	286	0,29
-02	63,5	237	308	0,31
-03	76	262	345	0,35
-04	80	269	358	0,36
-05	84	278	370	0,38
-06	110	329	452	0,46
-07	137	383	537	0,54

Разраб.	Платонова		5.407-151.3-22
Провер.	Орлова		
Нач. отд.	Цвкин		
Полухомут		Стадия: Р	Масса: см. табл.
		Лист	Листов
Полоса К 106 У2		ВНИПИ Тяжпромэлектропроект имени Кржижановского	

Подп. и дата | Инв. № подл.