ТИПОВАЯ ДОКУМЕНТАЦИЯ НА КОНСТРУКЦИИ, ИЗДЕЛИЯ
И УЗЛЫ ЗДАНИЙ И СООРУЖЕНИЙ

СЕРИЯ 5.407-151

УСТАНОВКА СВЕТИЛЬНИКОВ С ЛЮМИНЕСЦЕНТНЫМИ ЛАМПАМИ И ПРОКЛАДКА ГРУППОВЫХ ОСВЕТИТЕЛЬНЫХ СЕТЕЙ НА ФЕРМАХ

ВЫПУСК 1

УЗЛЫ УСТАНОВКИ СВЕТИЛЬНИКОВ НА ЖЕЛЕЗОБЕТОННЫХ ФЕРМАХ. РАБОЧИЕ ЧЕРТЕЖИ

Разработаны
ВНИПИ ТЯЖПРОМЭЛЕКТРОПРОЕКТ

Утверждены
техническим заданием от 22.03.91 г.
Введены в действие с 01.01.92 г.
ВНИПИ ТЯЖПРОМЭЛЕКТРОПРОЕКТ
приказ от 25.11.91 г. № 81

Главный инженер института А.Г.Смирнов
Начальник технического отдела Л.Б.Годгельф
Начальник отдела типового проектирования Н.И.Ивкин

Обозначение	Наименование	стр.
5.407-151.1-01	Однорядная подвеска	
	светильников вдоль ферм	
	на подвесах ПЖ-2000. Пример	3
5.407-151.1-02	Двухрядная подвеска	
	светильников вдоль ферм	
	на подвесах ПЖ-2000. Пример	4
5.407-151.1-03	Однорядная установка	
	светильников вдоль ферм	
	на закрепах. Пример	5
5.407-151.1-04	Двухрядная установка	
	светильников вдоль ферм	
	на закрепах. Пример	6
5.407-151.1-05	Однорядная установка	
	светильников на кронштейнах	
	вдоль ферм. Пример	7
5.407-151.1-06	Двухрядная установка	
	светильников на кронштейнах	
	вдоль ферм. Пример	8
5.407-151.1-07	Однорядная подвеска	
	светильников поперек ферм	
	на подвесах ПП-1000. Пример	9
5.407-151.1-08	Двухрядная подвеска	
	светильников поперек ферм	
	на подвесах ПП-1000. Пример	10
5.407-151.1-09	Подвес ПЖ-500	11
5.407-151.1-10	Подвес ПЖ-1000	12
5.407-151.1-11	Подвес ПЖ-1500	13
5.407-151.1-12	Подвес ПЖ-2000	14
5.407-151.1-13	Подвес ПЖ-2500	15
5.407-151.1-14	Подвес ПЖ-3000	16
5.407-151.1-15	Подвес тросовый	17

Обозначение	Наименование	стр.
5.407-151.1-17	Кронштейн односторонний	
5.407-151.1-18	Кронштейн двухсторонний	
5.407-151.1-19	Обхват	
5.407-151.1-20	Обхват	

Разраб.	Плотникова	
Провер.	Орлова	
Нач.отд.	Цвкин	

5.407-151.1

Содержание

Стадия	Лист
Р	

ВНИПИ Тяжпромэлектропроект им. Ф.Б. Якубовского

Инв. № подл. | Подпись и дата | Взам. инв. №

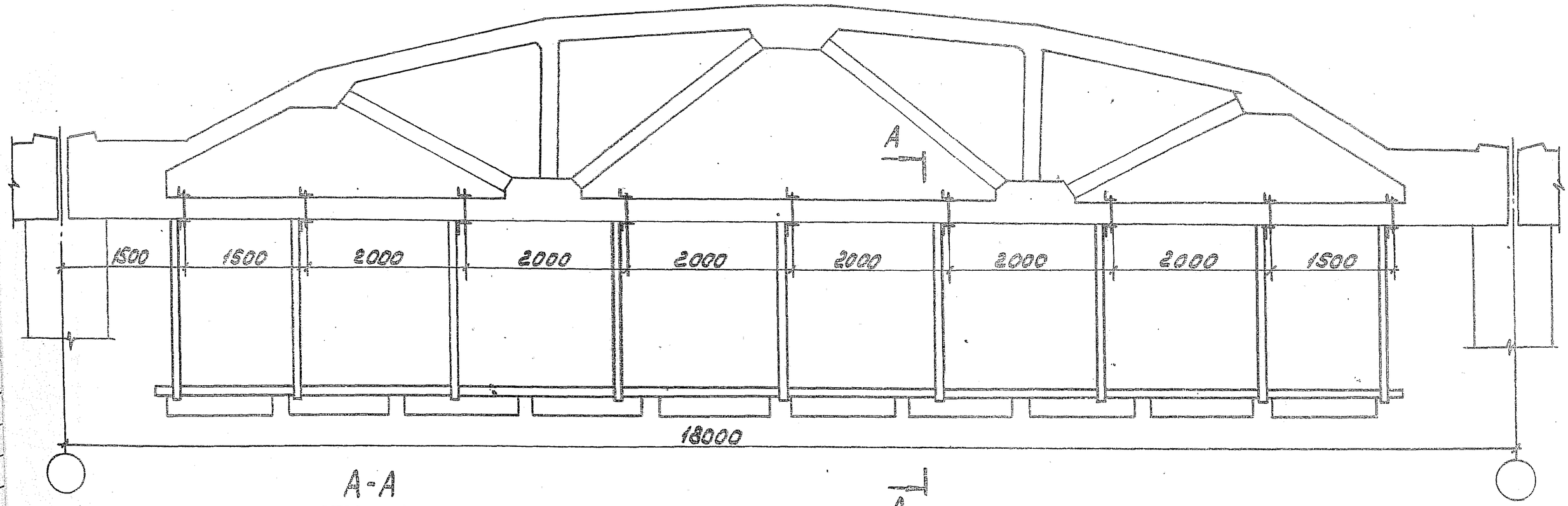

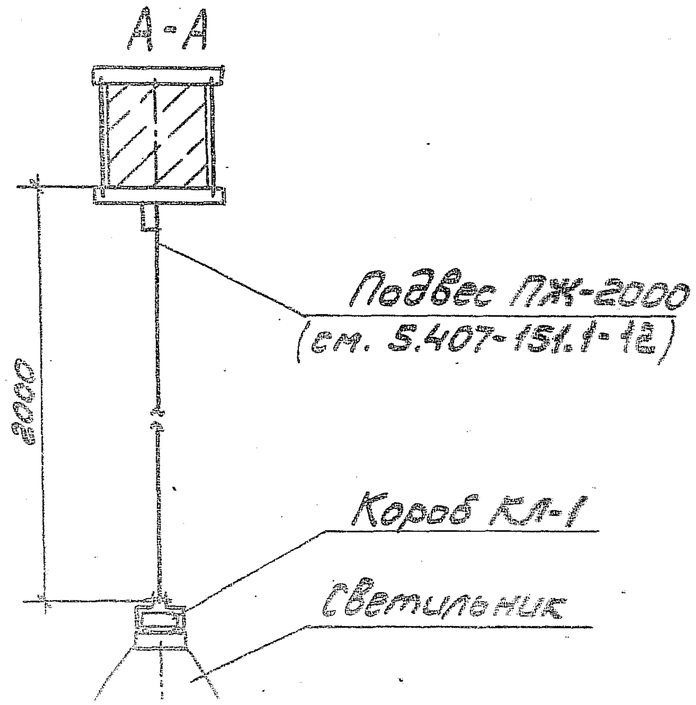

Разраб.	Протопопов			5.407-151.1-01
Провер.	Орлова			
Нач.отд.	Шевцов			
				Однорядная подвеска светильников вдоль
				Стадия: Р · Лист · Листов: 1

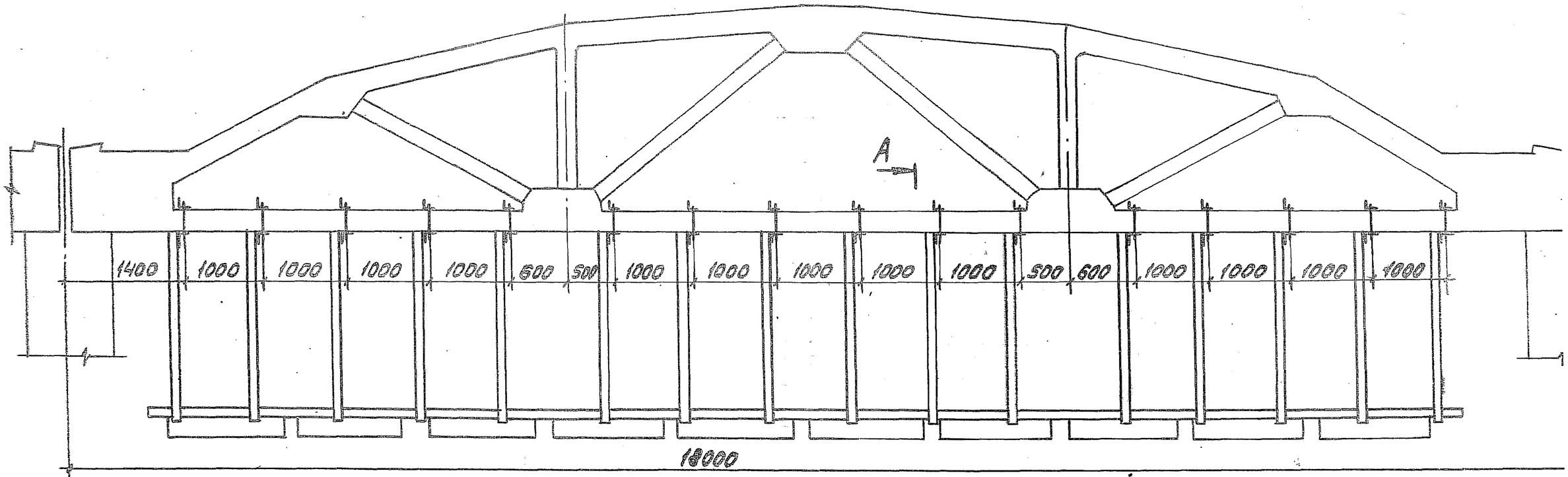

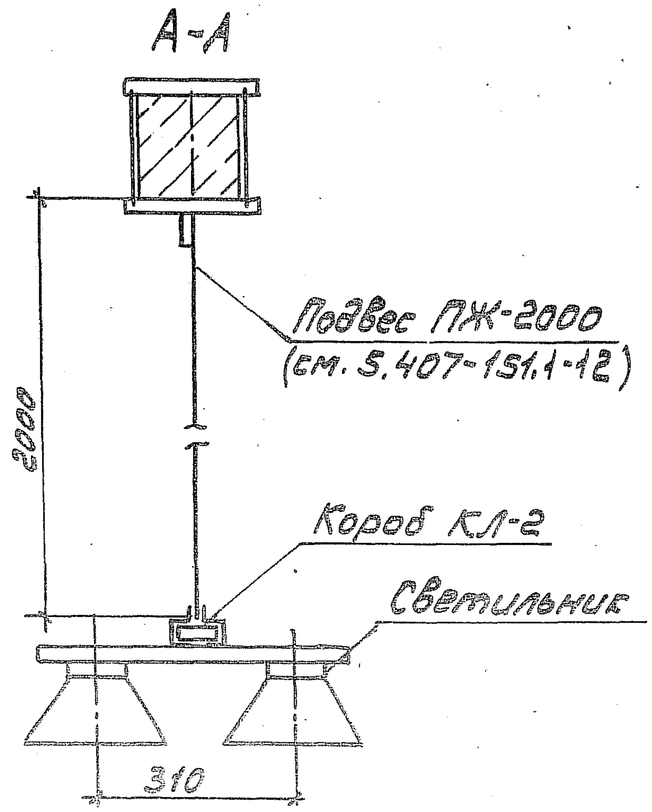

Разраб.	Платонов		
Провер.	Орлова		
Нач.отд.	Ивкин		

5.407-151.1-02

Двухрядная подвеска светильников вдоль

Стадия	Лист	
Р		

ВНИПИ

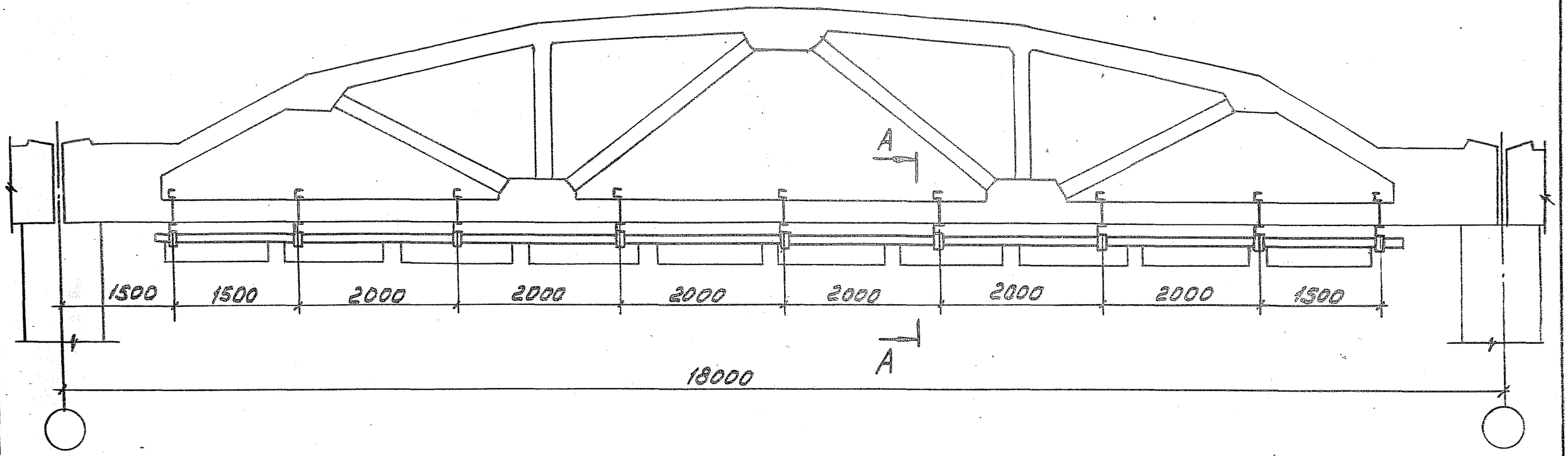

A–A

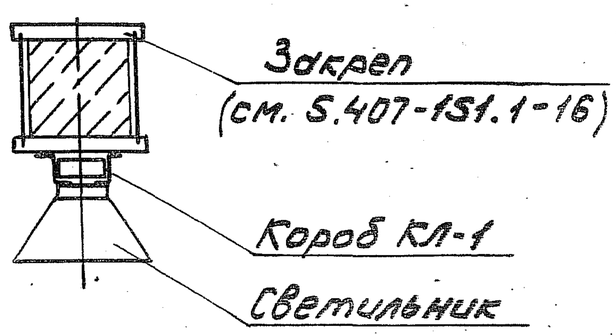

Разраб.	Плотнова		5.407-151.1-03	
Провер.	Орлова			
Нач.отд.	Ивкин			
			Однорядная установка светильников вдоль ферм на закрепах	Стадия: Р; Лист; Листов: 1
				ВНИПИ ТЯЖПРОМЭЛЕКТРОПРОЕКТ имени Ф.Ф.Кнорре

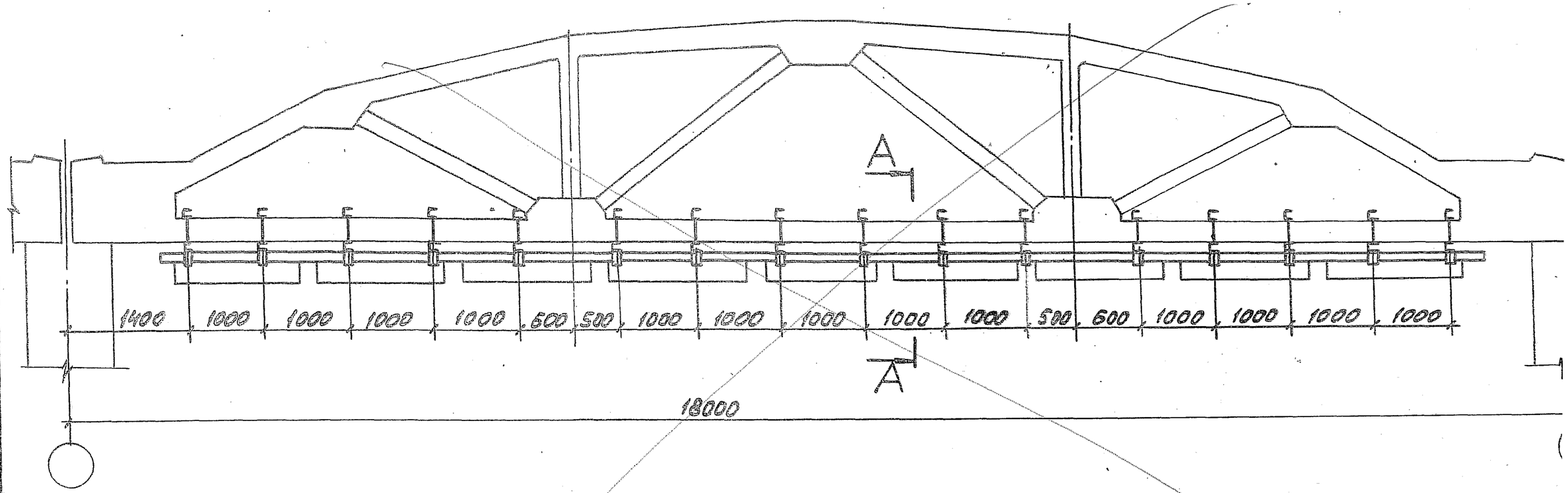

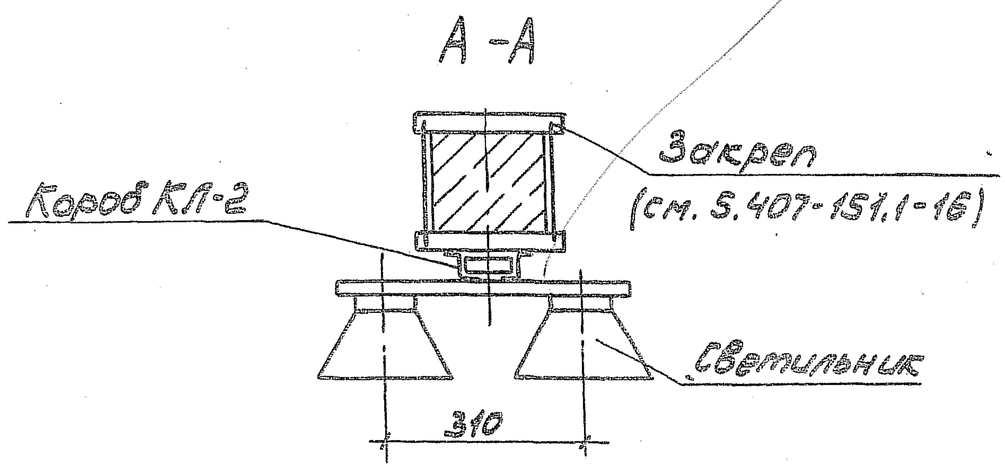

Разраб.	Плетнева			5.407-151.1-04
Провер.	Орлова			Двухрядная установка светильников вдоль
Нач.отд.	Ивкин			Стадия Р / Лист / ВНИГ

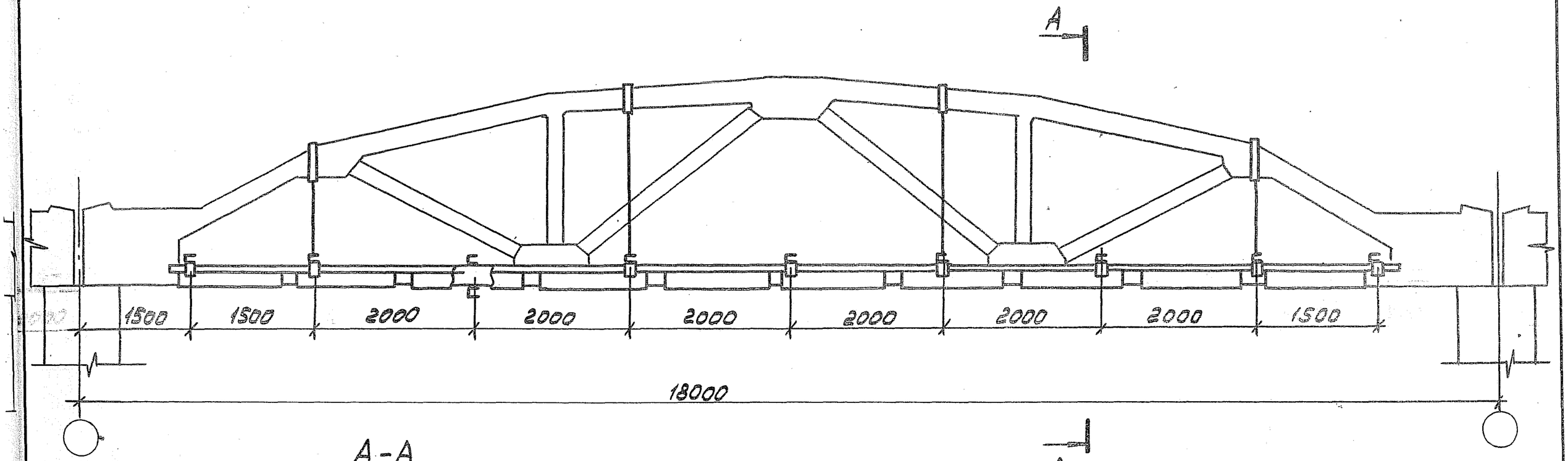

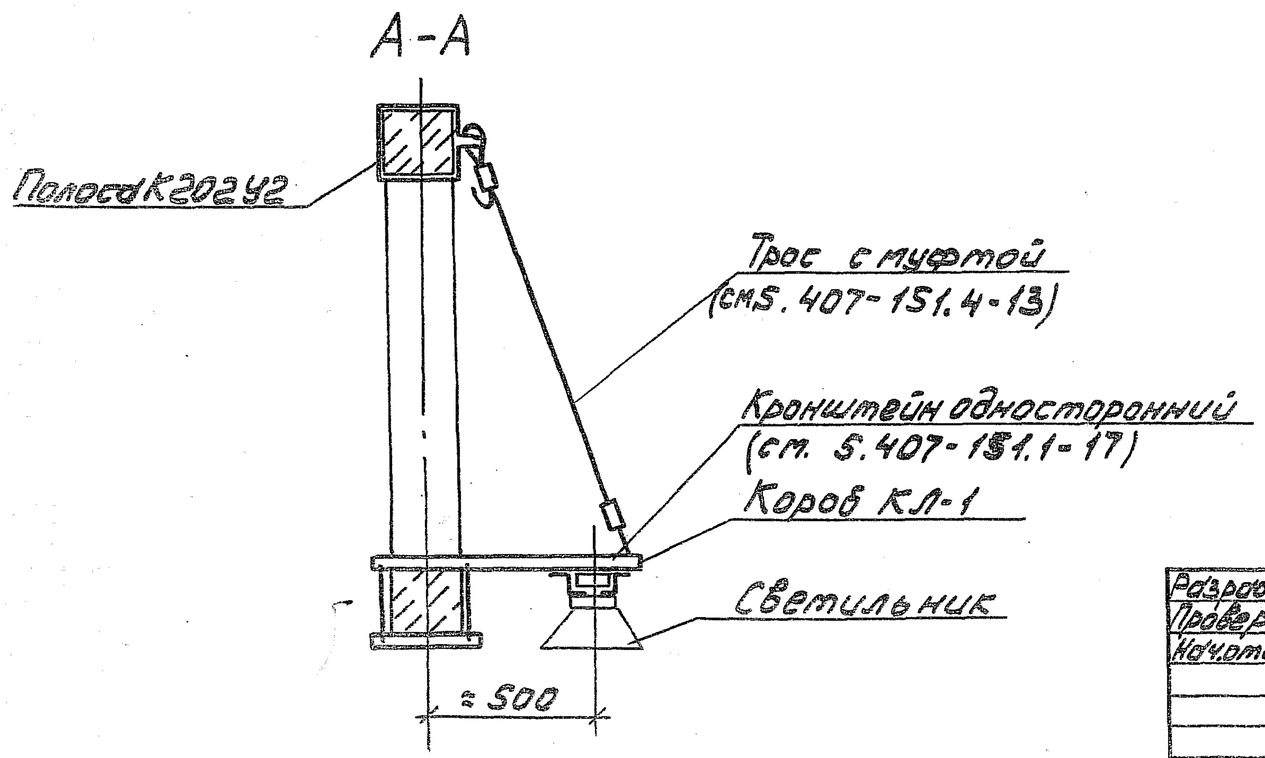

Разраб.	Плотников		5.407-151.1-05
Провер.	Орлова		
Нач.отд.	Цвекин		
			Однорядная установка светильников на кронштейнах

Стадия	Лист	Листов
Р		1

ВНИПИ Тяжпромэлектропроект

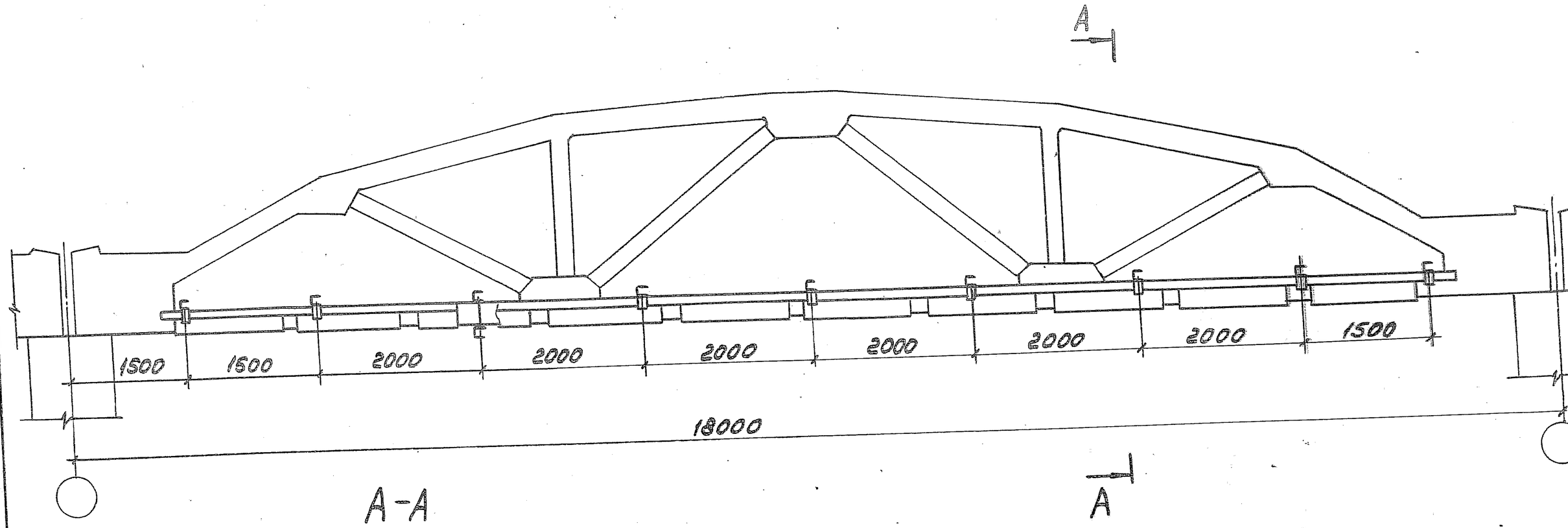

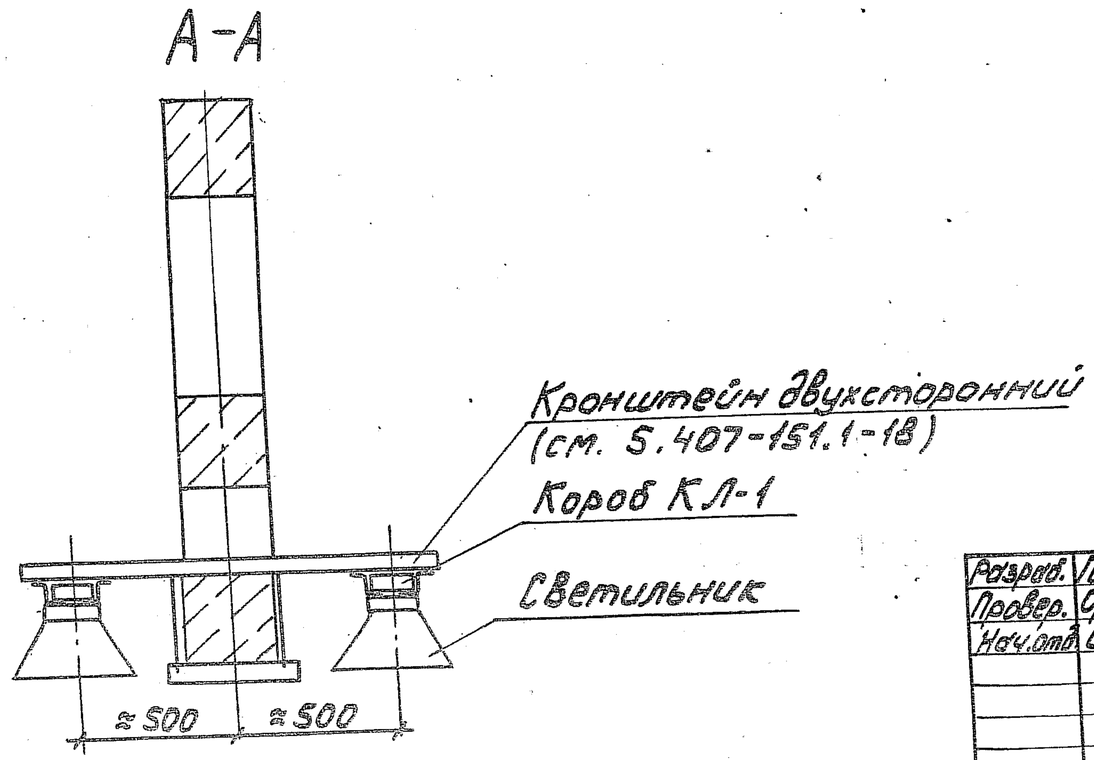

Разраб.	Плотникова		
Провер.	Орлова		
Нач.отд.	Ивкин		

5.407-151.1-06

Двухрядная установка светильников на кронштейнах

Стадия	Лист
Р	

ВНИПИ ТЯЖПРОМЭЛЕКТРОПРОЕКТ имени Ф. Бакулина

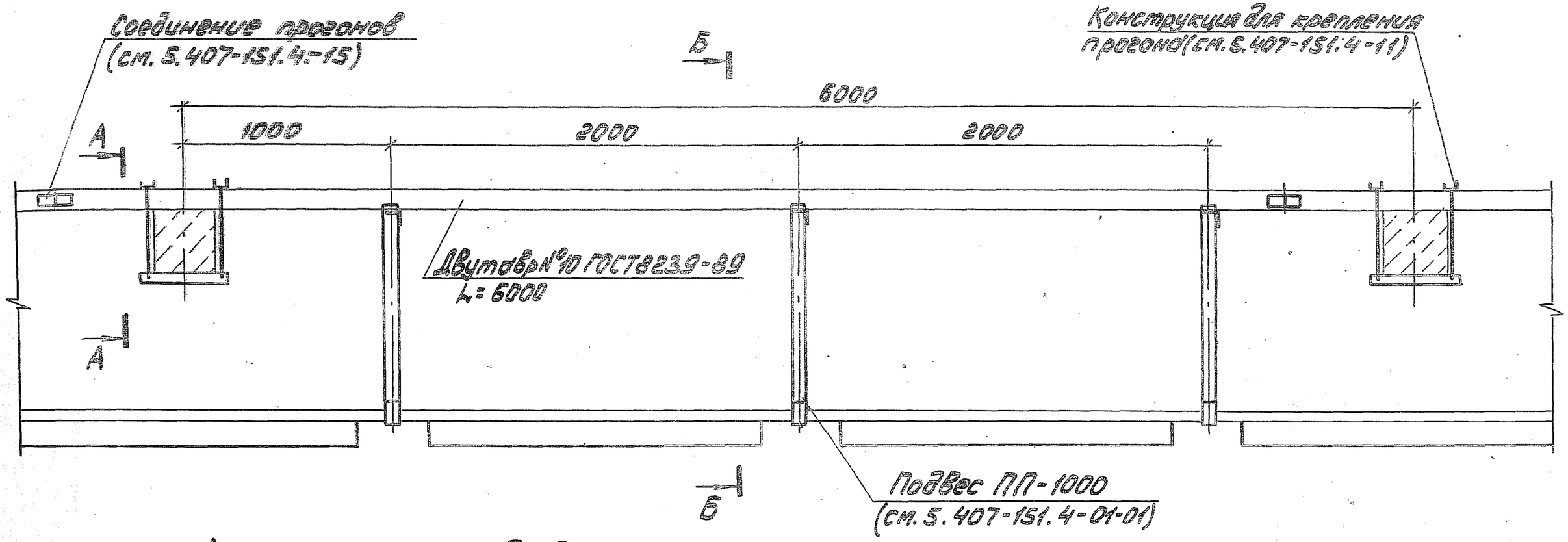

А-А

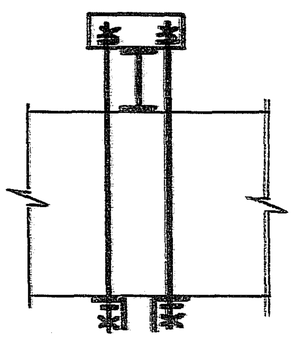

Б-Б

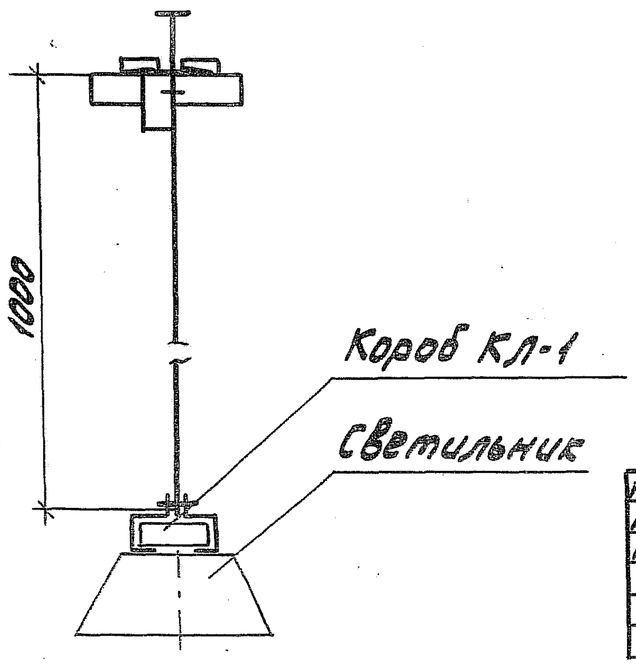

Разраб.	Платонова		5.407-151.1-07
Провер.	Орлова		Однорядная подвеска светильников поперек
Нач.отд.	Ивеин		Стадия Р · Лист · Листов 1 · ВНИПИ

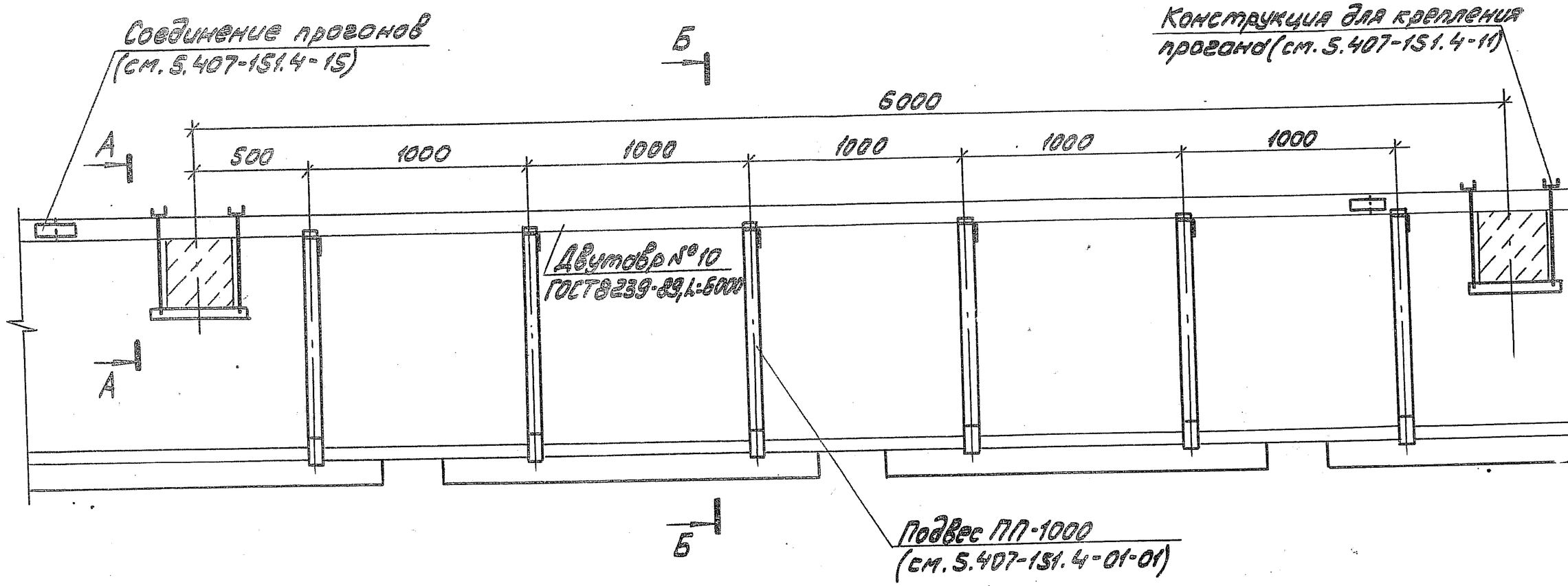

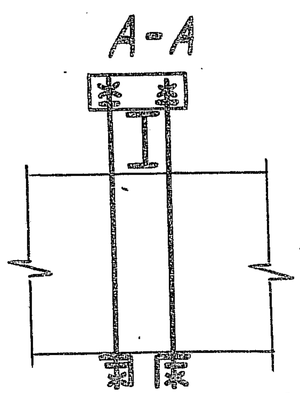

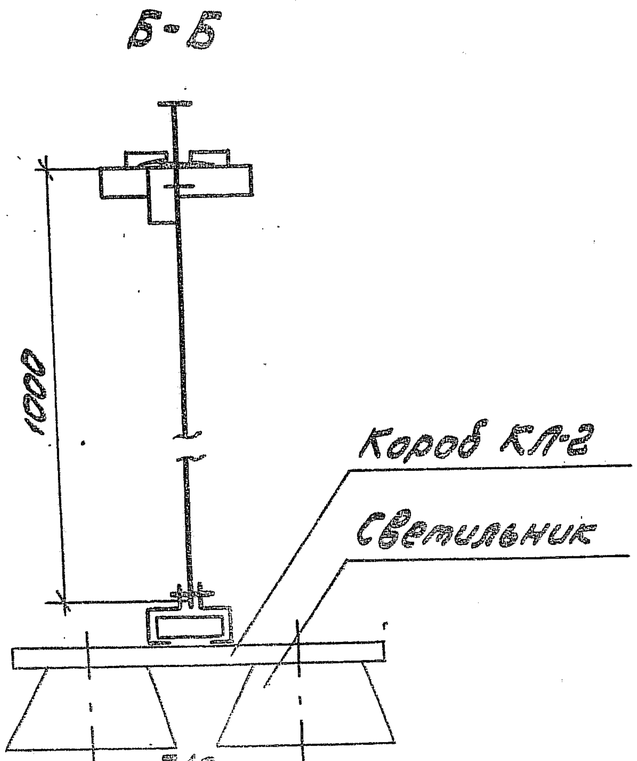

Разраб.	Матанова		
Провер.	Орлова		
Нач. отд.	Ивкин		

5.407-151.1-08

Двухрядная подвеска светильников поперек ферм на подвесах

Стадия	Лист
Р	

ВНИ
ТяжПромэле
имени Ф.Э.Дзер

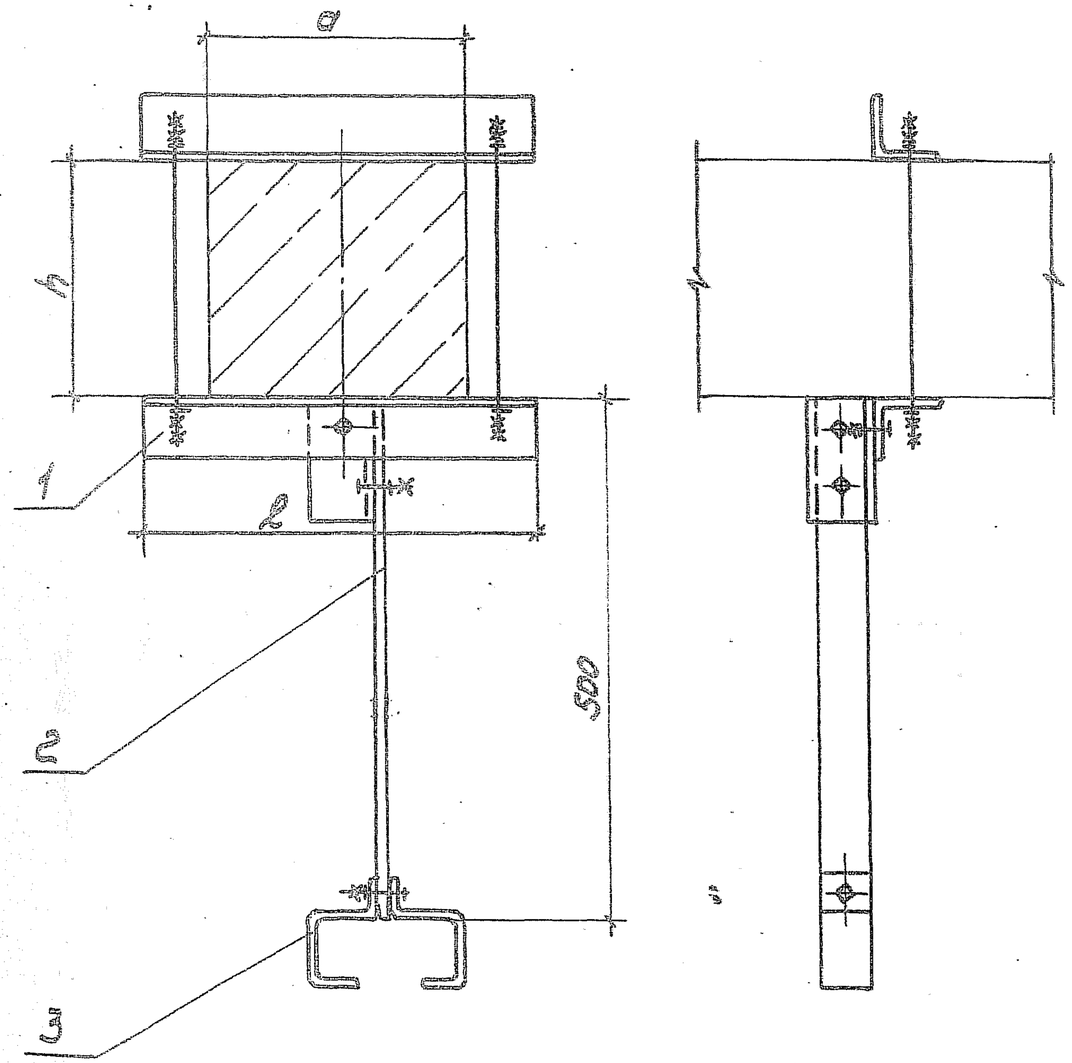

Обозначение	Размеры, мм			Масса, кг
	a	h	ℓ	
5.407-151.1-09	200	180	300	2,5
-01	240, 250	200...280	350	2,8
-02	240, 250	300	350	3,0
-03	280	280	375	2,9
-04	280, 300	300...360	400	3,2
-05	350	380	450	3,4

Поз.	Наименование	Кол. на исполн.						Обозначение документа
			01	02	03	04	05	
1	Обхват	1						5.407-151.1-19
	Обхват		1					-01
	Обхват			1				-02
	Обхват				1			-03
	Обхват					1		-04
	Обхват						1	-05
2	Полоса УСЭК 56 У1							
	ТУ36-2355-80							
	ℓ=500	1	1	1	1	1	1	
3	Подвес тросовый							
	КЛ-ПТУ3							
	ТУ36-13-80	1	1	1	1	1	1	

Разраб.	Плотникова		
Провер.	Орлова		
Нач.отд.	Ивкин		

5.407-151.1-09

Подвес ПЖ-500

Стадия | Лист | Листов

ВНИПИ Промстальконструкция

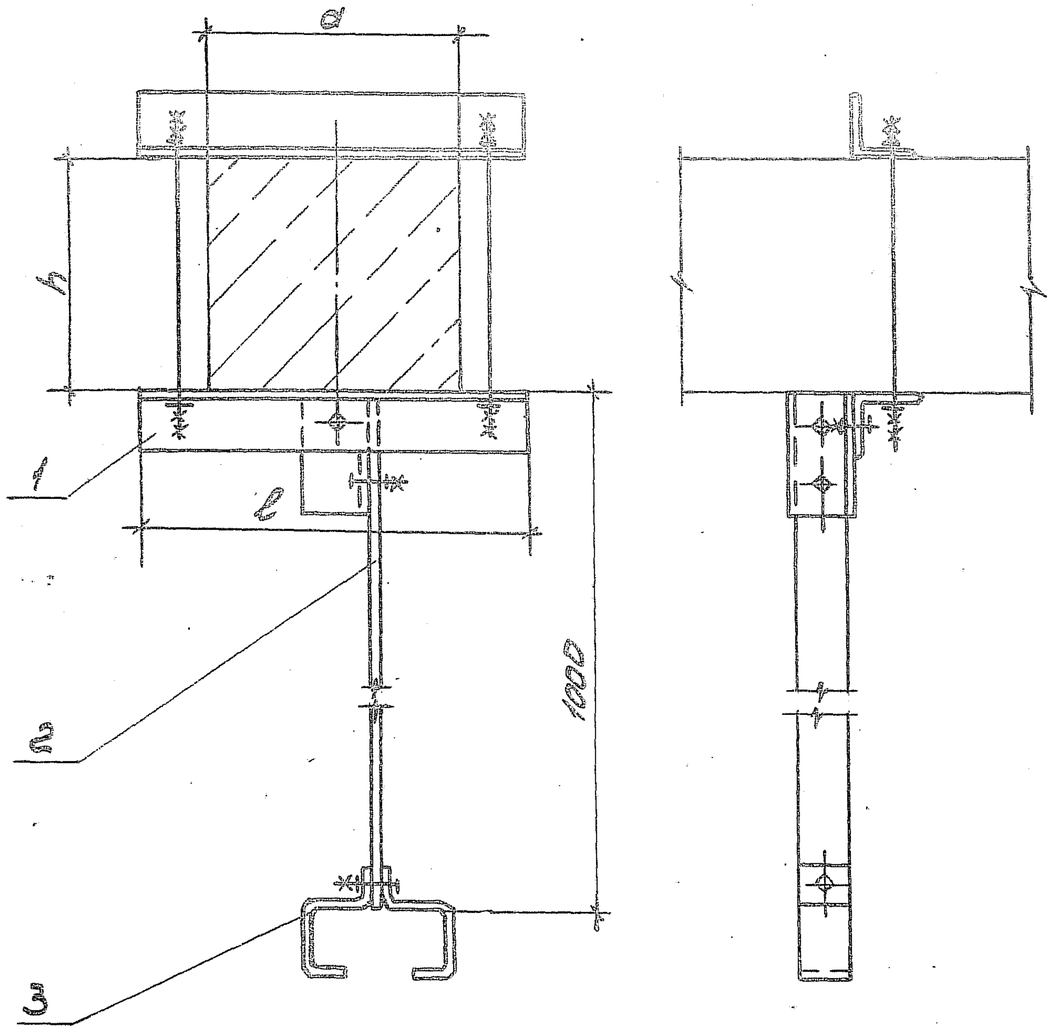

Поз.	Наименование	Кол. на исполн.						Обозначе документ
			01	02	03	04	05	
1	Обхват	1						5.407-151
	Обхват		1					-0
	Обхват			1				-0
	Обхват				1			-0
	Обхват					1		-0
	Обхват						1	-0
2	Полоса УСЭК 5641							
	ТУ 36-2355-80							
	ℓ = 1000	1	1	1	1	1	1	
3	Подвес тросовый							
	КЛ-ПТУ3							
	ТУ 36-13-80	1	1	1	1	1	1	

Обозначение	Размеры, мм			Масса, кг
	a	h	ℓ	
5.407-151.1-10	200	180	300	2,9
-01	240, 250	200...280	350	3,2
-02	240, 250	300	350	3,4
-03	280	280	375	3,3
-04	280, 300	300...360	400	3,6
-05	350	380	450	3,8

Разраб.	Платонова		
Провер.	Орлова		
Начотд.	Ивкин		

5.407-151.1-10

Подвес ПЖ-1000

Стадия | Лист | Листов
Р | | 8

ВНИ ТИ Энергосетьпроект имени Б.Я

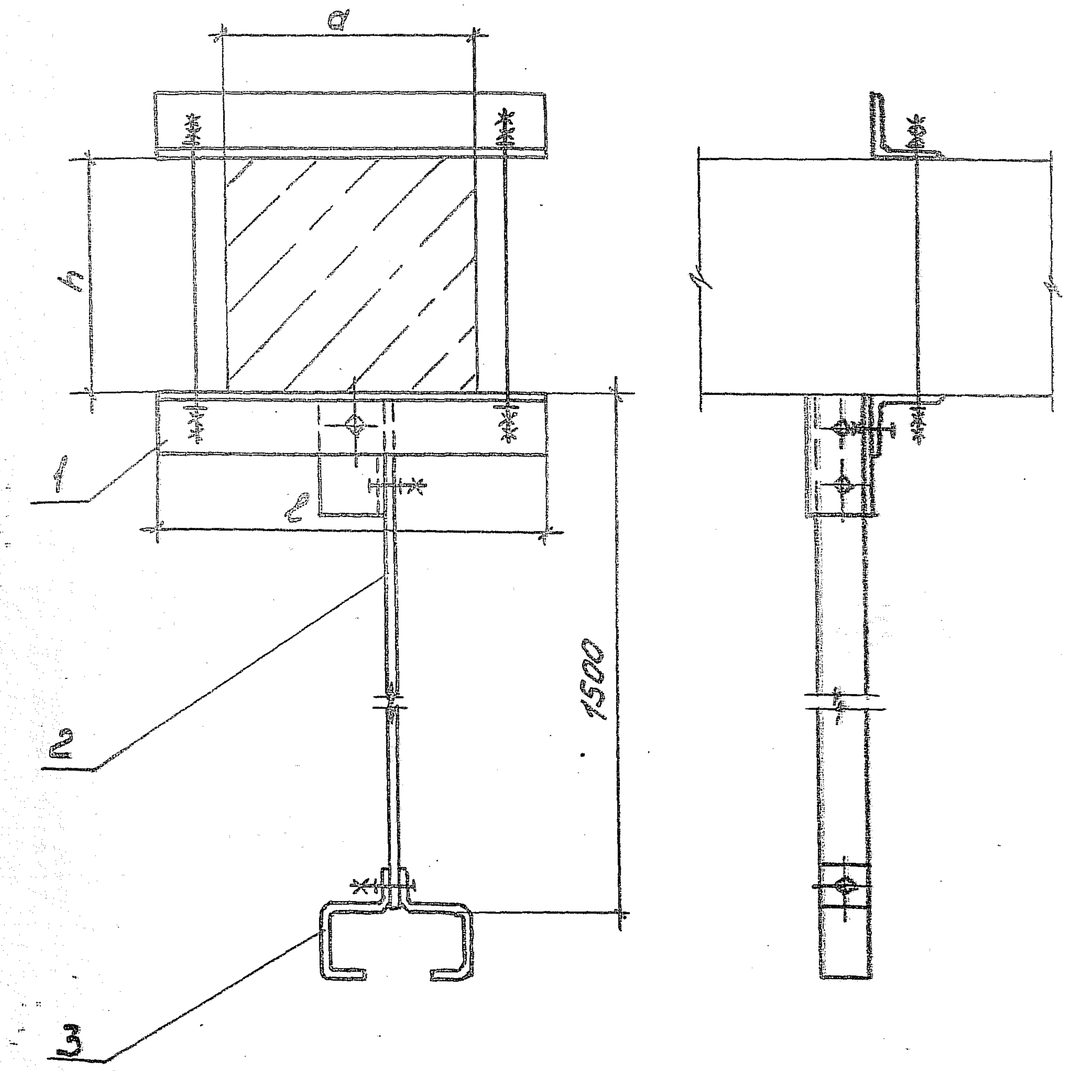

Поз.	Наименование	Кол. на исполн						Обозначение документа
			01	02	03	04	05	
1	Обхват	1						5.407-151.1-19
	Обхват		1					-01
	Обхват			1				-02
	Обхват				1			-03
	Обхват					1		-04
	Обхват						1	-05
2	Полоса УСЭК 56У1							
	ТУ36-2355-80							
	ℓ=1500	1	1	1	1	1	1	
3	Подвес тросовый							
	КЛ-ПТУ3							
	ТУ36-13-80	1	1	1	1	1	1	

Обозначение	Размеры, мм			Масса, кг
	a	h	ℓ	
5.407-151.1-11	200	180	300	3.5
-01	240, 250	200... 280	350	3.8
-02	240, 250	300	350	4.0
-03	280	280	375	3.9
-04	280, 300	300... 360	400	4.2
-05	350	380	450	4.4

Разраб.	Пластонова		
Провер.	Орлова		
Нач.отд.	Ивкин		

5.407-151.1-11

Подвес ПЖ-1500

Стадия	Лист	Листов
Р		1

ВНИПИ ТЯЖПРОМЭЛЕКТРОПРОЕКТ

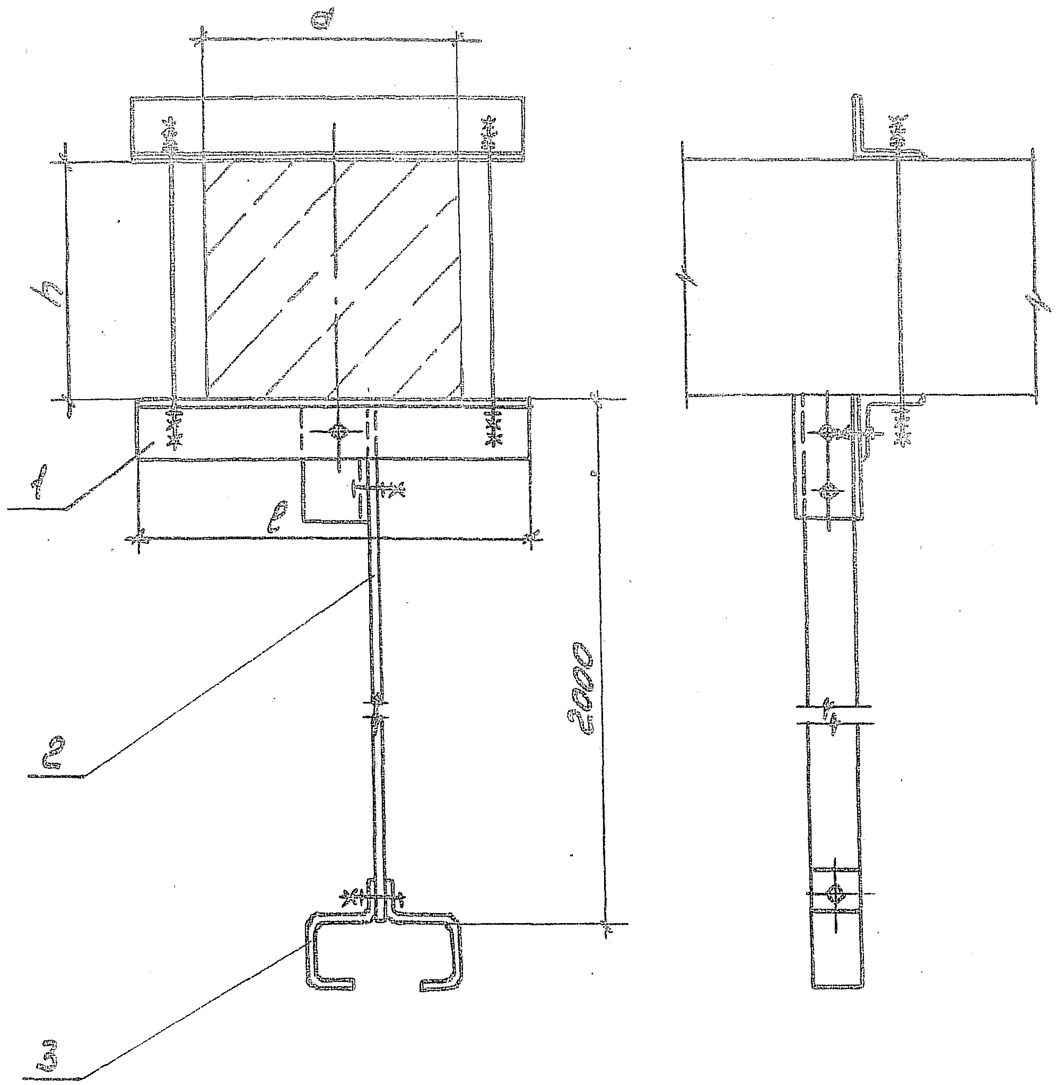

Поз.	Наименование	Кол. на исполн.						Обознач. докумен
			01	02	03	04	05	
1	Обхват	1						5.407-151
	Обхват		1					-01
	Обхват			1				-02
	Обхват				1			-0
	Обхват					1		-04
	Обхват						1	-0
2	Полоса УСЭК 56 У1							
	ТУ 36-2355-80							
	ℓ = 2000	1	1	1	1	1	1	
3	Подвес тросовый							
	КЛ-ПТУ3							
	ТУ 36-13-80	1	1	1	1	1	1	

Обозначение	Размеры, мм			Масса, кг
	a	h	ℓ	
5.407-151.1-12	200	180	300	3,9
-01	240, 250	200... 280	350	4,2
-02	240, 250	300	350	4,4
-03	280	280	375	4,3
-04	280, 300	300... 360	400	4,6
-05	350	380	450	4,8

Инв.№ подл. | Подп. и дата | Взам.инв.№

Разраб.	Платонова		
Провер.	Орлова		
Нач.отд.	Цвкин		

5.407-151.1-12

Подвес ПЖ-2000

Стадия	Лист
Р	

ВНИИ ТЖПРОМЭК

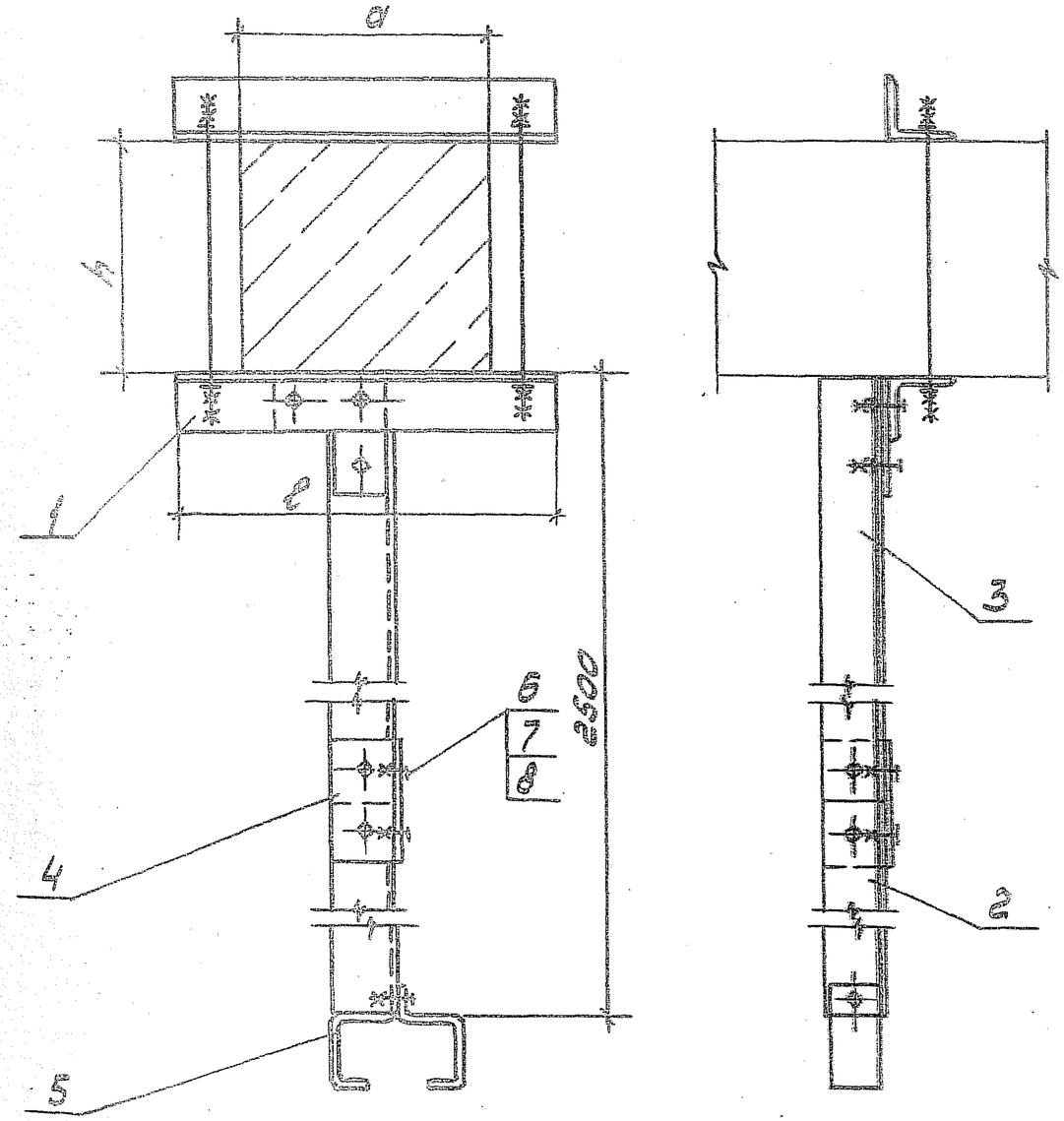

Поз.	Наименование	Количество на испол.						Обозначение документа
			01	02	03	04	05	
1	Обхват	1						5.407-151.1-20
	Обхват		1					-01
	Обхват			1				-02
	Обхват				1			-03
	Обхват					1		-04
	Обхват						1	-05
2	Уголок УС3К 55У1							
	ТУ36-2355-80, ℓ=500	1	1	1	1	1	1	
3	Уголок УС3К 55У1							
	ТУ36-2355-80, ℓ=2000	1	1	1	1	1	1	
4	Полоса УС3К 56У1							
	ТУ36-2355-80							
	ℓ=100	2	2	2	2	2	2	
5	Подвес тросовый КП-ПТУ3							
	ТУ36-13-80	1	1	1	1	1	1	
6	Болт М12-6g×30.58							
	ГОСТ 7798-70	4	4	4	4	4	4	
7	Гайка М12-6Н.5							
	ГОСТ 5915-70	4	4	4	4	4	4	
8	Шайба 12.04 ГОСТ 11371-78	4	4	4	4	4	4	

Обозначение	Размеры, мм			Масса, кг
	a	h	ℓ	
5.407-151.1-13	200	180	300	7,1
-01	240, 250	200...280	350	7,4
-02	240, 250	300	350	7,6
-03	280	280	375	7,5
-04	280, 300	300...350	400	7,8
-05	350	380	450	8,0

Разраб.	Плотников		
Провер.	Орлов		
Нач.отд.	Ивкин		

5.407-151.1-13

Подвес ПЖ-2500

Стадия	Лист	Листов
Р		

ЕНИПИ ТЯЖПРОМЭЛЕКТРОПРОЕКТ

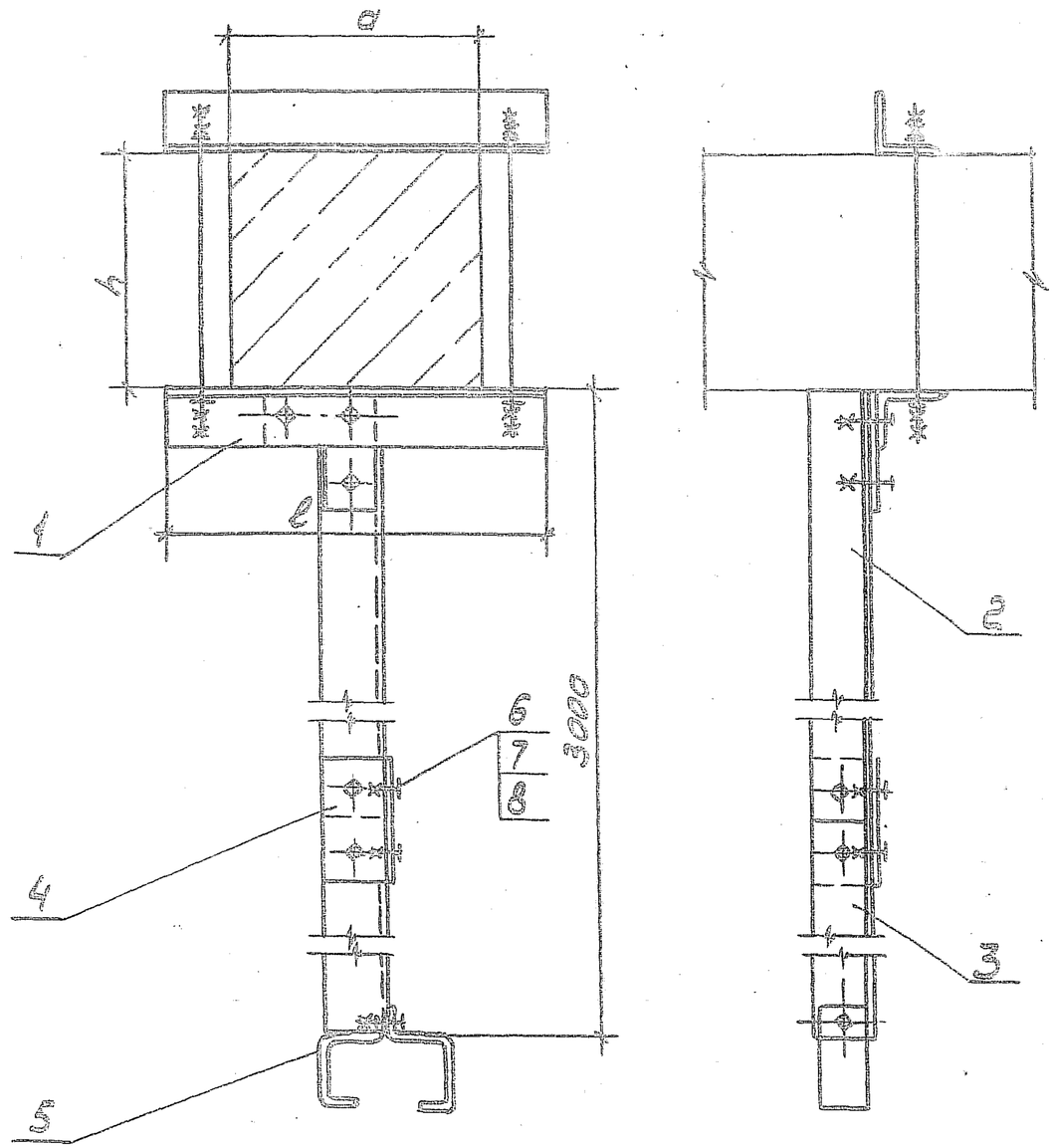

Обозначение	Размеры, мм			Масса, кг
	a	h	ℓ	
5.407-151.1-14	200	180	300	8,1
-01	240, 250	200... 280	350	8,4
-02	240, 250	300	350	8,6
-03	280	280	375	8,5
-04	280, 300	300...360	400	8,8

Поз.	Наименование	Количество на изделие						Обозначение документа
			01	02	03	04	05	
1	Обхват	1						5.407-151.1-
	Обхват		1					-
	Обхват			1				-0
	Обхват				1			-03
	Обхват					1		-04
	Обхват						1	-05
2	Уголок УСЭК 55У1							
	ТУ36-2355-80, ℓ=1000	1	1	1	1	1	1	
3	Уголок УСЭК 55У1							
	ТУ36-2355-80, ℓ=2000	1	1	1	1	1	1	
4	Полоса УСЭК 56У1							
	ТУ36-2355-80							
	ℓ=100	2	2	2	2	2	2	
5	Подвес тросовый КЛ-ПЖ3							
	ТУ36-13-80	1	1	1	1	1	1	
6	Болт М12-6g×30.58							
	ГОСТ 7798-70	4	4	4	4	4	4	
7	Гайка М12-6Н.5							
	ГОСТ 5915-70	4	4	4	4	4	4	
8	Шайба 12.04 ГОСТ 11371-78	4	4	4	4	4	4	

Разраб.	Плотникова		
Провер.	Орлова		
Нач.отд.	Ивкин		

5.407-151.1-14

Подвес ПЖ-3000

Стадия | Лист | Листов

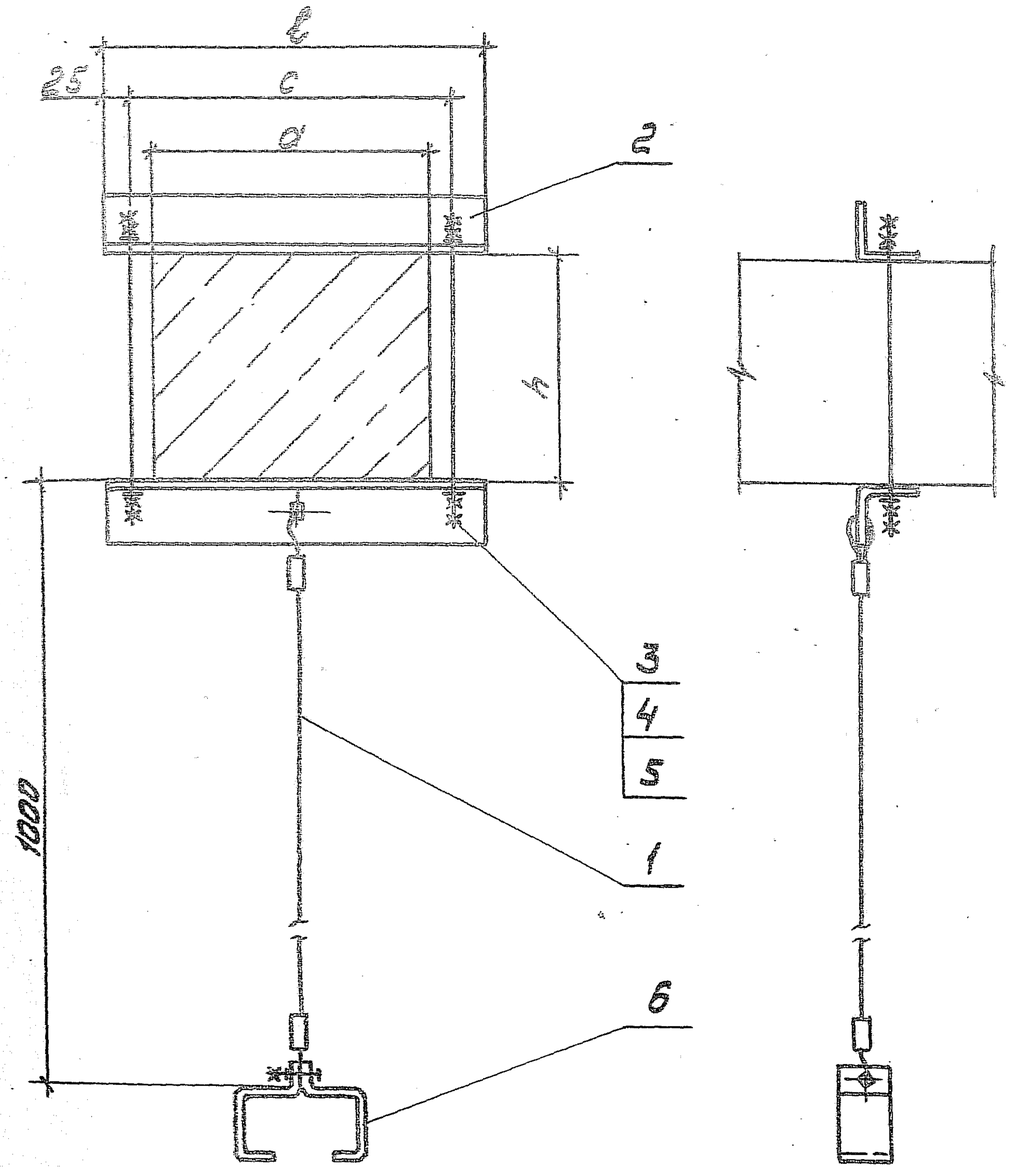

Обозначение	Размеры, мм				Масса, кг
	a	h	ℓ	c	
5.407-151.1-15	200	180	300	250	1,8
-01	240, 250	200...280	350	300	2,2
-02	240, 250	300	350	300	2,4
-03	280	280	375	325	2,3
-04	280, 300	300...360	400	350	2,6
-05	350	380	450	400	2,8

Поз.	Наименование	Кол. на исполн.						Обозначение документа
			01	02	03	04	05	
1	Трос	1	1	1	1	1	1	5.407-151.4-14
2	Уголок УС3К 55 У1							
	ТУ36-2355-80							
	ℓ=300	2						
	ℓ=350		2	2				
	ℓ=375				2			
	ℓ=400					2		
	ℓ=450						2	
3	Шпилька ТУ36-2355-80							
	УС3К81-2У1	2						
	УС3К81-3У1		2		2			
	УС3К81-4У1			2		2	2	
4	Гайка М12-6Н.5							
	ГОСТ5915-70	8	8	8	8	8	8	
5	Шайба 12.04							
	ГОСТ11371-78	4	4	4	4	4	4	
6	Подвес тросовый							
	КЛ-ПТУ3							
	ТУ36-13-80	1	1	1	1	1	1	

Разраб.	Платонова		
Провер.	Орлова		
Начальн.	Ивкин		
Н. контр.	Ананьева		

5.407-151.1-15

Подвес тросовый

Стадия	Лист	Листов
Р		1

ВНИПИ ТЯЖПРОМЭЛЕКТРОПРОЕКТ

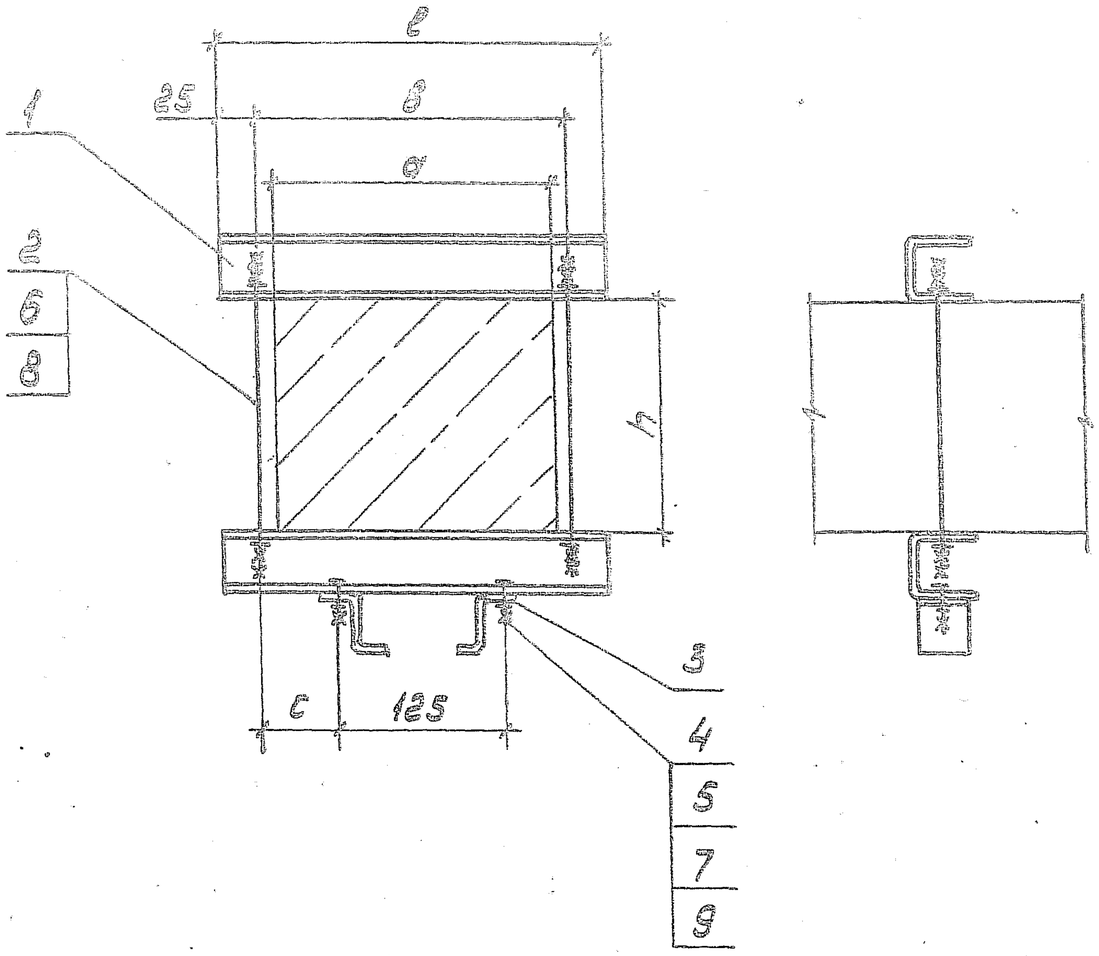

Поз.	Наименование	Кол. на исполн.						Примечание
			01	02	03	04	05	
1	Швеллер У5ЭК53У1							
	ТУ36-2355-80							
	ℓ=300	2						
	ℓ=350		2	2				
	ℓ=375				2			
	ℓ=400					2		
	ℓ=450						2	
2	Шпилька ТУ36-2355-80							
	У5ЭК81-2У1	2						
	У5ЭК81-3У1		2		2			
	У5ЭК81-4У1			2		2	2	
3	Скоба потолочная							
	КЛ-СПУ3 ТУ36-13-80	2	2	2	2	2	2	
4	Болт М8-6g×30.58							
	ГОСТ7798-70	2	2	2	2	2	2	
5	Гайка М8-6Н.5							
	ГОСТ5915-70	2	2	2	2	2	2	
6	Гайка М12-6Н.5							
	ГОСТ5915-70	8	8	8	8	8	8	
7	Шайба 8.04							
	ГОСТ11371-78	4	4	4	4	4	4	
8	Шайба 12.04							
	ГОСТ11371-78	4	4	4	4	4	4	
9	Шайба 8.65Г							
	ГОСТ6402-70	2	2	2	2	2	2	

Обозначение	Размеры, мм					Масса, кг
	а	h	в	ℓ	с	
5.407-151.1-16	200	180	250	300	50	2,2
-01	240, 250	200...280	300	350	75	2,7
-02	240, 250	300	300	350	75	2,9
-03	280	280	325	375	100	2,8
-04	280, 300	300...360	350	400	100	3,1
-05	350	380	400	450	125	3,4

Инв. № подл. | Подп. и дата | Взам. инв. №

Разраб.	Платонова		
Провер.	Орлова		
Нач.отд.	Ивкин		

5.407-151.1-16

Закреп

Стадия | Лист | Листов
Р

ЕНИ ТЯЖТРОМЭП имени Б.В.

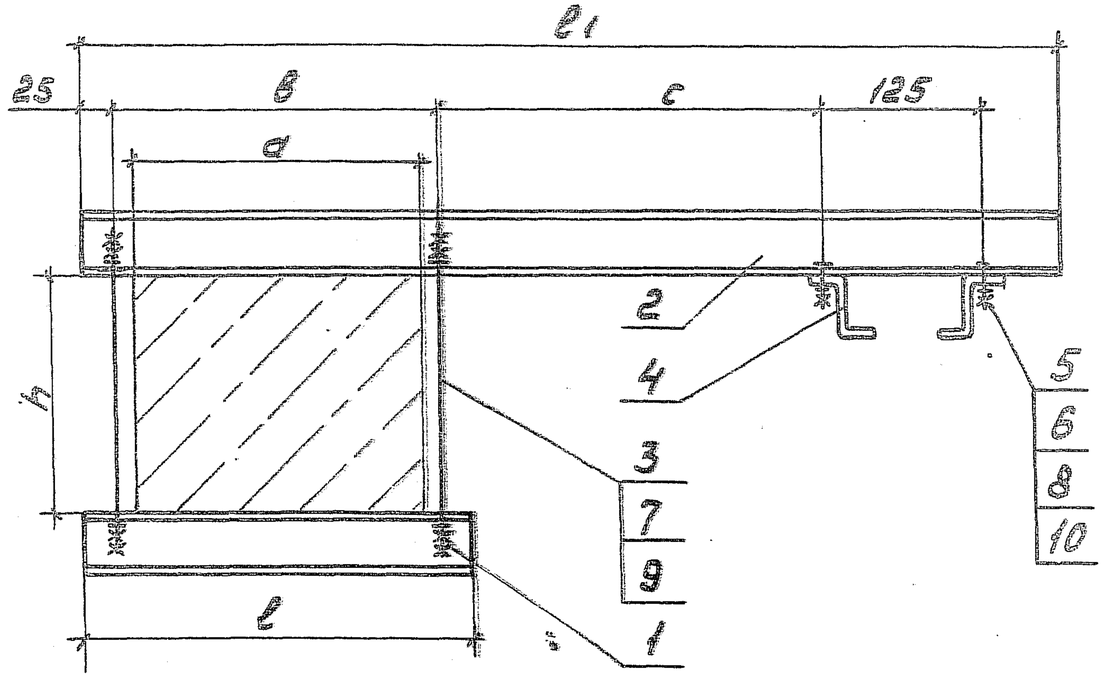

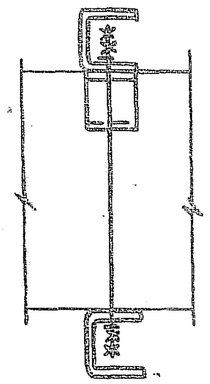

Обозначение	Размеры, мм						Масса, кг
	а	h	в	ℓ	ℓ1	с	
5.407-151.1-17	200	180	250	300	775	300	3,6
-01	240, 250	200...280	300	350	825	300	4,1
-02	240, 250	300	300	350	825	300	4,3
-03	280	280	325	375	850	275	4,2
-04	280, 300	300...360	350	400	875	275	4,6
-05	350	380	400	450	900	250	4,8

Спецификацию см. лист 2

Разраб.	Листонова		
Провер.	Орлова		
Нач.отд.	Цвекин		

5.407-151.1-17

Кронштейн

Стадия	Лист	Листов
Р	1	2

ЦНИИЭП

Поз.	Наименование	Кол. на исполн.						Примечан
			01	02	03	04	05	
1	Швеллер УСЭК 5341							
	ℓ=300 ТУ36-2355-80	1						
	ℓ=350		1	1				
	ℓ=375				1			
	ℓ=400					1		
	ℓ=450						1	
2	Швеллер УСЭК 5341							
	ℓ=775 ТУ36-2355-80	1						
	ℓ=825		1	1				
	ℓ=850				1			
	ℓ=875					1		
	ℓ=900						1	
3	Шпилька ТУ36-2355-80							
	УСЭК 81-241	2						
	УСЭК 81-341		2		2			
	УСЭК 81-441			2		2	2	
4	Скоба потолочная							
	КЛ-СПУ3 ТУ36-13-80	2	2	2	2	2	2	
5	Болт М8-6g×30.58							
	ГОСТ 7798-70	2	2	2	2	2	2	
6	Гайка М8-6Н.5							
	ГОСТ 5915-70	2	2	2	2	2	2	
7	Гайка М12-6Н.5							
	ГОСТ 5915-70	8	8	8	8	8	8	
8	Шайба 8.04 ГОСТ 11371-78	4	4	4	4	4	4	
9	Шайба 12.04 ГОСТ 11371-78	4	4	4	4	4	4	
10	Шайба 8.65 ГОСТ 6402-70	2	2	2	2	2	2	

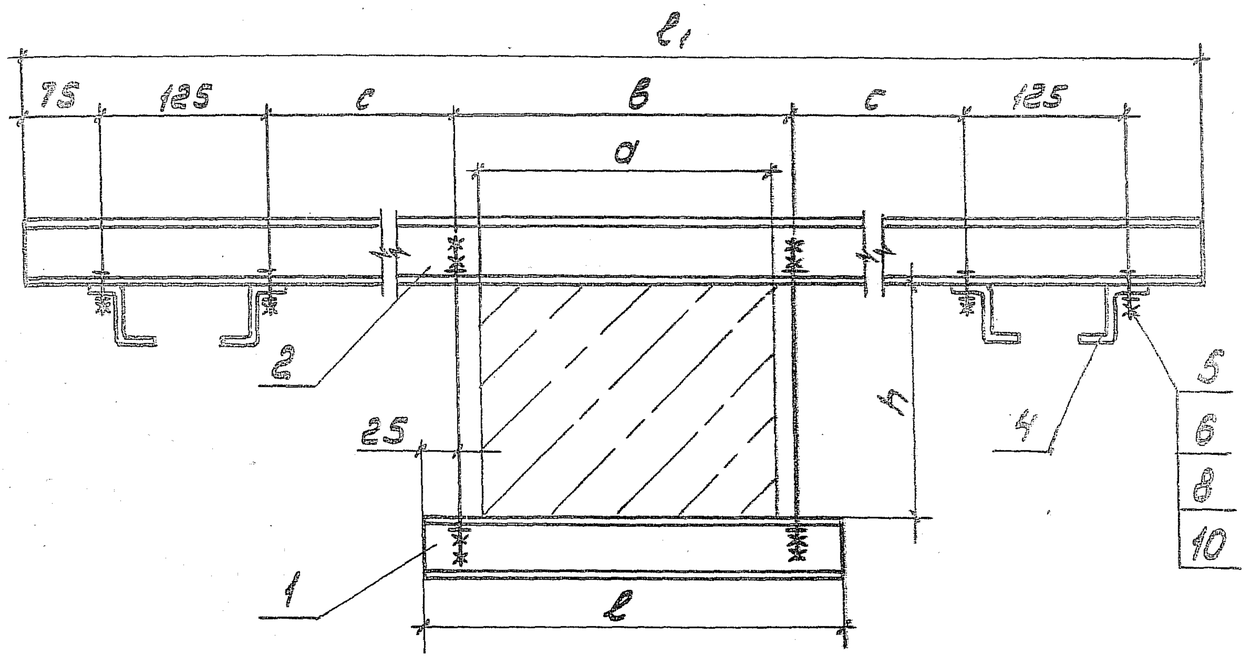

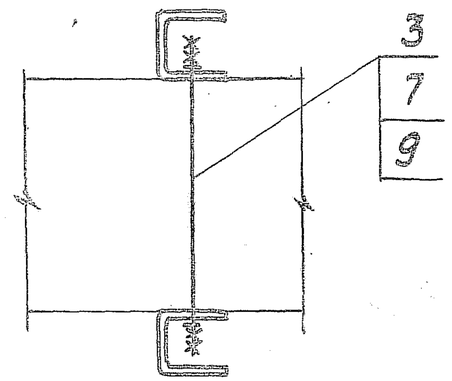

Обозначение	Размеры, мм						Масса, кг
	a	h	в	ℓ	ℓ1	c	
5.407-151.1-18	200	180	250	300	1250	300	5,1
-01	240, 250	200...280	300	350	1300	300	5,5
-02	240, 250	300	300	350	1300	300	5,7
-03	280	280	325	375	1300	275	5,6
-04	280, 300	300...360	350	400	1300	275	5,8
-05	350	380	400	450	1350	250	6,1

Спецификацию см. лист 2

Разраб.	Платонова		5.407-151.1-18
Провер.	Орлова		
Нач.отд.	Ивкин		Кронштейн 2в

Стадия	Лист	Листов
Р	1	2

ВНИПИ

Поз.	Наименование	Кол. на исполнение						Примечание
			01	02	03	04	05	
1	Швеллер УСЭК53У1							
	ℓ=300 ТУ36-2355-80	1						
	ℓ=350		1	1				
	ℓ=375				1			
	ℓ=400					1		
	ℓ=450						1	
2	Швеллер УСЭК53У1							
	ℓ=1250 ТУ36-2355-80	1						
	ℓ=1300		1	1	1	1		
	ℓ=1350						1	
3	Шпилька ТУ36-2355-80							
	УСЭК81-2У1	2						
	УСЭК81-3У1		2		2			
	УСЭК81-4У1			2		2	2	
4	Скоба потолочная							
	КЛ-СПУ3 ТУ36-13-80	2	2	2	2	2	2	
5	Болт М8-6g×30.58							
	ГОСТ7798-70	2	2	2	2	2	2	
6	Гайка М8-6Н.5							
	ГОСТ5915-70	8	8	8	8	2	2	
7	Гайка М12-6Н.5							
	ГОСТ5915-70	8	8	8	8	8	8	
8	Шайба 8.04							
	ГОСТ11371-78	4	4	4	4	4	4	
9	Шайба 12.04							
	ГОСТ11371-78	4	4	4	4	4	4	
10	Шайба 8.65Г							
	ГОСТ6402-70	2	2	2	2	2	2	

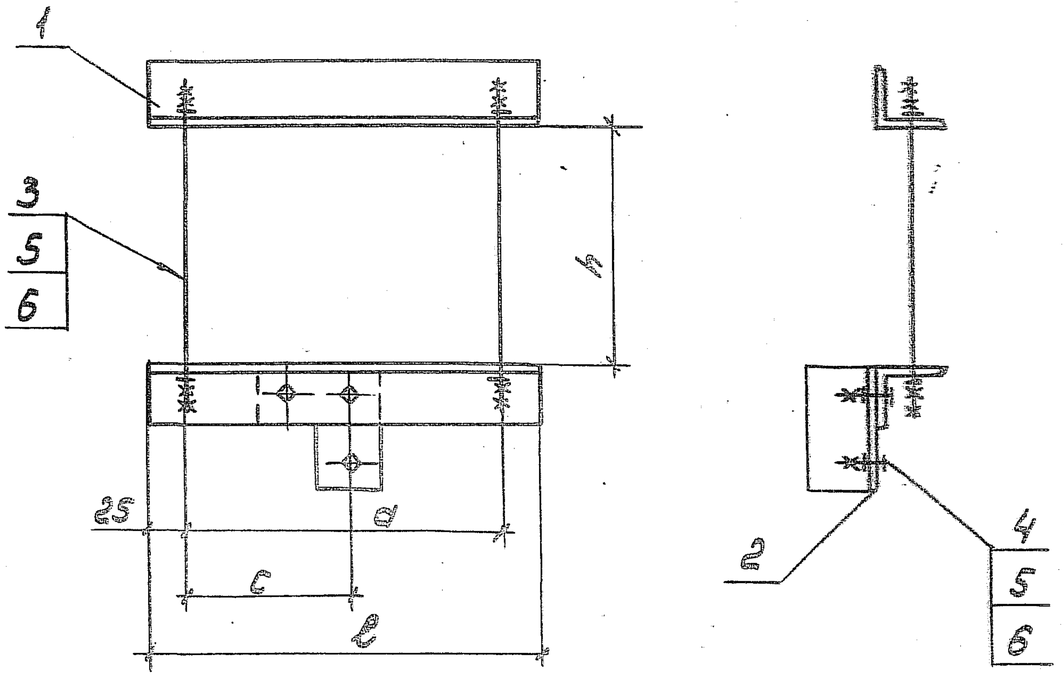

Поз.	Наименование	Кол. на исполн.						Примечание
			01	02	03	04	05	
1	Уголок УСЭК 55 У1							
	ТУ36-2355-80							
	ℓ=300	2						
	ℓ=350		2	2				
	ℓ=375				2			
	ℓ=400					2		
	ℓ=450						2	
2	Угольник УСЭК 58У1							
	ТУ36-2355-80	1	1	1	1	1	1	
3	Шпилька ТУ36-2355-80							
	УСЭК 81-2У1	2						
	УСЭК 81-3У1		2		2			
	УСЭК 81-4У1			2		2	2	
4	Болт М12-6g×45.58							
	ГОСТ 7798-70	3	3	3	3	3	3	
5	Гайка М12-6Н.5							
	ГОСТ 5915-70	11	11	11	11	11	11	
6	Шайба 12.04							
	ГОСТ 11371-78	7	7	7	7	7	7	

Обозначение	Размеры, мм.				Масса кг
	a	ℓ	c	h	
5.407-151.1-20	250	300	125	180	1,8
-01	300	350	150	200...280	2,1
-02	300	350	150	300	2,3
-03	325	375	150	280	2,2
-04	350	400	175	300...360	2,5
-05	400	450	200	380	2,7

Разраб.	Пятенова		
Провер.	Орлова		
Нач.отд.	Ивкин		

5.407-151.1-20

Стадия | Лист
Р

Обх Вот

ВНИИ ТРАНСПОРТНОГО СТРОИТЕЛЬСТВА ИМЕНИ Ф.Б.Я.

Инв.№подл. | Подп. и дата | Взам.инв.№

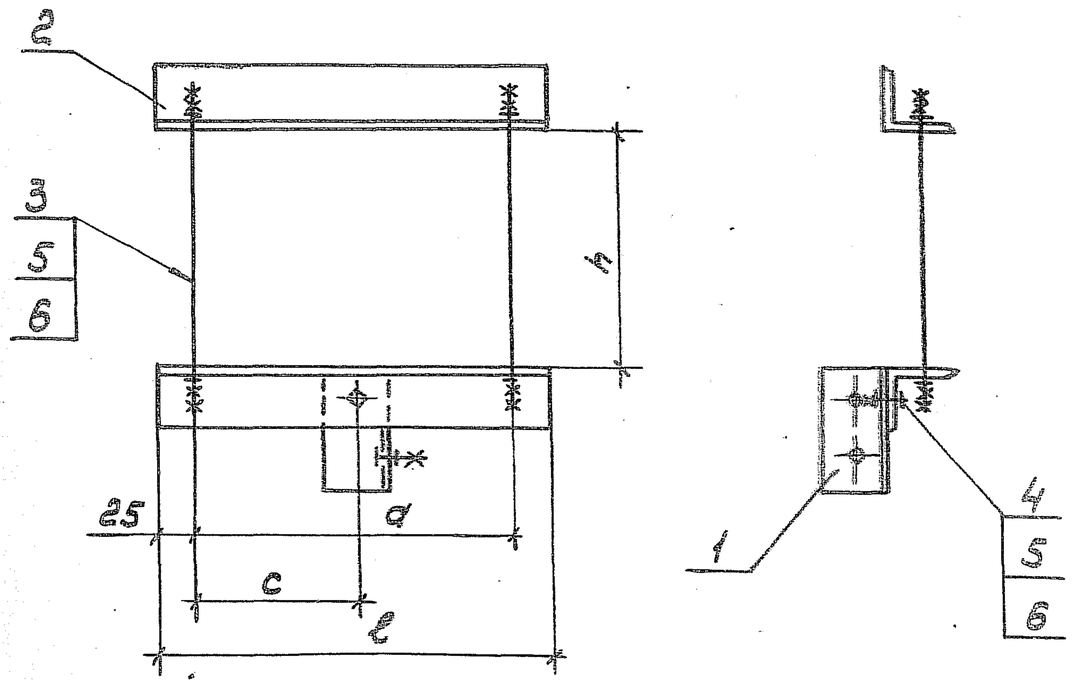

Поз.	Наименование	Кол. на исполн.						Примечание
			01	02	03	04	05	
1	Уголок УСЭК 55У1							
	ТУ36-2355-80							
	ℓ=100	1	1	1	1	1	1	
2	Уголок УСЭК 55У1							
	ТУ36-2355-80							
	ℓ=300	2						
	ℓ=350		2	2				
	ℓ=375				2			
	ℓ=400					2		
	ℓ=450						2	
3	Шпилька ТУ36-2355-80							
	УСЭК 81-2У1	2						
	УСЭК 81-3У1		2		2			
	УСЭК 81-4У1			2		2	2	
4	Болт М12-6g×30.58							
	ГОСТ 7798-70	3	3	3	3	3	3	
5	Гайка М12-6Н.5							
	ГОСТ 5915-70	11	11	11	11	11	11	
6	Шайба 12.04							
	ГОСТ 11371-78	7	7	7	7	7	7	

Обозначение	Размеры, мм				Масса, кг
	d	ℓ	c	h	
5.407-151.1-19	250	300	125	180	1,9
-01	300	350	150	200...280	2,2
-02	300	350	150	300	2,4
-03	325	375	150	280	2,3
-04	350	400	175	300...360	2,6
-05	400	450	200	380	2,8

Разраб.	Платонов		
Провер.	Орлова		
Нач.отд.	Ивкин		

5.407-151.1-19

Объект.

Стадия	Лист	Листов
Р		7

ВНИПИ ТЭЖПРОМЭЛЕКТРОПРОЕКТ ИМЕНИ С.Я.АКУБОВСКОГО