ИЗДЕЛИЯ И УЗЛЫ ИНЖЕНЕРНОГО ОБОРУДОВАНИЯ ЗДАНИЙ

СЕРИЯ 5.407-48

УСТАНОВКА ОПОРНЫХ ИЗОЛЯТОРОВ НА НАПРЯЖЕНИЕ 6-10кВ ДЛЯ ВНУТРЕННЕЙ УСТАНОВКИ НА КОНСТРУКЦИЯХ

ЧЕРТЕЖИ ИЗДЕЛИЙ

19454
ЦЕНА

Отпускная цена
на момент реализации
указана
в счет-накладной

ИЗДЕЛИЯ И УЗЛЫ ИНЖЕНЕРНОГО ОБОРУДОВАНИЯ ЗДАНИЙ

СЕРИЯ 5.407-48

УСТАНОВКА ОПОРНЫХ ИЗОЛЯТОРОВ НА НАПРЯЖЕНИЕ 6-10кВ ДЛЯ ВНУТРЕННЕЙ УСТАНОВКИ НА КОНСТРУКЦИЯХ

ЧЕРТЕЖИ ИЗДЕЛИЙ

РАЗРАБОТАНЫ
ВНИПИ ТЯЖПРОМЭЛЕКТРОПРОЕКТ
имени Ф.Б. ЯКУБОВСКОГО
ГЛАВЭЛЕКТРОМОНТАЖА
МИНМОНТАЖСПЕЦСТРОЯ СССР

УТВЕРЖДЕНЫ И
ВВЕДЕНЫ В ДЕЙСТВИЕ
МИНМОНТАЖСПЕЦСТРОЕМ СССР
ПРОТОКОЛ ОТ 24.11.1983г.

Директор института — Ю.Г. Барыбин
Главный инженер института — М.Г. Зименков
Начальник технического отдела — Л.Б. Годгельф
Начальник отдела типового проектирования — И.И. Лигерман

Содержание

Лист	Стр.	Наименование	Примечание
	1	Титульный лист	
	2-4	Содержание	
1-2	5-6	Общие указания	
3-4	7-8	Таблица выбора чертежей	
5	9	Конструкция с шестью изоляторами	
		ИО-10-750 (ИО-10-375, ИО-6-375)	
6	10	Конструкция с шестью изоляторами	
		ИО-10-750/ИО-10-375, ИО-6-375)	
7	11	Конструкция с тремя изоляторами	
		ИО-10-750 (ИО-10-375, ИО-6-375)	
8	12	Конструкция с тремя изоляторами	
		ИО-10-750 (ИО-10-375, ИО-6-375)	
9	13	Конструкция с тремя изоляторами	
		ИО-6-375 (ИО-10-375)	
10	14	Конструкция с тремя изоляторами	
		ИО-6-375 (ИО-10-375)	
11	15	Конструкция с тремя изоляторами	
		ИО-10-750 (ИО-10-375, ИО-6-375)	
12	16	Конструкция с тремя изоляторами	
		ИО-10-750 (ИО-10-375, ИО-6-375)	
13	17	Конструкция с тремя изоляторами	
		ИО-10-750 (ИО-10-375, ИО-6-375)	
14	18	Конструкция с тремя изоляторами	
		ИО-10-750 (ИО-10-375, ИО-6-375)	
15	19	Конструкция с тремя изоляторами	
		ИО-10-750 (ИО-10-375, ИО-6-375)	
16	20	Конструкция с тремя изоляторами	
		ИО-10-750 (ИО-10-375, ИО-6-375)	
17	21	Конструкция с тремя изоляторами	
		ИО-10-750 (ИО-10-375, ИО-6-375)	
18	22	Конструкция с тремя изоляторами	
		ИО-10-750 (ИО-10-375, ИО-6-375)	
19	23	Конструкция с двумя изоляторами	
		ИО-10-750 (ИО-10-375, ИО-6-375)	
20	24	Конструкция с двумя изоляторами	
		ИО-10-750 (ИО-10-375, ИО-6-375)	
21	25	Конструкция с двумя изоляторами	
		ИО-10-750 (ИО-10-375, ИО-6-375)	
22	26	Конструкция с двумя изоляторами	
		ИО-6-375 (ИО-10-375)	
23	27	Конструкция с двумя изоляторами	
		ИО-6-375 (ИО-10-375)	
24	28	Конструкция с двумя изоляторами	
		ИО-10-750 (ИО-10-375, ИО-6-375)	

Инв. № подл | Подп. и дата | Взам. инв. №

Лист	Стр.	Наименование	Примечание
25	29	Конструкция с двумя изоляторами	
		ИО-10-750 (ИО-10-375, ИО-6-375)	
26	30	Конструкция с двумя изоляторами	
		ИО-10-750 (ИО-10-375, ИО-6-375)	
27	31	Конструкция с двумя изоляторами	
		ИО-10-750 (ИО-10-375, ИО-6-375)	
28	32	Конструкция с двумя изоляторами	
		ИО-10-750 (ИО-10-375, ИО-6-375)	
29	33	Конструкция с двумя изоляторами	
		ИО-10-750 (ИО-10-375, ИО-6-375)	
30	34	Конструкция с двумя изоляторами	
		ИО-10-750 (ИО-10-375, ИО-6-375)	
31	35	Конструкция с двумя изоляторами	
		ИО-10-750 (ИО-10-375, ИО-6-375)	
32	36	Конструкция с одним изолятором	
		ИО-10-750 (ИО-10-375, ИО-6-375)	
33	37	Конструкция с одним изолятором	
		ИО-10-750 (ИО-10-375, ИО-6-375)	
34	38	Конструкция с одним изолятором	
		ИО-6-375 (ИО-10-375)	
35	39	Конструкция с одним изолятором	
		ИО-10-750 (ИО-10-375, ИО-6-375)	

Лист	Стр.	Наименование	Примечание
36	40	Конструкция с одним изолятором	
		ИО-6-375 (ИО-10-375)	
37	41	Конструкция с одним изолятором	
		ИО-10-750 (ИО-10-375, ИО-6-375)	
38	42	Конструкция с одним изолятором	
		ИО-10-750 (ИО-10-375, ИО-6-375)	
39	43	Конструкция с одним изолятором	
		ИО-10-750 (ИО-10-375, ИО-6-375)	
40	44	Конструкция с одним изолятором	
		ИО-10-750 (ИО-10-375, ИО-6-375)	
41	45	Конструкция с одним изолятором	
		ИО-10-750 (ИО-10-375, ИО-6-375)	
42	46	Конструкция с одним изолятором	
		ИО-10-750 (ИО-10-375, ИО-6-375)	
43	47	Конструкция с одним изолятором	
		ИО-10-750 (ИО-10-375, ИО-6-375)	
44	48	Конструкция с одним изолятором	
		ИО-10-750 (ИО-10-375, ИО-6-375)	
45	49	Конструкция с одним изолятором	
		ИО-10-750 (ИО-10-375, ИО-6-375)	
46	50	Конструкция с тремя изоляторами	
		ИО-10-750 (ИО-10-375, ИО-6-375)	

Взам. инв. № | Подп. и дата | Инв. № подл.

Лист	Стр.	Наименование	Примечание
47	51	Конструкция с тремя изоляторами	
		ИО-6-375 (ИО-10-375)	
48	52	Конструкция с двумя изоляторами	
		ИО-10-750 (ИО-10-375, ИО-6-375)	
49	53	Конструкция с двумя изоляторами	
		ИО-10-750 (ИО-10-375, ИО-6-375)	
50	54	Узел крепления изолятора	
51	55	Узел крепления изолятора	
52	56	Уголок крепежный	
53	57	Уголок крепежный	
54	57	Уголок крепежный	
55	58	Уголок крепежный	
56	59	Косынка	
57	59	Косынка	
58-67	60-69	Ведомость изделий и материалов	

Взам.инв.№

Подп. и дата

Инв.№подл.

1. Исходные данные

Серия 5.407-48 выполнена на основании ГОСТ 19797-80 „Изоляторы опорные армированные фарфоровые на напряжение от 6 до 35 кВ для работы в помещении". Серия 5.407-48 разработана взамен серии 4.407-102

2. Содержание

В серии приведены общие указания, таблица выбора чертежей и чертежи конструкций с опорными изоляторами на напряжение 6-10 кВ, применяемых для крепления шин.

3. Область применения

Серия предназначена для пользования при выполнении проектных и электромонтажных работ.

Конструкции с опорными изоляторами применяют в закрытых электроустановках для крепления шин переменного и постоянного тока.

4. Основные положения

В серии приведены конструкции, рассчитанные на применение опорных изоляторов типов ИО-6-375, ИО-10-375 и ИО-10-750 с минимальным разрушающим усилием на изгиб до 750 даН.

Профиль и размеры угловой стали конструкций выбраны с учетом разрушающей нагрузки изоляторов, монтажной нагрузки 80 даН и максимально допустимого прогиба $f = \frac{1}{250}$.

В конструкциях предусмотрено скользящее крепление изоляторов, позволяющее устанавливать при монтаже расстояние между их осями в зависимости от расстояний между токоведущими шинами в конкретном проекте.

В серии предусмотрены следующие разновидности конструкций:

- по количеству изоляторов (6, 3, 2 и 1);
- по форме конструкций (Г-образная, П-образная, консольная);
- по месту установки (на стене, на потолке, на конструкции).

				5.407-48		
				Общие указания (начало)	Стадия	Масса	Масштаб
					Р		
					Лист 1	Листов 67
Нач. отд.	Лигерман				ВНИПИ ТЯЖПРОМЭЛЕКТРОПРОЕКТ имени Ф.Б. ЯКУБОВСКОГО МОСКВА	
Н. контр.	Блейнис					
Инж.	Шелепнева					

Инв. № подл. | Подп. и дата | Взам. инв. №

19454 6

Копировал Клижина Формат А3

Крепление конструкций к строительным элементам здания осуществляется дюбелями, шпильками, а также приваркой. Способ крепления выбирают при конкретном проектировании.

При протяженных шинных прокладках с использованием одиночных конструкций, предназначенных для приварки к строительным элементам, в МЭЗ могут быть изготовлены шинные мосты (блоки) для горизонтальной или вертикальной установки. Для этого ряд одиночных конструкций скрепляют общими связями. Чертежи мостов (блоков) выполняют при разработке конкретного проекта.

5. Изделия МЭЗ

Все конструкции, приведенные в серии, предназначены для изготовления в МЭЗ.

6. Порядок пользования

При конкретном проектировании определяют места прокладки шин, их расположение и расстояния между их осями. После этого, по таблице выбора чертежей (листы 3 и 4) выбирают конструкции с изоляторами. По чертежам (листы 58...67) определяют потребность в изоляторах и материалах.

Конструкции окрасить эмалью ПФ 115, серая 6465-76 - IV. С1.

Инв. № подл. | Подп. и дата | Взам. инв. №

Нач. отд.	Лигерман		5.407-48	
Н. контр.	Блейнис		Общие указания (окончание)	Стадия: Р; Масса: ; Масштаб:
Инж.	Шелепнева			Лист 2; Листов
				ВНИПИ ТЯЖПРОМЭЛЕКТРОПРОЕКТ имени Ф.Б. ЯКУБОВСКОГО МОСКВА

Копировал Ключник Формат А3

Конструкция	Количество изоляторов	Тип изоляторов	Обозначение чертежа
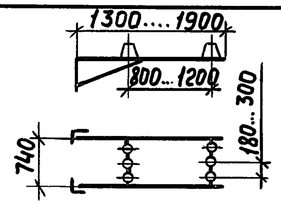	6	ИО-10-750 (ИО-10-375, ИО-6-375)	5.407-48 Л.5
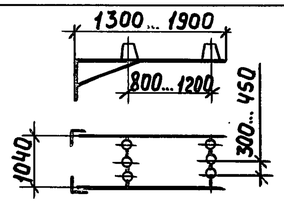	6	ИО-10-750 (ИО-10-375, ИО-6-375)	5.407-48 Л.6
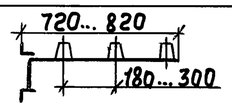	3	ИО-10-750 (ИО-10-375, ИО-6-375)	5.407-48 Л.7
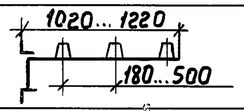	3	ИО-10-750 (ИО-10-375, ИО-6-375)	5.407-48 Л.8
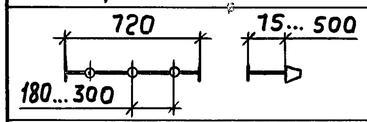	3	ИО-6-375 (ИО-10-375)	5.407-48 Л.9
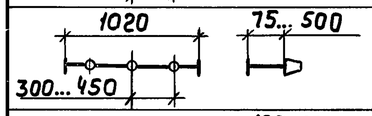	3	ИО-6-375 (ИО-10-375)	5.407-48 Л.10
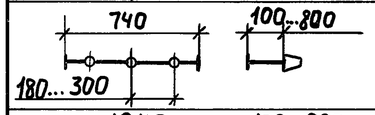	3	ИО-10-750 (ИО-10-375, ИО-6-375)	5.407-48 Л.11
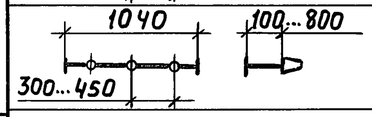	3	ИО-10-750 (ИО-10-375 ИО-6-375)	5.407-48 Л12
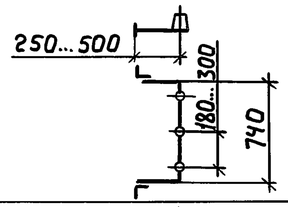	3	ИО-10-750 (ИО-10-375, ИО-6-375)	5.407-48 Л.13
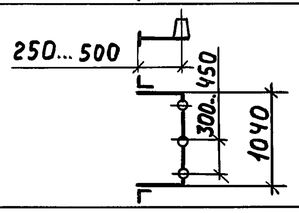	3	ИО-10-750 (ИО-10-375, ИО-6-375)	5.407-48 Л.14

Конструкция	Количество изоляторов	Тип изоляторов	Обозначение чертежа
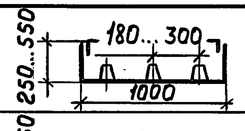	3	ИО-10-750 (ИО-10-375, ИО-6-375)	5.407-48 Л.15
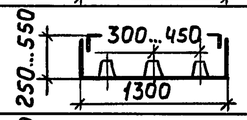	3	ИО-10-750 (ИО-10-375, ИО-6-375)	5.407-48 Л.16
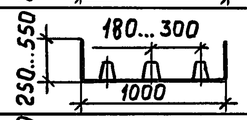	3	ИО-10-750 (ИО-10-375, ИО-6-375)	5.407-48 Л.17
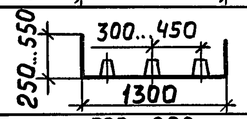	3	ИО-10-750 (ИО-10-375, ИО-6-375)	5.407-48 Л.18
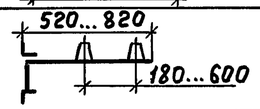	2	ИО-10-750 (ИО-10-375, ИО-6-375)	5.407-48 Л.19
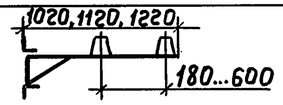	2	ИО-10-750 (ИО-10-375, ИО-6-375)	5.407-48 Л.20
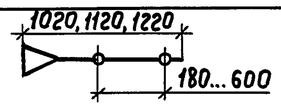	2	ИО-10-750 (ИО-10-375, ИО-6-375)	5.407-48 Л.21
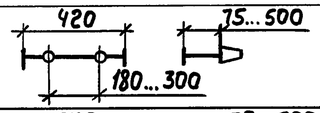	2	ИО-6-375 (ИО-10-375)	5.407-48 Л.22
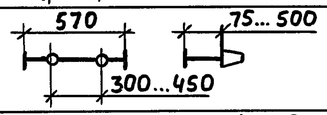	2	ИО-6-375 (ИО-10-375)	5.407-48 Л.23
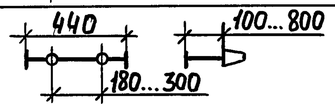	2	ИО-10-750 (ИО-10-375 ИО-6-375)	5.407-48 Л.24
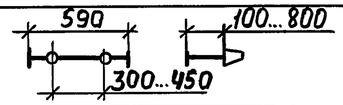	2	ИО-10-750 (ИО-10-375, ИО-6-375)	5.407-48 Л.25

Взам. инв. №

Подп. и дата

Инв. № подл.

Нач. отд.	Лигерман		
Н. контр.	Блейнис		
Инж.	Шелепнева		

5.407-48

Таблица выбора чертежей

Стадия	Масса	Масштаб
Р		
Лист 3	Листов	

ВНИПИ ТЯЖПРОМЭЛЕКТРОПРОЕКТ имени Ф.Б. ЯКУБОВСКОГО МОСКВА

19454 8

Копировал Клюшкина Формат А3

Конструкция	Количество изоляторов	Тип изоляторов	Обозначение чертежа
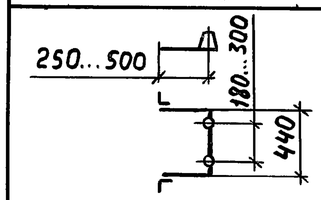	2	ИО-10-750 (ИО-10-375, ИО-6-375)	5.407-48 л.26
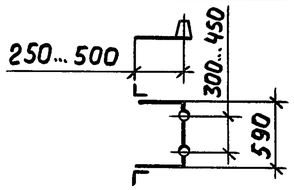	2	ИО-10-750 (ИО-10-375, ИО-6-375)	5.407-48 л.27
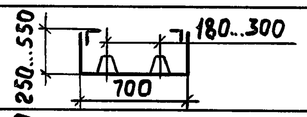	2	ИО-10-750 (ИО-10-375, ИО-6-375)	5.407-48 л.28
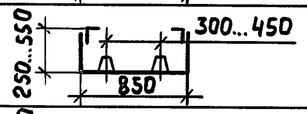	2	ИО-10-750 (ИО-10-375, ИО-6-375)	5.407-48 л.29
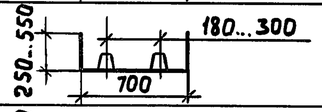	2	ИО-10-750 (ИО-10-375, ИО-6-375)	5.407-48 л.30
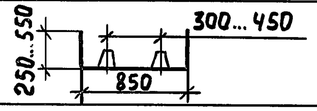	2	ИО-10-750 (ИО-10-375, ИО-6-375)	5.407-48 л.31
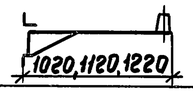	1	ИО-10-750 (ИО-10-375, ИО-6-375)	5.407-48 л.32
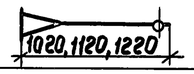	1	ИО-10-750 (ИО-10-375, ИО-6-375)	5.407-48 л.33
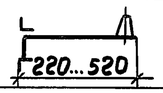	1	ИО-6-375 (ИО-10-375)	5.407-48 л.34
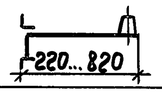	1	ИО-10-750 (ИО-10-375, ИО-6-375)	5.407-48 л.35
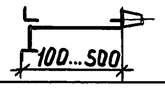	1	ИО-6-375 (ИО-10-375)	5.407-48 л.36
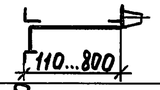	1	ИО-10-750 (ИО-10-375, ИО-6-375)	5.407-48 л.37
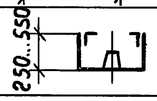	1	ИО-10-750 (ИО-10-375, ИО-6-375)	5.407-48 л.38

Конструкция	Количество изоляторов	Тип изоляторов	Обозначение чертежа
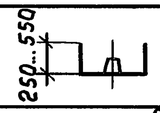	1	ИО-10-750 (ИО-10-375, ИО-6-375)	5.407-48 л.39
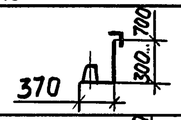	1	ИО-10-750 (ИО-10-375, ИО-6-375)	5.407-48 л.40
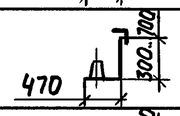	1	ИО-10-750 (ИО-10-375, ИО-6-375)	5.407-48 л.41
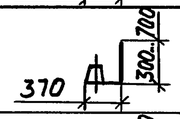	1	ИО-10-750 (ИО-10-375, ИО-6-375)	5.407-48 л.42
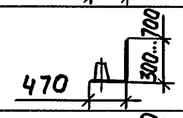	1	ИО-10-750 (ИО-10-375, ИО-6-375)	5.407-48 л.43
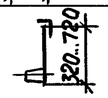	1	ИО-10-750 (ИО-10-375, ИО-6-375)	5.407-48 л.44
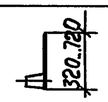	1	ИО-10-750 (ИО-10-375, ИО-6-375)	5.407-48 л.45
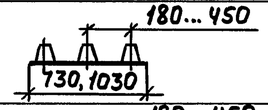	3	ИО-10-750 (ИО-10-375, ИО-6-375)	5.407-48 л.46
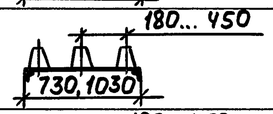	3	ИО-6-375 (ИО-10-375)	5.407-48 л.47
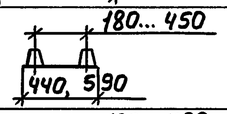	2	ИО-10-750 (ИО-10-375, ИО-6-375)	5.407-48 л.48
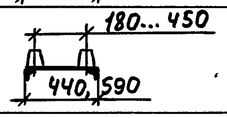	2	ИО-10-750 (ИО-10-375, ИО-6-375)	5.407-48 л.49

Нач.отд.	Лигерман		
Н.контр.	Блейнис		
Инж	Шелепнева		

5.407-48

Таблица выбора чертежей

Стадия	Масса	Масштаб
Р		
Лист 4	Листов	

ВНИПИ ТЯЖПРОМЭЛЕКТРОПРОЕКТ имени Ф.Б.ЯКУБОВСКОГО МОСКВА

Взам. инв. № | Подп. и дата | Инв. № подл.

19454 9

Копировал Ключникова Формат А3

Разрез 1-1

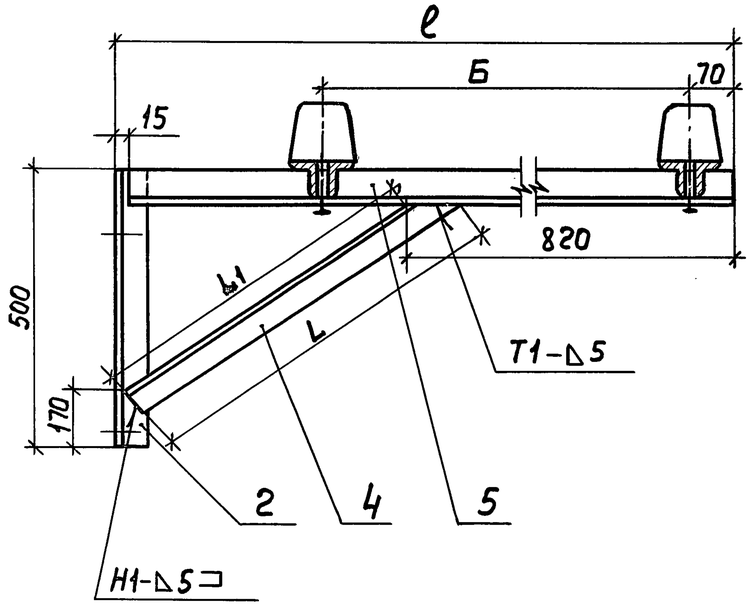

Разрез 2-2 Разрез 3-3

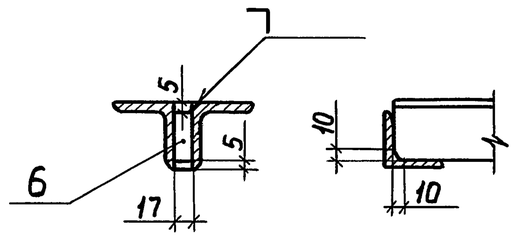

Исполнение	Размеры, мм			Масса, кг
	А	ℓ	Б	
1	180...300 (по проекту)	1300	800	43,3
2			900	43,3
3		1500	1000	46,2
4			1200	46,2
5		1700	1000	49,3
6			1200	49,3
7		1900	1000	52,2
8			1200	52,2

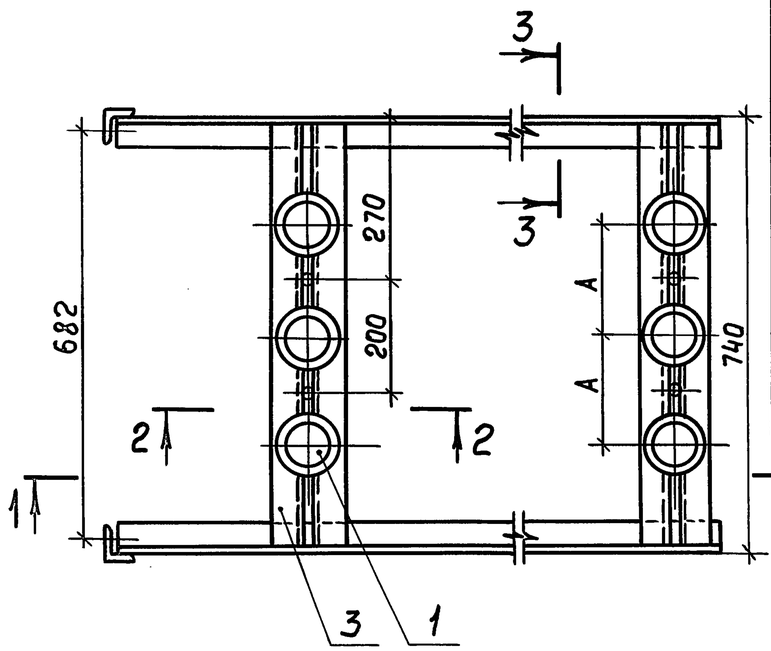

Формат	Зона	Поз.	Обозначение	Наименование	Количество на исполнение 1	2	3	4	5	6	7	8	Примечание
		1	5.407-48 Л.50	Узел крепления изолятора	6	6	6	6	6	6	6	6	
		2	5.407-48 Л.55	Уголок крепежный	2	2	2	2	2	2	2	2	
				Уголок 50×50×5 ГОСТ 8509-72*									
		3		L=730	4	4	4	4	4	4	4	4	11,0 кг
		4		L=650, L1=556	2	2	—	—	—	—	—	—	4,9 кг
		4		L=850, L1=736	—	—	2	2	—	—	—	—	6,4 кг
		4		L=1050, L1=924	—	—	—	—	2	2	—	—	8,0 кг
		4		L=1250, L1=1116	—	—	—	—	—	—	2	2	9,3 кг
		5		L=1285	2	2	—	—	—	—	—	—	9,7 кг
		5		L=1485	—	—	2	2	—	—	—	—	11,2 кг
		5		L=1685	—	—	—	—	2	2	—	—	12,7 кг
		5		L=1885	—	—	—	—	—	—	2	2	14,2 кг
		6		Круг 17 ГОСТ 2590-71, L=40	4	4	4	4	4	4	4	4	0,28 кг

Сварные соединения выполнить по ГОСТ 5264-80

Нач. отд.	Лигерман	
Н. контр.	Блейнис	
Инж.	Шелепнева	

5.407-48

Конструкция с шестью изоляторами ЦО-10-750 (ЦО-10-375, ЦО-6-375)

Стадия	Масса	Масштаб
Р		
Лист 5	Листов	

ВНИПИ ТЯЖПРОМЭЛЕКТРОПРОЕКТ имени Ф.Б. ЯКУБОВСКОГО МОСКВА

Взам. инв. № | Подп. и дата | Инв. № подл.

19454 10

Копировал Ключника Формат А3

Разрез 1-1

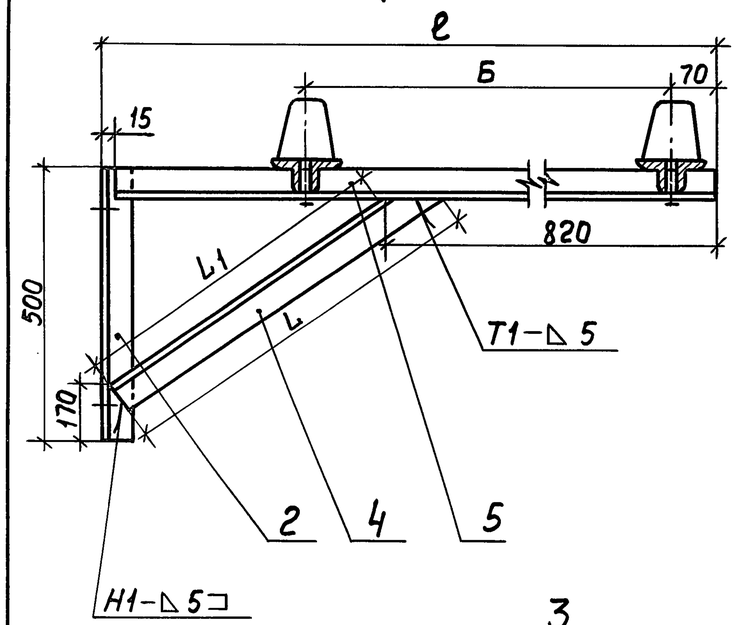

Разрез 2-2

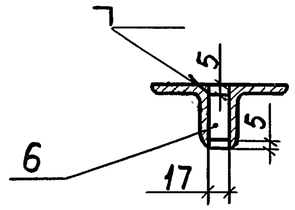

Разрез 3-3

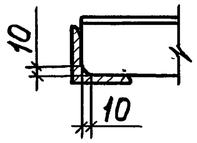

Исполнение	Размеры, мм А	Размеры, мм ℓ	Размеры, мм Б	Масса, кг
1	300...450 (по проекту)	1300	800	47,5
2			900	47,5
3		1500	1000	50,7
4			1200	50,7
5		1700	1000	53,7
6			1200	53,7
7		1900	1000	56,5
8			1200	56,5

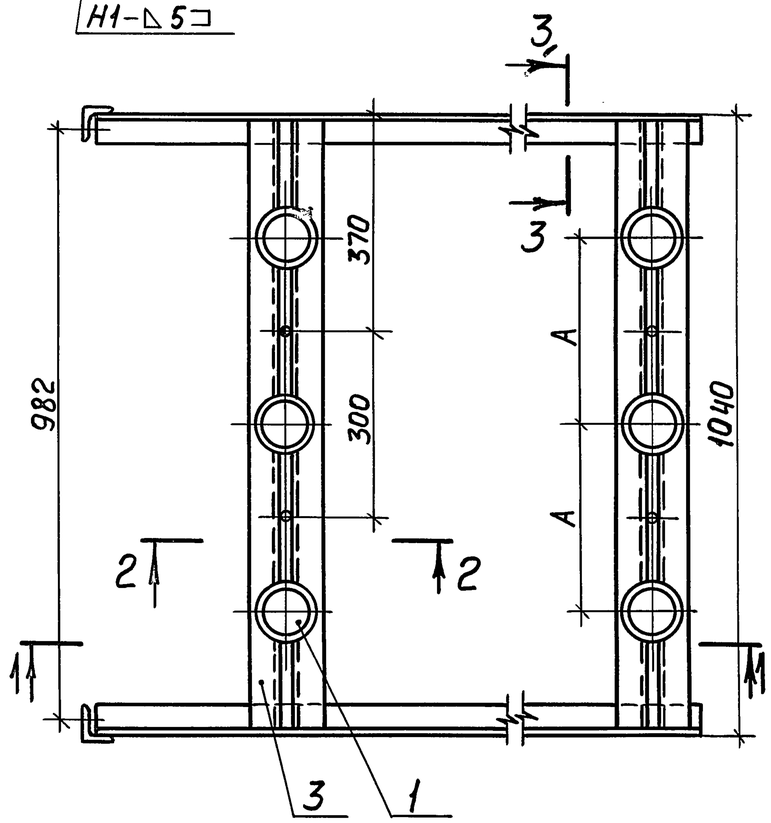

Формат	Зона	Поз.	Обозначение	Наименование	Количество на исполнение 1	2	3	4	5	6	7	8	Примечание
		1	5.407-48 л. 50	Узел крепления изолятора	6	6	6	6	6	6	6	6	
		2	5.407-48 л. 55	Уголок крепежный	2	2	2	2	2	2	2	2	
				Уголок 50×50×5 ГОСТ 8509-72*									
		3		L=1030	4	4	4	4	4	4	4	4	15,6 кг
		4		L=650, L_1=556	2	2	—	—	—	—	—	—	4,9 кг
		4		L=850, L_1=736	—	—	2	2	—	—	—	—	6,4 кг
		4		L=1050, L_1=924	—	—	—	—	2	2	—	—	8,0 кг
		4		L=1250, L_1=1116	—	—	—	—	—	—	2	2	9,3 кг
		5		L=1285	2	2	—	—	—	—	—	—	9,7 кг
		5		L=1485	—	—	2	2	—	—	—	—	11,2 кг
		5		L=1685	—	—	—	—	2	2	—	—	12,7 кг
		5		L=1885	—	—	—	—	—	—	2	2	14,2 кг
		6		Круг 17 ГОСТ 2590-71*, L=40	4	4	4	4	4	4	4	4	0,28 кг

Сварные соединения выполнить по ГОСТ 5264-80

Нач.отд.	Лигерман	
Н.контр.	Блейнис	
Инж.	Шелепнева	

5.407-48

Конструкция с шестью изоляторами ЦО-10-750 (ЦО-10-375, ЦО-6-375)

Стадия	Масса	Масштаб
Р		

Лист 6 | Листов

ВНИПИ ТЯЖПРОМЭЛЕКТРОПРОЕКТ имени Ф.Б. ЯКУБОВСКОГО МОСКВА

Инв. № подл. | Подп. и дата | Взам. инв. №

19454 11

Копировал Ключник | Формат А3

Разрез 1-1

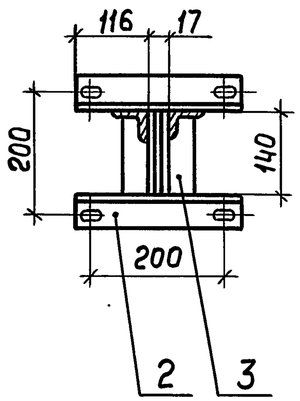

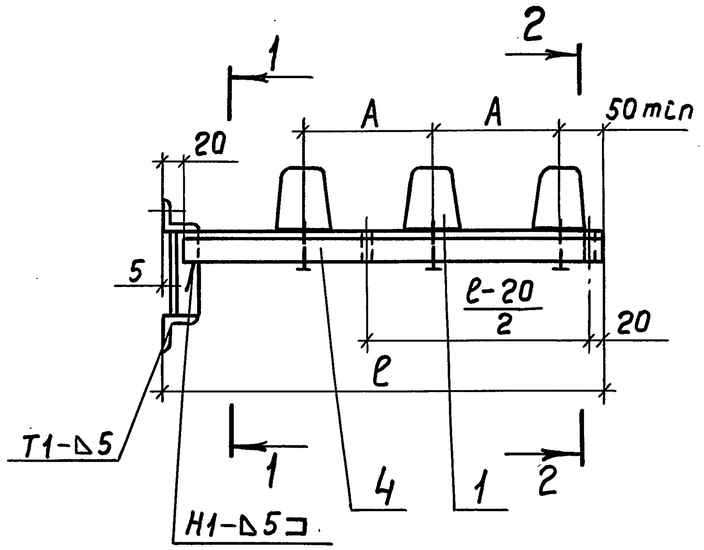

Разрез 2-2

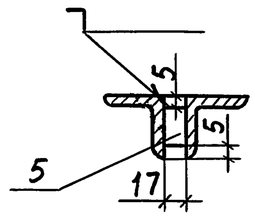

Исполнение	Размеры, мм		Масса, кг
	A	ℓ	
1	180...250 (по проекту)	720	15,3
2	180...300 (по проекту)	820	16,1

Формат	Зона	Поз.	Обозначение	Наименование	Кол. на исполн. 1	Кол. на исполн. 2	Примечание
		1	5.407-48 л.50	Узел крепления изолятора	3	3	
		2	5.407-48 л.52	Уголок крепежный. Исп.2	2	2	
				Уголок 50×50×5 ГОСТ 8509-72*			
		3		L=140	2	2	1,1 кг
		4		L=700	2	—	5,3 кг
		4		L=800	—	2	6,1 кг
		5		Круг 17 ГОСТ 2590-71*, L=40	2	2	0,14 кг

Сварные соединения выполнить по ГОСТ 5264-80.

Нач.отд.	Лигерман	
Н.контр.	Блейнис	
Инж.	Шелепнева	

5.407-48

Конструкция с тремя изоляторами (ИО-10-750/ИО-10-375, ИО-6-375)

Стадия	Масса	Масштаб
Р		
Лист 7	Листов	

ВНИПИ ТЯЖПРОМЭЛЕКТРОПРОЕКТ имени Ф.Б. ЯКУБОВСКОГО МОСКВА

Взам. инв. № | Подп. и дата | Инв. № подл.

19454 12

Копировал Клюшина Формат А3

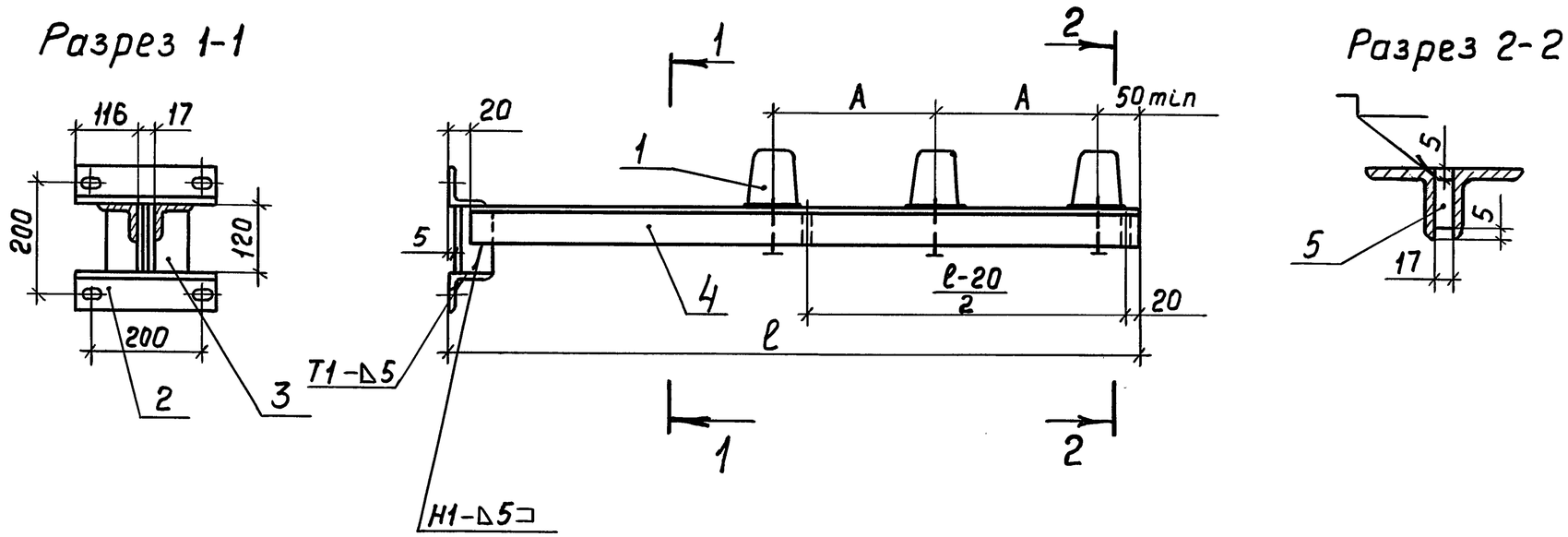

Исполнение	Размеры, мм		Масса, кг
	A	ℓ	
1	180...400 (по проекту)	1020	23,6
2	180...500 (по проекту)	1220	25,9

Формат	Зона	Поз.	Обозначение	Наименование	кол. на исполн. 1	кол. на исполн. 2	Примечание
		1	5.407-48 л. 50	Узел крепления изолятора	3	3	
		2	5.407-48 л. 52	Уголок крепежный. Исп.3	2	2	
				Уголок 63×63×6 ГОСТ8509-72*			
		3		L=120	2	2	1,4 кг
		4		L=1000	2	—	11,5 кг
		4		L=1200	—	2	13,8 кг
		5		Круг 17 ГОСТ2590-71*, L=53	2	2	0,18 кг

Сварные соединения выполнить по ГОСТ 5264-80.

Нач.отд.	Лигерман	
Н. контр.	Блейнис	
Инж	Шелепнева	

5.407-48

Конструкция с тремя изоляторами UO-10-750 (UO-10-375, UO-6-375)

Стадия	Масса	Масштаб
Р		
Лист 8	Листов	

ВНИПИ ТЯЖПРОМЭЛЕКТРОПРОЕКТ имени Ф.Б. ЯКУБОВСКОГО МОСКВА

Взам. инв. № | Подп. и дата | Инв. № подл.

19454 13

Копировал Ключник Формат А3

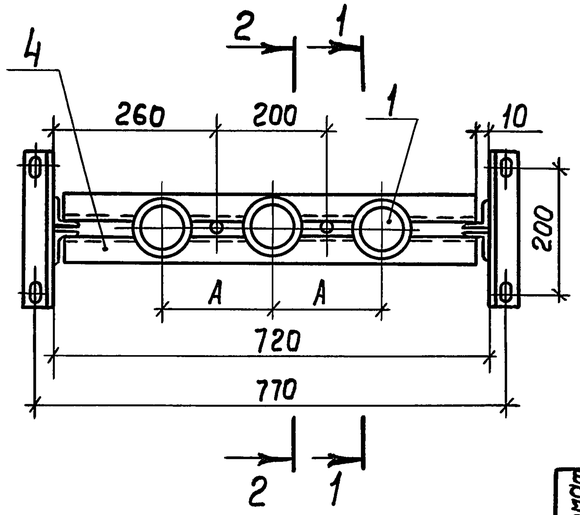

Разрез 1-1

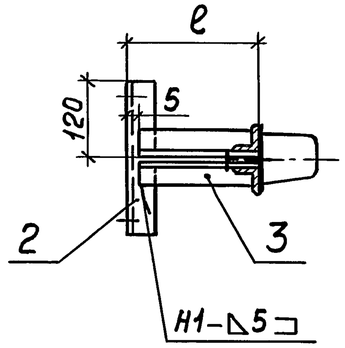

Разрез 2-2

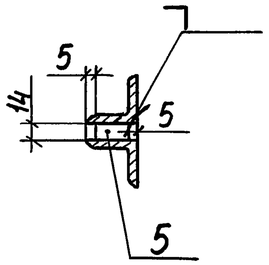

Исполнение	Размеры, мм		Масса, кг
	A	ℓ	
1	180...300 (по проекту)	75	10,3
2		100	10,5
3		200	11,5
4		300	12,5
5		400	13,4
6		500	14,4

Формат	Зона	Поз.	Обозначение	Наименование	Количество на исполнение 1	2	3	4	5	6	Примечание
		1	5.407-48 Л.50	Узел крепления изолятора	3	3	3	3	3	3	
		2	5.407-48 Л.52	Уголок крепежный. Исп.1	2	2	2	2	2	2	
				Уголок 40×40×4 ГОСТ8509-72*							
		3		L=70	4	—	—	—	—	—	0,7кг
		3		L=95	—	4	—	—	—	—	1,0кг
		3		L=195	—	—	4	—	—	—	1,9кг
		3		L=295	—	—	—	4	—	—	2,9кг
		3		L=395	—	—	—	—	4	—	3,9кг
		3		L=495	—	—	—	—	—	4	4,8кг
		4		L=700	2	2	2	2	2	2	3,4кг
		5		Круг 14 ГОСТ2590-71*, L=30	2	2	2	2	2	2	0,10кг

Сварные соединения выполнить по ГОСТ5264-80.

Нач.отд.	Лигерман	
Н.контр.	Блейнис	
Инж.	Шелепнева	

5.407-48

Конструкция с тремя изоляторами ИО-6-375(ИО-10-375)

Стадия	Масса	Масштаб
Р		
Лист 9	Листов	

ВНИПИ ТЯЖПРОМЭЛЕКТРОПРОЕКТ имени Ф.Б.ЯКУБОВСКОГО МОСКВА

Взам.инв.№ | Подп. и дата | Инв.№подл.

19454 14

Копировал Ключник Формат А3

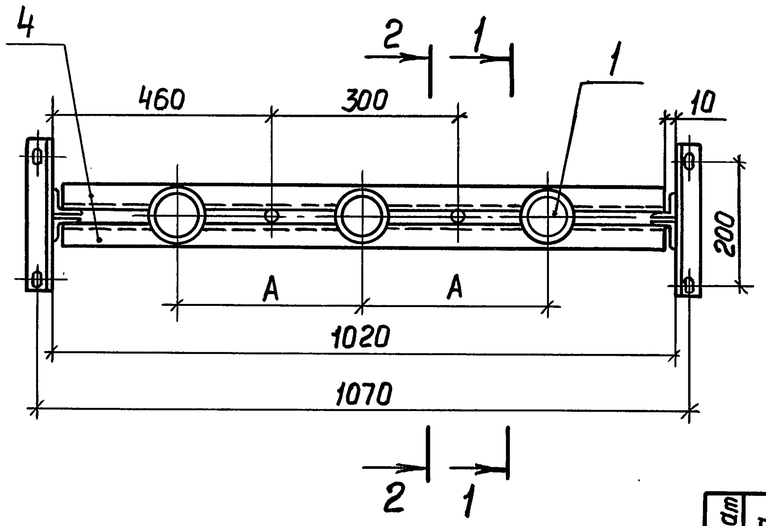

Разрез 1-1

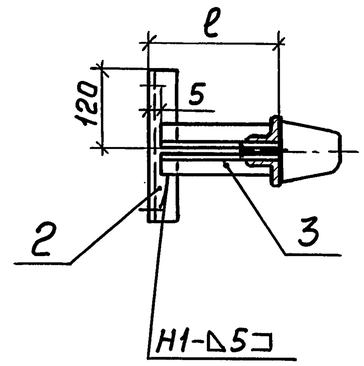

Разрез 2-2

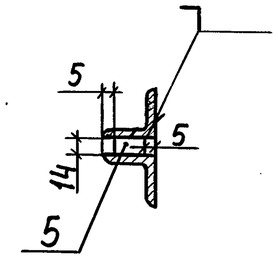

Исполнение	Размеры, мм		Масса, кг
	A	ℓ	
1	300...450 (по проекту)	75	11,7
2		100	12,0
3		200	13,0
4		300	13,9
5		400	14,9
6		500	15,9

Формат	Зона	Поз.	Обозначение	Наименование	Количество на исполнение 1	2	3	4	5	6	Примечание
		1	5.407-48 л.50	Узел крепления изолятора	3	3	3	3	3	3	
		2	5.407-48 л.52	Уголок крепежный. Исп. 1	2	2	2	2	2	2	
				Уголок 40×40×4 ГОСТ 8509-72*							
		3		L=70	4	—	—	—	—	—	0,7 кг
		3		L=95	—	4	—	—	—	—	1,0 кг
		3		L=195	—	—	4	—	—	—	1,9 кг
		3		L=295	—	—	—	4	—	—	2,9 кг
		3		L=395	—	—	—	—	4	—	3,9 кг
		3		L=495	—	—	—	—	—	4	4,8 кг
		4		L=1000	2	2	2	2	2	2	4,9 кг
		5		Круг 14 ГОСТ 2590-71*; L=30	2	2	2	2	2	2	0,10 кг

Сварные соединения выполнить по ГОСТ 5264-80

Нач. отд.	Лигерман	
Н. контр.	Блейнис	
Инж.	Шелепнева	

5.407-48

Конструкция стремя изоляторами ИО-6-375 (ИО-10-375)

Стадия	Масса	Масштаб
Р		
Лист 10	Листов	

ВНИПИ ТЯЖПРОМЭЛЕКТРОПРОЕКТ имени Ф.Б. ЯКУБОВСКОГО МОСКВА

Инв. № подл. | Подп. и дата | Взам. инв. №

19454 15

Копировал Клюшкин Формат А3

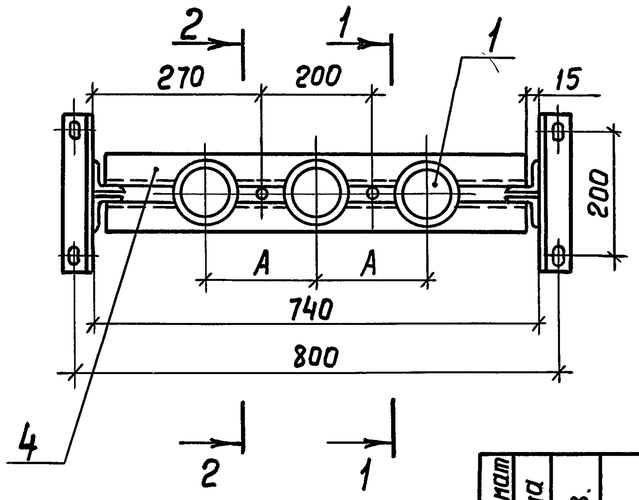

Разрез 1-1

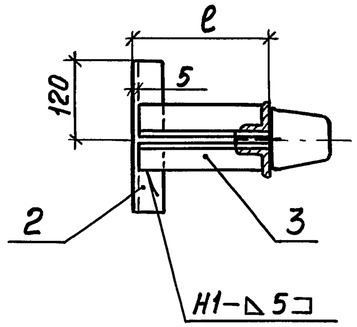

Разрез 2-2

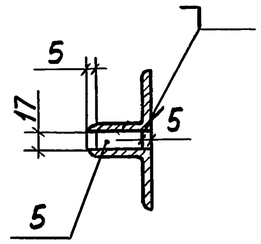

Формат	Зона	Поз.	Обозначение	Наименование	Количество на исполнение 1	2	3	4	5	6	7	8	Примечание
		1	5.407-48 Л. 50	Узел крепления изолятора	3	3	3	3	3	3	3	3	
		2	5.407-48 Л. 52	Уголок крепежный. Исп. 2	2	2	2	2	2	2	2	2	
				Уголок 50×50×5 ГОСТ8509-72*									
		3		L=95	4	—	—	—	—	—	—	—	1,5кг
		3		L=195	—	4	—	—	—	—	—	—	3,0кг
		3		L=295	—	—	4	—	—	—	—	—	4,5кг
		3		L=395	—	—	—	4	—	—	—	—	6,0кг
		3		L=495	—	—	—	—	4	—	—	—	7,5кг
		3		L=595	—	—	—	—	—	4	—	—	9,0кг
		3		L=695	—	—	—	—	—	—	4	—	10,5кг
		3		L=795	—	—	—	—	—	—	—	4	12,0кг
		4		L=710	2	2	2	2	2	2	2	2	5,4кг
		5		Круг 17 ГОСТ2590-71,* L=40	2	2	2	2	2	2	2	2	0,14кг

Исполнение	Размеры, мм A	Размеры, мм ℓ	Масса, кг
1	180... 300 (по проекту)	100	15,8
2		200	17,3
3		300	18,8
4		400	20,3
5		500	21,8
6		600	23,3
7		700	24,8
8		800	26,3

Сварные соединения выполнить по ГОСТ 5264-80

Нач. отд.	Лигерман	
Н. контр.	Блейнис	
Инж	Шелепнева	

5.407-48

Конструкция с тремя изоляторами

ИО-10-750 (ИО-10-375, ИО-6-375)

Стадия	Масса	Масштаб
Р		

Лист 11 Листов

ВНИПИ ТЯЖПРОМЭЛЕКТРОПРОЕКТ имени Ф.Б. ЯКУБОВСКОГО МОСКВА

Взам. инв. № | Подп. и дата | Инв. № подл.

19454 16

Копировал Ключникова Формат А3

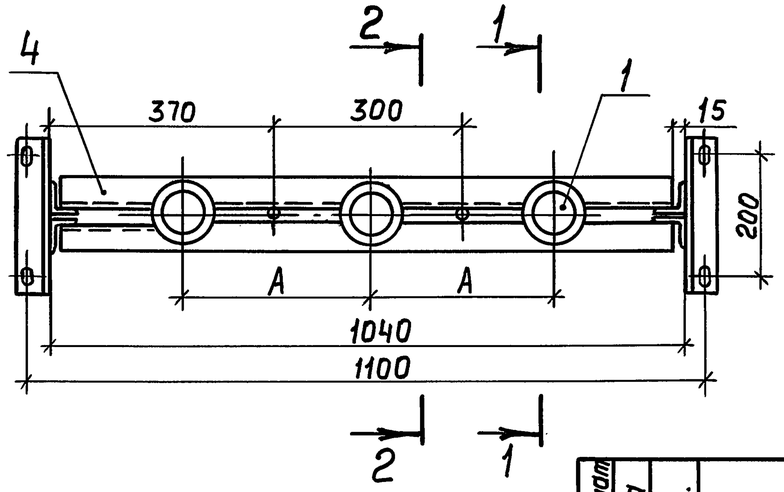

Разрез 1-1

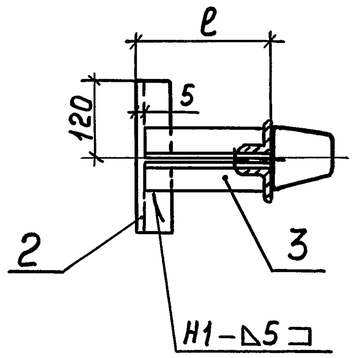

Разрез 2-2

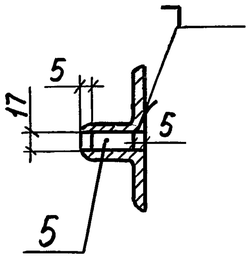

Исполнение	Размер, мм A	Размер, мм ℓ	Масса, кг
1	300...450 (по проекту)	100	17,0
2		200	18,6
3		300	20,1
4		400	21,6
5		500	23,3
6		600	24,6
7		700	26,1
8		800	27,6

Формат	Зона	Поз.	Обозначение	Наименование	Количество на исполнение 1	2	3	4	5	6	7	8	Примечание
		1	5.407-48 л.50	Узел крепления изолятора	3	3	3	3	3	3	3	3	
		2	5.407-48 л.52	Уголок крепежный. Исп.2	2	2	2	2	2	2	2	2	
				Уголок 50×50×5 ГОСТ8509-72*									
		3		L=95	4	—	—	—	—	—	—	—	1,5кг
		3		L=195	—	4	—	—	—	—	—	—	3,0кг
		3		L=295	—	—	4	—	—	—	—	—	4,5кг
		3		L=395	—	—	—	4	—	—	—	—	6,0кг
		3		L=495	—	—	—	—	4	—	—	—	7,5кг
		3		L=595	—	—	—	—	—	4	—	—	9,0кг
		3		L=695	—	—	—	—	—	—	4	—	10,5кг
		3		L=795	—	—	—	—	—	—	—	4	12,0кг
		4		L=1010	2	2	2	2	2	2	2	2	7,7кг
		5		Круг 17 ГОСТ2590-71,* L=40	2	2	2	2	2	2	2	2	0,14кг

Сварные соединения выполнить по ГОСТ5264-80.

Нач.отд.	Лигерман	
Н.контр.	Блейнис	
Инж.	Шелепнева	

5.407-48

Конструкция стремя изоляторами ИО-10-750 (ИО-10-375, ИО-6-375)

Стадия	Масса	Масштаб
Р		
Лист 12	Листов	

ВНИПИ ТЯЖПРОМЭЛЕКТРОПРОЕКТ имени Ф.Б.ЯКУБОВСКОГО МОСКВА

Взам.инв.№ | Подп. и дата | Инв.№ подл.

Ин. 19454 17

Копировал Ключникова

Формат А3

Разрез 1-1

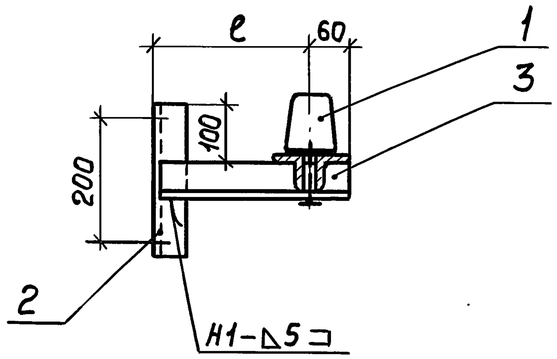

Разрез 2-2

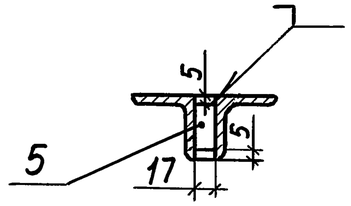

Разрез 3-3

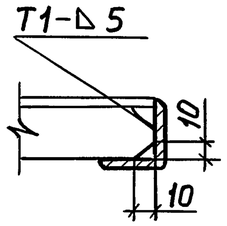

Исполнение	Размеры, мм		Масса, кг
	А	ℓ	
1	180...300 (по проекту)	250	16,8
2		300	17,2
3		350	17,6
4		400	17,9
5		450	18,3
6		500	18,7

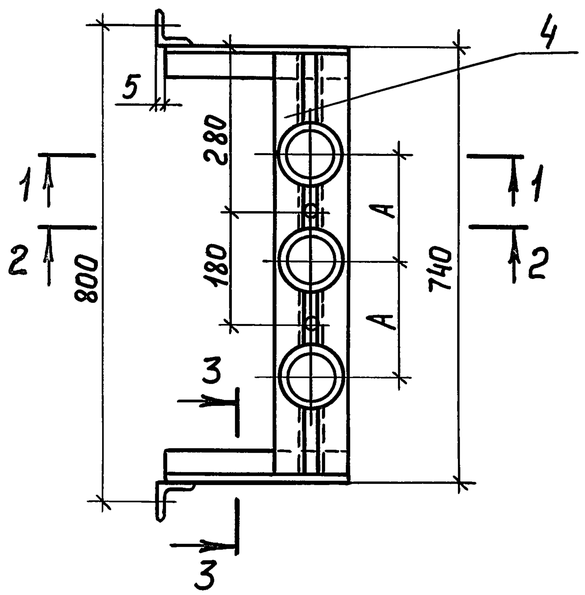

Формат	Зона	Поз.	Обозначение	Наименование	Количество на исполнение 1	2	3	4	5	6	Примечание
		1	5.407-48 Л.50	Узел крепления изолятора	3	3	3	3	3	3	
		2	5.407-48 Л.52	Уголок крепежный. Исп. 2	2	2	2	2	2	2	
				Уголок 50×50×5 ГОСТ 8509-72*							
		3		L=305	2	—	—	—	—	—	2,3 кг
		3		L=355	—	2	—	—	—	—	2,7 кг
		3		L=405	—	—	2	—	—	—	3,1 кг
		3		L=455	—	—	—	2	—	—	3,5 кг
		3		L=505	—	—	—	—	2	—	3,8 кг
		3		L=555	—	—	—	—	—	2	4,2 кг
		4		L=730	2	2	2	2	2	2	5,5 кг
		5		Круг 17 ГОСТ 2590-71*, L=40	2	2	2	2	2	2	0,14 кг

Сварные соединения выполнить по ГОСТ 5264-80

Нач. отд.	Лигерман	
Н. контр.	Блейнис	
Инж	Шелепнева	

5.407-48

Конструкция стремя изоляторами ИО-10-750 (ИО-10-375, ИО-6-375)

Стадия	Масса	Масштаб
Р		
Лист 13	Листов	

ВНИПИ ТЯЖПРОМЭЛЕКТРОПРОЕКТ имени Ф.Б. ЯКУБОВСКОГО МОСКВА

Взам. инв. № | Подп. и дата | Инв. № подл.

Копировал Ключникова

Формат А3

Разрез 1-1

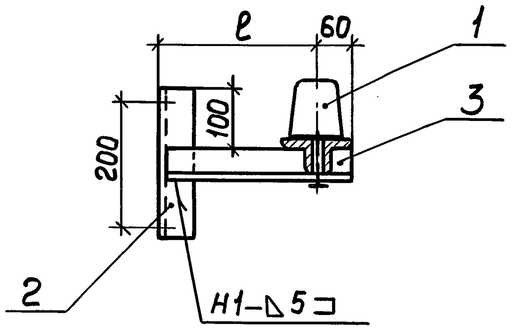

Разрез 2-2

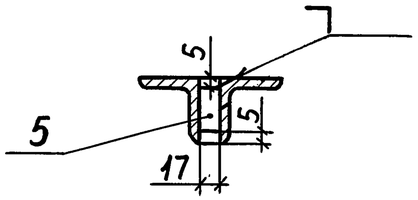

Разрез 3-3

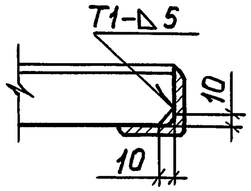

Исполнение	Размеры, мм		Масса, кг
	А	ℓ	
1	300... 450 (по проекту)	250	19,1
2		300	19,4
3		350	19,8
4		400	20,2
5		450	20,6
6		500	20,9

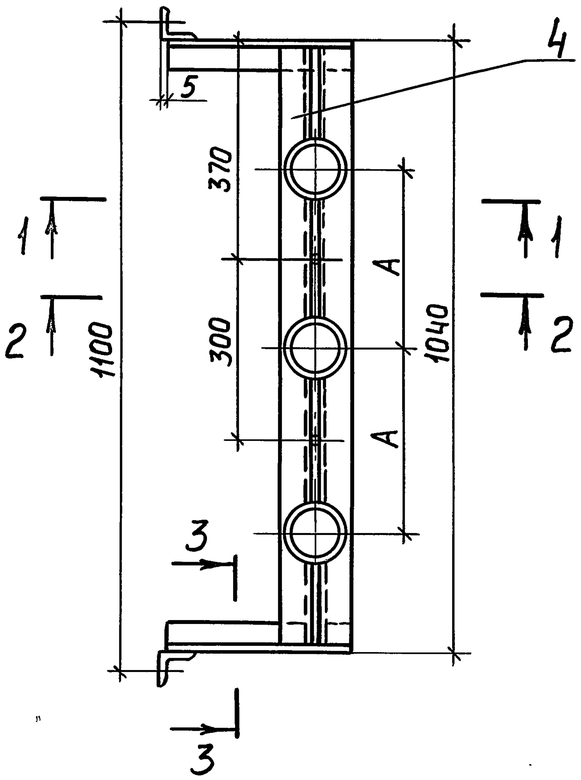

Формат	Зона	Поз.	Обозначение	Наименование	Количество на исполнение 1	2	3	4	5	6	Примечание
		1	5.407-48 Л. 50	Узел крепления изолятора	3	3	3	3	3	3	
		2	5.407-48 Л. 52	Уголок крепежный. Исп. 2	2	2	2	2	2	2	
				Уголок 50×50×5 ГОСТ8509-72*							
		3		L=305	2	—	—	—	—	—	2,3 кг
		3		L=355	—	2	—	—	—	—	2,7 кг
		3		L=405	—	—	2	—	—	—	3,1 кг
		3		L=455	—	—	—	2	—	—	3,5 кг
		3		L=505	—	—	—	—	2	—	3,8 кг
		3		L=555	—	—	—	—	—	2	4,2 кг
		4		L=1030	2	2	2	2	2	2	7,8 кг
		5		Круг 17 ГОСТ 2590-71*, L=40	2	2	2	2	2	2	0,14 кг

Сварные соединения выполнить по ГОСТ 5264-80

Взам. инв. №

Подп. и дата

Инв. № подл.

Нач. отд.	Лигерман	
Н. контр.	Блейнис	
Инж	Шелепнева	

5.407-48

Конструкция с тремя изоляторами
ИО-10-750 (ИО-10-375, ИО-6-375)

Стадия	Масса	Масштаб
Р		
Лист 14	Листов	

ВНИПИ ТЯЖПРОМЭЛЕКТРОПРОЕКТ имени Ф. Б. ЯКУБОВСКОГО МОСКВА

Копировал Клюшина

Формат 3

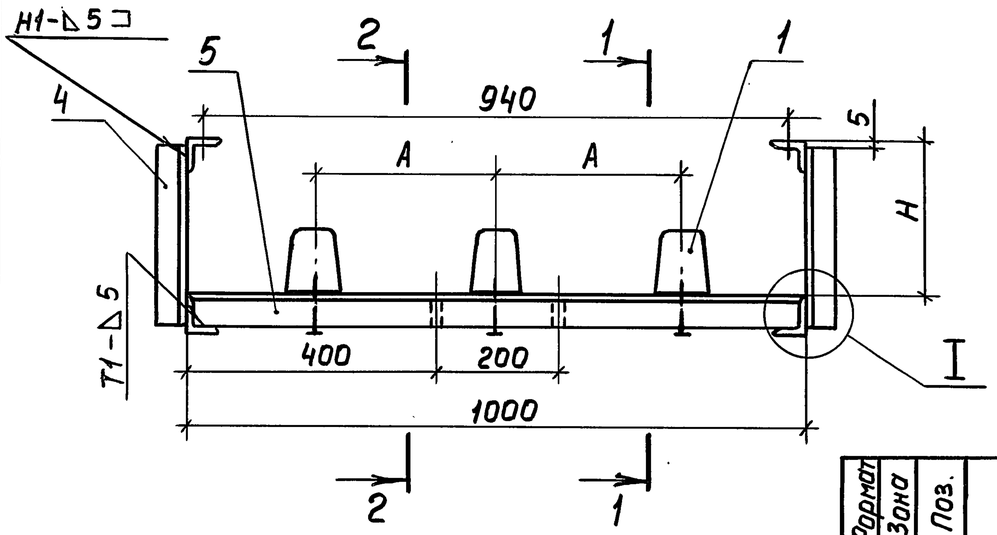

Разрез 1-1

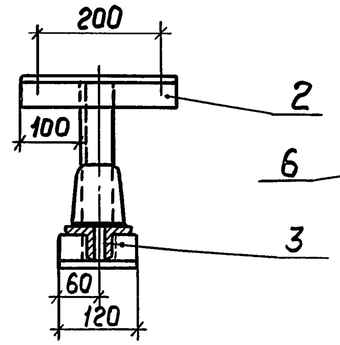

Разрез 2-2

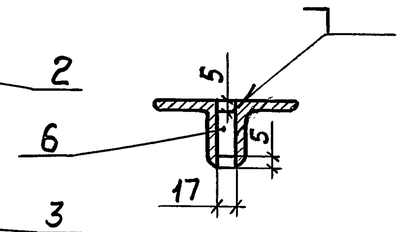

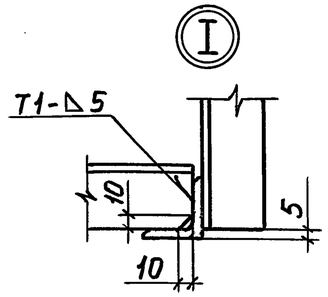

Исполнение	Размеры, мм А	Размеры, мм Н	Масса, кг
1	180...300 (по проекту)	250	19,4
2		300	19,7
3		350	20,1
4		400	20,5
5		450	20,9
6		500	21,2
7		550	21,6

Формат	Зона	Поз.	Обозначение	Наименование	Количество на исполнение 1	2	3	4	5	6	7	Примечание
		1	5.407-48 л.50	Узел крепления изолятора	3	3	3	3	3	3	3	
		2	5.407-48 л.52	Уголок крепежный. Исп.2	2	2	2	2	2	2	2	
				Уголок 50×50×5 ГОСТ 8509-72*								
		3		L=120	2	2	2	2	2	2	2	0,9 кг
		4		L=295	2	—	—	—	—	—	—	2,3 кг
		4		L=345	—	2	—	—	—	—	—	2,6 кг
		4		L=395	—	—	2	—	—	—	—	3,0 кг
		4		L=445	—	—	—	2	—	—	—	3,4 кг
		4		L=495	—	—	—	—	2	—	—	3,8 кг
		4		L=545	—	—	—	—	—	2	—	4,1 кг
		4		L=595	—	—	—	—	—	—	2	4,5 кг
		5		L=990	2	2	2	2	2	2	2	7,5 кг
		6		Круг 17 ГОСТ 2590-71,* L=40	2	2	2	2	2	2	2	0,14 кг

Сварные соединения выполнить по ГОСТ 5264-80

Взам.инв.№ | Подп. и дата | Инв.№ подл.

Нач. отд.	Лигерман	
Н.контр.	Блейнис	
Инж.	Шелепнева	

5.407-48

Конструкция с тремя изоляторами
ИО-10-750/ИО-10-375, ИО-6-375)

Стадия	Масса	Масштаб
Р		

Лист 15 | Листов

ВНИПИ ТЯЖПРОМЭЛЕКТРОПРОЕКТ имени Ф.Б. ЯКУБОВСКОГО МОСКВА

19454 20

Копировал Клюшина Формат А3

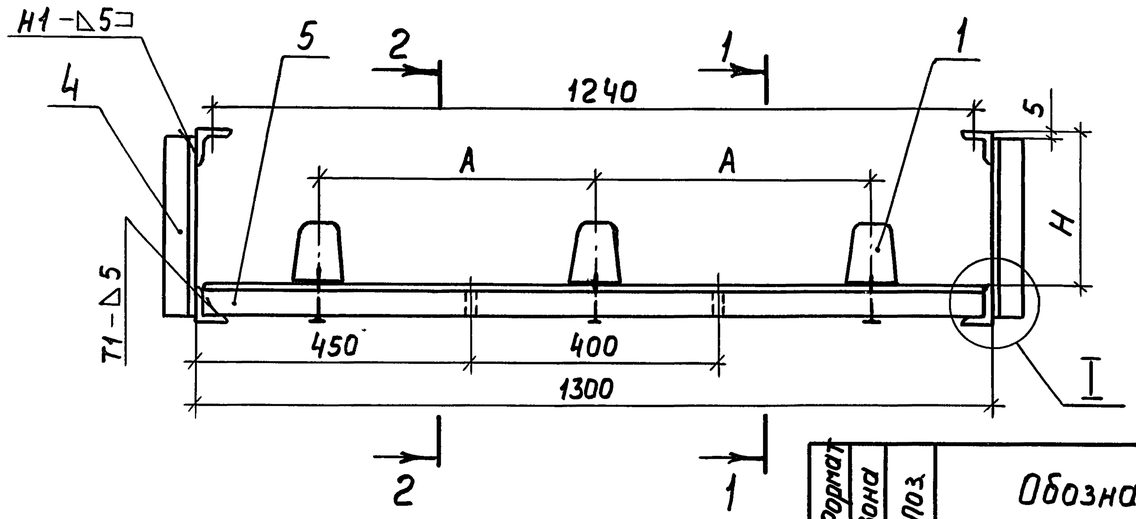

Разрез 1-1

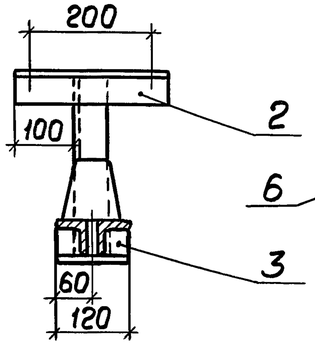

Разрез 2-2

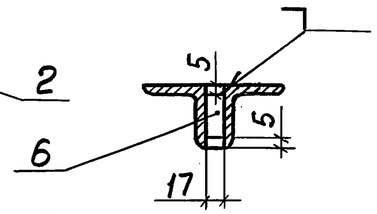

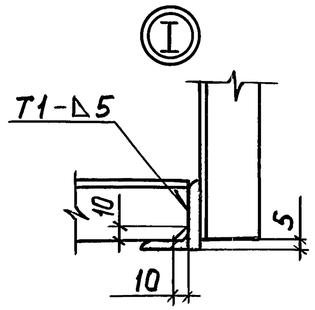

Исполнение	Размеры, мм		Масса, кг
	А	Н	
1	300...450 (по проекту)	250	20,9
2		300	21,3
3		350	21,6
4		400	22,3
5		450	22,5
6		500	22,8
7		550	23,2

Формат	Зона	Поз.	Обозначение	Наименование	Количество на исполнение 1	2	3	4	5	6	7	Примечание
		1	5.407-48 л.50	Узел крепления изолятора	3	3	3	3	3	3	3	
		2	5.407-48 л.52	Уголок крепежный. Исп. 2	2	2	2	2	2	2	2	
				Уголок 50×50×5 ГОСТ8509-72*								
		3		L=120	2	2	2	2	2	2	2	0,9кг
		4		L=295	2	—	—	—	—	—	—	2,3кг
		4		L=345	—	2	—	—	—	—	—	2,6кг
		4		L=395	—	—	2	—	—	—	—	3,0кг
		4		L=445	—	—	—	2	—	—	—	3,4кг
		4		L=495	—	—	—	—	2	—	—	3,8кг
		4		L=545	—	—	—	—	—	2	—	4,1кг
		4		L=595	—	—	—	—	—	—	2	4,5кг
		5		L=1290	2	2	2	2	2	2	2	9,8кг
		6		Круг 17 ГОСТ2590-71* L=40	2	2	2	2	2	2	2	0,14кг

Сварные соединения выполнить по ГОСТ5264-80

Взам.инв.№ | Подп. и дата | Инв.№ подл.

Нач.отд.	Лигерман	
Н.контр.	Блейнис	
Инж	Шелепнева	

5.407-48

Конструкция стремя изоляторами
U0-10-750 (U0-10-375, U0-6-375)

Стадия	Масса	Масштаб
Р		
Лист 16	Листов	

ВНИПИ ТЯЖПРОМЭЛЕКТРОПРОЕКТ имени Ф.Б. ЯКУБОВСКОГО МОСКВА

19454 21

Копировал Ключник

Формат А3

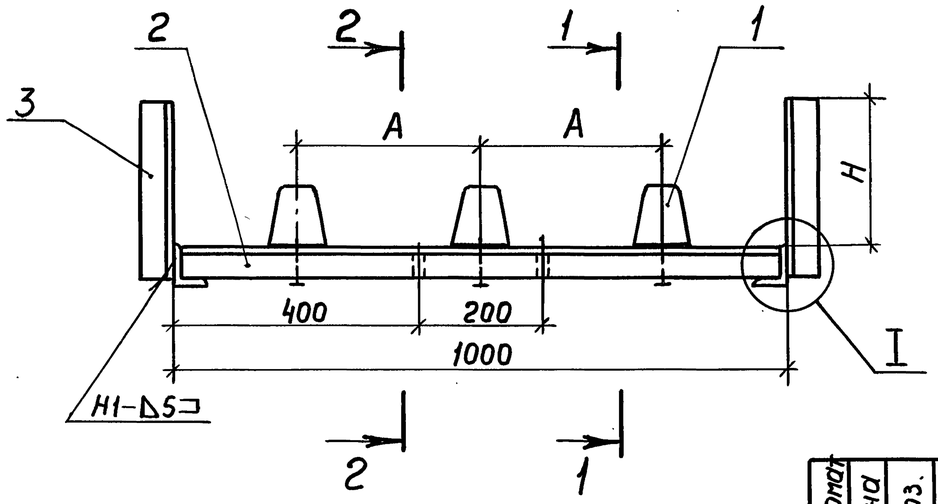

Разрез 1-1

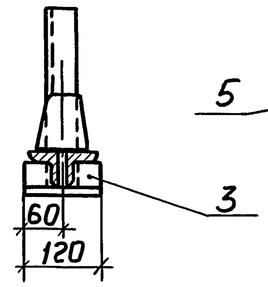

Разрез 2-2

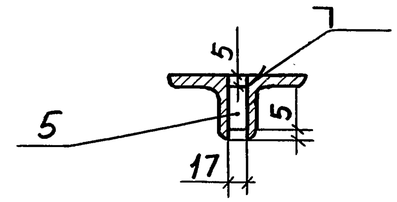

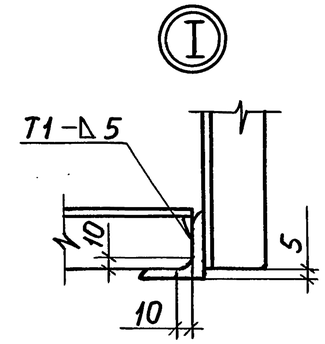

Исполнение	Размеры, мм		Масса, кг
	A	H	
1	180...300 (по проекту)	250	17,7
2		300	18,1
3		350	18,5
4		400	18,9
5		450	19,3
6		500	19,6
7		550	20,0

Формат	Зона	Поз.	Обозначение	Наименование	Количество на исполнение 1	2	3	4	5	6	7	Примечание
		1	5.407-48 л.50	Узел крепления изолятора	3	3	3	3	3	3	3	
				Уголок 50×50×5 ГОСТ 8509-72*								
		2		L=120	2	2	2	2	2	2	2	0,9 кг
		3		L=300	2	—	—	—	—	—	—	2,3 кг
		3		L=350	—	2	—	—	—	—	—	2,6 кг
		3		L=400	—	—	2	—	—	—	—	3,0 кг
		3		L=450	—	—	—	2	—	—	—	3,4 кг
		3		L=500	—	—	—	—	2	—	—	3,8 кг
		3		L=550	—	—	—	—	—	2	—	4,1 кг
		3		L=600	—	—	—	—	—	—	2	4,5 кг
		4		L=990	2	2	2	2	2	2	2	7,5 кг
		5		Круг 17 ГОСТ 2590-71*, L=40	2	2	2	2	2	2	2	0,14 кг

Сварные соединения выполнить по ГОСТ 5264-80

Нач. отд.	Лигерман	
Н. контр.	Блейнис	
Инж	Шелепнева	

5.407-48

Конструкция с тремя изоляторами ИО-10-750 (ИО-10-375, ИО-6-375)

Стадия	Масса	Масштаб
Р		
Лист 17	Листов	

ВНИПИ ТЯЖПРОМЭЛЕКТРОПРОЕКТ имени Ф.Б. ЯКУБОВСКОГО МОСКВА

Взам. инв. № | Подп. и дата | Инв. № подл.

19454 22

Копировал Ключник Формат А3

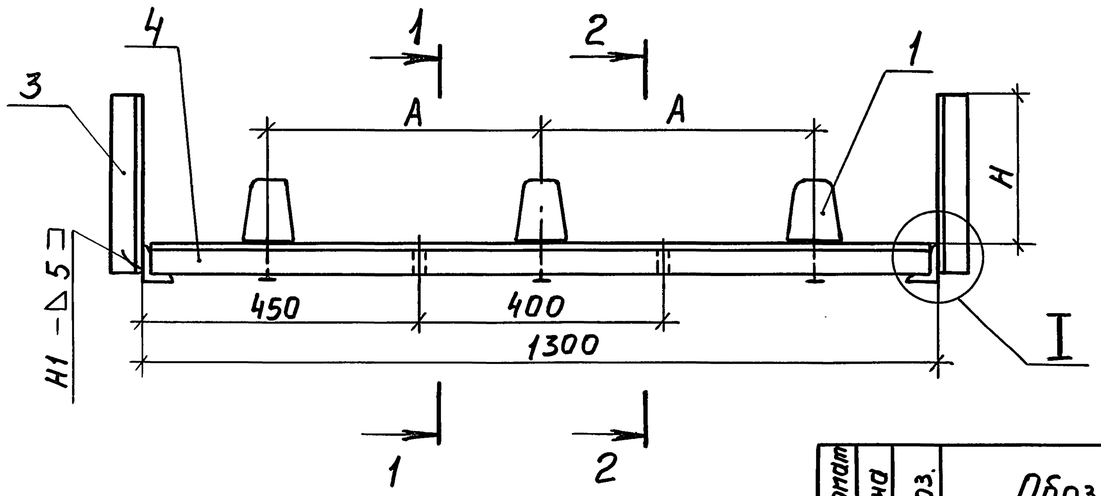

Разрез 1-1

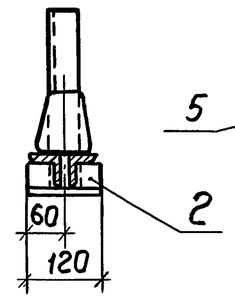

Разрез 2-2

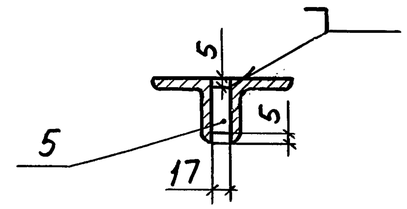

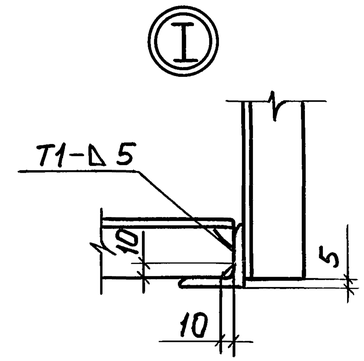

Исполнение	Размеры, мм		Масса, кг
	A	H	
1	300...450 (по проекту)	250	20,0
2		300	20,3
3		350	20,7
4		400	21,1
5		450	21,5
6		500	21,8
7		550	22,2

Формат	Зона	Поз.	Обозначение	Наименование	Количество на исполнение 1	2	3	4	5	6	7	Примечание
		1	5.407-48 Л.50	Узел крепления изолятора	3	3	3	3	3	3	3	
				Уголок 50×50×5 ГОСТ8509-72*								
		2		L=120	2	2	2	2	2	2	2	0,9кг
		3		L=300	2	—	—	—	—	—	—	2,3кг
		3		L=350	—	2	—	—	—	—	—	2,6кг
		3		L=400	—	—	2	—	—	—	—	3,0кг
		3		L=450	—	—	—	2	—	—	—	3,4кг
		3		L=500	—	—	—	—	2	—	—	3,8кг
		3		L=550	—	—	—	—	—	2	—	4,1кг
		3		L=600	—	—	—	—	—	—	2	4,5кг
		4		L=1290	2	2	2	2	2	2	2	9,8кг
		5		Круг 17 ГОСТ2590-71*, L=40	2	2	2	2	2	2	2	0,14кг

Сварные соединения выполнить по ГОСТ 5264-80.

Нач.отд.	Лигерман	
Н.контр.	Блейнис	
Инж.	Шелепнева	

5.407-48

Конструкция с тремя изоляторами ИО-10-750/ИО-10-375, ИО-6-375)

Стадия	Масса	Масштаб
Р		
Лист 18	Листов	

ВНИПИ ТЯЖПРОМЭЛЕКТРОПРОЕКТ имени Ф.Б.ЯКУБОВСКОГО МОСКВА

Взам.инв.№ | Подп. и дата | Инв.№подл.

Копировал Ключная Формат А3

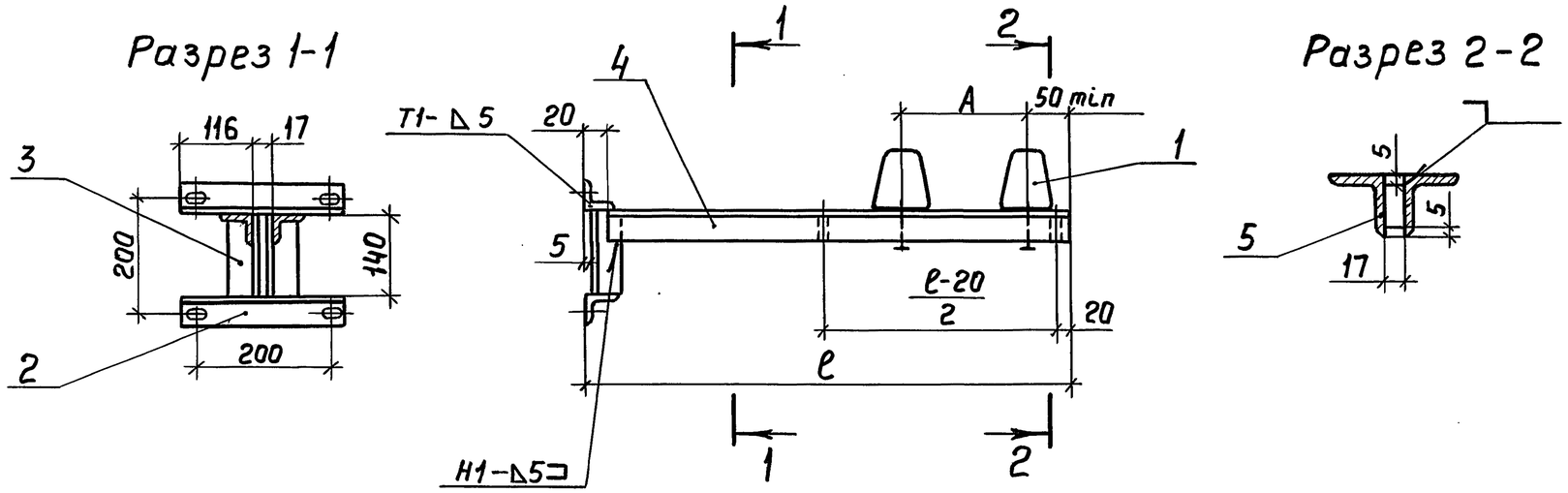

Исполнение	Размеры, мм		Масса, кг
	A	ℓ	
1	180...300 (по проекту)	520	11,5
2	180...400 (по проекту)	620	12,3
3	180...500 (по проекту)	720	13,0
4	180...600 (по проекту)	820	13,8

Формат	Зона	Поз.	Обозначение	Наименование	Кол. на испол н. 1	2	3	4	Примечание
		1	5.407-48 л. 50	Узел крепления изолятора	2	2	2	2	
		2	5.407-48 л. 52	Уголок крепежный. Исп. 2	2	2	2	2	
				Уголок 50×50×5 ГОСТ 8509-72*					
		3		L=140	2	2	2	2	1,1кг
		4		L=500	2	—	—	—	3,8кг
		4		L=600	—	2	—	—	4,5кг
		4		L=700	—	—	2	—	5,3кг
		4		L=800	—	—	—	2	6,1кг
		5		Круг 17 ГОСТ 2590-71*, L=40	2	2	2	2	0,14кг

Сварные соединения выполнить по ГОСТ 5264-80

Нач.отд.	Лигерман	
Н.контр.	Блейнис	
Инж.	Шелепнева	

5.407-48

Конструкция с двумя изоляторами ИО-10-750 (ИО-10-375, ИО-6-375)

Стадия	Масса	Масштаб
Р		
Лист 19	Листов	

ВНИПИ ТЯЖПРОМЭЛЕКТРОПРОЕКТ имени Ф. Б. ЯКУБОВСКОГО МОСКВА

Взам.инв.№ | Подп. и дата | Инв.№ подл.

19454 24

Копировал Клюшкова

Формат А3

Разрез 1-1

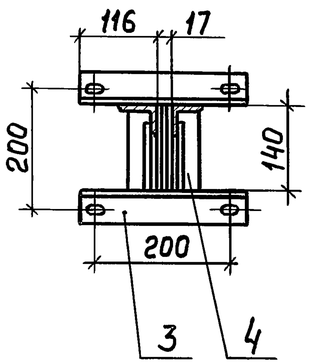

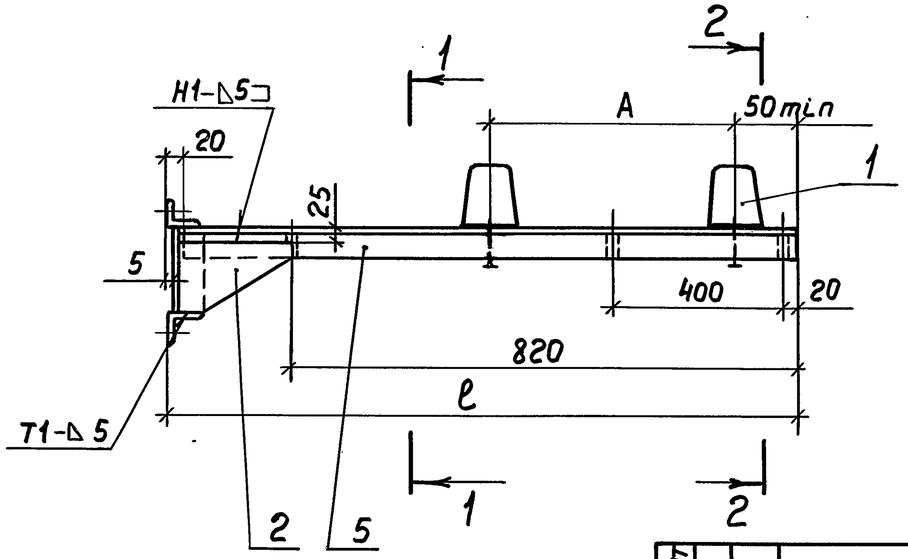

Разрез 2-2

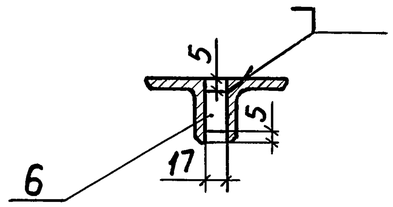

Исполнение	Размеры, мм		Масса, кг
	A	ℓ	
1	180...600 (по проекту)	1020	16,7
2		1120	18,2
3		1220	19,6

Формат	Зона	Поз.	Обозначение	Наименование	Кол. на исполн. 1	2	3	Примечание
		1	5.407-48 Л.50	Узел крепления изолятора	2	2	2	
		2	5.407-48 Л.56	Косынка. Исполн. 1	2	—	—	
		2	5.407-48 Л.56	Косынка. Исполн. 2	—	2	—	
		2	5.407-48 Л.56	Косынка. Исполн. 3	—	—	2	
		3	5.407-48 Л.52	Уголок крепежный. исп. 2	2	2	2	
				Уголок 50×50×5 ГОСТ 8509-72*				
		4		L=140	2	2	2	1,1 кг
		5		L=1000	2	—	—	7,6 кг
		5		L=1100	—	2	—	8,3 кг
		5		L=1200	—	—	2	9,1 кг
		6		Круг 17 ГОСТ 2590-71*, L=40	3	3	3	0,21 кг

Сварные соединения выполнить по ГОСТ 5264-80.

Нач. отд.	Лигерман		
Н. контр.	Блейнис		
Инж.	Шелепнева		

5.407-48

Конструкция с двумя изоляторами
(ИО-10-750/ИО-10-375, ИО-6-375)

Стадия	Масса	Масштаб
Р		
Лист 20	Листов	

ВНИПИ ТЯЖПРОМЭЛЕКТРОПРОЕКТ имени Ф.Б. ЯКУБОВСКОГО МОСКВА

Инв. № подл. | Подп. и дата | Взам. инв. №

19454 25

Копировал Клюшина

Формат А3

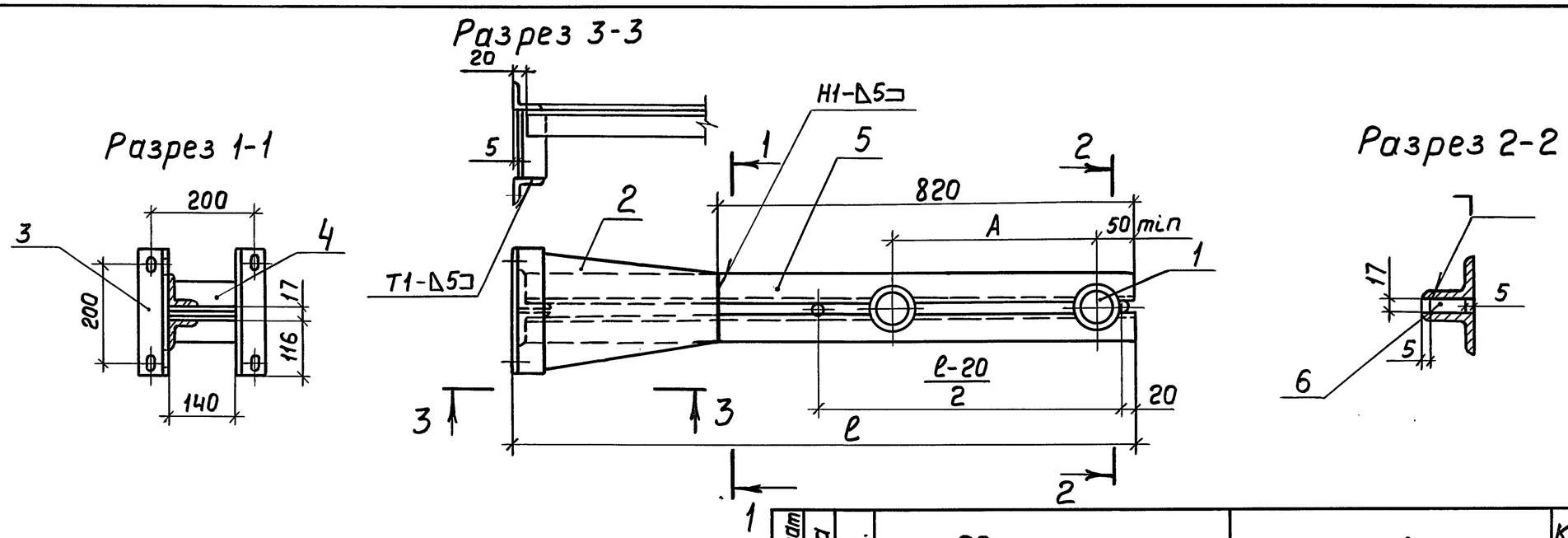

Исполнение	Размеры, мм		Масса, кг
	A	ℓ	
1	180...600 (по проекту)	1020	16,4
2		1120	17,9
3		1220	19,4

Формат	Зона	Поз.	Обозначение	Наименование	Кол. на исполн. 1	2	3	Примечание
		1	5.407-48 л.50	Узел крепления изолятора	2	2	2	
		2	5.407-48 л.57	Косынка. Исполн. 1	1	—	—	
		2	5.407-48 л.57	Косынка. Исполн. 2	—	1	—	
		2	5.407-48 л.57	Косынка. Исполн. 3	—	—	1	
		3	5.407-48 л.52	Уголок крепежный. Исп.2	2	2	2	
				Уголок 50×50×5 ГОСТ 8509-72*				
		4		L=140	2	2	2	1,1 кг
		5		L=1000	2	—	—	7,6 кг
		5		L=1100	—	2	—	8,3 кг
		5		L=1200	—	—	2	9,1 кг
		6		Круг 17 ГОСТ 2590-71*, L=40	2	2	2	0,14 кг

Сварные соединения выполнить по ГОСТ 5264-80.

Взам. инв. № | Подп. и дата | Инв. № подл.

Нач. отд.	Лигерман		
Н. контр.	Блейнис		
Инж.	Шелепнева		

5.407-48

Конструкция с двумя изоляторами УО-10-750 (УО-10-375, УО-6-375)

Стадия	Масса	Масштаб
Р		
Лист 21	Листов	

ВНИИ ТЯЖПРОМЭЛЕКТРОПРОЕКТ имени Ф.Б. ЯКУБОВСКОГО МОСКВА

19454 26

Копировал Клюшкин Формат А3

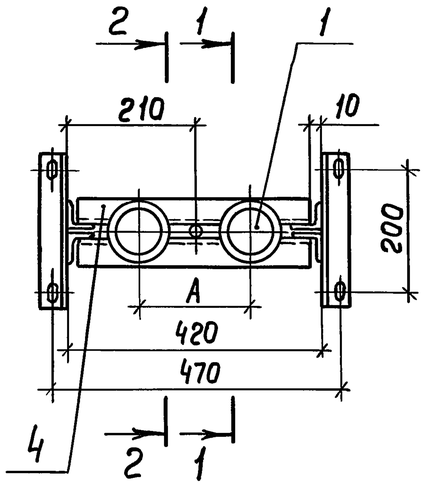

Разрез 1-1

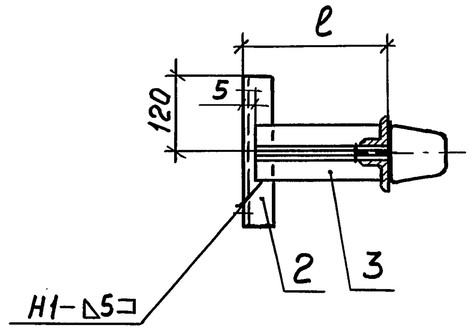

Разрез 2-2

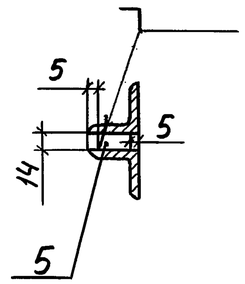

Исполнение	Размер, мм		Масса, кг
	A	ℓ	
1	180...300 (по проекту)	75	7,1
2		100	7,3
3		200	8,3
4		300	9,3
5		400	10,2
6		500	11,2

Формат	Зона	Поз.	Обозначение	Наименование	Количество на исполнение 1	2	3	4	5	6	Примечание
		1	5.407-48 л. 50	Узел крепления изолятора	2	2	2	2	2	2	
		2	5.407-48 л. 52	Уголок крепежный. исп. 1	2	2	2	2	2	2	
		*		Уголок 40×40×4 ГОСТ 8509-72*							
		3		L=70	4	—	—	—	—	—	0,7 кг
		3		L=95	—	4	—	—	—	—	1,0 кг
		3		L=195	—	—	4	—	—	—	1,9 кг
		3		L=295	—	—	—	4	—	—	2,9 кг
		3		L=395	—	—	—	—	4	—	3,9 кг
		3		L=495	—	—	—	—	—	4	4,8 кг
		4		L=400	2	2	2	2	2	2	1,9 кг
		5		Круг 14 ГОСТ 2590-71*; L=30	1	1	1	1	1	1	0,05 кг

Сварные соединения выполнить по ГОСТ 5264-80.

Нач.отд.	Лигерман	
Н.контр.	Блейнис	
Инж.	Шелепнева	

5.407-48

Конструкция с двумя изоляторами ИО-6-375 (ИО-10-375)

Стадия	Масса	Масштаб
Р		

Лист 22 Листов

ВНИПИ ТЯЖПРОМЭЛЕКТРОПРОЕКТ имени Ф.Б. ЯКУБОВСКОГО МОСКВА

Инв. № подл. | Подп. и дата | Взам. инв. №

Копировал Ключник Формат А3

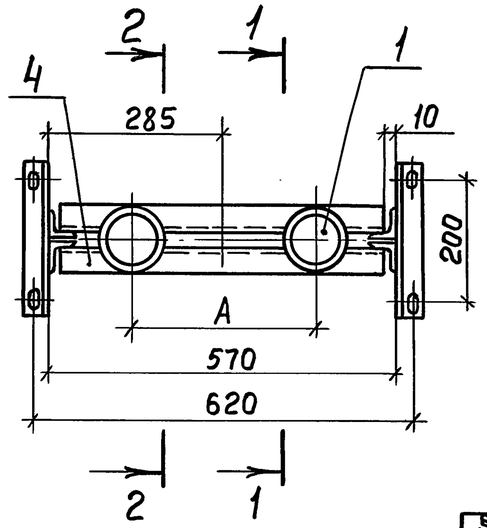

Разрез 1-1

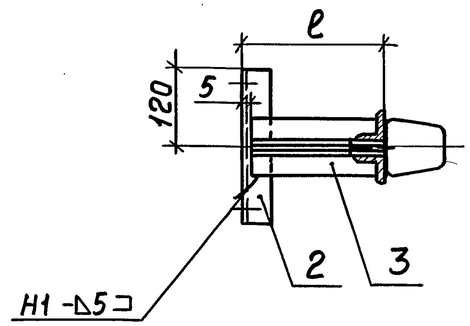

Разрез 2-2

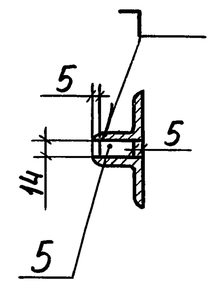

Формат	Зона	Поз.	Обозначение	Наименование	Количество на исполнение 1	2	3	4	5	6	Примечание
		1	5.407-48 л.50	Узел крепления изолятора	2	2	2	2	2	2	
		2	5.407-48 л.52	Уголок крепежный. Исп.1	2	2	2	2	2	2	
				Уголок 40×40×4 ГОСТ 8509-72*							
		3		L=70	4	—	—	—	—	—	0,7кг
		3		L=95	—	4	—	—	—	—	1,0кг
		3		L=195	—	—	4	—	—	—	1,9кг
		3		L=295	—	—	—	4	—	—	2,9кг
		3		L=395	—	—	—	—	4	—	3,9кг
		3		L=495	—	—	—	—	—	4	4,8кг
		4		L=550	2	2	2	2	2	2	2,7кг
		5		Круг 14 ГОСТ 2590-71*, L=30	1	1	1	1	1	1	0,05кг

Исполнение	Размеры, мм A	ℓ	Масса, кг
1	300... 450 (по проекту)	75	7,9
2		100	8,2
3		200	9,1
4		300	10,1
5		400	11,1
6		500	12,0

Сварные соединения выполнить по ГОСТ 5264-80

Взам.инв.№ | Подп. и дата | Инв.№подл.

Нач.отд.	Лигерман	
Н.контр.	Блейнис	
Инж.	Шелепнева	

5.407-48

Конструкция с двумя изоляторами ИО-6-375 (ИО-10-375)

Стадия	Масса	Масштаб
Р		

Лист 23 Листов

ВНИПИ ТЯЖПРОМЭЛЕКТРОПРОЕКТ имени Ф.Б. ЯКУБОВСКОГО МОСКВА

Копировал Клюшикова Формат А3

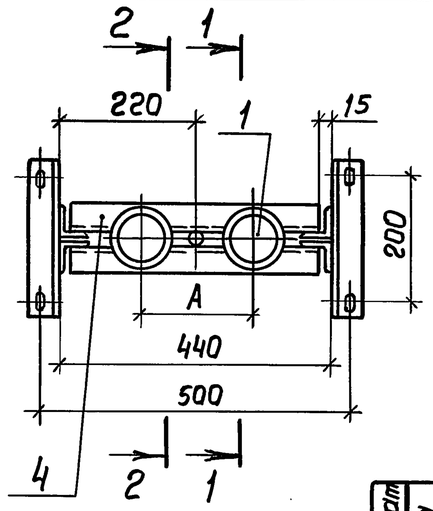

Разрез 1-1

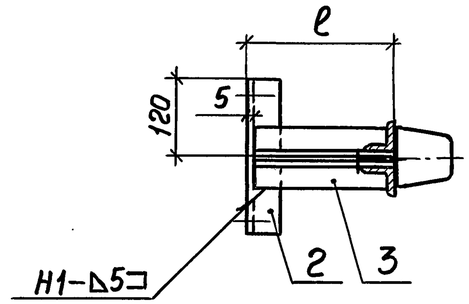

Разрез 2-2

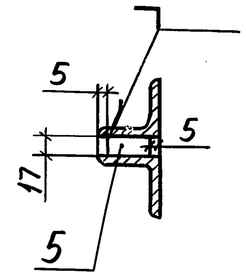

Исполнение	Размеры, мм		Масса, кг
	A	ℓ	
1	180...300 (по проекту)	100	11,1
2		200	12,7
3		300	14,2
4		400	15,7
5		500	17,2
6		600	18,7
7		700	20,2
8		800	21,7

Формат	Зона	Поз.	Обозначение	Наименование	Количество на исполнение 1	2	3	4	5	6	7	8	Примечание
		1	5.407-48 л.50	Узел крепления изолятора	2	2	2	2	2	2	2	2	
		2	5.407-48 л.52	Уголок крепежный. Исп.2	2	2	2	2	2	2	2	2	
				Уголок 50×50×5 ГОСТ 8509-72*									
		3		L=95	4	—	—	—	—	—	—	—	1,5 кг
		3		L=195	—	4	—	—	—	—	—	—	3,0 кг
		3		L=295	—	—	4	—	—	—	—	—	4,5 кг
		3		L=395	—	—	—	4	—	—	—	—	6,0 кг
		3		L=495	—	—	—	—	4	—	—	—	7,5 кг
		3		L=595	—	—	—	—	—	4	—	—	9,0 кг
		3		L=695	—	—	—	—	—	—	4	—	10,5 кг
		3		L=795	—	—	—	—	—	—	—	4	12,0 кг
		4		L=410	2	2	2	2	2	2	2	2	3,1 кг
		5		Круг 17 ГОСТ 2590-71*, L=40	1	1	1	1	1	1	1	1	0,07 кг

Сварные соединения выполнить по ГОСТ 5264-80.

Нач.отд.	Лигерман	
Н.контр.	Блейнис	
Инж.	Шелепнева	

5.407-48

Конструкция с двумя изоляторами ИО-10-750 (ИО-10-375, ИО-6-375)

Стадия	Масса	Масштаб
Р		

Лист 24 Листов

ВНИПИ ТЯЖПРОМЭЛЕКТРОПРОЕКТ имени Ф.Б. ЯКУБОВСКОГО МОСКВА

Инв.№ подл. | Подп. и дата | Взам.инв.№

19454 29

Копировал Клюшикова Формат А3

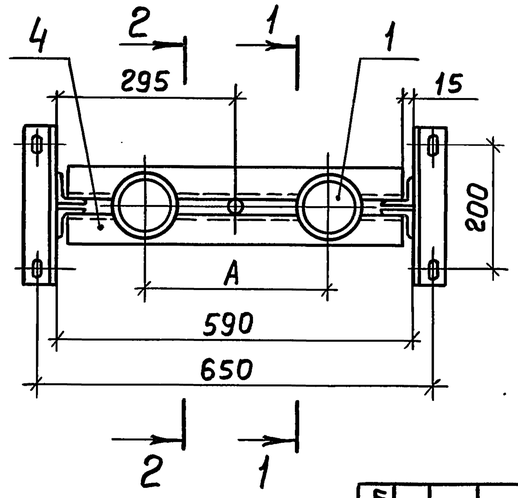

Разрез 1-1

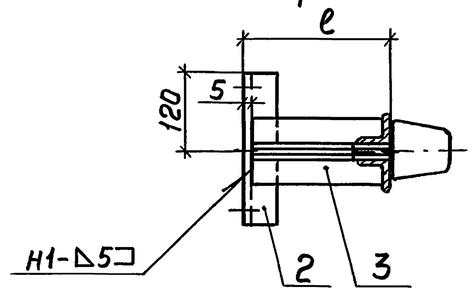

Разрез 2-2

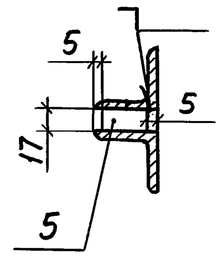

Исполнение	Размеры, мм		Масса, кг
	A	ℓ	
1	300... 450 (по проекту)	100	12,3
2		200	13,8
3		300	15,3
4		400	16,8
5		500	18,3
6		600	19,8
7		700	21,3
8		800	22,8

Формат	Зона	Поз.	Обозначение	Наименование	Количество на исполнение 1	2	3	4	5	6	7	8	Примечание
		1	5.407-48 Л.50	Узел крепления изолятора	2	2	2	2	2	2	2	2	
		2	5.407-48 Л.52	Уголок крепежный. исп.2	2	2	2	2	2	2	2	2	
				Уголок 50×50×5 ГОСТ 8509-72*									
		3		L=95	4	—	—	—	—	—	—	—	1,5 кг
		3		L=195	—	4	—	—	—	—	—	—	3,0 кг
		3		L=295	—	—	4	—	—	—	—	—	4,5 кг
		3		L=395	—	—	—	4	—	—	—	—	6,0 кг
		3		L=495	—	—	—	—	4	—	—	—	7,5 кг
		3		L=595	—	—	—	—	—	4	—	—	9,0 кг
		3		L=695	—	—	—	—	—	—	4	—	10,5 кг
		3		L=795	—	—	—	—	—	—	—	4	12,0 кг
		4		L=560	2	2	2	2	2	2	2	2	4,3 кг
		5		Круг 17 ГОСТ 2590-71*, L=40	1	1	1	1	1	1	1	1	0,07 кг

Сварные соединения выполнить по ГОСТ 5264-80

Нач.отд.	Лигерман	
Н.контр.	Блейнис	
Инж.	Шелепнева	

5.407-48

Конструкция с двумя изоляторами

ИО-10-750 (ИО-10-375, ИО-6-375)

Стадия	Масса	Масштаб
Р		
Лист 25	Листов	

ВНИПИ ТЯЖПРОМЭЛЕКТРОПРОЕКТ имени Ф.Б. ЯКУБОВСКОГО МОСКВА

Взам.инв.№ | Подп. и дата | Инв.№ подл.

Копировал Клюшникова Формат А3

Разрез 1-1

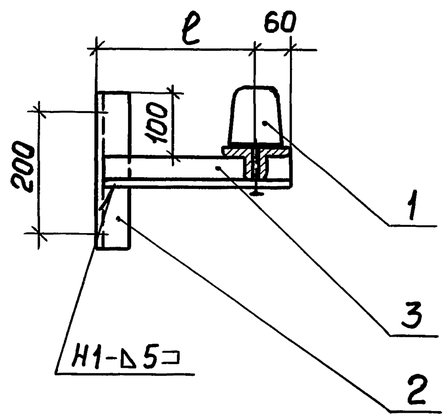

Разрез 2-2

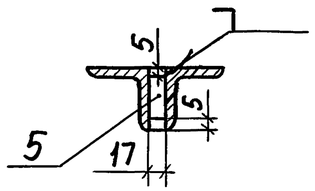

Разрез 3-3

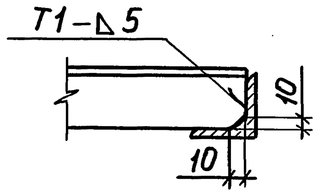

Исполнение	Размер, мм		Масса, кг
	А	ℓ	
1	180...300 (по проекту)	250	12,1
2		300	12,5
3		350	12,9
4		400	13,3
5		450	13,7
6		500	14,0

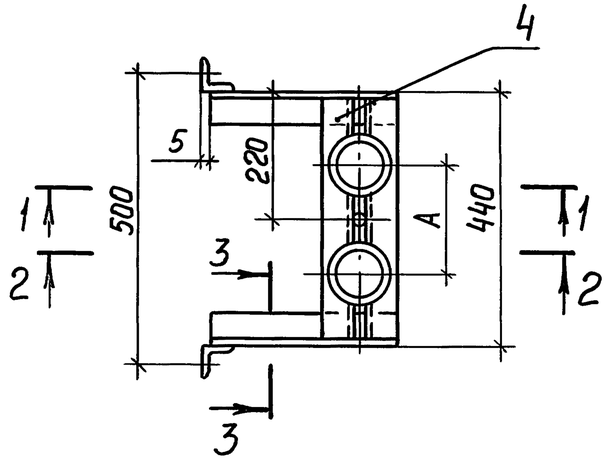

Формат	Зона	Поз.	Обозначение	Наименование	Количество на исполнение 1	2	3	4	5	6	Примечание
		1	5.407-48 л.50	Узел крепления изолятора	2	2	2	2	2	2	
		2	5.407-48 л.52	Уголок крепежный. Исп.2	2	2	2	2	2	2	
				Уголок 50×50×5 ГОСТ 8509-72*							
		3		L=305	2	—	—	—	—	—	2,3 кг
		3		L=355	—	2	—	—	—	—	2,7 кг
		3		L=405	—	—	2	—	—	—	3,1 кг
		3		L=455	—	—	—	2	—	—	3,5 кг
		3		L=505	—	—	—	—	2	—	3,8 кг
		3		L=555	—	—	—	—	—	2	4,2 кг
		4		L=430	2	2	2	2	2	2	3,3 кг
		5		Круг 17 ГОСТ 2590-71*, L=40	1	1	1	1	1	1	0,07 кг

Сварные соединения выполнить по ГОСТ 5264-80.

Взам. инв. №

Подп. и дата

Инв. № подл.

Нач. отд.	Лигерман	
Н. контр.	Блейнис	
Инж.	Шелепнева	

5.407-48

Конструкция с двумя изоляторами

ИО-10-750 (ИО-10-375, ИО-6-375)

Стадия	Масса	Масштаб
Р		

Лист 26 | Листов

ВНИПИ ТЯЖПРОМЭЛЕКТРОПРОЕКТ имени Ф.Б. ЯКУБОВСКОГО МОСКВА

Копировал Клюшникова

Формат А3

Разрез 1-1

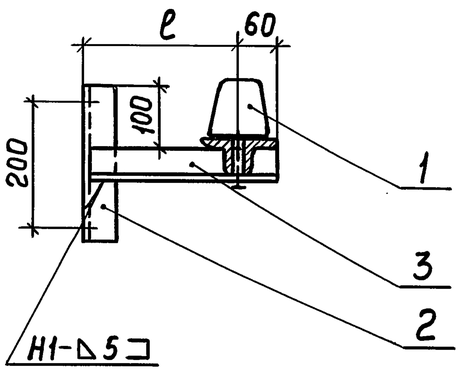

Разрез 2-2

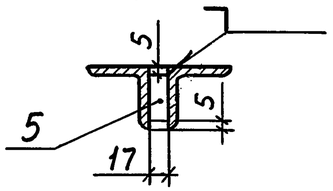

Разрез 3-3

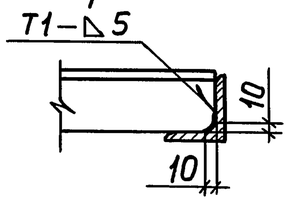

Исполнение	Размер, мм		Масса, кг
	А	ℓ	
1	300...450 (по проекту)	250	13,3
2		300	13,7
3		350	14,1
4		400	14,4
5		450	14,8
6		500	15,2

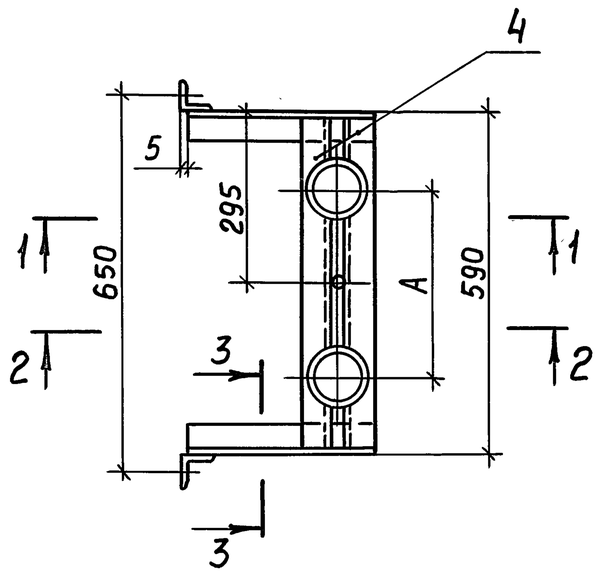

Формат	Зона	Поз.	Обозначение	Наименование	Количество на исполнение 1	2	3	4	5	6	Примечание
		1	5.407-48 л.50	Узел крепления изолятора	2	2	2	2	2	2	
		2	5.407-48 л.52	Уголок крепежный. Исп. 2	2	2	2	2	2	2	
				Уголок 50×50×5 ГОСТ 8509-72*							
		3		L=305	2	—	—	—	—	—	2,3 кг
		3		L=355	—	2	—	—	—	—	2,7 кг
		3		L=405	—	—	2	—	—	—	3,1 кг
		3		L=455	—	—	—	2	—	—	3,5 кг
		3		L=505	—	—	—	—	2	—	3,8 кг
		3		L=555	—	—	—	—	—	2	4,2 кг
		4		L=580	2	2	2	2	2	2	4,4 кг
		5		Круг 17 ГОСТ 2590-71*, L=40	1	1	1	1	1	1	0,07 кг

Сварные соединения выполнить по ГОСТ 5264-80

Взам. инв. №

Подп. и дата

Инв. № подл.

Нач. отд.	Лигерман	
Н. контр.	Блейнис	
Инж.	Шелепнева	

5.407-48

Конструкция с двумя изоляторами УО-10-750 (УО-10-375, УО-6-375)

Стадия	Масса	Масштаб
Р		
Лист 27	Листов	

ВНИПИ ТЯЖПРОМЭЛЕКТРОПРОЕКТ имени Ф.Б. ЯКУБОВСКОГО МОСКВА

19454 32

Копировал Клюшкина

Формат А3

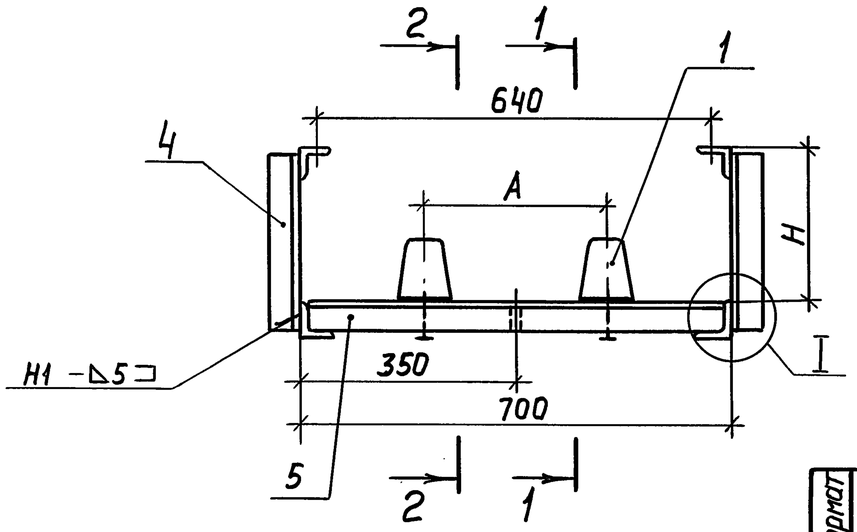

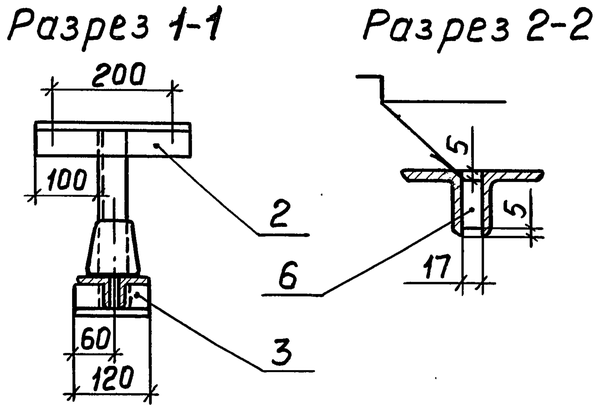

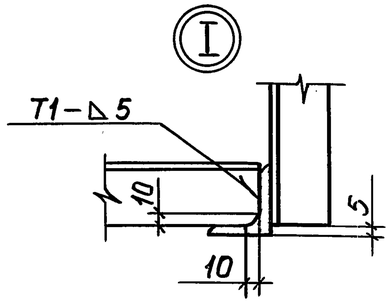

Исполнение	Размеры, мм		Масса, кг
	A	H	
1	180...300 (по проекту)	250	15,9
2		300	16,3
3		350	16,6
4		400	17,1
5		450	17,5
6		500	17,8
7		550	18,2

Формат	Зона	Поз.	Обозначение	Наименование	Количество на исполнение 1	2	3	4	5	6	7	Примечание
		1	5.407-48 Л. 50	Узел крепления изолятора	2	2	2	2	2	2	2	
		2	5.407-48 Л.52	Уголок крепежный. исп.2	2	2	2	2	2	2	2	
				Уголок 50×50×5 ГОСТ 8509-72*								
		3		L=120	2	2	2	2	2	2	2	0,9 кг
		4		L=295	2	—	—	—	—	—	—	2,3 кг
		4		L=345	—	2	—	—	—	—	—	2,6 кг
		4		L=395	—	—	2	—	—	—	—	3,0 кг
		4		L=445	—	—	—	2	—	—	—	3,4 кг
		4		L=495	—	—	—	—	2	—	—	3,8 кг
		4		L=545	—	—	—	—	—	2	—	4,1 кг
		4		L=595	—	—	—	—	—	—	2	4,5 кг
		5		L=690	2	2	2	2	2	2	2	5,2 кг
		6		Круг 17 ГОСТ 2590-71,* L=40	1	1	1	1	1	1	1	0,07 кг

Сварные соединения выполнить по ГОСТ 5264-80

Взам. инв. № | Подп. и дата | Инв. № подл.

Нач. отд.	Лигерман	
Н. контр.	Блейнис	
Инж.	Шелепнева	

5.407-48

Конструкция с двумя изоляторами УО-10-750 (УО-10-375, УО-6-375)

Стадия	Масса	Масштаб
Р		
Лист 28	Листов	

ВНИПИ ТЯЖПРОМЭЛЕКТРОПРОЕКТ имени Ф.Б. ЯКУБОВСКОГО МОСКВА

19454 33

Копировал Ключникова Формат А3

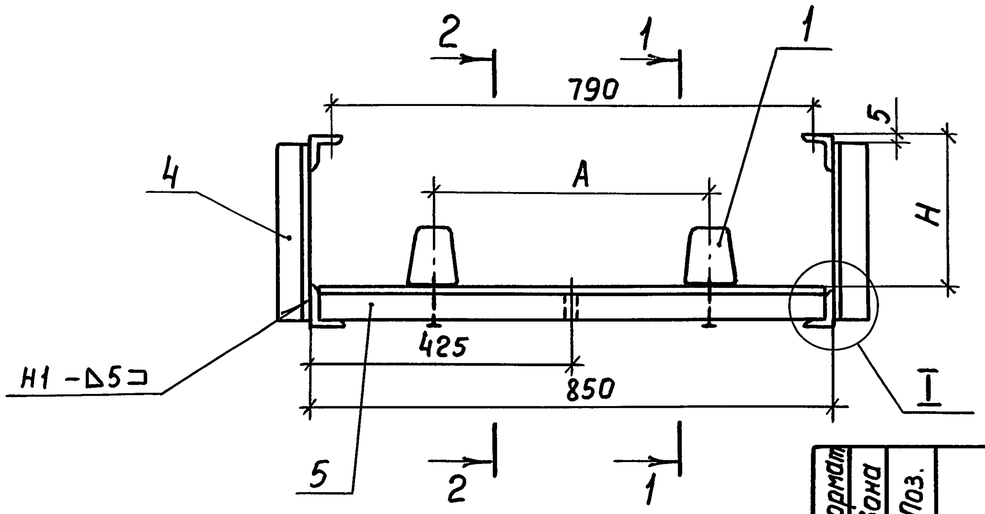

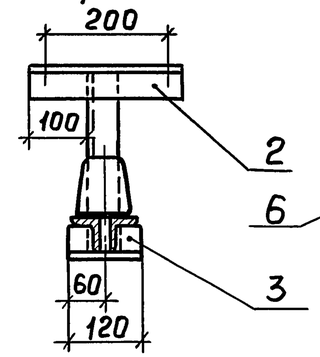

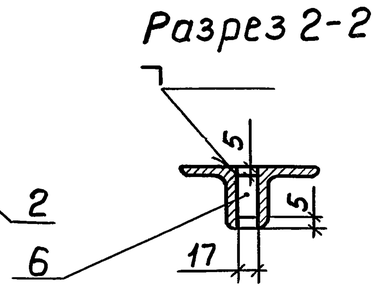

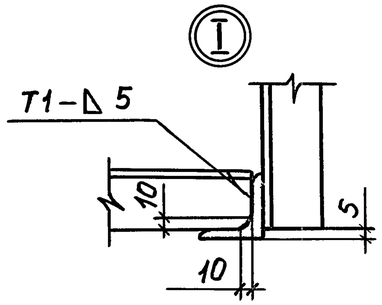

Исполнение	Размеры, мм		Масса, кг
	A	H	
1	300...450 (по проекту)	250	16,1
2		300	16,5
3		350	16,8
4		400	17,2
5		450	17,6
6		500	18,0
7		550	18,3

Формат	Зона	Поз.	Обозначение	Наименование	Количество на исполнение 1	2	3	4	5	6	7	Примечание
		1	5.407-48 л.50	Узел крепления изолятора	2	2	2	2	2	2	2	
		2	5.407-48 л.52	Уголок крепежный. Исп.2	2	2	2	2	2	2	2	
				Уголок 50×50×5 ГОСТ 8509-72*								
		3		L=120	2	2	2	2	2	2	2	0,9 кг
		4		L=295	2	—	—	—	—	—	—	2,3 кг
		4		L=345	—	2	—	—	—	—	—	2,6 кг
		4		L=395	—	—	2	—	—	—	—	3,0 кг
		4		L=445	—	—	—	2	—	—	—	3,4 кг
		4		L=495	—	—	—	—	2	—	—	3,8 кг
		4		L=545	—	—	—	—	—	2	—	4,1 кг
		4		L=595	—	—	—	—	—	—	2	4,5 кг
		5		L=840	2	2	2	2	2	2	2	6,4 кг
		6		Круг 17 ГОСТ 2590-71*, L=40	1	1	1	1	1	1	1	0,07 кг

Сварные соединения выполнить по ГОСТ 5264-80

Взам.инв.№ | Подп. и дата | Инв.№ подл.

Нач.отд.	Лигерман	
Н.контр.	Блейнис	
Инж.	Шелепнева	

5.407-48

Конструкция с двумя изоляторами

ИО-10-750 (ИО-10-375, ИО-6-375)

Стадия	Масса	Масштаб
Р		
Лист 29	Листов	

ВНИПИ ТЯЖПРОМЭЛЕКТРОПРОЕКТ имени Ф.Б. ЯКУБОВСКОГО МОСКВА

19454 34

Копировал Ключникова

Формат А3

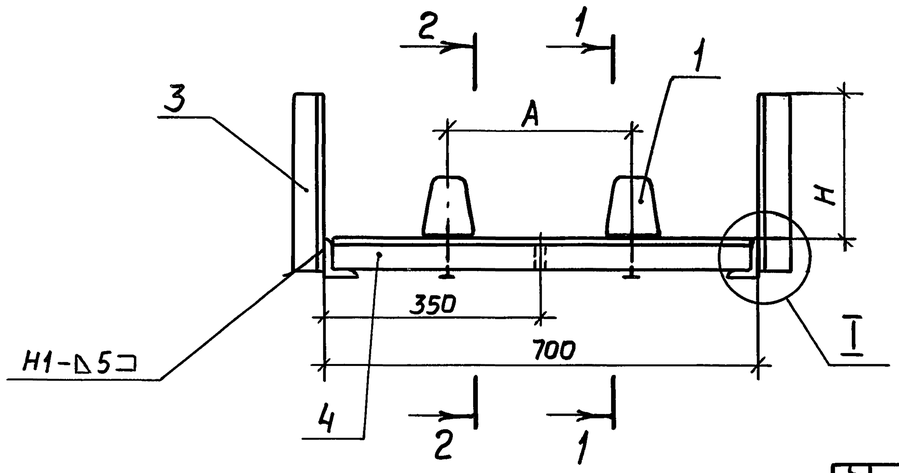

Разрез 1-1

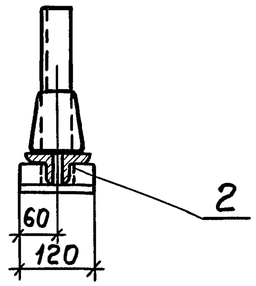

Разрез 2-2

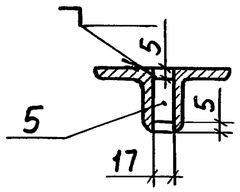

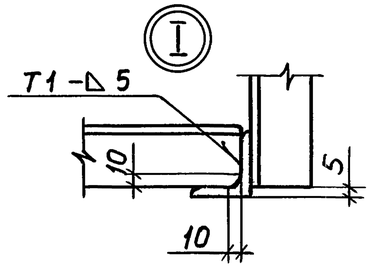

Исполнение	Размеры, мм		Масса, кг
	A	H	
1	180...300 (по проекту)	250	14,3
2		300	14,6
3		350	15,0
4		400	15,4
5		450	15,8
6		500	16,1
7		550	16,5

Формат	Зона	Поз.	Обозначение	Наименование	Количество на исполнение 1	2	3	4	5	6	7	Примечание
		1	5.407-48 л.50	Узел крепления изолятора	2	2	2	2	2	2	2	
				Уголок 50×50×5 ГОСТ 8509-72*								
		2		L=120	2	2	2	2	2	2	2	0,9кг
		3		L=300	2	—	—	—	—	—	—	2,3кг
		3		L=350	—	2	—	—	—	—	—	2,6кг
		3		L=400	—	—	2	—	—	—	—	3,0кг
		3		L=450	—	—	—	2	—	—	—	3,4кг
		3		L=500	—	—	—	—	2	—	—	3,8кг
		3		L=550	—	—	—	—	—	2	—	4,1кг
		3		L=600	—	—	—	—	—	—	2	4,5кг
		4		L=690	2	2	2	2	2	2	2	5,2кг
		5		Круг 17 ГОСТ 2590-71*, L=40	1	1	1	1	1	1	1	0,07кг

Сварные соединения выполнить по ГОСТ 5264-80

Нач. отд.	Лигерман	
Н. контр.	Блейнис	
Инж.	Шелепнева	

5.407-48

Конструкция с двумя изоляторами
ИО-10-750/ИО-10-375, ИО-6-375)

Стадия	Масса	Масштаб
Р		
Лист 30	Листов	

ВНИПИ ТЯЖПРОМЭЛЕКТРОПРОЕКТ имени Ф.Б. ЯКУБОВСКОГО МОСКВА

Взам. инв. № | Подп. и дата | Инв. № подл.

Копировал Клюшкова Формат А3

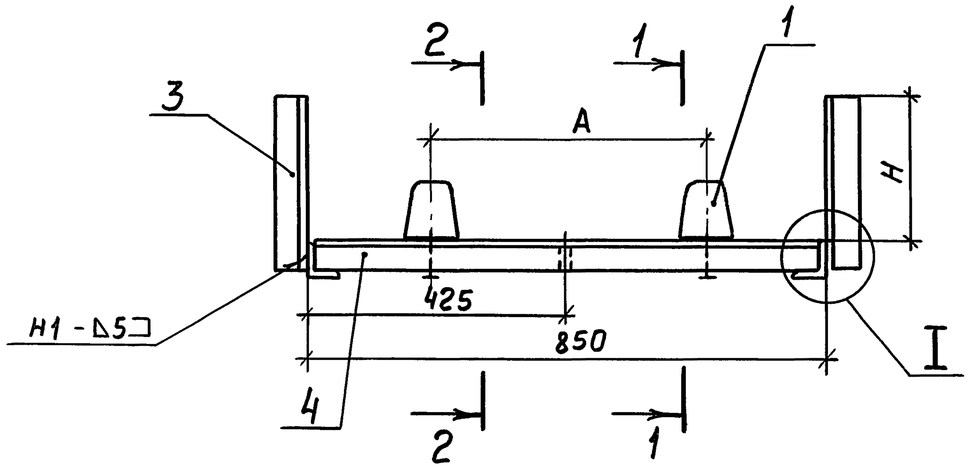

Разрез 1-1

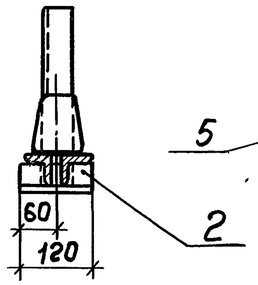

Разрез 2-2

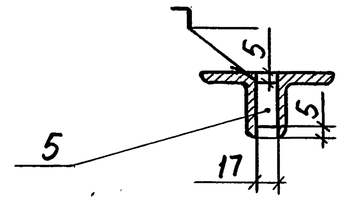

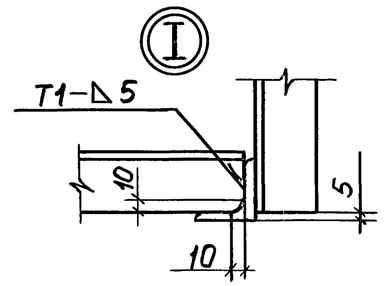

Исполнение	Размеры, мм		Масса, кг
	A	H	
1	300... 450 (по проекту)	250	14,2
2		300	14,6
3		350	15,0
4		400	15,4
5		450	15,8
6		500	16,1
7		550	16,5

Формат	Зона	Поз.	Обозначение	Наименование	Количество на исполнение 1	2	3	4	5	6	7	Примечание
		1	5.407-48 л. 50	Узел крепления изолятора	2	2	2	2	2	2	2	
				Уголок 50×50×5 ГОСТ 8509-72*								
		2		L=120	2	2	2	2	2	2	2	0,9 кг
		3		L=300	2	—	—	—	—	—	—	2,3 кг
		3		L=350	—	2	—	—	—	—	—	2,6 кг
		3		L=400	—	—	2	—	—	—	—	3,0 кг
		3		L=450	—	—	—	2	—	—	—	3,4 кг
		3		L=500	—	—	—	—	2	—	—	3,8 кг
		3		L=550	—	—	—	—	—	2	—	4,1 кг
		3		L=600	—	—	—	—	—	—	2	4,5 кг
		4		L=840	2	2	2	2	2	2	2	6,4 кг
		5		Круг 17 ГОСТ 2590-71*, L=40	1	1	1	1	1	1	1	0,07 кг

Сварные соединения выполнить по ГОСТ 5264-80

Нач. отд.	Лигерман	
Н. контр.	Блейнис	
Инж.	Шелепнева	

5.407-48

Конструкция с двумя изоляторами ИО-10-750 (ИО-10-375, ИО-6-375)

Стадия	Масса	Масштаб
Р		

Лист 31 | Листов

ВНИПИ ТЯЖПРОМЭЛЕКТРОПРОЕКТ имени Ф.Б. ЯКУБОВСКОГО МОСКВА

Инв. № подл. | Подп. и дата | Взам. инв. №

19454 36

Копировал Клюшкина

Формат А3

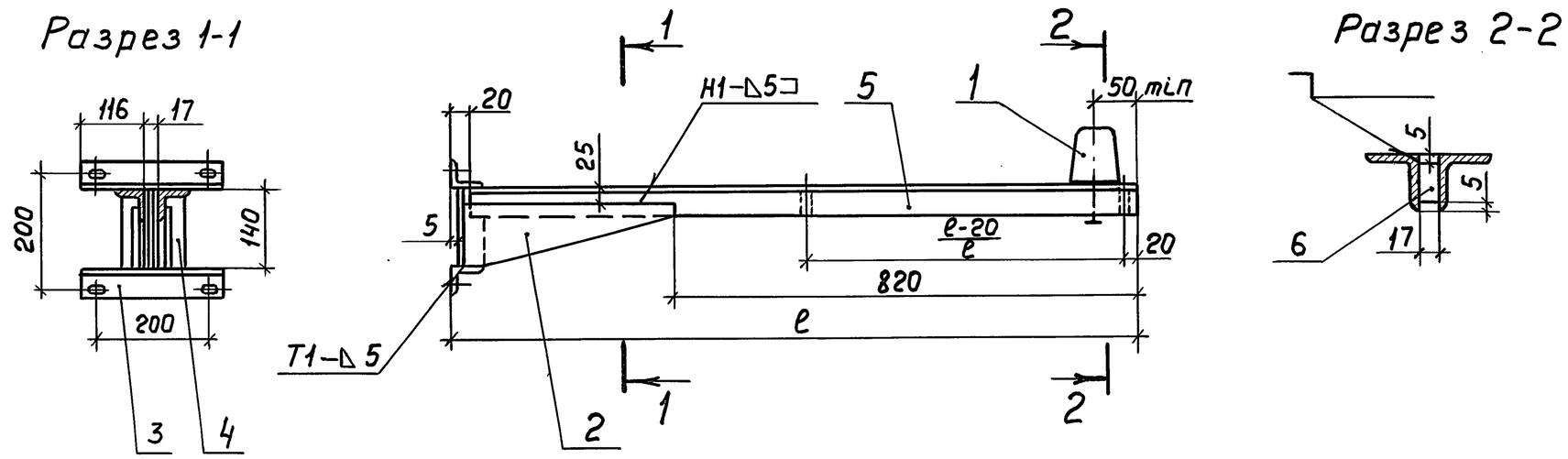

Исполнение	ℓ	Масса, кг
1	1020	14,3
2	1120	15,8
3	1220	17,2

Формат	Зона	Поз.	Обозначение	Наименование	Кол. на исполн. 1	2	3	Примечание
		1	5.407-48 Л. 50	Узел крепления изолятора	1	1	1	
		2	5.407-48 Л. 56	Косынка. Исполн. 1	2	—	—	
		2	5.407-48 Л. 56	Косынка. Исполн. 2	—	2	—	
		2	5.407-48 Л. 56	Косынка. Исполн. 3	—	—	2	
		3	5.407-48 Л. 52	Уголок крепежный. Исп. 2	2	2	2	
				Уголок 50×50×5 ГОСТ 8509-72*				
		4		L=140	2	2	2	1,1 кг
		5		L=1000	2	—	—	7,6 кг
		5		L=1100	—	2	—	8,3 кг
		5		L=1200	—	—	2	9,1 кг
		6		Круг 17 ГОСТ 2590-71*, L=40	2	2	2	0,14 кг

Сварные соединения выполнить по ГОСТ 5264-80

Взам. инв. № | Подп. и дата | Инв. № подл.

Нач. отд.	Лигерман	
Н. контр.	Блейнис	
Инж.	Шелепнева	

5.407-48

Конструкция с одним изолятором
ИО-10-750 (ИО-10-375, ИО-6-375)

Стадия	Масса	Масштаб
Р		
Лист 32	Листов	

ВНИПИ ТЯЖПРОМЭЛЕКТРОПРОЕКТ имени Ф.Б. ЯКУБОВСКОГО МОСКВА

Копировал Клюшина Формат А3

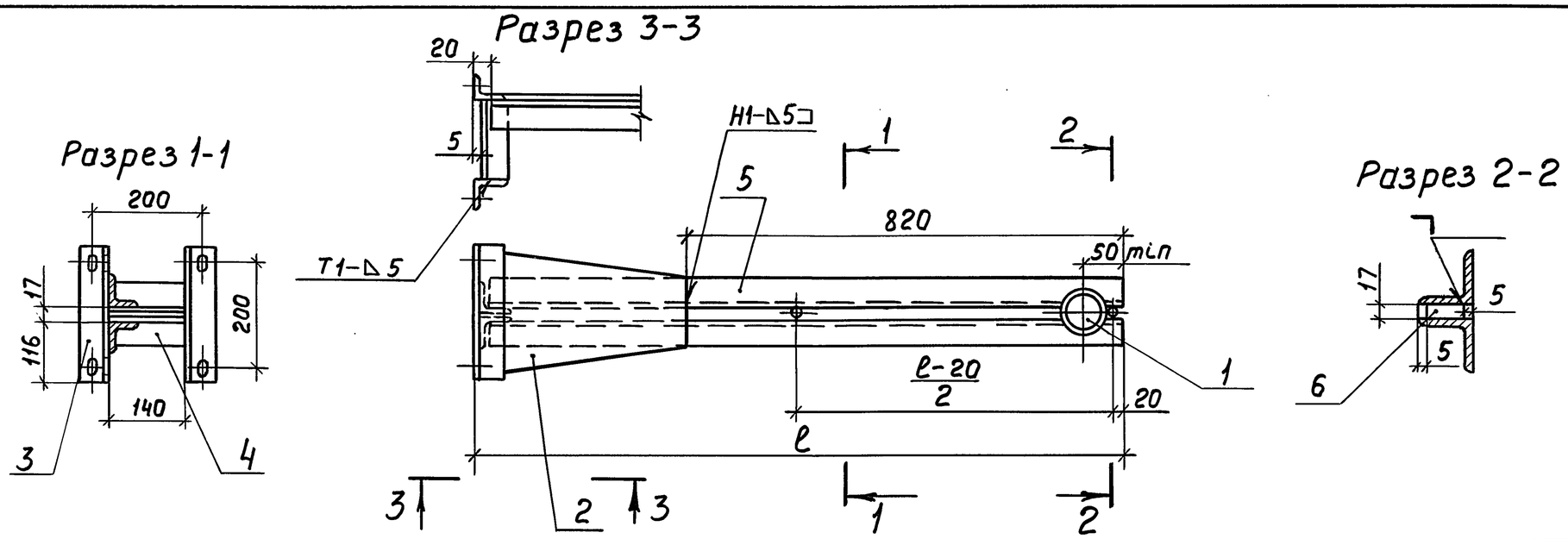

Исполнение	ℓ, мм	Масса, кг
1	1020	14,1
2	1120	15,6
3	1220	17,1

Формат	Зона	Поз.	Обозначение	Наименование	Кол. на исполн. 1	2	3	Примечание
		1	5.407-48 Л.50	Узел крепления изолятора	1	1	1	
		2	5.407-48 Л.57	Косынка. Исполн. 1	1	—	—	
		2	5.407-48 Л.57	Косынка. Исполн. 2	—	1	—	
		2	5.407-48 Л.57	Косынка. Исполн. 3	—	—	1	
		3	5.407-48 Л.52	Уголок крепежный. Исп. 2	2	2	2	
				Уголок 50×50×5 ГОСТ 8509-72*				
		4		L=140	2	2	2	1,1 кг
		5		L=1000	2	—	—	7,6 кг
		5		L=1100	—	2	—	8,3 кг
		5		L=1200	—	—	2	9,1 кг
		6		Круг 17 ГОСТ 2590-71*; L=40	2	2	2	0,14 кг

Сварные соединения выполнить по ГОСТ 5264-80.

Взам. инв. №

Подп. и дата

Инв. № подл.

Нач. отд.	Лигерман	
Н. контр.	Блейнис	
Инж.	Шелепнева	

5.407-48

Конструкция с одним изолятором
УО-10-750 (УО-10-375, УО-6-375)

Стадия	Масса	Масштаб
Р		
Лист 33	Листов	

ВНИПИ ТЯЖПРОМЭЛЕКТРОПРОЕКТ имени Ф.Б. ЯКУБОВСКОГО МОСКВА

19454 38

Копировал Ключник Формат А3

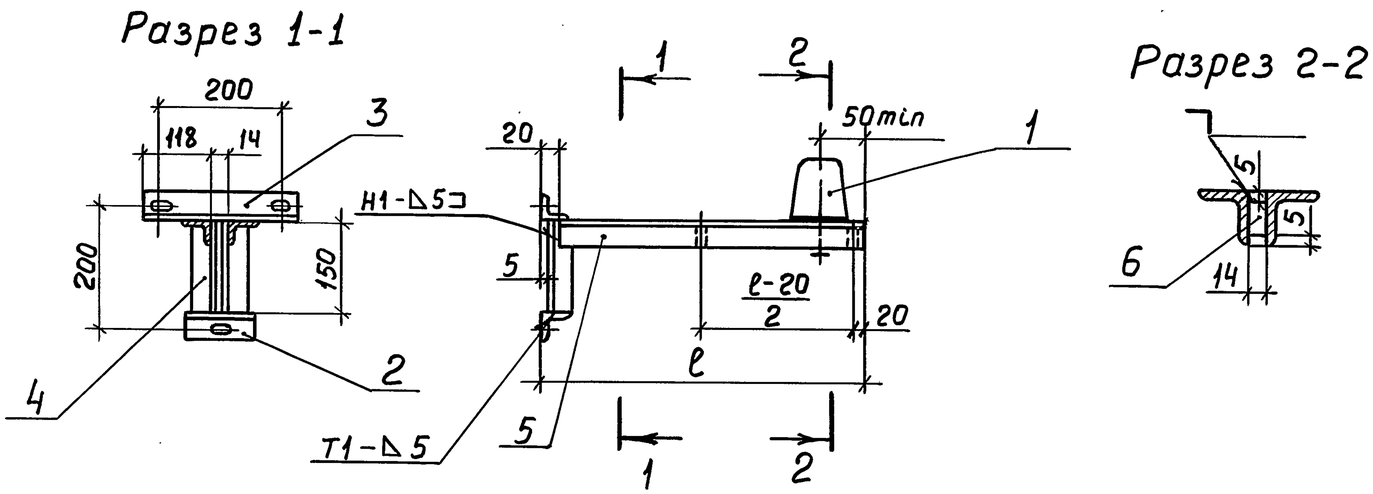

Исполнение	ℓ, мм	Масса, кг
1	220	4,3
2	320	4,8
3	420	5,3
4	520	5,7

Формат	Зона	Поз.	Обозначение	Наименование	Кол. на исполн. 1	2	3	4	Примечание
		1	5.407-48 Л.50	Узел крепления изолятора	1	1	1	1	
		2	5.407-48 Л.53	Уголок крепежный	1	1	1	1	
		3	5.407-48 Л.52	Уголок крепежный. Исп.1	1	1	1	1	
				Уголок 40×40×4 ГОСТ8509-72*					
		4		L=150	2	2	2	2	0,7кг
		5		L=200	2	—	—	—	1,0кг
		5		L=300	—	2	—	—	1,5кг
		5		L=400	—	—	2	—	2,0кг
		5		L=500	—	—	—	2	2,4кг
		6		Круг 14 ГОСТ2590-71*, L=30	2	2	2	2	0,08кг

Сварные соединения выполнить по ГОСТ 5264-80.

Нач.отд.	Лигерман	
Н.контр.	Блейнис	
Инж.	Шелепнева	

5.407-48

Конструкция с одним изолятором УО-6-375 (УО-10-375)

Стадия	Масса	Масштаб
Р		
Лист 34	Листов	

ВНИПИ ТЯЖПРОМЭЛЕКТРОПРОЕКТ имени Ф.Б.ЯКУБОВСКОГО МОСКВА

Взам.инв.№ | Подп. и дата | Инв.№ подл.

19454 39

Копировал Клюшина Формат А3

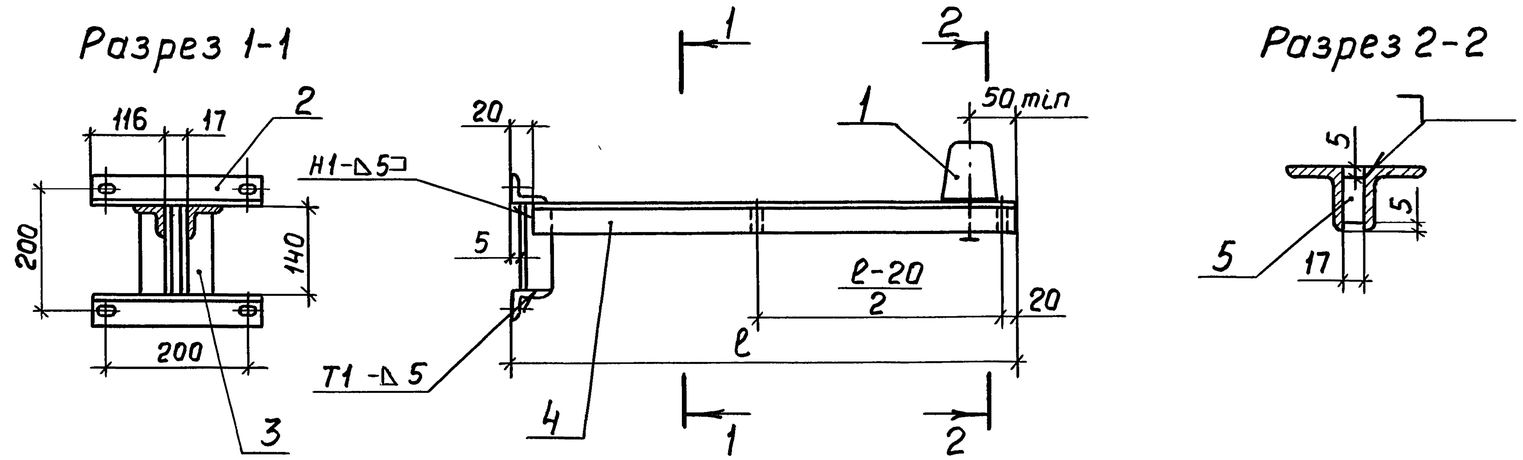

Исполнение	ℓ, мм	Масса, кг
1	220	6,9
2	320	7,5
3	420	8,3
4	520	9,2
5	620	10,0
6	720	10,7
7	820	11,5

Формат	Зона	Поз.	Обозначение	Наименование	Количество на исполнение 1	2	3	4	5	6	7	Примечание
		1	5.407-48 Л.50	Узел крепления изолятора	1	1	1	1	1	1	1	
		2	5.407-48 Л.52	Уголок крепежный. Исп. 2	2	2	2	2	2	2	2	
				Уголок 50×50×5 ГОСТ 8509-72*								
		3		L=140	2	2	2	2	2	2	2	1,1кг
		4		L=200	2	—	—	—	—	—	—	1,5кг
		4		L=300	—	2	—	—	—	—	—	2,1кг
		4		L=400	—	—	2	—	—	—	—	3,0кг
		4		L=500	—	—	—	2	—	—	—	3,8кг
		4		L=600	—	—	—	—	2	—	—	4,5кг
		4		L=700	—	—	—	—	—	2	—	5,3кг
		4		L=800	—	—	—	—	—	—	2	6,1кг
		5		Круг 17 ГОСТ 2590-71,* L=40	2	2	2	2	2	2	2	0,14кг

Сварные соединения выполнить по ГОСТ 5264-80.

Нач. отд.	Лигерман	
Н. контр.	Блейнис	
Инж	Шелепнева	

5.407-48

Конструкция с одним изолятором
ИО-10-750 (ИО-10-375, ИО-6-375)

Стадия	Масса	Масштаб
Р		
Лист 35	Листов	

ВНИИ ТЯЖПРОМЭЛЕКТРОПРОЕКТ имени Ф.Б. ЯКУБОВСКОГО МОСКВА

Взам. инв. № | Подп. и дата | Инв. № подл.

Копировал Ключник Формат А3

Разрез 1-1

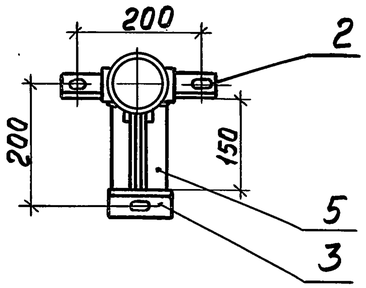

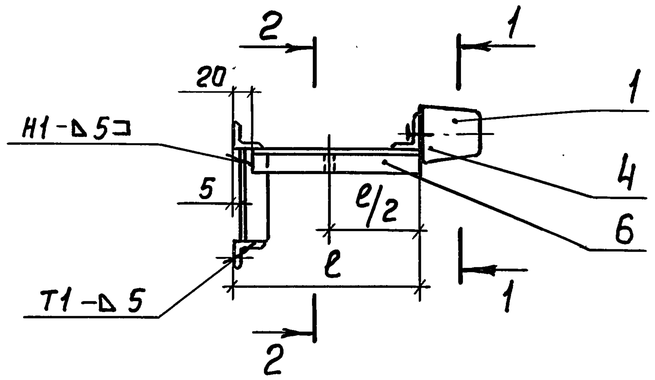

Разрез 2-2

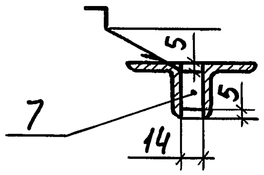

Исполнение	ℓ, мм	Масса, кг
1	100	4,1
2	150	4,3
3	200	4,6
4	250	4,8
5	300	5,1
6	350	5,3
7	400	5,6
8	450	5,8
9	500	6,1

Формат	Зона	Поз.	Обозначение	Наименование	Количество на исполнение 1	2	3	4	5	6	7	8	9	Примечание
		1	5.407-48 л.51	Узел крепления изолятора	1	1	1	1	1	1	1	1	1	
		2	5.407-48 л.52	Уголок крепежный. Исп.1	1	1	1	1	1	1	1	1	1	
		3	5.407-48 л.53	Уголок крепежный	1	1	1	1	1	1	1	1	1	
		4	5.407-48 л.54	Уголок крепежный	1	1	1	1	1	1	1	1	1	
				Уголок 40×40×4 ГОСТ 8509-72*										
		5		L=150	2	2	2	2	2	2	2	2	2	0,7 кг
		6		L=80	2	—	—	—	—	—	—	—	—	0,4 кг
		6		L=130	—	2	—	—	—	—	—	—	—	0,6 кг
		6		L=180	—	—	2	—	—	—	—	—	—	0,9 кг
		6		L=230	—	—	—	2	—	—	—	—	—	1,2 кг
		6		L=280	—	—	—	—	2	—	—	—	—	1,4 кг
		6		L=330	—	—	—	—	—	2	—	—	—	1,6 кг
		6		L=380	—	—	—	—	—	—	2	—	—	1,8 кг
		6		L=430	—	—	—	—	—	—	—	2	—	2,1 кг
		6		L=480	—	—	—	—	—	—	—	—	2	2,4 кг
		7		Круг 14 ГОСТ 2590-71*, L=30	1	1	1	1	1	1	1	1	1	0,04 кг

Сварные соединения выполнить по ГОСТ 5264-80

Нач.отд.	Лигерман	
Н.контр.	Блейнис	
Инж.	Шелепнева	

5.407-48

Конструкция с одним изолятором УО-6-375 (УО-10-375)

Стадия	Масса	Масштаб
Р		
Лист 36	Листов	

ВНИПИ ТЯЖПРОМЭЛЕКТРОПРОЕКТ имени Ф.Б. ЯКУБОВСКОГО МОСКВА

Инв.№ подл. | Подп. и дата | Взам. инв. №

19454 41

Копировал Ключник Формат А3

Разрез 1-1

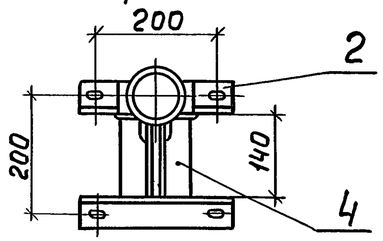

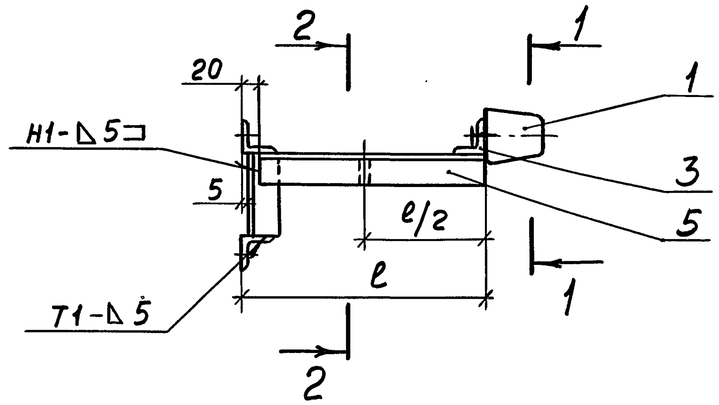

Разрез 2-2

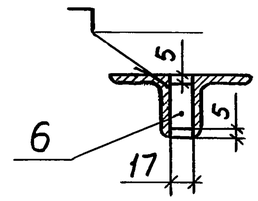

Исполнение	ℓ, мм	Масса, кг
1	110	6,41
2	200	7,09
3	300	7,85
4	400	8,61
5	500	9,35
6	600	10,11
7	700	10,91
8	800	11,61

Формат	Зона	Поз	Обозначение	Наименование	Количество на исполнение 1	2	3	4	5	6	7	8	Примечание
		1	5.407-48 л.51	Узел крепления изолятора	1	1	1	1	1	1	1	1	
		2	5.407-48 л.52	Уголок крепежный. Исп. 2	2	2	2	2	2	2	2	2	
		3	5.407-48 л.54	Уголок крепежный	1	1	1	1	1	1	1	1	
				Уголок 50×50×5 ГОСТ8509-72*									
		4		L=140	2	2	2	2	2	2	2	2	1,1кг
		5		L=90	2	—	—	—	—	—	—	—	0,7кг
		5		L=180	—	2	—	—	—	—	—	—	1,4кг
		5		L=280	—	—	2	—	—	—	—	—	2,1кг
		5		L=380	—	—	—	2	—	—	—	—	2,9кг
		5		L=480	—	—	—	—	2	—	—	—	3,6кг
		5		L=580	—	—	—	—	—	2	—	—	4,4кг
		5		L=680	—	—	—	—	—	—	2	—	5,2кг
		5		L=780	—	—	—	—	—	—	—	2	6,9кг
		6		Круг 17 ГОСТ2590-71*, L=40	1	1	1	1	1	1	1	1	0,07кг

Сварные соединения выполнить по ГОСТ 5264-80

Нач. отд.	Лигерман	
Н. контр	Блейнис	
Инж.	Шелепнева	

5.407-48

Конструкция с одним изолятором
ИО-10-750 (ИО-10-375, ИО-6-375)

Стадия	Масса	Масштаб
Р		
Лист 37	Листов	

ВНИПИ ТЯЖПРОМЭЛЕКТРОПРОЕКТ имени Ф.Б. ЯКУБОВСКОГО МОСКВА

Взам. инв. № | Подп. и дата | Инв. № подл.

19454 42

Копировал Клюшкова Формат А3

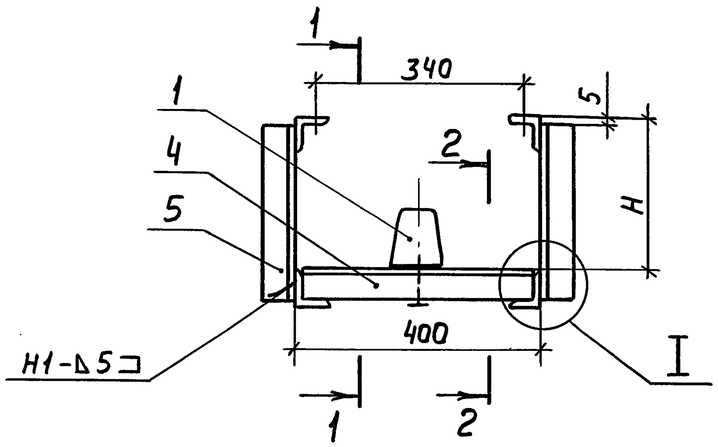

Разрез 1-1

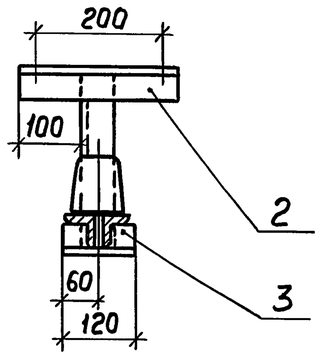

Разрез 2-2

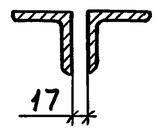

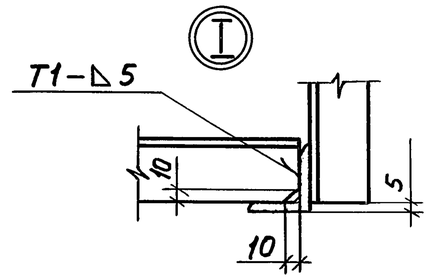

Исполнение	H, мм	Масса, кг
1	250	9,4
2	300	9,7
3	350	10,1
4	400	10,5
5	450	10,9
6	500	11,2
7	550	11,6

Формат	Зона	Поз.	Обозначение	Наименование	Количество на исполнение 1	2	3	4	5	6	7	Примечание
		1	5.407-48 л.50	Узел крепления изолятора	1	1	1	1	1	1	1	
		2	5.407-48 л.52	Уголок крепежный. исп.2	2	2	2	2	2	2	2	
				Уголок 50×50×5 ГОСТ 8509-72*								
		3		L=120	2	2	2	2	2	2	2	0,9кг
		4		L=390	2	2	2	2	2	2	2	3,0кг
		5		L=295	2	—	—	—	—	—	—	2,3кг
		5		L=345	—	2	—	—	—	—	—	2,6кг
		5		L=395	—	—	2	—	—	—	—	3,0кг
		5		L=445	—	—	—	2	—	—	—	3,4кг
		5		L=495	—	—	—	—	2	—	—	3,8кг
		5		L=545	—	—	—	—	—	2	—	4,1кг
		5		L=595	—	—	—	—	—	—	2	4,5кг

Сварные соединения выполнить по ГОСТ 5264-80.

Взам. инв. № | Подп. и дата | Инв. № подл.

Нач. отд.	Лигерман	
Н. контр.	Блейнис	
Инж.	Шелепнева	

5.407-48

Конструкция с одним изолятором
ИО-10-750(ИО-10-375, ИО-6-375)

Стадия	Масса	Масштаб
Р		

Лист 38 | Листов

ВНИПИ ТЯЖПРОМЭЛЕКТРОПРОЕКТ имени Ф.Б. ЯКУБОВСКОГО МОСКВА

Копировал Клюшкин

Формат А3

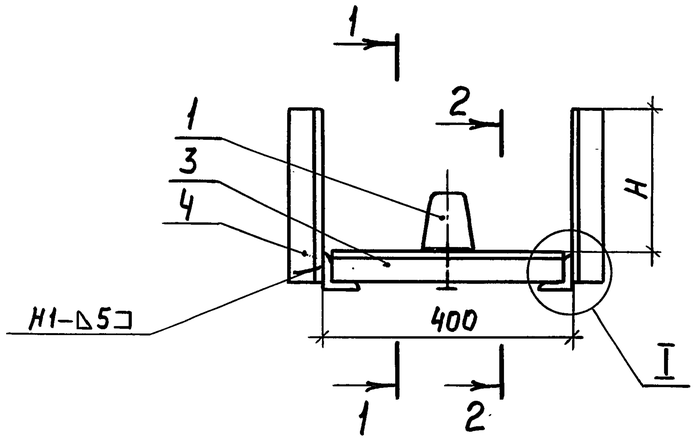

Разрез 1-1

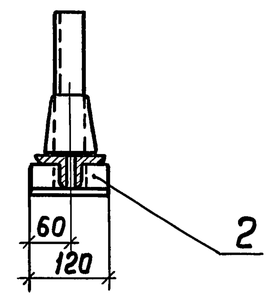

Разрез 2-2

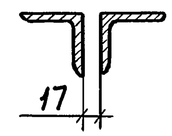

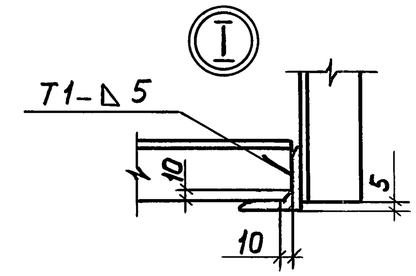

Исполнение	H, мм	Масса, кг
1	250	8,4
2	300	8,8
3	350	9,2
4	400	9,6
5	450	10,0
6	500	10,3
7	550	10,7

Формат	Зона	Поз.	Обозначение	Наименование	Количество на исполнение 1	2	3	4	5	6	7	Примечание
		1	5.407-48 л. 50	Узел крепления изолятора	1	1	1	1	1	1	1	
				Уголок 50×50×5 ГОСТ8509-72*								
		2		L=120	2	2	2	2	2	2	2	0,9кг
		3		L=390	2	2	2	2	2	2	2	3,0кг
		4		L=300	2	—	—	—	—	—	—	2,3кг
		4		L=350	—	2	—	—	—	—	—	2,6кг
		4		L=400	—	—	2	—	—	—	—	3,0кг
		4		L=450	—	—	—	2	—	—	—	3,4кг
		4		L=500	—	—	—	—	2	—	—	3,8кг
		4		L=550	—	—	—	—	—	2	—	4,1кг
		4		L=600	—	—	—	—	—	—	2	4,5кг

Сварные соединения выполнить по ГОСТ 5264-80

Нач.отд.	Лигерман	
Н.контр.	Блейнис	
Инж.	Шелепнева	

5.407-48

Конструкция с одним изолятором
ИО-10-750(ИО-10-375, ИО-6-375)

Стадия	Масса	Масштаб
Р		
Лист 39	Листов	

ВНИПИ ТЯЖПРОМЭЛЕКТРОПРОЕКТ имени Ф.Б.ЯКУБОВСКОГО МОСКВА

Взам.инв.№ | Подп. и дата | Инв.№подл.

Копировал Клюшина Формат А3

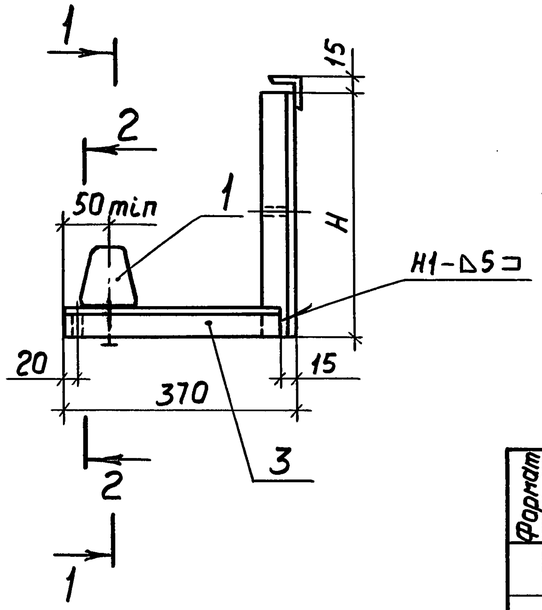

Разрез 1-1

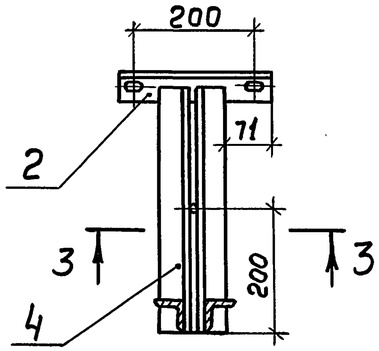

Разрез 2-2

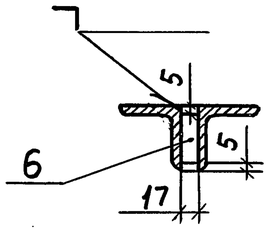

Разрез 3-3

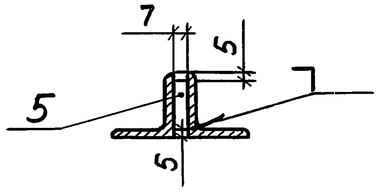

Исполнение	H, мм	Масса, кг
1	300	8,4
2	400	9,1
3	500	9,9
4	600	10,6
5	700	11,4

Формат	Зона	Поз.	Обозначение	Наименование	Кол. на исполн. 1	2	3	4	5	Примечание
		1	5.407-48 л.50	Узел крепления изолятора	1	1	1	1	1	
		2	5.407-48 л.52	Уголок крепежный. Исп. 2	1	1	1	1	1	
				Уголок 50×50×5 ГОСТ 8509-72*						
		3		L=355	2	2	2	2	2	2,7 кг
		4		L=300	2	—	—	—	—	2,3 кг
		4		L=400	—	2	—	—	—	3,1 кг
		4		L=500	—	—	2	—	—	3,8 кг
		4		L=600	—	—	—	2	—	4,6 кг
		4		L=700	—	—	—	—	2	5,3 кг
		5		Круг 7 ГОСТ 2590-71*, L=40	1	1	1	1	1	0,05 кг
		6		Круг 17 ГОСТ 2590-71*, L=40	1	1	1	1	1	0,07 кг

Сварные соединения выполнить по ГОСТ 5264-80

Инв. № подл. | Подп. и дата | Взам. инв. №

Нач. отд.	Лигерман	
Н. контр.	Блейнис	
Инж.	Шелепнева	

5.407-48

Конструкция с одним изолятором
УО-10-750 (УО-10-375, УО-6-375)

Стадия	Масса	Масштаб
Р		
Лист 40	Листов	

ВНИПИ ТЯЖПРОМЭЛЕКТРОПРОЕКТ имени Ф.Б. ЯКУБОВСКОГО МОСКВА

Копировал Ключник Формат А3

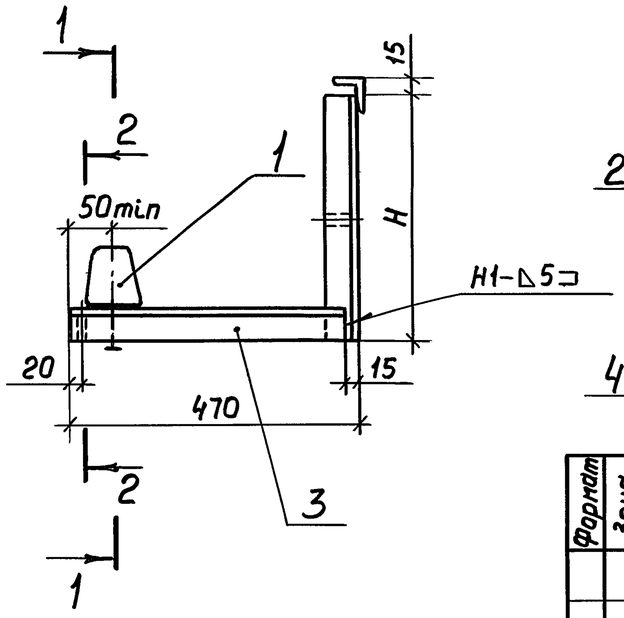

Разрез 1-1

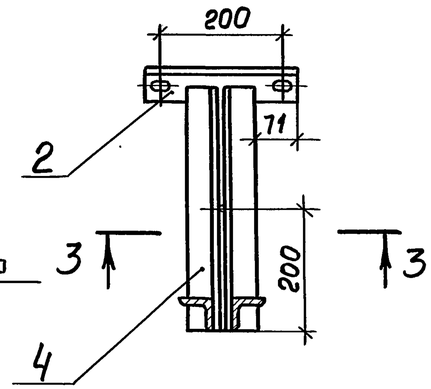

Разрез 2-2

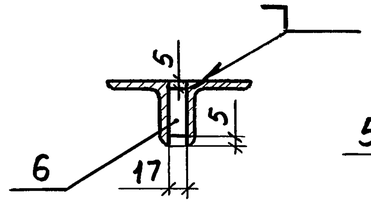

Разрез 3-3

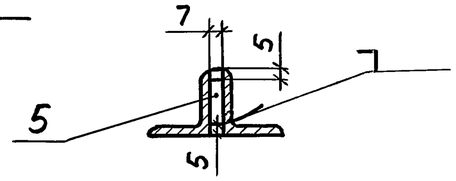

Исполнение	H, мм	Масса, кг
1	300	9,1
2	400	9,9
3	500	10,6
4	600	11,4
5	700	12,1

Формат	Зона	Поз.	Обозначение	Наименование	Кол. на исполн. 1	2	3	4	5	Примечание
		1	5.407-48 л.50	Узел крепления изолятора	1	1	1	1	1	
		2	5.407-48 л.52	Уголок крепежный. Исп. 2	1	1	1	1	1	
				Уголок 50×50×5 ГОСТ 8509-72*						
		3		L=455	2	2	2	2	2	3,4кг
		4		L=300	2	—	—	—	—	2,3кг
		4		L=400	—	2	—	—	—	3,1кг
		4		L=500	—	—	2	—	—	3,8кг
		4		L=600	—	—	—	2	—	4,6кг
		4		L=700	—	—	—	—	2	5,3кг
		5		Круг 7 ГОСТ 2590-71*, L=40	1	1	1	1	1	0,05кг
		6		Круг 17 ГОСТ 2590-71*, L=40	1	1	1	1	1	0,07кг

Сварные соединения выполнить по ГОСТ 5264-80.

Нач. отд.	Лигерман	
Н.контр.	Блейнис	
Инж.	Шелепнева	

5.407-48

Конструкция с одним изолятором
ИО-10-750 (ИО-10-375, ИО-6-375)

Стадия	Масса	Масштаб
Р		

Лист 41 | Листов

ВНИПИ ТЯЖПРОМЭЛЕКТРОПРОЕКТ имени Ф.Б. ЯКУБОВСКОГО МОСКВА

Взам. инв. № | Подп. и дата | Инв. № подл.

Копировал Клюшкина

Формат А3

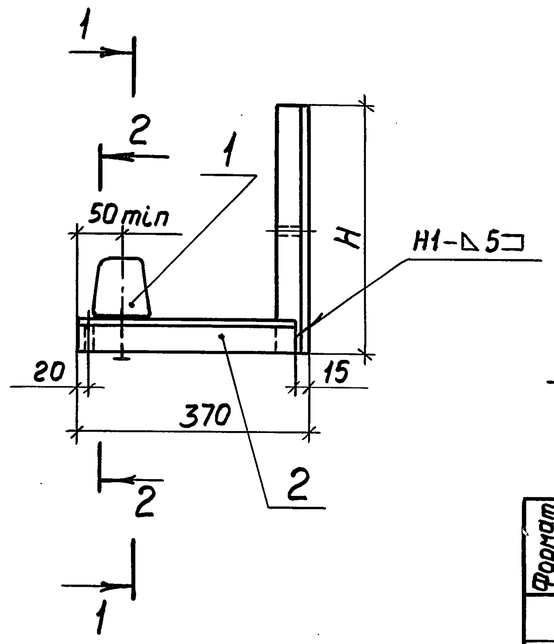

Разрез 1-1

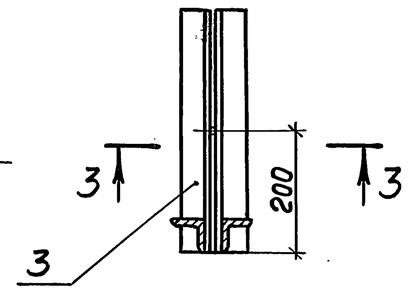

Разрез 2-2

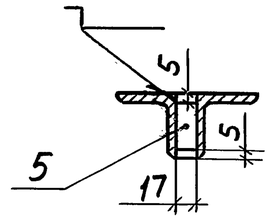

Разрез 3-3

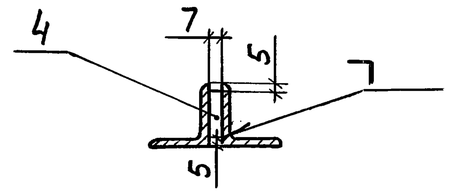

Исполнение	H, мм	Масса, кг
1	300	7,4
2	400	8,2
3	500	8,9
4	600	9,7
5	700	10,4

Формат	Зона	Поз.	Обозначение	Наименование	Кол. на исполн. 1	2	3	4	5	Примечание
		1	5.407-48 л.50	Узел крепления изолятора	1	1	1	1	1	
				Уголок 50×50×5 ГОСТ 8509-72*						
		2		L=355	2	2	2	2	2	2,7 кг
		3		L=300	2	—	—	—	—	2,3 кг
		3		L=400	—	2	—	—	—	3,1 кг
		3		L=500	—	—	2	—	—	3,8 кг
		3		L=600	—	—	—	2	—	4,6 кг
		3		L=700	—	—	—	—	2	5,3 кг
		4		Круг 7 ГОСТ 2590-71*, L=40	1	1	1	1	1	0,05 кг
		5		Круг 17 ГОСТ 2590-71*, L=40	1	1	1	1	1	0,07 кг

Сварные соединения выполнить по ГОСТ 5264-80.

Нач.отд.	Лигерман	
Н.контр.	Блейнис	
Инж.	Шелепнева	

5.407-48

Конструкция с одним изолятором

УО-10-750 (УО-10-375, УО-6-375)

Стадия	Масса	Масштаб
Р		
Лист 42	Листов	

ВНИПИ ТЯЖПРОМЭЛЕКТРОПРОЕКТ имени Ф.Б.ЯКУБОВСКОГО МОСКВА

Взам. инв. № | Подп. и дата | Инв. № подл.

Копировал Ключников Формат А3

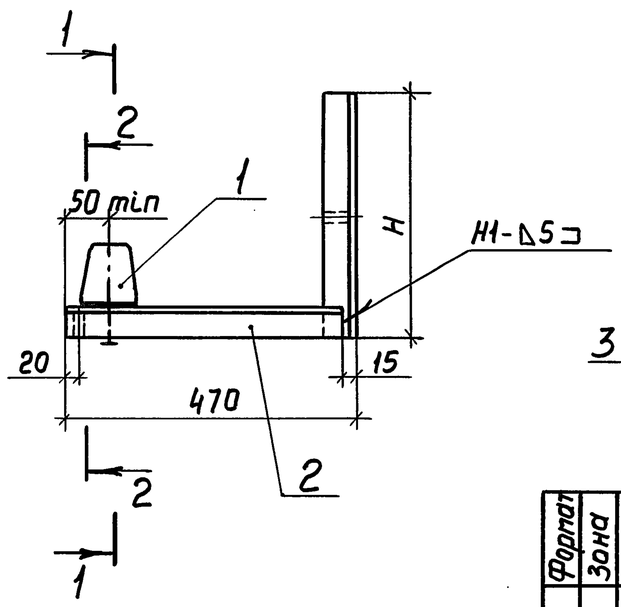

Разрез 1-1

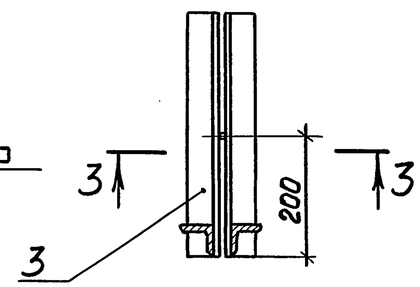

Разрез 2-2

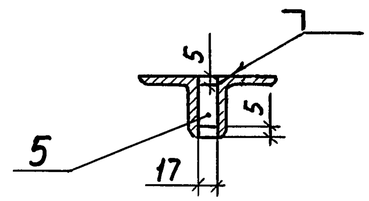

Разрез 3-3

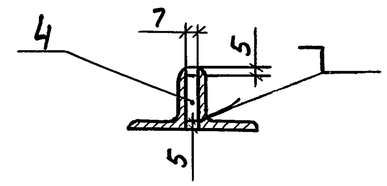

Исполнение	Н, мм	Масса, кг
1	300	8,2
2	400	8,9
3	500	9,7
4	600	10,4
5	700	11,2

Формат	Зона	Поз.	Обозначение	Наименование	Кол. на исполн. 1	2	3	4	5	Примечание
		1	5.407-48 Л.50	Узел крепления изолятора	1	1	1	1	1	
				Уголок 50×50×5 ГОСТ 8509-72*						
		2		L=455	2	2	2	2	2	3,4 кг
		3		L=300	2	—	—	—	—	2,3 кг
		3		L=400	—	2	—	—	—	3,1 кг
		3		L=500	—	—	2	—	—	3,8 кг
		3		L=600	—	—	—	2	—	4,6 кг
		3		L=700	—	—	—	—	2	5,3 кг
		4		Круг 7 ГОСТ 2590-71,* L=40	1	1	1	1	1	0,05 кг
		5		Круг 17 ГОСТ 2590-71,* L=40	1	1	1	1	1	0,07 кг

Сварные соединения выполнить по ГОСТ 5264-80

Взам. инв. №
Подп. и дата
Инв. № подл.

Нач. отд.	Лигерман	
Н. контр.	Блейнис	
Инж.	Шелепнева	

5.407-48

Конструкция с одним изолятором УО-10-750 (УО-10-375, УО-6-375)

Стадия	Масса	Масштаб
Р		
Лист 43	Листов	

ВНИПИ ТЯЖПРОМЭЛЕКТРОПРОЕКТ имени Ф.Б. ЯКУБОВСКОГО МОСКВА

19454 48

Копировал Ключка Формат А3

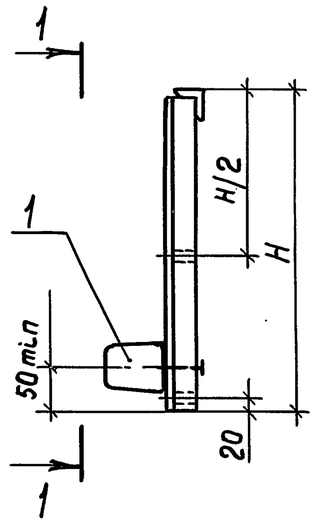

Разрез 1-1

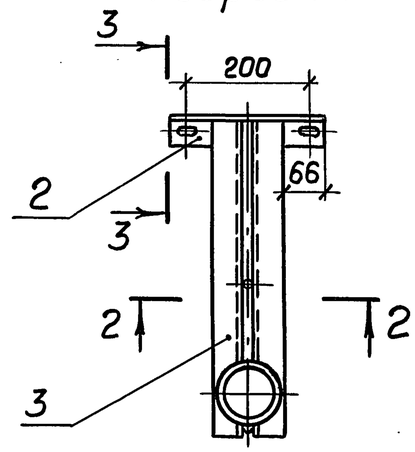

Разрез 2-2

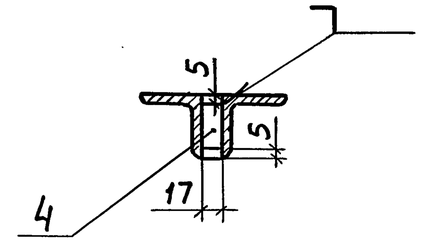

Разрез 3-3

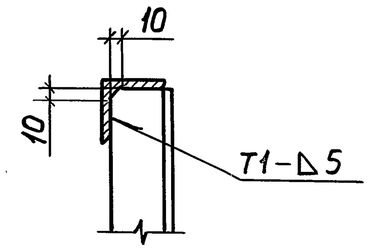

Исполнение	H, мм	Масса, кг
1	320	5,8
2	420	6,6
3	520	7,3
4	620	8,1
5	720	8,8

Формат	Зона	Поз.	Обозначение	Наименование	Кол. на исполн. 1	2	3	4	5	Примечание
		1	5.407-48 Л.50	Узел крепления изолятора	1	1	1	1	1	
		2	5.407-48 Л.52	Уголок крепежный. Исп. 2	1	1	1	1	1	
				Уголок 50×50×5 ГОСТ8509-72*						
		3		L=315	2	—	—	—	—	2,4 кг
		3		L=415	—	2	—	—	—	3,2 кг
		3		L=515	—	—	2	—	—	3,9 кг
		3		L=615	—	—	—	2	—	4,7 кг
		3		L=715	—	—	—	—	2	5,4 кг
		4		Круг 17 ГОСТ2590-71*, L=40	2	2	2	2	2	0,14 кг

Сварные соединения выполнить по ГОСТ 5264-80.

Нач.отд.	Лигерман	
Н.контр.	Блейнис	
Инж.	Шелепнева	

5.407-48

Конструкция с одним изолятором
ИО-10-750 (ИО-10-375, ИО-6-375)

Стадия	Масса	Масштаб
Р		
Лист 44	Листов	

ВНИПИ ТЯЖПРОМЭЛЕКТРОПРОЕКТ имени Ф.Б. ЯКУБОВСКОГО МОСКВА

Взам. инв. № | Подп. и дата | Инв. № подл.

Копировал Ключников Формат А3

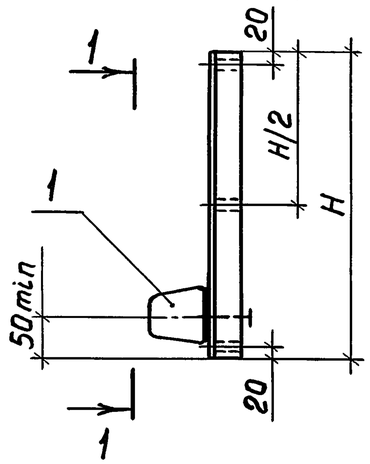

Разрез 1-1

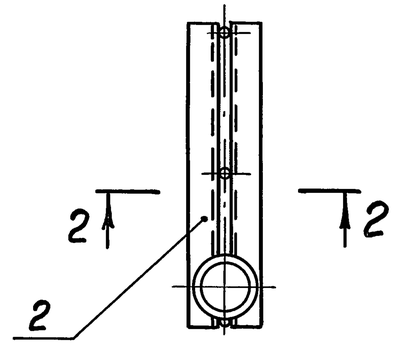

Разрез 2-2

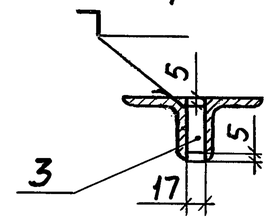

Исполнение	H, мм	Масса, кг
1	320	5,0
2	420	5,7
3	520	6,5
4	620	7,2
5	720	8,0

Формат	Зона	Поз.	Обозначение	Наименование	Кол. на исполн. 1	2	3	4	5	Примечание
		1	5.407-48 л.50	Узел крепления изолятора	1	1	1	1	1	
				Уголок 50×50×5 ГОСТ 8509-72*						
		2		L=320	2	—	—	—	—	2,4 кг
		2		L=420	—	2	—	—	—	3,2 кг
		2		L=520	—	—	2	—	—	3,9 кг
		2		L=620	—	—	—	2	—	4,7 кг
		2		L=720	—	—	—	—	2	5,4 кг
		3		Круг 17 ГОСТ 2590-71*, L=40	3	3	3	3	3	0,21 кг

Взам. инв. №

Подп. и дата

Инв. № подл.

Нач. отд.	Лигерман	
Н. контр.	Блейнис	
Инж.	Шелепнева	

5.407-48

Конструкция с одним изолятором
ИО-10-750 (ИО-10-375, ИО-6-375)

Стадия	Масса	Масштаб
Р		

Лист 45 Листов

ВНИПИ ТЯЖПРОМЭЛЕКТРОПРОЕКТ имени Ф.Б. ЯКУБОВСКОГО МОСКВА

Копировал Ключникова Формат А3

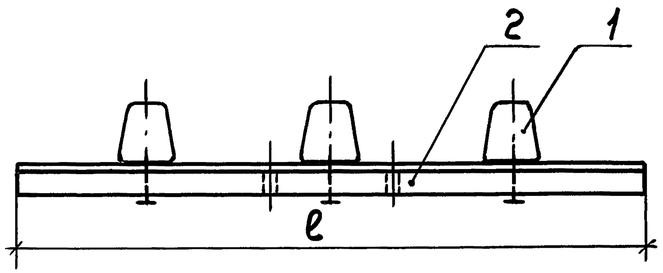

Разрез 1-1

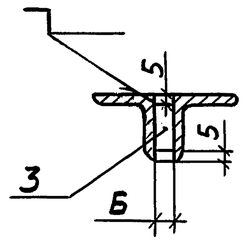

Исполнение	Размеры, мм			Масса, кг
	А	ℓ	Б	
1	180...300 (по проекту)	730	14	8,5
2	300...450 (по проекту)	1030		10,0
3	180...300 (по проекту)	730	17	12,6
4	300...450 (по проекту)	1030		14,9

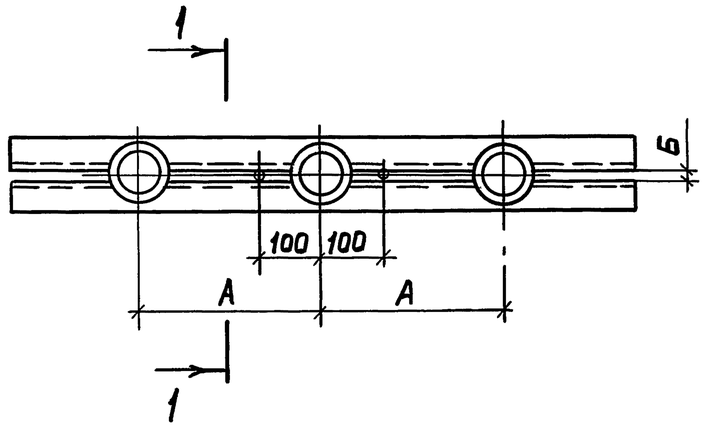

Формат	Зона	Поз.	Обозначение	Наименование	Кол. на исполн. 1	2	3	4	Примечание
		1	5.407-48 л.50	Узел крепления изолятора	3	3	3	3	
				Уголок 40×40×4 ГОСТ 8509-72*					
		2		L=730	2	—	—	—	3,5 кг
		2		L=1030	—	2	—	—	5,0 кг
				Уголок 50×50×5 ГОСТ 8509-72*					
		2		L=730	—	—	2	—	5,5 кг
		2		L=1030	—	—	—	2	7,8 кг
		3		Круг 14 ГОСТ 2590-71*, L=30	2	2	—	—	0,1 кг
		3		Круг 17 ГОСТ 2590-71*, L=40	—	—	2	2	0,14 кг

Взам. инв. №

Подп. и дата

Инв. № подл.

Нач. отд.	Лигерман	
Н. контр.	Блейнис	
Инж.	Шелепнева	

5.407-48

Конструкция с тремя изоляторами ИО-10-750 (ИО-10-375, ИО-6-375)

Стадия	Масса	Масштаб
Р		
Лист 46	Листов	

ВНИПИ ТЯЖПРОМЭЛЕКТРОПРОЕКТ имени Ф.Б. ЯКУБОВСКОГО МОСКВА

Копировал Клюшкина Формат А3

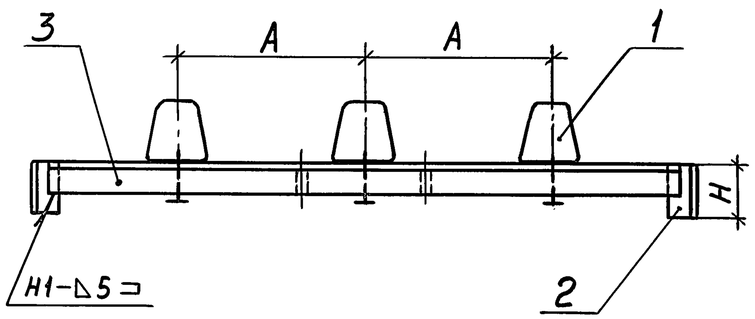

Разрез 1-1

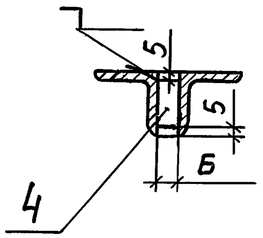

Исполнение	Размеры, мм					Масса, кг
	А	ℓ	Б	В	Н	
1	180...300 (по проекту)	730	14	10	70	9,2
2	300...450 (по проекту)	1030				10,7
3	180...300 (по проекту)	730	17	15	80	13,8
4	300...450 (по проекту)	1030				16,1

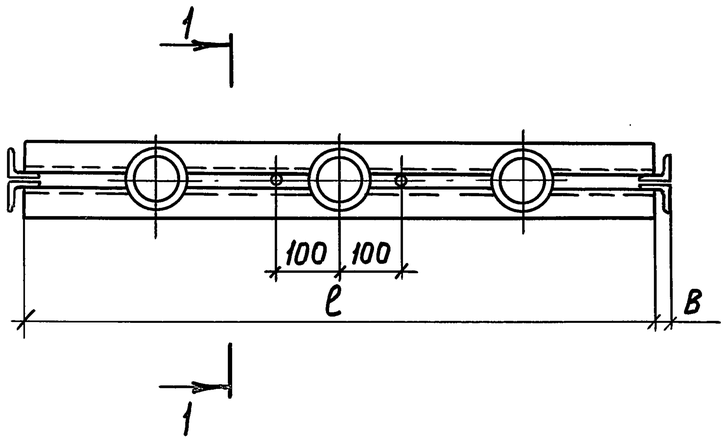

Сварные соединения выполнить по ГОСТ 5264-80.

Формат	Зона	Поз.	Обозначение	Наименование	Кол. на исполн. 1	2	3	4	Примечание
		1	5.407-48 л.50	Узел крепления изолятора	3	3	3	3	
		2		Уголок 40×40×4 ГОСТ 8509-72*					
				L=70	4	4	—	—	0,7 кг
		2		Уголок 50×50×5 ГОСТ 8509-72*					
				L=80	—	—	4	4	1,2 кг
				Уголок 40×40×4 ГОСТ 8509-72*	—	—	—	—	
		3		L=730	2	—	—	—	3,5 кг
		3		L=1030	—	2	—	—	5,0 кг
				Уголок 50×50×5 ГОСТ 8509-72*					
		3		L=730	—	—	2	—	5,5 кг
		3		L=1030	—	—	—	2	7,8 кг
		4		Круг 14 ГОСТ 2590-71*, L=30	2	2	—	—	0,1 кг
		4		Круг 17 ГОСТ 2590-71*, L=40	—	—	2	2	0,14 кг

Взам. инв. №

Подп. и дата

Инв. № подл.

Нач. отд.	Лигерман		
Н. контр.	Блейнис		
Инж.	Шелепнева		

5.407-48

Конструкция с тремя изоляторами ИО-6-375 (ИО-10-375)

Стадия	Масса	Масштаб
Р		
Лист 47	Листов	

ВНИПИ ТЯЖПРОМЭЛЕКТРОПРОЕКТ имени Ф.Б. ЯКУБОВСКОГО МОСКВА

Копировал Ключник Формат А3

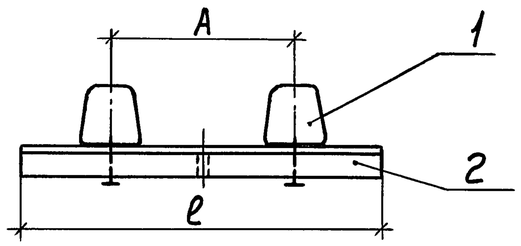

Разрез 1-1

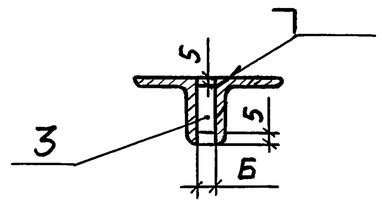

Исполнение	Размеры, мм			Масса, кг
	А	ℓ	Б	
1	180...300 (по проекту)	440	14	5,5
2	300...450 (по проекту)	590		6,2
3	180...300 (по проекту)	440	17	8,0
4	300...450 (по проекту)	590		9,2

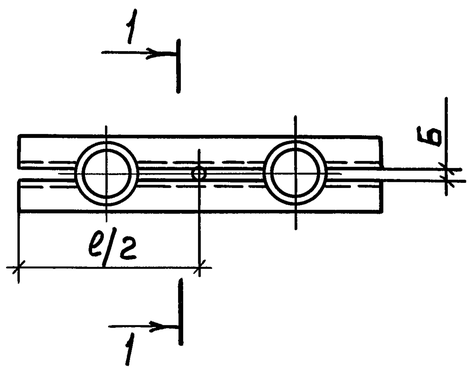

Формат	Зона	Поз.	Обозначение	Наименование	Кол. на исполн. 1	2	3	4	Примечание
		1	5.407-48 л.50	Узел крепления изолятора	2	2	2	2	
				Уголок 40×40×4 ГОСТ8509-72*					
		2		L=440	2	—	—	—	2,1кг
		2		L=590	—	2	—	—	2,8кг
				Уголок 50×50×5 ГОСТ8509-72*					
		2		L=440	—	—	2	—	3,3кг
		2		L=590	—	—	—	2	4,5кг
		3		Круг 14 ГОСТ 2590-71,* L=30	1	1	—	—	0,05кг
		3		Круг 17 ГОСТ 2590-71,* L=40	—	—	1	1	0,07кг

Взам. инв. № | Подп. и дата | Инв. № подл.

Нач. отд.	Лигерман	
Н. контр.	Блейнис	
Инж.	Шелепнева	

5.407-48

Конструкция с двумя изоляторами ИО-10-750 (ИО-10-375, ИО-6-375)

Стадия	Масса	Масштаб
Р		
Лист 48	Листов	

ВНИПИ ТЯЖПРОМЭЛЕКТРОПРОЕКТ имени Ф.Б. ЯКУБОВСКОГО МОСКВА

Копировал Клюшников Формат А3

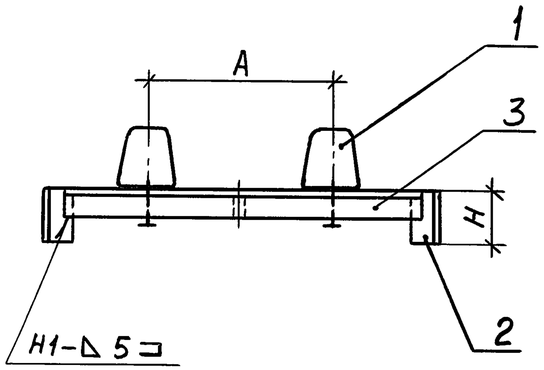

Разрез 1-1

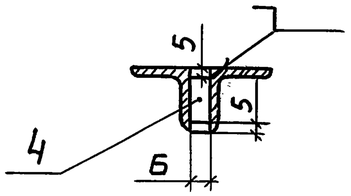

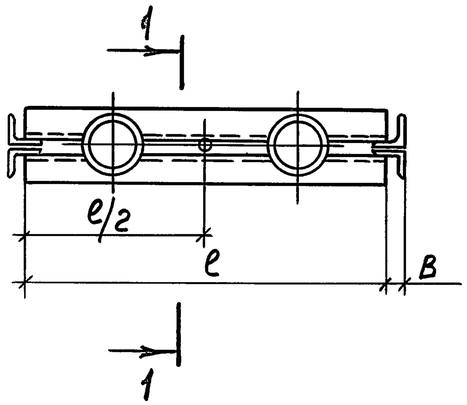

Исполнение	Размеры, мм					Масса, кг
	A	e	Б	В	H	
1	180...300 (по проекту)	440	14	10	70	6,1
2	300...450 (по проекту)	590				6,8
3	180...300 (по проекту)	440	17	15	80	7,9
4	300...450 (по проекту)	590				90

Формат	Зона	Поз.	Обозначение	Наименование	Кол. на исполн. 1	2	3	4	Примечание
		1	5.407-48 л.50	Узел крепления изолятора	2	2	2	2	
		2		Уголок 40×40×4 ГОСТ8509-72*					
				L=70	4	4	—	—	0,7 кг
		2		Уголок 50×50×5 ГОСТ8509-72*					
				L=80	—	—	4	4	1,2 кг
				Уголок 40×40×4 ГОСТ8509-72*					
		3		L=440	2	—	—	—	2,1 кг
		3		L=590	—	2	—	—	2,8 кг
				Уголок 50×50×5 ГОСТ8509-72*					
		3		L=440	—	—	2	—	3,3 кг
		3		L=590	—	—	—	2	4,5 кг
		4		Круг 14 ГОСТ2590-71*, L=30	1	1	—	—	0,05 кг
		4		Круг 17 ГОСТ2590-71*, L=40	—	—	1	1	0,07 кг

Сварные соединения выполнить по ГОСТ5264-80.

Взам.инв. № | Подп. и дата | Инв. № подл.

Нач.отд.	Лигерман	
Н.контр.	Блейнис	
Инж.	Шелепнева	

5.407-48

Конструкция с двумя изоляторами
(ИО-10-750/(ИО-10-375, ИО-6-375)

Стадия	Масса	Масштаб
Р		

Лист 49 | Листов

ВНИПИ ТЯЖПРОМЭЛЕКТРОПРОЕКТ имени Ф.Б. ЯКУБОВСКОГО МОСКВА

Копировал Клишина Формат А3

Исполнение	Тип изолятора	Размеры, мм d	A	Б
1	ИО-6-375	14	40	14
2	ИО-10-375			
3	ИО-6-375		50	
4	ИО-10-375			
5	ИО-6-375		63	
6	ИО-10-375			
7	ИО-10-750	17	50	17
8	ИО-10-750		63	

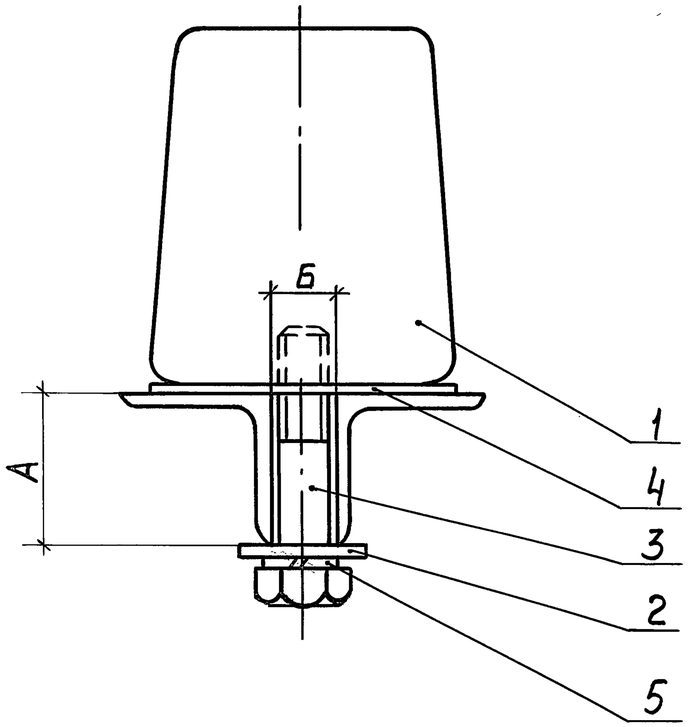

Поз. 2

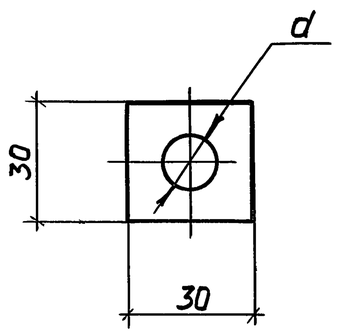

Формат	Зона	Поз.	Обозначение	Наименование	Количество на исполнение 1	2	3	4	5	6	7	8	Примечание
		1		Изолятор	1	1	1	1	1	1	1	1	см. табл.
		2		Полоса 4×30 ГОСТ 103-76, L=30	1	1	1	1	1	1	1	1	
		3		Болт М12×65 ГОСТ 7798-70*	1	1	—	—	—	—	—	—	
		3		Болт М12×75 ГОСТ 7798-70*	—	—	1	1	—	—	—	—	
		3		Болт М12×85 ГОСТ 7798-70*	—	—	—	—	1	1	—	—	
		3		Болт М16×75 ГОСТ 7798-70*	—	—	—	—	—	—	1	—	
		3		Болт М16×85 ГОСТ 7798-70*	—	—	—	—	—	—	—	1	
		4		Картон S=1 ГОСТ 2824-75*									
				ф100	1	1	1	1	1	1	1	1	с отв. ф17
		5		Шайба пружинная 12									
				ГОСТ 6402-70*	1	1	1	1	1	1	—	—	
		5		Шайба пружинная 16									
				ГОСТ 6402-70*	—	—	—	—	—	—	1	1	

Нач. отд.	Лигерман	
Н. контр.	Блейнис	
Инж.	Шелепнева	

5.407-48

Узел крепления изолятора

Стадия	Масса	Масштаб
Р		

Лист 50 | Листов

ВНИПИ ТЯЖПРОМЭЛЕКТРОПРОЕКТ имени Ф.Б. ЯКУБОВСКОГО МОСКВА

Взам. инв. № | Подп. и дата | Инв. № подл.

Копировал Клюшина Формат А3

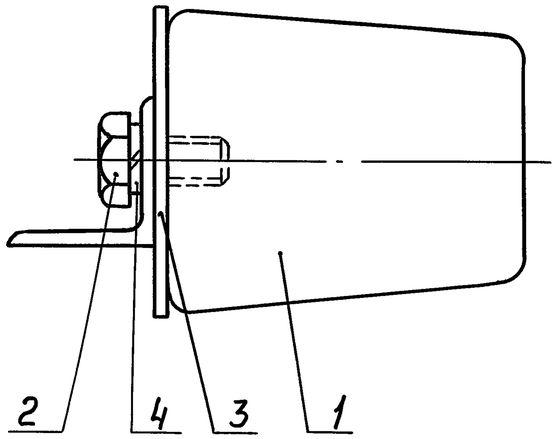

Исполнение	Тип изолятора	Масса, кг
1	ИО-6-375 ИО-10-375	1,2
2	ИО-10-750	2,2

Формат	Зона	Поз.	Обозначение	Наименование	Кол. на исполн. 1	Кол. на исполн. 2	Примечание
		1		Изолятор	1	1	см. табл.
		2		Болт М12×25 ГОСТ 7798-70*	1	—	
		2		Болт М16×25 ГОСТ 7798-70*	—	1	
		3		Картон S=1 ГОСТ 2824-75*, ф100	1	1	с отв. ф17
		4		Шайба пружинная 12			
				ГОСТ 6402-70*	1	—	
		4		Шайба пружинная 16			
				ГОСТ 6402-70*	—	1	

Нач. отд.	Лигерман	
Н. контр.	Блейнис	
Инж.	Шелепнева	

5.407-48

Узел крепления изолятора

Стадия	Масса	Масштаб
Р		

Лист 51 Листов

ВНИПИ ТЯЖПРОМЭЛЕКТРОПРОЕКТ имени Ф.Б. ЯКУБОВСКОГО МОСКВА

Инв. № подл. | Подп. и дата | Взам. инв. №

19454 56

Копировал Ключник Формат А3

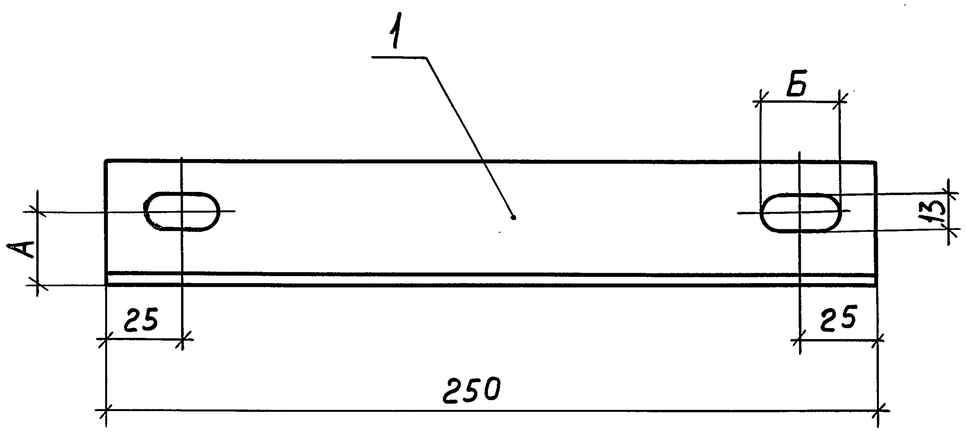

Исполнение	Размеры, мм		Масса, кг
	А	Б	
1	25	25	0,6
2	30	32	1,0
3	40	32	1,8

Формат	Зона	Поз.	Обозначение	Наименование	Кол. на исполн. 1	2	3	Примечание
		1		Уголок 40×40×4 ГОСТ 8509-72*	1	—	—	
		1		Уголок 50×50×5 ГОСТ 8509-72*	—	1	—	
		1		Уголок 63×63×6 ГОСТ 8509-72*	—	—	1	

Взам. инв. №

Подп. и дата

Инв. № подл.

Нач. отд.	Лигерман		
Н. контр.	Блейнис		
Инж.	Шелепнева		

5.407-48

Уголок крепежный

Стадия	Масса	Масштаб
Р		

Лист 52 Листов

ВНИПИ ТЯЖПРОМЭЛЕКТРОПРОЕКТ имени Ф.Б. ЯКУБОВСКОГО МОСКВА

Копировал Клюшкина

Формат А3

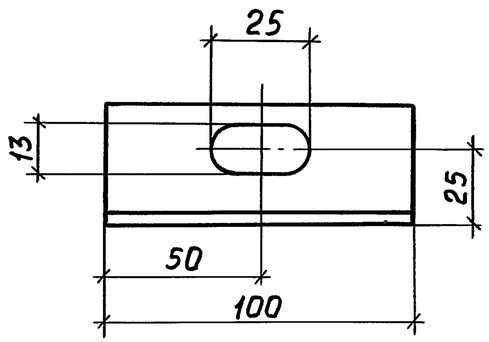

Взам. инв. №						
Подп. и дата						
Инв. № подл.						
	Нач. отд.	Лигерман		5.407-48		
	Н. контр.	Блейнис		Уголок крепежный	Стадия: Р	Масса: 0,3 / Масштаб
	Инж.	Шелепнева			Лист 53	Листов
				Уголок 40×40×4 ГОСТ 8509-72*	ВНИПИ ТЯЖПРОМЭЛЕКТРОПРОЕКТ имени Ф.Б. ЯКУБОВСКОГО МОСКВА	

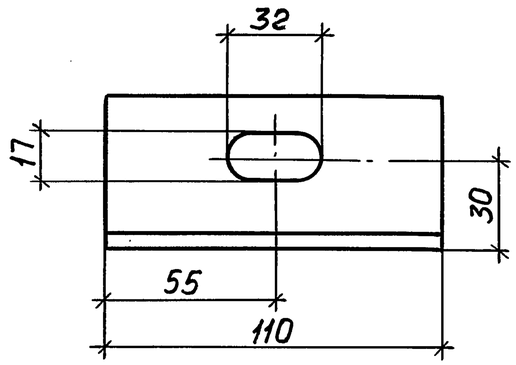

Взам. инв. №						
Подп. и дата						
Инв. № подл.						
	Нач. отд.	Лигерман		5.407-48		
	Н. контр.	Блейнис		Уголок крепежный	Стадия: Р	Масса: 0,4 / Масштаб
	Инж.	Шелепнева			Лист 54	Листов
				Уголок 50×50×5 ГОСТ 8509-72*	ВНИПИ ТЯЖПРОМЭЛЕКТРОПРОЕКТ имени Ф.Б. ЯКУБОВСКОГО МОСКВА	

Копировал Ключникова Формат А4

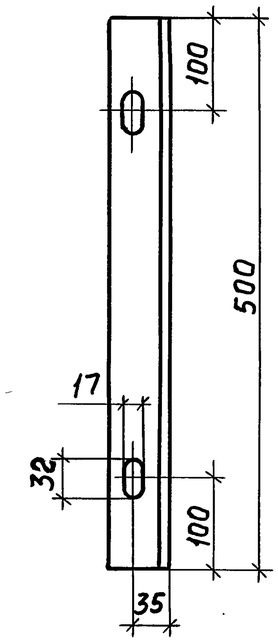

Нач. отд.	Лигерман		
Н. контр.	Блейнис		
Инж	Шелепнева		

5.407-48

Уголок крепежный

Стадия	Масса	Масштаб
Р	2,86	
Лист 55	Листов	

Уголок 63×63×6
ГОСТ 8509-72*

ВНИПИ ТЯЖПРОМЭЛЕКТРОПРОЕКТ имени Ф.Б. ЯКУБОВСКОГО МОСКВА

19454 59

Копировал Клюшина Формат А3

Инв. № подл. | Подп. и дата | Взам. инв. №

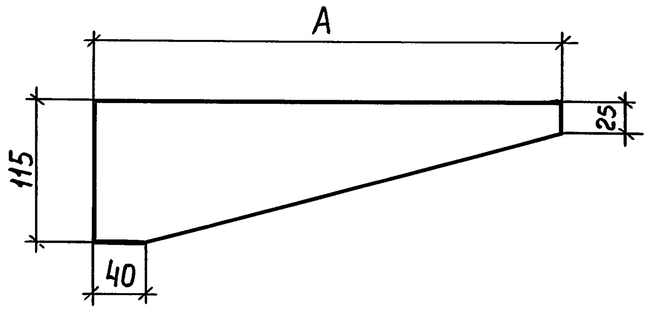

Исполнение	A	Масса, кг
1	180	0,7
2	280	1,1
3	380	1,4

Взам. инв.№ | Подп. и дата | Инв. № подл.

Нач.отд.	Лигерман		
Н.контр.	Блейнис		
Инж.	Шелепнева		

5.407-48

Косынка

Стадия	Масса	Масштаб
Р		

Лист 56 | Листов

Лист 4 ГОСТ 19903-74*

ВНИПИ ТЯЖПРОМЭЛЕКТРОПРОЕКТ имени Ф.Б.ЯКУБОВСКОГО МОСКВА

Копировал Ключникова Формат А4

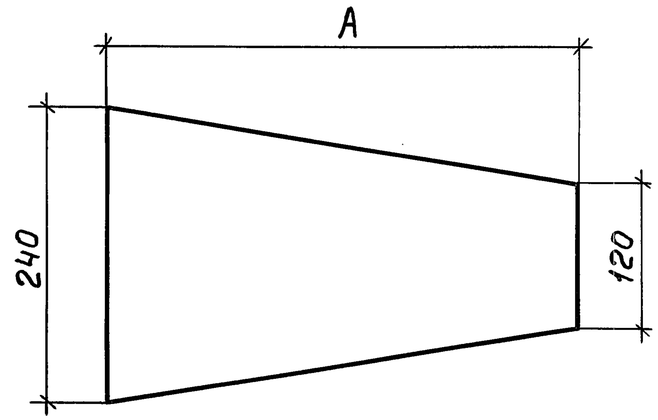

Исполнение	A	Масса, кг
1	150	1,2
2	250	1,9
3	350	2,7

Взам. инв.№ | Подп. и дата | Инв. № подл.

Нач.отд.	Лигерман		
Н.контр.	Блейнис		
Инж	Шелепнева		

5.407-48

Косынка

Стадия	Масса	Масштаб
Р		

Лист 57 | Листов

Лист 4 ГОСТ 19903-74*

ВНИПИ ТЯЖПРОМЭЛЕКТРОПРОЕКТ имени Ф.Б.ЯКУБОВСКОГО МОСКВА

Копировал Ключникова Формат А4

Наименование изделий и материалов	Единица измерения	Количество по листу																											
		№ листа	5								6								7		8		9					
		исполн.	1	2	3	4	5	6	7	8	1	2	3	4	5	6	7	8	1	2	1	2	1	2	3	4	5	6
Изолятор ИО-6-375 (ИО-10-375)	шт																						3					
Изолятор ИО-10-750 (ИО-10-375, ИО-6-375)	шт		6								6								3		3							
Уголок 40×40×4 ГОСТ 8509-72*	кг																						5,3	5,6	6,5	7,5	8,5	9,4
Уголок 50×50×5 ГОСТ 8509-72*	кг		25,6		28,6		31,7		34,5		30,2		33,2		36,3		39,1		8,4	9,2								
Уголок 63×63×6 ГОСТ 8509-72*	кг		5,72								5,72										16,5	18,8						
Круг 7 ГОСТ 2590-71*	кг																											
Круг 14 ГОСТ 2590-71*	кг																						0,10					
Круг 17 ГОСТ 2590-71*	кг		0,28								0,28								0,14		0,18							
Лист 4 ГОСТ 19903-74*	кг																											
Полоса 4 ГОСТ 103-76*	кг		0,3								0,3								0,15		0,15		0,15					
Картон ЭВ1 ГОСТ 2824-75 0,1м²	кг		0,06								0,06								0,03		0,03		0,03					

Инв. № подл. | Подп. и дата | Взам. инв. №

Нач. отд.	Лигерман		
Н. контр.	Блейнис		
Инж.	Шелепнева		

5.407-48

Ведомость изделий и материалов

Стадия	Масса	Масштаб
Р		
Лист 58	Листов	

ВНИПИ ТЯЖПРОМЭЛЕКТРОПРОЕКТ имени Ф.Б. ЯКУБОВСКОГО МОСКВА

Копировал Клюшин Формат А3

Наименование изделий и материалов	Единица измерения	Количество по листу																													
		№листа	10						11								12								13					
		Исполн.	1	2	3	4	5	6	1	2	3	4	5	6	7	8	1	2	3	4	5	6	7	8	1	2	3	4	5	6
Изолятор ИО-6-375 (ИО-10-375)	шт		3																											
Изолятор ИО-10-750(ИО-10-375, ИО-6-375)	шт								3								3								3					
Уголок 40×40×4 ГОСТ 8509-72*	кг		6,8	7,1	8,0	9,0	10,0	10,9																						
Уголок 50×50×5 ГОСТ8509-72*	кг								8,9	10,4	11,9	13,4	14,9	16,4	17,9	19,4	11,2	12,7	14,2	15,7	17,2	18,7	20,2	21,7	9,8	10,2	10,6	11,0	11,3	11,7
Уголок 63×63×6 ГОСТ8509-72*	кг																													
Круг 7 ГОСТ 2590-71*	кг																													
Круг 14 ГОСТ 2590-71*	кг				0,10																									
Круг 17 ГОСТ 2590-71*	кг								0,14								0,14								0,14					
Лист 4 ГОСТ 19903-74*	кг																													
Полоса 4 ГОСТ 103-76*	кг				0,15				0,15								0,15								0,15					
Картон ЭВ1 ГОСТ 2824-75 0,1м²	кг				0,03				0,03								0,03								0,03					

Взам. инв. №

Подп. и дата

Инв. № подл.

Нач. отд.	Лигерман	
Н. контр.	Блейнис	
Инж.	Шелепнева	

5.407-48

Ведомость изделий и материалов

Стадия	Масса	Масштаб
Р		
Лист 59	Листов	

ВНИПИ ТЯЖПРОМЭЛЕКТРОПРОЕКТ имени Ф.Б. ЯКУБОВСКОГО МОСКВА

Копировал Клюшкин Формат А3

Наименование изделий и материалов	Единица измерения	Количество по листу																													
		№ листа	14						15							16							17						
		Исполн.	1	2	3	4	5	6	1	2	3	4	5	6	7	1	2	3	4	5	6	7	1	2	3	4	5	6	7
Изолятор ИО-6-375 (ИО-10-375)	шт																												
Изолятор ИО-10-750 (ИО-10-375, ИО-6-375)	шт		3						3							3							3						
Уголок 40×40×4 ГОСТ 8509-72*	кг																												
Уголок 50×50×5 ГОСТ 8509-72*	кг		12,1	12,5	12,9	13,3	13,6	14,0	12,7	13,0	13,4	13,8	14,2	14,5	14,9	15,0	15,3	15,7	16,1	16,5	16,8	17,2	10,7	11,0	11,4	11,8	12,2	12,5	12,9
Уголок 63×63×6 ГОСТ 8509-72*	кг																												
Круг 7 ГОСТ 2590-71*	кг																												
Круг 14 ГОСТ 2590-71*	кг																												
Круг 17 ГОСТ 2590-71*	кг		0,14						0,14							0,14							0,14						
Лист 4 ГОСТ 19903-74*	кг																												
Полоса 4 ГОСТ 103-76*	кг		0,15						0,15							0,15							0,15						
Картон ЭВ1 ГОСТ 2824-75 0,1 м²	кг		0,03						0,03							0,03							0,03						

Взам. инв. № | Подп. и дата | Инв. № подл.

Нач. отд.	Лигерман	
Н. контр.	Блейнис	
Инж.	Шелепнева	

5.407-48

Ведомость изделий и материалов

Стадия	Масса	Масштаб
Р		
Лист 60	Листов	

ВНИПИ ТЯЖПРОМЭЛЕКТРОПРОЕКТ имени Ф.Б. ЯКУБОВСКОГО МОСКВА

Копировал Клюшина Формат А3

Наименование изделий и материалов	Единица измерения	Количество по листу																							
		№листа	18							19				20			21			22					
		Исполн	1	2	3	4	5	6	7	1	2	3	4	1	2	3	1	2	3	1	2	3	4	5	6
Изолятор ИО-6-375(ИО-10-375)	шт																			2					
Изолятор ИО-10-750 (ИО-10-375, ИО-6-375)	шт		3							2				2			2								
Уголок 40×40×4 ГОСТ 8509-72*	кг																			3,8	4,1	5,0	6,0	7,0	7,9
Уголок 50×50×5 ГОСТ 8509-72*	кг		13,0	13,3	13,7	14,1	14,5	14,8	15,2	6,9	7,6	8,4	9,2	10,7	11,4	12,2	10,7	11,4	12,2						
Уголок 63×63×6 ГОСТ 8509-72*	кг																								
Круг 7 ГОСТ 2590-71*	кг																								
Круг 14 ГОСТ 2590-71*	кг																			0,05					
Круг 17 ГОСТ 2590-71*	кг		0,14							0,14				0,21			0,14								
Лист 4 ГОСТ 19903-74*	кг													1,4	2,2	2,8	1,2	1,9	2,7						
Полоса 4 ГОСТ 103-76*	кг		0,15							0,10				0,10			0,10			0,10					
Картон ЭВ1 ГОСТ 2824-75 0,1м²	кг		0,03							0,02				0,02			0,02			0,02					

Взам.инв.№ | Подп. и дата | Инв.№ подл.

Нач.отд.	Лигерман	
Н.контр.	Блейнис	
Инж	Шелепнева	

5.407-48

Ведомость изделий и материалов

Стадия	Масса	Масштаб
Р		
Лист 61	Листов	

ВНИПИ ТЯЖПРОМЭЛЕКТРОПРОЕКТ имени Ф.Б. ЯКУБОВСКОГО МОСКВА

Копировал Клюшкина Формат А3

Наименование изделий и материалов	Единица измерения	Количество по листу																														
		№ листа	23						24								25								26					
		Исполн.	1	2	3	4	5	6	1	2	3	4	5	6	7	8	1	2	3	4	5	6	7	8	1	2	3	4	5	6
Изолятор ИО-6-375 (ИО-10-375)	шт		2																											
Изолятор ИО-10-750 (ИО-10-375, ИО-6-375)	шт								2								2								2					
Уголок 40×40×4 ГОСТ 8509-72*	кг		4,6	4,9	5,8	6,8	7,8	8,7																						
Уголок 50×50×5 ГОСТ 8509-72*	кг								6,6	8,1	9,6	11,1	12,6	14,1	15,6	17,1	7,8	9,3	10,8	12,3	13,8	15,3	16,8	18,3	7,6	8,0	8,4	8,8	9,1	9,5
Уголок 63×63×6 ГОСТ 8509-72*	кг																													
Круг 7 ГОСТ 2590-71*	кг																													
Круг 14 ГОСТ 2590-71*	кг		0,05																											
Круг 17 ГОСТ 2590-71*	кг								0,07								0,07								0,07					
Лист 4 ГОСТ 19903-74*	кг																													
Полоса 4 ГОСТ 103-76*	кг		0,10						0,10								0,10								0,10					
Картон ЭВ1 ГОСТ 2824-75 0,1м²	кг		0,02						0,02								0,02								0,02					

Взам. инв. №

Подп. и дата

Инв. № подл.

Нач. отд.	Лигерман	
Н. контр	Блейнис	
Инж.	Шелепнева	

5.407-48

Ведомость изделий и материалов

Стадия	Масса	Масштаб
Р		

Лист 62 Листов

ВНИПИ ТЯЖПРОМЭЛЕКТРОПРОЕКТ имени Ф.Б. ЯКУБОВСКОГО МОСКВА

Копировал Клюшина Формат А3

Наименование изделий и материалов	Единица измерения	Количество по листу																													
		№ листа	27						28							29							30						
		Исполн.	1	2	3	4	5	6	1	2	3	4	5	6	7	1	2	3	4	5	6	7	1	2	3	4	5	6	7
Изолятор ИО-6-375 (ИО-10-375)	шт																												
Изолятор ИО-10-750 (ИО-10-375, ИО-6-375)	шт		2						2							2							2						
Уголок 40×40×4 ГОСТ 8509-72 *	кг																												
Уголок 50×50×5 ГОСТ 8509-72 *	кг		8,7	9,1	9,5	9,9	10,2	10,6	10,4	10,7	11,1	11,5	11,9	12,2	12,6	11,6	11,9	12,3	12,7	13,1	13,4	13,8	8,4	8,7	9,1	9,5	9,9	10,2	10,6
Уголок 63×63×6 ГОСТ 8509-72*	кг																												
Круг 7 ГОСТ 2590-71*	кг																												
Круг 14 ГОСТ 2590-71*	кг																												
Круг 17 ГОСТ 2590-71*	кг		0,07						0,07							0,07							0,07						
Лист 4 ГОСТ 19903-74*	кг																												
Полоса 4 ГОСТ 103-76*	кг		0,10						0,10							0,10							0,10						
Картон ЭВ1 ГОСТ 2824-75 0,1 м²	кг		0,02						0,02							0,02							0,02						

Взам.инв.№ | Подп. и дата | Инв.№подл.

Нач.отд.	Лигерман	
Н.контр.	Блейнис	
Инж.	Шелепнева	

5.407-48

Ведомость изделий и материалов

Стадия	Масса	Масштаб
Р		
Лист 63	Листов	

ВНИПИ ТЯЖПРОМЭЛЕКТРОПРОЕКТ имени Ф.Б.ЯКУБОВСКОГО МОСКВА

Копировал Клюшина Формат А3

Наименование изделий и материалов	Единица измерения	Количество по листу																								
		№ листа	31							32			33			34				35						
		Исполн.	1	2	3	4	5	6	7	1	2	3	1	2	3	1	2	3	4	1	2	3	4	5	6	7
Изолятор ИО-6-375 (ИО-10-375)	шт																1									
Изолятор ИО-10-750 (ИО-10-375, ИО-6-375)	шт					2					1			1									1			
Уголок 40×40×4 ГОСТ 8509-72*	кг															2,6	3,1	3,6	4,0							
Уголок 50×50×5 ГОСТ 8509-72*	кг		9,6	9,9	10,3	10,7	11,1	11,4	11,8	10,7	11,4	12,2	10,7	11,4	12,2					4,6	5,2	6,1	6,9	7,6	8,4	9,2
Уголок 63×63×6 ГОСТ 8509-72*	кг																									
Круг 7 ГОСТ 2590-71*	кг																									
Круг 14 ГОСТ 2590-71*	кг																0,08									
Круг 17 ГОСТ 2590-71*	кг					0,07					0,14			0,14									0,14			
Лист 4 ГОСТ 19903-74*	кг									1,4	2,2	2,8	1,2	1,9	2,7											
Полоса 4 ГОСТ 103-76*	кг					0,10					0,05			0,05			0,05						0,05			
Картон ЭВ1 ГОСТ 2824-75 0,1м²	кг					0,02					0,01			0,01			0,01						0,01			

Взам. инв. №

Подп. и дата

Инв. № подл.

Нач. отд.	Лигерман		
Н. контр.	Блейнис		
Инж.	Шелепнева		

5.407-48

Ведомость изделий и материалов

Стадия	Масса	Масштаб
Р		
Лист 64	Листов	

ВНИПИ ТЯЖПРОМЭЛЕКТРОПРОЕКТ имени Ф. Б. ЯКУБОВСКОГО МОСКВА

Копировал Клюшников Формат А3

Наименование изделий и материалов	Единица измерения	Количество по листу																									
		№ листа	36									37								38							
		Исполн.	1	2	3	4	5	6	7	8	9	1	2	3	4	5	6	7	8	1	2	3	4	5	6	7
Изолятор ИО-6-375 (ИО-10-375)	шт		1																								
Изолятор ИО-10-750 (ИО-10-375, ИО-6-375)	шт											1								1							
Уголок 40×40×4 ГОСТ 8509-72*	кг		2,0	2,2	2,5	2,8	3,0	3,2	3,4	3,7	4,0																
Уголок 50×50×5 ГОСТ 8509-72*	кг		0,4									4,2	4,9	5,6	6,4	7,1	7,9	8,7	9,4	8,2	8,5	8,9	9,3	9,7	10,0	10,4
Уголок 63×63×6 ГОСТ 8509-72*	кг																										
Круг 7 ГОСТ 2590-71*	кг																										
Круг 14 ГОСТ 2590-71*	кг		0,04																								
Круг 17 ГОСТ 2590-71*	кг											0,07															
Лист 4 ГОСТ 19903-74*	кг																										
Полоса 4 ГОСТ 103-76*	кг																			0,05							
Картон ЭВ1 ГОСТ 2824-75 0,1м²	кг		0,01									0,01								0,01							

Взам. инв. № | Подп. и дата | Инв. № подл.

Нач. отд.	Лигерман	
Н. контр.	Блейнис	
Инж.	Шелепнева	

5.407-48

Ведомость изделий и материалов

Стадия	Масса	Масштаб
Р		
Лист 65	Листов	

ВНИПИ ТЯЖПРОМЭЛЕКТРОПРОЕКТ имени Ф.Б. ЯКУБОВСКОГО МОСКВА

Копировал Ключник Формат А3

Наименование изделий и материалов	Единица измерения	Количество по листу																												
		№ листа	39							40					41					42					43				
		Исполн.	1	2	3	4	5	6	7	1	2	3	4	5	1	2	3	4	5	1	2	3	4	5	1	2	3	4	5
Изолятор ИО-6-375 (ИО-10-375)	шт																												
Изолятор ИО-10-750 (ИО-10-375, ИО-6-375)	шт		1							1					1					1					1				
Уголок 40×40×4 ГОСТ 8509-72*	кг																												
Уголок 50×50×5 ГОСТ 8509-72*	кг		6,2	6,5	6,9	7,3	7,7	8	8,4	6,0	6,8	7,5	8,3	9,0	6,7	7,5	8,2	9,0	9,7	5,0	5,8	6,5	7,3	8,0	5,7	6,5	7,2	8,0	8,7
Уголок 63×63×6 ГОСТ 8509-72*	кг																												
Круг 7 ГОСТ 2590-71*	кг									0,05					0,05					0,05					0,05				
Круг 14 ГОСТ 2590-71*	кг																												
Круг 17 ГОСТ 2590-71*	кг									0,07					0,07					0,07					0,07				
Лист 4 ГОСТ 19903-74*	кг																												
Полоса 4 ГОСТ 103-76*	кг		0,05							0,05					0,05					0,05					0,05				
Картон ЭВ1 ГОСТ 2824-75 0,1м²	кг		0,01							0,01					0,01					0,01					0,01				

Взам. инв. №

Подп. и дата

Инв. № подл.

Нач. отд.	Лигерман		
Н. контр.	Блейнис		
Инж.	Шелепнева		

5.407-48

Ведомость изделий и материалов

Стадия	Масса	Масштаб
Р		

Лист 66 Листов

ВНИПИ ТЯЖПРОМЭЛЕКТРОПРОЕКТ имени Ф.Б. ЯКУБОВСКОГО МОСКВА

19454 69

Копировал Клюшина Формат А3

Наименование изделий и материалов	Единица измерения	Количество по листу																											
		№ листа	44					45					46				47				48				49			
		Исполн.	1	2	3	4	5	1	2	3	4	5	1	2	3	4	1	2	3	4	1	2	3	4	1	2	3	4
Изолятор ИО-6-375(ИО-10-375)	шт																	3										
Изолятор ИО-10-750(ИО-10-375, ИО-6-375)	шт				1					1					3								2				2	
Уголок 40×40×4 ГОСТ8509-72*	кг												3,5	5,0			4,2	5,7			2,1	2,8			2,8	3,5		
Уголок 50×50×5 ГОСТ8509-72*	кг		3,4	4,2	4,9	5,7	6,4	2,4	3,2	3,9	4,7	5,4			5,5	7,8			6,7	9,0			3,3	4,5			4,5	5,7
Уголок 63×63×6 ГОСТ8509-72*	кг																											
Круг 7 ГОСТ2590-71*	кг																											
Круг 14 ГОСТ 2590-71*	кг												0,10				0,10				0,05				0,05			
Круг 17 ГОСТ 2590-71*	кг				0,14					0,21					0,14				0,14				0,07				0,07	
Лист 4 ГОСТ 19903-74*	кг																											
Полоса 4 ГОСТ 103-76*	кг				0,05					0,05					0,15				0,15				0,10				0,10	
Картон ЭВ1 ГОСТ2824-75 0,1м²	кг				0,01					0,01					0,03				0,03				0,02				0,02	

Взам. инв. №

Подп. и дата

Инв. № подл.

Нач. отд.	Лигерман		
Н. контр.	Блейнис		
Инж.	Шелепнева		

5.407-48

Ведомость изделий и материалов

Стадия	Масса	Масштаб
Р		
Лист 67	Листов	

ВНИПИ ТЯЖПРОМЭЛЕКТРОПРОЕКТ имени Ф.Б. ЯКУБОВСКОГО МОСКВА

Копировал Ключка Формат А3 2ob₂ Смирнов 16.03.84г.