ТИПОВЫЕ КОНСТРУКЦИИ, ИЗДЕЛИЯ И УЗЛЫ ЗДАНИЙ И СООРУЖЕНИЙ

СЕРИЯ 5.407-99

УСТРОЙСТВО КОМПЛЕКТНЫХ ТРОЛЛЕЙНЫХ ТОКОПОДВОДОВ В ТОННЕЛЯХ К НАПОЛЬНЫМ ТЕЛЕЖКАМ

ВЫПУСК 1
МОНТАЖНЫЕ ЧЕРТЕЖИ

23397 - 02
ЦЕНА 4-48

©Казахский филиал ЦИТП Госстроя СССР.1989г.

Заказ № 2141 Тираж 1310 экз Цена 2-24 ТП 5.407-99 в.1 Сдано в печать 6.05

ТИПОВЫЕ КОНСТРУКЦИИ, ИЗДЕЛИЯ И УЗЛЫ ЗДАНИЙ И СООРУЖЕНИЙ

СЕРИЯ 5.407-99

УСТРОЙСТВО КОМПЛЕКТНЫХ ТРОЛЛЕЙНЫХ ТОКОПОДВОДОВ В ТОННЕЛЯХ К НАПОЛЬНЫМ ТЕЛЕЖКАМ

ВЫПУСК 1

МОНТАЖНЫЕ ЧЕРТЕЖИ

РАЗРАБОТАНЫ
УГППКИ ТЯЖПРОМЭЛЕКТРОПРОЕКТ
УКРГЛАВЭЛЕКТРОМОНТАЖ
МИНМОНТАЖСПЕЦСТРОЯ УССР

УТВЕРЖДЕНЫ И
ВВЕДЕНЫ В ДЕЙСТВИЕ
УГППКИ ТЯЖПРОМЭЛЕКТРОПРОЕКТ
ПРИКАЗ N 1398 ОТ 14.09.88

ДИРЕКТОР ИНСТИТУТА М.А. КАМЕНЕВ
ГЛАВНЫЙ ИНЖЕНЕР ИНСТИТУТА Е.Г. ПОДДУБНЫЙ
НАЧАЛЬНИК ТЕХНИЧЕСКОГО ОТДЕЛА В.И. НАЗАРОК
НАЧАЛЬНИК ОТДЕЛА ТИПОВОГО ПРОЕКТИРОВАНИЯ В.Л. ТЮРИН

© ЦИТП Госстроя СССР, 1989

Серия 5.407-99, вып.1

Содержание

Обозначение	Наименование	Стр.
	Титульный лист	1
	Содержание	2,3
5.407-99.1.10МЧ	Троллейный токоподвод для тележки грузоподъемностью 5т (управление с тележки). Монтажный чертеж	4,5
5.407-99.1.20МЧ	Троллейный токоподвод для тележки грузоподъемностью 5т (управление с тележки). Монтажный чертеж	6,7
5.407-99.1.30МЧ	Троллейный токоподвод для тележек грузоподъемностью 10 и 20т (управление с тележки). Монтажный чертеж	8,9
5.407-99.1.40МЧ	Троллейный токоподвод для тележек грузоподъемностью 10 и 20т (управление с тележки). Монтажный чертеж	10,11
5.407-99.1.50МЧ	Троллейный токоподвод для тележки грузоподъемностью 32т (управление с тележки). Монтажный чертеж	12,13
5.407-99.1.60МЧ	Троллейный токоподвод для тележки грузоподъемностью 32т (управление с тележки). Монтажный чертеж	14,15
5.407-99.1.70МЧ	Троллейный токоподвод для тележек грузоподъемностью 50 и 63т (управление с тележки). Монтажный чертеж	16,17
5.407-99.1.80МЧ	Троллейный токоподвод для тележек грузоподъемностью 50 и 63т (управление с тележки). Монтажный чертеж	18,19
5.407-99.1.90МЧ	Троллейный токоподвод для тележки грузоподъемностью 80т (управление с тележки). Монтажный чертеж	20,21
5.407-99.1.100МЧ	Троллейный токоподвод для тележки грузоподъемностью 80т (управление с тележки). Монтажный чертеж	22,23
5.407-99.1.110МЧ	Троллейный токоподвод для тележек грузоподъемностью 100 и 125т (управление с тележки). Монтажный чертеж	24,25
5.407-99.1.120МЧ	Троллейный токоподвод для тележки грузоподъемностью 100 и 125т (управление с тележки). Монтажный чертеж	26,27
5.407-99.1.130МЧ	Троллейный токоподвод для тележки грузоподъемностью 5т (дистанционное управление). Монтажный чертеж	28,29
5.407-99.1.140МЧ	Троллейный токоподвод для тележек грузоподъемностью 10 и 20т (дистанционное управление). Монтажный чертеж	30,31
5.407-99.1.150МЧ	Троллейный токоподвод для тележки грузоподъемностью 32т (дистанционное управление). Монтажный чертеж	32,33

Взам.инв.№ | Подпись и дата | Инв.№ подл.

Обозначение	Наименование	Стр.
5.407-99.1.160МЧ	Троллейный токоподвод для тележек грузоподъемностью 50 и 63 т (дистанционное управление). Монтажный чертеж	34,35
5.407-99.1.170МЧ	Троллейный токоподвод для тележки грузоподъемностью 80 т (дистанционное управление). Монтажный чертеж	36,37
5.407-99.1.180МЧ	Троллейный токоподвод для тележек грузоподъемностью 100 и 125 т (дистанционное управление). Монтажный чертеж	38,39
5.407-99.1.190МЧ	Узлы крепления конструкций в тоннеле. Монтажный чертеж	40,41
5.407-99.1.200	Кронштейн	42
5.407-99.1.201	Скоба	43
5.407-99.1.202	Угольник	43
5.407-99.1.210	Стойка	44
5.407-99.1.220	Кронштейн	45
5.407-99.1.230	Стойка	46
5.407-99.1.240	Линейка	47
5.407-99.1.250	Линейка	48
5.407-99.1.260	Отключающее устройство	49
5.407-99.1.270	Кронштейн	50
5.407-99.1.280	Отключающее устройство	51
5.407-99.1.290	Кронштейн	52
5.407-99.1.300	Держатель	53
5.407-99.1.310	Уголок	53
5.407-99.1.320	Козырек	54

Обозначение	Наименование	Стр.
5.407-99.1.330	Дистанционное управление тележками грузоподъемностью 5 и 10 т. Схема электрическая соединений ящика управления	55
5.407-99.1.340	Дистанционное управление тележками грузоподъемностью 20 и 32 т. Схема электрическая соединений ящика управления	56
5.407-99.1.350	Дистанционное управление тележками грузоподъемностью 50-125 т. Схема электрическая соединений ящика управления	57

Взам. инв. № | Подпись и дата | Инв. № подл.

Разрез 2-2

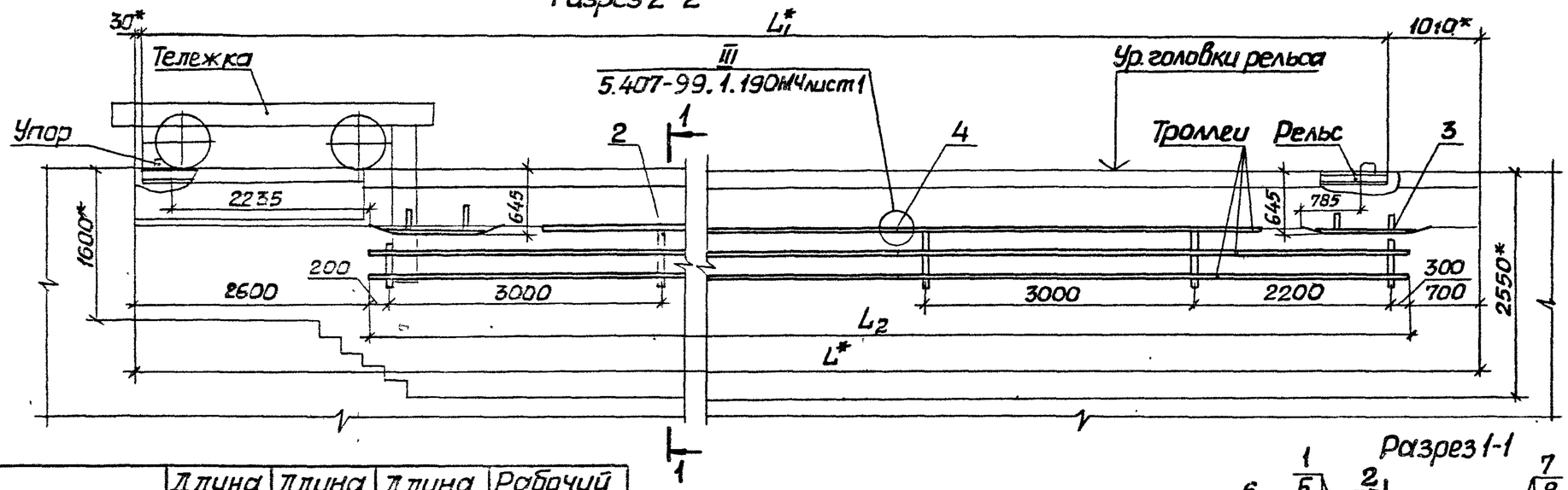

Обозначение	Длина тоннеля L, м	Длина рельса L1, м	Длина троллея L2, м	Рабочий ход тележки, м
5.407-99.1.10МЧ	30	28,96	26,7	26,2
-01	33	31,96	29,7	29,2
-02	36	34,96	32,7	32,2
-03	39	37,96	35,7	35,2
-04	42	40,96	38,7	38,2
-05	45	43,96	41,7	41,2
-06	48	46,96	44,7	44,2
-07	51	49,96	47,7	47,2
-08	54	52,96	50,7	50,2
-09	57	55,96	53,7	53,2
-10	60	58,96	56,7	56,2
-11	63	61,96	59,7	59,2
-12	66	64,96	62,7	62,2

Разрез 1-1

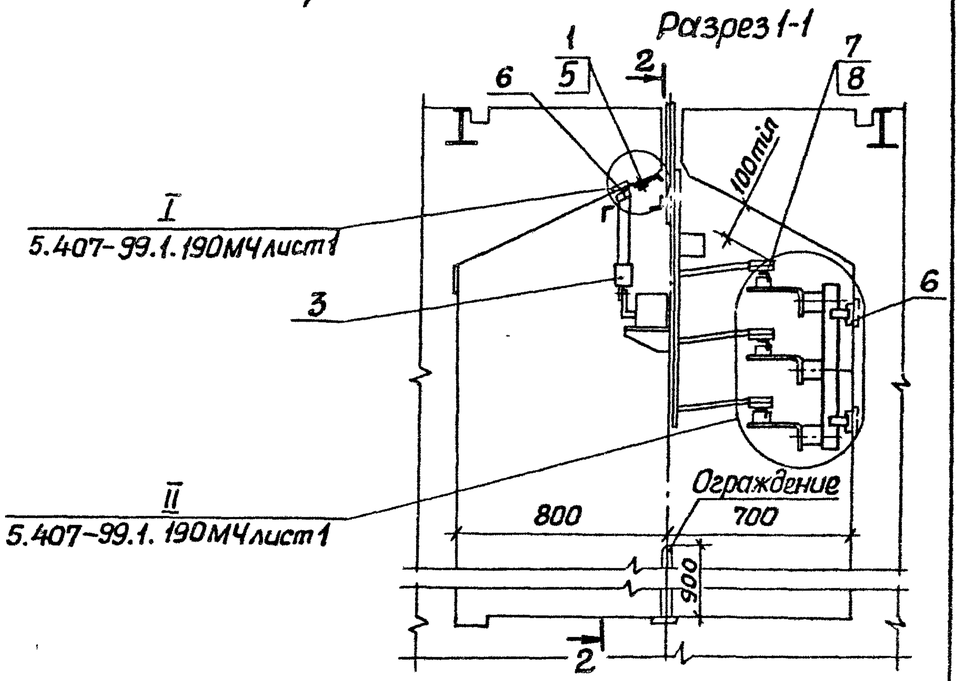

1.* Размеры для справок.

2. Троллеи, посередине их длины, должны быть жестко закреплены на кронштейне.

3. Место подвода питания определяется по проекту.

Нач.отд	Тюрин		
Н.контр	Тычинин		
ГИП	Тычинин		8.8
Рук.гр.	Курган		

5.407-99.1.10МЧ

Троллейный токоподвод для тележки грузоподъемностью 5т (управление с тележки). Монтажный чертеж

Стадия	Лист	Листов
Р	1	2

УГППКИ ТЯЖПРОМЭЛЕКТРОПРОЕКТ ХАРЬКОВ

23397-02 5 Копировал Лазо Формат А3

Инв.N подл. | Подпись и дата | Взам.инв.N

Марка, поз.	Обозначение	Наименование	Кол. на исполнение 5.407-99.1.10МЧ —	01	02	03	04	05	06	07	08	09	10	11	12	Масса ед., кг	Примечание
		Изделия заводов ГЭМ и УГЭМ															
1		Дюбель-гвоздь															
		ДГПШ-3,7х30															
		ТУ14-4.1231-83	81	90	99	108	117	126	135	144	153	162	171	180	189		
		Конструкции															
2	5.407-99.1.200	Кронштейн	10	11	12	13	14	15	16	17	18	19	20	21	22		
3	5.407-99.1.240	Линейка	2	2	2	2	2	2	2	2	2	2	2	2	2		
		Детали															
4	5.407-99.1.310	Уголок	12	12	15	15	18	18	21	21	24	24	27	27	30		
5	5.407-99.1.320	Козырек	27	30	33	36	39	42	45	48	51	54	57	60	63		
6		Угольник															
		Уголок 40х40х4-В ГОСТ 8509-86															
		ВСт3кп2 ГОСТ 535-79															
		ℓ=90	24	26	28	30	32	34	36	38	40	42	44	46	48		
7		Стержень															
		Круг 8-В ГОСТ 2590-71															
		ВСт3Кп2 ГОСТ 535-79															
		ℓ=150	27	30	33	36	39	42	45	48	51	54	57	60	63		
		Материалы															
8		Уголок 40х40х4-В ГОСТ 8509-86															
		ВСт3Кп2 ГОСТ 535-79	80,1	89,1	98,1	107,1	116,1	125,1	134,1	143,1	152,1	161,1	170,1	179,1	188,1		М

Инв. № подл. | Подпись и дата | Взам. инв. №

23397-02 6 Копировал Лазы Формат А3

Разрез 2-2

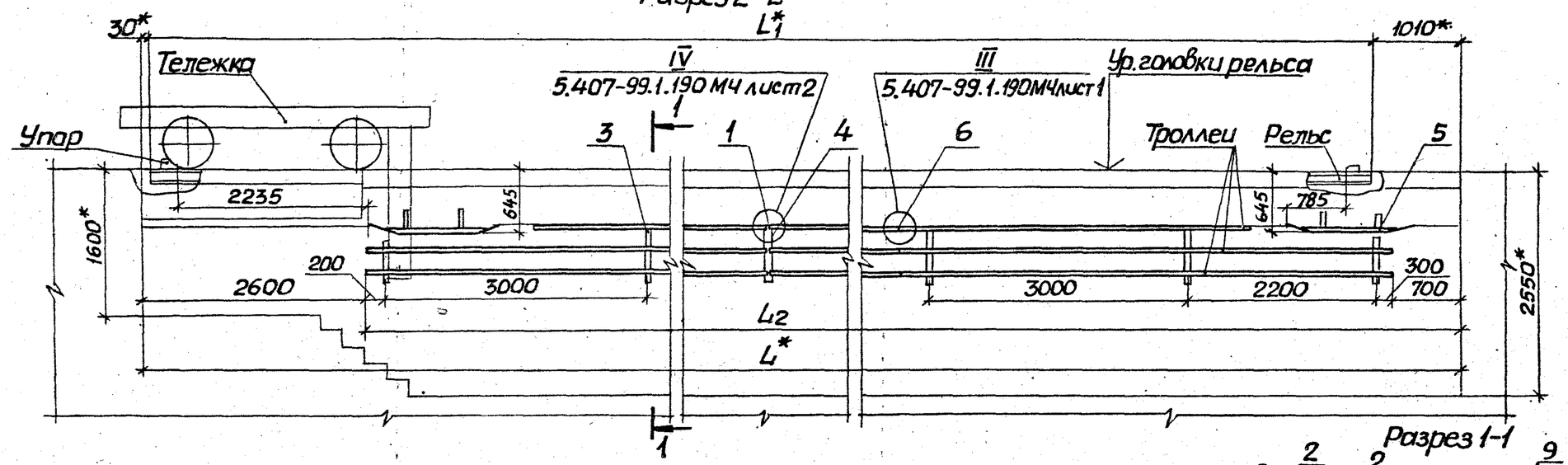

Разрез 1-1

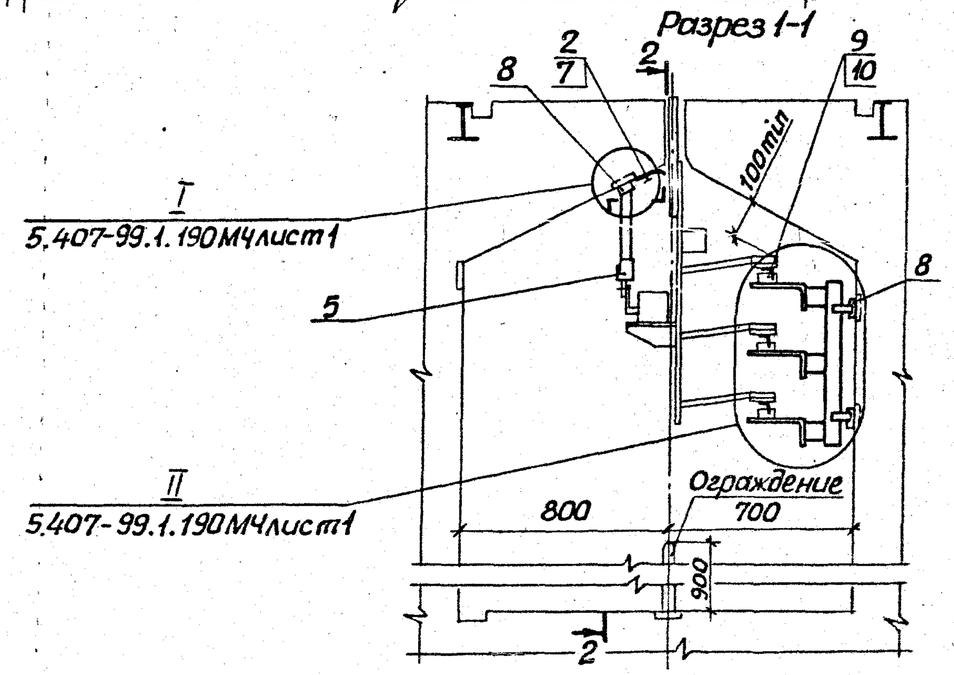

Обозначение	Длина тоннеля L, м	Длина рельса L1, м	Длина троллея L2, м	Рабочий ход тележки, м
5.407-99.1.20МЧ	69	67,96	65,7	65,2
-01	72	70,96	68,7	68,2
-02	75	73,96	71,7	71,2
-03	78	76,96	74,7	74,2
-04	81	79,96	77,7	77,2
-05	84	82,96	80,7	80,2
-06	87	85,96	83,7	83,2
-07	90	88,96	86,7	86,2
-08	93	91,96	89,7	89,2
-09	96	94,96	92,7	92,2
-10	99	97,96	95,7	95,2

1* Размеры для справок.

2. Троллеи жестко закрепить на кронштейне посередине каждой секции.

3. Место подвода питания определяется по проекту.

Инв.№ подл. | Подпись и дата | Взам.инв.№

Нач.отд.	Тюрин		
Н.контр.	Тычинин		
ГИП	Тычинин		8.92
Рук.гр.	Курган		

5.407-99.1.20МЧ

Троллейный токоподвод для тележки грузоподъемностью 5т (управление с тележки). Монтажный чертеж

Стадия	Лист	Листов
Р	1	2

УГПКИ ТЯЖПРОМЭЛЕКТРОПРОЕКТ ХАРЬКОВ

23397-02 7

Копировал Лазо Формат А3

Марка, поз.	Обозначение	Наименование	Кол. на исполнение 5.407-99.1.20МЧ											Масса ед.кг	Примечание
			—	01	02	03	04	05	06	07	08	09	10		
		Изделия заводов ГЭМ и УГЭМ													
1		Компенсатор У1008 У2													
		ТУ36-653-82	3	3	3	3	3	3	3	3	3	3	3		
2		Дюбель-гвоздь ДГПШ-													
		3,7х30 ТУ14-4.1231-83	198	207	216	225	234	243	252	261	270	279	288		
		Конструкции													
3	5.407-99.1.200	Кронштейн	22	23	24	25	26	27	28	29	30	31	32		
4	5.407-99.1.220	Кронштейн	1	1	1	1	1	1	1	1	1	1	1		
5	5.407-99.1.240	Линейка	2	2	2	2	2	2	2	2	2	2	2		
		Детали													
6	5.407-99.1.310	Уголок	30	33	33	36	36	39	39	42	42	45	45		
7	5.407-99.1.320	Козырек	66	69	72	75	78	81	84	87	90	93	96		
8		Угольник													
		Уголок $\frac{40х40х4\text{-}В\ ГОСТ8509\text{-}86}{ВСт3кп2\ ГОСТ535\text{-}79}$													
		$\ell = 90$	50	52	54	56	58	60	62	64	66	68	70		
9		Стержень,													
		Круг $\frac{8\text{-}В\ ГОСТ2590\text{-}71}{ВСт3кп2\ ГОСТ535\text{-}79}$													
		$\ell = 150$	66	69	72	75	78	81	84	87	90	93	96		
		Материалы													
10		Уголок $\frac{40х40х4\text{-}В\ ГОСТ8509\text{-}86}{ВСт3кп2\ ГОСТ535\text{-}79}$	197,1	206,1	215,1	224,1	233,1	242,1	251,1	260,1	269,1	278,1	287,1		м

Инв.№ подл. | Подпись и дата | Взам.инв.№

23397-02 8 Копировал Леф

Формат А3

Разрез 2-2

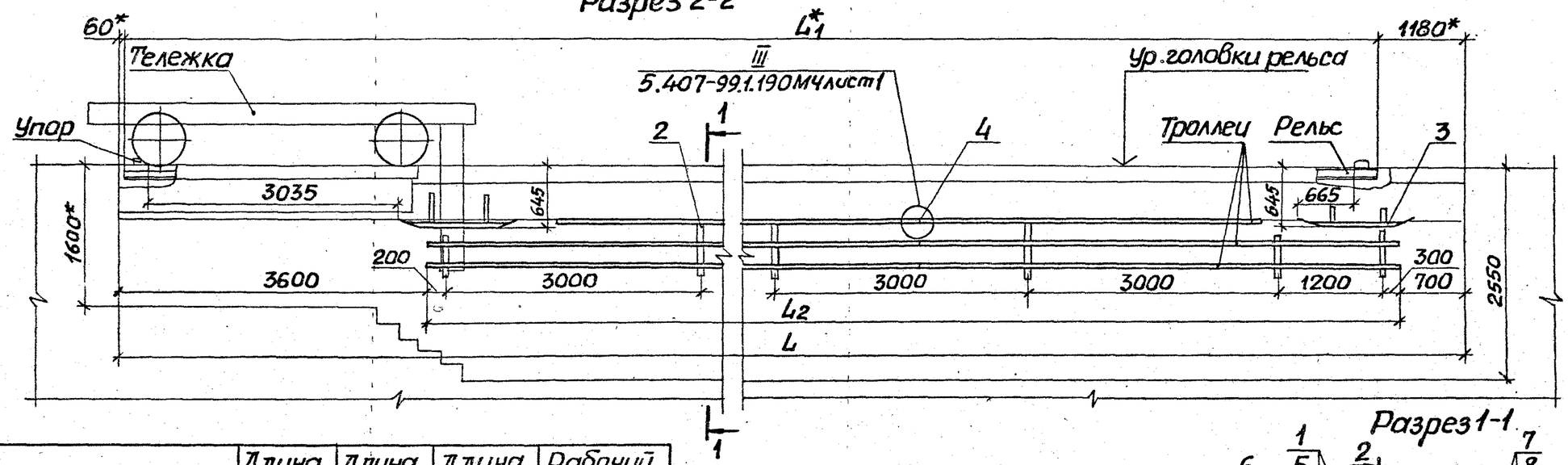

Разрез 1-1

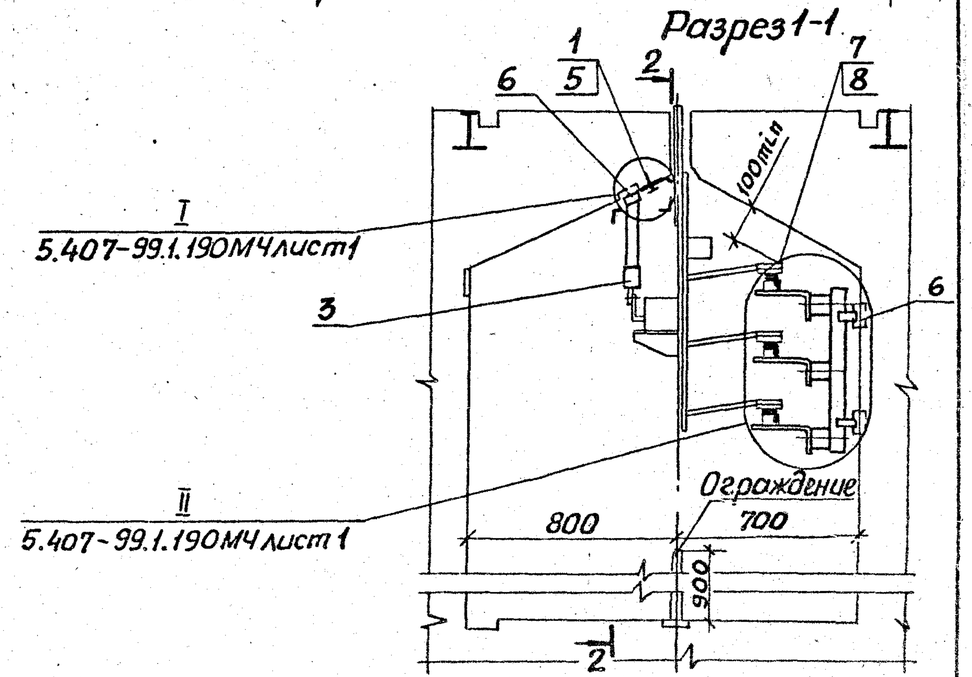

Обозначение	Длина тоннеля L, м	Длина рельса L1, м	Длина троллея L2, м	Рабочий ход тележки, м
5.407-99.1.30МЧ	30	28,76	25,7	25,2
-01	33	31,76	28,7	28,2
-02	36	34,76	31,7	31,2
-03	39	37,76	34,7	34,2
-04	42	40,76	37,7	37,2
-05	45	43,76	40,7	40,2
-06	48	46,76	43,7	43,2
-07	51	49,76	46,7	46,2
-08	54	52,76	49,7	49,2
-09	57	55,76	52,7	52,2
-10	60	58,76	55,7	55,2
-11	63	61,76	58,7	58,2
-12	66	64,76	61,7	61,2

1.* Размеры для справок.

2. Троллеи, посередине их длины, должны быть жестко закреплены на кронштейне.

3. Место подвода питания определяется по проекту.

Инв.№ подл. | Подпись и дата | Взам.инв.№

Нач.отд.	Тюрин		
Н.контр.	Тычинин		
ГИП	Тычинин		
Рух.гр.	Курган		

5.407-99.1.30МЧ

Троллейный токоподвод для тележек грузоподъемностью 10 и 20 т (управление с тележки). Монтажный чертеж

Стадия	Лист	Листов
Р	1	2

УГППКИ Укрпромэлектропроект Харьков

Копировал Лаф

Формат А3

Марка, поз.	Обозначение	Наименование	Кол. на исполнение 5.407-99.1.30МЧ													Масса ед, кг	Примечание
			-	01	02	03	04	05	06	07	08	09	10	11	12		
		Изделия заводов ГЭМ и УГЭМ															
1		Дюбель-гвоздь															
		ДГПШ-3,7×30															
		ТУ14-4.1231-83	81	90	99	108	117	126	135	144	153	162	171	180	189		
		Конструкции															
2	5.407-99.1.200	Кронштейн	10	11	12	13	14	15	16	17	18	19	20	21	22		
3	5.407-99.1.240	Линейка	2	2	2	2	2	2	2	2	2	2	2	2	2		
		Детали															
4	5.407-99.1.310	Уголок	12	12	15	15	18	18	21	21	24	24	27	27	30		
5	5.407-99.1.320	Козырек	27	30	33	36	39	42	45	48	51	54	57	60	63		
6		Угольник															
		уголок 40×40×4-В ГОСТ 8509-86 / ВСт3Кп2 ГОСТ 535-79															
		ℓ=90	24	26	28	30	32	34	36	38	40	42	44	46	48		
7		Стержень															
		круг 8-В ГОСТ 2590-71 / ВСт3кп2 ГОСТ 535-79															
		ℓ = 150	27	30	33	36	39	42	45	48	51	54	57	60	63		
		Материалы															
8		Уголок 40×40×4-В ГОСТ 8509-86 / ВСт3кп2 ГОСТ 535-79	77,1	86,1	95,1	104,1	113,1	122,1	131,1	140,1	149,1	158,1	167,1	176,1	185,1		М

Инв. № подл. | Подпись и дата | Взам. инв. №

23397-02 10 Копировал Формат А3

Разрез 2-2

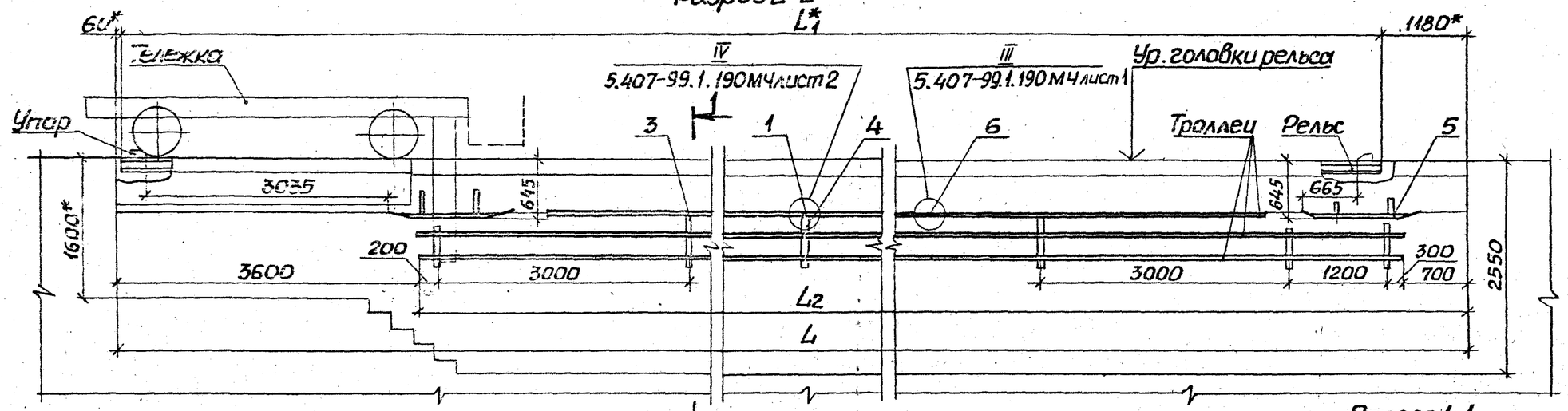

Обозначение	Длина тоннеля L, м	Длина рельса L1, м	Длина троллея L2 м	Рабочий ход тележки, м
5.407-99.1.40МЧ	69	67,76	64,7	64,2
-01	72	70,76	67,7	67,2
-02	75	73,76	70,7	70,2
-03	78	76,76	73,7	73,2
-04	81	79,76	76,7	76,2
-05	84	82,76	79,7	79,2
-06	87	85,76	82,7	82,2
-07	90	88,76	85,7	85,2
-08	93	91,76	88,7	88,2
-09	96	94,76	91,7	91,2
-10	99	97,76	94,7	94,2

Разрез 1-1

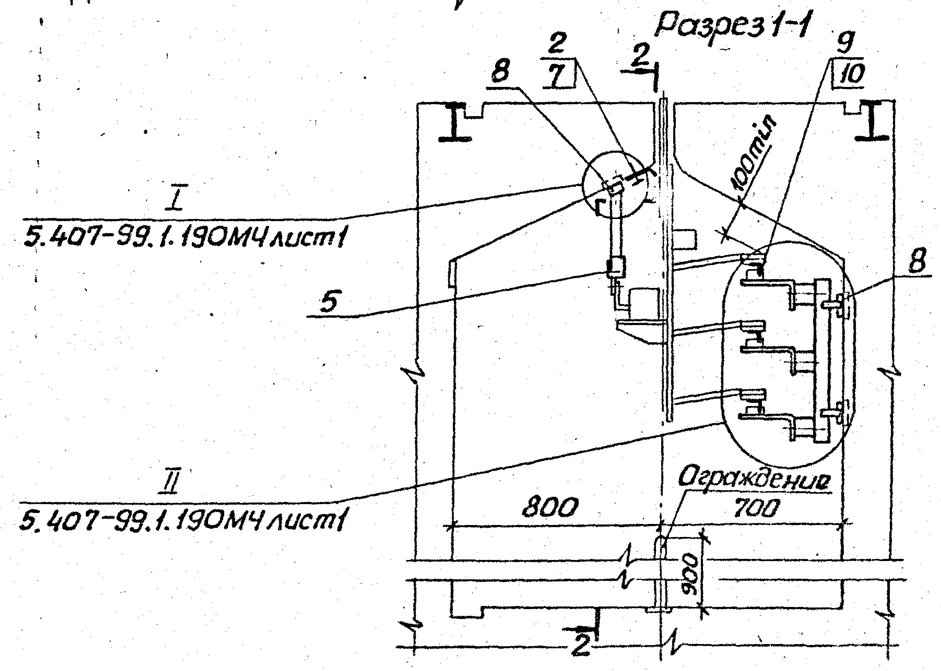

1.* Размеры для справок.

2. Троллеи жестко закрепить на кронштейне посередине каждой секции.

Нач.отд.	Тюрин		
Н.контр.	Тычинин		
ГИП	Тычинин		
Рук.гр.	Курсан		

5.407-99.1.40МЧ

Троллейный толкатель для тележек грузоподъемностью 10 и 20 т (Управление с тележки). Монтажный чертеж

Стадия	Лист	Листов
Р	1	2

УГППКИ Тяжпромэлектропроект УЛЬЯНОВСК

Инв. № подл. | Подпись и дата | Взам. инв. №

23397-02 11 Копировал Лаф Формат А3

Марка, поз.	Обозначение	Наименование	Кол. на исполнение 5.407-99.1.40МЧ											Масса ед.,кг	Примечание
			–	01	02	03	04	05	06	07	08	09	10		
		Изделия заводов ГЭМ и УГЭМ													
1		Компенсатор У1008 У2													
		ТУ36-653-82	3	3	3	3	3	3	3	3	3	3	3		
2		Дюбель-гвоздь ДГПШ-													
		3,7х30 ТУ14-4.1231-83	198	207	216	225	234	243	252	261	270	279	288		
		Конструкции													
3	5.407-99.1.200	Кронштейн	22	23	24	25	26	27	28	29	30	31	32		
4	5.407-99.1.220	Кронштейн	1	1	1	1	1	1	1	1	1	1	1		
5	5.407-99.1.240	Линейка	2	2	2	2	2	2	2	2	2	2	2		
		Детали													
6	5.407-99.1.310	Уголок	30	33	33	36	36	39	39	42	42	45	45		
7	5.407-99.1.320	Козырек	66	69	72	75	78	81	84	87	90	93	96		
8		Угольник,													
		Уголок 40х40х4-В ГОСТ 8509-86 / ВСт3кп2 ГОСТ 535-79													
		ℓ=90	50	52	54	56	58	60	62	64	66	68	70		
9		Стержень,													
		Круг 8-В ГОСТ 2590-71 / ВСт3кп2 ГОСТ 535-79													
		ℓ=150	66	69	72	75	78	81	84	87	90	93	96		
		Материалы													
10		Уголок 40х40х4-В ГОСТ 8509-86 / ВСт3кп2 ГОСТ 535-79	194,1	203,1	212,1	221,1	230,1	239,1	248,1	257,1	266,1	275,1	284,1		м

Инв.№ подл. | Подпись и дата | Взам.инв.№

Разрез 2-2

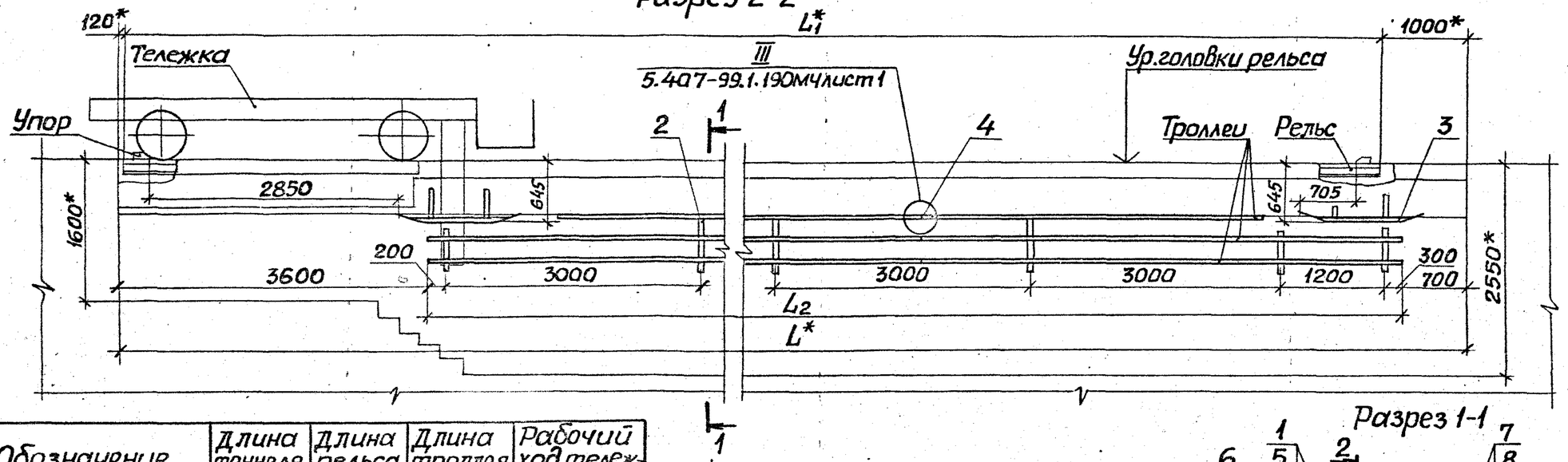

Обозначение	Длина тоннеля L, м	Длина рельса L1, м	Длина троллея L2, м	Рабочий ход тележки, м
5.407-99.1.50МЧ	30	28,88	25,7	25,2
-01	33	31,88	28,7	28,2
-02	36	34,88	31,7	31,2
-03	39	37,88	34,7	34,2
-04	42	40,88	37,7	37,2
-05	45	43,88	40,7	40,2
-06	48	46,88	43,7	43,2
-07	51	49,88	46,7	46,2
-08	54	52,88	49,7	49,2
-09	57	55,88	52,7	52,2
-10	60	58,88	55,7	55,2
-11	63	61,88	58,7	58,2
-12	66	64,88	61,7	61,2

1* Размеры для справок.

2. Троллеи, посередине их длины, должны быть жестко закреплены на кронштейне.

3. Место подвода питания определяется по проекту.

Разрез 1-1

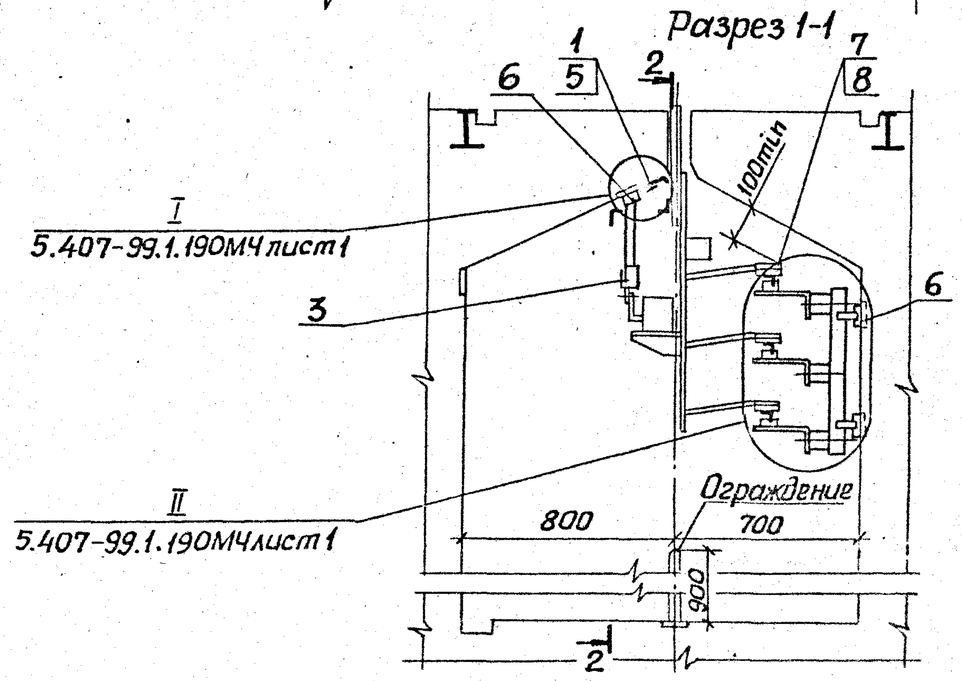

Нач.отд.	Тюрин		
Н.контр.	Тычинин		
ГИП	Тычинин		
Рук.гр.	Курган		

5.407-99.1.50МЧ

Троллейный токоподвод для тележки грузоподъемностью 32т (управление с тележки). Монтажный чертеж

Стадия	Лист	Листов
Р	1	2

УГПТКИ Тяжпромэлектропроект Харьков

Инв.№ подл. | Подпись и дата | Взам. инв.№

23397-02 13 Копировал Лаф Формат А3

Разрез 2-2

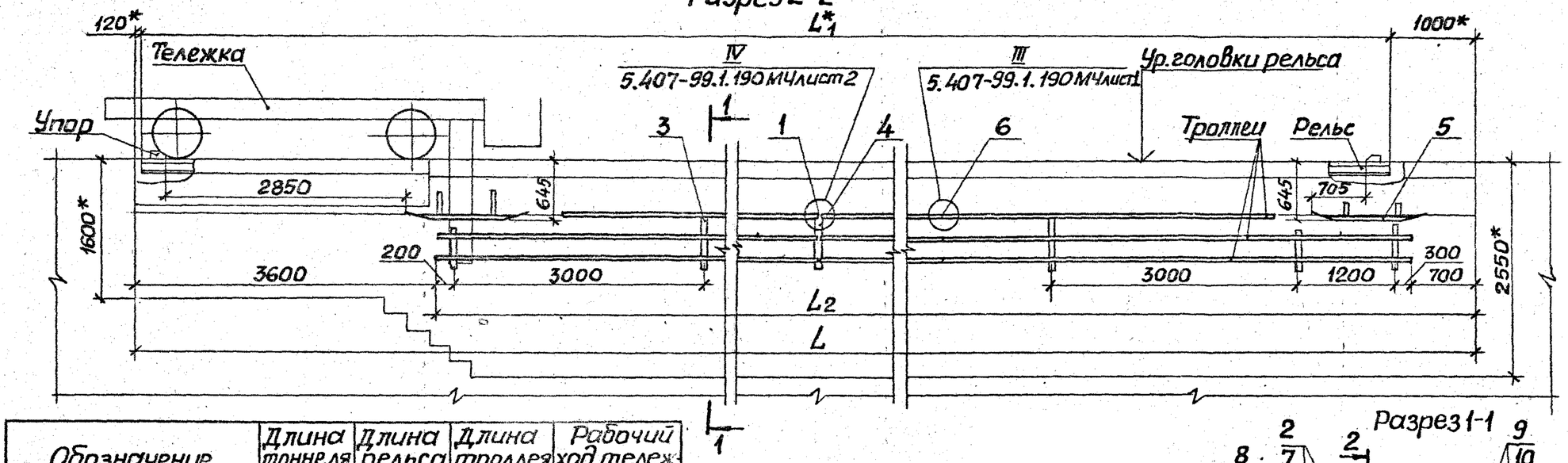

Обозначение	Длина тоннеля L, м	Длина рельса L1, м	Длина троллея L2, м	Рабочий ход тележки, м
5.407-99.1.60М4	69	67,88	64,7	64,2
-01	72	70,88	67,7	67,2
-02	75	73,88	70,7	70,2
-03	78	76,88	73,7	73,2
-04	81	79,88	76,7	76,2
-05	84	82,88	79,7	79,2
-06	87	85,88	82,7	82,2
-07	90	88,88	85,7	85,2
-08	93	91,88	88,7	88,2
-09	96	94,88	91,7	91,2
-10	99	97,88	94,7	94,2

Разрез 1-1

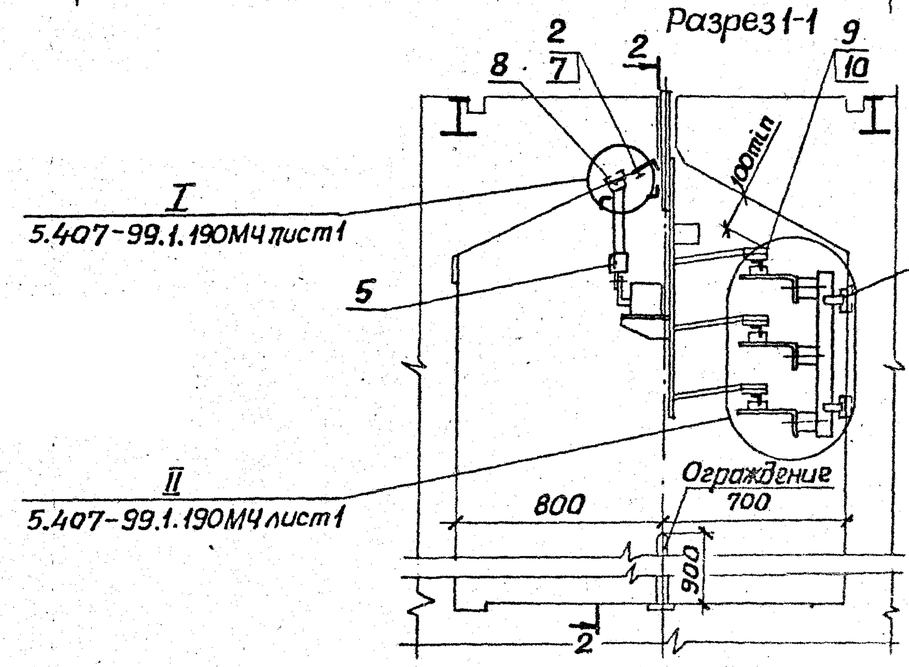

1* Размеры для справок.

2 Троллеи жестко закрепить на кронштейне посередине каждой секции.

3. Место подвода питания определяется по проекту.

Нач.отд	Тюрин		
Н.контр	Тычинин		
ГИП	Тычинин		3.88
Рук.гр.	Курган		03.88

5.407-99.1.60М4

Троллейный токоподвод для тележки грузоподъемностью 32 т (управление с тележки). Монтажный чертеж

Стад.	Лист	Листов
Р	1	2

УГППКИ Тяжпромэлектропроект Харьков

Инв.N подл. | Подпись и дата | Взам.инв.N

23397-02 15 Копировал Лаф Формат А3

Марка, поз.	Обозначение	Наименование	Кол. на исполнение 5.407-99.1.50МЧ													Масса ед., кг	Примечание
			–	01	02	03	04	05	06	07	08	09	10	11	12		
		Изделия заводов ГЭМ и УГЭМ															
1		Дюбель-гвоздь															
		ДГПШ-3,7×30															
		ТУ14-4.1231-83	81	90	99	108	117	126	135	144	153	162	171	180	189		
		Конструкции															
2	5.407-99.1.200	Кронштейн	10	11	12	13	14	15	16	17	18	19	20	21	22		
3	5.407-99.1.240	Линейка	2	2	2	2	2	2	2	2	2	2	2	2	2		
		Детали															
4	5.407-99.1.310	Уголок	12	12	15	15	18	18	21	21	24	24	27	27	30		
5	5.407-99.1.320	Козырек	27	30	33	36	39	42	45	48	51	54	57	60	63		
6		Угольник,															
		Уголок $\frac{40\times40\times4\text{-В ГОСТ 8509-86}}{\text{ВСт3Кп2 ГОСТ 535-79}}$															
		ℓ=90	24	26	28	30	32	34	36	38	40	42	44	46	48		
7		Стержень,															
		Круг $\frac{8\text{-В ГОСТ 2590-71}}{\text{ВСт3Кп2 ГОСТ 535-79}}$															
		ℓ=150	27	30	33	36	39	42	45	48	51	54	57	60	63		
		Материалы															
8		Уголок $\frac{40\times40\times4\text{-В ГОСТ 8509-86}}{\text{ВСт3Кп2 ГОСТ 535-79}}$	77,1	86,1	95,1	104,1	113,1	122,1	131,1	140,1	149,1	158,1	167,1	176,1	185,1		М

Инв. № подл. | Подпись и дата | Взам. инв. №

23397-02 14 Копировал Лад Формат А3

Марка, поз.	Обозначение	Наименование	Кол. на исполнение 5.407-99.1.60М4											Масса ед, кг	Примечание
			–	01	02	03	04	05	06	07	08	09	10		
		Изделия заводов ГЭМ и УГЭМ													
1		Компенсатор У1008 У2													
		ТУ36-653-82	3	3	3	3	3	3	3	3	3	3	3		
2		Дюбель-гвоздь ДГПШ-													
		3,7×30 ТУ14-4.1231-83	198	207	216	225	234	243	252	261	270	279	288		
		Конструкции													
3	5.407-99.1.200	Кронштейн	22	23	24	25	26	27	28	29	30	31	32		
4	5.407-99.1.220	Кронштейн	1	1	1	1	1	1	1	1	1	1	1		
5	5.407-99.1.240	Линейка	2	2	2	2	2	2	2	2	2	2	2		
		Детали													
6	5.407-99.1.310	Уголок	30	33	33	36	36	39	39	42	42	45	45		
7	5.407-99.1.320	Козырек	66	69	72	75	78	81	84	87	90	93	96		
8		Угольник,													
		Уголок $\frac{40\times40\times4\text{-}В\ ГОСТ\ 8509\text{-}86}{ВСт3Кп2\ ГОСТ\ 535\text{-}79}$													
		$\ell = 90$	50	52	54	56	58	60	62	64	66	68	70		
9		Стержень,													
		Круг $\frac{8\text{-}В\ ГОСТ\ 2590\text{-}71}{ВСт3Кп2\ ГОСТ\ 535\text{-}79}$													
		$\ell = 150$	66	69	72	75	78	81	84	87	90	93	96		
		Материалы													
10		Уголок $\frac{40\times40\times4\text{-}В\ ГОСТ\ 8509\text{-}86}{ВСт3Кп2\ ГОСТ\ 535\text{-}79}$													
			194,1	203,1	212,1	221,1	230,1	239,1	248,1	257,1	266,1	275,1	284,1		м

Инв. № подл. | Подпись и дата | Взам. инв. №

23397-02 16 копировал Лаф Формат А3

Разрез 2-2

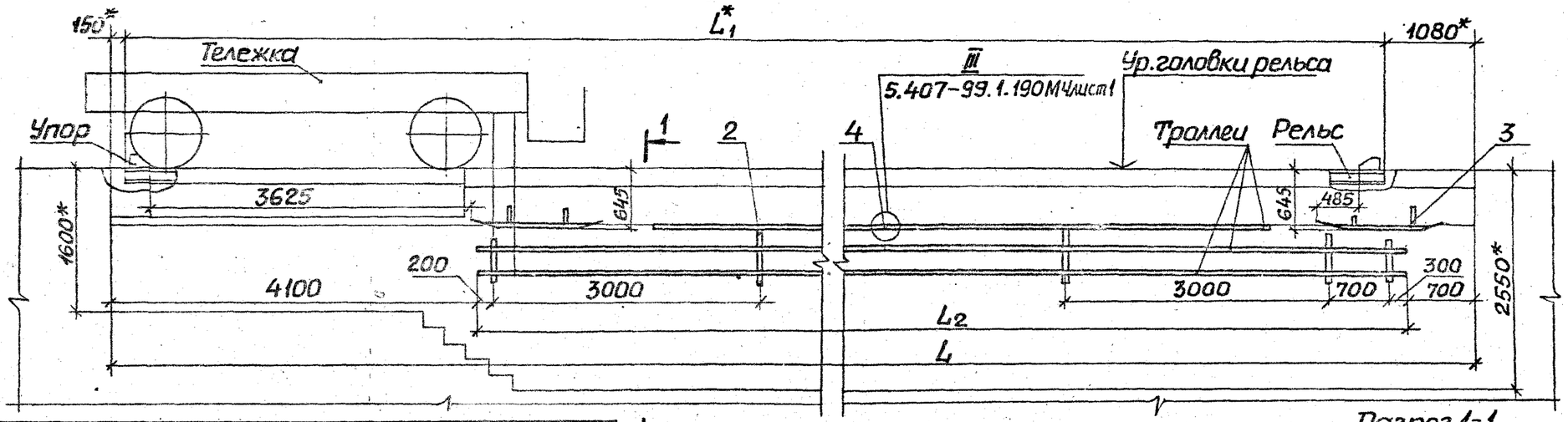

Обозначение	Длина тоннеля L, м	Длина рельса L1, м	Длина троллея L2, м	Рабочий ход тележки, м
5.407-99.1.70МЧ	30	28,77	25,2	24,7
-01	33	31,77	28,2	27,7
-02	36	34,77	31,2	30,7
-03	39	37,77	34,2	33,7
-04	42	40,77	37,2	36,7
-05	45	43,77	40,2	39,7
-06	48	46,77	43,2	42,7
-07	51	49,77	46,2	45,7
-08	54	52,77	49,2	48,7
-09	57	55,77	52,2	51,7
-10	60	58,77	55,2	54,7
-11	63	61,77	58,2	57,7
-12	66	64,77	61,2	60,7

Разрез 1-1

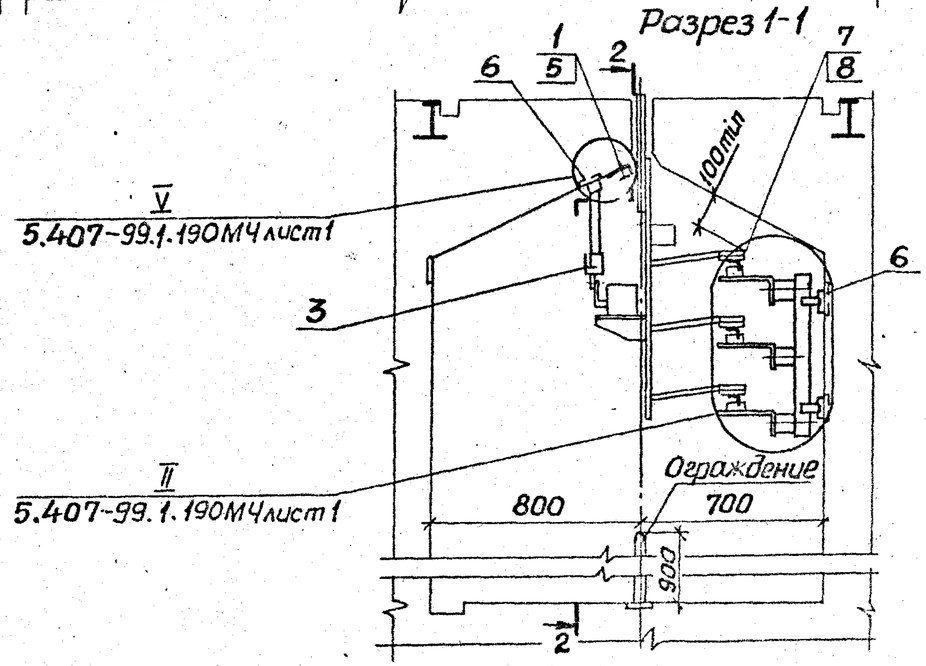

1.* Размеры для справок.

2. Троллеи, посередине их длины, должны быть жестко закреплены на кронштейне.

3. Место подвода питания определяется по проекту.

Нач.отд.	Тюрин		
Н.контр.	Тычинин		
ГИП	Тычинин		
Рук.гр.	Курган		

5.407-99.1.70МЧ

Троллейный токоподвод для тележек грузоподъемностью 50 и 63 т (управление с тележки). Монтажный чертеж

Стадия	Лист	Листов
Р	1	2

УГПТКИ Уральпромэлектропроект Хабаровск

Инв.№ подл. | Подпись и дата | Взам.инв.№

Копировал 23397-02 17 формат А3

Марка, поз.	Обозначение	Наименование	Кол. на исполнение 5.407-99.1.70МЧ													Масса ед. кг	Примечание
			–	01	02	03	04	05	06	07	08	09	10	11	12		
		Изделия заводов ГЭМи УГЭМ															
1		Дюбель-гвоздь															
		ДГПШ-3,7×30															
		ТУ14-4.1231-83	78	87	96	105	114	123	132	141	150	159	168	177	186		
		Конструкции															
2	5.407-99.1.200	Кронштейн	10	11	12	13	14	15	16	17	18	19	20	21	22		
3	5.407-99.1.240	Линейка	2	2	2	2	2	2	2	2	2	2	2	2	2		
		Детали															
4	5.407-99.1.310	Чеолок	12	12	15	15	18	18	21	21	24	24	27	27	30		
5	5.407-99.1.320	Козырек	26	29	32	35	38	41	44	47	50	53	56	59	62		
6		Уголок,															
		Чеолок $\frac{40\times40\times4\text{-В ГОСТ 8509-86}}{\text{ВСт3кп2 ГОСТ 535-79}}$															
		$\ell = 90$	24	26	28	30	32	34	36	38	40	42	44	46	48		
7		Стержень,															
		Круг $\frac{8\text{-В ГОСТ 2590-71}}{\text{ВСт3кп2 ГОСТ 535-79}}$															
		$\ell = 150$	27	30	33	36	39	42	45	48	51	54	57	60	63		
		Материалы															
8		Чеолок $\frac{40\times40\times4\text{-В ГОСТ 8509-86}}{\text{ВСт3кп2 ГОСТ 535-79}}$	75,6	84,6	93,6	102,6	111,6	120,6	129,6	138,6	147,6	156,6	165,6	174,6	183,6		м

Инв. N подл. | Подпись и дата | Взам. инв. N

Копировал Гарай 13397-02 Формат А3

Разрез 2-2

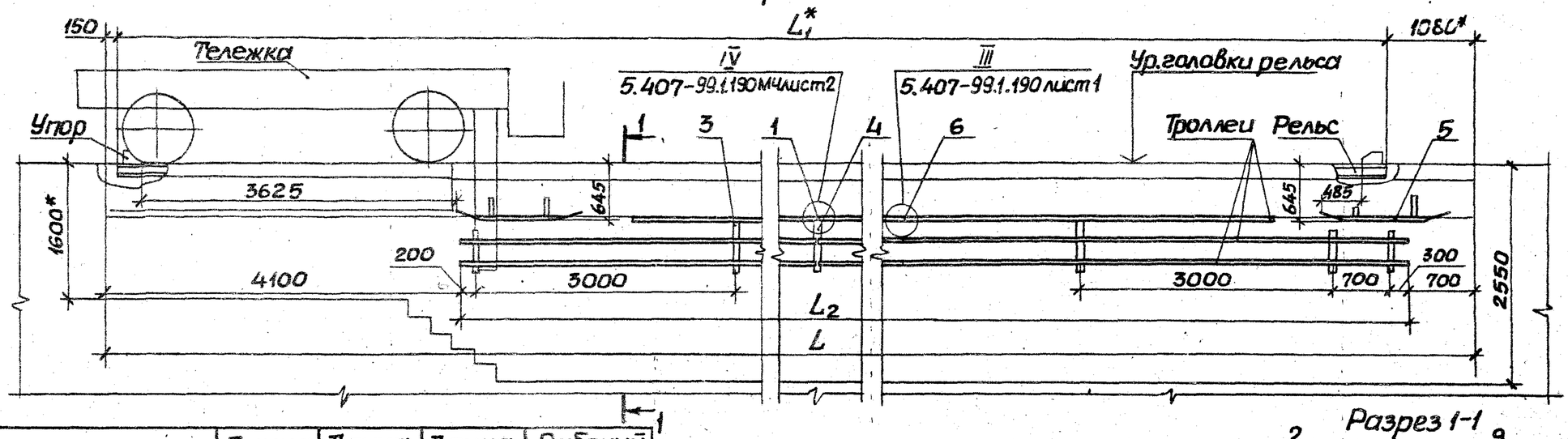

Обозначение	Длина тоннеля L_1, м	Длина рельса L_1, м	Длина троллея L_2, м	Рабочий ход тележки, м
5.407-99.1.80МЧ	69	67,77	64,2	63,7
-01	72	70,77	67,2	66,7
-02	75	73,77	70,2	69,7
-03	78	76,77	73,2	72,7
-04	81	79,77	76,2	75,7
-05	84	82,77	79,2	78,7
-06	87	85,77	82,2	81,7
-07	90	88,77	85,2	84,7
-08	93	91,77	88,2	87,7
-09	96	94,77	91,2	90,7
-10	99	97,77	94,2	93,7

1* Размеры для справок.

2. Троллеи жестко закрепить на кронштейне посередине каждой секции.

3. Место подвода питания определяется по проекту.

Разрез 1-1

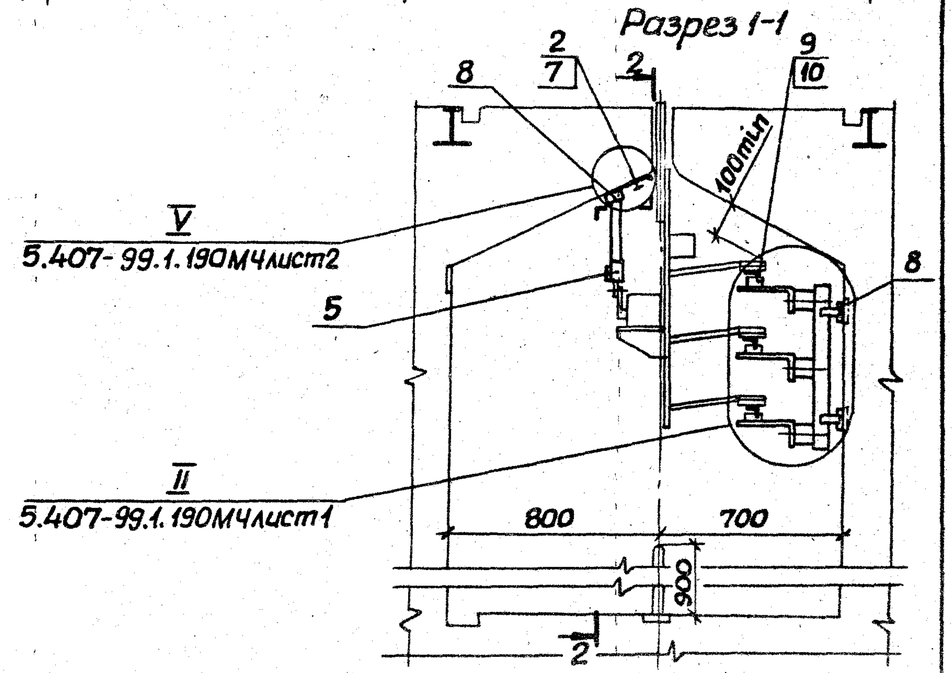

Нач.отд.	Тюрин			5.407-99.1.80МЧ		
Н.контр.	Тычинин			Траллейный токоподвод для тележек грузоподъемностью 50 и 63т (управление с тележки). Монтажный чертеж	Стадия Р	Лист 1 / Листов 2
ГИП	Тычинин		08.86		УГППКИ ТЯЖПРОМЭЛЕКТРОПРОЕКТ ХАРЬКОВ	
Рук.гр.	Курган		08.86			

Инв.№ подл. | Подпись и дата | Взам.инв.№

23397-02 19 Копировал Лад Формат А3

Марка, поз.	Обозначение	Наименование	Кол. на исполнение 5.407-99.1.80МЧ											Масса ед., кг	Примечание
			–	01	02	03	04	05	06	07	08	09	10		
		Изделия заводов ГЭМи УГЭМ													
1		Компенсатор У1008 У2													
		ТУ36-653-82	3	3	3	3	3	3	3	3	3	3	3		
2		Дюбель-гвоздь ДГПШ-													
		3,7×30 ТУ14-4.1231-83	195	204	213	222	231	240	249	258	267	276	285		
		Конструкции													
3	5.407-99.1.200	Кронштейн	22	23	24	25	26	27	28	29	30	31	32		
4	5.407-99.1.220	Кронштейн	1	1	1	1	1	1	1	1	1	1	1		
5	5.407-99.1.240	Лючёк	2	2	2	2	2	2	2	2	2	2	2		
		Детали													
6	5.407-99.1.310	Уголок	30	33	33	36	36	39	39	42	42	45	45		
7	5.407-99.1.320	Козырёк	65	68	71	74	77	80	83	86	84	92	95		
8		Угольник,													
		уголок 40×40×4-В ГОСТ 8509-86 / ВСт3кп2 ГОСТ 535-79													
		ℓ=90	50	52	54	56	58	60	62	64	66	68	70		
9		Стержень,													
		круг 8-В ГОСТ 2590-71 / ВСт3кп2 ГОСТ 535-79													
		ℓ=150	66	69	72	75	78	81	84	87	90	93	96		
		Материалы													
10		уголок 40×40×4-В ГОСТ 8509-86 / ВСт3кп2 ГОСТ 535-79													
			192,6	201,6	210,6	219,6	228,6	237,6	246,6	255,6	264,6	273,6	282,6		М

Инв. N подл. | Подпись и дата | Взам. инв. N

Разрез 2-2

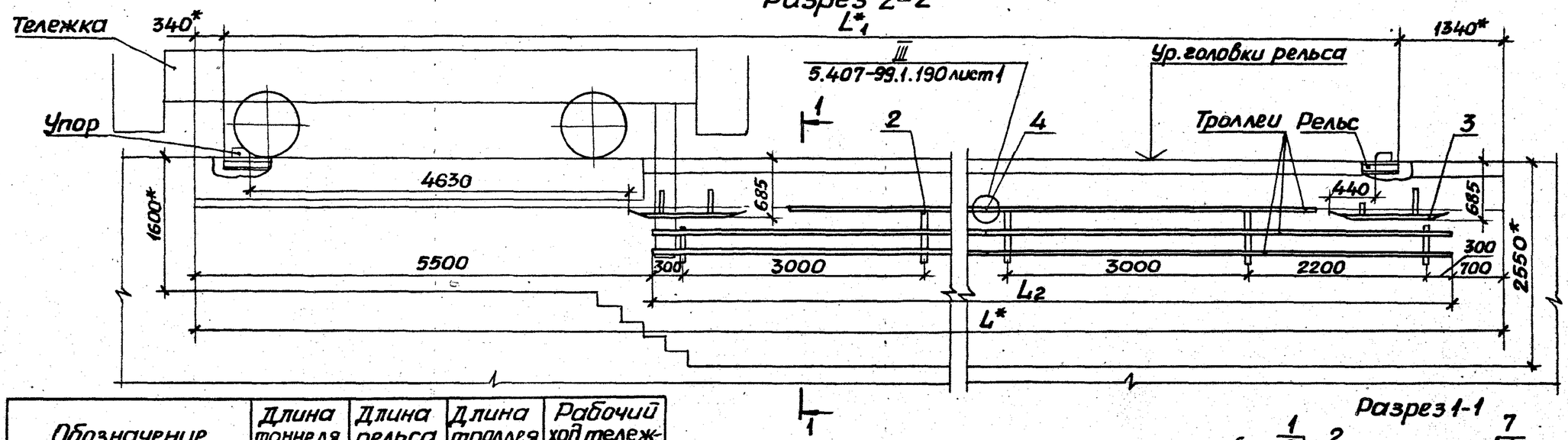

Обозначение	Длина тоннеля L, м	Длина рельса L_1, м	Длина троллея L_2, м	Рабочий ход тележки, м
5.407-99.1.90МЧ	30	28,32	23,8	23,4
-01	33	31,32	26,8	26,4
-02	36	34,32	29,8	29,4
-03	39	37,32	32,8	32,4
-04	42	40,32	35,8	35,4
-05	45	43,32	38,8	38,4
-06	48	46,32	41,8	41,4
-07	51	49,32	44,8	44,4
-08	54	52,32	47,8	47,4
-09	57	55,32	50,8	50,4
-10	60	58,32	53,8	53,4
-11	63	61,32	56,8	56,4
-12	66	64,32	59,8	59,4

Разрез 1-1

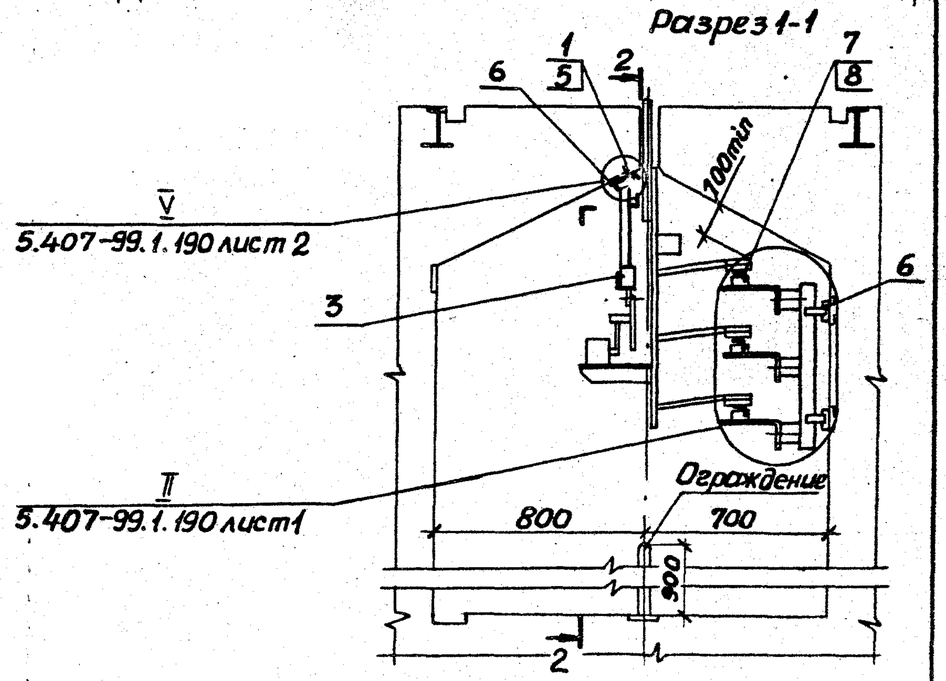

1.* Размеры для справок.

2. Троллеи, посередине их длины, должны быть жестко закреплены на кронштейне.

3. Место подвода питания определяется по проекту.

Нач.отд.	Тюрин		
Н.контр.	Тычинин		
ГИП	Тычинин		
Рук.гр.	Курган		08.88

5.407-99.1.90МЧ

Троллейный токоподвод для тележки грузоподъемностью 80т (управление с тележки). Монтажный чертеж

Стадия	Лист	Листов
Р	1	2

УГПЛКИ ТЯЖПРОМЭЛЕКТРОПРОЕКТ ХАРЬКОВ

Инв.№ подл. | Подпись и дата | Взам.инв.№

Марка, поз.	Обозначение	Наименование	Кол. на исполнение 5.407-99.1.90МЧ													Масса ед., кг	Примечание
			–	01	02	03	04	05	06	07	08	09	10	11	12		
		Изделия заводов ВГЭМ и УГЭМ															
1		Дюбель-гвоздь															
		ДГПШ-3,7×30															
		ТУ 14-4.1231-83	75	84	93	102	111	120	129	138	147	156	165	174	183		
		Конструкции															
2	5.407-99.1.200	Кронштейн	9	10	11	12	13	14	15	16	17	18	19	20	21		
3	5.407-99.1.240-01	Линейка	2	2	2	2	2	2	2	2	2	2	2	2	2		
		Детали															
4	5.407-99.1.310	Уголок	9	12	12	15	15	18	18	21	21	24	24	27	27		
5	5.407-99.1.320	Козырек	25	28	31	34	37	40	43	46	49	52	55	58	61		
6		Угольник,															
		Уголок $\frac{40\times40\times4\text{-В ГОСТ 8509-86}}{\text{ВСт3кп2 ГОСТ 535-79}}$															
		ℓ=90	22	24	26	28	30	32	34	36	38	40	42	44	46		
7		Стержень,															
		Круг $\frac{8\text{-В ГОСТ 2590-71}}{\text{ВСт3кп2 ГОСТ 535-79}}$															
		ℓ=150	24	27	30	33	36	39	42	45	48	51	54	57	60		
		Материалы															
8		Уголок $\frac{40\times40\times4\text{-В ГОСТ 8509-86}}{\text{ВСт3кп2 ГОСТ 535-79}}$															
			71,4	80,4	89,4	98,4	107,4	116,4	125,4	134,4	143,4	152,4	161,4	170,4	179,4		М

Инв. № подл. | Подпись и дата | Взам. инв. №

Копировал Ледр 23397-02 22 Формат А3

Разрез 2-2

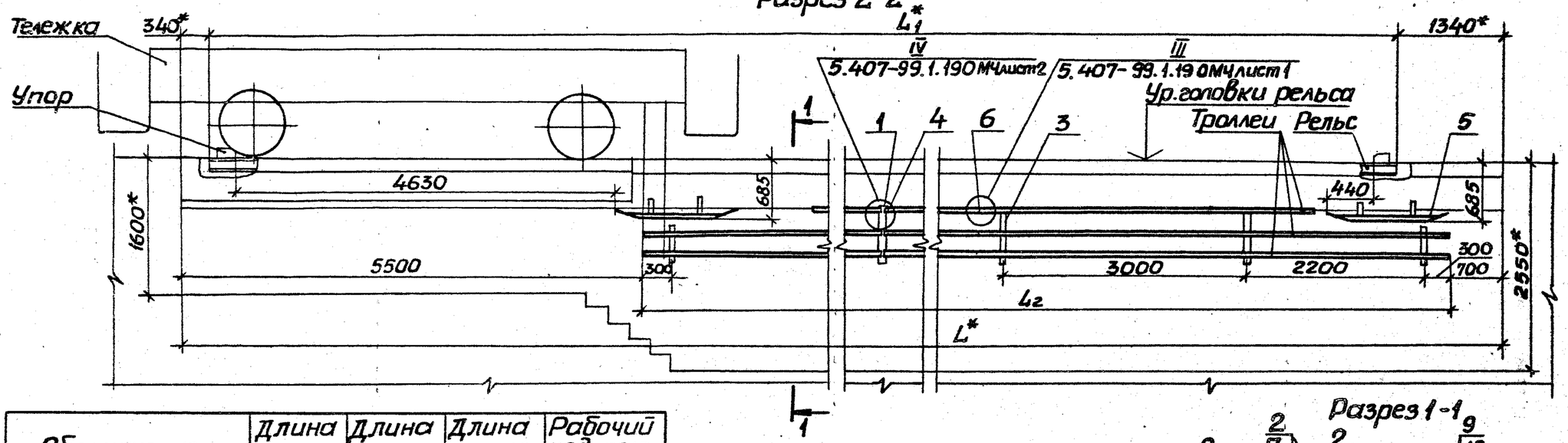

Обозначение	Длина тоннеля L, м	Длина рельса L1, м	Длина троллея L2, м	Рабочий ход тележки, м
5.407-99.1.100МЧ	69	67,32	62,8	62,4
-01	72	70,32	65,8	65,4
-02	75	73,32	68,8	68,4
-03	78	76,32	71,8	71,4
-04	81	79,32	74,8	74,4
-05	84	82,32	77,8	77,4
-06	87	85,32	80,8	80,4
-07	90	88,32	83,8	83,4
-08	93	91,32	86,8	86,4
-09	96	94,32	89,8	89,4
-10	99	97,32	92,8	92,4

Разрез 1-1

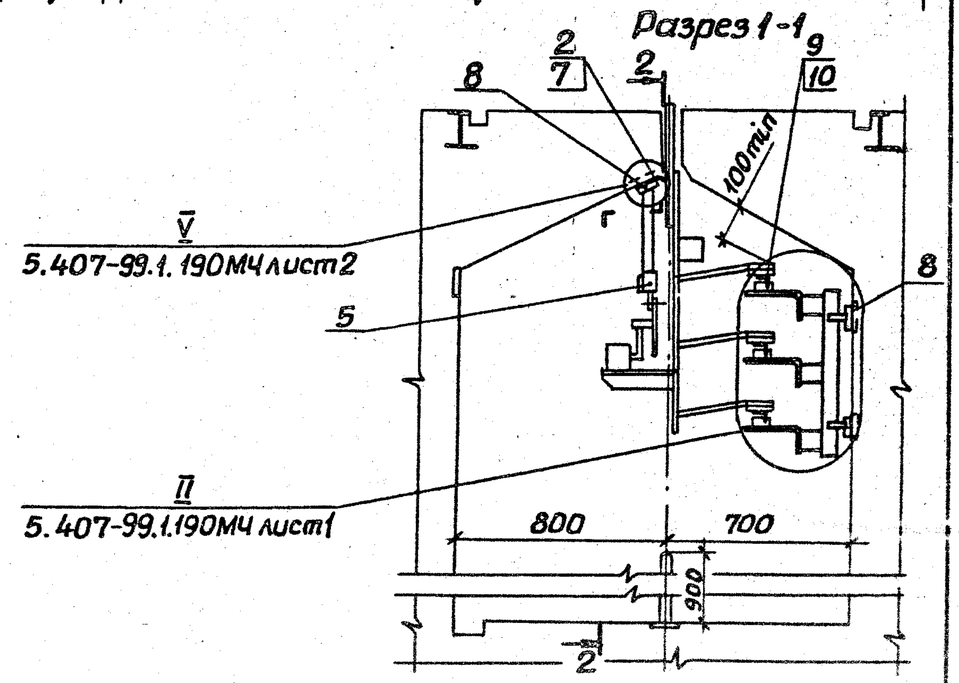

1.* Размеры для справок.

2. Троллеи жестко закрепить на кронштейне посередине каждой секции.

3. Место подвода питания определяется по проекту.

Нач.отд	Тюрин		5.407-99.1.100МЧ
Н.контр.	Тычинин		Троллейный токоподвод для тележки грузоподъемностью 80т (управление с тележки). Монтажный чертеж
ГИП	Тычинин		Стадия Р · Лист 1 · Листов 2
Рук.гр.	Курган		УГППКИ ТЯЖПРОМЭЛЕКТРОПРОЕКТ ХАРЬКОВ

Инв.№ подл. | Подпись и дата | Взам. инв.№

23397-02 23 Копировал Лодг Формат А3

Марка поз.	Обозначение	Наименование	Кол. на исполнение 5.407-99.1.100МЧ —	01	02	03	04	05	06	07	08	09	10	Масса ед, кг	Примечание
		Изделия заводов ГЭМ и УГЭМ													
1		Компенсатор У1008У2													
		ТУ36-653-82	3	3	3	3	3	3	3	3	3	3	3		
2		Дюбель-гвоздь ДГПШ-													
		3,7×30 ТУ14-4.1231-83	192	201	210	219	228	237	246	255	264	273	282		
		Конструкции													
3	5.407-99.1.200	Кронштейн	21	22	23	24	25	26	27	28	29	30	31		
4	5.407-99.1.220	Кронштейн	1	1	1	1	1	1	1	1	1	1	1		
5	5.407-99.1.240-01	Линейка	2	2	2	2	2	2	2	2	2	2	2		
		Детали													
6	5.407-99.1.310	Уголок	30	30	33	33	36	36	39	39	42	42	45		
7	5.407-99.1.320	Козырек	64	67	70	73	76	79	82	85	88	91	94		
8		Угольник													
		Уголок 40×40×4-В ГОСТ8509-86 / ВСт3кп2 ГОСТ535-79													
		ℓ = 90	48	50	52	54	56	58	60	62	64	66	68		
9		Стержень,													
		Круг В-В ГОСТ2590-71 / ВСт3кп2 ГОСТ535-79													
		ℓ = 150	63	66	69	72	75	78	81	84	87	90	93		
		Материалы													
10		Уголок 40×40×4-В ГОСТ8509-86 / ВСт3кп2 ГОСТ535-79	188,4	197,4	206,4	215,4	224,4	233,4	242,4	251,4	260,4	269,4	278,4		М

Инв. № подл. | Подпись и дата | Взам. инв. №

Разрез 2-2

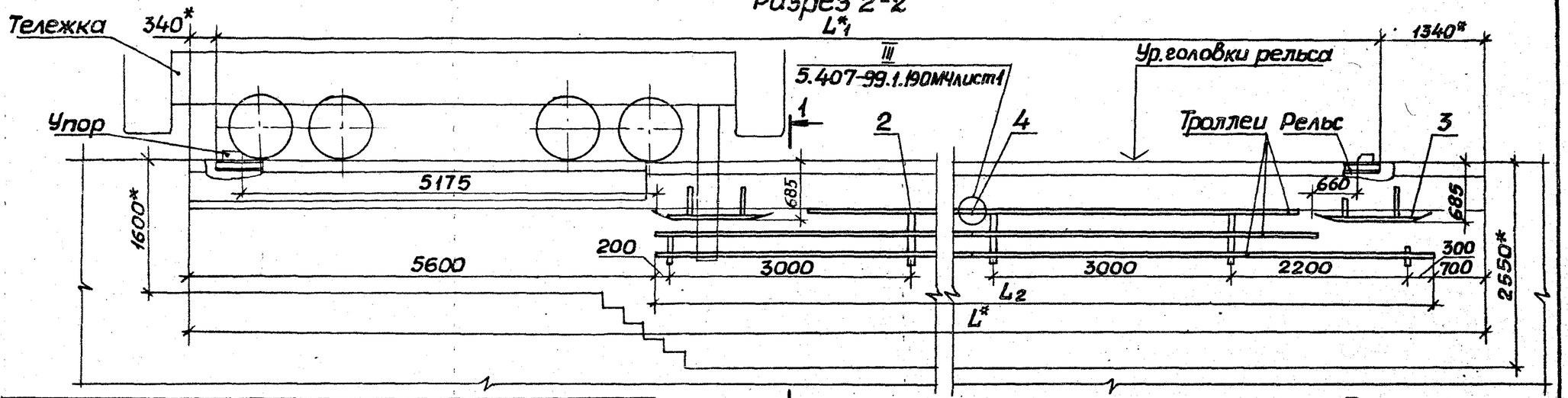

Разрез 1-1

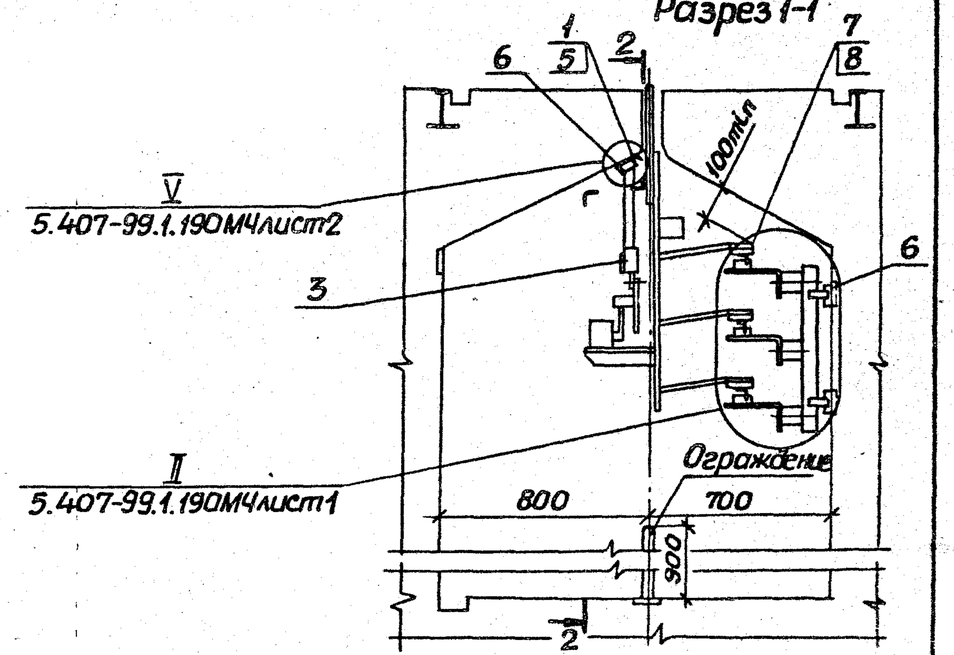

Обозначение	Длина тоннеля L, м	Длина рельса L1, м	Длина троллея L2, м	Рабочий ход тележки, м
5.407-99.1.110МЧ	30	28,32	23,7	22,6
-01	33	31,32	26,7	25,6
-02	36	34,32	29,7	28,6
-03	39	37,32	32,7	31,6
-04	42	40,32	35,7	34,6
-05	45	43,32	38,7	37,6
-06	48	46,32	41,7	40,6
-07	51	49,32	44,7	43,6
-08	54	52,32	47,7	46,6
-09	57	55,32	50,7	49,6
-10	60	58,32	53,7	52,6
-11	63	61,32	56,7	55,6
-12	66	64,32	59,7	58,6

1.* Размеры для справок.

2. Троллеи, посередине их длины, должны быть жестко закреплены на кронштейне.

3. Место подвода питания определяется по проекту.

Инв.№ подл. | Подпись и дата | Взам.инв.№

Нач.отд.	Тюрин		
Н.контр.	Тычинин		
ГИП	Тычинин		
Рук.гр.	Курган		

5.407-99.1.110МЧ

Троллейный токоподвод для тележек грузоподъемностью 100 и 125т (управление с тележки). Монтажный чертеж

Стадия	Лист	Листов
Р	1	2

ЧГППКИ ТЯЖПРОМЭЛЕКТРОПРОЕКТ ХАРЬКОВ

Марка, поз.	Обозначение	Наименование	Кол. на исполнение 5.407-99.1.110МЧ													Масса ед, кг	Примечание
			-	01	02	03	04	05	06	07	08	09	10	11	12		
		Изделия заводов ГЭМ и УГЭМ															
1		Дюбель-гвоздь															
		ДГПШ-3,7×30															
		ТУ14-4.1231-83	75	84	93	102	111	120	129	138	147	156	165	174	183		
		Конструкции															
2	5.407-99.1.200	Кронштейн	9	10	11	12	13	14	15	16	17	18	19	20	21		
3	5.407-99.1.240-01	Линейка	2	2	2	2	2	2	2	2	2	2	2	2	2		
		Детали															
4	5.407-99.1.310	Уголок	9	12	12	15	15	18	18	21	21	24	24	27	27		
5	5.407-99.1.320	Козырек	25	28	31	34	37	40	43	46	49	52	55	58	61		
6		Угольник,															
		Уголок $\frac{40\times40\times4\text{-ВГОСТ8509-86}}{\text{ВСт3Кп2ГОСТ535-79}}$															
		ℓ=90	22	24	26	28	30	32	34	36	38	40	42	44	46		
7		Стержень,															
		Круг $\frac{8\text{-ВГОСТ2590-71}}{\text{ВСт3Кп2ГОСТ535-79}}$															
		ℓ=150	24	27	30	33	36	39	42	45	48	51	54	57	60		
		Материалы															
8		Уголок $\frac{40\times40\times4\text{-ВГОСТ8509-86}}{\text{ВСт3Кп2ГОСТ535-79}}$	71,1	80,1	89,1	98,1	107,1	116,1	125,1	134,1	143,1	152,1	161,1	170,1	179,1		м

Инв.№подл. | Подпись и дата | Взам.инв.№

Копировал Лаф 23397-02 26 Формат А3

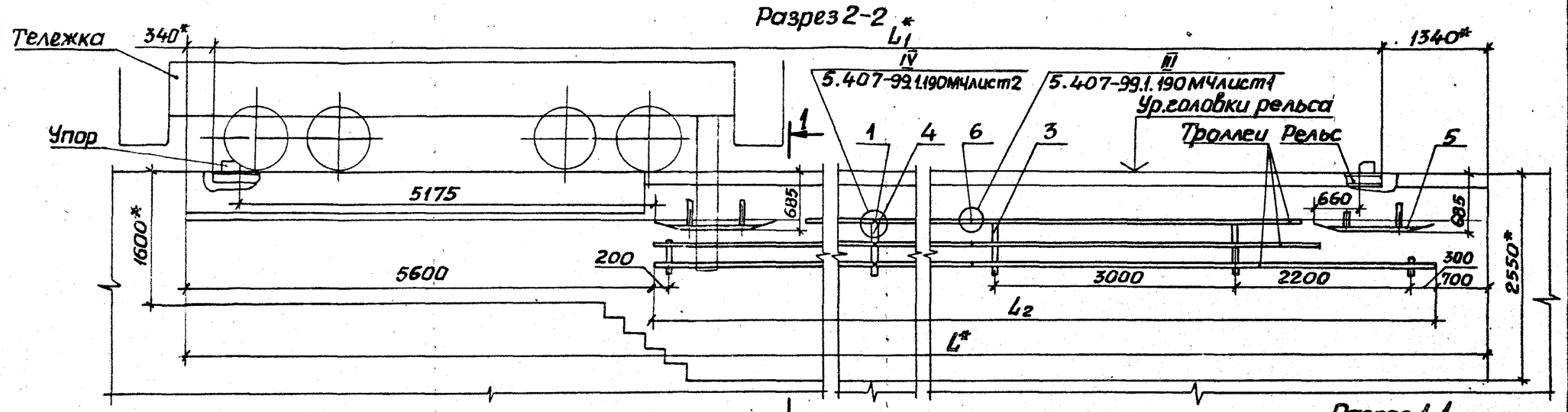

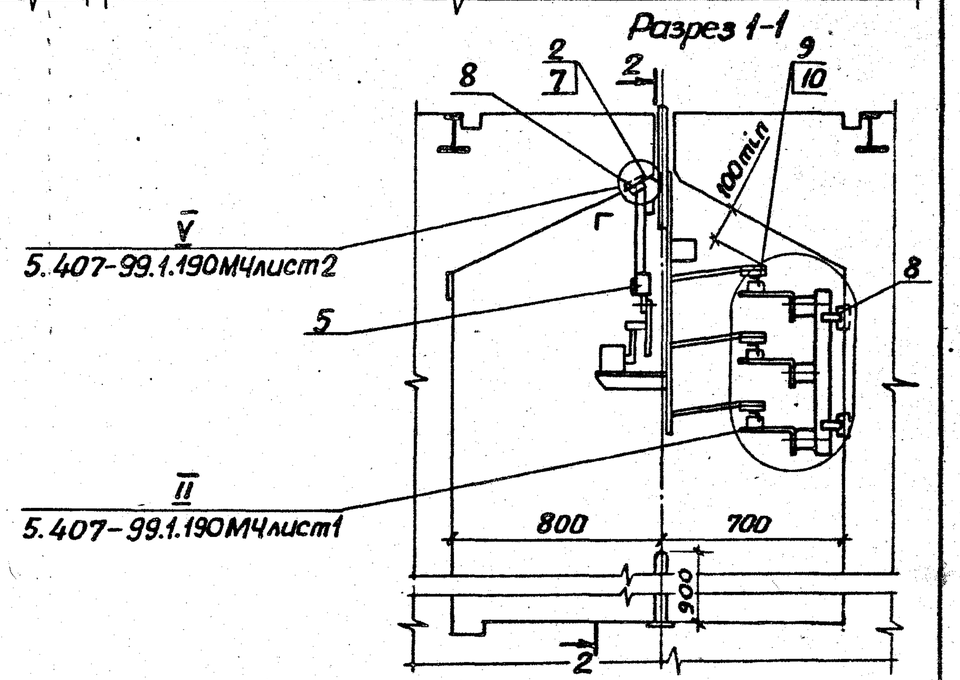

Обозначение	Длина тоннеля L, м	Длина рельса L_1, м	Длина троллея L_2, м	Рабочий ход тележки, м
5.407-99.1.120МЧ	69	67,32	62,7	61,6
-01	72	70,32	65,7	64,6
-02	75	73,32	68,7	67,6
-03	78	76,32	71,7	70,6
-04	81	79,32	74,7	73,6
-05	84	82,32	77,7	76,6
-06	87	85,32	80,7	79,6
-07	90	88,32	83,7	82,6
-08	93	91,32	86,7	85,6
-09	96	94,32	89,7	88,6
-10	99	97,32	92,7	91,6

1.* Размеры для справок.

2. Троллеи жестко закрепить на кронштейне посередине каждой секции.

3. Место подвода питания определяется по проекту.

Инв.№подл. | Подпись и дата | Взам.инв.№

Нач.отд	Тюрин		
Н.контр.	Тычинин		
ГИП	Тычинин		
Рук.гр.	Курган		

5.407-99.1.120МЧ

Тролдейный токоподвод для тележек грузоподъемностью 100и125т (управление с тележки). Монтажный чертеж

Стадия	Лист	Листов
Р	1	2

УГППКИ ТЯЖПРОМЭЛЕКТРОПРОЕКТ ХАРЬКОВ

Марка, поз.	Обозначение	Наименование	Кол. на исполнение 5.407-99.1.120МЧ											Масса ед, кг	Примечание
			–	01	02	03	04	05	06	07	08	09	10		
		Изделия заводов ГЭМ и УГЭМ													
1		Компенсатор У1008У2													
		ТУ36-653-82	3	3	3	3	3	3	3	3	3	3	3		
2		Дюбель-гвоздь ДГПШ-													
		3,7×30 ТУ14-4.1231-83	192	201	210	219	228	237	246	255	264	273	282		
		Конструкции													
3	5.407-99.1.200	Кронштейн	21	22	23	24	25	26	27	28	29	30	31		
4	5.407-99.1.220	Кронштейн	1	1	1	1	1	1	1	1	1	1	1		
5	5.407-99.1.240-01	Линейка	2	2	2	2	2	2	2	2	2	2	2		
		Детали													
6	5.407-99.1.310	Уголок	30	30	33	33	36	36	39	39	42	42	45		
7	5.407-99.1.320	Козырек	64	67	70	73	76	79	82	85	88	91	94		
8		Угольник,													
		уголок 40×40×4-В ГОСТ 8509-85 / ВСт3кп2 ГОСТ 535-79													
		ℓ=90	48	50	52	54	56	58	60	62	64	66	68		
9		Стержень,													
		круг 8-В ГОСТ 2590-71 / ВСт3кп2 ГОСТ 535-79													
		ℓ=150	63	66	69	72	75	78	81	84	87	90	93		
		Материалы													
10		Уголок 40×40×4-В ГОСТ 8509-86 / ВСт3кп2 ГОСТ 535-79	188,1	197,1	206,1	215,1	224,1	233,1	242,1	251,1	260,1	269,1	278,1		м

Инв. № подл. | Подпись и дата | Взам. инв. №

Разрез 2-2

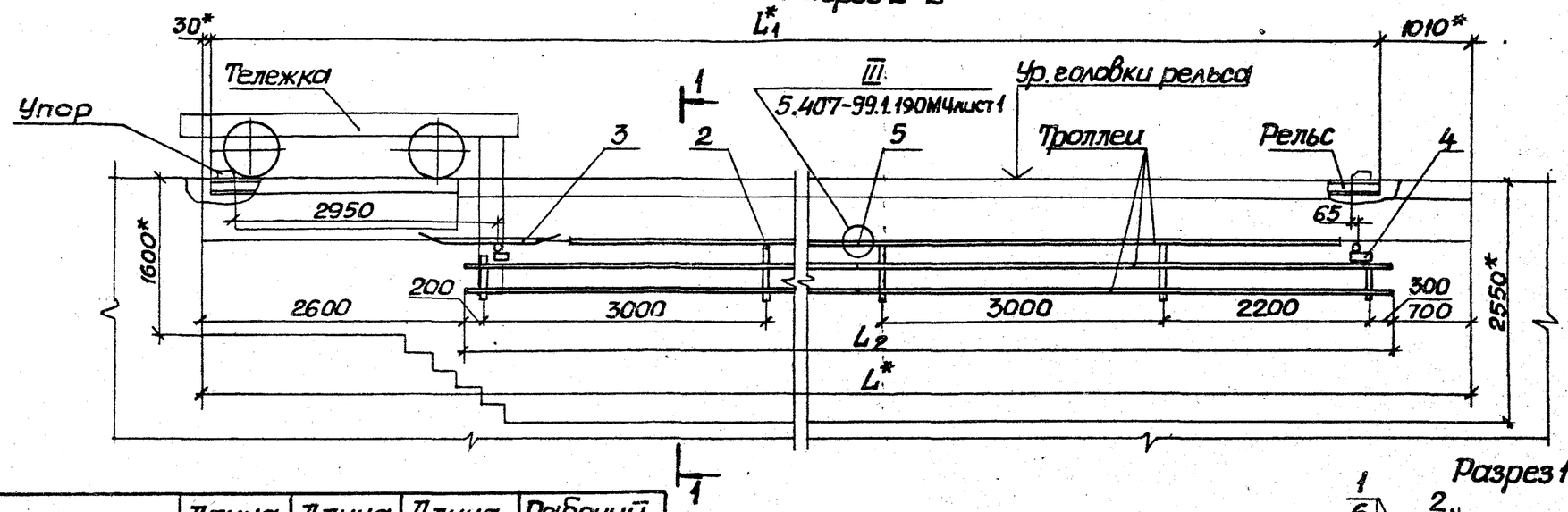

Разрез 1-1

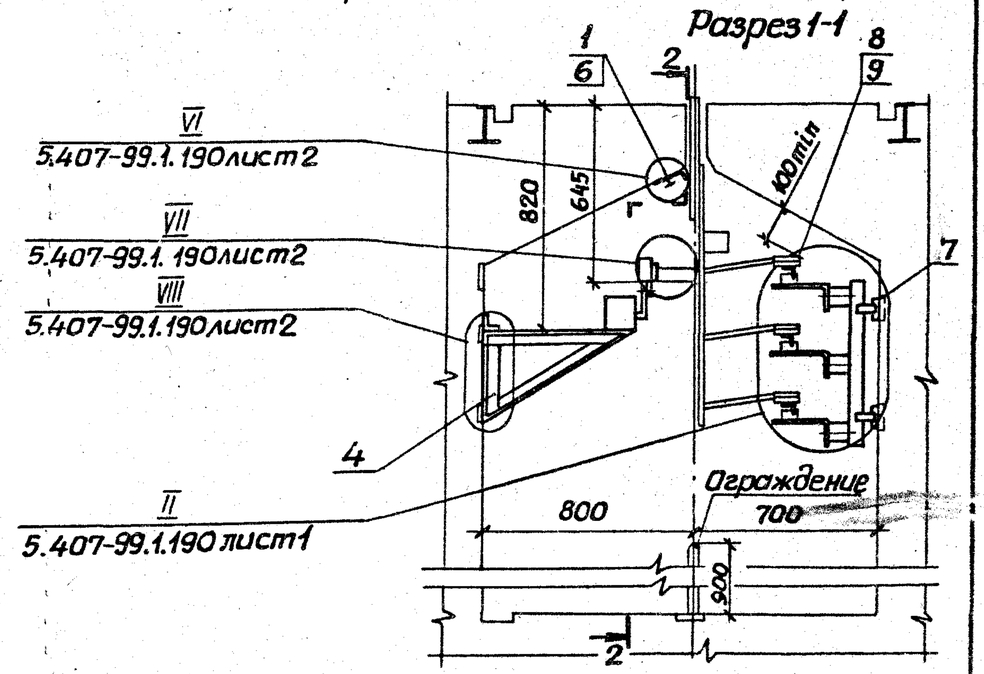

Обозначение	Длина тоннеля L, м	Длина рельса L_1, м	Длина троллея L_2, м	Рабочий ход тележки, м
5.407-99.1.130М4	12	10,96	8,7	8,2
-01	15	13,96	11,7	11,2
-02	18	16,96	14,7	14,2
-03	21	19,96	17,7	17,2
-04	24	22,96	80,7	20,2
-05	27	25,96	23,7	23,2
-06	30	28,96	26,7	26,2
-07	33	31,96	29,7	29,2

1* Размеры для справок.

2. Троллеи, посередине их длины должны быть жестко закреплены на кронштейне.

3. Место подвода питания определяется по проекту.

Инв.№ подл. | Подпись и дата | Взамин.инв.№

Нач.отд.	Тюрин		
Н.контр.	Тычинин		
ГИП	Тычинин		8.88
Рук.гр.	Курган		

5.407-99.1.130М4

Троллейный токоподвод для тележки грузоподъемностью 5т (дистанционное управление). Монтажный чертеж

Стадия	Лист	Листов
Р	1	2

УГППКИ ТЯЖПРОМЭЛЕКТРОПРОЕКТ ХАРЬКОВ

Марка, поз.	Обозначение	Наименование	Кол. на исполн. 5.407-99.1.130 М4									Масса ед, кг	Примечание
			–	01	02	03	04	05	06	07			
		Изделия заводов ТЭМ и ТЭМ											
1		Дюбель-гвоздь											
		ДГПШ-3,7×30											
		ТУ 14-4.1231-83	27	36	45	54	63	72	81	90			
		Конструкции											
2	5.407-99.1.200	Кронштейн	4	5	6	7	8	9	10	11			
3	5.407-99.1.250	Линейка	1	1	1	1	1	1	1	1			
4	5.407-99.1.260	Отключающее											
		устройство	2	2	2	2	2	2	2	2			
		Детали											
5	5.407-99.1.310	Уголок	3	3	6	6	9	9	12	12			
6	5.407-99.1.320	Козырек	9	12	15	18	21	24	27	30			
7		Угольник,											
		уголок $\frac{40\times40\times4\text{-В ГОСТ 8509-86}}{\text{ВСт3Кп2 ГОСТ 535-79}}$											
		ℓ=90	8	10	12	14	16	18	20	22			
8		Стержень,											
		круг $\frac{8\text{-В ГОСТ 2590-71}}{\text{ВСт3Кп2 ГОСТ 535-79}}$											
		ℓ=150	9	12	15	18	21	24	27	30			
		Материалы											
9		уголок $\frac{40\times40\times4\text{-В ГОСТ 8509-86}}{\text{ВСт3Кп2 ГОСТ 535-79}}$	26,1	35,1	44,1	53,1	62,1	71,1	80,1	89,1			м

Инв. № подл. | Подпись и дата | Взам. инв. №

Копировал Лаф 23397-02 30 Формат А3

Разрез 2-2

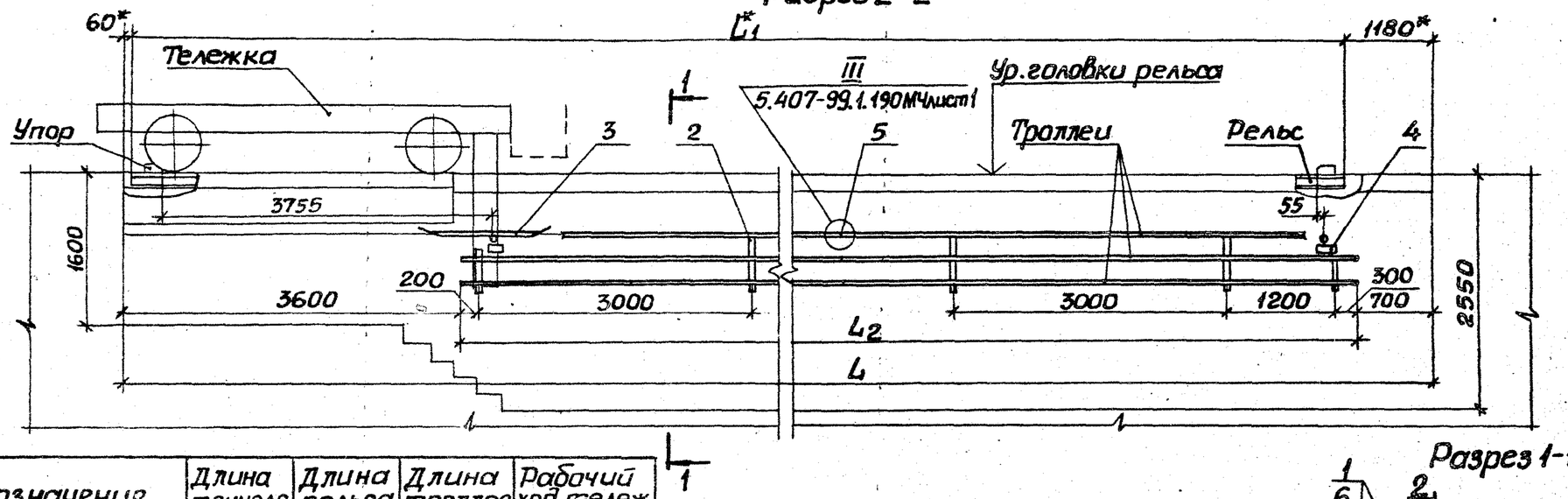

Обозначение	Длина тоннеля L_1, м	Длина рельса L_1, м	Длина троллея L_2, м	Рабочий ход тележки, м
5.407-99.1.140МЧ	12	10,76	7,7	7,2
-01	15	13,76	10,7	10,2
-02	18	16,76	13,7	13,2
-03	21	19,76	16,7	16,2
-04	24	22,76	19,7	19,2
-05	27	25,76	22,7	22,2
-06	30	28,76	25,7	25,2
-07	33	31,76	28,7	28,2

1* Размеры для справок.

2. Троллеи, посередине их длины, должны быть жестко закреплены на кронштейне.

3. Место подвода питания определяется по проекту.

Разрез 1-1

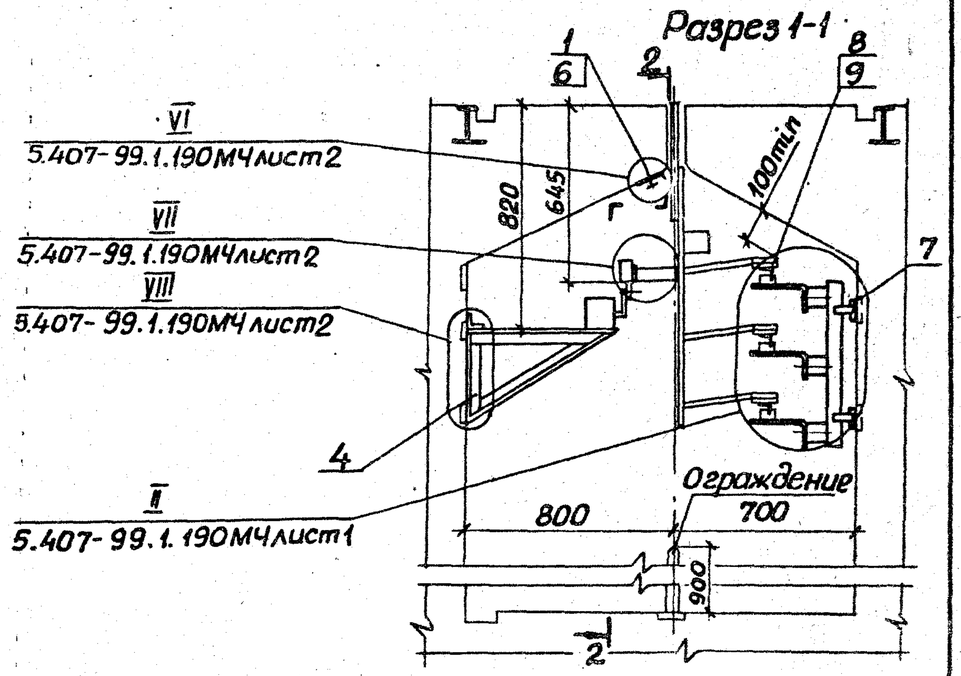

Нач.отд.	Тюрин			
Н.контр.	Тычинин			
ГИП	Тычинин			
Рук.гр.	Курган			

5.407-99.1.140МЧ

Троллейный токоподвод для тележек грузоподъемностью 10 и 20 т (дистанционное управление). Монтажный чертеж

Стадия	Лист	Листов
Р	1	2

УГППКИ ТЯЖПРОМЭЛЕКТРОПРОЕКТ ХАРЬКОВ

Инв.N подл. | Подпись и дата | Взам.инв.N

23397-02 31 Копировал Лаф Формат А3

Марка, поз.	Обозначение	Наименование	Кол. на исполн. 5.407-99.1.140МЧ –	01	02	03	04	05	06	07		Масса ед., кг	Примечание
		Изделия заводов ГЭМиУГЭМ											
1		Дюбель-гвоздь											
		ДГПШ-3,7х30											
		ТУ14-4.1231-83	27	36	45	54	63	72	81	90			
		Конструкции											
2	5.407-99.1.200	Кронштейн	4	5	6	7	8	9	10	11			
3	5.407-99.1.250	Линейка	1	1	1	1	1	1	1	1			
4	5.407-99.1.260	Отключающее											
		устройство	2	2	2	2	2	2	2	2			
		Детали											
5	5.407-99.1.310	Уголок	3	3	6	6	9	9	12	12			
6	5.407-99.1.320	Козырек	9	12	15	18	21	24	27	30			
7		Угольник,											
		Уголок $\frac{40\times40\times4\ В\ ГОСТ\ 8509-86}{ВСт3кп2\ ГОСТ\ 535-79}$											
		$\ell=90$	8	10	12	14	16	18	20	22			
8		Стержень,											
		круг $\frac{8-В\ ГОСТ\ 2590-71}{ВСт3кп2\ ГОСТ\ 535-79}$											
		$\ell=150$	9	12	15	18	21	24	27	30			
		Материалы											
9		Уголок $\frac{40\times40\times4\ В\ ГОСТ\ 8509-86}{ВСт3Кп2\ ГОСТ\ 535-79}$	23,1	32,1	41,1	50,1	59,1	68,1	77,1	86,1			М

Инв. № подл. | Подпись и дата | Взам. инв. №

Копировал Лаф 23397-02 32 Формат А3

Разрез 2-2

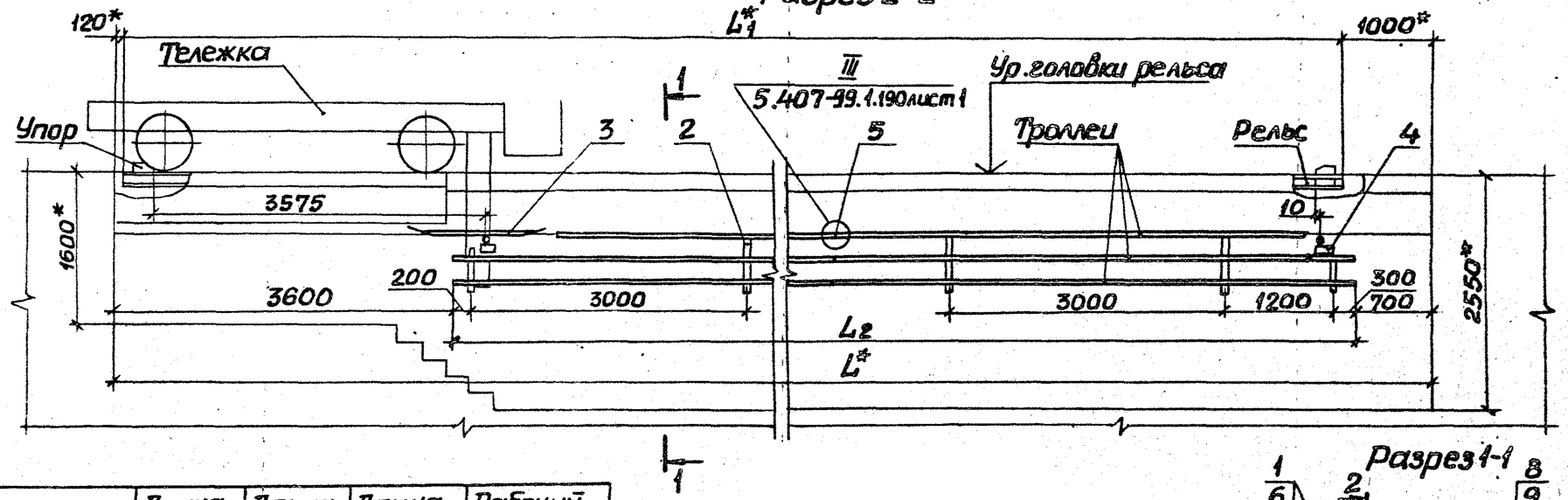

Разрез 1-1

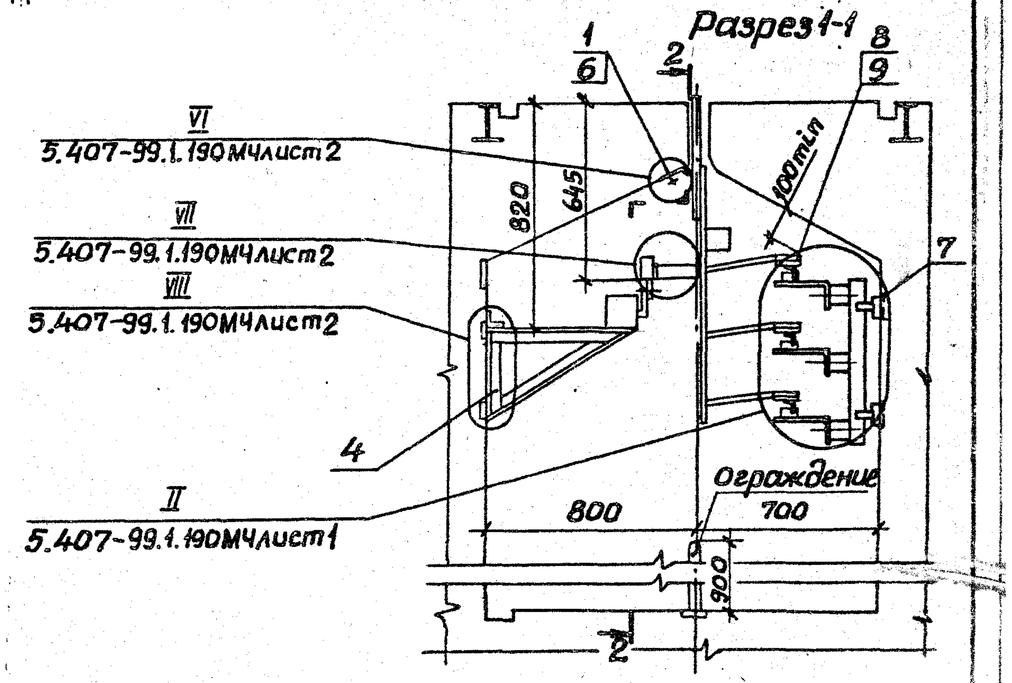

Обозначение	Длина тоннеля L, м	Длина рельса L_1, м	Длина троллея L_2, м	Рабочий ход тележки, м
5.407-99.1.150МЧ	12	10,88	7,7	7,2
-01	15	13,88	10,7	10,2
-02	18	16,88	13,7	13,2
-03	21	19,88	16,7	16,2
-04	24	22,88	19,7	19,2
-05	27	25,88	22,7	22,2
-06	30	28,88	25,7	25,2
-07	33	31,88	28,7	28,2

1* Размеры для справок.

2. Троллеи, посередине их длины, должны быть жестко закреплены на кронштейне.

3. Место подвода питания определяется по проекту.

Инв.N подл. | Подпись и дата | Взамин.инв.N

Нач.отд.	Тюрин		
Н.контр.	Тычинин		
ГИП	Тычинин		08.88г
Рук.гр.	Курган		

5.407-99.1.150МЧ

Троллейный токоподвод для тележки грузоподъемностью 32 т (дистанционное управление). Монтажный чертеж

Стадия	Лист	Листов
Р	1	2

УГППКИ ТЯЖПРОМЭЛЕКТРОПРОЕКТ ХАРЬКОВ

Копировал Лазг Формат А3

Марка, поз.	Обозначение	Наименование	Кол. на исполн. 5.407-99.1.150МЧ –	01	02	03	04	05	06	07		Масса ед., кг	Примечание
		Изделия заводов ГЭМиУГЭМ											
1		Дюбель-гвоздь											
		ДГПШ-3,7×30											
		ТУ14-4.1231-83	27	36	45	54	63	72	81	90			
		Конструкции											
2	5.407-99.1.200	Кронштейн	4	5	6	7	8	9	10	11			
3	5.407-99.1.250	Линейка	1	1	1	1	1	1	1	1			
4	5.407-99.1.260	Отключающее											
		устройство	2	2	2	2	2	2	2	2			
		Детали											
5	5.407-99.1.310	Уголок	3	3	6	6	9	9	12	12			
6	5.407-99.1.320	Козырек	9	12	15	18	21	24	27	30			
7		Угольник											
		Уголок $\frac{40\times40\times4\text{-В ГОСТ8509-86}}{\text{ВСт3Кп2 ГОСТ535-79}}$											
		ℓ=90	8	10	12	14	16	18	20	22			
8		Стержень											
		Круг $\frac{\text{В-В ГОСТ2590-71}}{\text{ВСт3Кп2 ГОСТ535-79}}$											
		ℓ=150	9	12	15	18	21	24	27	30			
		Материалы											
9		Уголок $\frac{40\times40\times4\text{-В ГОСТ2509-86}}{\text{ВСт3Кп2 ГОСТ535-79}}$	23,1	32,1	41,1	50,1	59,1	68,1	77,1	86,1			М

Инв.№ подл. | Подпись и дата | Взам. инв.№

Копировал Лефр. 23397-02 34 Формат А3

Разрез 2-2

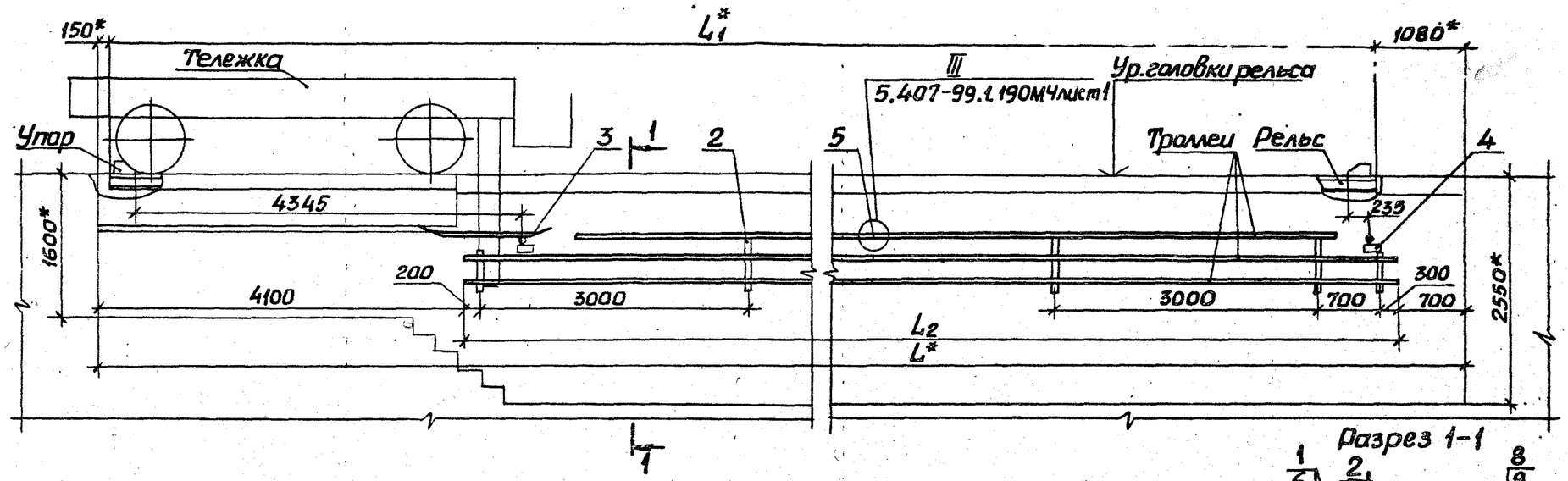

Разрез 1-1

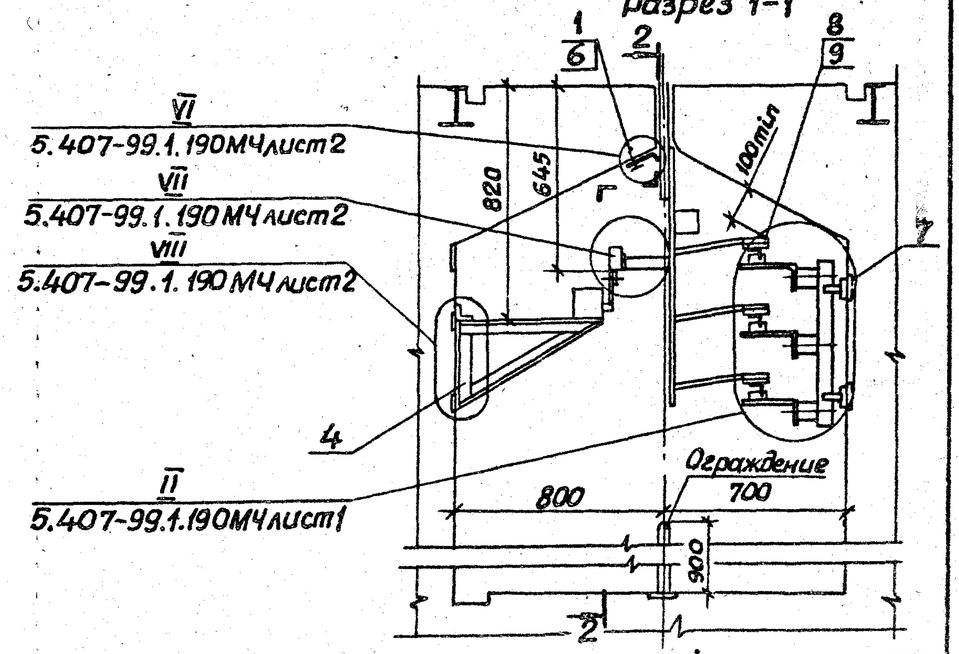

Обозначение	Длина тоннеля L, м	Длина рельса L_1, м	Длина троллея L_2, м	Рабочий ход тележки, м
5.407-99.1.160МЧ	12	10,77	7,2	6,7
-01	15	13,77	10,2	9,7
-02	18	16,77	13,2	12,7
-03	21	19,77	16,2	15,7
-04	24	22,77	19,2	18,7
-05	27	25,77	22,2	21,7
-06	30	28,77	25,2	24,7
-07	33	31,77	28,2	27,7

1.* Размеры для справок.

2. Троллеи посередины их длины, должны быть жестко закреплены на кронштейне.

3. Место подвода питания определяется по проекту.

Инв.№ подл. | Подпись и дата | Взам.инв.№

Нач.отд	Тюрин			5.407-99.1.160МЧ
Н.контр.	Тычинин			Троллейный токоподвод для тележек грузоподъемностью 50 и 63т (дистанционное управление). Монтажный чертеж
ГИП	Тычинин			Стадия: Р; Лист: 1; Листов: 2
Рук.гр.	Курган			УГППКИ ТЯЖПРОМЭЛЕКТРОПРОЕКТ ХАРЬКОВ

Марка, поз.	Обозначение	Наименование	Кол. на исполн. 5.407-99.1.160МЧ —	01	02	03	04	05	06	07		Масса ед., кг	Примечание
		Изделия заводов ТЭМиЧТЭМ											
1		Дюбель-гвоздь											
		ДГПШ-3,7×30											
		ТУ14-4.1231-83	24	33	42	51	60	69	78	87			
		Конструкции											
2	5.407-99.1.200	Кронштейн	4	5	6	7	8	9	10	11			
3	5.407-99.1.250	Линейка	1	1	1	1	1	1	1	1			
4	5.407-99.1.260	Отключающее											
		устройство	2	2	2	2	2	2	2	2			
		Детали											
5	5.407-99.1.310	Уголок	3	3	6	6	9	9	12	12			
6	5.407-99.1.320	Козырек	8	11	14	17	20	23	26	29			
7		Угольник											
		Уголок $\frac{40\times40\times4\text{-}В\ ГОСТ8509\text{-}86}{ВСт3Кп2\ ГОСТ535\text{-}79}$											
		$\ell=90$	8	10	12	14	16	18	20	22			
8		Стержень											
		Круг $\frac{8\text{-}В\ ГОСТ2590\text{-}71}{ВСт3Кп2\ ГОСТ535\text{-}79}$											
		$\ell=150$	9	12	15	18	21	24	27	30			
		Материалы											
9		Уголок $\frac{40\times40\times4\text{-}В\ ГОСТ8509\text{-}86}{ВСт3кп2\ ГОСТ535\text{-}79}$	21,6	30,6	39,6	48,6	57,6	66,6	75,6	84,6			М

Инв. N подл. | Подпись и дата | Взам. инв. N

Разрез 2-2

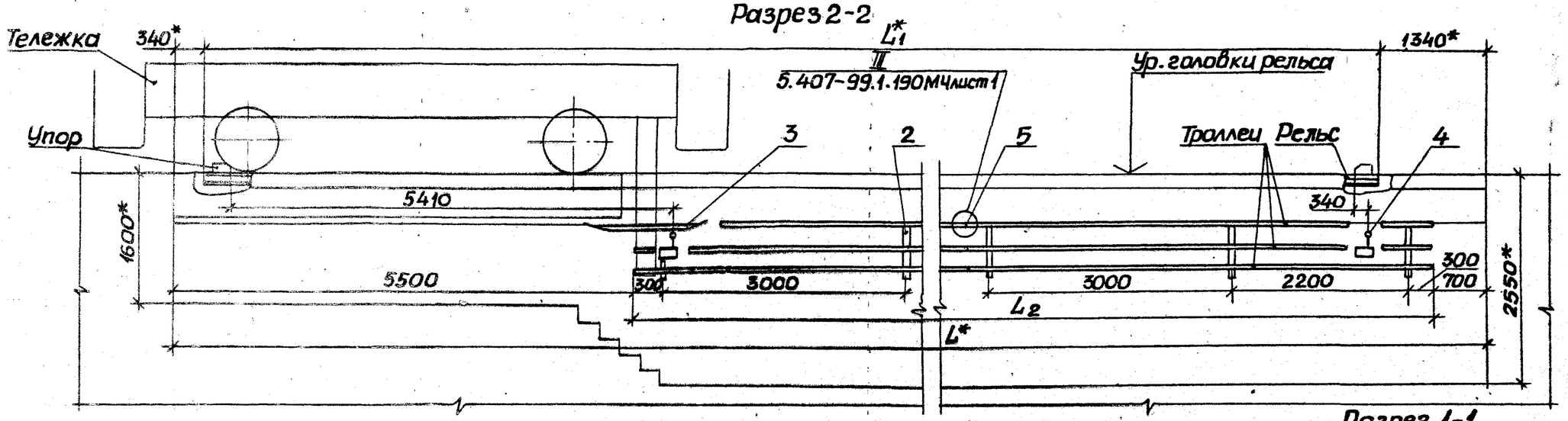

Обозначение	Длина тоннеля L_1, м	Длина рельса L_1, м	Длина троллея L_2, м	Рабочий ход тележки, м
5.407-99.1.170МЧ	15	13,32	8,8	8,4
-01	18	16,32	11,8	11,4
-02	21	19,32	14,8	14,4
-03	24	22,32	17,8	17,4
-04	27	25,32	20,8	20,4
-05	30	28,32	23,8	23,4
-06	33	31,32	26,8	26,4

Разрез 1-1

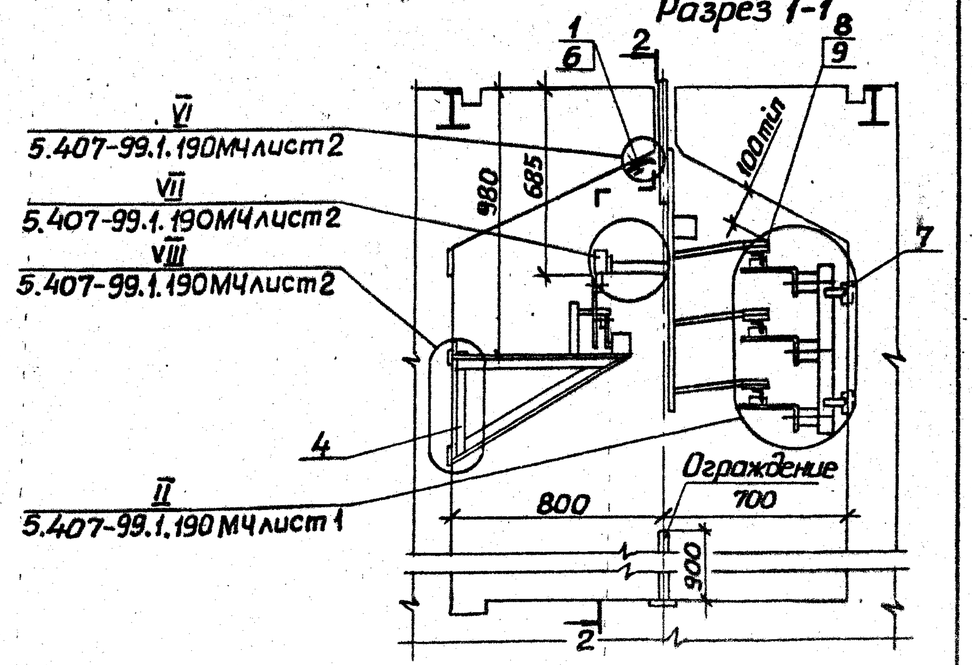

1* Размеры для справок.

2. Троллеи, посередине их длины, должны быть жестко закреплены на кронштейне.

Место подвода питания определяется по проекту.

Нач.отд	Тюрин		
Н.контр.	Тычинин		
ГИП	Тычинин		18.86г.
Рук.гр.	Курган		

5.407-99.1.170МЧ

Троллейный токоподвод для тележки грузоподъемностью 80т (дистанционное управление). Монтажный чертеж

Стадия	Лист	Листов
Р	1	2

УГППКИ ТЯЖПРОМЭЛЕКТРОПРОЕКТ ХАРЬКОВ

Инв.№ подл. | Подпись и дата | Взам.инв.№

23397-02 37 Кг

Марка, поз.	Обозначение	Наименование	Кол. на исполн. 5.407-99.1.170МЧ –	01	02	03	04	05	06			Масса ед, кг	Примечание
		Изделия заводов ГЭМиУГЭМ											
1		Дюбель-гвоздь											
		ДГПШ-3,7×30											
		ТУ14-4.1231-83	30	39	48	57	66	75	84				
		Конструкции											
2	5.407-99.1.200	Кронштейн	4	5	6	7	8	9	10				
3	5.407-99.1.250	Линейка	1	1	1	1	1	1	1				
4	5.407-99.1.280	Отключающее											
		устройство	2	2	2	2	2	2	2				
		Детали											
5	5.407-99.1.310	Уголок	3	3	6	6	9	9	12				
6	5.407-99.1.320	Козырек	10	13	16	19	22	25	28				
7		Угольник,											
		уголок 40×40×4-В ГОСТ 8509-86 / ВСт3кп2 ГОСТ 535-79											
		ℓ=90	8	10	12	14	16	18	20				
8		Стержень,											
		круг 8-В ГОСТ 2590-71 / ВСт3кп2 ГОСТ 535-79											
		ℓ=150	9	12	15	18	21	24	27				
		Материалы											
9		Уголок 40×40×4-В ГОСТ 8509-86 / ВСт3Кп2 ГОСТ 535-79	26,4	35,4	44,4	53,4	62,4	71,4	80,4				М

Инв. N подл. | Подпись и дата | Взам. инв. N

Разрез 2-2

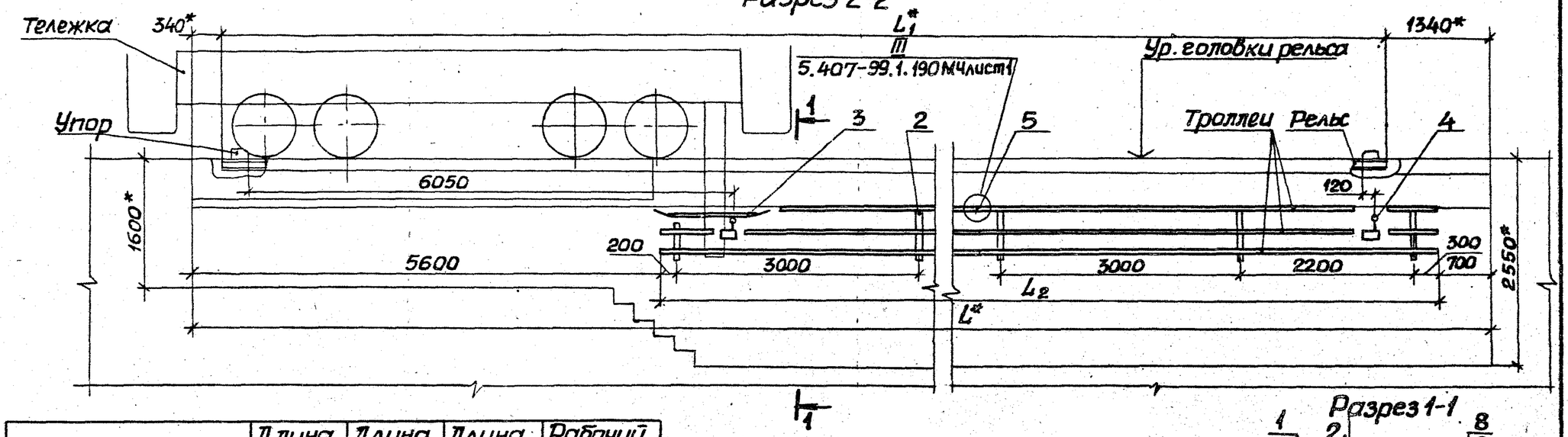

Разрез 1-1

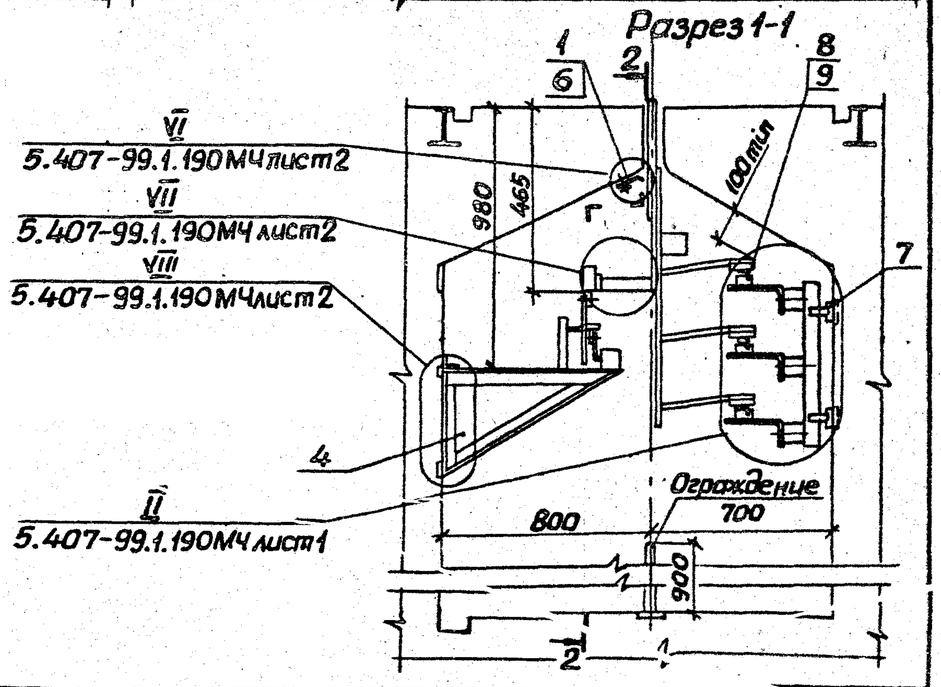

Обозначение	Длина тоннеля L, м	Длина рельса L_1, м	Длина троллея L_2, м	Рабочий ход тележки, м
5.407-99.1.180МЧ	15	13,32	8,7	7,6
-01	18	16,32	11,7	10,6
-02	21	19,32	14,7	13,6
-03	24	22,32	17,7	16,6
-04	27	25,32	20,7	19,6
-05	30	28,32	23,7	22,6
-06	33	31,32	26,7	25,6

1.* Размеры для справок.

2. Троллеи, посередине их длины, должны быть жестко закреплены на кронштейне.

3. Место подвода питания определяется по проекту.

Инв. N подл. | Подпись и дата | Взам. инв. N

Нач. отд.	Тюрин		
Н. контр.	Тычинин		
ГИП	Тычинин		
Рук. гр.	Курган		

5.407-99.1.180МЧ

Троллейный токоподвод для тележек грузоподъемностью 100 и 125 т (дистанционное управление). Монтажный чертеж

Стадия	Лист	Листов
Р	1	2

УГППКИ ТЯЖПРОМЭЛЕКТРОПРОЕКТ ХАРЬКОВ

Марка поз.	Обозначение	Наименование	Кол. на исполн. 5.407-99.1.180МЧ									Масса ед., кг	Примечание
			–	01	02	03	04	05	06				
		Изделия заводов ГЭМИ и УГЭМ											
1		Дюбель-гвоздь											
		ДГПШ-3,7×30											
		ТУ14-4-1231-83	30	39	48	57	66	75	84				
		Конструкции											
2	5.407-99.1.200	Кронштейн	4	5	6	7	8	9	10				
3	5.407-99.1.250	Линейка	1	1	1	1	1	1	1				
4	5.407-99.1.280	Отключающее											
		устройства	2	2	2	2	2	2	2				
		Детали											
5	5.407-99.1.310	Уголок	3	3	6	6	9	9	12				
6	5.407-99.1.320	Козырек	10	13	16	19	22	25	28				
7		Угольник,											
		Уголок $\frac{40\times40\times4\text{-В ГОСТ 8509-86}}{\text{ВСт3Кп2 ГОСТ 535-79}}$											
		ℓ=90	8	10	12	14	16	18	20				
8		Стержень,											
		Круг $\frac{8\text{-В ГОСТ 2590-71}}{\text{ВСт3Кп2 ГОСТ 535-79}}$											
		ℓ=150	9	12	15	18	21	24	27				
		Материалы											
9		Уголок $\frac{40\times40\times4\text{-В ГОСТ 8509-86}}{\text{ВСт3Кп2 ГОСТ 535-79}}$	26,1	35,1	44,1	53,1	62,1	71,1	80,1				М

Инв. № подл. | Подпись и дата | Взам. инв. №

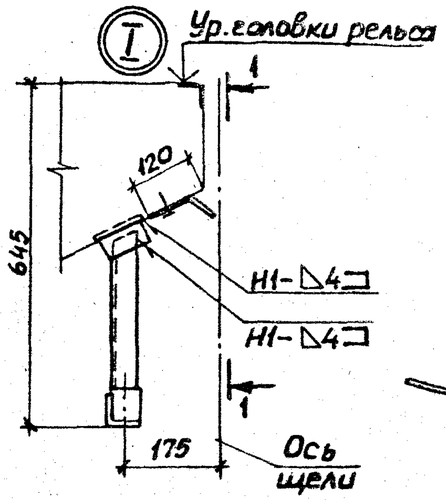

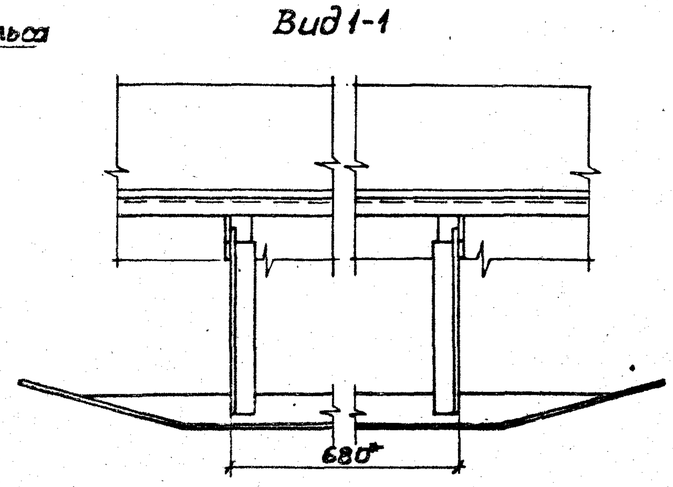

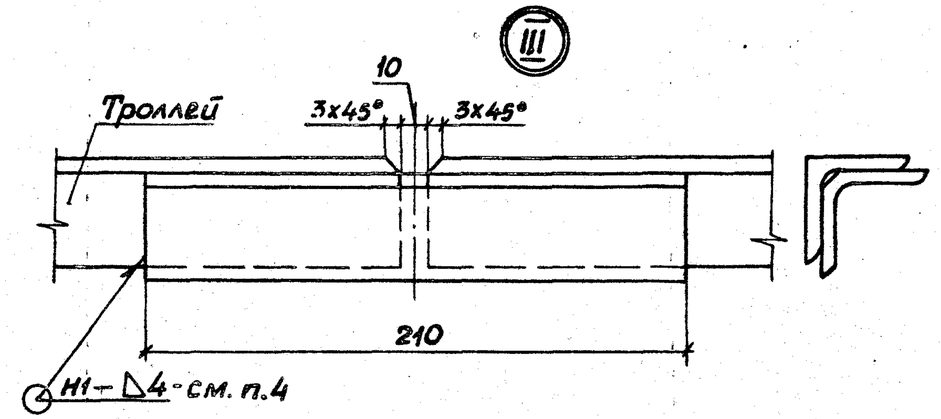

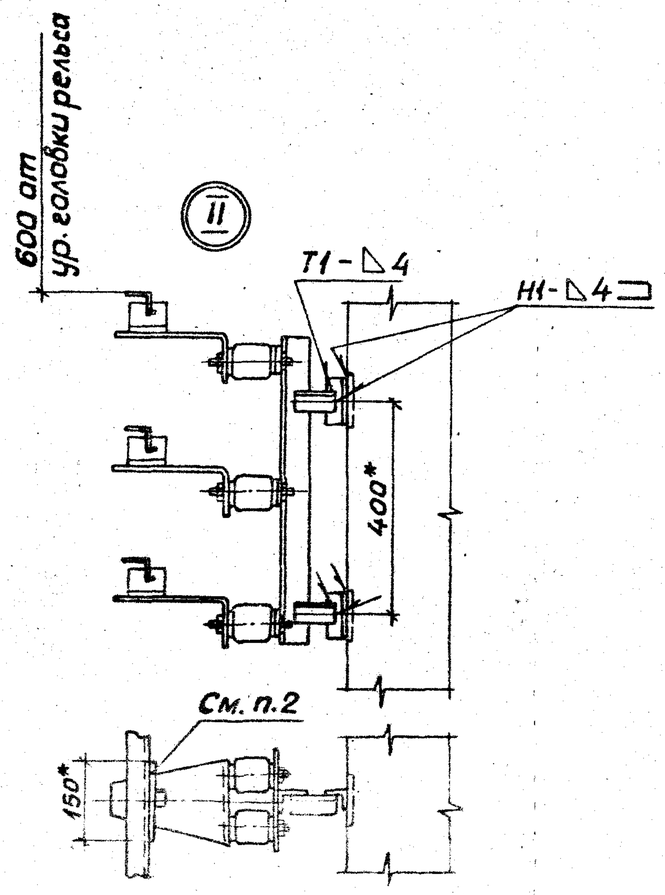

1.* Размеры для справок.

2. После приварки кронштейнов к закладным деталям и укладки троллеев в пазы троллеедержателей отрезки круглой стали привариваются к троллеям, предохраняя их от выпадания из пазов и сохраняя возможность свободного продольного перемещения троллеев при их линейном удлинении.

3. Сварку выполнить по ГОСТ 5264-80.

4. Выступание сварки над рабочей поверхностью троллея не допускается.

				5.407-99.1.190МЧ		
Нач.отд.	Тюрин			Узлы крепления конструкций в тоннеле. Монтажный чертеж	Стадия	Лист	Листов
Н.контр.	Тычинин				Р	1	2
ГИП	Тычинин				УГППКИ ТЯЖПРОМЭЛЕКТРОПРОЕКТ ХАРЬКОВ		
Рук.гр.	Курган						

Инв.N подл. | Подпись и дата | Взам.инв.N

23397-02 41 Изготовлен 1990 Формат А3

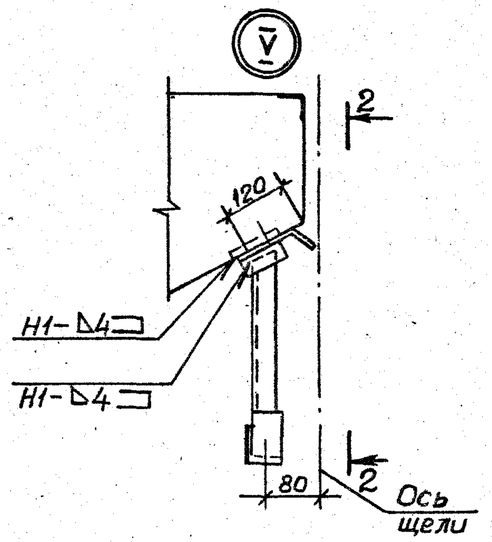

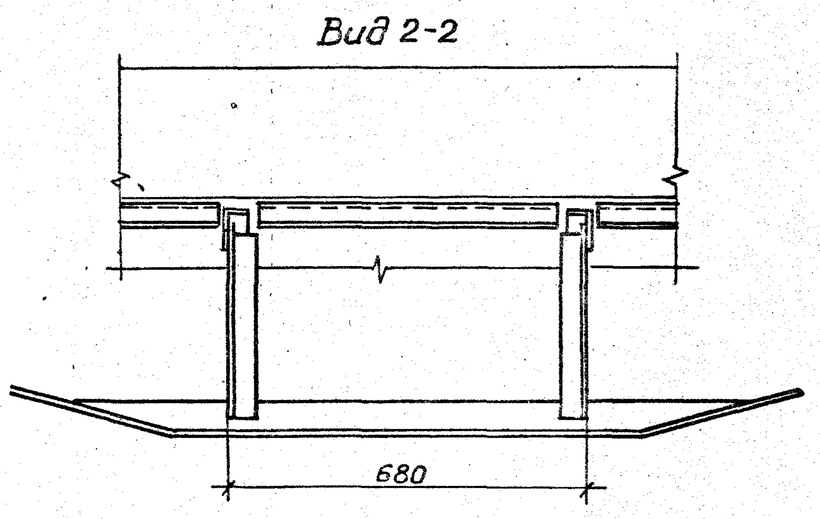

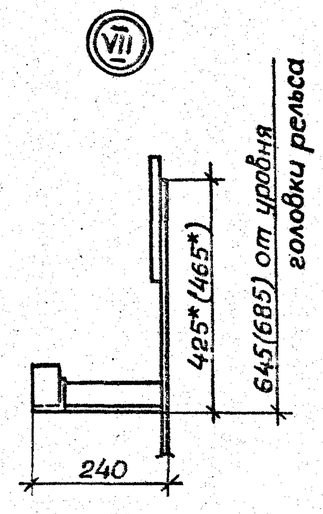

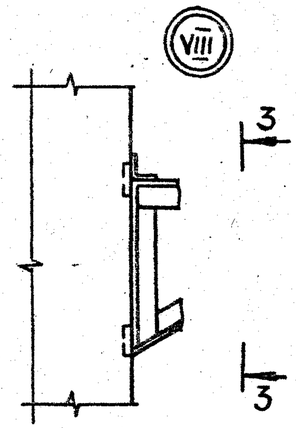

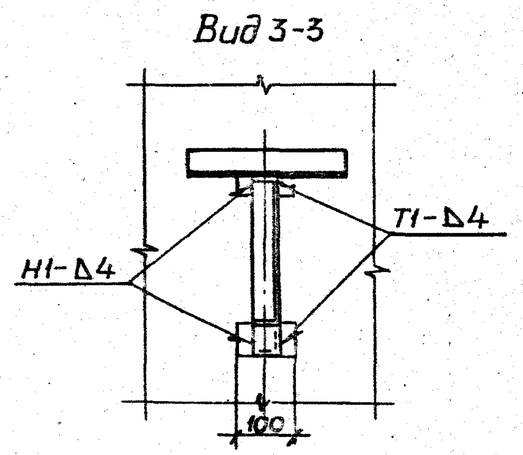

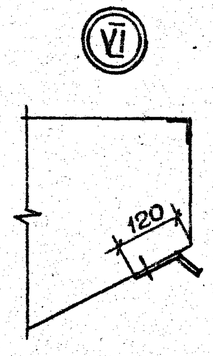

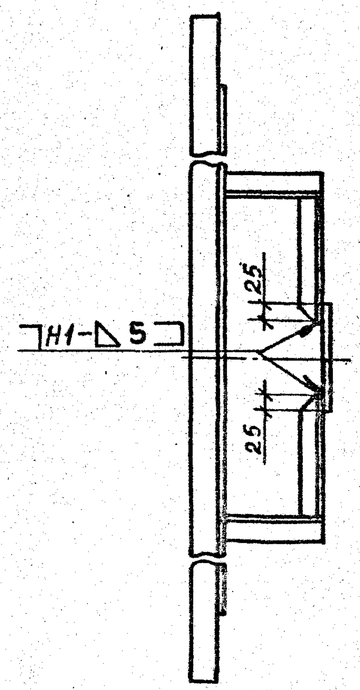

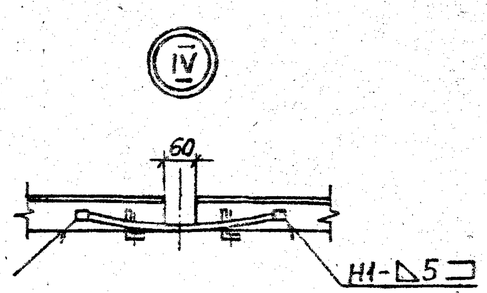

5.407-99.1.190МЧ

Лист 2

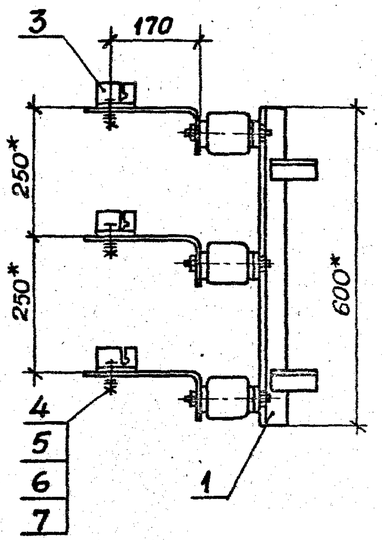

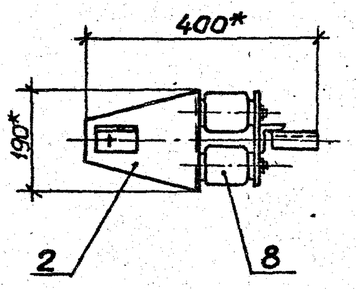

Формат	Зона	Поз.	Обозначение	Наименование	Кол.	Примечание
				Сборочные единицы		
А3		1	5.407-99.1.210	Стойка	1	
				Детали		
А4		2	5.407-99.1.201	Скоба	3	
А4		3	5.407-99.1.202	Угольник	3	
				Стандартные изделия		
		4		Болт М10×25 ГОСТ 7798-70	3	
		5		Гайка М10 ГОСТ 5915-70	3	
		6		Шайба 10 ГОСТ 11371-78	3	
		7		Шайба 10 ГОСТ 6402-70	3	
				Прочие изделия		
		8		Армированный изолятор		
				К 711У2 ТУ36-107-80	6	

*Размеры для справок

Инв.N подл. | Подпись и дата | Взам. инв.N

Нач.отд.	Тюрин		
Н.контр.	Тычинин		
ГИП	Тычинин		
Рук.гр.	Курган		

5.407-99.1.200

Кронштейн

Стадия	Масса	Масштаб
Р	13,5	1:10
Лист	Листов 1	

УГППКИ ТЯЖПРОМЭЛЕКТРОПРОЕКТ ХАРЬКОВ

23397-02 43 копировал Лаз — Формат А3

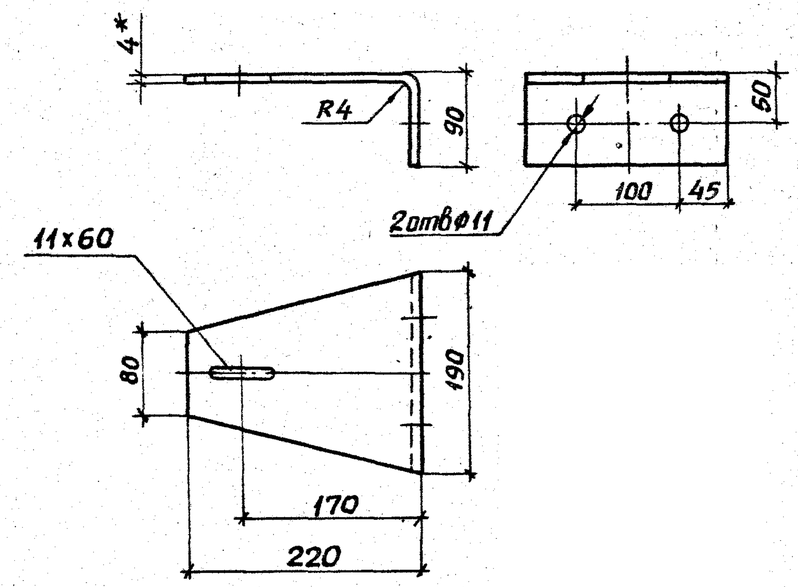

1* Размер для справок.
2. Развернутая длина 302 мм.
3. Покрытие: эмаль ПФ-115, серая, ГОСТ6465-76, IV, У2.

				5.407-99.1.201		
				Скоба	Стадия: Р	Масса: 1,4 / Масштаб: 1:5
Нач.отд.	Тюрин				Лист	Листов 1
Н.контр.	Тычинин			Лист Б-ПН-4,0 ГОСТ19903-74 / 4-III-ВСт3кп ГОСТ14637-79	УГППКИ ТЯЖПРОМЭЛЕКТРОПРОЕКТ ХАРЬКОВ	
ГИП	Тычинин		03.99г.			
Рук.гр.	Курган					

Инв.№ подл. | Подпись и дата | Взам.инв.№

Копировал Лазг Формат А4

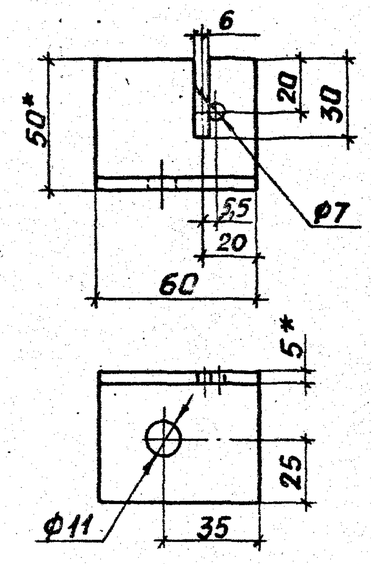

1.* Размеры для справок.
2. Покрытие: эмаль ПФ-115, серая, ГОСТ6465-76, IV, У2.

				5.407-99.1.202		
				Угольник	Стадия: Р	Масса: 0,2 / Масштаб: 1:2
Нач.отд.	Тюрин				Лист	Листов 1
Н.контр.	Тычинин			Уголок 50×50×5-В ГОСТ8509-86 / ВСт3кп2 ГОСТ535-79	УГППКИ ТЯЖПРОМЭЛЕКТРОПРОЕКТ ХАРЬКОВ	
ГИП	Тычинин		03.99г.			
Рчк.гр.	Курган					

Инв.№ подл. | Подпись и дата | Взам.инв.№

23397-02 44 Копировал Лазг Формат А4

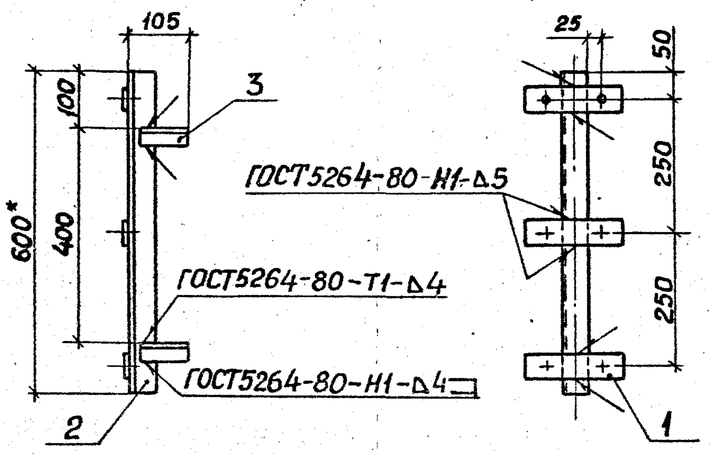

Поз.1

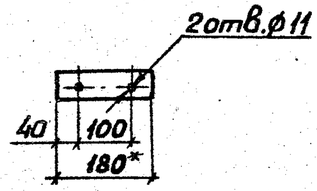

Формат	Зона	Поз.	Обозначение	Наименование	Кол.	Примечание
				Детали		
Б4		1	5.407-99.1.211	Планка		
				Полоса $\frac{5\times50-В-2ГОСТ103-76}{ВСт3кп2ГОСТ535-79}$		
				ℓ = 180	3	1,06кг
Б4		2	5.407-99.1.212	Стойка		
				Уголок $\frac{50\times50\times5-ВГОСТ8509-86}{ВСт3кп2ГОСТ535-79}$		
				ℓ = 600	1	2,26кг
Б4		3	5.407-99.1.213	Угольник		
				Уголок $\frac{40\times40\times4-ВГОСТ8509-86}{ВСт3кп2ГОСТ535-79}$		
				ℓ = 90	2	0,44кг

1* Размеры для справок.

2. Покрытие: эмаль ПФ-115, серая, ГОСТ6465-76, IV, У2.

Инв.№ подл. | Подпись и дата | Взам. инв.№

Нач.отд.	Тюрин		5.407-99.1.210	
Н.контр.	Тычинин		Стойка	Стадия: Р; Масса: 3,76; Масштаб: 1:10
ГИП	Тычинин	28.12		Лист; Листов 1
Рук.гр.	Курган			УГППКИ ТЯЖПРОМЭЛЕКТРОПРОЕКТ ХАРЬКОВ

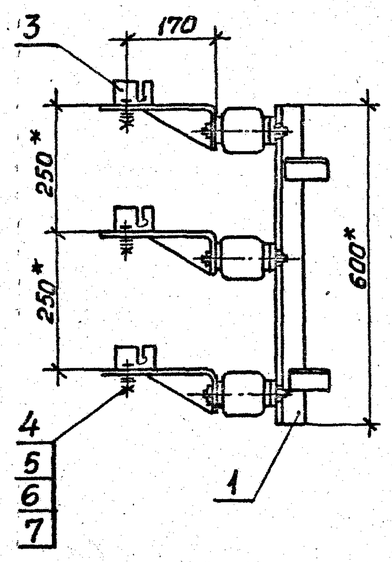

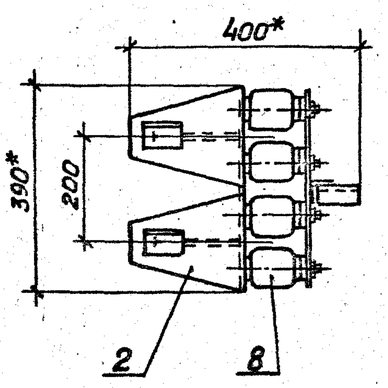

*Размеры для справок

Формат	Зона	Поз.	Обозначение	Наименование	Кол.	Примечание
				Сборочные единицы		
А3		1	5.407-99.1.230	Стойка	1	
А4		2	5.407-99.1.300	Держатель	6	
				Детали		
А4		3	5.407-99.1.202	Угольник	6	
				Стандартные изделия		
		4		Болт М10х25 ГОСТ 7798-70	6	
		5		Гайка М10 ГОСТ 5915-70	6	
		6		Шайба 10 ГОСТ 11371-78	6	
		7		Шайба 10 ГОСТ 6402-70	6	
				Прочие изделия		
		8		Армированный изолятор		
				К7/1У2 ТУ36-107-80	12	

Инв. № подл. | Подпись и дата | Взам. инв. №

Нач.отд.	Тюрин		
Н.контр.	Тычинин		
ГИП	Тычинин		08.88
Рук.гр.	Курган		

5.407-99.1.220

Кронштейн

Стадия	Масса	Масштаб
Р	25,4	1:10
Лист	Листов 1	

УГППКИ ТЯЖПРОМЭЛЕКТРОПРОЕКТ ХАРЬКОВ

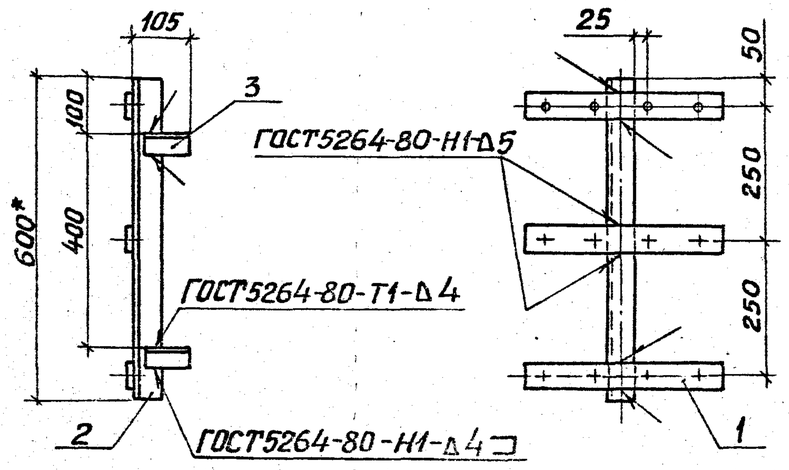

Поз.1

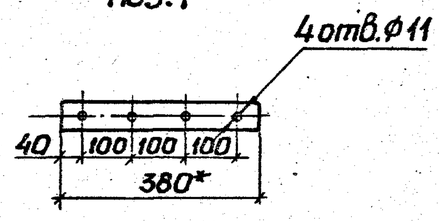

Формат	Зона	Поз.	Обозначение	Наименование	Кол.	Примечание
				Детали		
Б4		1	5.407-99.1.231	Планка		
				Полоса $\frac{5\times50-В-2ГОСТ103-76}{ВСт3кп2ГОСТ535-79}$		
				ℓ=380	3	2,2кг
Б4		2	5.407-99.1.232	Стойка		
				Уголок $\frac{50\times50\times5-ВГОСТ8509-86}{ВСт3Кп2ГОСТ535-79}$		
				ℓ=600	1	2,26кг
Б4		3	5.407-99.1.233	Угольник		
				Уголок $\frac{40\times40\times4-ВГОСТ8509-86}{ВСт3Кп2ГОСТ535-79}$		
				ℓ=90	2	0,44кг

1*Размеры для справок.

2.Покрытие: эмаль ПФ-115, серая, ГОСТ6465-76, IV, У2.

Н.отд.	Тюрин		
Н.контр.	Тычинин		
ГИП	Тычинин		95.32
Рук.гр.	Курган		

5.407-99.1.230

Стойка

Стадия	Масса	Масштаб
Р	4,9	1:10
Лист	Листов 1	

УГППКИ ТЯЖПРОМЭЛЕКТРОПРОЕКТ ХАРЬКОВ

Инв.№подл. | Подпись и дата | Взам.инв.№

Копировал Формат А3

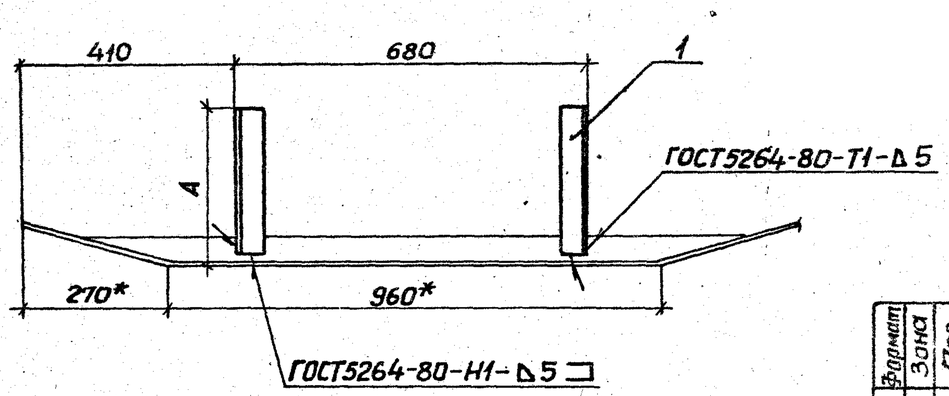

Обозначение	Размер А, мм	Масса кг
5.407-99.1.240	320	10,40
-01	410	11,06

Поставляется комплектно с тележкой

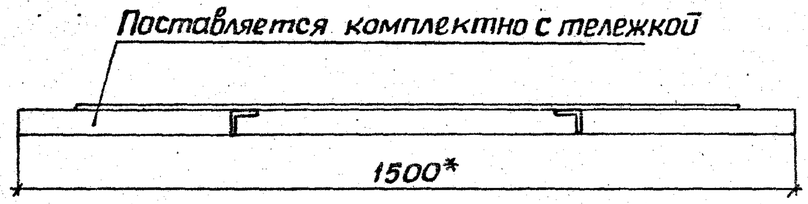

Формат	Зона	Поз.	Обозначение	Наименование	Кол.на —	Кол.на 01		Примечание
				Детали				
				Связь				
				Уголок 50х50х5-В ГОСТ8509-86 / ВСт3Кп2 ГОСТ535-79				
Б4		1	5.407-99.1.241	ℓ = 290	2			2,2 кг
Б4			-01	ℓ = 380		2		2,86 кг

Нач.отд.	Гюдин			
Н.контр.	Тычинин			
ГИП	Тычинин		08.98г	
Рук.гр.	Курган			

5.407-99.1.240

Линейка

Стадия	Масса	Масштаб
Р	См. табл.	1:10
Лист	Листов 1	

БПОКИ ТЯЖПРОМЭЛЕКТРОПРОЕКТ ХАРЬКОВ

23397-02 48

Копировал Лазг

Формат А2

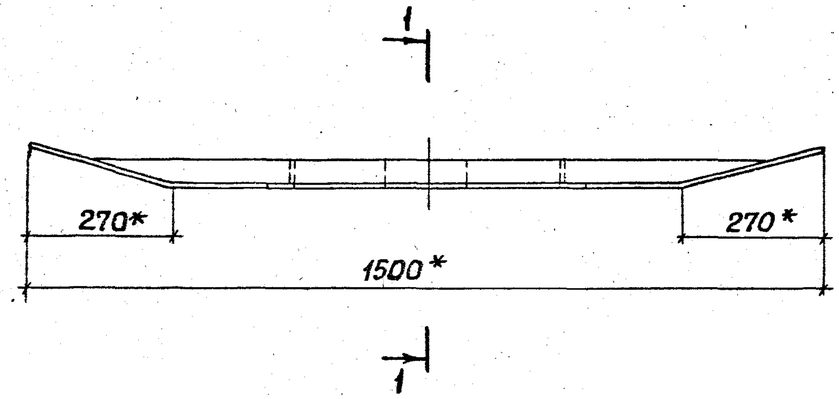

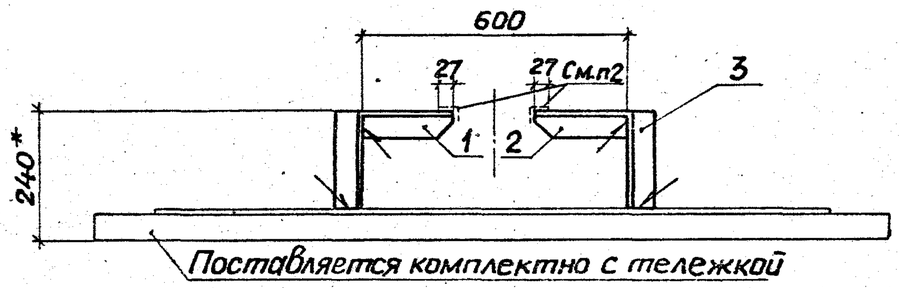

Разрез 1-1

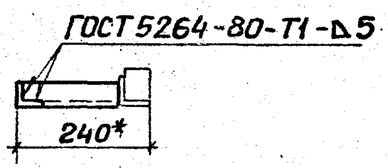

Поз.1

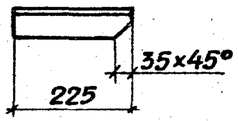

Поз.2

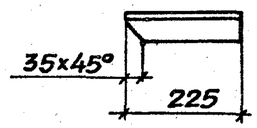

1* Размеры для справок.

2. Покрытие: эмаль ПФ-115, серая, ГОСТ6465-76, IV, У2, за исключением плоскостей деталей поз.1 и поз.2, привариваемых к бугелю.

Формат	Зона	Поз.	Обозначение	Наименование	Кол.	Примечание
				Детали		
				Угольник		
				Уголок 50x50x5-В ГОСТ 8509-86 / ВСт3кп2 ГОСТ 535-79		
Б4		1	5.407-99.1.251	ℓ = 225	1	0,85кг
Б4		2	5.407-99.1.252	ℓ = 225	1	0,85кг
Б4		3	5.407-99.1.253	Полка		
				Уголок 50x50x5-В ГОСТ 8509-86 / ВСт3кп2 ГОСТ 535-79		
				ℓ = 177	2	1,33кг

Нач.отд	Тюрин		
Н.контр.	Тычинин		
ГИП	Тычинин		1992 г.
Рук.гр.	Курган		

5.407-99.1.250

Линейка

Стадия	Масса	Масштаб
Р	11,3	1:10
Лист	Листов 1	

УГППКИ ТЯЖПРОМЭЛЕКТРОПРОЕКТ ХАРЬКОВ

Инв.№ подл. | Подпись и дата | Взам.инв.№

Копировал

Формат А3

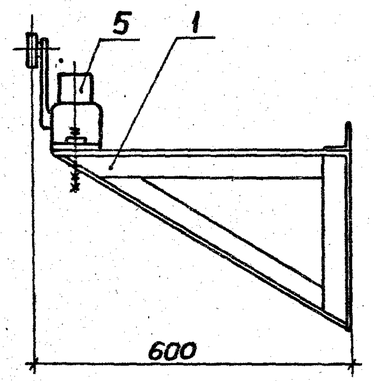

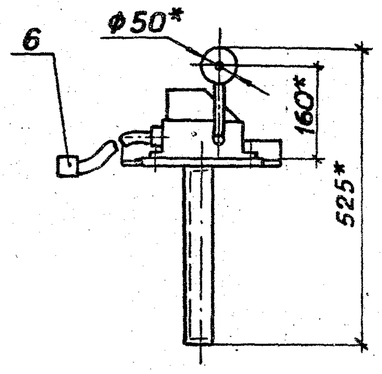

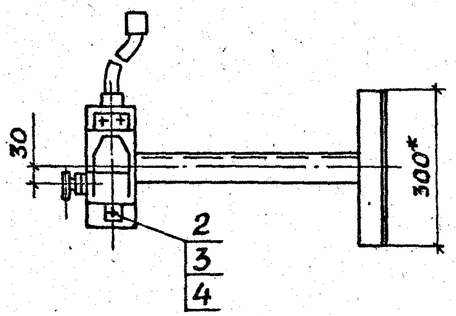

1* Размеры для справок

2. По этому чертежу изготавливается два комплекта с конечным выключателем КУ-701А, при чем для одного из комплектов используется выключатель, поставляемый заводом-изготовителем тележки.

Формат	Зона	Поз.	Обозначение	Наименование	Кол	Примечание
				Сборочные единицы		
А3		1	5.407-99.1.270	Кронштейн	1	
				Стандартные изделия		
		2		Болт М10×45 ГОСТ 7798-70	3	
		3		Гайка М10 ГОСТ 5915-70	6	
		4		Шайба 10 ГОСТ 11371-78	6	
				Прочие изделия		
		5		Выключатель КУ701АУ2		
				ТУ16-526.059-75.	1	См.п.2
		6		Гибкий ввод К1085У3		
				ТУ36-1684-81	1	

Инв.№ подл. | Подпись и дата | Взам.инв.№

Нач.отд.	Тюрин		
Н.контр.	Тычинин		
ГИП	Тычинин		088
Рук.гр.	Курган		

5.407-99.1.260

Отключающее устройство

Стадия	Масса	Масштаб
Р	11,7	1:10
Лист	Листов 1	

УГПГИ ТЯЖПРОМЭЛЕКТРОПРОЕКТ ХАРЬКОВ

23397-02 50

Копировал

Формат А3

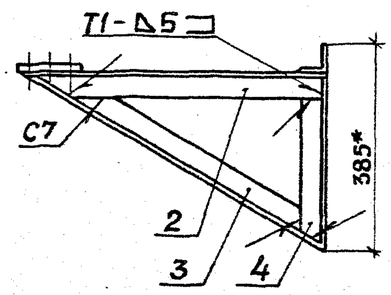

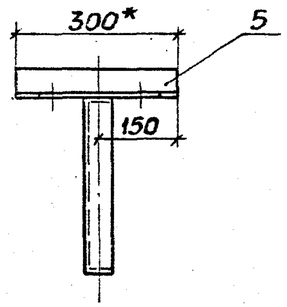

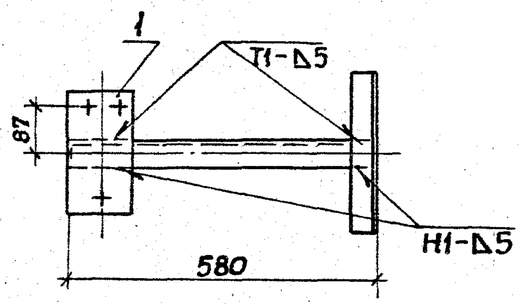

Поз.1

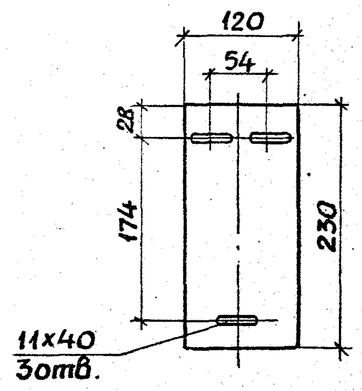

Поз. 2

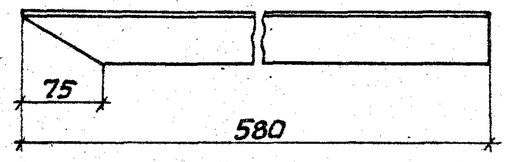

Поз. 3

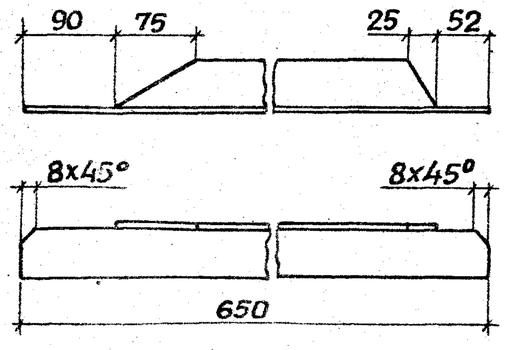

Поз. 4

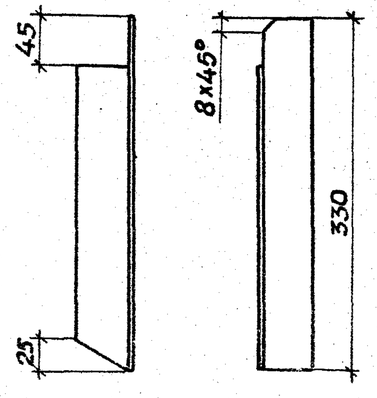

1.* Размеры для справок
2. Покрытие: эмаль ПФ-115, серая, ГОСТ6465-76, IV, У2.
3. Сварку выполнить по ГОСТ 5264-80.

Формат	Зона	Поз.	Обозначение	Наименование	Кол.	Примечание
				Детали		
Б4		1	5.407-99.1.271	Основание		
				лист $\frac{Б\text{-}ПН\text{-}0\text{-}5,0\ ГОСТ19903\text{-}74}{ВСт3кп\ ГОСТ14637\text{-}79}$		
				120×230	1	1,10кг
Б4		2	5.407-99.1.272	Полка		
				уголок $\frac{50х50х5\text{-}В\ ГОСТ8509\text{-}86}{ВСт3кп2\ ГОСТ535\text{-}79}$		
				ℓ=580	1	2,12кг
Б4		3	5.407-99.1.273	Угольник		
				уголок $\frac{50х50х5\text{-}В\ ГОСТ8509\text{-}86}{ВСт3кп2\ ГОСТ535\text{-}79}$		
				ℓ=650	1	2,10кг
Б4		4	5.407-99.1.274	Угольник		
				уголок $\frac{50х50х5\text{-}В\ ГОСТ8509\text{-}86}{ВСт3кп2\ ГОСТ535\text{-}79}$		
				ℓ=330	1	1,14кг
Б4		5	5.407-99.1.275	Угольник		
				уголок $\frac{50х50х5\text{-}В\ ГОСТ8509\text{-}86}{ВСт3кп2\ ГОСТ535\text{-}79}$		
				ℓ=300	1	1,13кг

Нач.отд.	Тюрин		
Н.контр.	Тычинин		
ГИП	Тычинин		
Рук.гр.	Курган		

5.407-99.1.270

Кронштейн

Стадия	Масса	Масштаб
Р	7,6	1:5 1:10
Лист	Листов 1	

УГППКИ ТЯЖПРОМЭЛЕКТРОПРОЕКТ ХАРЬКОВ

Взам.инв.№ | Подпись и дата | Инв.№подл.

23397-02 51 Копировал Лаф- Формат А3

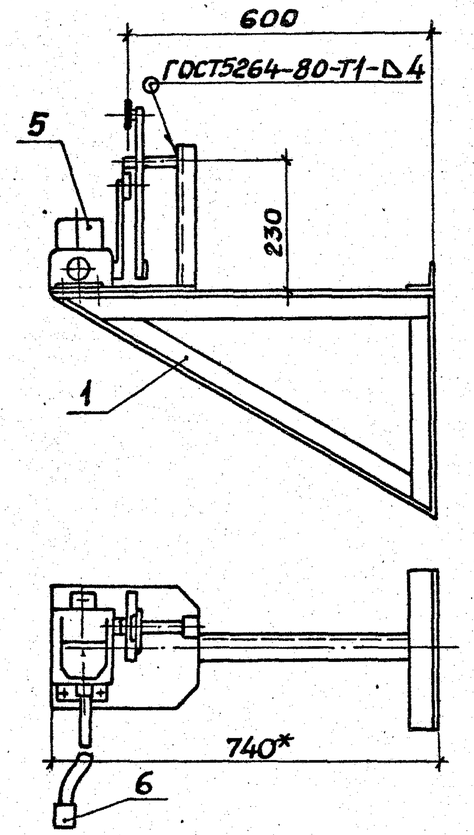

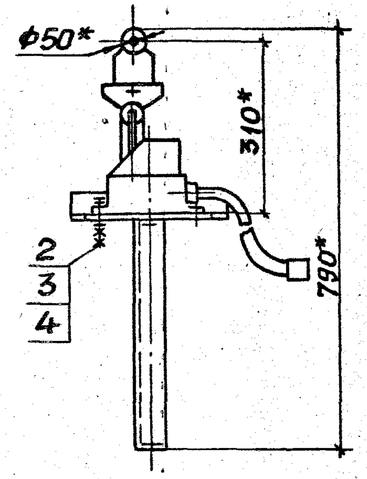

1.* Размеры для справок.

2. По этому чертежу изготавливается два комплекта с конечным выключателем КУ-701А. Один из комплектов собирается из выключателя КУ-701А и передаточного механизма, поставляемых заводом-изготовителем тележки. Второй из отдельно заказанного выключателя и передаточного механизма, изготовленного в МЭЗ в строгом соответствии с поставляемым заводом (по натуре). В обоих случаях выключатели и передаточные механизмы устанавливаются на кронштейнах поз.1.

Формат	Зона	Поз.	Обозначение	Наименование	Кол.	Примечание
				Сборочные единицы		
А3		1	5.407-99.1.290	Кронштейн	1	
				Стандартные изделия		
		2		Болт М10х45 ГОСТ 7798-70	3	
		3		Гайка М10 ГОСТ 5915-70	6	
		4		Шайба 10 ГОСТ 11371-78	6	
				Прочие изделия		
		5		Выключатель КУ701А-У2		
				ТУ16-526.059-75	1	См.п.2
		6		Гибкий ввод К1085У3		
				ТУ36-1684-81	1	

Нач.отд.	Тюрин			
Н.контр.	Тычинин			
ГИП	Тычинин		03.8.4	
Рук.гр.	Курган			

5.407-99.1.280

Отключающее устройства

Стадия	Масса	Масштаб
Р	11,7	1:10
Лист	Листов 1	

УГПИ ТЯЖПРОМЭЛЕКТРОПРОЕКТ ХАРЬКОВ

Инв.№ подл. | Подпись и дата | Взам.инв.№

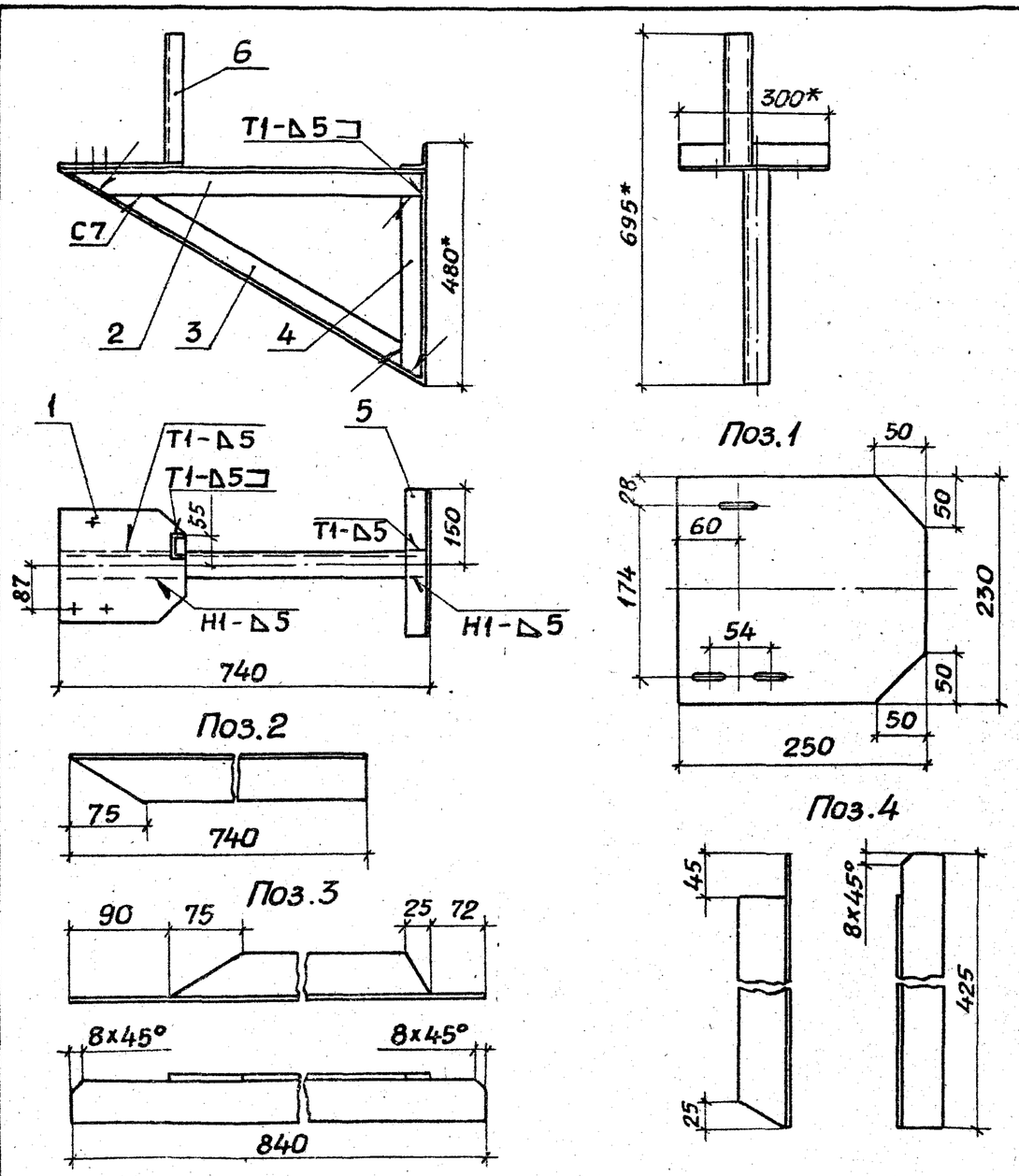

1.* Размеры для справок.
2. Покрытие: эмаль ПФ-115, серая, ГОСТ6465-76, IV, У2.
3. Сварку выполнить по ГОСТ5264-80.

Формат	Зона	Поз.	Обозначение	Наименование	Кол.	Примечание
				Детали		
Б4		1	5.407-99.1.291	Основание		
				лист $\frac{Б\text{-}ПН\text{-}0\text{-}5,0\ ГОСТ19903\text{-}74}{ВСт3кп2\ ГОСТ14637\text{-}79}$		
				230 x 250	1	2,14кг
Б4		2	5.407-99.1.292	Полка		
				Уголок $\frac{50x50x5\text{-}В\ ГОСТ8509\text{-}86}{ВСт3кп2\ ГОСТ535\text{-}79}$		
				ℓ = 740	1	2,72кг
Б4		3	5.407-99.1.293	Угольник		
				Уголок $\frac{50x50x5\text{-}В\ ГОСТ8509\text{-}86}{ВСт3кп2\ ГОСТ535\text{-}79}$		
				ℓ = 840	1	2,81кг
Б4		4	5.407-99.1.294	Угольник		
				Уголок $\frac{50x50x5\text{-}В\ ГОСТ8509\text{-}86}{ВСт3кп2\ ГОСТ535\text{-}79}$		
				ℓ = 425	1	1,50кг
Б4		5	5.407-99.1.295	Угольник		
				Уголок $\frac{50x50x5\text{-}В\ ГОСТ8509\text{-}86}{ВСт3кп2\ ГОСТ535\text{-}79}$		
				ℓ = 300	1	1,13кг
Б4		6	5.407-99.1.296	Стойка		
				швелер $\frac{5\text{-}ГОСТ8240\text{-}72}{ВСт3кп2\ ГОСТ535\text{-}79}$		
				ℓ = 260	1	1,25кг

Нач.отд.	Тюрин		
Н.контр.	Тычинин		
ГИП	Тычинин		03.86
Рук.гр.	Курган		

5.407-99.1.290

Кронштейн

Стадия	Масса	Масштаб
Р	11,6	1:5 1:10
Лист	Листов 1	

УГПКИ ТЯЖПРОМЭЛЕКТРОПРОЕКТ ХАРЬКОВ

Инв.№ подл. | Подпись и дата | Взам.инв.№

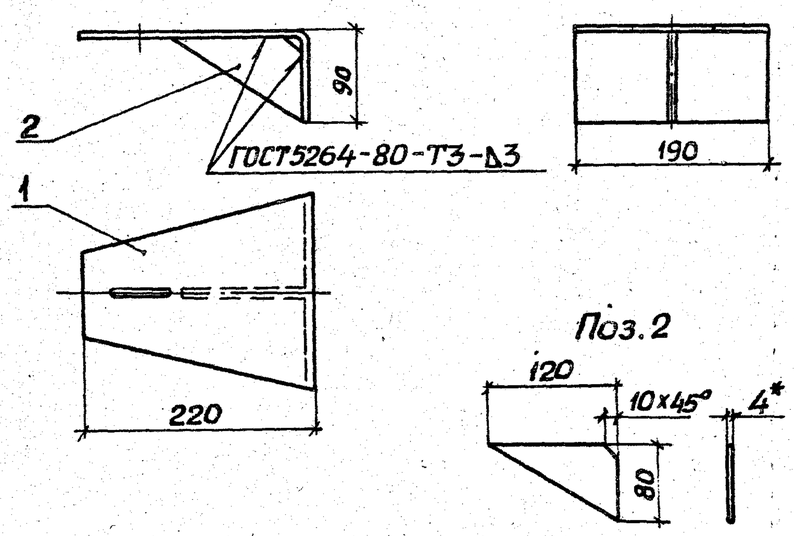

1. Размеры для справок.
2. Покрытие эмаль ПФ-115, серая, ГОСТ6465-76, IV, У2.

Формат	Зона	Поз.	Обозначение	Наименование	Кол.	Примечание
				Детали		
А4		1	5.407-99.1.201	Скоба	1	
Б4		2	5.407-99.1.301	Косынка		
				Лист Б-ПН-4,0 ГОСТ19903-74 / ВСт3Кп ГОСТ14637-79		
				80×120	1	0,15кг

Инв. N подл. | Подпись и дата | Взам. инв. N

5.407-99.1.300

Держатель

Стадия	Масса	Масштаб
Р	1,55	1:5

Лист | Листов 1

Нач.отд.	Тюрин		
Н.контр.	Тычинин		
ГИП	Тычинин		08.88
Рук.гр.	Курган		

УГППКИ ТЯЖПРОМЭЛЕКТРОПРОЕКТ ХАРЬКОВ

Копировал Лаф Формат А4

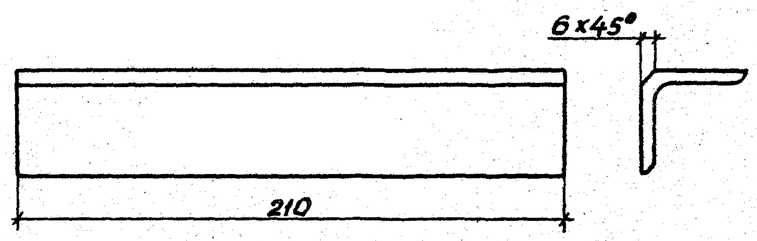

Инв. N подл. | Подпись и дата | Взам. инв. N

5.407-99.1.310

Уголок

Стадия	Масса	Масштаб
Р	0,49	1:2

Лист | Листов 1

Нач.отд.	Тюрин		
Н.контр.	Тычинин		
ГИП	Тычинин		08.88
Рук.гр.	Курган		

Уголок 40×40×4-В ГОСТ8509-86 / ВСт3Кп2 ГОСТ535-79

УГППКИ ТЯЖПРОМЭЛЕКТРОПРОЕКТ ХАРЬКОВ

 Копировал Лаф Формат А4

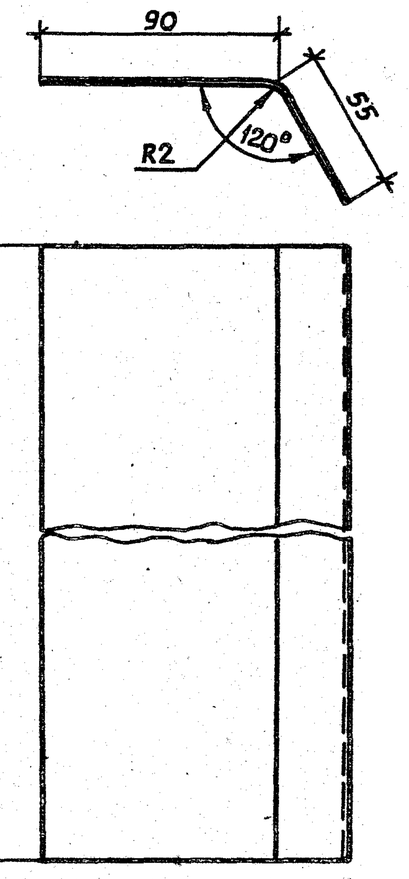

1. Размер заготовки 142×1000мм.
2. Покрытие: ПФ-115, серая, ГОСТ6465-76, IV,42.

Инв.N подл. | Подпись и дата | Взам.инв.N

				5.407-99.1.320		
				Козырек	Стадия: Р	Масса: 1,67	Масштаб: 1:5
Нач.отд.	Тюрин				Лист	Листов 1
Н.контр.	Тычинин			Б-НП-1,5 ГОСТ19903-74 / Лист 4-Ш-В Ст3кп ГОСТ16523-70	УГПКИ ТяжпромэлектропроектХарьков
ГИП	Тычинин				
Рук.гр.	Курган				

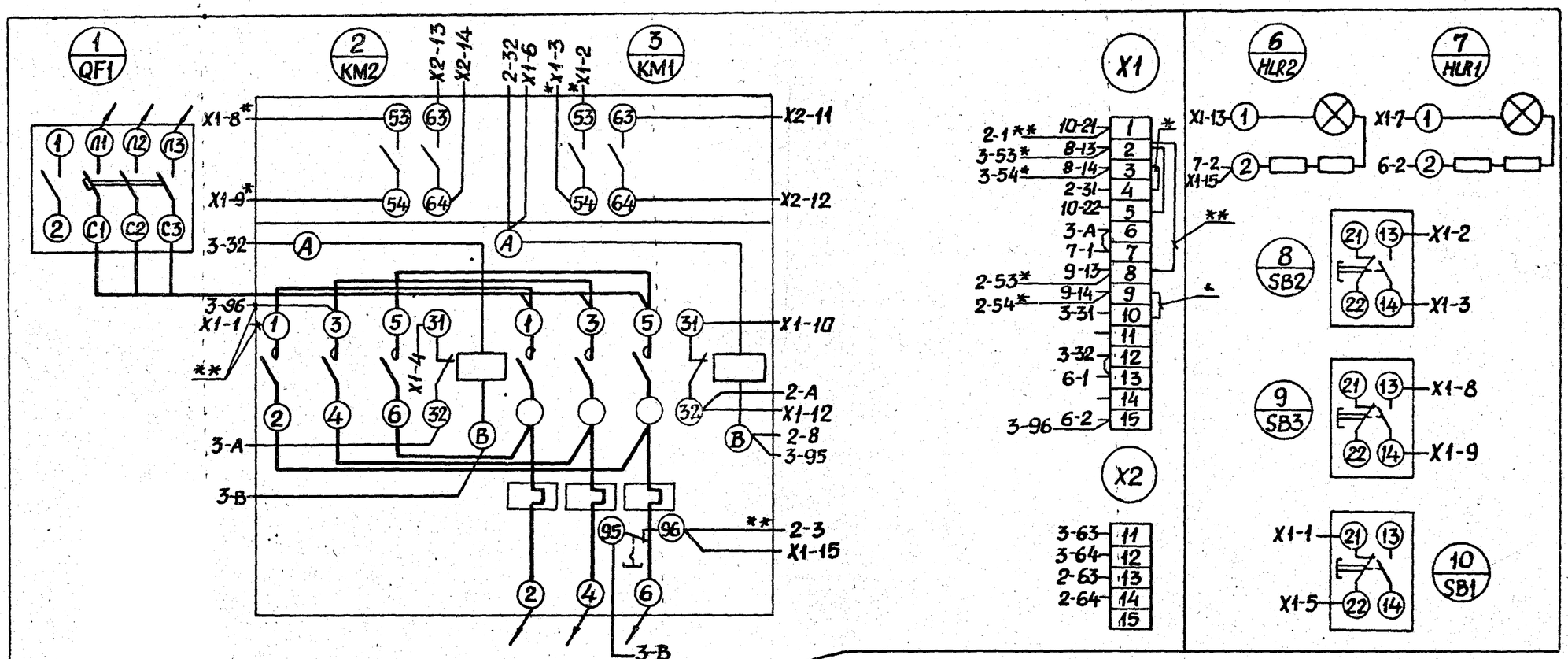

1. Схема выполнена на основании чертежа электрической схемы соединений ящика управления типа Я5412-29 77УХЛ4, разработанного ВНИИР (рабочий проект ОПХ.084.121-85).
2. Провода, обозначенные индексами со знаком „*", снять.
3. Провода, обозначенные индексами со знаком „**", проложить.

				5.407-99.1.330		
Нач.отд.	Тюрин			Дистанционное управление тележками грузоподъемностью 5 и 10 т. Схема электрическая соединений ящика управления	Стадия	Лист	Листов
Н.контр.	Тычинин				Р		1
ГИП	Тычинин		08.98		УГППК ТЯЖПРОМЭЛЕКТРОПРОЕКТ ХАРЬКОВ		
Рук.гр.	Курган						

Инв.№подл. | Подпись и дата | Взам.инв.№

23397-02 56 Копировал Лев Формат А3

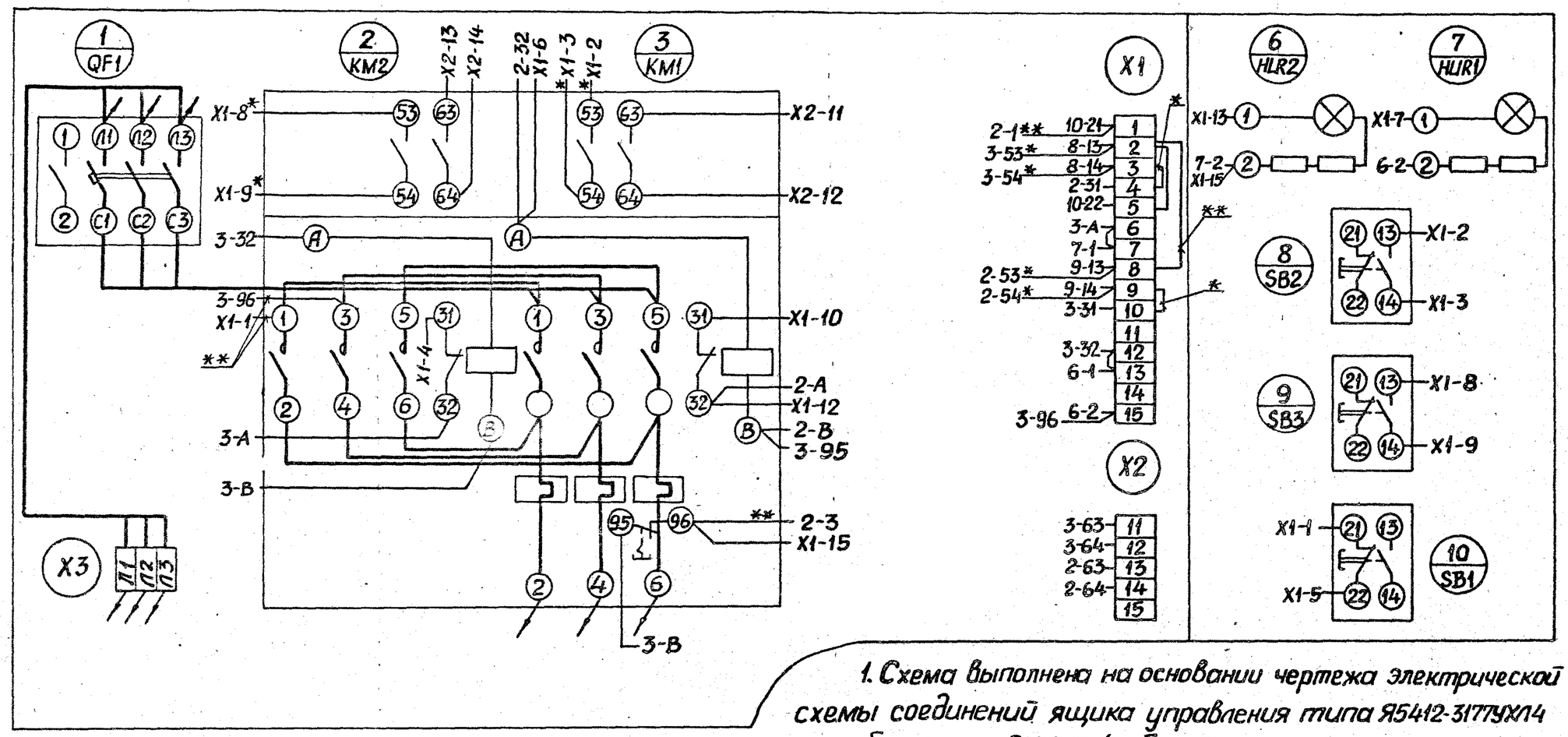

1. Схема выполнена на основании чертежа электрической схемы соединений ящика управления типа Я5412-3177УХЛ4 разработанного ВНИИР (рабочий проект ОЛХ.084.121-85).

2. Провода, обозначенные индексами со знаком „*", снять.

3. Провода, обозначенные индексами со знаком „**", проложить.

				5.407-99.1340		
Нач.отд	Тюрин			Дистанционное управление тележками грузоподъемностью 20 и 32т. Схема электрическая соединений ящика управления	Стадия	Лист	Листов
					Р		1
Н.контр	Тычинин				УГПКИ ТЯЖПРОМЭЛЕКТРОПРОЕКТ ХАРЬКОВ		
ГИП	Тычинин						
Рук.гр.	Курган						

Инв.№подл. | Подпись и дата | Взам.инв.№

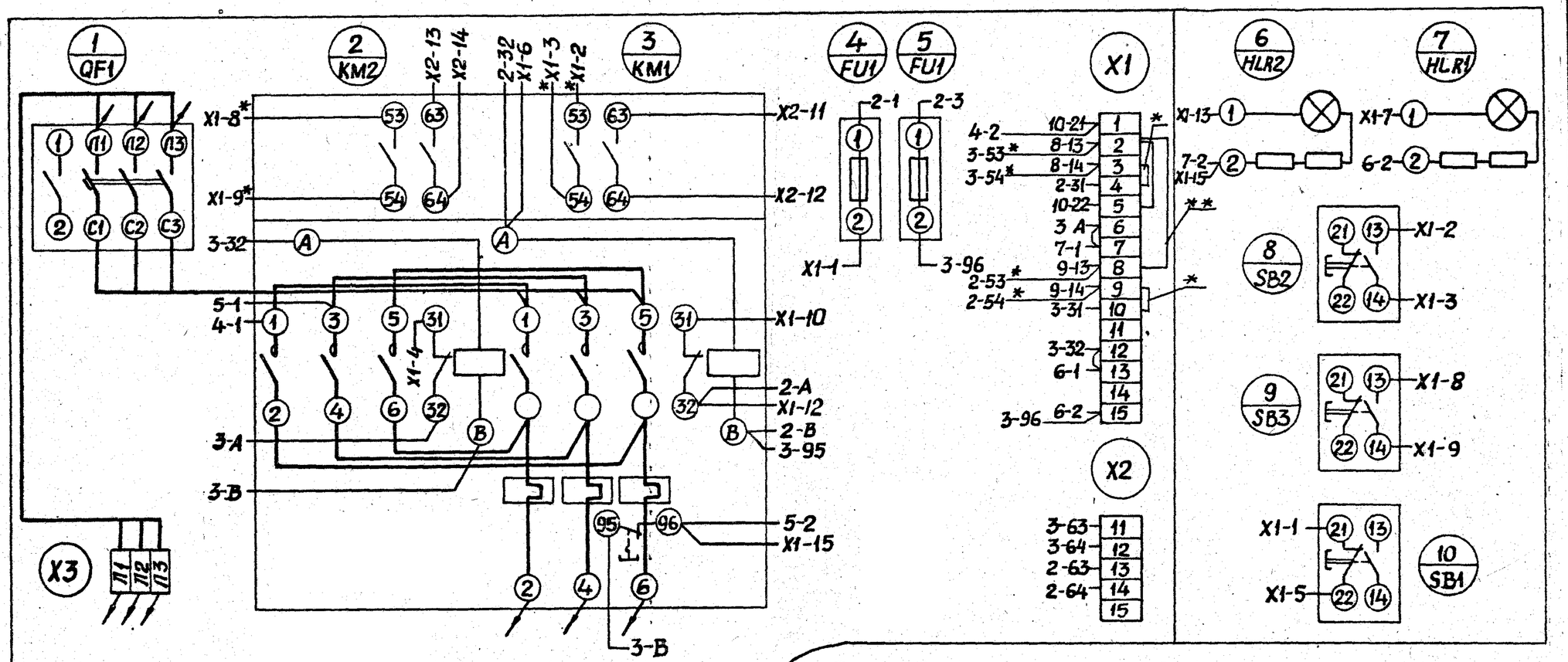

1. Схема выполнена на основании чертежа электрической схемы соединений ящика управления типа Я5412-3477УХЛ4, разработанного ВНИИР (рабочий проект ОЛХ.084.121-85).

2. Провода, обозначенные индексами со знаком „*", снять.

3. Провода, обозначенные индексами со знаком „**", проложить.

Нач.отд.	Тюрин			5407-99.1.350
Н.контр.	Тычинин			Дистанционное управление тележками грузоподъемностью 50 – 125т. Схема электрическая соединений ящика управления
ГИП	Тычинин		1988г.	Стадия Р; Лист; Листов 3
Рук.гр.	Курган			УГ ...КИ ТЯЖПРОМЭЛЕКТРОПРОЕКТ ХАРЬКОВ

Инв.№ подл. | Подпись и дата | Взам.инв.№

©Казахский филиал ЦИТП Госстроя СССР.1989г.

Заказ № 2140 Тираж 1310 экз Цена 1-67 ТП 5.407-99 в.0 Сдано в печать 6.05