ТИПОВАЯ ДОКУМЕНТАЦИЯ НА КОНСТРУКЦИИ, ИЗДЕЛИЯ
И УЗЛЫ ЗДАНИЙ И СООРУЖЕНИЙ

СЕРИЯ 5.407-106

ПРОКЛАДКА МАГИСТРАЛЬНЫХ ШИНОПРОВОДОВ ШМА4-2500 и ШМА4-3200 ПЕРЕМЕННОГО ТОКА НА 2500 и 3200А

ВЫПУСК 2

ИЗДЕЛИЯ. РАБОЧИЕ ЧЕРТЕЖИ

24078-03
ЦЕНА 1-75

ТИПОВАЯ ДОКУМЕНТАЦИЯ НА КОНСТРУКЦИИ, ИЗДЕЛИЯ
И УЗЛЫ ЗДАНИЙ И СООРУЖЕНИЙ

СЕРИЯ 5.407-106

ПРОКЛАДКА МАГИСТРАЛЬНЫХ ШИНОПРОВОДОВ ШМА4-2500 и ШМА4-3200 ПЕРЕМЕННОГО ТОКА НА 2500 и 3200 А

ВЫПУСК 2

ИЗДЕЛИЯ. РАБОЧИЕ ЧЕРТЕЖИ

РАЗРАБОТАНЫ
ВНИПИ ТЯЖПРОМЭЛЕКТРОПРОЕКТ
имени Ф.Б.ЯКУБОВСКОГО
НПО ЭЛЕКТРОМОНТАЖ
Минмонтажспецстроя СССР

УТВЕРЖДЕНЫ
НПО ЭЛЕКТРОМОНТАЖ ММСС СССР
ТЕХНИЧЕСКИМ ЗАДАНИЕМ от 14.02.1989г.
ВВЕДЕНЫ В ДЕЙСТВИЕ
ВНИПИ ТЯЖПРОМЭЛЕКТРОПРОЕКТ
ПРИКАЗ ОТ 28.11.89 № 104

Главный инженер института А.Г.Смирнов
Начальник технического отдела Л.Б.Годгельф
Начальник отдела типового проектирования Н.И.Ивкин

© ЦИТП Госстроя СССР, 1990

24078-03 2

Обозначение	Наименование	Стр.
	Титульный лист	
	Содержание	2
5.407-106.2.01	Конструкция для крепления	
	узловой секции шинопровода	3
5.407-106.2.02	Подвес для крепления шинопро-	
	вода к перекрытию	4
5.407-106.2.03	Подвес для крепления шинопро-	
	вода к перекрытию из сборных плит	5
5.407-106.2.04	Конструкция для крепления шино-	
	провода на металлической колонне	6
5.407-106.2.05	Конструкция для крепления	
	шинопровода на металлической	
	колонне	7
5.407-106.2.06	Обхват для крепления шинопро-	
	вода на железобетонной	
	колонне	8
5.407-106.2.07	Обхват для крепления	
	шинопровода на железобетон-	
	ной двухветвевой колонне	9
5.407-106.2.08	Подвес для крепления шино-	
	провода на металлической	
	подкрановой балке	10
5.407-106.2.09	Подвес для крепления шино-	
	провода на металлической	
	подкрановой балке	11
5.407-106.2.10	Подвес для крепления шинопрово-	
	да на железобетонной подкранов-	
	ой балке (при железобетонной	
	колонне, крайний ряд)	12
5.407-106.2.11	Подвес для крепления шинопро-	
	вода на железобетонной подкранов-	
	ой балке (при железобетонной	
	колонне, крайний ряд)	13
5.407-106.2.12	Подвес для крепления шинопрово-	
	да на железобетонной подкранов-	
	ой балке (при железобетонной	
	колонне, средний ряд)	14
5.407-106.2.13	Подвес для крепления шинопрово-	
	да на железобетонной подкранов-	
	ой балке (при железобетонной	
	колонне, средний ряд)	15
5.407-106.2.14	Конструкция для крепления	
	шинопровода на нижнем поясе	
	металлической подкрановой балки	16
5.407-106.2.15	Конструкция для крепления шинопро-	
	вода на металлической подкрановой балке	17
5.407-106.2.16	Конструкция для крепления шинопрово-	
	да на железобетонной подкрановой балке	18
5.407-106.2.17	Конструкция для крепления шинопро-	
	вода на нижнем поясе металлической	
	фермы	19
5.407-106.2.18	Обхват для крепления шинопровода	
	поперек нижнего пояса железобе-	
	тонной фермы	20
5.407-106.2.19	Обхват для крепления шинопровода	
	вдоль нижнего пояса железобетон-	
	ной фермы	21

Инв. № подл. | Подпись и дата | Взам. инв. №

Копировал Сергеева Формат А3

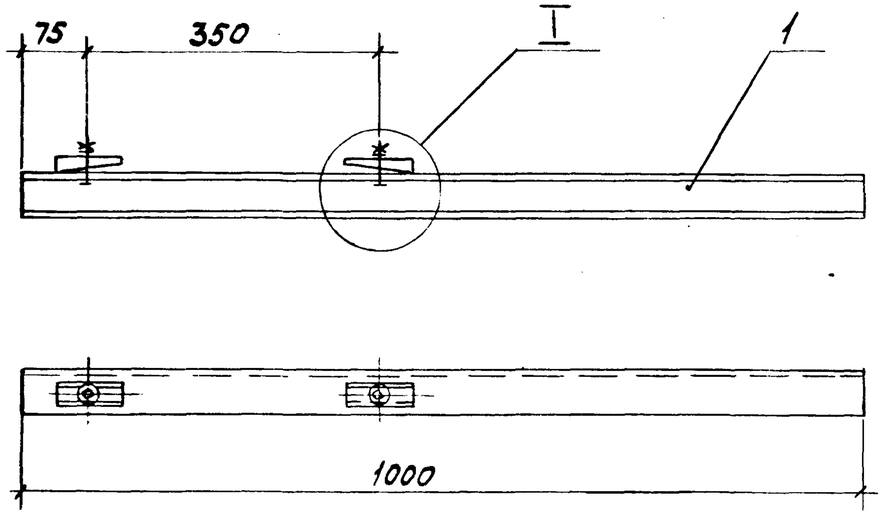

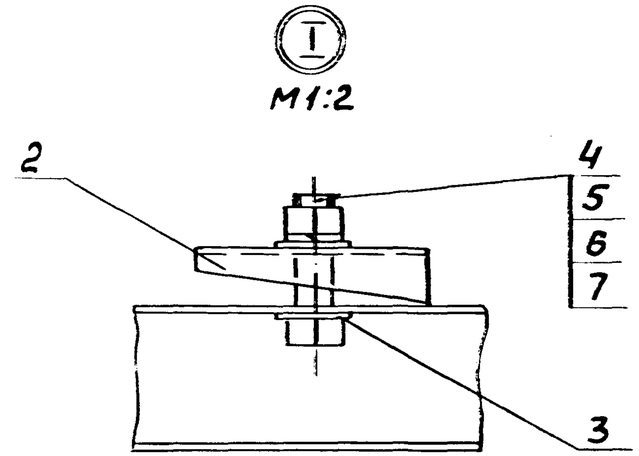

Поз.	Наименование	Кол.	Примечание
1	Швеллер УСЭК53У3		
	ТУ36-2355-80, ℓ=1000	1	
2	Прижим УСЭК65У3		
	ТУ36-2355-80	2	
3	Шайба царапающая		
	УСЭК76У1, ТУ36-2355-80	2	
4	Болт М12×40 ГОСТ7798-70*	2	
5	Гайка М12 ГОСТ 5915-70*	2	
6	Шайба 12 ГОСТ11371-78	2	
7	Шайба пружинная 12		
	ГОСТ6402-70*	2	

Разраб.	Плохих			5.407-106.2.01
Пров.	Плохих			
Гл.спец.	Лукашевич		09.89г.	
Нач.отд.	Ивкин			Конструкция для крепления угловой секции шинопровода
Н.контр.	Лукашевич			

Стадия	Лист	Листов
Р		1

ВНИПИ ТЯЖПРОМЭЛЕКТРОПРОЕКТ ИМЕНИ Ф.Э.ДЖЕРЖИНСКОГО МОСКВА

24078-03 4

Копировал Сергеева

Формат А3

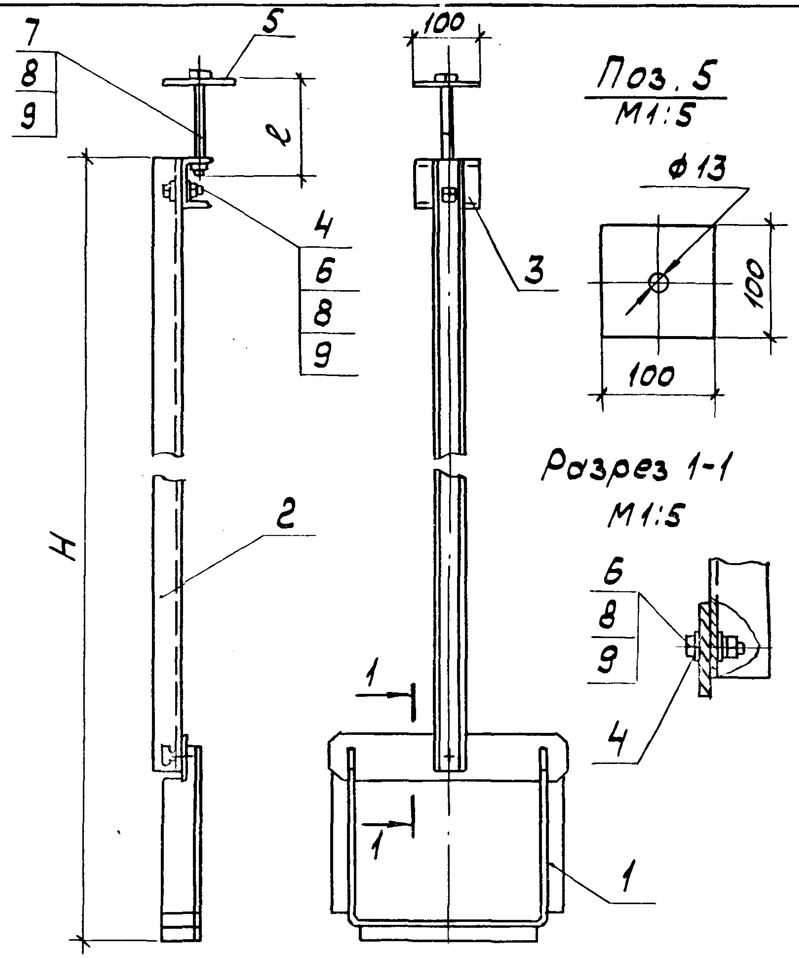

Поз.	Наименование	Кол. на исполнение 5.407-106.2.02-												Примечание
		—	01	02	03	04	05	06	07	08	09	10	11	
1	Подвес У3493У3													
	ТУ36.18.29.01-36-88	1	1	1	1	1	1	1	1	1	1	1	1	
2	Швеллер УСЭК53У3													
	ТУ36-2355-80, ℓ=500	1				1				1				
	ℓ=1000		1				1				1			
	ℓ=1500			1				1				1		
	ℓ=2000				1				1				1	
3	Швеллер УСЭК54У3													
	ТУ36-2355-80, ℓ=100	1	1	1	1	1	1	1	1	1	1	1	1	
4	Шайба царапающая													
	УСЭК76У1, ТУ36-2355-80	4	4	4	4	4	4	4	4	4	4	4	4	
5	Полоса Б26×100 ГОСТ103-76*													
	ℓ=100	1	1	1	1	1	1	1	1	1	1	1	1	
6	Болт М12×40 ГОСТ7798-70*	2	2	2	2	2	2	2	2	2	2	2	2	
7	Болт М12×30 ГОСТ7798-70*	1	1	1	1									
7	Болт М12×180 ГОСТ7798-70*					1	1	1	1					
7	Болт М12×240 ГОСТ7798-70*									1	1	1	1	
8	Гайка М12 ГОСТ5915-70	3	3	3	3	3	3	3	3	3	3	3	3	
9	Шайба пружинная 12													
	ГОСТ6402-70	3	3	3	3	3	3	3	3	3	3	3	3	

Обозначение	Размеры, мм		Масса, кг
	H	ℓ	
5.407-106.2.02	750	130	6,4
-01	1250		7,7
-02	1750		9,3
-03	2250		10,7
-04	750	180	6,4
-05	1250		7,8
-06	1750		9,3
-07	2250		10,7
-08	750	240	6,5
-09	1250		7,9
-10	1750		9,4
-11	2250		10,8

Взам. инв. № | Подп. и дата | Инв. № подл.

Разраб.	Плохих		
Пров.	Плохих		
Гл. спец.	Лукашевич		09.89г
Нач. отд.	Цвкин		
Н. контр.	Лукашевич		

5.407-106.2.02

Подвес для крепления шинопровода к перекрытию.

Стадия	Лист	Листов
Р		7

ЭНИПИ ТЯЖПРОМЭЛЕКТРОПРОЕКТ имени Ф.Б. Якубовского МОСКВА

24078-03 5

Копировал Сергеева Формат А3

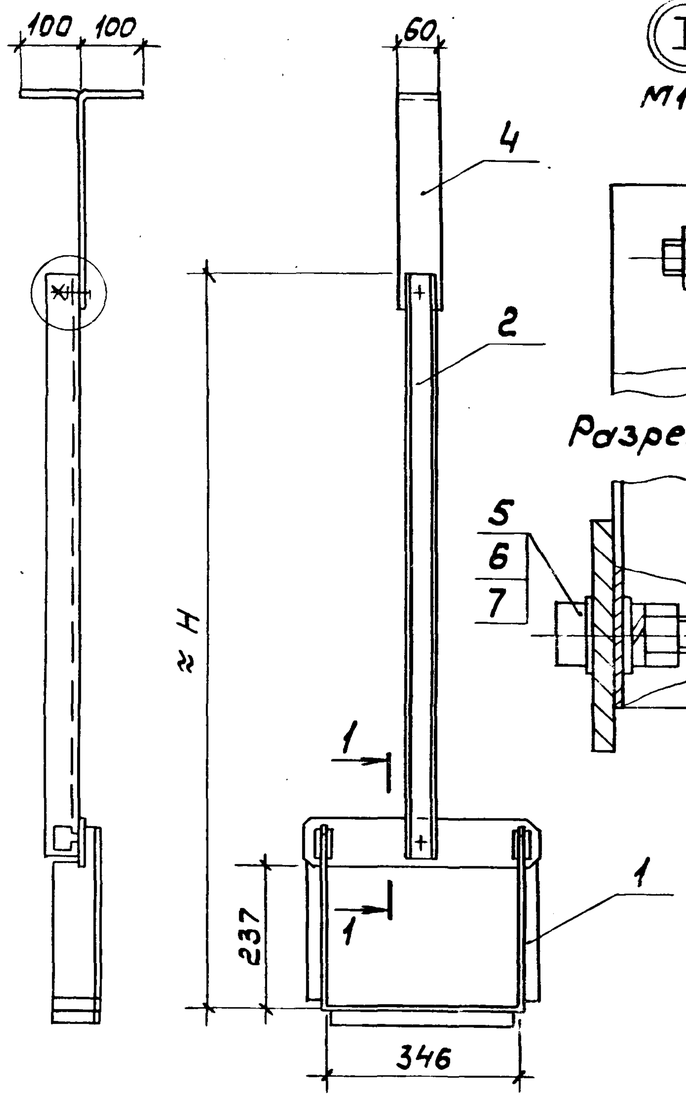

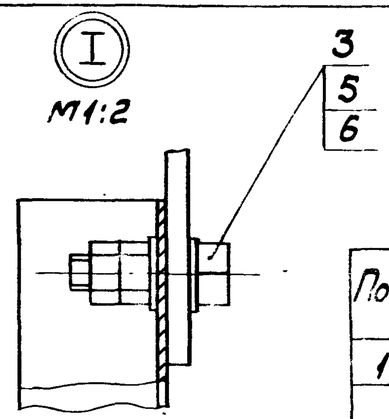

Разрез 1-1 (М1:2)

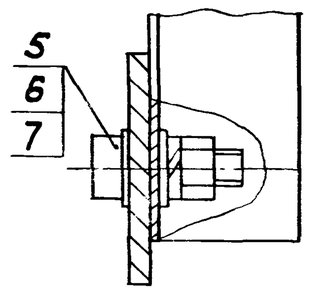

Поз. 4 М1:5

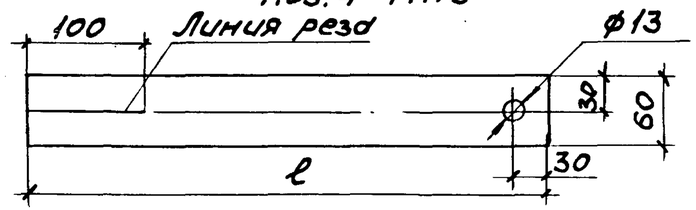

Поз.	Наименование	Кол. на исполн. —	01	02	03	04	05	06	07	Примечание
1	Подвес У349ЗУ3									
	ТУ36.18.29.01-36-88	1	1	1	1	1	1	1	1	
2	Швеллер УСЭК53У3									
	ТУ36-2355-80									
	ℓ=500	1				1				
	ℓ=1000		1				1			
	ℓ=1500			1				1		
	ℓ=2000				1				1	
3	Шайба центрирующая									
	УСЭК76У1 ТУ36-2355-80	4	4	4	4	4	4	4	4	
4	Полоса Б2 6×60 ГОСТ103-76									
	ℓ=449	1	1	1	1					
	ℓ=549					1	1	1	1	
5	Болт М12×40 ГОСТ7798-70*	2	2	2	2	2	2	2	2	
6	Гайка М12 ГОСТ5915-70	3	3	3	3	3	3	3	3	
7	Шайба пружинная 12									
	ГОСТ6402-70	1	1	1	1	1	1	1	1	

Обозначение	Размеры, мм ≈H	ℓ	Масса, кг
5.407-106.2.03	740	449	6,7
-01	1240		8,1
-02	1740		9,6
-03	2240		11,0
-04	740	549	7,0
-05	1240		8,4
-06	1740		9,9
-07	2240		11,3

Разраб.	Плохих		
Пров.	Плохих		
Гл.спец.	Лукашевич		09.89г.
Нач.отд.	Цвекин		
Н.контр.	Лукашевич		

5.407-106.2.03

Подвес для крепления шинопровода к перекрытию из сборных плит.

Стадия	Лист	Листов
Р		1

ВНИПИ ТЯЖПРОМЭЛЕКТРОПРОЕКТ ИМЕНИ Ф.Б.ЯКУБОВСКОГО МОСКВА

24078-03 6

Копировал Сергеева Формат А3

Инв.N подл. | Подпись и дата | Взам. инв.N

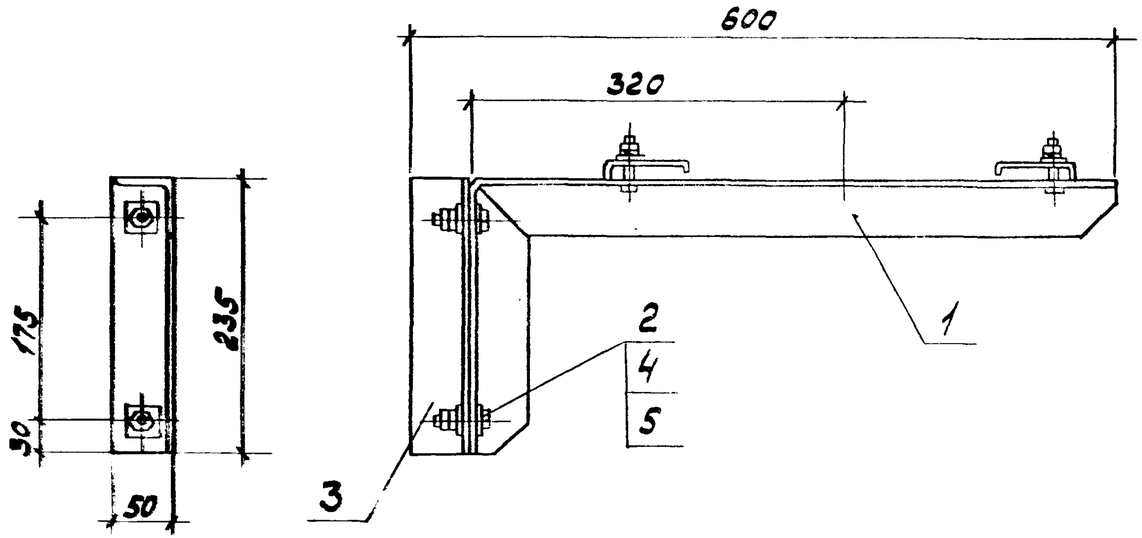

Поз.3 (повернуто)
М1:2

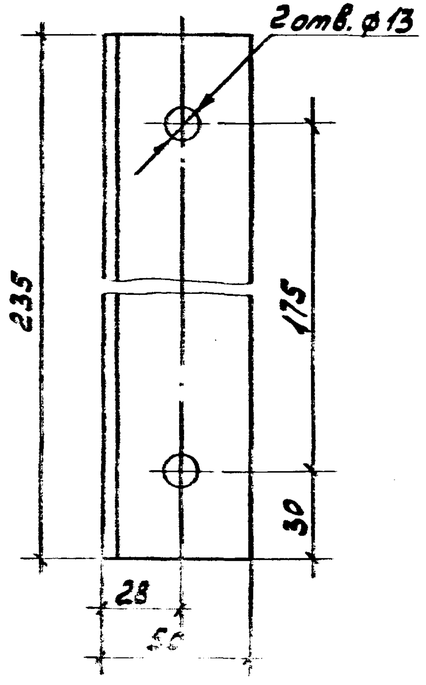

Деталь (поз.3) окрасить эмалью ПФ115, серая ГОСТ6465-76, IV, ур.

Поз.	Наименование	Кол.	Примечание
1	Кронштейн У3491МУ3		
	ТУ36.18.29.01-36-88	1	
2	Шайба царапающая		
	УСЭК7691, ТУ36-2355-80	4	
3	Уголок Б-50×50×5 ГОСТ8509-86		
	ℓ=235	1	
4	Болт М12×35 ГОСТ7798-70*	2	
5	Гайка М12 ГОСТ5915-70	2	

Разраб.	Плохих		
Пров.	Плохих		
Гл. спец.	Лукошевич		09.89
Нач. отд.	Ивкин		
Утвердил	Лукошевич		

5.407-106.2.04

Конструкция для крепления шинопровода на металлической колонне

Стадия	Лист	Листов
Р		1

ВНИПИ ТЯЖПРОМЭЛЕКТРОПРОЕКТ ИМЕНИ РЕШЕТОВСКОГО МОСКВА

24078-03 7

Копировал Сергеева Формат А3

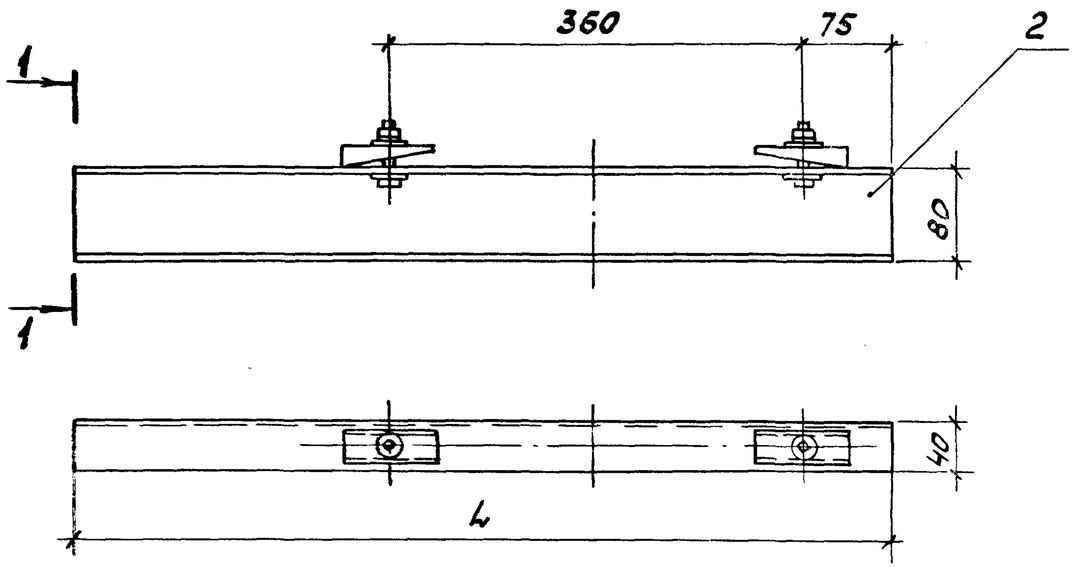

Вид 1-1

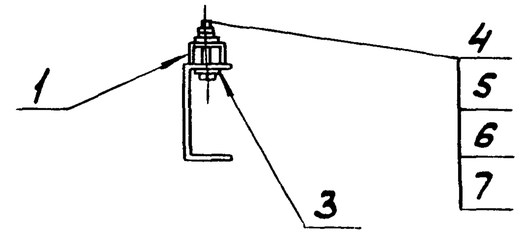

Поз.	Наименование	Кол. на испол. —	Кол. на испол. 01	Примечание
1	Прижим УСЭК 65У3			
	ТУ36-2355-80	2	2	
2	Швеллер К225У2			
	ТУ36-1434-82			
	ℓ=700	1		
	ℓ=850		1	
3	Шайба царапающая			
	ТУ36-2355-80	2	2	
4	Болт М12×45 ГОСТ7798-70*	2	2	
5	Гайка М12 ГОСТ5915-70*	2	2	
6	Шайба 12 ГОСТ11371-78	2	2	
7	Шайба пружинная 12			
	ГОСТ6402-70*	2	2	

Обозначение	L, мм	Масса, кг
5.407-106.2.05	700	1,7
-01	850	2,3

Разраб.	Плохих		
Пров.	Плохих		
Гл.спец.	Лукашевич		09.89г.
Нач.отд.	Швкин		
Н.контр.	Лукашевич		

5.407-106.2.05

Конструкция для крепления шинопровода на металлической колонне

Стадия	Лист	Листов
Р		1

ВНИПИ ТЯЖПРОМЭЛЕКТРОПРОЕКТ имени Ф.Б.Якубовского МОСКВА

Инв.№ подл. | Подпись и дата | Взам.инв.№

Копировал Сергеева Формат А3

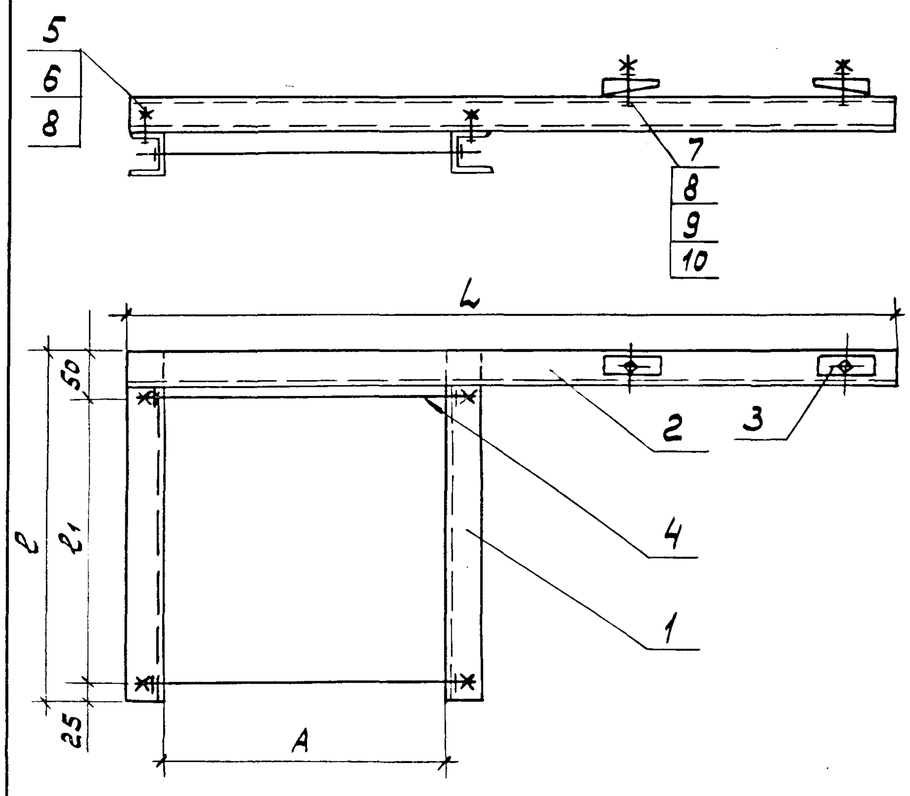

Поз.3 (на исполн. 03 ... 10)
М1:2

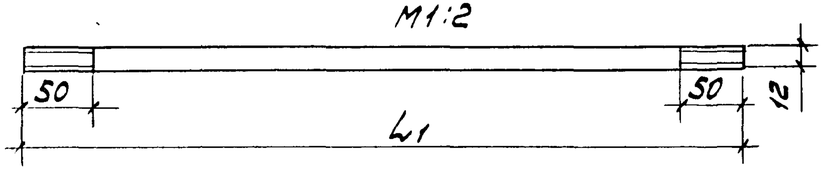

Поз.	Наименование	Кол. на исполнение											Примечание
			01	02	03	04	05	06	07	08	09	10	
1	Швеллер УСЭК 53У3												
	ТУ36-2355-80	2	2	2	2	2	2	2	2	2	2	2	Длина (ℓ) см. табл.
2	Швеллер К225 У2												
	ТУ36-1434-82	1	1	1	1	1	1	1	1	1	1	1	Длина (L) см. табл.
3	Прижим УСЭК 65У3												
	ТУ36-2355-80	2	2	2	2	2	2	2	2	2	2	2	
4	Шпилька УСЭК 81-3У1												
	ТУ36-2355-80	2											
	Шпилька УСЭК 81-4У1		2	2									
	Круг 12 ГОСТ 2590-71				2	2	2	2	2	2	2	2	Длина (L_1) см. табл.
5	Шайба царапающая												
	УСЭК 76У1 ТУ36-2355-80	8	8	8	8	8	8	8	8	8	8	8	
6	Болт М12×35 ГОСТ 7798-70	2	2	2	2	2	2	2	2	2	2	2	
7	Болт М12×50 ГОСТ 7798-70	2	2	2	2	2	2	2	2	2	2	2	
8	Гайка М12 ГОСТ 5915-70	8	8	8	8	8	8	8	8	8	8	8	
9	Шайба 12 ГОСТ 11371-78	2	2	2	2	2	2	2	2	2	2	2	
10	Шайба 12 ГОСТ 6402-70	2	2	2	2	2	2	2	2	2	2	2	

Обозначение	Размеры, мм					Масса кг
	A	ℓ_1	ℓ	L	L_1	
5.407-106.2.06	300	325	400	800		5,5
-01	400	325	400	900		6,0
-02	400	425	500	900		6,6
-03	500	425	500	1000	550	7,1
-04	600	425	500	1100	650	7,5
-05	700	425	500	1200	750	8,0
-06	800	425	500	1300	850	8,5
-07	900	425	500	1400	950	9,0
-08	500	525	600	1000	550	7,7
-09	600	525	600	1100	650	8,1
-10	800	525	600	1300	850	9,1

Инв.№ подл. | Подп. и дата | Взам.инв.№

Разраб.	Плохих		
Пров.	Плохих		
Гл.спец.	Лукашевич		09.89г.
Нач.отд.	Ивкин		
Н.контр.	Лукашевич		

5.407-106.2.06

Обхват для крепления шинопровода на железобетонной колонне.

Стадия	Лист	Листов
Р		1

ВНИПИ ТЯЖПРОМЭЛЕКТРОПРОЕКТ имени Ф.Б.Якубовского МОСКВА

24078-03 9

Копировал Сергеева Формат А3

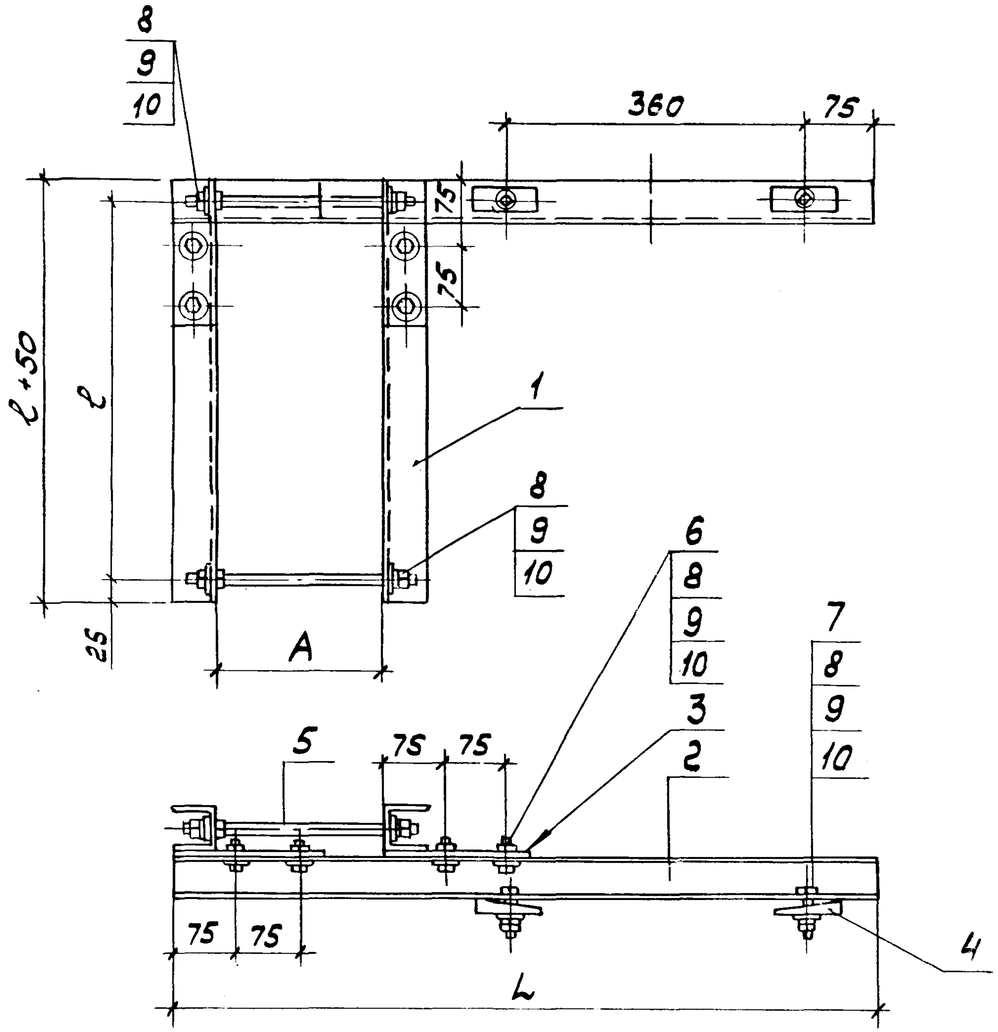

Поз.	Наименование	Кол. на исполн. —	01	02	03	04	05	06	07	Примечание
1	Швеллер УСЭК53У3									
	ТУ36-2355-80, ℓ=500	2								
	ℓ=600		2	2		2				
	ℓ=700				2		2	2		
	ℓ=800								2	
2	Швеллер К225У2									
	ТУ36-1434-82, ℓ=825	1	1							
	ℓ=875			1	1					
	ℓ=925					1	1			
	ℓ=975							1	1	
3	Угольник УСЭК59У1									
	ТУ36-2355-80	2	2	2	2	2	2	2	2	
4	Прижим УСЭК65У3									
	ТУ36-2355-80	2	2	2	2	2	2	2	2	
5	Шпилька УСЭК81-2У1									
	ТУ36-2355-80	2	2							
5	Шпилька УСЭК81-3У1			2	2	2	2			
5	Шпилька УСЭК81-4У1							2	2	
6	Болт М12х35 ГОСТ7798-70*	8	8	8	8	8	8	8	8	
7	Болт М12х50 ГОСТ7798-70*	2	2	2	2	2	2	2	2	
8	Гайка М12 ГОСТ5915-70*	16	16	16	16	16	16	16	16	
9	Шайба 12 ГОСТ11371-78	14	14	14	14	14	14	14	14	
10	Шайба пружинная 12									
	ГОСТ6402-70	14	14	14	14	14	14	14	14	

Обозначение	Размеры, мм A	ℓ	L	Масса, кг
5.407-106.2.07	200	450	825	6,5
-01	200	550	825	6,9
-02	250	550	875	7,3
-03	250	650	875	8,0
-04	300	650	925	7,5
-05	300	650	925	8,2
-06	350	650	975	8,6
-07	350	750	975	9,2

Разраб.	Плохих		
Пров.	Плохих		
Гл.спец.	Лукашевич		09.89г.
Нач.отд.	Ивкин		
Н.контр.	Лукашевич		

5.407-106.2.07

Обхват для крепления шинопровода на железобетонной двухветвевой колонне

Стадия	Лист	Листов
Р		1

ВНИПИ ТЯЖПРОМЭЛЕКТРОПРОЕКТ ИМЕНИ Ф.Б. ЯКУБОВСКОГО МОСКВА

Инв.№ подл. | Подп. и дата | Взам.инв.№

24078-03 10

Копировал Сергеева Формат А3

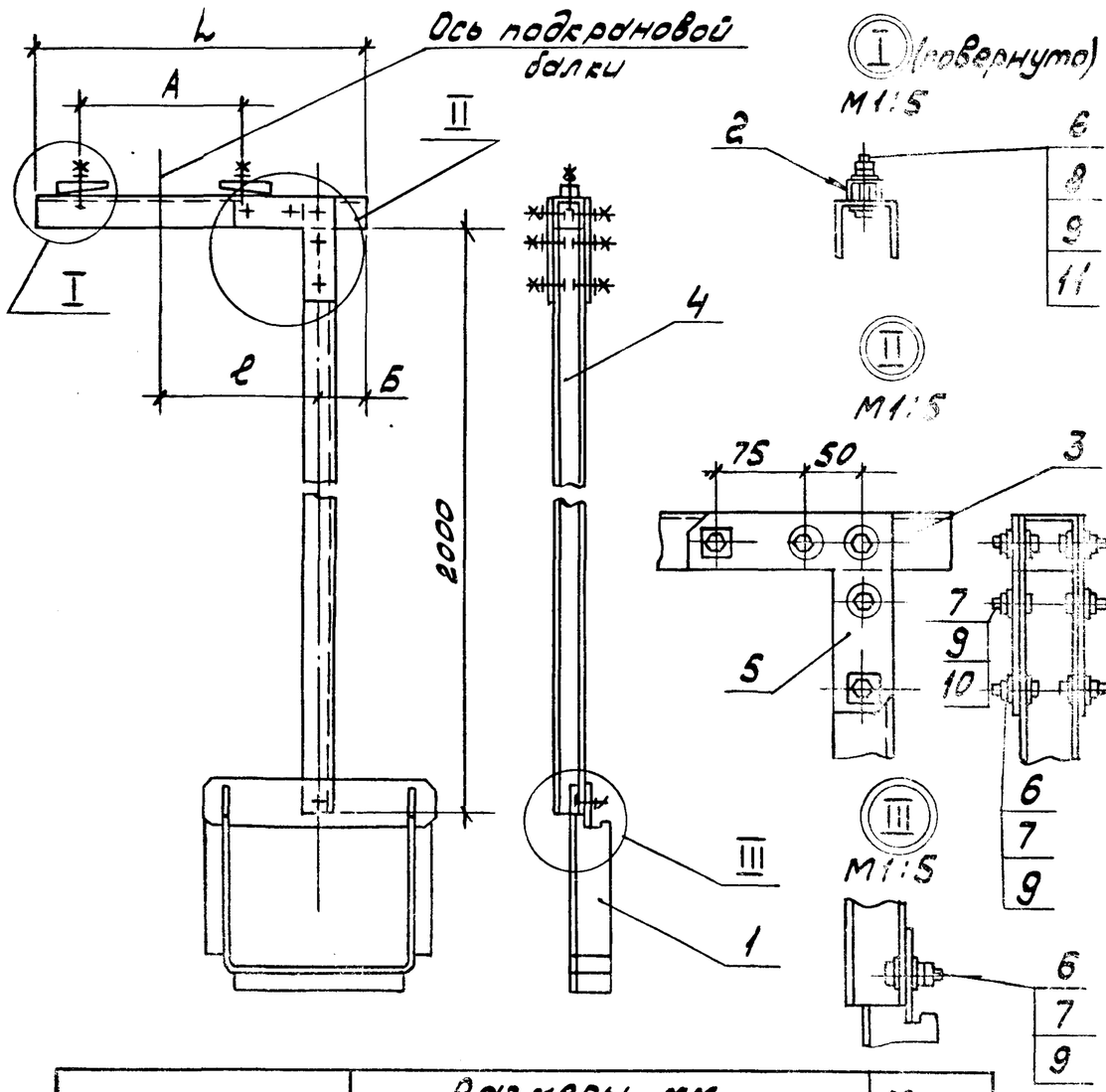

Поз.	Наименование	Кол. на исполн.										Примечание
			01	02	03	04	05	06	07	08	09	
1	Подвес У349ЗУ3											
	ТУ36.18.29.01-36-88	1	1	1	1	1	1	1	1	1	1	
2	Прижим УСЭК65У3											
	ТУ36-2355-80	2	2	2	2	2	2	2	2	2	2	
3	Швеллер УСЭК53У3											
	ТУ36-2355-80											
	ℓ=450	1										
	ℓ=575		1	1	1	1						
	ℓ=650						1					
	ℓ=750							1				
	ℓ=850								1	1		
	ℓ=950										1	
4	Швеллер УСЭК53У3											
	ℓ=2000	1	1	1	1	1	1	1	1	1	1	
5	Угольник УСЭК59У1											
	ТУ36-2355-80	2	2	2	2	2	2	2	2	2	2	
6	Шайба упругая											
	УСЭК76У1 ТУ36-2355-80	12	12	12	12	12	12	12	12	12	12	
7	Болт М12×30 ГОСТ7798-70	11	11	11	11	11	11	11	11	11	11	
8	Болт М12×30 ГОСТ7798-70	2	2	2	2	2	2	2	2	2	2	
9	Гайка М12 ГОСТ5915-70	16	16	16	16	16	16	16	16	16	16	
10	Шайба 12 ГОСТ11371-78	6	6	6	6	6	6	6	6	6	6	
11	Шайба стопорная 12											
	ГОСТ13463-77	2	2	2	2	2	2	2	2	2	2	

Обозначение	Размеры, мм				Масса кг
	А	В	L	Б	
5.407-106.2.08	225	170	450	50	12,0
01		20		275	12,4
02	225...425	120	575	175	12,4
03		220		75	12,4
04	275	270		50	12,4
05	225...375	370	650		12,7
06	375...425	470	750		13,0
07		570	850		13,4
08	425...[illegible]	470	850		13,4
09		600	950		13,8

Разраб.	Плохих		
Пров.	Плохих		
Гл.спец.	Лукашевич		
Н.отд.	Сергеев		
Гл.инж.пр.	Лукашевич		

5.407-106.2.08

Подвес для крепления шинопровода на металлической подкрановой балке

Стадия	Лист	Листов
Р		1

[illegible] Гражданпроект [illegible]

Инв.№подл. | Подп.и дата | Взам.инв.№

2-078-03 11

Копировал Сергеева Формат А

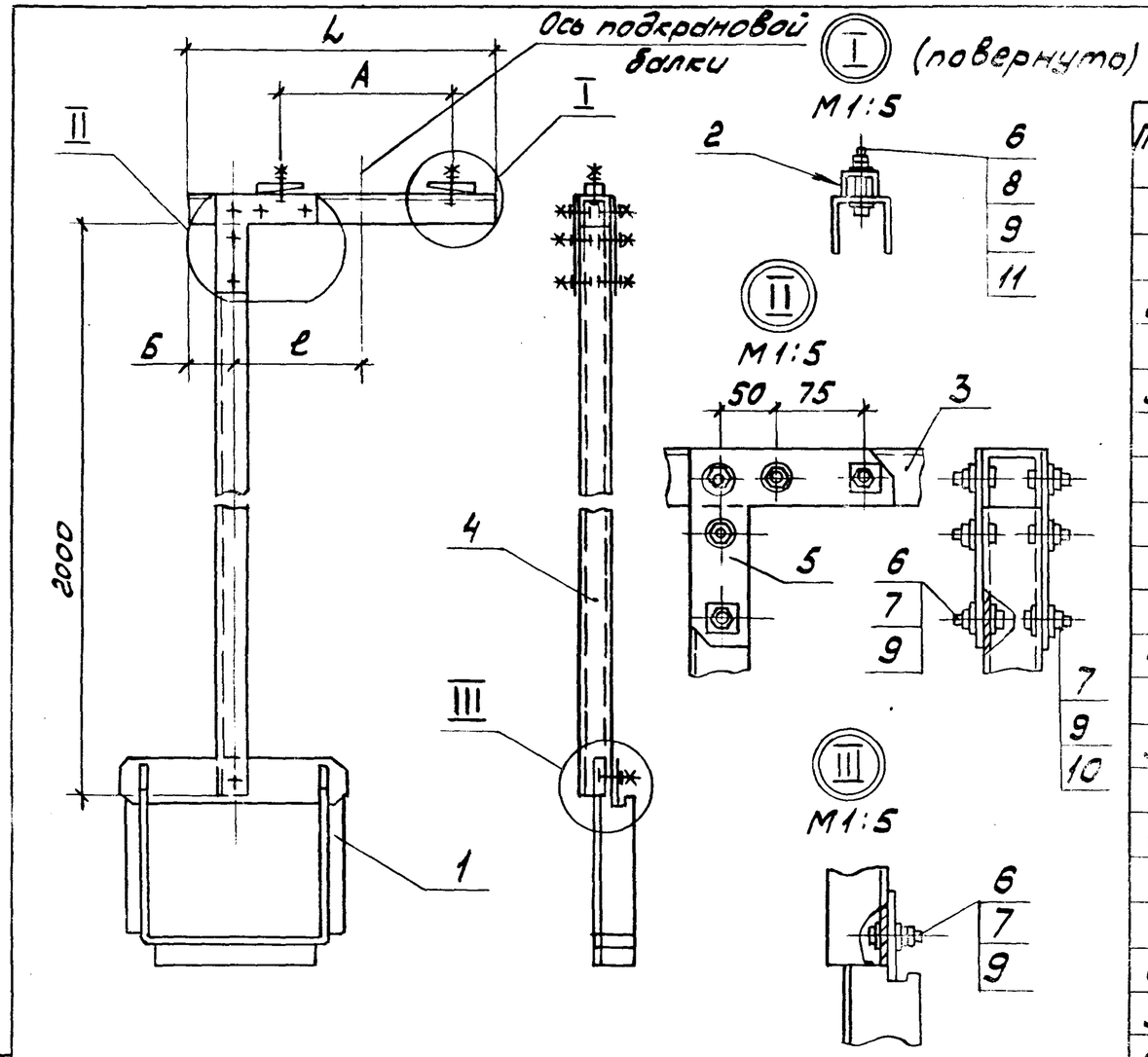

Поз.	Наименование	Кол. на исполн.									Примечание
			01	02	03	04	05	06	07	08	
1	Подвес У349ЗУ3										
	ТУ36.18.29.01-36-88	1	1	1	1	1	1	1	1	1	
2	Прижим УСЭК65У3										
	ТУ36-2355-80	2	2	2	2	2	2	2	2	2	
3	Швеллер УСЭК53У3										
	ТУ36-2355-80										
	ℓ = 450	1	1	1							
	ℓ = 575				1	1	1	1	1		
	ℓ = 650									1	
4	Швеллер УСЭК53У3										
	ℓ = 2000	1	1	1	1	1	1	1	1	1	
5	Угольник УСЭК59У1										
	ТУ36-2355-80	2	2	2	2	2	2	2	2	2	
6	Шайба центрирующая										
	УСЭК65У3, ТУ36-2355-80	12	12	12	12	12	12	12	12	12	
7	Болт М12×30 ГОСТ7798-70*	11	11	11	11	11	11	11	11	11	
8	Болт М12×60 ГОСТ7798-70*	2	2	2	2	2	2	2	2	2	
9	Гайка М12 ГОСТ5915-70	16	16	16	16	16	16	16	16	16	
10	Шайба 12 ГОСТ11371-78*	6	6	6	6	6	6	6	6	6	
11	Шайба стопорная 12										
	ГОСТ13463-77	2	2	2	2	2	2	2	2	2	

Обозначение	Размеры, мм				Масса кг
	A	ℓ	L	Б	
5.407-106.2.09	225...325	30	450	200	12,0
01		80		150	12,0
02		130		100	12,0
03		280	575	50	12,4
04	325...425	30	575	250	12,4
05		80		200	12,4
06		130		150	12,4
07		230		50	12,4
08		280	650	50	12,6

Разраб.	Плохих		
Пров.	Плохих		
Гл.спец.	Лукашевич		09.89г.
Нач.отд.	Ивкин		
Н.контр.	Лукашевич		

5.407-106.2.09

Подвес для крепления шинопровода на металлической подкрановой балке.

Стадия	Лист	Листов
Р		1

ЕНИПИ ТИЖПРОМПРОЕКТ ПРОЕКТ им. Н.Н. Ивановского МОСКВА

24078-03 12

Копировал Сергеева Формат А3

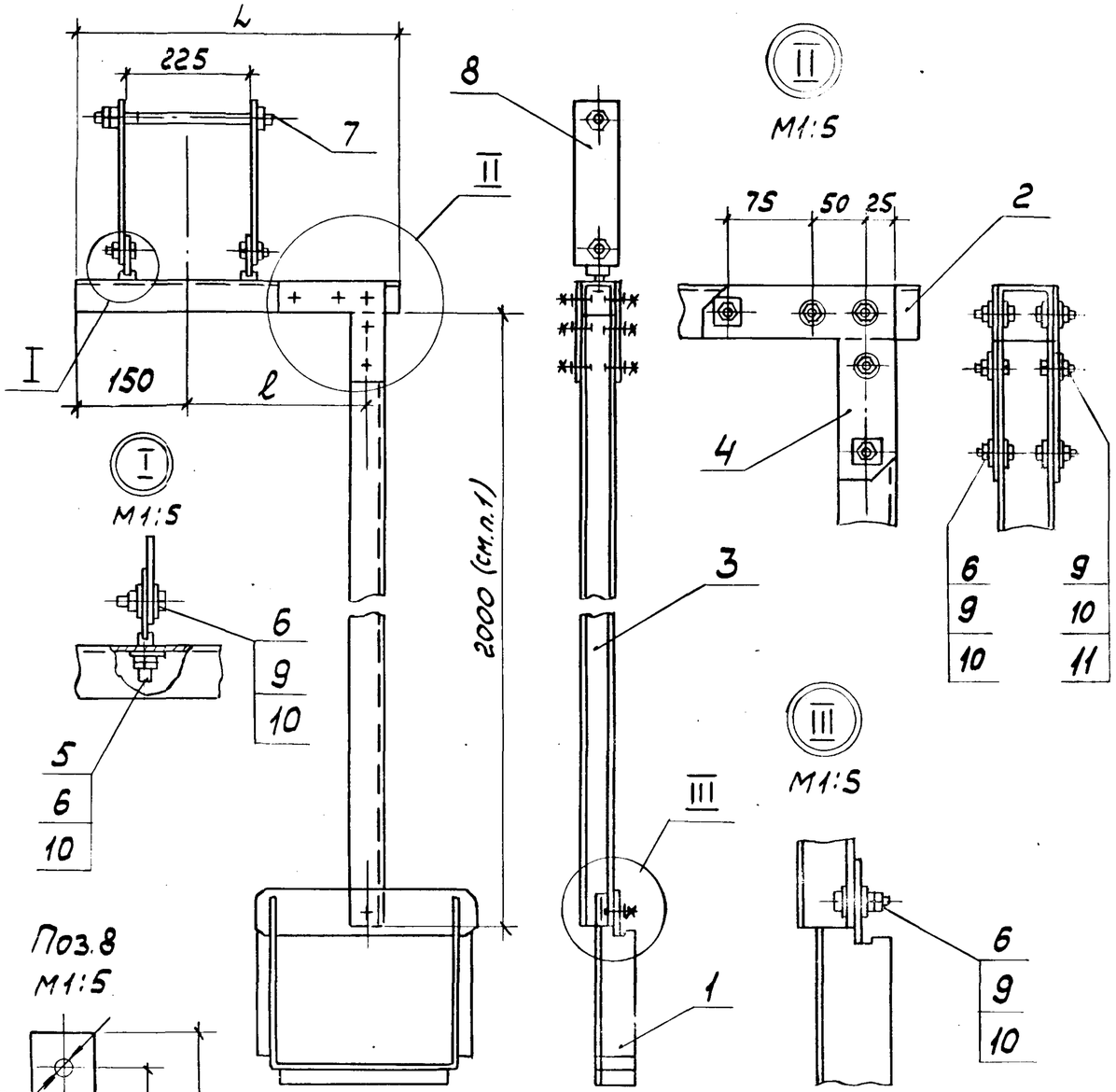

Поз.8
M1:5

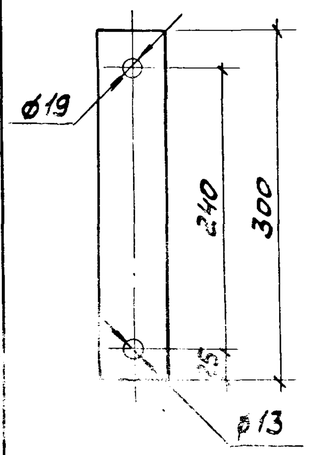

1. При необходимости длина подвеса может быть увеличена путем соединения профилей(поз.3) по черт. 5.407-

Обозначение	Размеры, мм		Масса, кг
	ℓ	L	
5.407-106.2.10	20	300	13,2
-01	120	350	13,4
-02	170	400	13,6
-03	270	500	13,9
-04	370	600	14,2

Поз	Наименование	Кол. на исполн. —	01	02	03	04	Примечание
1	Подвес У3493У3						
	ТУ36.18.29.01-36-88	1	1	1	1	1	
2	Швеллер УСЭК53У3						
	ТУ36-2355-80						
	ℓ=300	1					
	ℓ=350		1				
	ℓ=400			1			
	ℓ=500				1		
	ℓ=600					1	
3	Швеллер УСЭК53У3						
	ℓ=2000	1	1	1	1	1	
4	Угольник УСЭК59У1						
	ТУ36-2355-80	2	2	2	2	2	
5	Болт специальный						
	УСЭК74У3	2	2	2	2	2	
6	Шайба царгодержащая						
	УСЭК76У3	15	15	15	15	15	
7	Шпилька К38БУ1						
	ТУ36-95-81	1	1	1	1	1	
8	Полоса Б2 6×60 ГОСТ103-76						
	ℓ=300	2	2	2	2	2	
9	Болт М12×30 ГОСТ7798-70*	13	13	13	13	13	
10	Гайка М12 ГОСТ5915-70*	18	18	18	18	18	
11	Шайба 12 ГОСТ11371-78	6	6	6	6	6	

Разраб.	Плохих		
Пров.	Плохих		
Гл.спец.	Лукашевич		09.89г.
Нач.отд.	Ивкин		
Н.контр.	Лукашевич		

5.407-106.2.10

Подвес для крепления шинопровода на железобетонной подкрановой балке (при железобетонной колонне, крайний ряд).

Стадия	Лист	Листов
Р		1

ВНИПИ ТЯЖПРОМЭЛЕКТРОПРОЕКТ ИМЕНИ Ф.Б. ЯКУБОВА МОСКВА

24078-03 13

Копировал Сергеева Формат А3

Инв.№ подл. | Подп. и дата | Взам.инв.№

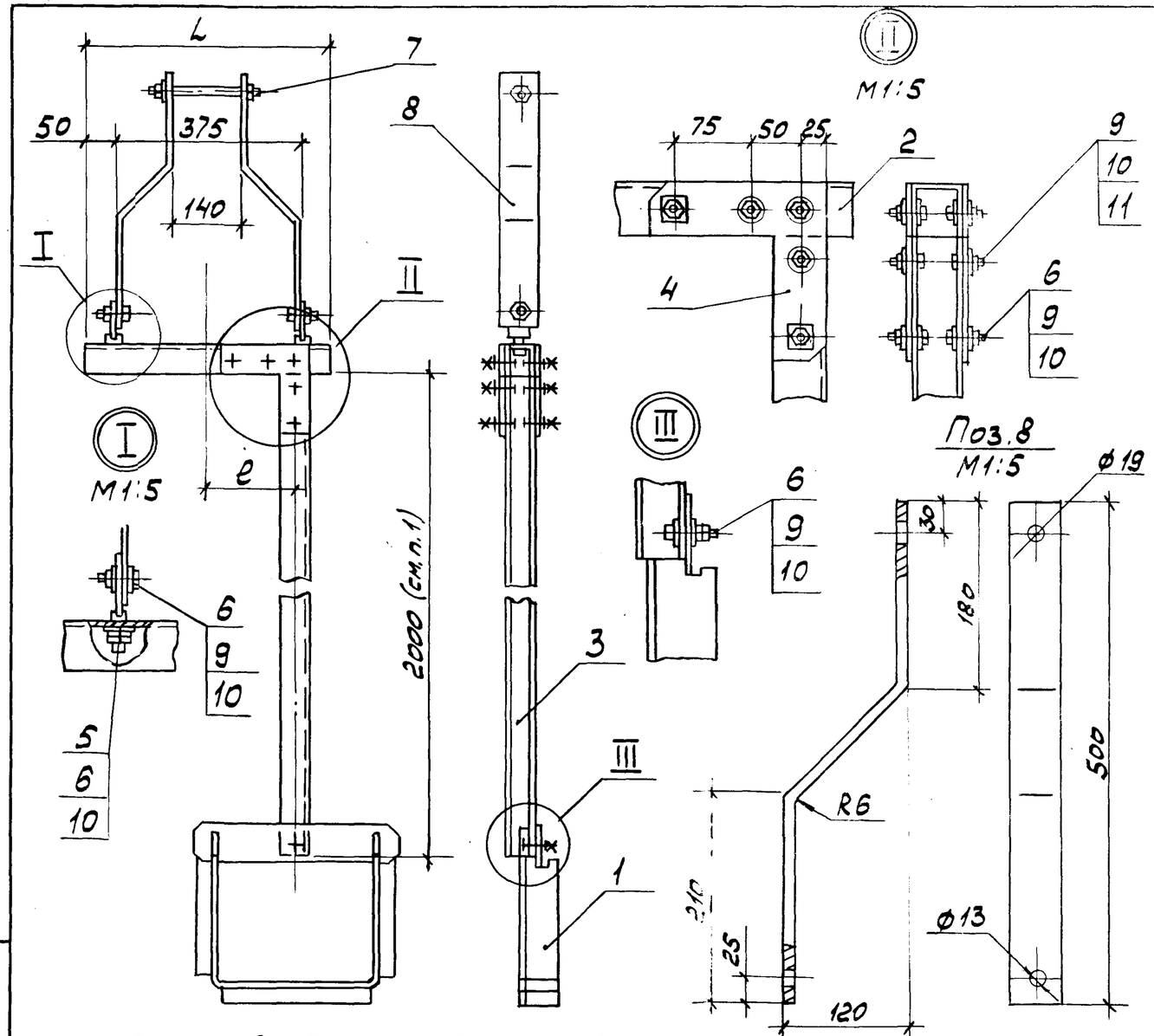

Поз.	Наименование	Кол. на исполн. —	01	02		Примечание
1	Подвес У349ЗУ3					
	ТУ36.18.29.01-36-88	1	1	1		
2	Швеллер УСЭК53У3					
	ТУ36-2355-80					
	ℓ=475	1	1			
	ℓ=550			1		
3	Швеллер УСЭК53У3					
	ℓ=2000	1	1	1		
4	Угольник УСЭК59У1					
	ТУ36-2355-80	2	2	2		
5	Болт специальный					
	УСЭК74У3 ТУ36-2355-80	2	2	2		
6	Шайба царапающая					
	УСЭК76У3 ТУ36-2355-80	15	15	15		
7	Шпилька К38БУ1					
	ТУ36-95-81	1	1	1		
8	Полоса Б2 6×60 ГОСТ103-76					
	ℓ=500	2	2	2		
9	Болт М12×30 ГОСТ7798-70*	13	13	13		
10	Гайка М12 ГОСТ5915-70*	18	18	18		
11	Шайба 12 ГОСТ11371-78	6	6	6		

1. При необходимости длина подвеса может быть увеличена путем соединения профилей (поз.3) по черт.
2. Деталь (поз.8) окрасить эмалью ПФ115, серая, ГОСТ 6465-76, IV ур.

Обозначение	Размеры, мм ℓ	L	Масса, кг
5.407-106.2.11	20	475	15,5
-01	120	475	15,5
-02	220	550	15,8

Разраб.	Плохих		
Пров.	Плохих		
Гл.спец.	Лукашевич		09.84г
Нач.отд.	Ивкин		
Н.контр.	Лукашевич		

5.407-106.2.11

Подвес для крепления шинопровода на железобетонной подкрановой балке (при железобетонной колонне, крайний ряд)

Стадия	Лист	Листов
Р		1

ВНИПИ ТЯЖПРОМЭЛЕКТРОПРОЕКТ ИМЕНИ Ф.Б.ЯКУБОВСКОГО МОСКВА

Инв.№ подл. | Подп. и дата | Взам.инв.№

24078-03 14

Копировал Сергеева Формат А3

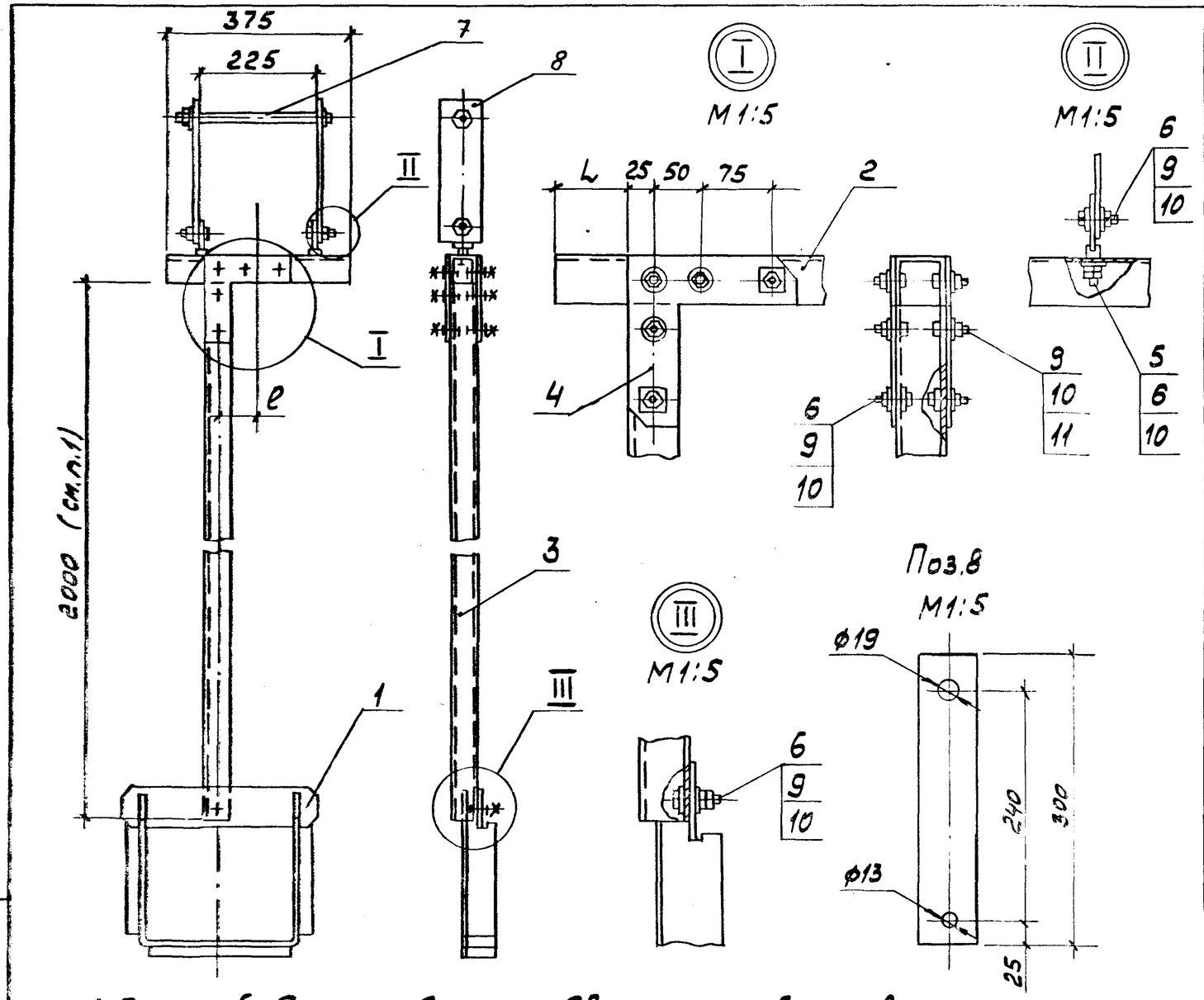

Поз.	Наименование	Кол. на исполн. —	Кол. на исполн. 01	Примечание
1	Подвес У3493У3			
	ТУ36.18.29.01-36-88	1	1	
2	Швеллер УСЭК 53У3			
	ТУ36-2355-80, ℓ=375	1	1	
3	Швеллер УСЭК 53У3			
	ℓ=2000	1	1	
4	Угольник УСЭК 59У1			
	ТУ36-2355-80	2	2	
5	Болт специальный			
	УСЭК 74У3	2	2	
6	Шайба цордающая			
	УСЭК 76У3	15	15	
7	Шпилька К38БУ1			
	ТУ36-95-81	1	1	
8	Полоса Б2 6×60 ГОСТ 103-76			
	ℓ=300	2	2	
9	Болт М12×30 ГОСТ 7798-70*	13	13	
10	Гайка М12 ГОСТ 5915-70*	18	18	
11	Шайба 12 ГОСТ 11371-78	6	6	

1. При необходимости длина подвеса может быть увеличена путем соединения профилей (поз.3) по черт.
2. Деталь (поз.8) окрасить эмалью ПФ115, серая, ГОСТ 6465-76, IV, У2.

Обозначение	Размеры, мм ℓ	Размеры, мм L	Масса, кг
5.407-106.2.12	130	75	13,2
-01	80	125	13,2

Разраб.	Плохих		
Пров.	Плохих		
Гл.спец.	Лукашевич		09.88г.
Нач.отд.	Ивкин		
Н.контр.	Лукашевич		

5.407-106.2.12

Подвес для крепления шинопровода на железобетонной подкрановой балке (при железобетонной колонне, средний ряд)

Стадия	Лист	Листов
Р		1

ВНИПИ ТЯЖПРОМЭЛЕКТРОПРОЕКТ ИМЕНИ Ф.Б.ЯКУБОВСКОГО МОСКВА

24078-03 15

Инв.№ подл. | Подп. и дата | Взам.инв.№

Копировал Сергеева Формат А3

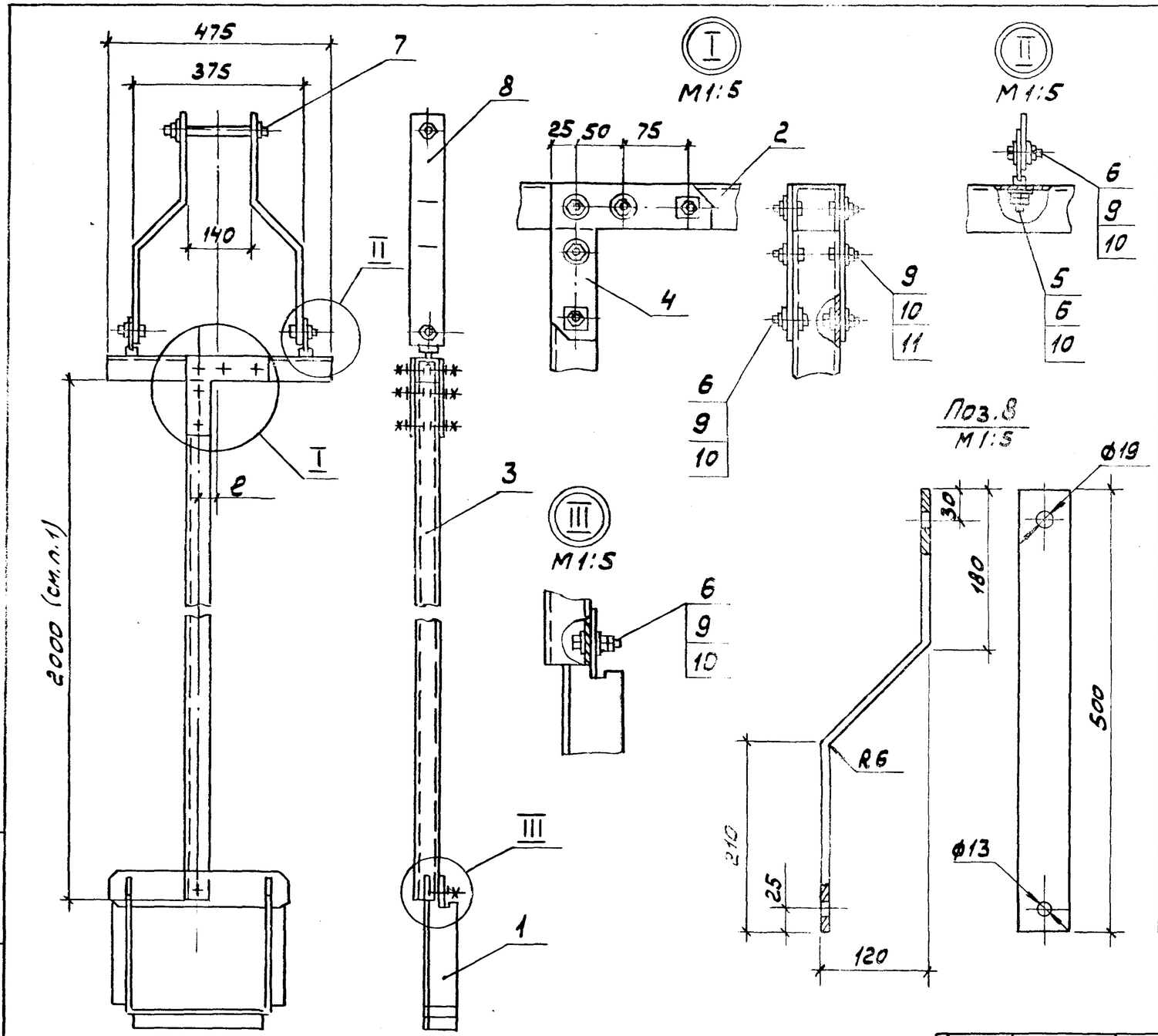

Обозначение	ℓ, мм	Масса, кг
5.407-106.2.13	80	14,3
-01	30	14,3

Поз.	Наименование	Кол. на испол. —	Кол. на испол. 01	Примечание
1	Подвес У349ЗУ3			
	ТУ36.18.29.01-36-88	1	1	
2	Швеллер УСЭК53У3			
	ТУ36-2355-80, ℓ=475	1	1	
3	Швеллер УСЭК53У3			
	ℓ=2000	1	1	
4	Угольник УСЭК59У1			
	ТУ36-2355-80	2	2	
5	Болт специальный			
	УСЭК74У1 ТУ36-2355-80	2	2	
6	Шайба царапающая			
	УСЭК76У3 ТУ36-2355-80	15	15	
7	Шпилька К38БУ1			
	ТУ36-95-81	1	1	
8	Полоса Б26×60 ГОСТ103-76			
	ℓ=546	2	2	
9	Болт М12×30 ГОСТ7798-70*	13	13	
10	Гайка М12 ГОСТ5915-70*	18	18	
11	Шайба 12 ГОСТ11371-78	6	6	

1. При необходимости длина подвеса может б[illegible]ть увеличена путем соединения профилей (поз.3) по чер[illegible]
2. Деталь (поз.8) окрасить эмалью ПФ115, серая [illegible]

Разраб.	Плохих		
Пров.	Плохих		
Гл.спец.	Лукашевич		09.83г
Нач.отд.	Ивкин		
Н.контр.	Лукашевич		

5.407-106.2.13

Подвес для крепления шинопровода на железобетонной подкрановой балке (при железобетонной колонне, средний ряд)

Стадия	Лист	Листов
Р		1

ЕНИПИ ТЯЖПРОМЭЛЕКТРОПРОЕКТ ИМЕНИ Ф.Я.КУБЛЕВСКОГО МОСКВА

Инв.№ подл. | Подпись и дата | Взам.инв.№

24078-03 16

Копировал Сергеева Формат А3

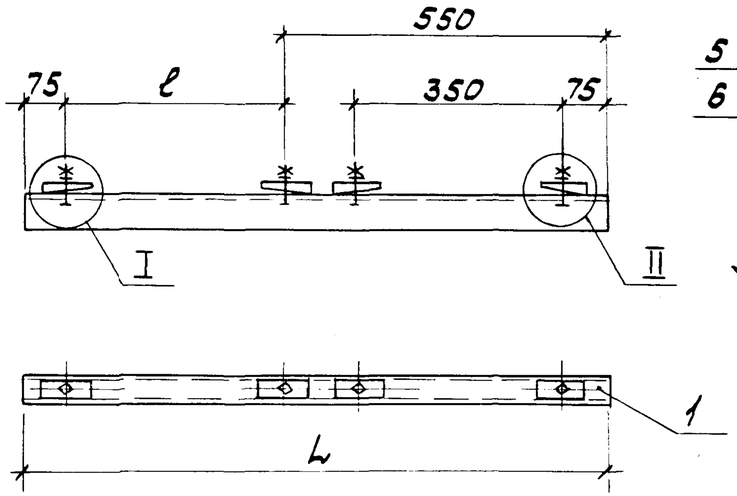

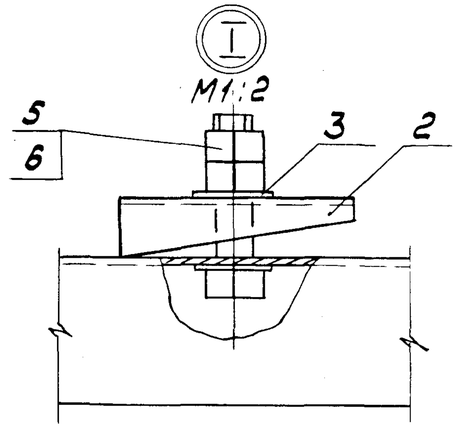

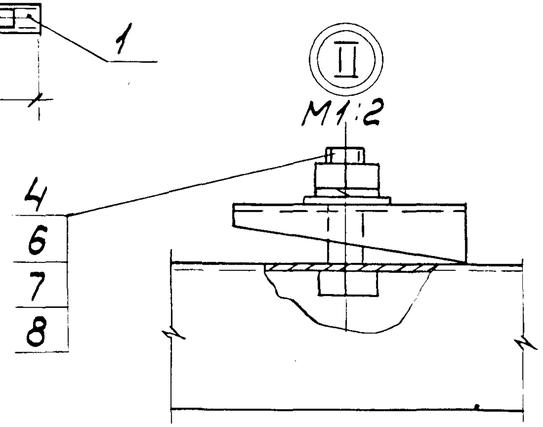

Поз.	Наименование	Кол. на исполн —	01	02	03	Примечание
1	Швеллер УСЭК53У3					
	ТУ36-2355-80					
	ℓ = 900	1				
	ℓ = 1000		1			
	ℓ = 1100			1		
	ℓ = 1200				1	
2	Прижим УСЭК65У3					
	ТУ36-2355-80	4	4	4	4	
3	Шайба царапающая					
	УСЭК76У1, ТУ36-2355-80	4	4	4	4	
4	Болт М12×40 ГОСТ 7798-70*	2	2	2	2	
5	Болт М12×60 ГОСТ 7798-70*	2	2	2	2	
6	Гайка М12 ГОСТ 5915-70*	6	6	6	6	
7	Шайба 12 ГОСТ 11371-78	2	2	2	2	
8	Шайба пружинная					
	ГОСТ 6402-70	2	2	2	2	

Обозначение	Размеры, мм ℓ	L	Масса, кг
5.407-106.2.14	275	900	3,2
-01	375	1000	3,5
-02	475	1100	3,8
-03	575	1200	4,1

Разраб.	Плохих		
Пров.	Плохих		
Гл. спец.	Лукашевич		09.89г
Нач. отд.	Ивкин		
Н. контр.	Лукашевич		

5.407-106.2.14

Конструкция для крепления шинопровода на нижнем поясе металлической подкрановой балке

Стадия	Лист	Листов
Р		1

ВНИПИ ТЯЖПРОМЭЛЕКТРОПРОЕКТ ИМЕНИ Ф.Б. ЯКУБОВА ГПО МОСКВА

24078-03 17

Корректора Сергеева

Формат А3

Инв. № подл. | Подп. и дата | Взам. инв. №

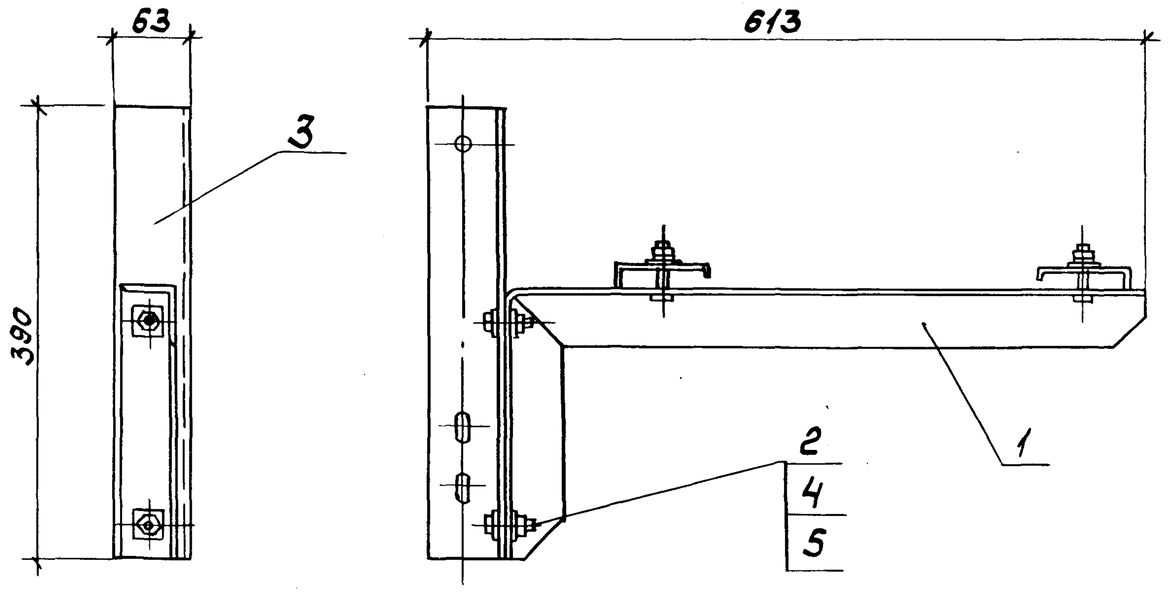

Деталь(поз.3) окрасить эмалью ПФ115, серая ГОСТ6465-76, IV, У2.

Поз.	Наименование	Кол.	Примечание
1	Кронштейн У3491МУ3		
	ТУ36.18.29.01-36-88	1	
2	Шайба царапающая		
	УСЭК7БУ1, ТУ36-2355-80	4	
3	Уголок Б-63×63×6 ГОСТ8509-86		
	ℓ=390	1	
4	Болт М12×35 ГОСТ7798-70*	2	
5	Гайка М12 ГОСТ5915-70	2	

Поз. 1

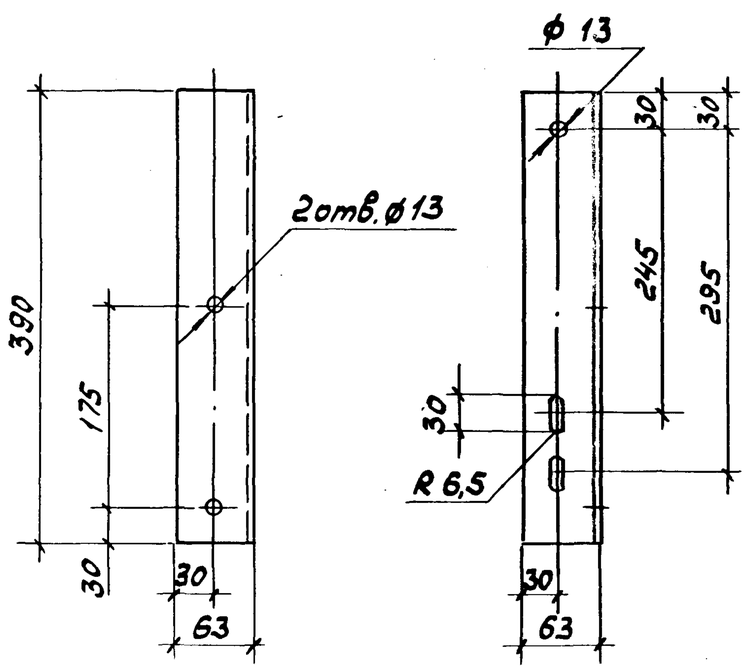

Разраб.	Плохих			5.407-106.2.15
Пров.	Плохих			
Гл.спец.	Лукашевич		09.89г.	
Нач.отд.	Ивкин			Конструкция для крепления шинопровода на металлической подкрановой балке
Н.контр.	Лукашевич			

Стадия	Лист	Листов
Р		1

ВНИПИ ТЯЖПРОМЭЛЕКТРОПРОЕКТ ИМЕНИ Ф.Б.ЯКУБОВСКОГО МОСКВА

Инв.№подл. | Подп. и дата | Взам.инв.№

24078-03 18

Копировал Сергеева Формат А3

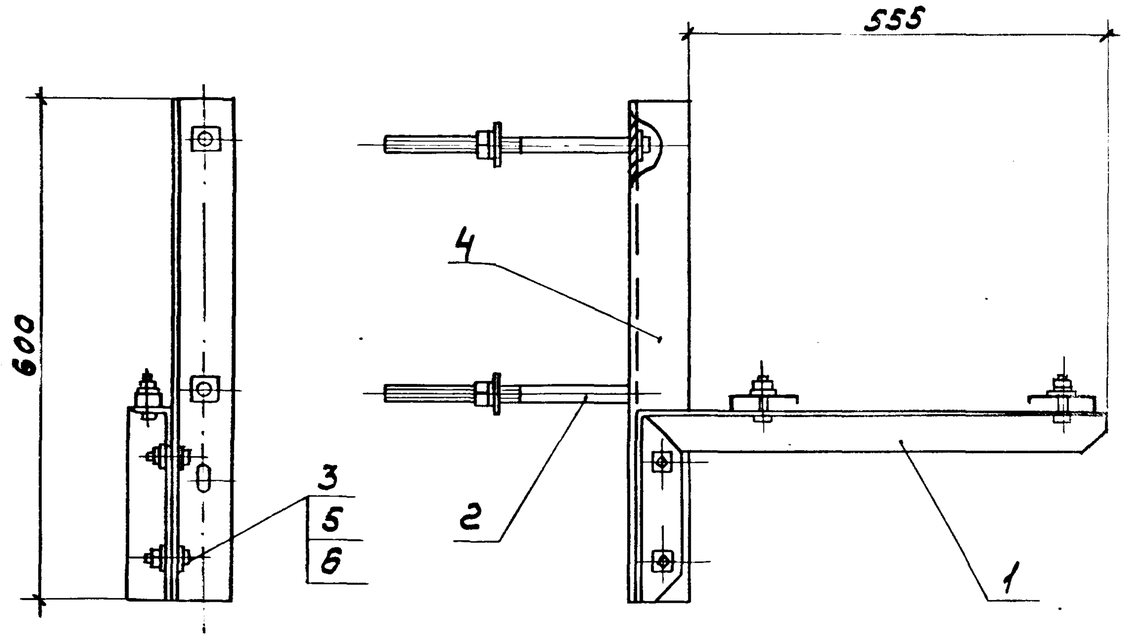

Деталь (поз. 4) окрасить эмалью ПФ115, серая, ГОСТ 6465-76, IV, У2.

Поз.	Наименование	Кол.	Примечание
1	Кронштейн У3491У3		
	ТУ36.18.29.01-36-88	1	
2	Шпилька К38БУ1		
	ТУ36-95-81	2	
3	Шайба царапающая		
	УСЭК7БУ1, ТУ36-2355-80	4	
4	Уголок Б-63×63×6 ГОСТ 8509-86		
	ℓ = 600	1	
5	Болт М12×35 ГОСТ 7798-70*	2	
6	Гайка М12 ГОСТ 5915-70*	2	

Поз. 4

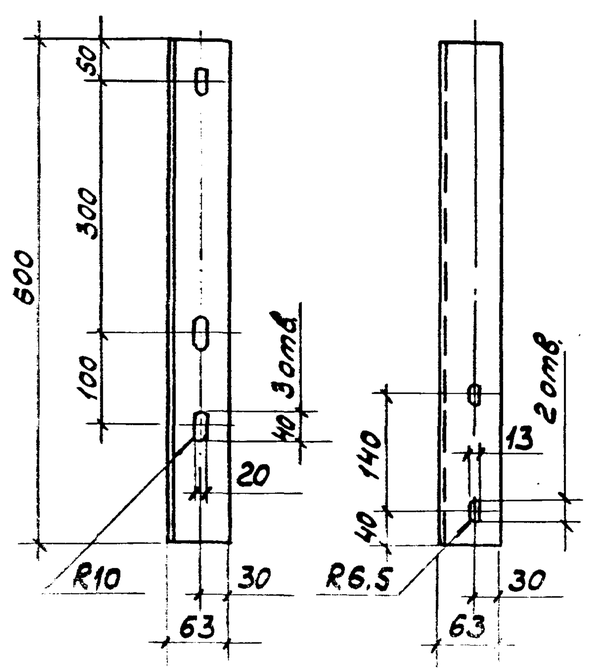

Поз. 1

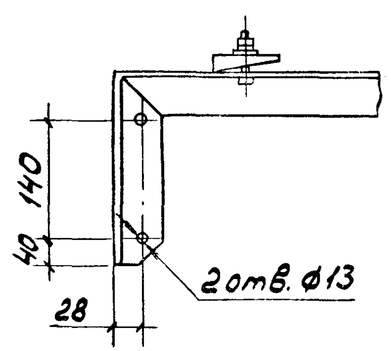

Разраб.	Плохих			5.407-106.2.16
Пров.	Плохих			
Гл.спец.	Лукошевич		09.89г.	Конструкция для крепления шинопровода на железобетонной подкрановой балке
Нач.отд.	Ивкин			Стадия: Р; Лист: ; Листов: 1
Н.контр.	Лукошевич			ВНИПИ ТЯЖПРОМЭЛЕКТРОПРОЕКТ ИМЕНИ Ф.Б. ЯКУБОВСКОГО МОСКВА

Инв.№ подл. | Подп. и дата | Взам. инв.№

24078-03 19

Копировал Сергеева Формат А3

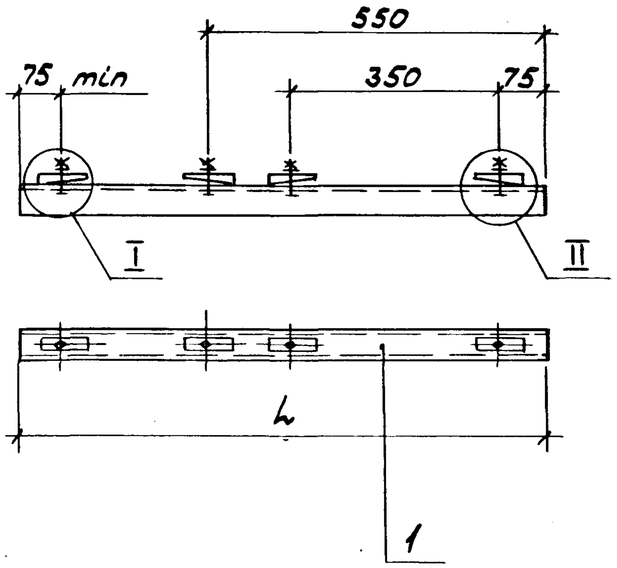

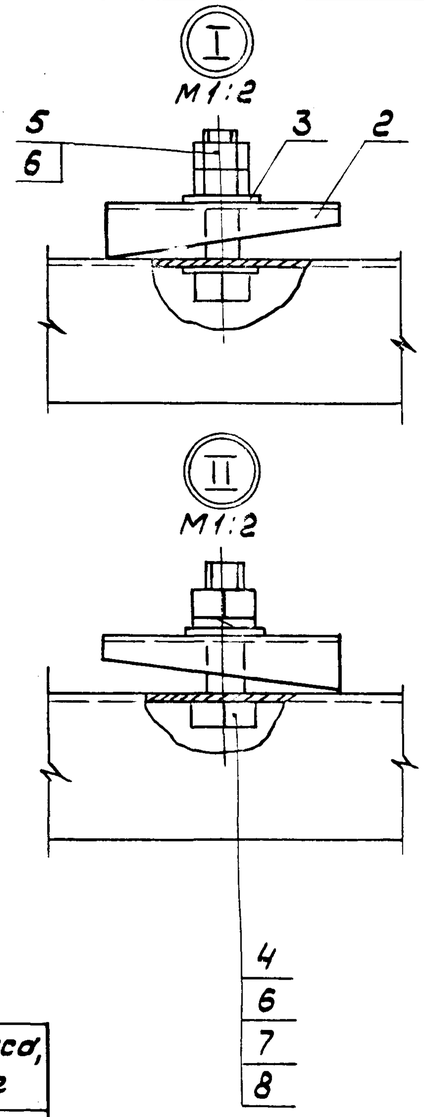

Поз.	Наименование	Кол. на исполн —	01	02	03	04	Примечание
1	Швеллер УСЭК53У3						
	ТУ36-2355-80						
	ℓ=900	1					
	ℓ=1050		1				
	ℓ=1125			1			
	ℓ=1175				1		
	ℓ=1275					1	
2	Прижим УСЭК65У3						
	ТУ36-2355-80	4	4	4	4	4	
3	Шайба царапающая						
	УСЭК76У1 ТУ36-2355-80	4	4	4	4	4	
4	Болт М12×40 ГОСТ 7798-70*	2	2	2	2	2	
5	Болт М12×60 ГОСТ 7798-70*	2	2	2	2	2	
6	Гайка М12 ГОСТ 5915-70	6	6	6	6	6	
7	Шайба 12 ГОСТ 11371-78	2	2	2	2	2	
8	Шайба пружинная 12						
	ГОСТ 6402-70	2	2	2	2	2	

Обозначение	L, мм	Масса, кг
5.407-106.2.17	900	3,5
-01	1050	3,7
-02	1125	3,9
-03	1175	4,1
-04	1275	4,4

Инв. № подл. | Подп. и дата | Взам. инв. №

Разраб.	Плохих		
Пров.	Плохих		
Гл. спец.	Лукашевич		09.87г.
Нач. отд.	Цвекин		
Н. контр.	Лукашевич		

5.407-106.2.17

Конструкция для крепления шинопровода на нижнем поясе металлической фермы

Стадия	Лист	Листов
Р		1

ВНИПИ ТЯЖПРОМЭЛЕКТРОПРОЕКТ ИМЕНИ Ф.Б. ЯКУБОВСКОГО МОСКВА

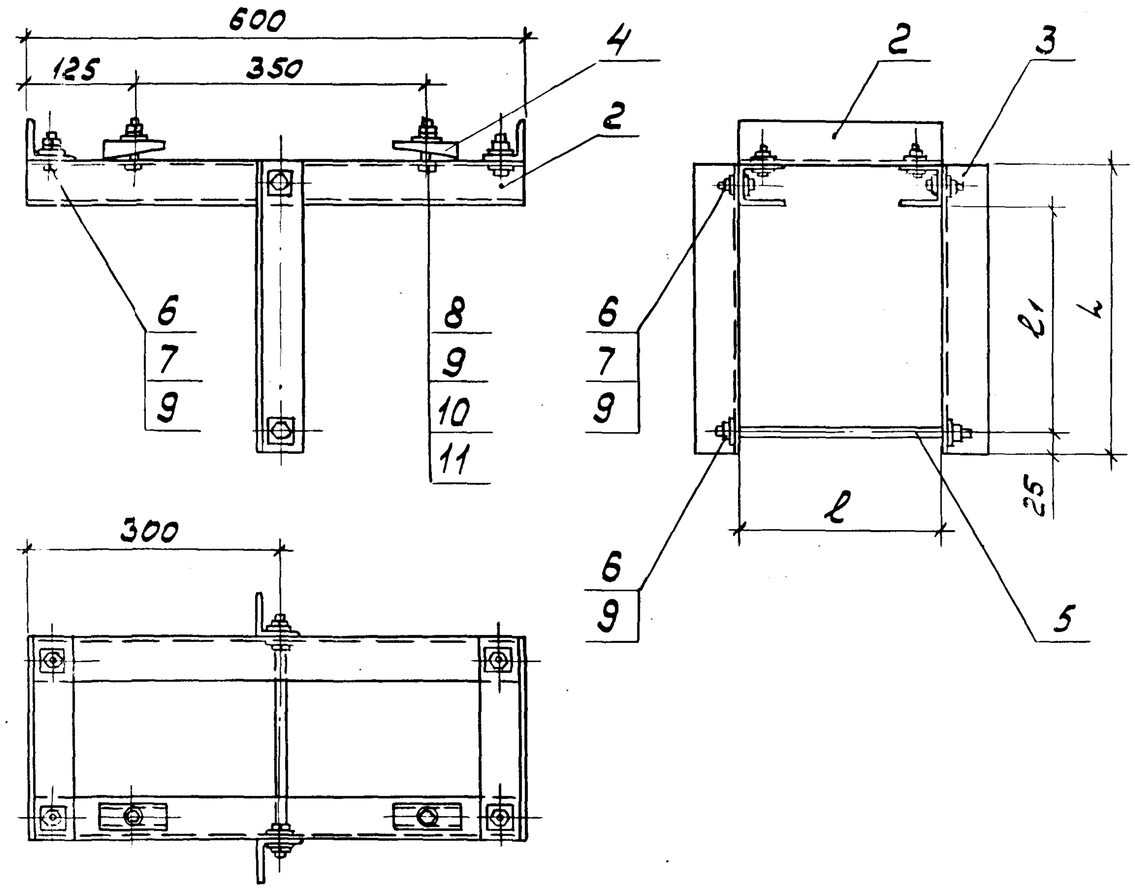

Поз	Наименование	Кол. на исполн. —	01	02	03	04	Примечание
1	Швеллер УСЭК53У3						
	ТУ36-2355-80, ℓ=600	2	2	2	2	2	
2	Уголок УСЭК55У3						
	ТУ36-2355-80, ℓ=200	2					
	ℓ=250		2	2			
	ℓ=300				2		
	ℓ=350					2	
3	Уголок УСЭК55У3, ℓ=300	2	2				
	ℓ=400			2			
	ℓ=425				2		
	ℓ=475					2	
4	Прижим УСЭК65У3						
	ТУ36-2355-80	2	2	2	2	2	
5	Шпилька УСЭК81-2У1						
	ТУ36-2355-80	1					
5	Шпилька УСЭК81-3У1		1	1	1		
5	Шпилька УСЭК-81-4У1					1	
6	Шайба царапающая						
	УСЭК76У1 ТУ36-2355-80	14	14	14	14	14	
7	Болт М12×35 ГОСТ 7798-70*	6	6	6	6	6	
8	Болт М12×50 ГОСТ 7798-70*	2	2	2	2	2	
9	Гайка М12 ГОСТ 5915-70*	10	10	10	10	10	
10	Шайба 12 ГОСТ 11371-78	2	2	2	2	2	
11	Шайба 12 ГОСТ 6402-70*	2	2	2	2	2	

Обозначение	Размеры, мм ℓ	ℓ1	L	Масса, кг
5.407-106.2.18	200	225	300	6,2
-01	250	225	300	6,4
-02	250	325	400	6,8
-03	300	350	425	7,1
-04	350	400	475	7,6

Разраб.	Плохих		
Пров.	Плохих		
Гл.спец.	Лукашевич		08.89г.
Нач.отд.	Ивкин		
Н.контр.	Лукашевич		

5.407-106.2.18

Обхват для крепления шинопровода поперек нижнего пояса железобетонной фермы

Стадия	Лист	Листов
Р		1

ВНИПИ ТЯЖПРОМЭЛЕКТРОПРОЕКТ ИМЕНИ Ф.Б.ЯКУБОВСКОГО

Инв.№ подл. | Подп. и дата | Взам.инв.№

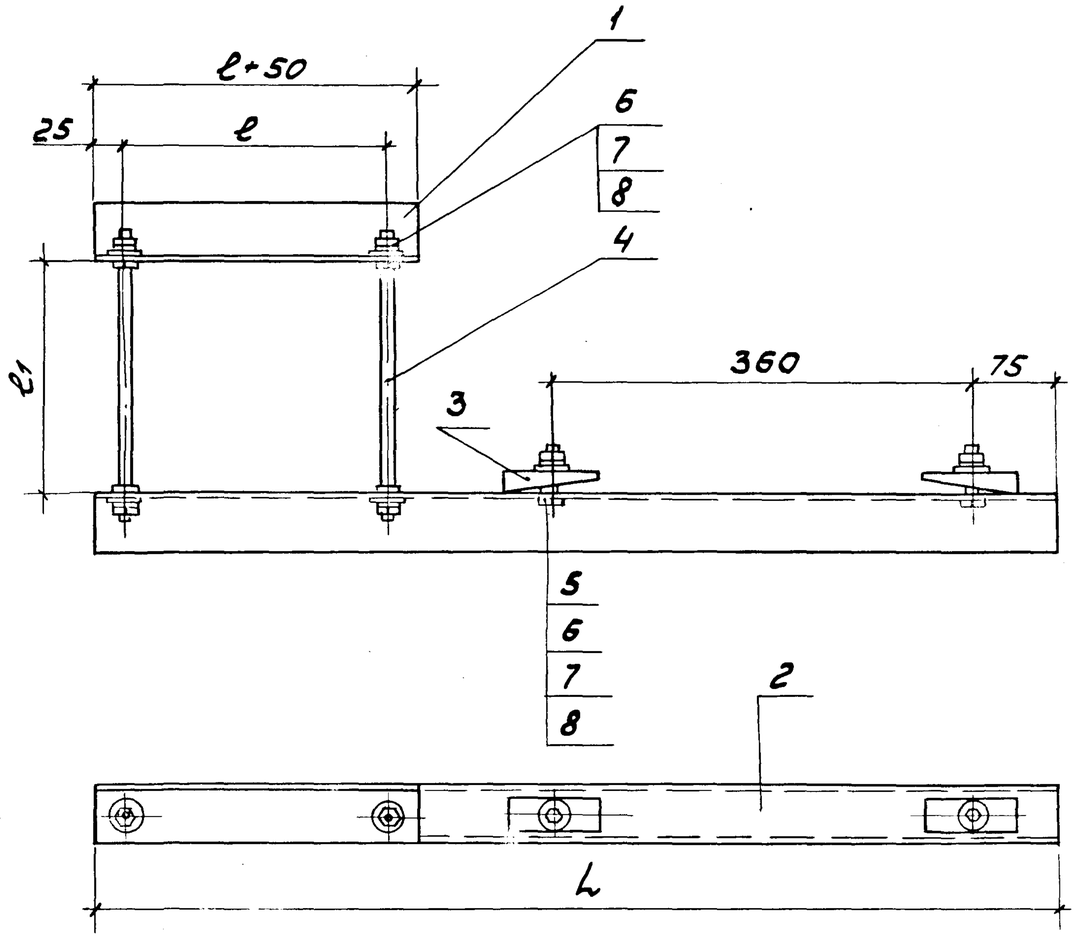

Поз.	Наименование	Кол. на исполн. —	01	02	03	04	Примечание
1	Уголок УСЭК55У3						
	ТУ36-2355-80,						
	ℓ=275	1					
	ℓ=325		1	1			
	ℓ=375				1		
	ℓ=425					1	
2	Швеллер К22У2						
	ТУ36-1434-82						
	ℓ=825	1					
	ℓ=875		1	1			
	ℓ=925				1		
	ℓ=975					1	
3	Прижим УСЭК65У3						
	ТУ36-2355-80	2	2	2	2	2	
4	Шпилька УСЭК81-2У						
	ТУ36-2355-80	2					
4	Шпилька УСЭК81-3У		2	2	2		
4	Шпилька УСЭК81-4У					2	
5	Болт М12×50 ГОСТ7798-70*	2	2	2	2	2	
6	Гайка М12 ГОСТ5915-70*	8	8	8	8	8	
7	Шайба 12 ГОСТ11371-78*	6	6	6	6	6	
8	Шайба пружинная 12						
	ГОСТ6402-70	6	6	6	6	6	

Обозначение	Размеры, мм ℓ	ℓ1	L	Масса, кг
5.407-106.2.19	225	200	825	3,6
-01	275	200	875	4,1
-02	275	300	875	4,1
-03	325	320	925	4,3
-04	375	380	975	4,8

Разраб.	Плохих		
Пров.	Плохих		
Гл.спец.	Лукашевич		09.89
Нач.отд.	Цвкин		
Н.контр.	Лукашевич		

5.407-106.2.19

Обхват для крепления шинопровода вдоль нижнего пояса железобетонной фермы

Стадия	Лист	Листов
Р		1

ВНИПИ ТЯЖПРОМЭЛЕКТРОПРОЕКТ ИМЕНИ Ф.Б. ЯКУБОВСКОГО МОСКВА

Инв.№ подл. | Подп. и дата | Взам.инв.№