ИЗДЕЛИЯ И УЗЛЫ ИНЖЕНЕРНОГО ОБОРУДОВАНИЯ ЗДАНИЙ

# СЕРИЯ 5.407-70

## ПРОКЛАДКА РАСПРЕДЕЛИТЕЛЬНЫХ ШИНОПРОВОДОВ ШРП НА 250,400,630А

ВЫПУСК 1

ЧЕРТЕЖИ МОНТАЖНЫЕ
ЧЕРТЕЖИ ИЗДЕЛИЙ

21048-02
ЦЕНА

ИЗДЕЛИЯ И УЗЛЫ ИНЖЕНЕРНОГО ОБОРУДОВАНИЯ ЗДАНИЙ

# СЕРИЯ 5.407-70

## ПРОКЛАДКА РАСПРЕДЕЛИТЕЛЬНЫХ ШИНОПРОВОДОВ ШРП НА 250,400,630А

## ВЫПУСК 1
## ЧЕРТЕЖИ МОНТАЖНЫЕ
## ЧЕРТЕЖИ ИЗДЕЛИЙ

РАЗРАБОТАНЫ
ВНИПИ ТЯЖПРОМЭЛЕКТРОПРОЕКТ
имени Ф.Б.ЯКУБОВСКОГО
ГЛАВЭЛЕКТРОМОНТАЖ
МИНМОНТАЖСПЕЦСТРОЯ СССР

УТВЕРЖДЕНЫ И
ВВЕДЕНЫ В ДЕЙСТВИЕ
МИНМОНТАЖСПЕЦСТРОЕМ СССР
ПРОТОКОЛ ОТ 26.11.85.

| | |
|---|---|
| ДИРЕКТОР ИНСТИТУТА | Ю.Г. БАРЫБИН |
| ГЛАВНЫЙ ИНЖЕНЕР ИНСТИТУТА | М.Г. ЗИМЕНКОВ |
| НАЧАЛЬНИК ТЕХНИЧЕСКОГО ОТДЕЛА | Л.Б. ГОДГЕЛЬФ |
| НАЧАЛЬНИК ОТДЕЛА ТИПОВОГО ПРОЕКТИРОВАНИЯ | И.И ЛИГЕРМАН |

А223-1

21048-02 2

# Содержание


| Обозначение | Наименование | Стр. |
|---|---|---|
| | Титульный лист | 1 |
| | Содержание | 2 |
| 5.407-70 .1.10МЧ | Установка кронштейна с удлинителем на кирпичной стене | 3 |
| 5.407-70 .1.20МЧ | Установка кронштейна с удлинителем на железобетонной стене | 3 |
| 5.407-70 .1.30МЧ | Установка кронштейна на железобетонной колонне | 4 |
| 5.407-70 .1.40МЧ | Установка кронштейна с удлинителем на железобетонной колонне | 4 |
| 5.407-70 .1.50МЧ | Установка кронштейна на двухветвевой железобетонной колонне | 5 |
| 5.407-70 .1.60МЧ | Установка кронштейна на прямоугольной железобетонной колонне | 5 |
| 5.407-70 .1.70МЧ | Установка двух кронштейнов на прямоугольной железобетонной колонне | 6 |
| 5.407-70 .1.80МЧ | Установка кронштейна на металлической колонне | 6 |
| 5.407-70 .1.90МЧ | Установка подвеса на железобетонной подкрановой балке | 7 |
| 5.407-70 .1.100МЧ | Установка подвеса на железобетонной подкрановой балке | 8 |
| 5.407-70 .1.110МЧ | Установка подвеса на металлической подкрановой балке | 9 |
| 5.407-70 .1.120МЧ | Установка стойки У2084У3 | 10 |
| 5.407-70 .1.130МЧ | Установка стойки У3299У3 | 10 |
| 5.407-70 .1.140МЧ | Установка кожуха для защиты кабеля | 11 |
| 5.407-70 .1.150МЧ | Установка короба для защиты кабеля | 12 |
| 5.407-70 .1.160ВА | Ведомость изделий и материалов для изготовления электромонтажных конструкций и деталей в МЭЗ | 13,14 |
| 5.407-70 .1.170СБ | Кронштейн с удлинителем. Сборочный чертеж | 15 |
| 5.407-70 .1.180СБ | Кронштейн с обхватом для двухветвевых колонн. Сборочный чертеж | 16 |
| 5.407-70 .1.190СБ | Кронштейн с обхватом для колонны. Сборочный чертеж | 17 |
| 5.407-70 .1.200СБ | Кронштейны с обхватом для колонны Сборочный чертеж | 18 |
| 5.407-70 .1.210СБ | Кронштейн. Сборочный чертеж | 19 |
| 5.407-70 .1.220СБ | Подвес для крепления шинопровода на железобетонной подкрановой балке. Вариант 1. Сборочный чертеж | 20 |
| 5.407-70 .1.230СБ | Подвес для крепления шинопровода на железобетонной подкрановой балке Вариант 2. Сборочный чертеж | 21 |
| 5.407-70 .1.240СБ | Подвес для крепления шинопровода на железобетонной подкрановой балке. Вариант 3. Сборочный чертеж | 22 |
| 5.407-70 .1.250СБ | Подвес для крепления шинопровода на железобетонной подкрановой балке. Вариант 4. Сборочный чертеж | 23 |
| 5.407-70 .1.260СБ | Подвес для крепления шинопровода на металлической подкрановой балке. Сборочный чертеж | 24 |
| 5.407-70 .1.270СБ | Кожух для защиты кабелей. Сборочный чертеж | 25 |
| 5.407-70 .1.280 | Конструкция | 26 |
| 5.407-70 .1.290СБ | Короб. Сборочный чертеж | 27 |


Инв. № подл. | Подп. и дата | Взам. инв. №



Копировал Ключникова Формат А3

Разрез 1-1

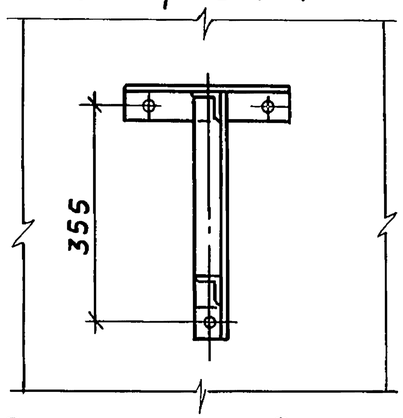


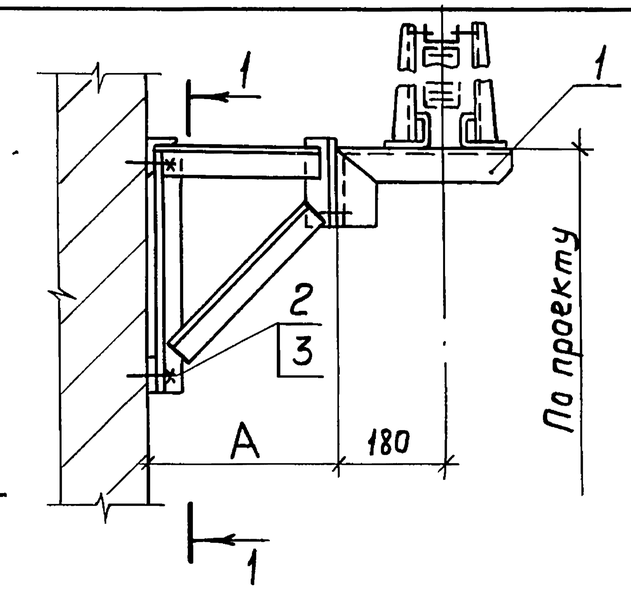


Расположение дюбель-винтов на стене

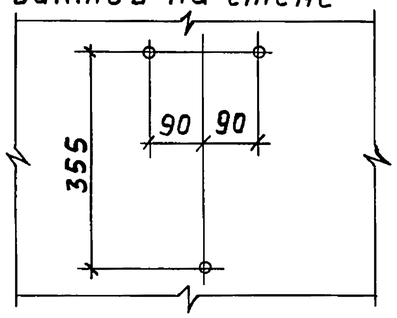


| Обозначение | Поз. 1 | A, мм |
|---|---|---|
| 5.407-70.1.10МЧ | 5.407-70.1.17ОСБ | 200 |
| -01 | -01 | 300 |
| -02 | -02 | 400 |
| -03 | -03 | 500 |
| -04 | -04 | 600 |
| -05 | -05 | 800 |

| Марка, поз. | Обозначение | Наименование | Кол. | Масса ед., кг | Примечание |
|---|---|---|---|---|---|
| 1 | См. таблицу | Кронштейн с удлинителем | 1 | | |
| 2 | | Дюбель-винт ДВМ 6×50 ТУ 14-4-1142-81 | 3 | | |
| 3 | | Шайба 6 ГОСТ 11371-78 | 3 | | |

Взам. инв. № | Подп. и дата | Инв. № подл.

| | | | |
|---|---|---|---|
| Нач. отд. | Лигерман | | |
| Н. контр. | Лукашевич | | 11.85 г. |
| Гл. констр. | Лукашевич | | |
| Ст. инж. | Плохих | | XI.85 г. |

5.407-70.1.10МЧ

Установка кронштейна с удлинителем на кирпичной стене

| Стадия | Лист | Листов |
|---|---|---|
| Р | | 1 |

ВНИПИ ТЯЖПРОМЭЛЕКТРОПРОЕКТ имени Ф.Б. ЯКУБОВСКОГО МОСКВА

Копировал Ключникова Формат А4

Разрез 1-1

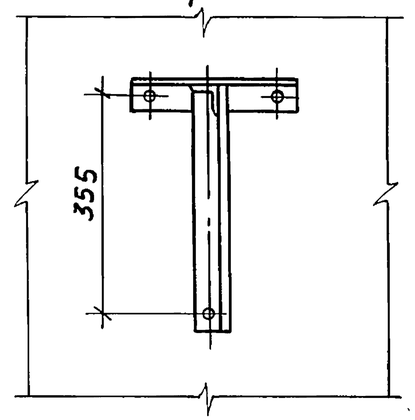


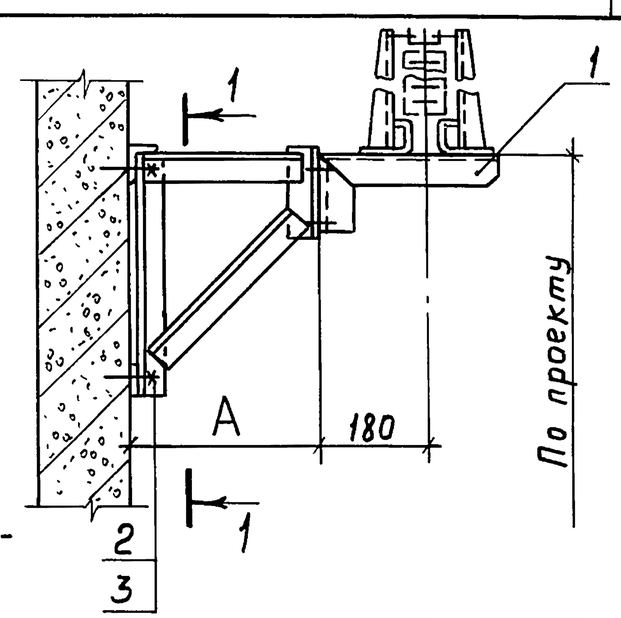


Расположение дюбель-винтов на стене

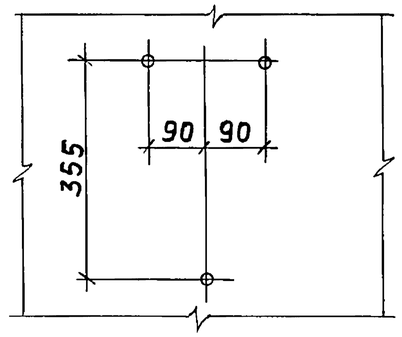


| Обозначение | Поз. 1 | A, мм |
|---|---|---|
| 5.407-70.1.20МЧ | 5.407-70.1.17ОСБ | 200 |
| -01 | -01 | 300 |
| -02 | -02 | 400 |
| -03 | -03 | 500 |
| -04 | -04 | 600 |
| -05 | -05 | 800 |

| Марка поз. | Обозначение | Наименование | Кол. | Масса ед., кг | Примечание |
|---|---|---|---|---|---|
| 1 | См. таблицу | Кронштейн с удлинителем | 1 | | |
| 2 | | Дюбель-винт ДВ 8×45 ТУ 14-4-1142-81 | 3 | | |
| 3 | | Шайба 8 ГОСТ 11371-78 | 3 | | |

Взам. инв. № | Подп. и дата | Инв. № подл.

| | | | |
|---|---|---|---|
| Нач. отд. | Лигерман | | |
| Н. контр. | Лукашевич | | 11.85 г. |
| Гл. констр. | Лукашевич | | |
| Ст. инж. | Плохих | | XI.85 г. |

5.407-70.1.20МЧ

Установка кронштейна с удлинителем на железобетонной стене

| Стадия | Лист | Листов |
|---|---|---|
| Р | | 1 |

ВНИПИ ТЯЖПРОМЭЛЕКТРОПРОЕКТ имени Ф.Б. ЯКУБОВСКОГО МОСКВА

21048-02 4

Копировал Ключникова Формат А4

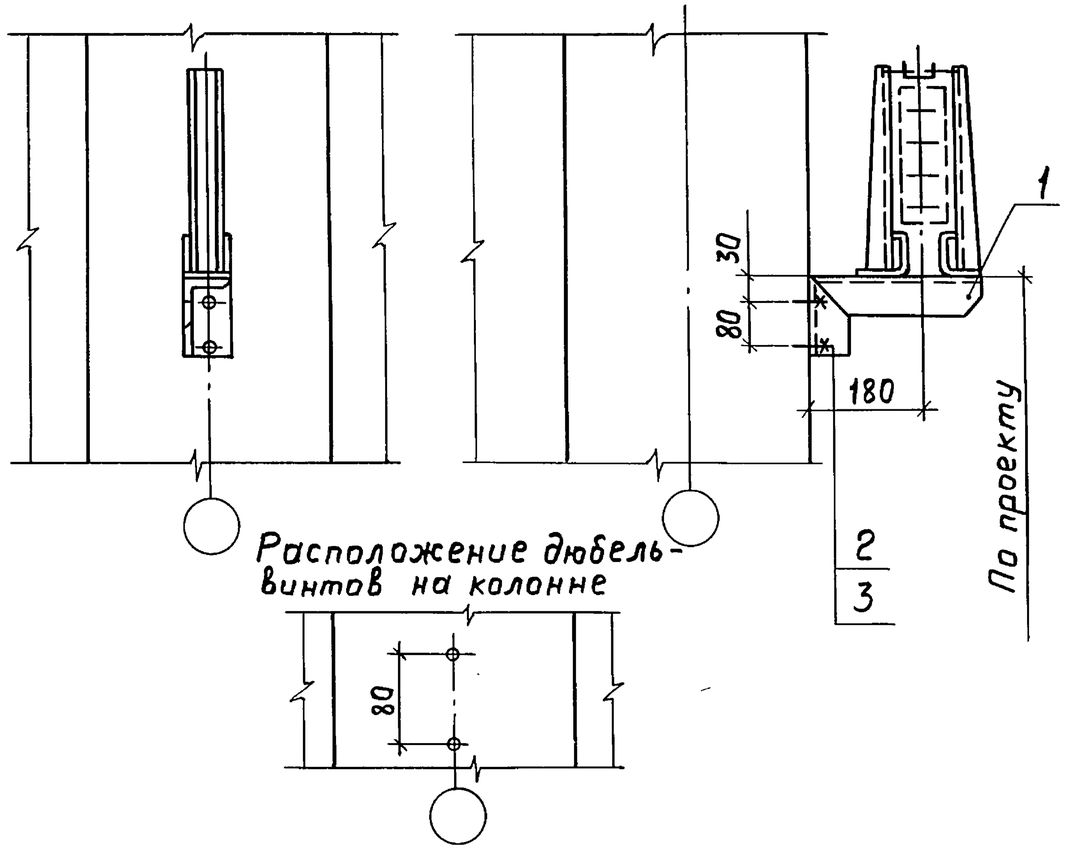


| Марка поз. | Обозначение | Наименование | Кол. | Масса ед., кг | Примечание |
|---|---|---|---|---|---|
| 1 | | Кронштейн У2081У3 | 1 | 3,7 | |
| 2 | | Дюбель-винт ДВМ8×45 | | | |
| | | ТУ14-4-1142-81 | 2 | | |
| 3 | | Шайба 8 ГОСТ11371-78 | 2 | | |

| | | | | | |
|---|---|---|---|---|---|
| Нач.отд. | Лигерман | | | 5.407-70.1.30МЧ | |
| Н.контр. | Лукашевич | | 11.85г. | Установка кронштейна на железобетонной колонне | Стадия Р / Лист / Листов 1 |
| Гл.констр. | Лукашевич | | | | ВНИПИ ТЯЖПРОМЭЛЕКТРОПРОЕКТ имени Ф.Б.ЯКУБОВСКОГО МОСКВА |
| Ст.инж. | Плохих | | XI.85г. | | |

Взам.инв.№ | Подп. и дата | Инв.№ подл.

Копировал Ключникова  Формат А4

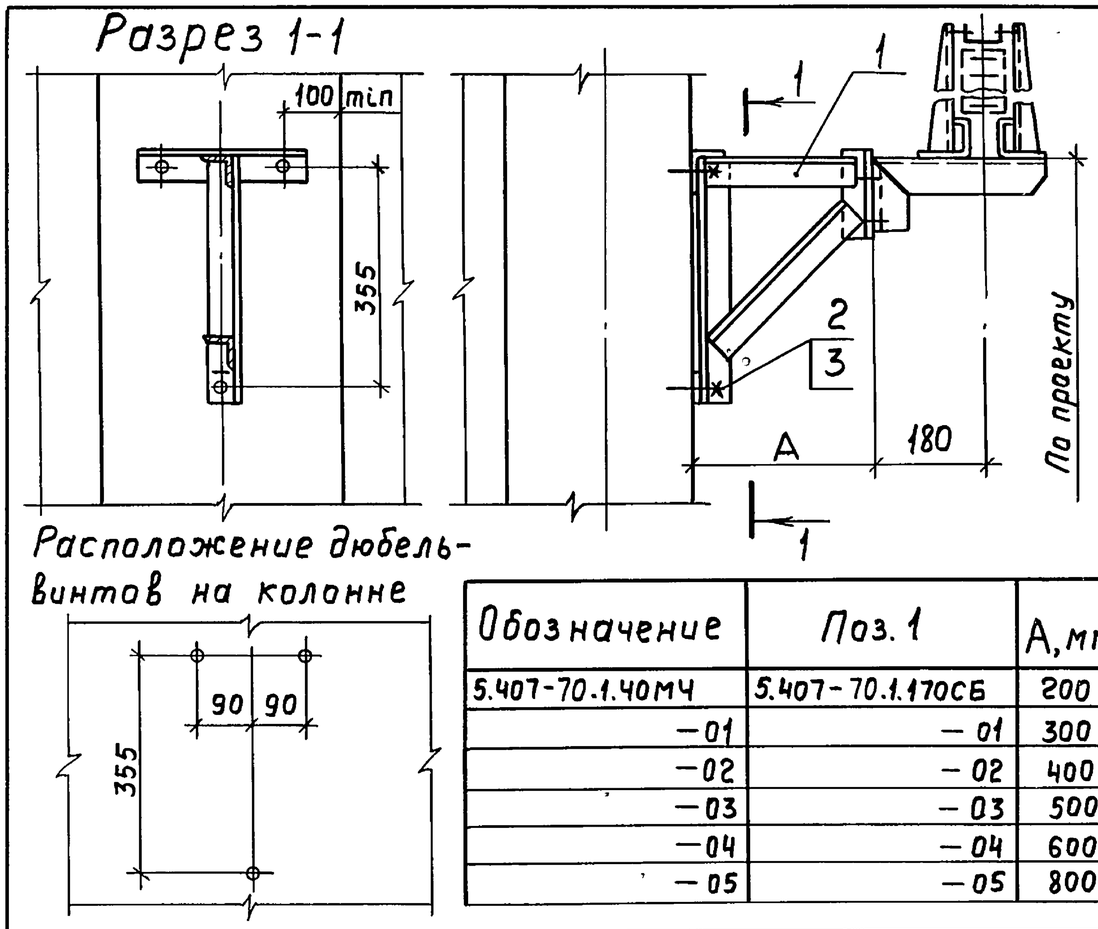


| Обозначение | Поз. 1 | A, мм |
|---|---|---|
| 5.407-70.1.40МЧ | 5.407-70.1.170СБ | 200 |
| -01 | -01 | 300 |
| -02 | -02 | 400 |
| -03 | -03 | 500 |
| -04 | -04 | 600 |
| -05 | -05 | 800 |

| Марка поз. | Обозначение | Наименование | Кол. | Масса ед., кг | Примечание |
|---|---|---|---|---|---|
| 1 | См. таблицу | Кронштейн с удлинителем | 1 | | |
| 2 | | Дюбель-винт ДВМ 8×45 | | | |
| | | ТУ14-4-1142-81 | 3 | | |
| 3 | | Шайба 8 ГОСТ11371-78 | 3 | | |

| | | | | | |
|---|---|---|---|---|---|
| Нач.отд. | Лигерман | | | 5.407-70.1.40МЧ | |
| Н.контр. | Лукашевич | | 11.85г. | Установка кронштейна с удлинителем на железобетонной колонне | Стадия Р / Лист / Листов 1 |
| Гл.констр. | Лукашевич | | | | ВНИПИ ТЯЖПРОМЭЛЕКТРОПРОЕКТ имени Ф.Б.ЯКУБОВСКОГО МОСКВА |
| Ст.инж. | Плохих | | XI.85г. | | |

Взам.инв.№ | Подп. и дата | Инв.№ подл.

21048-02 5

Копировала Ключникова  Формат А4

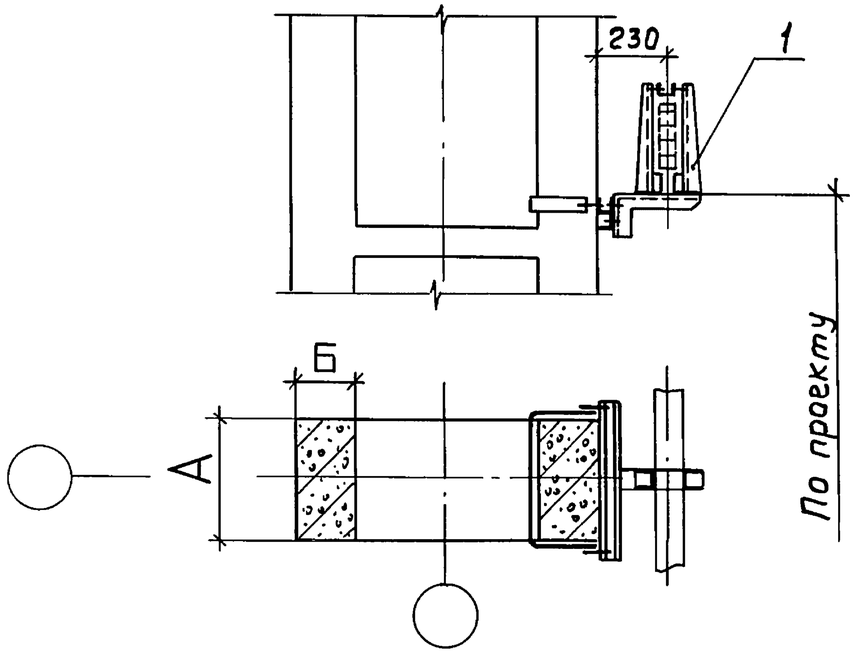


| Обозначение | Поз. 1 | Размеры, мм | |
|---|---|---|---|
| | | А | Б |
| 5.407-70.1.50МЧ | 5.407-70.1.180СБ | 400 | 200 |
| -01 | -01 | 500 | 200 |
| -02 | -02 | 500 | 250 |
| -03 | -03 | 600 | 250 |
| -04 | -04 | 500 | 300 |
| -05 | -05 | 600 | 300 |
| -06 | -06 | 600 | 350 |

| Марка, поз. | Обозначение | Наименование | Кол. | Масса ед., кг | Примечание |
|---|---|---|---|---|---|
| 1 | См. таблицу | Кронштейн с обхватом | 1 | | |

Взам.инв.№ | Подп. и дата | Инв.№ подл.

| | | | |
|---|---|---|---|
| Нач.отд. | Лигерман | | |
| Н.контр. | Лукашевич | | 11.85г. |
| Гл.констр. | Лукашевич | | |
| Ст.инж. | Плохих | | XI.85 |

5.407-70.1.50МЧ

Установка кронштейна на двухветвевой железобетонной колонне

| Стадия | Лист | Листов |
|---|---|---|
| Р | | 1 |

ВНИПИ ТЯЖПРОМЭЛЕКТРОПРОЕКТ имени Ф.Б.ЯКУБОВСКОГО МОСКВА

Копировал Ключникова Формат А4

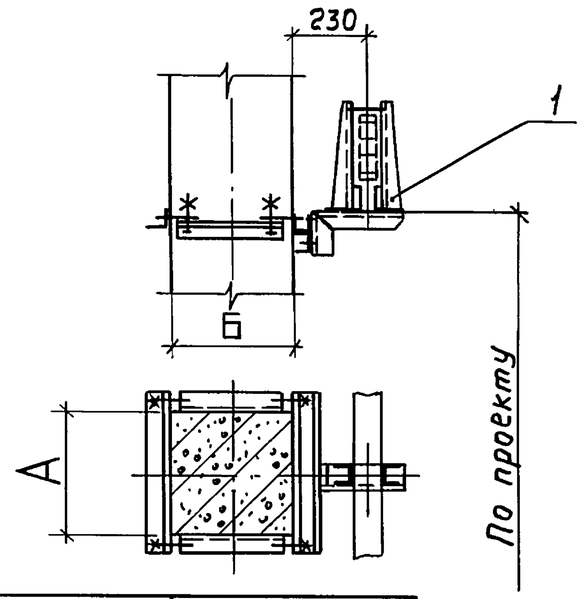


| Обозначение | Поз. 1 | Размеры, мм | |
|---|---|---|---|
| | | А | Б |
| 5.407-70.1.60МЧ | 5.407-70.1.190СБ | 300 | 300 |
| -01 | -01 | 300 | 400 |
| -02 | -02 | 400 | 400 |
| -03 | -03 | 400 | 500 |
| -04 | -04 | 400 | 600 |
| -05 | -05 | 400 | 700 |
| -06 | -06 | 400 | 800 |
| -07 | -07 | 500 | 500 |
| -08 | -08 | 500 | 600 |

| Марка, поз. | Обозначение | Наименование | Кол. | Масса ед., кг | Примечание |
|---|---|---|---|---|---|
| 1 | См. таблицу | Кронштейн с обхватом | 1 | | |

Взам.инв.№ | Подп. и дата | Инв.№ подл.

| | | | |
|---|---|---|---|
| Нач.отд. | Лигерман | | |
| Н.контр. | Лукашевич | | 11.85г. |
| Гл.констр. | Лукашевич | | |
| Ст.инж. | Плохих | | XI.85 |

5.407-70.1.60МЧ

Установка кронштейна на прямоугольной железобетонной колонне

| Стадия | Лист | Листов |
|---|---|---|
| Р | | 1 |

ВНИПИ ТЯЖПРОМЭЛЕКТРОПРОЕКТ имени Ф.Б.ЯКУБОВСКОГО МОСКВА



Копировал Ключникова Формат А4

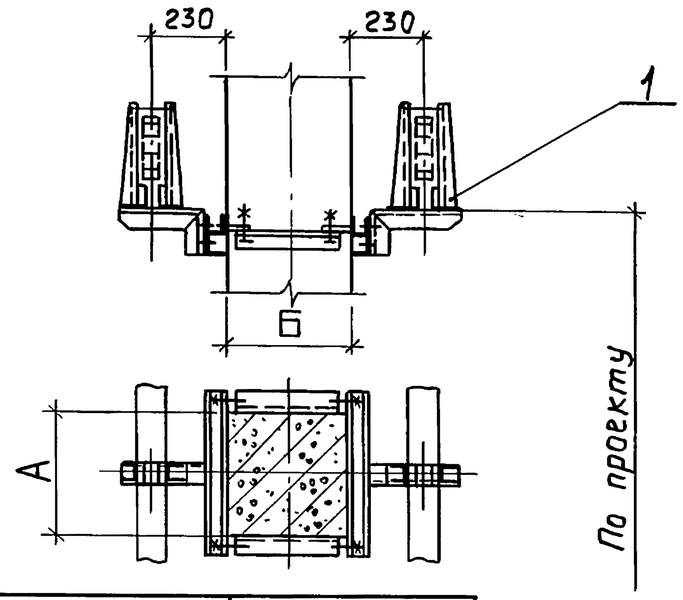


| Обозначение | Поз. 1 | Размеры, мм | |
|---|---|---|---|
| | | А | Б |
| 5.407-70.1.70МЧ | 5.407-70.1.200СБ | 300 | 300 |
| -01 | -01 | 300 | 400 |
| -02 | -02 | 400 | 400 |
| -03 | -03 | 400 | 500 |
| -04 | -04 | 400 | 600 |
| -05 | -05 | 400 | 700 |
| -06 | -06 | 400 | 800 |
| -07 | -07 | 500 | 500 |
| -08 | -08 | 500 | 600 |

| Марка, поз. | Обозначение | Наименование | Кол. | Масса ед., кг | Примечание |
|---|---|---|---|---|---|
| 1 | См. таблицу | Кронштейны с обхватом | 1 | | |

Взам. инв. № | Подп. и дата | Инв. № подл.

| | | | |
|---|---|---|---|
| Нач. отд. | Лигерман | | |
| Н. контр. | Лукашевич | | 11.85г. |
| Гл. констр. | Лукашевич | | |
| Ст. инж. | Плохих | | XI.85г. |

5.407-70.1.70МЧ

Установка двух кронштейнов на прямоугольной железобетонной колонне

| Стадия | Лист | Листов |
|---|---|---|
| Р | | 1 |

ВНИПИ ТЯЖПРОМЭЛЕКТРОПРОЕКТ ИМЕНИ Ф.Б. ЯКУБОВСКОГО МОСКВА

Копировал Ключникова Формат А4

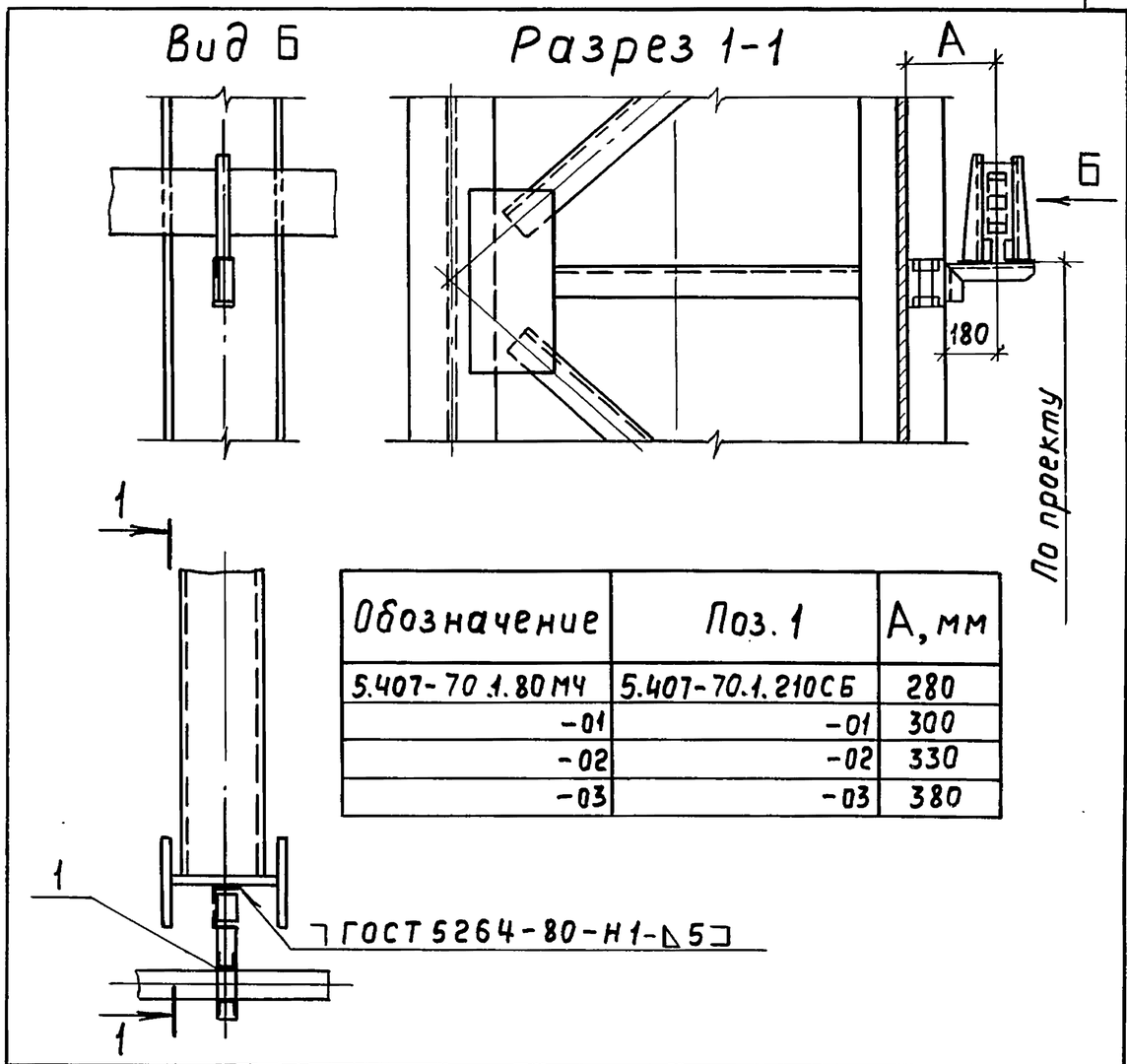


| Обозначение | Поз. 1 | А, мм |
|---|---|---|
| 5.407-70.1.80МЧ | 5.407-70.1.210СБ | 280 |
| -01 | -01 | 300 |
| -02 | -02 | 330 |
| -03 | -03 | 380 |

| Марка, поз. | Обозначение | Наименование | Кол. | Масса ед., кг | Примечание |
|---|---|---|---|---|---|
| 1 | См. таблицу | Кронштейн | | | |

Взам. инв. № | Подп. и дата | Инв. № подл.

| | | | |
|---|---|---|---|
| Нач. отд. | Лигерман | | |
| Н. контр. | Лукашевич | | 11.85г. |
| Гл. констр. | Лукашевич | | |
| Ст. инж. | Плохих | | XI.85 |

5.407-70.1.80МЧ

Установка кронштейна на металлической колонне

| Стадия | Лист | Листов |
|---|---|---|
| Р | | 1 |

ВНИПИ ТЯЖПРОМЭЛЕКТРОПРОЕКТ ИМЕНИ Ф.Б. ЯКУБОВСКОГО МОСКВА

21048-02 7

Копировал Ключникова Формат А4

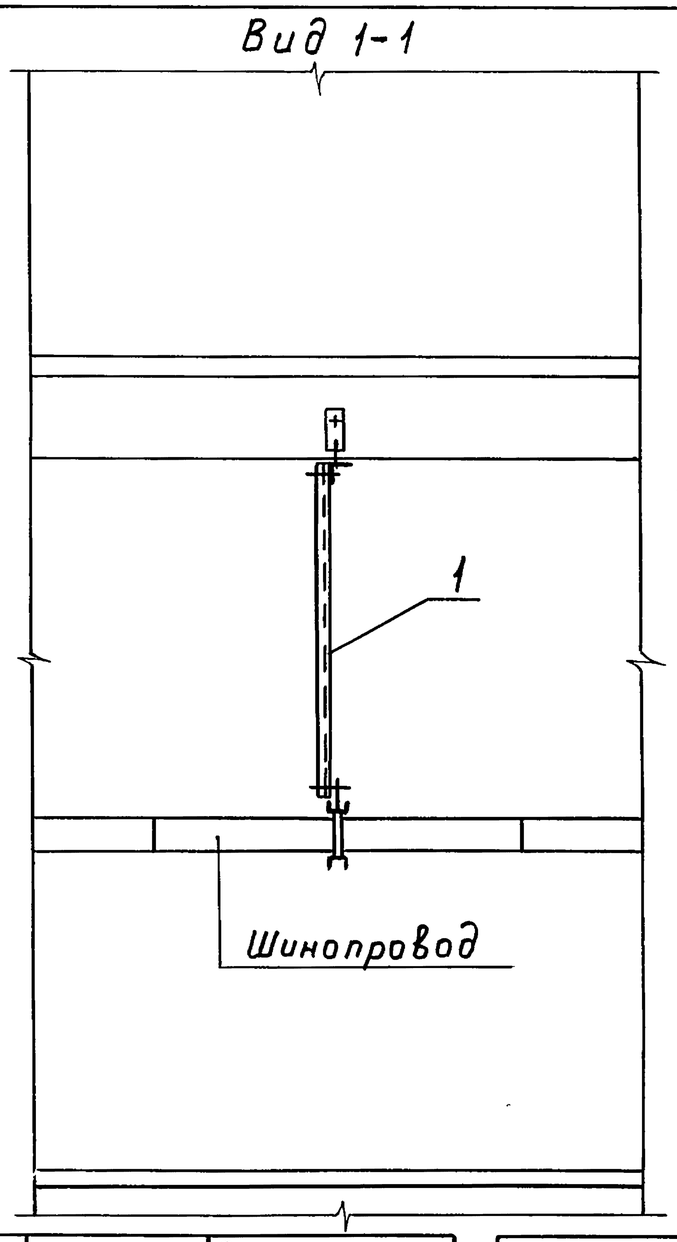


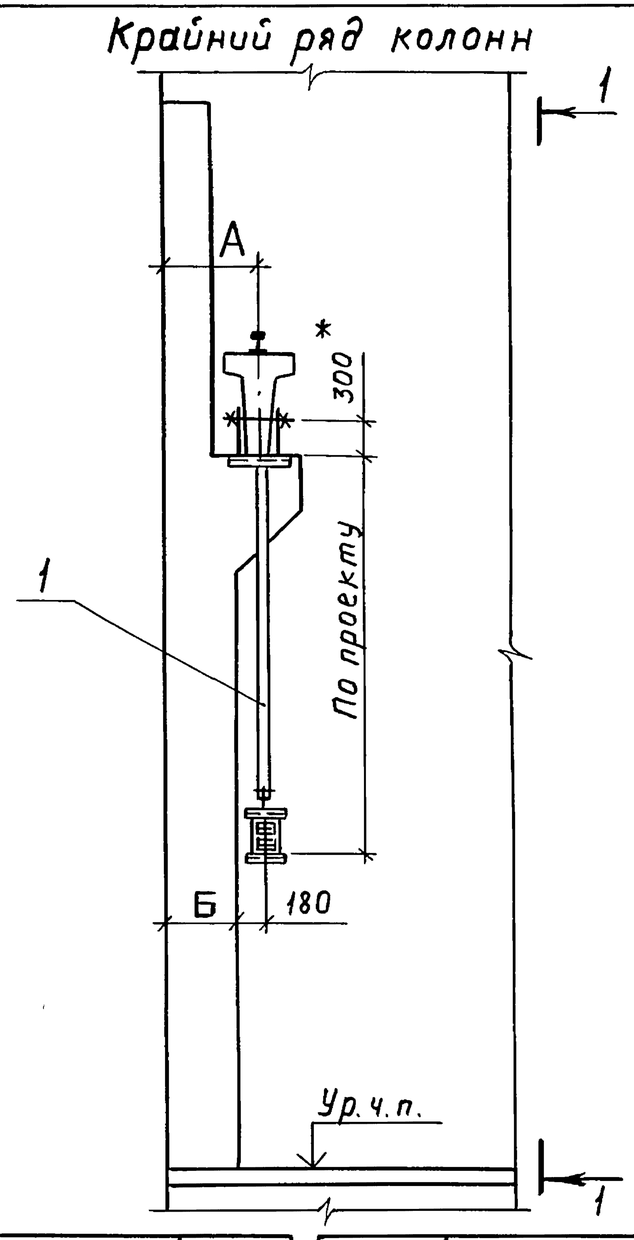


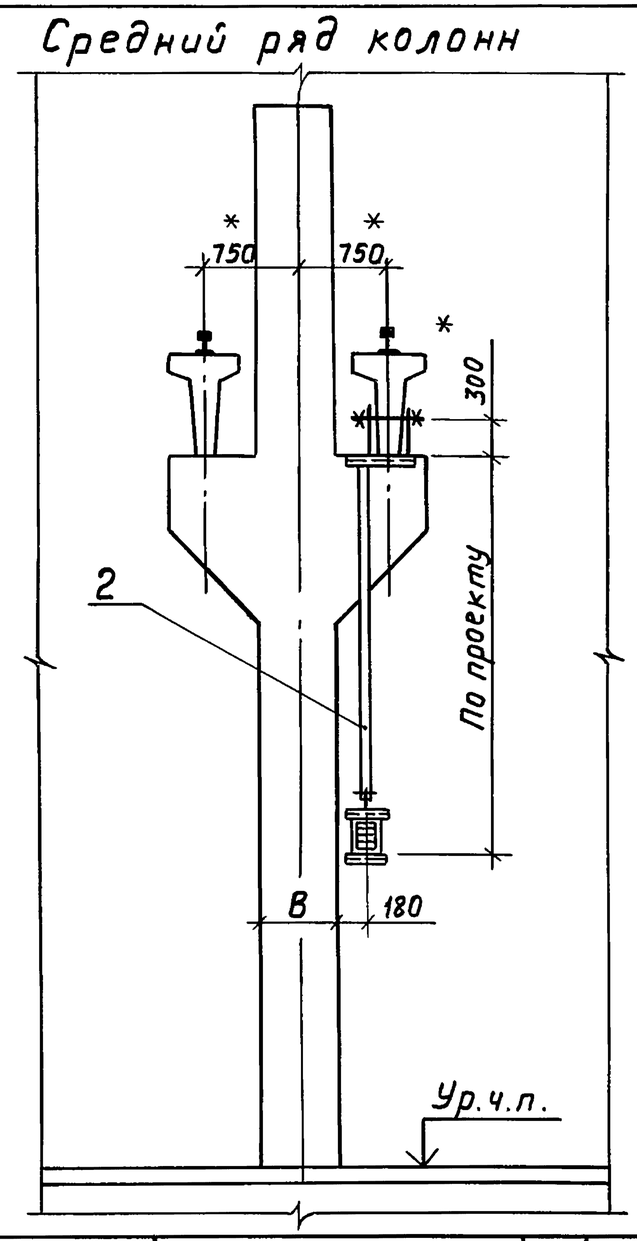


| Обозначение | Поз. 1 | Размеры, мм А | Размеры, мм Б |
|---|---|---|---|
| 5.407-70.1.90МЧ | 5.407-70.1.220 | 750 | 600 |
| -01 | -01 | 750 | 700 |
| -02 | -02 | 750 | 800 |
| -03 | -03 | 1000 | 700 |
| -04 | -04 | 1000 | 800 |
| -05 | -05 | 1000 | 900 |

| Обозначение | Поз. 2 | В, мм |
|---|---|---|
| 5.407-70.1.90МЧ | 5.407-70.1.230СБ | 600 |
| -01 | -01 | 700 |
| -02 | -02 | 800 |
| -03 | -03 | 900 |

* Размеры для справок.

| Марка, поз. | Обозначение | Наименование | Кол. | Масса ед., кг | Примечание |
|---|---|---|---|---|---|
| 1 | См. таблицу | Подвес | 1 | | См. табл. |
| 2 | См. таблицу | Подвес | 1 | | См. табл. |

| | | | |
|---|---|---|---|
| Нач.отд. | Лигерман | | |
| Н.контр. | Лукашевич | | 11.85г. |
| Гл.констр | Лукашевич | | |
| Ст.инж | Плохих | | XI.85 |

5.407-70.1.90МЧ

Установка подвеса на железобетонной подкрановой балке

| Стадия | Лист | Листов |
|---|---|---|
| Р | | 1 |

ВНИПИ ТЯЖПРОМЭЛЕКТРОПРОЕКТ имени Ф.Я.КУБОВСКОГО МОСКВА

Взам.инв.№ | Подп. и дата | Инв.№ подл.

21048-02 8

Копировал. Ключникова Формат А3

## Вид 1-1

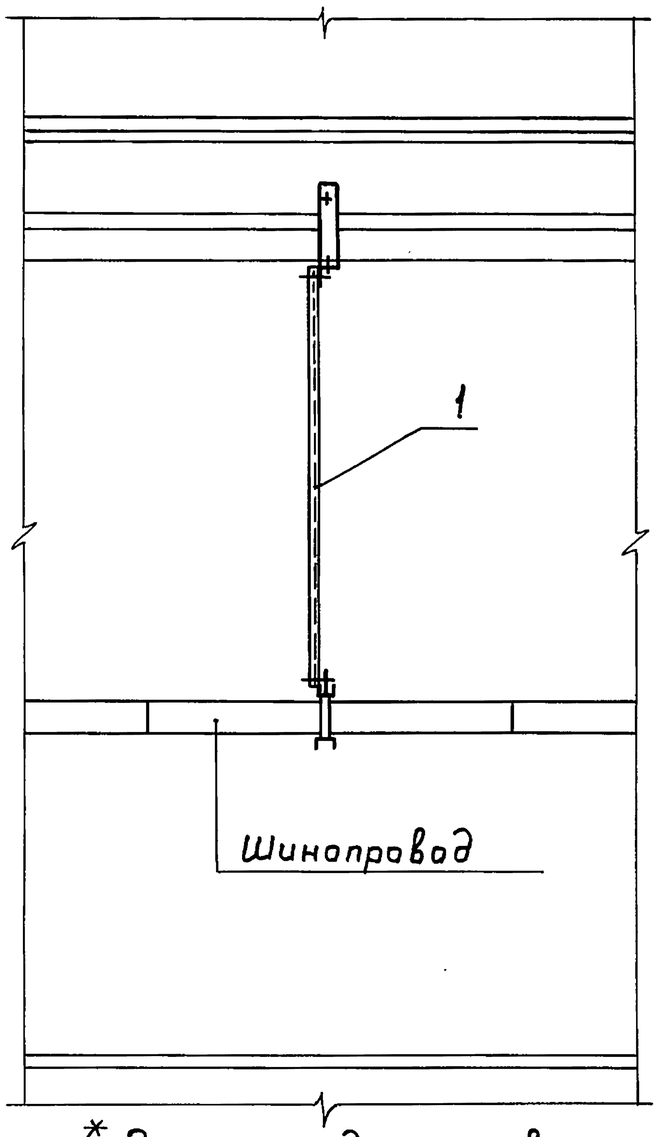


## Крайний ряд колонн

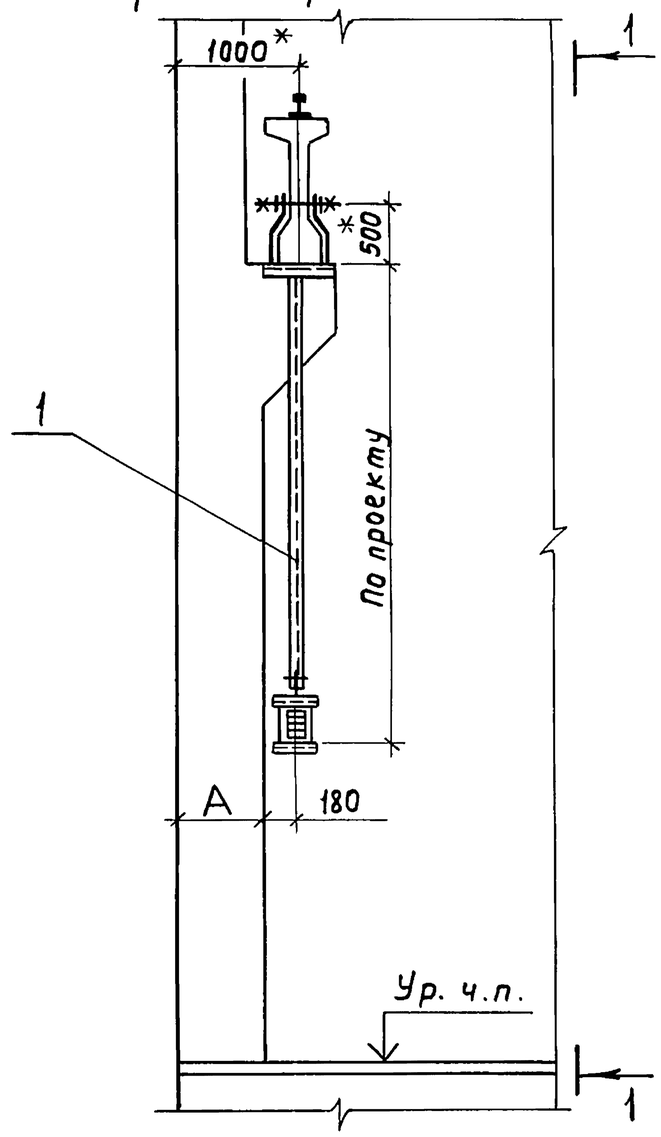


## Средний ряд колонн

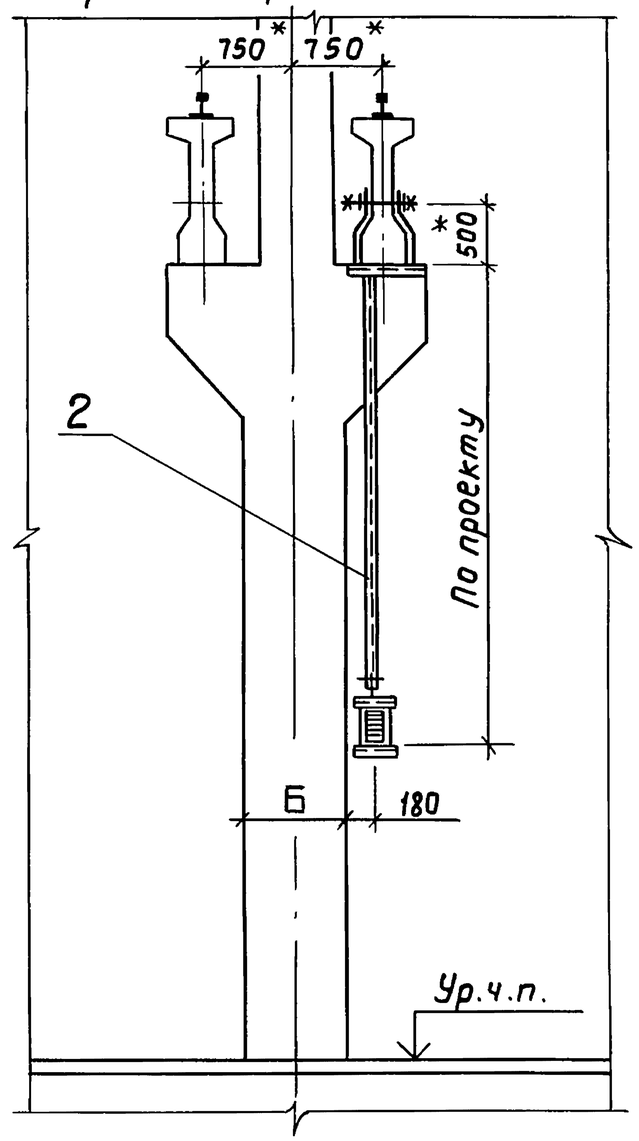


* Размеры для справок.

| Обозначение | Поз.1 | А, мм |
|---|---|---|
| 5.407-70.1.100МЧ | 5.407-70.1.240СБ | 700 |
| -01 | -01 | 800 |
| -02 | -02 | 900 |

| Обозначение | Поз. 2 | Б, мм |
|---|---|---|
| 5.407-70.1.100МЧ | 5.407-70.1.250СБ | 700 |
| -01 | -01 | 800 |
| -02 | -02 | 900 |

| Марка, поз. | Обозначение | Наименование | Кол. | Масса ед., кг | Примечание |
|---|---|---|---|---|---|
| 1 | См. таблицу | Подвес | 1 | | См. табл. |
| 2 | См. таблицу | Подвес | 1 | | См. табл. |

| | | | |
|---|---|---|---|
| Нач.отд. | Лигерман | | |
| Н.контр. | Лукашевич | | 11.85г. |
| Гл.констр | Лукашевич | | |
| Ст.инж. | Плохих | | XI.85 |

**5.407-70.1.100МЧ**

Установка подвеса на железобетонной подкрановой балке

| Стадия | Лист | Листов |
|---|---|---|
| Р | | 1 |

ВНИПИ ТЯЖПРОМЭЛЕКТРОПРОЕКТ имени Ф.Б.ЯКУБОВСКОГО МОСКВА

Взам. инв. № | Подп. и дата | Инв. № подл.

21048-02 9

Копировал Ключникова Формат А3

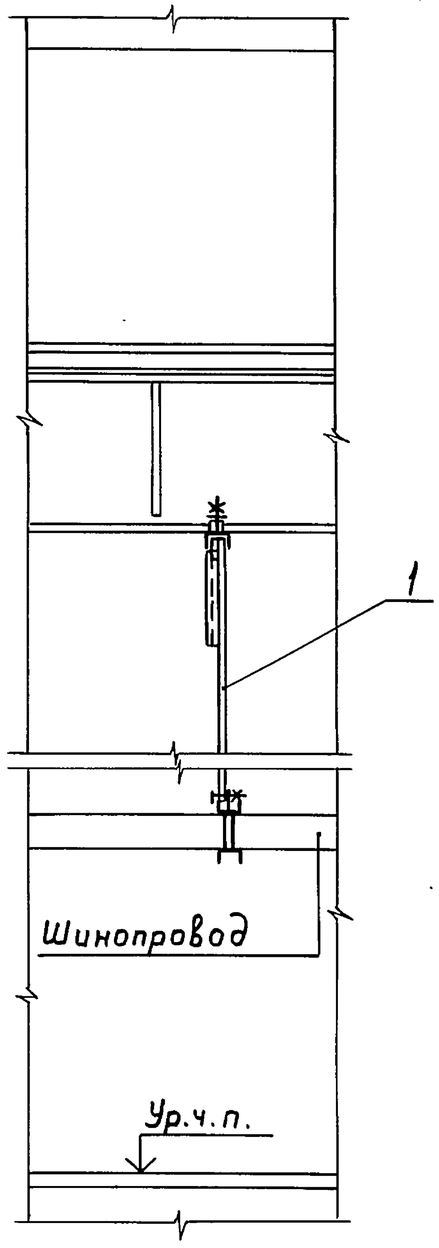


Крайний ряд колонн

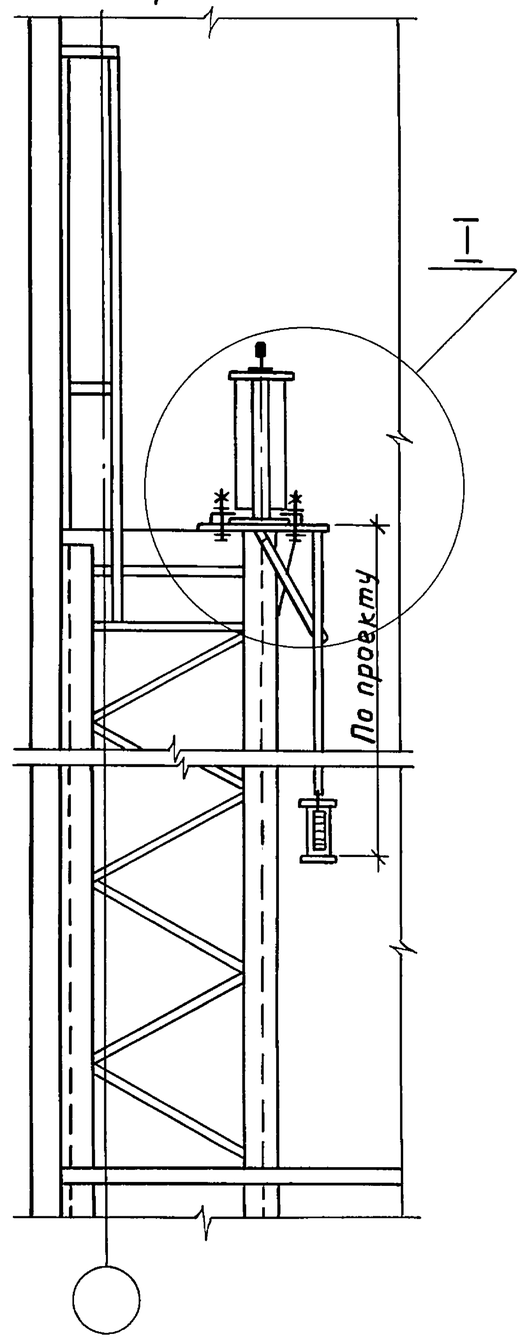


Средний ряд колонн

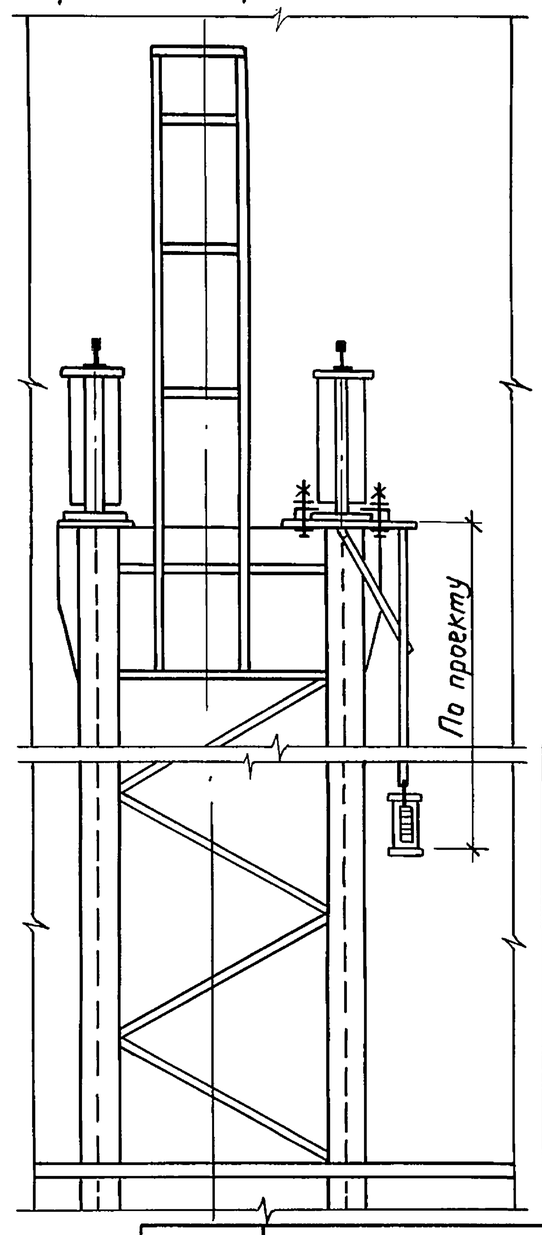


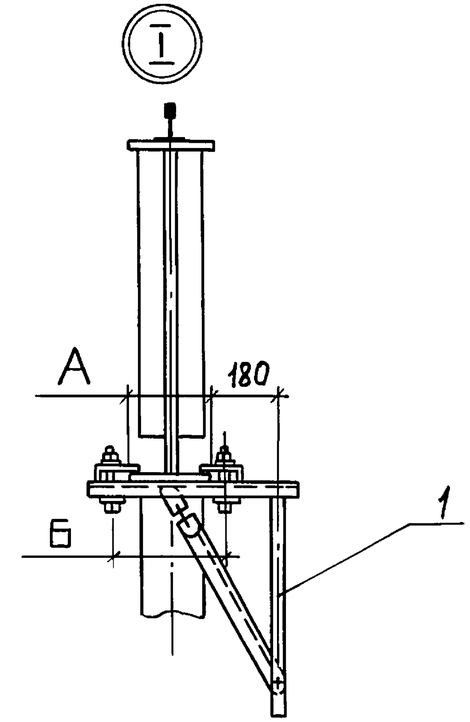


| Обозначение | Поз. 1 | Размеры, мм | |
|---|---|---|---|
| | | А | Б |
| 5.407-70.1.110МЧ | 5.407-70.1.260СБ | 250 | 300 |
| -01 | -01 | 280 | 325 |
| -02 | -02 | 320 | 375 |
| -03 | -03 | 360 | 400 |
| -04 | -04 | 400 | 450 |
| -05 | -05 | 450 | 500 |
| -06 | -06 | 560 | 600 |

| Марка, поз. | Обозначение | Наименование | Кол. | Масса ед., кг | Примечание |
|---|---|---|---|---|---|
| 1 | См. таблицу | Подвес | | | |

| | | | |
|---|---|---|---|
| Нач.отд. | Лигерман | | |
| Н.контр. | Лукашевич | | 11.85г. |
| Гл.констр. | Лукашевич | | |
| Ст.инж. | Плохих | | XI.85г. |

5.407-70.1.110МЧ

Установка подвеса на металлической подкрановой балке

| Стадия | Лист | Листов |
|---|---|---|
| Р | | 1 |

ВНИПИ ТЯЖПРОМЭЛЕКТРОПРОЕКТ ИМЕНИ Ф.Б.Я. КУБОВСКОГО МОСКВА

Инв.№ подл. | Подп. и дата | Взам. инв.№

21048-02 10

Копировал Ключникова Формат А3

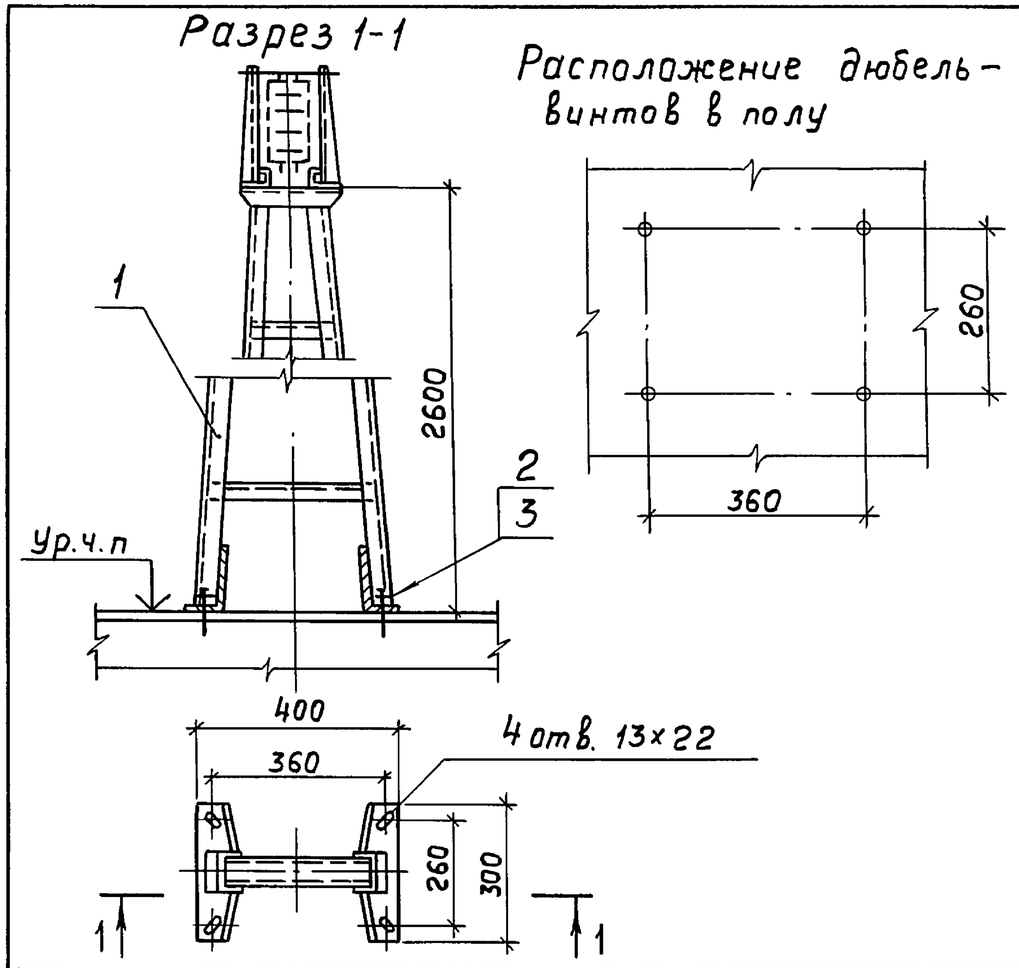


| Марка, поз. | Обозначение | Наименование | Кол. | Масса ед., кг | Примечание |
|---|---|---|---|---|---|
| 1 | | Стойка У2084У3 | 1 | 18,6 | |
| 2 | | Дюбель-винт ДВМ8×55 | | | |
| | | ТУ14-4-1142-81 | 4 | | |
| | | Шайба увеличенная 8 | | | |
| 3 | | ГОСТ 6958-78 | 4 | | |

Взам.инв.№ | Подп. и дата | Инв.№ подл.

| | | | |
|---|---|---|---|
| Нач.отд. | Лигерман | | |
| Н.контр | Лукашевич | | 11.85г. |
| Гл.констр | Лукашевич | | |
| Ст.инж | Плохих | | XI.85 |

5.407-70.1.120МЧ

Установка стойки У2084У3

| Стадия | Лист | Листов |
|---|---|---|
| Р | | 1 |

ВНИПИ ТЯЖПРОМЭЛЕКТРОПРОЕКТ имени Ф.Б.ЯКУБОВСКОГО МОСКВА

Копировал Ключникова Формат А4

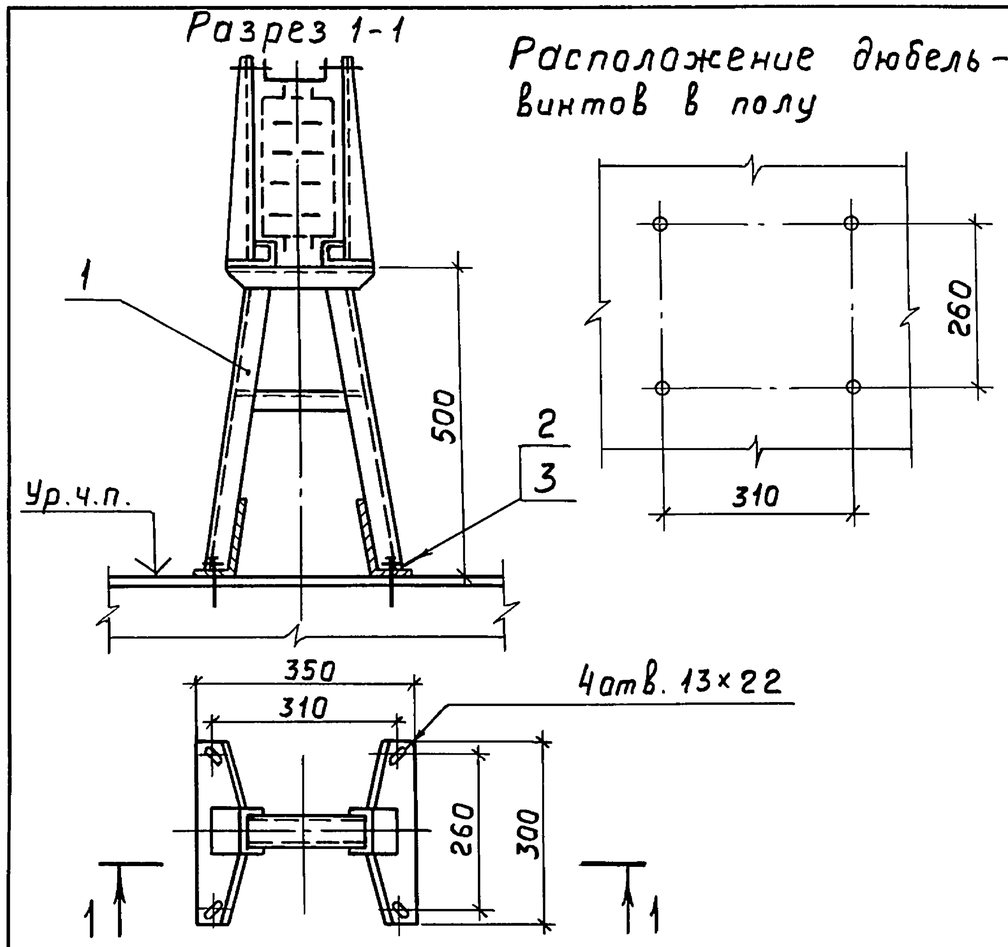


| Марка, поз. | Обозначение | Наименование | Кол. | Масса ед., кг | Примечание |
|---|---|---|---|---|---|
| 1 | | Стойка У3299У3 | 1 | 5,54 | |
| 2 | | Дюбель-винт ДВМ8×55 | | | |
| | | ТУ14-4-1142-81 | 4 | | |
| 3 | | Шайба увеличенная 8 | | | |
| | | ГОСТ 6958-78 | 4 | | |

Взам.инв.№ | Подп. и дата | Инв.№ подл.

| | | | |
|---|---|---|---|
| Нач.отд. | Лигерман | | |
| Н.контр. | Лукашевич | | 11.85г. |
| Гл.констр | Лукашевич | | |
| Ст.инж | Плохих | | XI.85 |

5.407-70.1.130МЧ

Установка стойки У3299У3.

| Стадия | Лист | Листов |
|---|---|---|
| Р | | 1 |

ВНИПИ ТЯЖПРОМЭЛЕКТРОПРОЕКТ имени Ф.Б.ЯКУБОВСКОГО МОСКВА

21048-02 11

Копировал Ключникова Формат А4

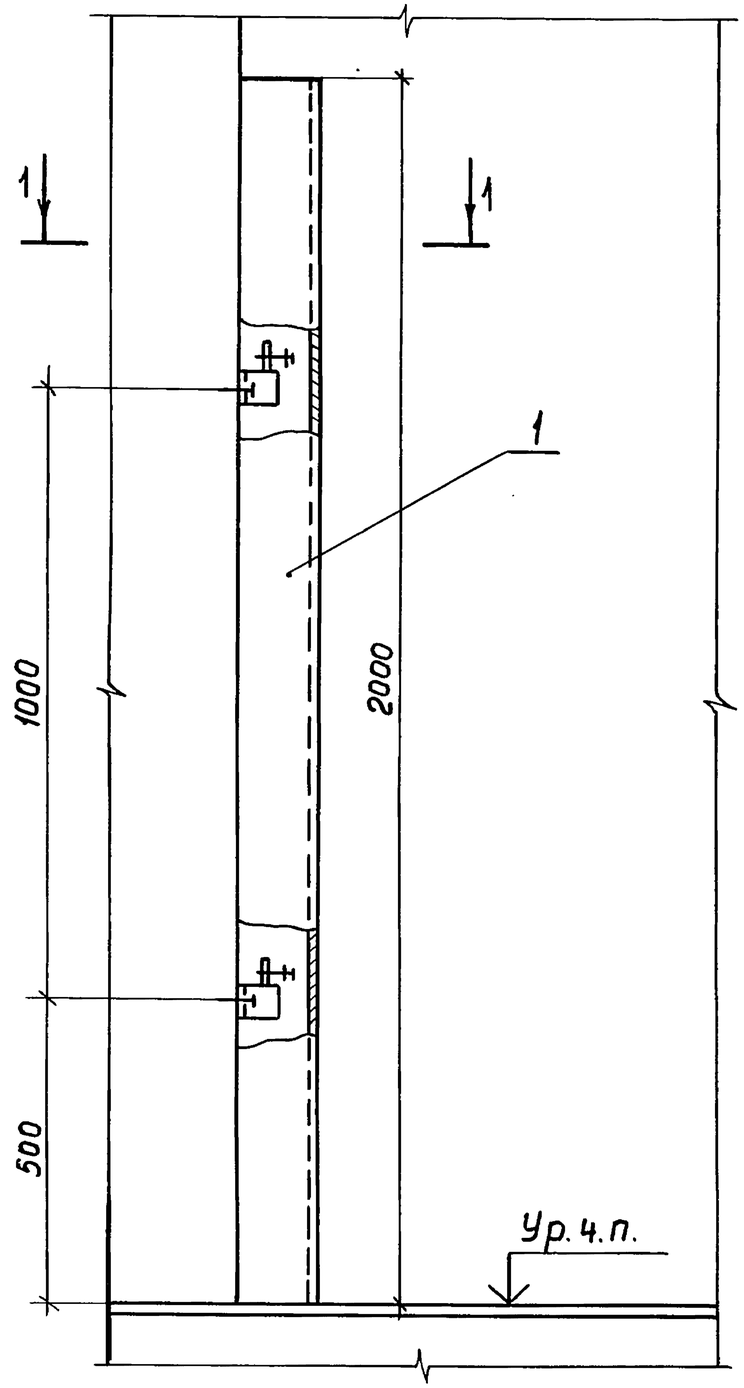


Разрез 1-1 повернуто

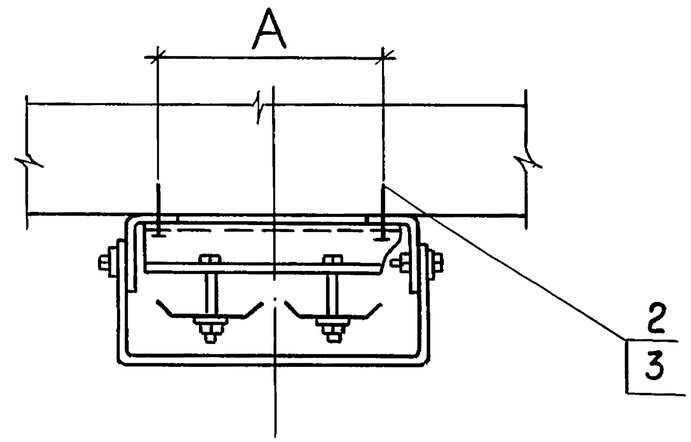


Расположение дюбель-винтов на стене или колонне

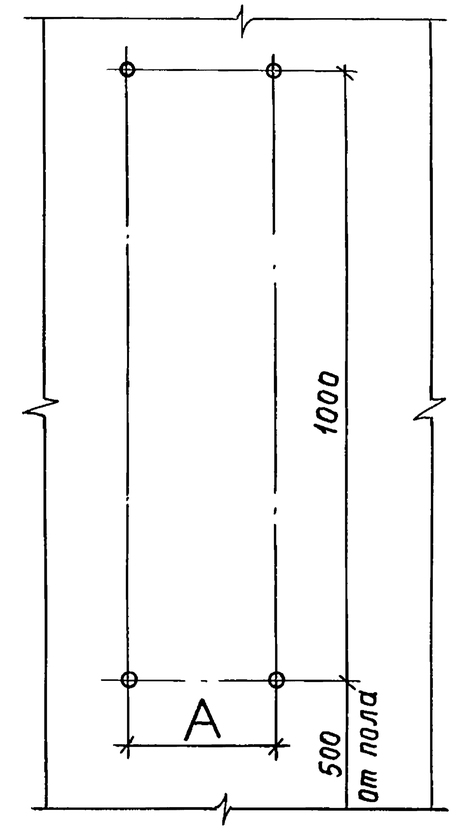


| Марка, поз. | Обозначение | Наименование | Кол. | Масса ед., кг | Примечание |
|---|---|---|---|---|---|
| 1 | 5.407-70.1.290 | Кожух | 1 | | См.табл. |
| | | | | | |
| 2 | | Дюбель-винт ДВМ8×45 | | | |
| | | ТУ14-4-1142-81 | 4 | | |
| 3 | | Шайба 12 ГОСТ 11371-78 | 4 | | |

| Обозначение | Исполн. | Размеры кожуха, мм | A, мм |
|---|---|---|---|
| 5.407-70.1.140МЧ | 1 | 100×200 | 150 |
| -01 | 2 | 100×400 | 350 |
| -02 | 3 | 100×600 | 550 |

| | | | |
|---|---|---|---|
| Нач.отд. | Лигерман | | |
| Н.контр. | Лукашевич | | 11.85г. |
| Гл.констр. | Лукашевич | | |
| Ст.инж. | Плохих | | XI.85г. |

5.407-70.1.140МЧ

Установка кожуха для защиты кабеля

| Стадия | Лист | Листов |
|---|---|---|
| Р | | 1 |

ВНИПИ ТЯЖПРОМЭЛЕКТРОПРОЕКТ имени Ф.Б.ЯКУБОВСКОГО МОСКВА

Инв.№ подл. | Подп. и дата | Взам. инв.№

21048-02 12

Копировал Ключникова Формат А3

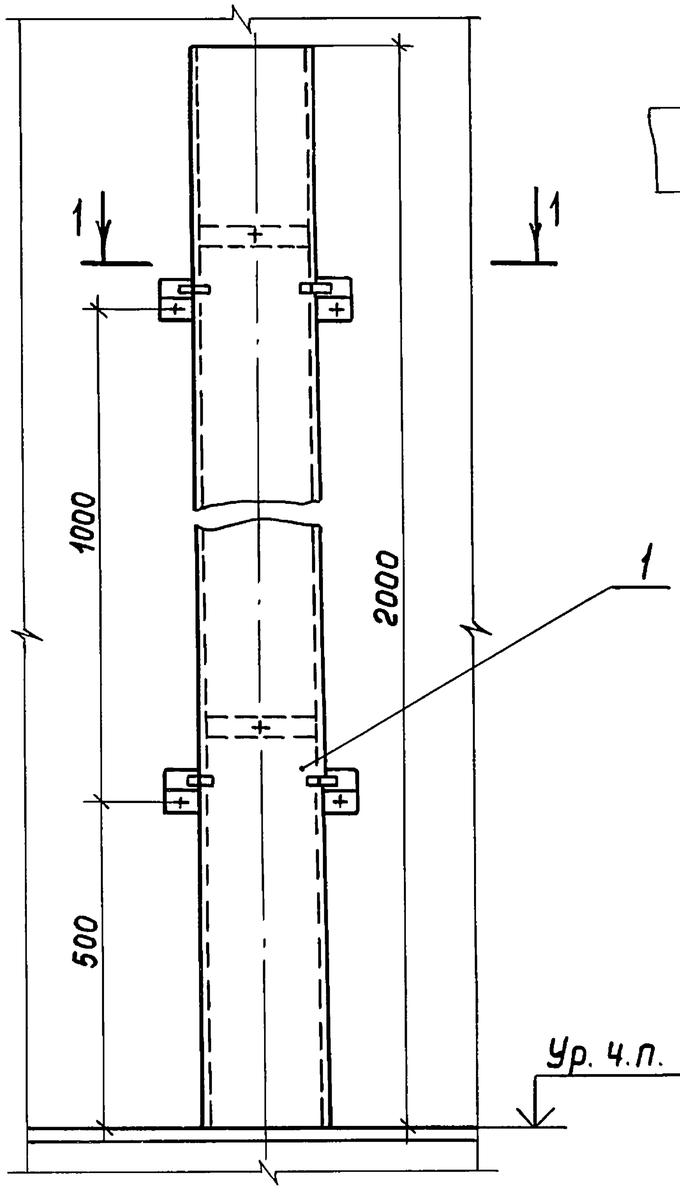


Разрез 1-1

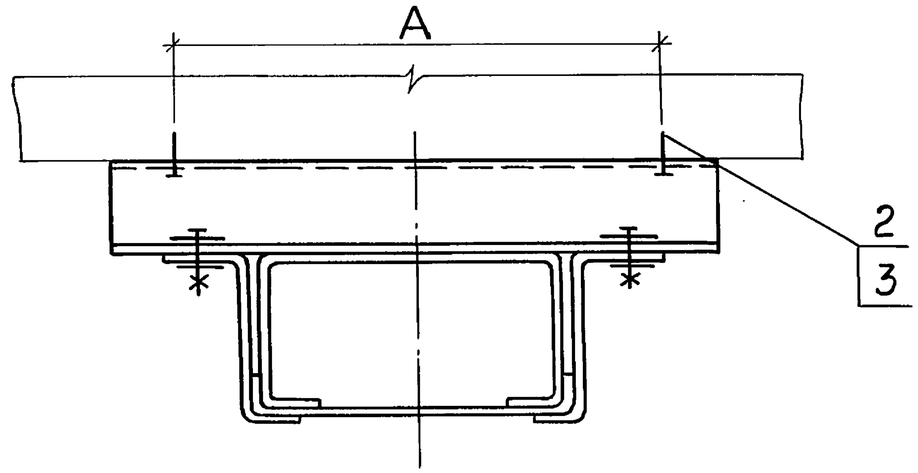


Расположение дюбель-винтов на стене или колонне

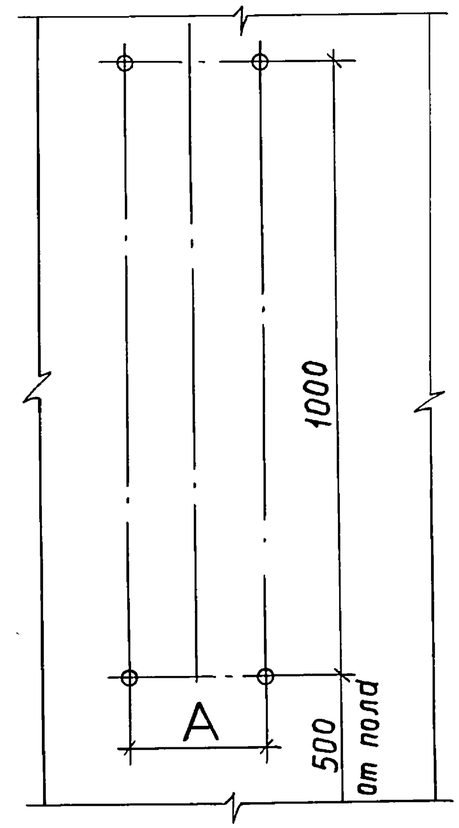


| Марка поз. | Обозначение | Наименование | Кол. | Масса ед.кг | Примечание |
|---|---|---|---|---|---|
| 1 | 5.407-70.1.290СБ | Короб | 1 | | См. табл. |
| 2 | | Дюбель-винт ДВМ8×45 | | | |
| | | ТУ 14-4-1142-81 | 4 | | |
| 3 | | Шайба 12 ГОСТ 11371-78 | 4 | | |
| | | | | | |

| Обозначение | Исполн. | Тип короба | А,мм |
|---|---|---|---|
| 5.407-70.1.150МЧ | 1 | У1105У3 | 160 |
| -01 | 2 | У1079У3 | 210 |

| | | | |
|---|---|---|---|
| Нач.отд. | Лигерман | | |
| Н.контр. | Лукашевич | | 11.85г. |
| Гл.констр. | Лукашевич | | |
| Ст.инж. | Плохих | | XI.85г. |

5.407-70.1.150МЧ

Установка короба для защиты кабеля

| Стадия | Лист | Листов |
|---|---|---|
| Р | | 1 |

ВНИПИ ТЯЖПРОМЭЛЕКТРОПРОЕКТ имени Ф.Б.ЯКУБОВСКОГО МОСКВА

Инв.№ подл. | Подп. и дата | Взам.инв.№

21048-02 13

Копировал Ключникова Формат А3

| Наименование и техническая характеристика изделия, материал | Тип, марка | Ед. изм. | Количество по обозначению 5.407-70.1. порядковый номер и исполнение | | | | | | | | | | | | | | | | | | | | | |
|---|---|---|---|---|---|---|---|---|---|---|---|---|---|---|---|---|---|---|---|---|---|---|---|---|
| | | | .170СБ | | | | | | .180СБ | | | | | | | .190СБ | | | | | | | | |
| | | | — | 01 | 02 | 03 | 04 | 05 | — | 01 | 02 | 03 | 04 | 05 | 06 | — | 01 | 02 | 03 | 04 | 05 | 06 | 07 | 08 | 09 |
| Изделия ГЭМ | | | | | | | | | | | | | | | | | | | | | | | | | |
| Кронштейн | У2081У3 | шт. | 1 | 1 | 1 | 1 | 1 | 1 | 1 | 1 | 1 | 1 | 1 | 1 | 1 | 1 | 1 | 1 | 1 | 1 | 1 | 1 | 1 | 1 | 1 |
| Швеллер | УСЭК 53У3 | м | | | | | | | 0,5 | 0,6 | 0,6 | 0,7 | 0,6 | 0,7 | 0,7 | 0,4 | 0,4 | 0,5 | 0,5 | 0,5 | 0,5 | 0,5 | 0,5 | 0,6 | 0,6 |
| Швеллер | УСЭК 54У3 | м | | | | | | | 0,1 | 0,1 | 0,1 | 0,1 | 0,1 | 0,1 | 0,1 | 0,1 | 0,1 | 0,1 | 0,1 | 0,1 | 0,1 | 0,1 | 0,1 | 0,1 | 0,1 |
| Уголок | УСЭК 55У3 | м | | | | | | | | | | | | | | 0,6 | 0,7 | 0,8 | 0,9 | 1,0 | 1,1 | 1,2 | 1,3 | 1,0 | 1,1 |
| Полоса | УСЭК 56У3 | м | | | | | | | 0,7 | 0,8 | 0,9 | 1,0 | 1,0 | 1,1 | 1,2 | | | | | | | | | | |
| Болт специальный | УСЭК 74У1 | шт. | | | | | | | 2 | 2 | 2 | 2 | 2 | 2 | 2 | 4 | 4 | 4 | 4 | 4 | 4 | 4 | 4 | 4 | 4 |
| Материалы | | | | | | | | | | | | | | | | | | | | | | | | | |
| Полоса Б-2 5×50 ГОСТ 103-76 / ВСт3кп2-II ГОСТ 535-79 | | кг | 0,1 | 0,1 | 0,1 | 0,1 | 0,1 | 0,1 | | | | | | | | | | | | | | | | | |
| Уголок Б-50×50×5 ГОСТ 8509-72 / ВСт3кп2-II ГОСТ 535-79 | | кг | 4,9 | 5,6 | 6,2 | 6,9 | 7,5 | 9,1 | | | | | | | | | | | | | | | | | |

| Наименование и техническая характеристика изделия, материал | Тип, марка | Ед. изм. | Количество по обозначению 5.407-70.1. порядковый номер и исполнение | | | | | | | | | | | | |
|---|---|---|---|---|---|---|---|---|---|---|---|---|---|---|---|
| | | | .200СБ | | | | | | | | | | .210СБ | | |
| | | | — | 01 | 02 | 03 | 04 | 05 | 06 | 07 | 08 | 09 | — | 01 | 02 |
| Изделия ГЭМ | | | | | | | | | | | | | | | |
| Кронштейн | У2081У3 | шт. | 2 | 2 | 2 | 2 | 2 | 2 | 2 | 2 | 2 | 2 | 1 | 1 | 1 |
| Швеллер | УСЭК 53У3 | м | 0,8 | 0,8 | 1,0 | 1,0 | 1,0 | 1,0 | 1,0 | 1,0 | 1,2 | 1,2 | | | |
| Швеллер | УСЭК 54У3 | м | 0,2 | 0,2 | 0,2 | 0,2 | 0,2 | 0,2 | 0,2 | 0,2 | 0,2 | 0,2 | | | |
| Уголок | УСЭК 55У3 | м | 0,4 | 0,6 | 0,6 | 0,8 | 1,0 | 1,2 | 1,4 | 1,6 | 0,8 | | | | |
| Болт специальный | УСЭК 74У1 | шт. | 4 | 4 | 4 | 4 | 4 | 4 | 4 | 4 | 4 | 4 | | | |
| Материалы | | | | | | | | | | | | | | | |
| Уголок Б-2 50×50×5 ГОСТ 8509-72 / ВСт3кп2-II ГОСТ 535-79 | | кг | | | | | | | | | | | 1,9 | 2,2 | 2,5 |

Для составления ведомости потребности в электромонтажных изделиях общее количество перфорированных профилей и полос, поставляемых в штуках (мерными длинами по 2м) определяют из суммарной длины данного вида изделия.

| | | | |
|---|---|---|---|
| Нач.отд. | Лигерман | | |
| Н.контр. | Лукашевич | | XI.85г. |
| Гл.констр. | Лукашевич | | |
| Ст.инж. | Плохих | | XI.85г. |

5.407-70.1.160ВА

Ведомость изделий и материалов для изготовления электромонтажных конструкций и деталей в МЭЗ

| Стадия | Лист | Листов |
|---|---|---|
| Р | 1 | 2 |

ВНИПИ ТЯЖПРОМЭЛЕКТРОПРОЕКТ имени Ф.Б.ЯКУБОВСКОГО МОСКВА

Взам.инв.№ | Подп. и дата | Инв.№ подл.



Копировал Ключникова Формат А3

| Наименование и техническая характеристика изделия, материал | Тип, марка | Ед. изм. | Количество по обозначению 5.407-70.1. порядковый номер и исполнение | | | | | | | | | | | | | | | | | | | | | | |
|---|---|---|---|---|---|---|---|---|---|---|---|---|---|---|---|---|---|---|---|---|---|---|---|---|---|
| | | | .220СБ | | | | | | .230СБ | | | | .240СБ | | | .250СБ | | | .260СБ | | | | | | |
| | | | — | 01 | 02 | 03 | 04 | 05 | — | 01 | 02 | 03 | — | 01 | 02 | — | 01 | 02 | — | 01 | 02 | 03 | 04 | 05 | 06 |
| Изделия ГЭМ | | | | | | | | | | | | | | | | | | | | | | | | | |
| Подвес | У2080У3 | шт. | 1 | 1 | 1 | 1 | 1 | 1 | 1 | 1 | 1 | 1 | 1 | 1 | 1 | 1 | 1 | 1 | 1 | 1 | 1 | 1 | 1 | 1 | 1 |
| Профиль | УСЭК 51У3 | м | | | | | | | | | | | | | | | | | 2,0 | 2,0 | 2,0 | 2,0 | 2,0 | 2,0 | 2,0 |
| Швеллер | УСЭК 54У3 | м | | | | | | | | | | | | | | | | | 0,58 | 0,61 | 0,65 | 0,69 | 0,73 | 0,78 | 0,89 |
| Уголок | УСЭК 55У3 | м | 2,35 | 2,45 | 2,55 | 2,35 | 2,35 | 2,35 | 2,53 | 2,48 | 2,43 | 2,38 | 2,48 | 2,48 | 2,48 | 2,53 | 2,48 | 2,43 | 0,9 | 0,9 | 0,9 | 0,9 | 0,9 | 0,9 | 0,9 |
| Полоса | УСЭК 56У3 | м | 0,6 | 0,6 | 0,6 | 0,6 | 0,6 | 0,6 | 0,6 | 0,6 | 0,6 | 0,6 | | | | | | | | | | | | | |
| Угольник | УСЭК 58У3 | шт. | 1 | 1 | 1 | 1 | 1 | 1 | 1 | 1 | 1 | 1 | 1 | 1 | 1 | 1 | 1 | 1 | 1 | 1 | 1 | 1 | 1 | 1 | 1 |
| Анкер | УСЭК 64У3 | шт. | | | | | | | | | | | | | | | | | 1 | 1 | 1 | 1 | 1 | 1 | 1 |
| Прижим | УСЭК 65У3 | шт. | | | | | | | | | | | | | | | | | 2 | 2 | 2 | 2 | 2 | 2 | 2 |
| Болт специальный | УСЭК 74У1 | шт. | 2 | 2 | 2 | 2 | 2 | 2 | 2 | 2 | 2 | 2 | 2 | 2 | 2 | 2 | 2 | 2 | 1 | 1 | 1 | 1 | 1 | 1 | 1 |
| Шайба царапающая | УСЭК 76У1 | шт. | 6 | 6 | 6 | 6 | 6 | 6 | 6 | 6 | 6 | 6 | 6 | 6 | 6 | 6 | 6 | 6 | 10 | 10 | 10 | 10 | 10 | 10 | 10 |
| Шпилька | УСЭК 81-2У1 | шт. | | | | | | | | | | | 1 | 1 | 1 | 1 | 1 | 1 | | | | | | | |
| Шпилька | УСЭК 81-3У1 | шт. | 1 | 1 | 1 | 1 | 1 | 1 | 1 | 1 | 1 | 1 | | | | | | | | | | | | | |
| | | | | | | | | | | | | | | | | | | | | | | | | | |
| Материалы | | | | | | | | | | | | | | | | | | | | | | | | | |
| Полоса Б-2 6×60 ГОСТ 103-76 / В Ст3кп 2-II ГОСТ 535-79 | | | | | | | | | | | | | 3,0 | 3,0 | 3,0 | 3,0 | 3,0 | 3,0 | | | | | | | |

| Наименование и техническая характеристика изделия, материал | Тип, марка | Ед. изм. | Количество по обозначению 5.407-70.1. порядковый номер и исполнение | | | | | | | |
|---|---|---|---|---|---|---|---|---|---|---|
| | | | .270СБ | | | .280 | | | .210СБ | |
| | | | — | 01 | 02 | — | 01 | 02 | — | 01 |
| Изделие ГЭМ | | | | | | | | | | |
| Короб | У1105У3 | шт. | | | | | | | 1 | |
| Короб | У1079У3 | шт. | | | | | | | | 1 |
| Профиль | К241У2 | м | 0,18 | 0,38 | 0,58 | | | | 0,4 | 0,5 |
| Уголок | УСЭК 60У3 | шт. | 4 | 4 | 4 | | | | | |
| Накладка | НТ-2У2 | шт. | 2 | 4 | 6 | | | | | |
| Зажим | У1114У3 | шт. | | | | | | | 2 | |
| Зажим | У1115У3 | шт. | | | | | | | | 2 |
| Скоба | У1059У3 | шт. | | | | | | | 4 | |
| Скоба | У1078У3 | шт. | | | | | | | | 4 |
| Лист Б-ПН-0-1,5 ГОСТ 19903-74 / В Ст3кп ГОСТ 16523-74 | | кг | | | | 9,4 | 14,1 | 18,8 | | |

Взам. инв. № | Подп. и дата | Инв. № подл.

5.407-70.1.160ВА

Лист 2

21048-02 15

Копировал Ключникова

Формат А3

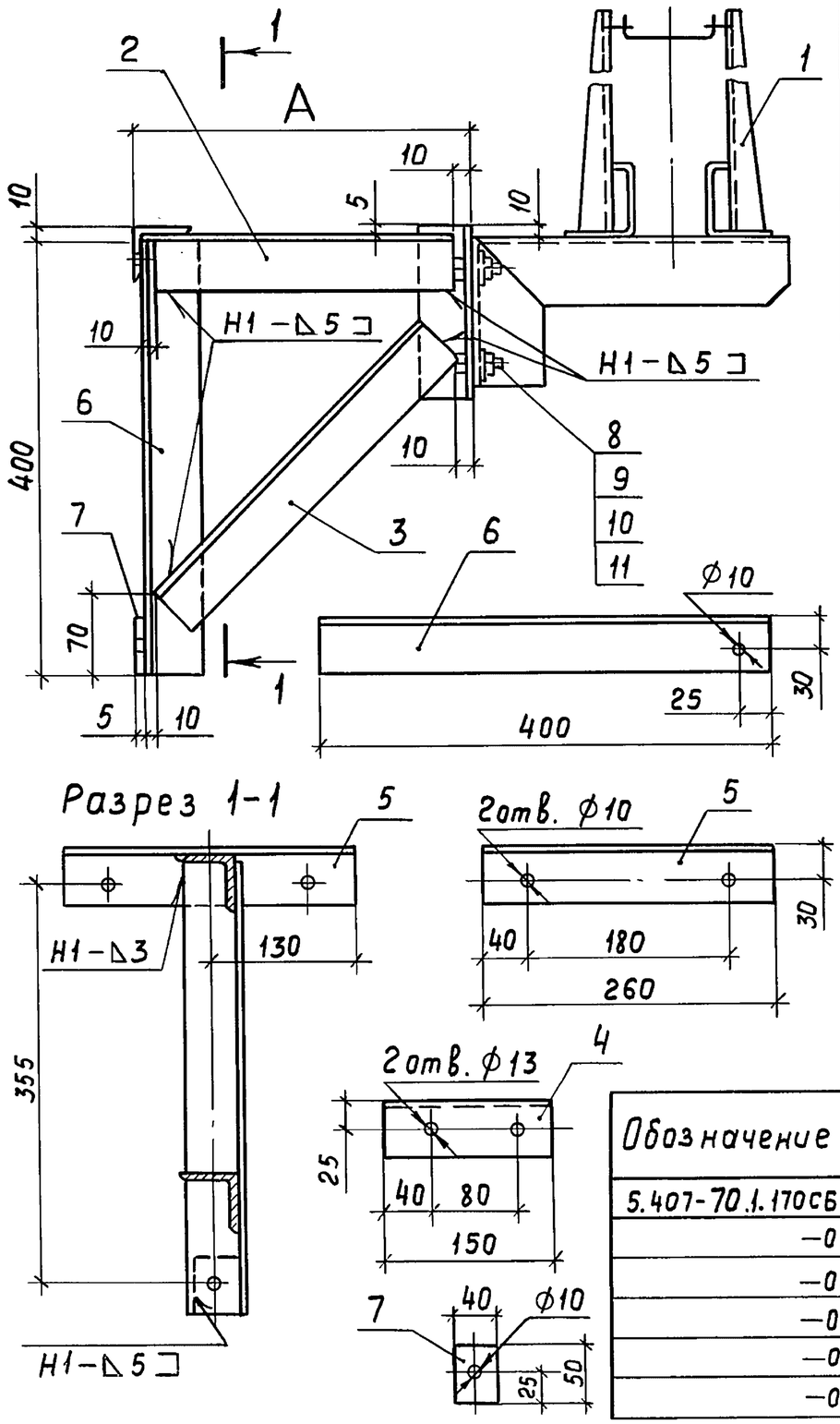


| Формат | Зона | Поз. | Обозначение | Наименование | Кол. на исполн. 5.407-70 /.170СБ — | 01 | 02 | 03 | 04 | 05 | Примечание |
|---|---|---|---|---|---|---|---|---|---|---|---|
| | | 1 | | Кронштейн У208 1У3 | 1 | 1 | 1 | 1 | 1 | 1 | 3,7 кг |
| | | | | Уголок 50×50×5 | | | | | | | |
| | | 2 | | ГОСТ 8509-72*, ℓ=180 | 1 | — | — | — | — | — | 0,7 кг |
| | | 2 | | ℓ=280 | — | 1 | — | — | — | — | 1,1 кг |
| | | 2 | | ℓ=380 | — | — | 1 | — | — | — | 1,4 кг |
| | | 2 | | ℓ=480 | — | — | — | 1 | — | — | 1,8 кг |
| | | 2 | | ℓ=580 | — | — | — | — | 1 | — | 2,1 кг |
| | | 2 | | ℓ=780 | — | — | — | — | — | 1 | 2,9 кг |
| | | 3 | | ℓ=280 | 1 | — | — | — | — | — | 1,1 кг |
| | | 3 | | ℓ=360 | — | 1 | — | — | — | — | 1,4 кг |
| | | 3 | | ℓ=450 | — | — | 1 | — | — | — | 1,7 кг |
| | | 3 | | ℓ=520 | — | — | — | 1 | — | — | 2,0 кг |
| | | 3 | | ℓ=620 | — | — | — | — | 1 | — | 2,3 кг |
| | | 3 | | ℓ=820 | — | — | — | — | — | 1 | 3,1 кг |
| | | 4 | | ℓ=150 | 1 | 1 | 1 | 1 | 1 | 1 | 0,6 кг |
| | | 5 | | ℓ=260 | 1 | 1 | 1 | 1 | 1 | 1 | 1,0 кг |
| | | 6 | | ℓ=400 | 1 | 1 | 1 | 1 | 1 | 1 | 1,5 кг |
| | | 7 | | Полоса 5×50 ГОСТ 103-76, ℓ=40 | 1 | 1 | 1 | 1 | 1 | 1 | 0,1 кг |
| | | | | Стандартные изделия | | | | | | | |
| | | 8 | | Болт М12×30 ГОСТ 7798-70* | 2 | 2 | 2 | 2 | 2 | 2 | |
| | | 9 | | Гайка М12 ГОСТ 5915-70* | 2 | 2 | 2 | 2 | 2 | 2 | |
| | | 10 | | Шайба 12 ГОСТ 11371-78 | 2 | 2 | 2 | 2 | 2 | 2 | |
| | | 11 | | Шайба пружинная 12 | | | | | | | |
| | | | | ГОСТ 6402-70* | 2 | 2 | 2 | 2 | 2 | 2 | |

| Обозначение | А, мм | Масса, кг |
|---|---|---|
| 5.407-70.1.170СБ | 200 | 8,7 |
| —01 | 300 | 9,4 |
| —02 | 400 | 10,0 |
| —03 | 500 | 10,7 |
| —04 | 600 | 11,3 |
| —05 | 800 | 12,9 |

1. Сварные соединения выполнить по ГОСТ 5264-80.
2. Окрасить эмалью ПФ 115 серая, ГОСТ 6465-76, IV, У2.

| | | | |
|---|---|---|---|
| Нач.отд. | Лигерман | | |
| Н.контр. | Лукашевич | | 11.85г. |
| Гл.констр | Лукашевич | | |
| Ст.инж. | Плохих | | XI.85 |

5.407-70.1.170СБ

Кронштейн с удлинителем. Сборочный чертеж

| Стадия | Масса | Масштаб |
|---|---|---|
| Р | См. табл. | 1:5 |
| Лист | Листов 1 | |

ВНИПИ ТЯЖПРОМЭЛЕКТРОПРОЕКТ имени Ф.Б.ЯКУБОВСКОГО МОСКВА

21048-02 16

Копировал Ключникова Формат А3

Взам. инв.№ | Подп. и дата | Инв.№ подл.

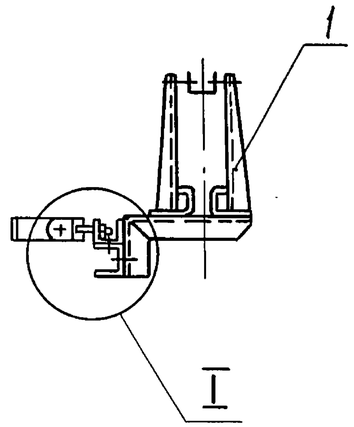


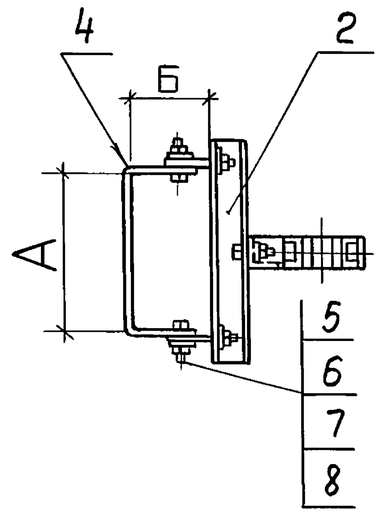


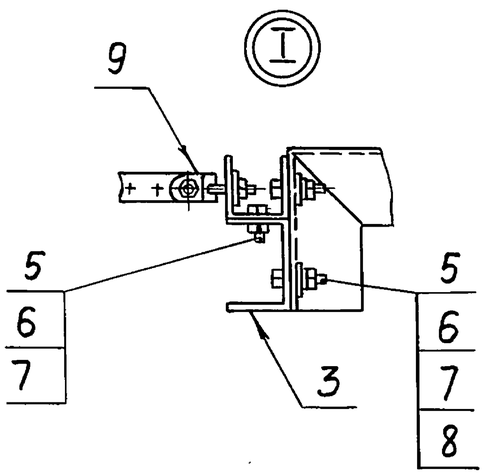


| Формат | Зона | Поз. | Обозначение | Наименование | Кол. на исполн. 5.407-70.1.180СБ — | 01 | 02 | 03 | 04 | 05 | 06 | Примечание |
|---|---|---|---|---|---|---|---|---|---|---|---|---|
| | | 1 | | Кронштейн У2081У3 | 1 | 1 | 1 | 1 | 1 | 1 | 1 | 3,7 кг |
| | | 2 | | Швеллер УСЭ53У3, ℓ=500 | 1 | — | — | — | — | — | — | 1,45 кг |
| | | 2 | | ℓ=600 | — | 1 | 1 | — | 1 | — | — | 1,74 кг |
| | | 2 | | ℓ=700 | — | — | — | 1 | — | 1 | 1 | 2,0 кг |
| | | 3 | | Швеллер УСЭК54У3, ℓ=100 | 1 | 1 | 1 | 1 | 1 | 1 | 1 | 0,32 кг |
| | | 4 | | Полоса УСЭК56У3, ℓ=700 | 1 | — | — | — | — | — | — | 0,56 кг |
| | | 4 | | ℓ=800 | — | 1 | — | — | — | — | — | 0,64 кг |
| | | 4 | | ℓ=900 | — | — | 1 | — | — | — | — | 0,72 кг |
| | | 4 | | ℓ=1000 | — | — | — | 1 | 1 | — | — | 0,8 кг |
| | | 4 | | ℓ=1100 | — | — | — | — | — | 1 | — | 0,88 кг |
| | | 4 | | ℓ=1200 | — | — | — | — | — | — | 1 | 0,96 кг |
| | | | | | | | | | | | | |
| | | | | Стандартные изделия | | | | | | | | |
| | | 5 | | Болт М12×50 ГОСТ 7798-70* | 5 | 5 | 5 | 5 | 5 | 5 | 5 | |
| | | 6 | | Гайка М12 ГОСТ 5915-70* | 7 | 7 | 7 | 7 | 7 | 7 | 7 | |
| | | 7 | | Шайба 12 ГОСТ 11371-78 | 7 | 7 | 7 | 7 | 7 | 7 | 7 | |
| | | 8 | | Шайба пружинная ГОСТ 6402-70* | 4 | 4 | 4 | 4 | 4 | 4 | 4 | |
| | | | | | | | | | | | | |
| | | | | Прочие изделия | | | | | | | | |
| | | 9 | | Болт специальный УСЭК 74У1 | 2 | 2 | 2 | 2 | 2 | 2 | 2 | 0,2 кг |

| Обозначение | Размеры, мм А | Б | Масса, кг |
|---|---|---|---|
| 5.407-70.1.180СБ | 400 | 200 | 6,2 |
| -01 | 500 | 200 | 6,6 |
| -02 | 500 | 250 | 6,7 |
| -03 | 600 | 250 | 7,0 |
| -04 | 500 | 300 | 6,8 |
| -05 | 600 | 300 | 7,1 |
| -06 | 600 | 350 | 7,2 |

| | | | |
|---|---|---|---|
| Нач.отд. | Лигерман | | |
| Н.контр. | Лукашевич | | 11.85г. |
| Гл.констр. | Лукашевич | | |
| Ст.инж. | Плохих | | XI.85г. |

# 5.407-70.1.180СБ

Кронштейн с обхватом для двухветвевых колонн. Сборочный чертеж

| Стадия | Масса | Масштаб |
|---|---|---|
| Р | см табл. | 1:15 |
| Лист | Листов 1 | |

ВНИПИ ТЯЖПРОМЭЛЕКТРОПРОЕКТ имени Ф.Б. ЯКУБОВСКОГО МОСКВА

Инв. № подл. | Подп. и дата | Взам. инв. №

21048-02 17

Копировал Ключникова Формат А3

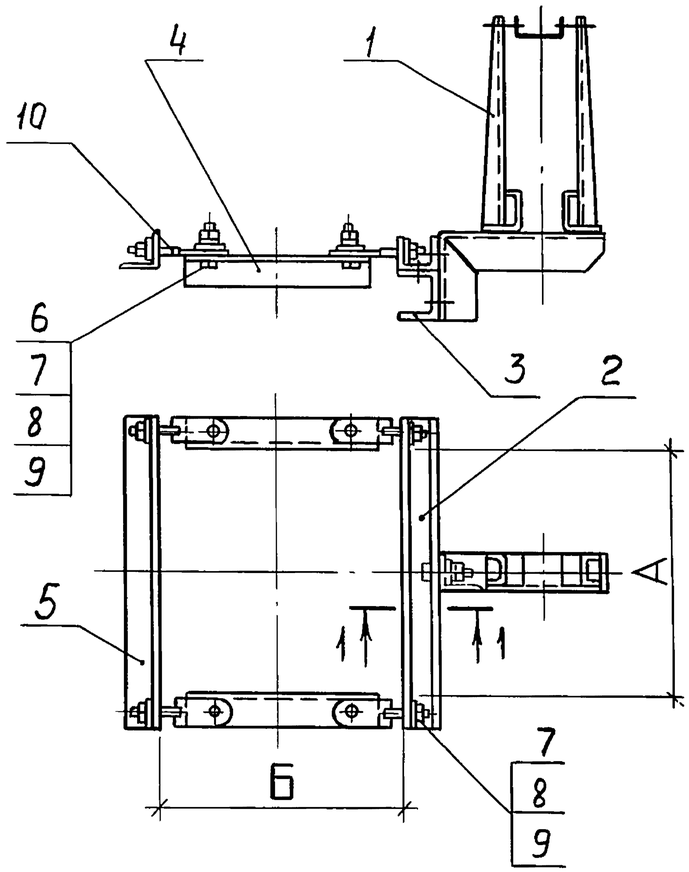


Разрез 1-1

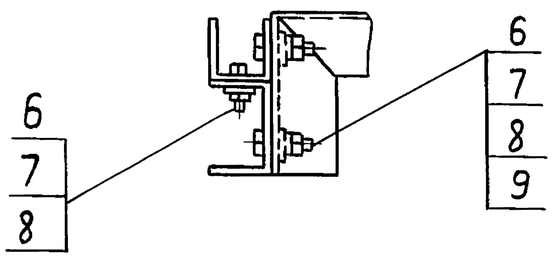


| Формат | Зона | Поз. | Обозначение | Наименование | Кол-во на исполн. 5.407-70.1.190СБ — | 01 | 02 | 03 | 04 | 05 | 06 | 07 | 08 | 09 | Примечание |
|---|---|---|---|---|---|---|---|---|---|---|---|---|---|---|---|
| | | 1 | | Кронштейн У2081У3 | 1 | 1 | 1 | 1 | 1 | 1 | 1 | 1 | 1 | 1 | 3,7 кг |
| | | 2 | | Швеллер УСЭК 53У3, ℓ=400 | 1 | 1 | — | — | — | — | — | — | — | — | 1,15 кг |
| | | 2 | | ℓ=500 | — | — | 1 | 1 | 1 | 1 | 1 | 1 | — | — | 1,45 кг |
| | | 2 | | ℓ=600 | — | — | — | — | — | — | — | — | 1 | 1 | 1,70 кг |
| | | 3 | | Швеллер УСЭК 54У3, ℓ=100 | 1 | 1 | 1 | 1 | 1 | 1 | 1 | 1 | 1 | 1 | 0,32 кг |
| | | 4 | | Уголок УСЭК 55У3, ℓ=200 | 2 | — | — | — | — | — | — | — | — | — | 0,78 кг |
| | | 4 | | ℓ=300 | — | 2 | 2 | — | — | — | — | — | — | — | 1,17 кг |
| | | 4 | | ℓ=400 | — | — | — | 2 | — | — | — | — | 2 | — | 1,56 кг |
| | | 4 | | ℓ=500 | — | — | — | — | 2 | — | — | — | — | 2 | 1,95 кг |
| | | 4 | | ℓ=600 | — | — | — | — | — | 2 | — | — | — | — | 2,34 кг |
| | | 4 | | ℓ=700 | — | — | — | — | — | — | 2 | — | — | — | 2,73 кг |
| | | 4 | | ℓ=800 | — | — | — | — | — | — | — | 2 | — | — | 3,12 кг |
| | | 5 | | Уголок УСЭК 55У3, ℓ=400 | 1 | 1 | — | — | — | — | — | — | — | — | 0,78 кг |
| | | 5 | | ℓ=500 | — | — | 1 | 1 | 1 | 1 | 1 | 1 | — | — | 0,97 кг |
| | | 5 | | ℓ=600 | — | — | — | — | — | — | — | — | 1 | 1 | 1,17 кг |
| | | | | Стандартные изделия | | | | | | | | | | | |
| | | 6 | | Болт М12×25 ГОСТ7798-70* | 7 | 7 | 7 | 7 | 7 | 7 | 7 | 7 | 7 | 7 | |
| | | 7 | | Гайка М12 ГОСТ5915-70* | 11 | 11 | 11 | 11 | 11 | 11 | 11 | 11 | 11 | 11 | |
| | | 8 | | Шайба 12 ГОСТ11371-78 | 11 | 11 | 11 | 11 | 11 | 11 | 11 | 11 | 11 | 11 | |
| | | 9 | | Шайба пружинная 12 ГОСТ6402-70* | 10 | 10 | 10 | 10 | 10 | 10 | 10 | 10 | 10 | 10 | |
| | | | | Прочие изделия | | | | | | | | | | | |
| | | 10 | | Болт специальный УСЭК 74У1 | 4 | 4 | 4 | 4 | 4 | 4 | 4 | 4 | 4 | 4 | 0,4 кг |

Продолжение таблицы

| Обозначение | Размеры, мм А | Б | Масса, кг |
|---|---|---|---|
| 5.407-70.1.190СБ | 300 | 300 | 7,1 |
| -01 | 300 | 400 | 7,5 |
| -02 | 400 | 400 | 8,0 |
| -03 | 400 | 500 | 8,4 |
| -04 | 400 | 600 | 8,8 |

| Обозначение | Размеры, мм А | Б | Масса кг |
|---|---|---|---|
| -05 | 400 | 700 | 9,2 |
| -06 | 400 | 800 | 9,6 |
| -07 | 400 | 900 | 10,0 |
| -08 | 500 | 500 | 8,9 |
| -09 | 500 | 600 | 9,2 |

| | | | |
|---|---|---|---|
| Нач. отд. | Лигерман | | |
| Н. контр. | Лукашевич | | 11.85г. |
| Гл. констр. | Лукашевич | | |
| Ст. инж. | Плохих | | XI.85г. |

5.407-70.1.190СБ

Кронштейн с обхватом для колонны. Сборочный чертеж

| Стадия | Масса | Масштаб |
|---|---|---|
| Р | См. табл. | 1:10 |
| Лист | Листов 1 | |

ВНИПИ ТЯЖПРОМЭЛЕКТРОПРОЕКТ имени Ф.Б. ЯКУБОВСКОГО МОСКВА

Взам. инв. № | Подп. и дата | Инв. № подл.

21048-02 18

Копировал Ключникова Формат А3

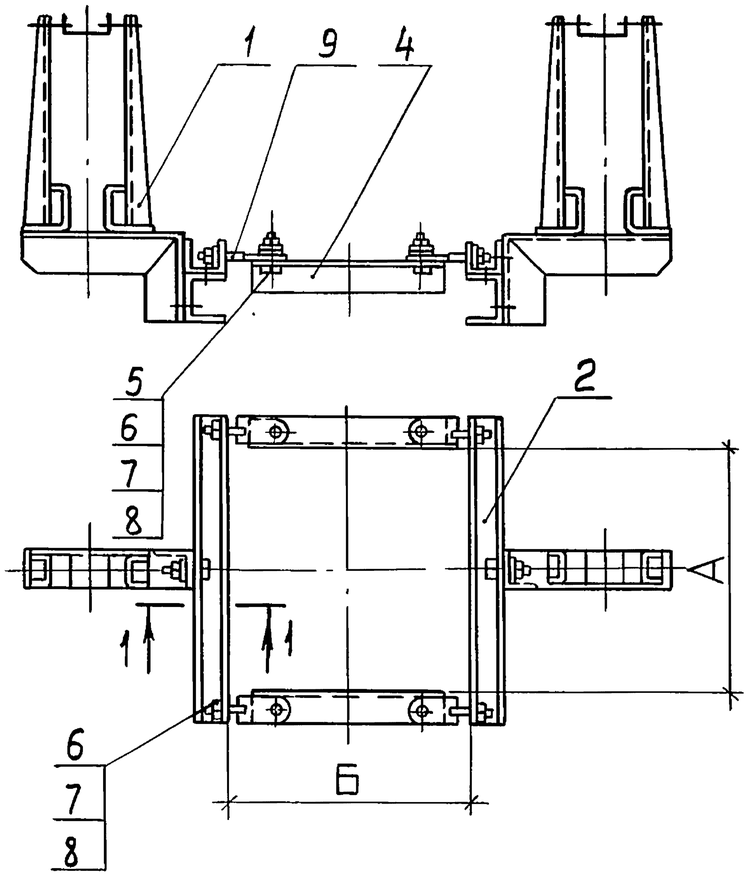


Разрез 1-1

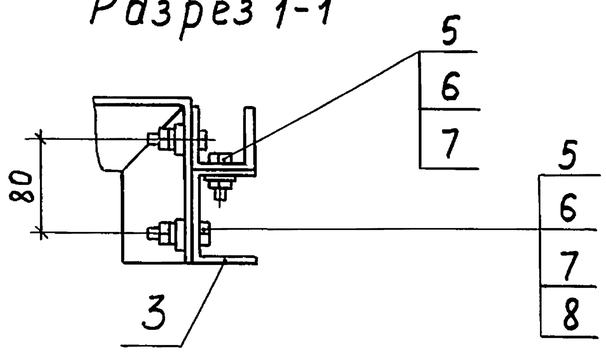


| Формат | Зона | Поз. | Обозначение | Наименование | Кол-во на исполн. 5.407-70.1.200СБ — | 01 | 02 | 03 | 04 | 05 | 06 | 07 | 08 | 09 | Примечание |
|---|---|---|---|---|---|---|---|---|---|---|---|---|---|---|---|
| | | 1 | | Кронштейн У2081У3 | 2 | 2 | 2 | 2 | 2 | 2 | 2 | 2 | 2 | 2 | 7,4 кг |
| | | 2 | | Швеллер УСЭК 53У3, ℓ=400 | 2 | 2 | — | — | — | — | — | — | — | — | 2,3 кг |
| | | 2 | | ℓ=500 | — | — | 2 | 2 | 2 | 2 | 2 | 2 | — | — | 2,9 кг |
| | | 2 | | ℓ=600 | — | — | — | — | — | — | — | — | 2 | 2 | 3,4 кг |
| | | 3 | | Швеллер УСЭК 54У3, ℓ=100 | 2 | 2 | 2 | 2 | 2 | 2 | 2 | 2 | 2 | 2 | 0,64 кг |
| | | 4 | | Уголок УСЭК 55У3, ℓ=200 | 2 | — | — | — | — | — | — | — | — | — | 0,78 кг |
| | | 4 | | ℓ=300 | — | 2 | 2 | — | — | — | — | — | — | — | 1,17 кг |
| | | 4 | | ℓ=400 | — | — | — | 2 | — | — | — | — | 2 | — | 1,56 кг |
| | | 4 | | ℓ=500 | — | — | — | — | 2 | — | — | — | — | 2 | 1,95 кг |
| | | 4 | | ℓ=600 | — | — | — | — | — | 2 | — | — | — | — | 2,34 кг |
| | | 4 | | ℓ=700 | — | — | — | — | — | — | 2 | — | — | — | 2,73 кг |
| | | 4 | | ℓ=800 | — | — | — | — | — | — | — | 2 | — | — | 3,12 кг |
| | | | | Стандартные изделия | | | | | | | | | | | |
| | | | | | | | | | | | | | | | |
| | | 5 | | Болт М12×25 ГОСТ 7798-70* | 10 | 10 | 10 | 10 | 10 | 10 | 10 | 10 | 10 | 10 | |
| | | 6 | | Гайка М12 ГОСТ 5915-70* | 14 | 14 | 14 | 14 | 14 | 14 | 14 | 14 | 14 | 14 | |
| | | 7 | | Шайба 12 ГОСТ 11371-78 | 14 | 14 | 14 | 14 | 14 | 14 | 14 | 14 | 14 | 14 | |
| | | 8 | | Шайба пружинная ГОСТ 6402-70* | 12 | 12 | 12 | 12 | 12 | 12 | 12 | 12 | 12 | 12 | |
| | | | | | | | | | | | | | | | |
| | | | | Прочие изделия | | | | | | | | | | | |
| | | | | | | | | | | | | | | | |
| | | 9 | | Болт специальный УСЭК 74У1 | 4 | 4 | 4 | 4 | 4 | 4 | 4 | 4 | 4 | 4 | 0,4 кг |

Продолжение таблицы

| Обозначение | Размеры, мм А | Б | Масса, кг |
|---|---|---|---|
| 5.407-70.1.200СБ | 300 | 300 | 11,5 |
| -01 | 300 | 400 | 11,9 |
| -02 | 400 | 400 | 12,5 |
| -03 | 400 | 500 | 12,9 |
| -04 | 400 | 600 | 13,3 |

| Обозначение | Размеры, мм А | Б | Масса, кг |
|---|---|---|---|
| -05 | 400 | 700 | 13,7 |
| -06 | 400 | 800 | 14,0 |
| -07 | 400 | 900 | 14,4 |
| -08 | 500 | 500 | 13,4 |
| -09 | 500 | 600 | 13,8 |

| | | | |
|---|---|---|---|
| Нач.отд. | Лигерман | | |
| Н.контр. | Лукашевич | | 11.85 |
| Гл.констр. | Лукашевич | | |
| Ст.инж. | Плохих | | XI.85 |

# 5.407-70.1.200СБ

Кронштейны с обхватом для колонны. Сборочный чертеж

| Стадия | Масса | Масштаб |
|---|---|---|
| Р | См. табл. | 1:10 |
| Лист | Листов 1 | |

ВНИПИ ТЯЖПРОМЭЛЕКТРОПРОЕКТ имени Ф.Б. ЯКУБОВСКОГО МОСКВА

Взам.инв.№ | Подп. и дата | Инв.№ подл.



Копировал Ключникова Формат А3

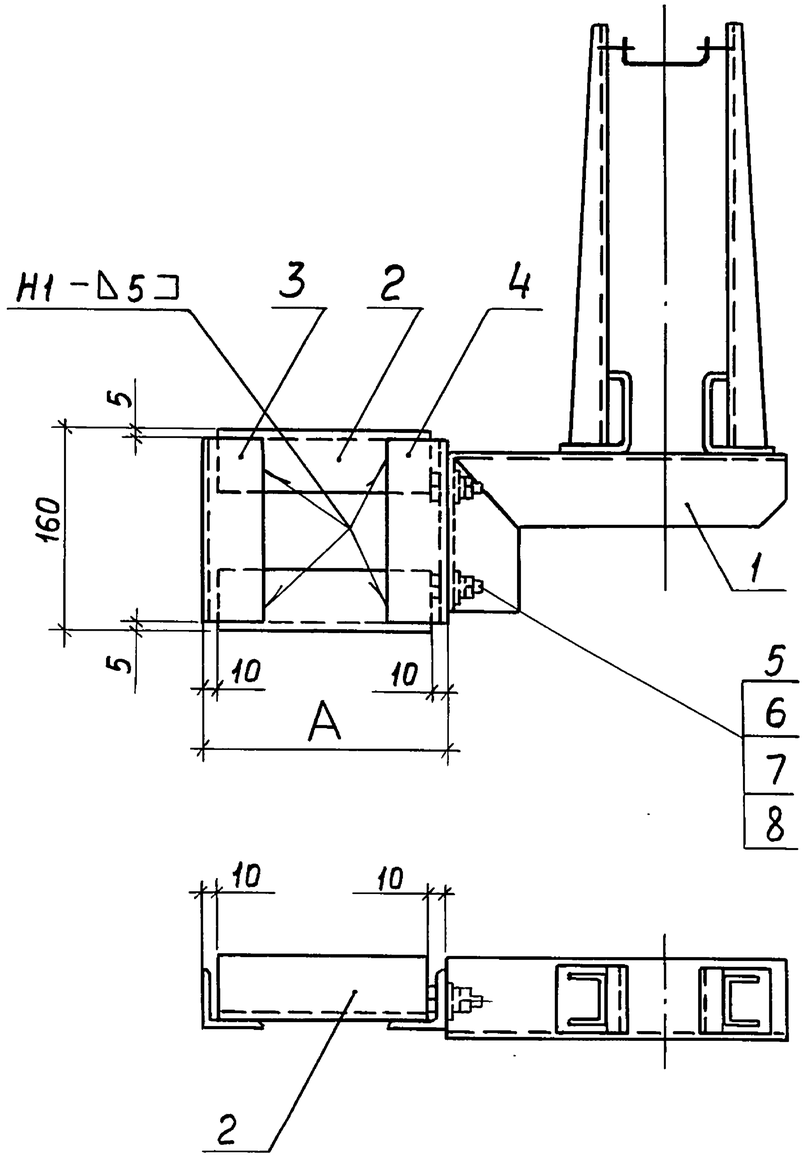


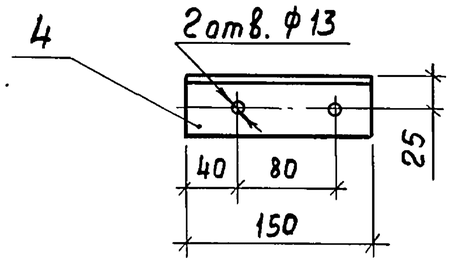


| Обозначение | А, мм | Масса, кг |
|---|---|---|
| 5.407-70.1.210СБ | 120 | 5,6 |
| -01 | 150 | 5,9 |
| -02 | 200 | 6,2 |

| Формат | Зона | Поз. | Обозначение | Наименование | Кол. на исполн. 5.407-70.1.210СБ — | 01 | 02 | | | Примечание |
|---|---|---|---|---|---|---|---|---|---|---|
| | | 1 | | Кронштейн У208ЦУ3 | 1 | 1 | 1 | | | 3,7 кг |
| | | | | Детали | | | | | | |
| Б4 | | 2 | 5.407-70 1.211 | Уголок 50×50×5 | | | | | | |
| | | | | ГОСТ 8509-72, ℓ=100 | 2 | — | — | | | 0,7 кг |
| Б4 | | 2 | 5.407-70.1.212 | ℓ=130 | — | 2 | | | | 1,0 кг |
| Б4 | | 2 | 5.407-70.1.213 | ℓ=180 | — | — | 2 | | | 1,3 кг |
| Б4 | | 3 | 5.407-70.1.214 | ℓ=150 | 1 | 1 | 1 | | | 0,6 кг |
| | | 4 | 5.407-70.1.215 | ℓ=150 | 1 | 1 | 1 | | | 0,6 кг |
| | | | | | | | | | | |
| | | | | Стандартные изделия | | | | | | |
| | | 5 | | Болт М12×30 ГОСТ 7798-70* | 2 | 2 | 2 | | | |
| | | 6 | | Гайка М12 ГОСТ 5915-70* | 2 | 2 | 2 | | | |
| | | 7 | | Шайба 12 ГОСТ 11371-78 | 2 | 2 | 2 | | | |
| | | 8 | | Шайба пружинная 12 | | | | | | |
| | | | | ГОСТ 6402-70 | 2 | 2 | 2 | | | |

1. Сварные соединения выполнить по ГОСТ 5264-80.
2. Окрасить эмалью ПФ115 серая, ГОСТ 6465-76, IV, У2.

| | | | |
|---|---|---|---|
| Нач.отд. | Лигерман | | |
| Н.контр. | Лукашевич | | 11.85г. |
| Гл.констр | Лукашевич | | |
| Ст.инж | Плохих | | XI.85 |

5.407-70.1.210СБ

Кронштейн. Сборочный чертеж

| Стадия | Масса | Масштаб |
|---|---|---|
| Р | См. табл. | 1:5 |
| Лист | Листов 1 | |

ВНИПИ ТЯЖПРОМЭЛЕКТРОПРОЕКТ имени Ф.Б. ЯКУБОВСКОГО МОСКВА

Взам.инв.№ | Подп. и дата | Инв.№ подл.

21048-02 20

Копировал Ключникова Формат А3

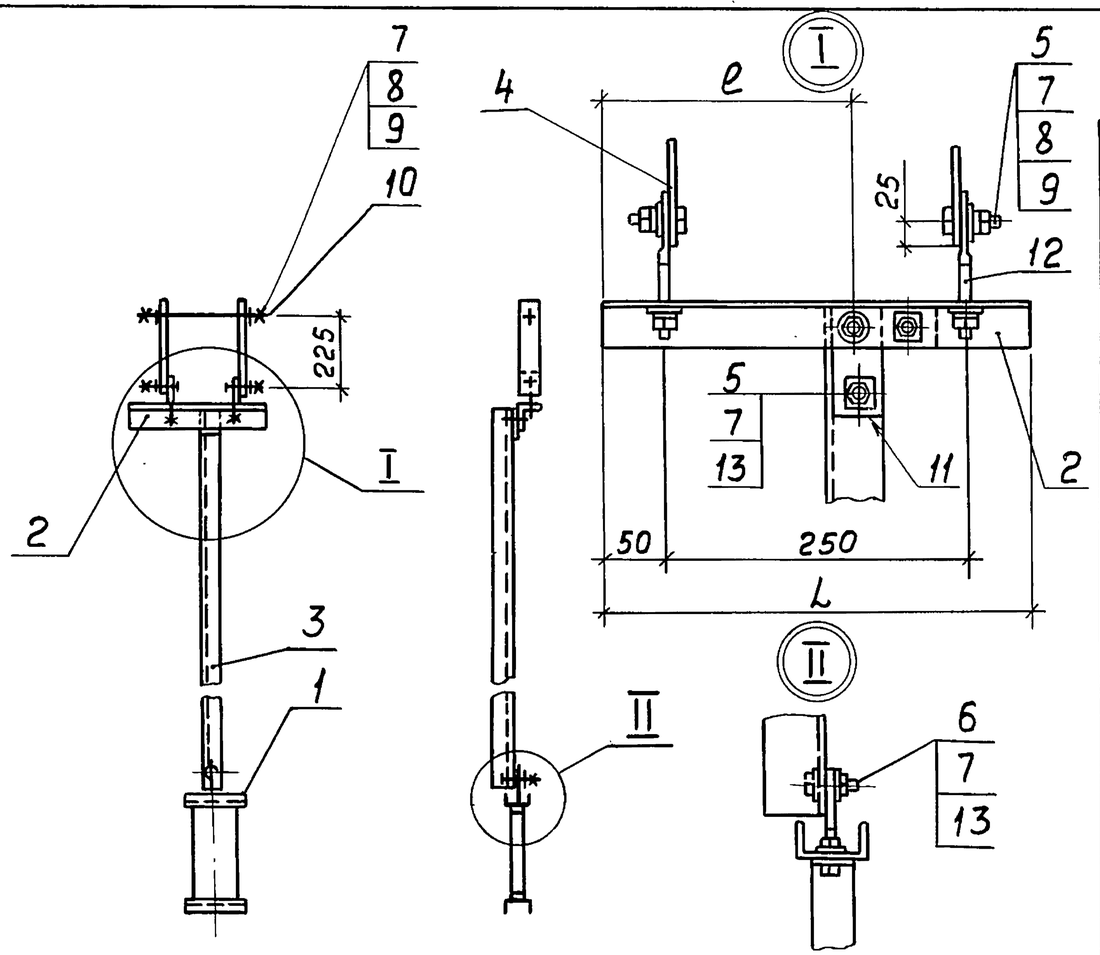


| Формат | Зона | Поз. | Обозначение | Наименование | Кол. | Примечание |
|---|---|---|---|---|---|---|
| | | 1 | | Подвес У2080У3 | 1 | 2,0кг |
| | | | | Детали | | |
| | | 2 | | Уголок УСЭК 55У3 | 1 | см. табл. |
| | | 3 | | Уголок УСЭК 55У3 | 1 | длина по проекту |
| | | 4 | | Полоса УСЭК 56У3, ℓ=300 | 2 | 0,48кг |
| | | | | | | |
| | | | | Стандартные изделия | | |
| | | 5 | | Болт М12×30 ГОСТ 7798-70* | 5 | |
| | | 6 | | Болт М12×40 ГОСТ 7798-70* | 1 | |
| | | 7 | | Гайка М12 ГОСТ 5915-70* | 10 | |
| | | 8 | | Шайба 12 ГОСТ 11371-78 | 8 | |
| | | 9 | | Шайба пружинная | | |
| | | | | ГОСТ 6402-70* | 6 | |
| | | | | | | |
| | | | | Прочие изделия | | |
| | | 10 | | Шпилька УСЭК 81-3У1 | 1 | 0,31кг |
| | | 11 | | Угольник УСЭК 58У3 | 1 | 0,11кг |
| | | 12 | | Болт специальный | | |
| | | | | УСЭК 74У1 | 2 | 0,2кг |
| | | 13 | | Шайба царапающая | | |
| | | | | УСЭК 76У1 | 6 | |

В общей массе подвеса учтена масса поз. 3 длиной 2м.

| Обозначение | Размеры, мм | | Масса кг |
|---|---|---|---|
| | ℓ | L | |
| 5.407-70.1.220СБ | 200 | 350 | 7,7 |
| -01 | 300 | 450 | 7,8 |
| -02 | 400 | 550 | 7,9 |
| -03 | 50 | 350 | 7,7 |
| -04 | 150 | 350 | 7,7 |
| -05 | 250 | 350 | 7,7 |

| | | | |
|---|---|---|---|
| Нач.отд. | Лигерман | | |
| Н.контр. | Лукашевич | | 11.85г. |
| Гл.констр. | Лукашевич | | |
| Ст.инж. | Плохих | | XI.85г. |

5.407-70.1.220СБ

Подвес для крепления шинопровода на железобетонной подкрановой балке. Вариант 1. Сборочный чертеж

| Стадия | Масса | Масштаб |
|---|---|---|
| Р | См. табл. | 1:20 |
| Лист | Листов 1 | |

ВНИПИ ТЯЖПРОМЭЛЕКТРОПРОЕКТ имени Ф.Б. ЯКУБОВСКОГО МОСКВА

Взам.инв.№ | Подп. и дата | Инв.№ подл.

21048-02 21

Копировал Ключникова Формат А3

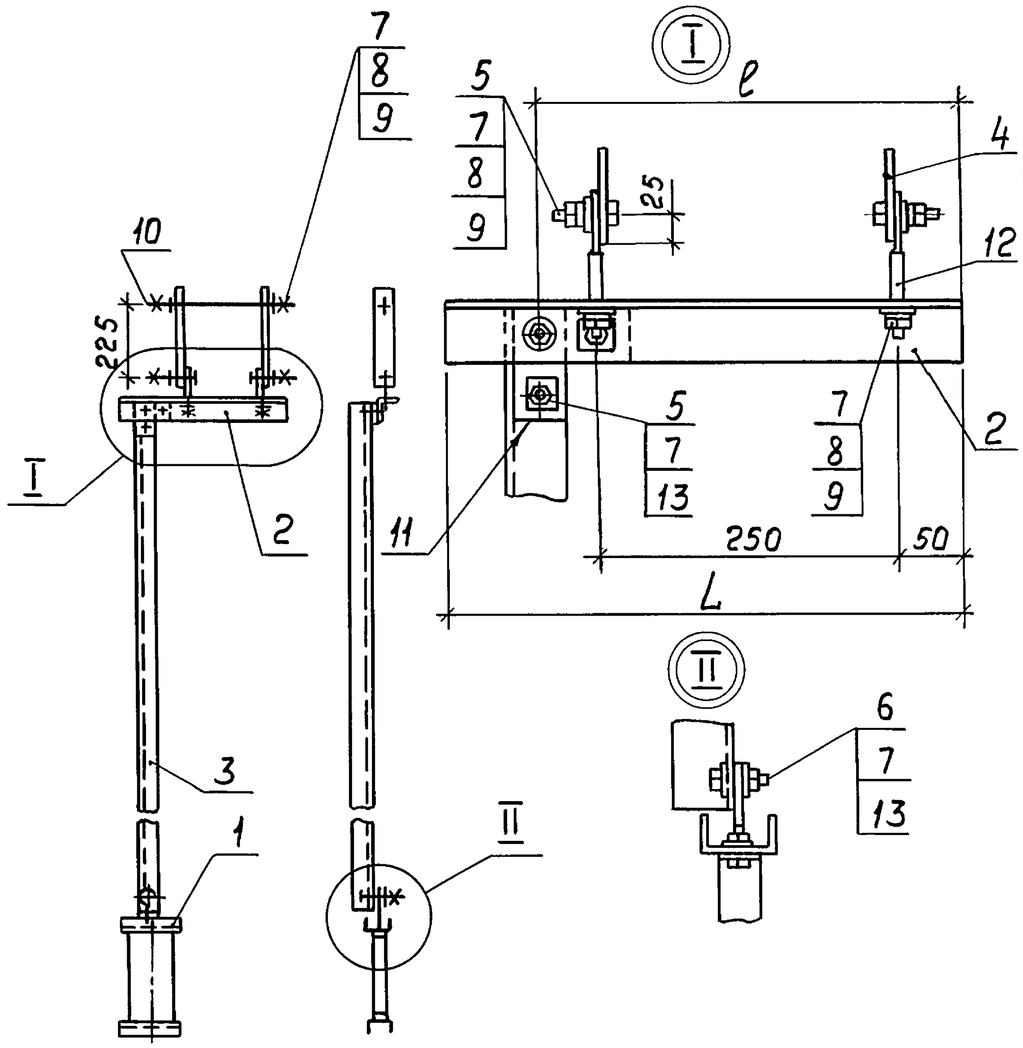


| Формат | Зона | Поз. | Обозначение | Наименование | Кол. | Примечание |
|---|---|---|---|---|---|---|
| | | 1 | | Подвес У2080У3 | 1 | 2,0 кг |
| | | | | | | |
| | | | | Детали | | |
| | | 2 | | Уголок УСЭК 55У3 | 1 | См. табл. |
| | | 3 | | Уголок УСЭК 55У3 | 1 | длина по проекту |
| | | 4 | | Полоса УСЭК 56У3, ℓ=300 | 2 | 0,48 кг |
| | | | | | | |
| | | | | Стандартные изделия | | |
| | | 5 | | Болт М12×30 ГОСТ 7798-70* | 5 | |
| | | 6 | | Болт М12×40 ГОСТ 7798-70* | 1 | |
| | | 7 | | Гайка М12 ГОСТ 5915-70* | 10 | |
| | | 8 | | Шайба 12 ГОСТ 11371-78 | 8 | |
| | | 9 | | Шайба пружинная | | |
| | | | | ГОСТ 6402-70* | 6 | |
| | | | | | | |
| | | | | Прочие изделия | | |
| | | 10 | | Шпилька УСЭК 81-3У1 | 1 | 0,31 кг |
| | | 11 | | Угольник УСЭК 58У3 | 1 | 0,11 кг |
| | | 12 | | Болт специальный | | |
| | | | | УСЭК 74У1 | 2 | 0,2 кг |
| | | 13 | | шайба царапающая | | |
| | | | | УСЭК 76У1 | 6 | |
| | | | | | | |

В общей массе подвеса учтена масса поз. 3 длиной 2 м.

| Обозначение | Размеры, мм | | Масса |
|---|---|---|---|
| | ℓ | L | кг |
| 5.407-70.1.230СБ | 450 | 525 | 8,0 |
| -01 | 400 | 475 | 7,9 |
| -02 | 350 | 425 | 7,8 |
| -03 | 300 | 375 | 7,7 |

| | | | |
|---|---|---|---|
| Нач.отд. | Лигерман | | |
| Н.контр. | Лукашевич | | 11.85г. |
| Гл.констр. | Лукашевич | | |
| Ст.инж. | Плохих | | XI.85 |

# 5.407-70.1.230СБ

Подвес для крепления шинопровода на железобетонной подкрановой балке. Вариант 2. Сборочный чертеж

| Стадия | Масса | Масштаб |
|---|---|---|
| Р | см табл. | 1:20 |
| Лист | Листов 1 | |

ВНИПИ ТЯЖПРОМЭЛЕКТРОПРОЕКТ имени Ф.Б. ЯКУБОВСКОГО МОСКВА

Взам. инв. № | Подп. и дата | Инв. № подл.

21048-02 22

Копировал Ключникова Формат А3

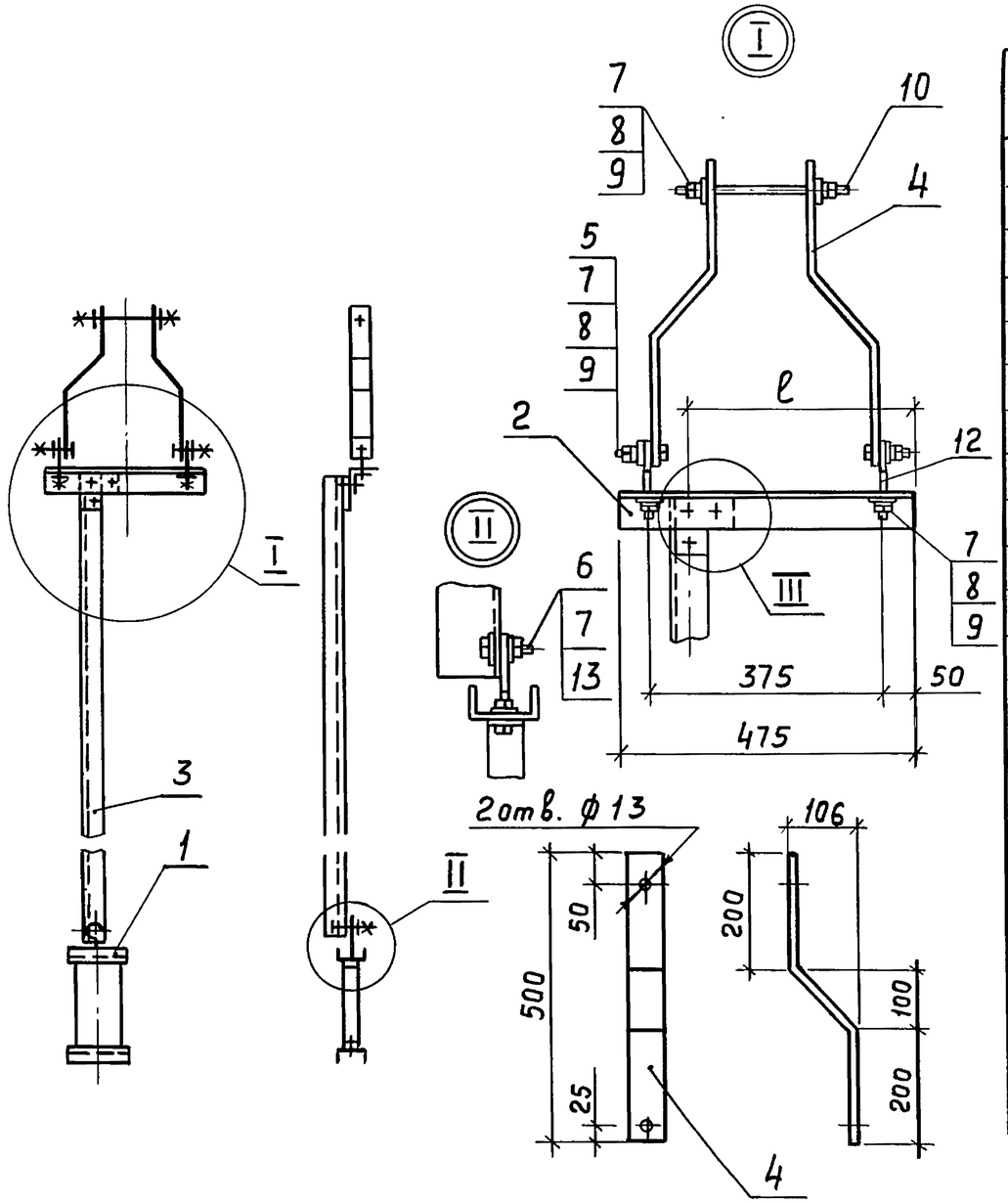


| Формат | Зона | Поз. | Обозначение | Наименование | Кол. | Примечание |
|---|---|---|---|---|---|---|
| | | 1 | | Подвес У2080У3 | 1 | 2,0кг |
| | | | | | | |
| | | | | Детали | | |
| | | 2 | | Уголок УСЭК 55У3, ℓ=475 | 1 | 0,93кг |
| | | 3 | | Уголок УСЭК 55У3 | 1 | длина по проекту |
| | | 4 | | Полоса 6×60 ГОСТ 103-76, ℓ=545 | 2 | 3,0кг |
| | | | | Стандартные изделия | | |
| | | 5 | | Болт М12×30 ГОСТ 7798-70* | 5 | |
| | | 6 | | Болт М12×40 ГОСТ 7798-70* | 1 | |
| | | 7 | | Гайка М12 ГОСТ 5915-70* | 10 | |
| | | 8 | | Шайба 12 ГОСТ 11371-78 | 8 | |
| | | 9 | | Шайба пружинная | | |
| | | | | ГОСТ 6402-70 | 6 | |
| | | | | | | |
| | | | | Прочие изделия | | |
| | | 10 | | Шпилька УСЭК-81-2У1 | 1 | 0,22кг |
| | | 11 | | Угольник УСЭК 58У3 | 1 | 0,11кг |
| | | 12 | | Болт специальный | | |
| | | | | УСЭК 74У1 | 2 | 0,2кг |
| | | 13 | | Шайба царапающая | | |
| | | | | УСЭК 76У1 | 6 | |
| | | | | | | |

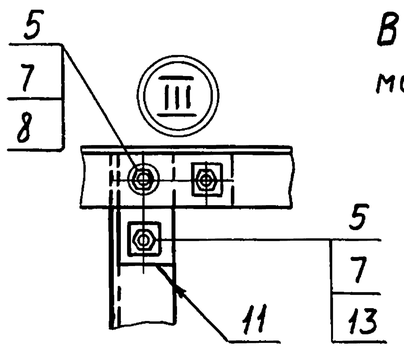


В общей массе подвеса учтена масса поз. 3 длиной 2м.

| Обозначение | ℓ, мм |
|---|---|
| 5.407-70.1.240СБ | 375 |
| -01 | 275 |
| -02 | 175 |

| | | | |
|---|---|---|---|
| Нач.отд. | Лигерман | | |
| Н.контр. | Лукашевич | | 11.85г. |
| Гл.констр. | Лукашевич | | |
| Ст.инж. | Плохих | | X1.85 |

5.407-70.1.240СБ

Подвес для крепления шинопровода на железобетонной подкрановой балке. Вариант 3. Сборочный чертеж

| Стадия | Масса | Масштаб |
|---|---|---|
| Р | 10,4 | 1:20 |
| Лист | Листов 1 | |

ВНИПИ ТЯЖПРОМЭЛЕКТРОПРОЕКТ имени Ф.Б. ЯКУБОВСКОГО МОСКВА

Взам. инв. № | Подп. и дата | Инв. № подл.

21048-02 23

Копировал Ключникова Формат А3

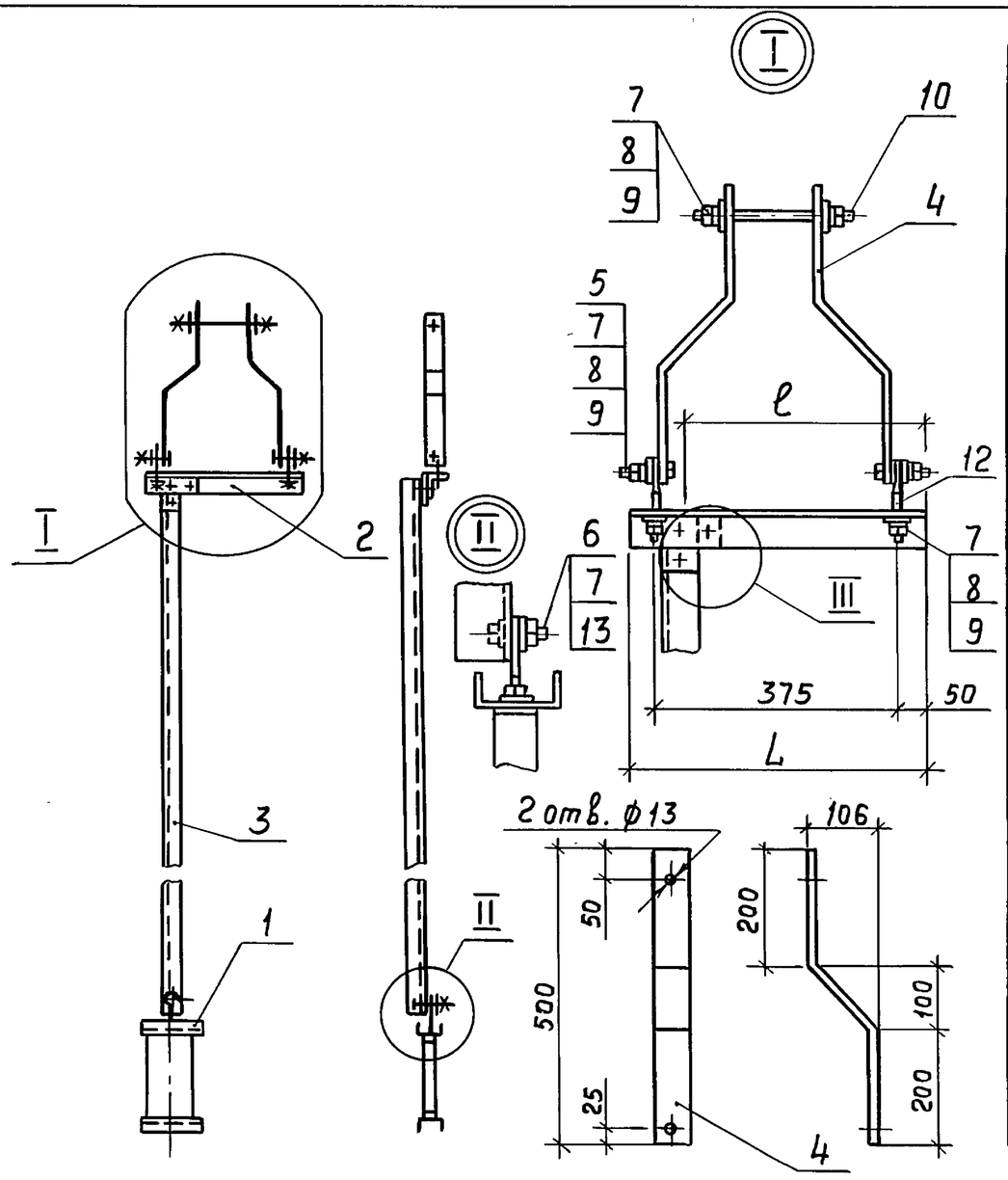


| Формат | Зона | Поз. | Обозначение | Наименование | Кол. | Примечание |
|---|---|---|---|---|---|---|
| | | 1 | | Подвес У2080У3 | 1 | 2,0 кг |
| | | | | | | |
| | | | | Детали | | |
| | | 2 | | Уголок УСЭК 55У3 | 1 | См. табл. |
| | | 3 | | Уголок УСЭК 55У3 | — | длина по проекту |
| | | 4 | | Полоса 6×60 ГОСТ 103-76, ℓ=545 | 2 | 3,0 кг |
| | | | | | | |
| | | | | Стандартные изделия | | |
| | | 5 | | Болт М12×30 ГОСТ 7798-70* | 5 | |
| | | 6 | | Болт М12×40 ГОСТ 7798-70* | 1 | |
| | | 7 | | Гайка М12 ГОСТ 5915-70* | 10 | |
| | | 8 | | Шайба 12 ГОСТ 11371-78 | 8 | |
| | | 9 | | Шайба пружинная | | |
| | | | | ГОСТ 6402-70 | 6 | |
| | | | | | | |
| | | | | Прочие изделия | | |
| | | 10 | | Шпилька УСЭК 81-2У1 | 1 | 0,22 кг |
| | | 11 | | Угольник УСЭК 58У3 | 1 | 0,11 кг |
| | | 12 | | Болт специальный | | |
| | | | | УСЭК 74У1 | 2 | 0,2 кг |
| | | 13 | | Шайба царапающая | | |
| | | | | УСЭК 76У1 | 6 | |

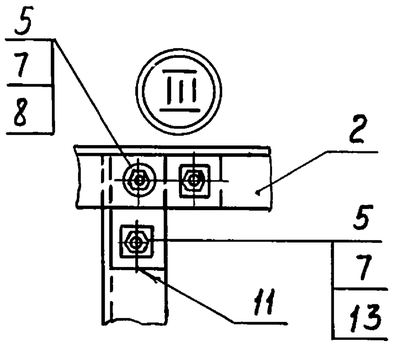


В общей массе подвеса учтена масса поз. 3 длиной 2 м.

| Обозначение | Размеры, мм | | Масса, кг |
|---|---|---|---|
| | ℓ | L | |
| 5.407-70.1.250СБ | 475 | 525 | 10,4 |
| -01 | 425 | 475 | 10,3 |
| -02 | 375 | 425 | 10,2 |

| | | | |
|---|---|---|---|
| Нач.отд. | Лигерман | | |
| Н.контр. | Лукашевич | | 11.85 |
| Гл.констр. | Лукашевич | | |
| Ст.инж. | Плохих | | XI.85 |

5.407-70.1.250СБ

Подвес для крепления шинопровода на железобетонной подкрановой балке. Вариант 4. Сборочный чертеж

| Стадия | Масса | Масштаб |
|---|---|---|
| Р | См. табл. | 1:20 |
| Лист | Листов 1 | |

ВНИПИ ТЯЖПРОМЭЛЕКТРОПРОЕКТ имени Ф.Б. ЯКУБОВСКОГО МОСКВА

Взам. инв. № | Подп. и дата | Инв. № подл.

21048-02 24

Копировал Ключникова Формат А3

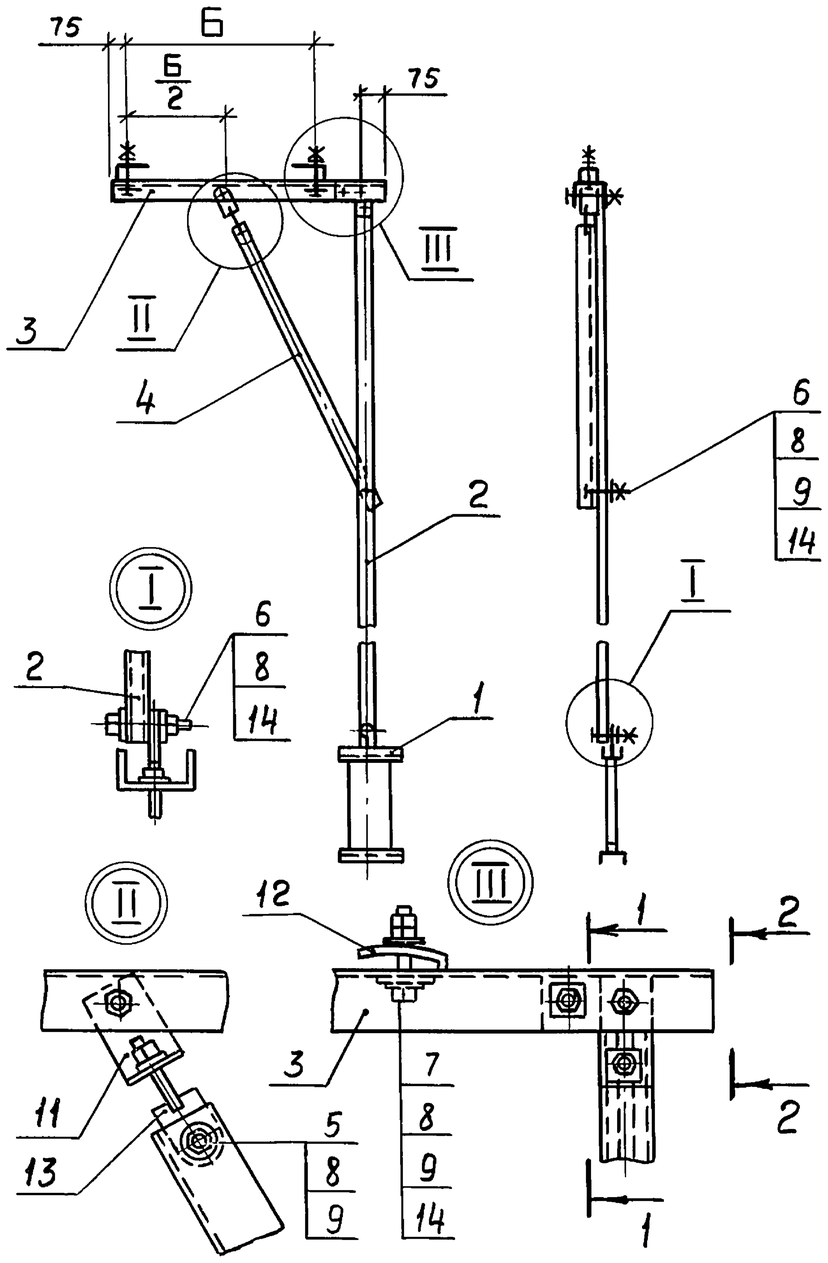


Разрез 1-1

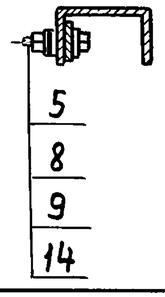


Вид 2-2

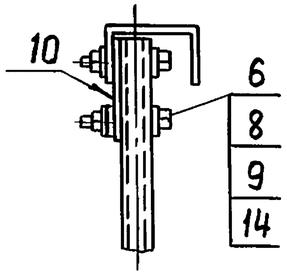


| Формат | Зона | Поз. | Обозначение | Наименование | Кол-во на исполн. 5.407-70 1.260СБ — | 01 | 02 | 03 | 04 | 05 | 06 | Примечание |
|---|---|---|---|---|---|---|---|---|---|---|---|---|
| | | 1 | | Подвес У2080У3 | 1 | 1 | 1 | 1 | 1 | 1 | 1 | 2,0кг |
| | | | | Детали | | | | | | | | |
| | | 2 | | Профиль УСЭК 51У3 | 1 | 1 | 1 | 1 | 1 | 1 | 1 | длина по проекту |
| | | 3 | | Швеллер УСЭК 54У3, ℓ=580 | 1 | — | — | — | — | — | — | 1,9кг |
| | | 3 | | ℓ=610 | — | 1 | — | — | — | — | — | 2,0кг |
| | | 3 | | ℓ=650 | — | — | 1 | — | — | — | — | 2,1кг |
| | | 3 | | ℓ=690 | — | — | — | 1 | — | — | — | 2,2кг |
| | | 3 | | ℓ=730 | — | — | — | — | 1 | — | — | 2,4кг |
| | | 3 | | ℓ=780 | — | — | — | — | — | 1 | — | 2,5кг |
| | | 3 | | ℓ=890 | — | — | — | — | — | — | 1 | 2,9кг |
| | | 4 | | Уголок УСЭК 55У3, ℓ=900 | 1 | 1 | 1 | 1 | 1 | 1 | 1 | 1,8кг |
| | | | | Стандартные изделия | | | | | | | | |
| | | 5 | | Болт М12×30 ГОСТ 7798-70* | 2 | 2 | 2 | 2 | 2 | 2 | 2 | |
| | | 6 | | Болт М12×55 ГОСТ 7798-70* | 4 | 4 | 4 | 4 | 4 | 4 | 4 | |
| | | 7 | | Болт М12×75 ГОСТ 7798-70* | 2 | 2 | 2 | 2 | 2 | 2 | 2 | |
| | | 8 | | Гайка М12 ГОСТ 5915-70* | 11 | 11 | 11 | 11 | 11 | 11 | 11 | |
| | | 9 | | Шайба 12 ГОСТ 11371-78 | 11 | 11 | 11 | 11 | 11 | 11 | 11 | |
| | | 10 | | Угольник УСЭК 58У3 | 1 | 1 | 1 | 1 | 1 | 1 | 1 | 0,1кг |
| | | 11 | | Анкер УСЭК 64У3 | 1 | 1 | 1 | 1 | 1 | 1 | 1 | 0,32кг |
| | | 12 | | Прижим УСЭК 65У3 | 2 | 2 | 2 | 2 | 2 | 2 | 2 | 0,28кг |
| | | 13 | | Болт специальный | | | | | | | | |
| | | | | УСЭК 74У1 | 1 | 1 | 1 | 1 | 1 | 1 | 1 | 0,1кг |
| | | 14 | | Шайба царапающая | | | | | | | | |
| | | | | УСЭК 76У1 | 10 | 10 | 10 | 10 | 10 | 10 | 10 | |

В общей массе подвеса учтена масса поз. 2 длиной 2м.

| Обозначение | Б, мм | Масса кг |
|---|---|---|
| 5.407-70.1.260СБ | 300 | 8,8 |
| 01 | 325 | 8,9 |
| 02 | 375 | 9,0 |
| 03 | 400 | 9,1 |
| 04 | 450 | 9,3 |
| 05 | 500 | 9,4 |
| 06 | 600 | 9,8 |

| | | | |
|---|---|---|---|
| Нач.отд. | Лигерман | | |
| Н.контр. | Лукашевич | | 11.85г. |
| Гл.констр. | Лукашевич | | |
| Ст.инж. | Плохих | | XI.85г. |

5.407-70.1.260СБ

Подвес для крепления шинопровода на металлической подкрановой балке. Сборочный чертеж

| Стадия | Масса | Масштаб |
|---|---|---|
| Р | См. табл. | 1:20 |
| Лист | Листов 1 | |

ВНИПИ ТЯЖПРОМЭЛЕКТРОПРОЕКТ ИМЕНИ Ф.Б. ЯКУБОВСКОГО МОСКВА

Взам.инв.№ | Подп. и дата | Инв.№ подл.



Копировал Ключникова Формат А3

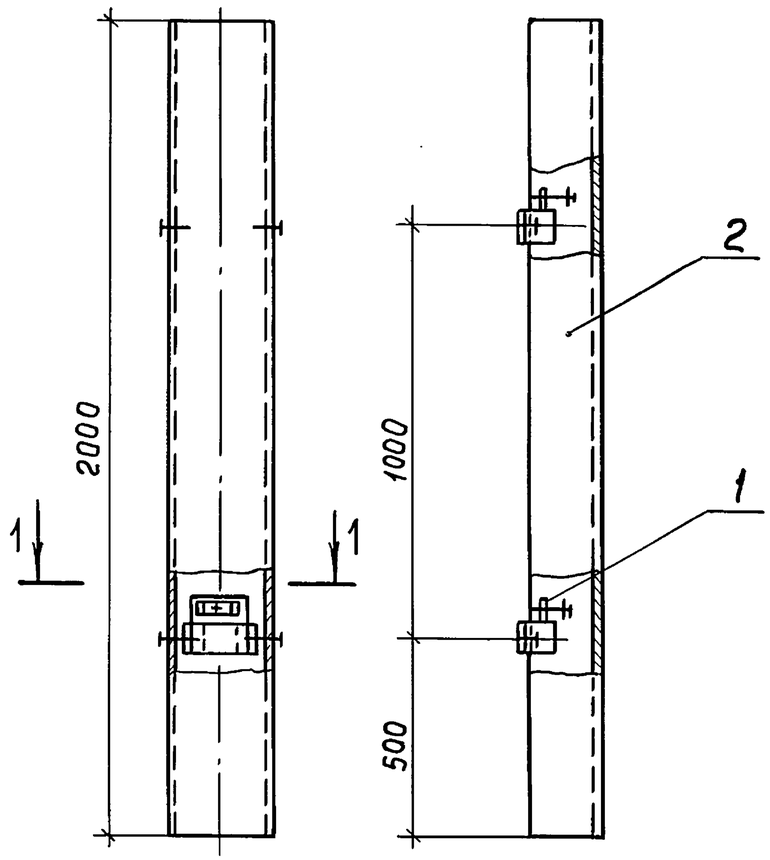


| Формат | Зона | Поз. | Обозначение | Наименование | Кол. на исполн 5.407-70.1.270СБ — | 01 | 02 | | Примечание |
|---|---|---|---|---|---|---|---|---|---|
| | | | | Детали | | | | | |
| | | 1 | | Профиль К241У2, ℓ=180 | 2 | — | — | | 0,55 кг |
| | | 1 | | ℓ=380 | — | 2 | — | | 1,17 кг |
| | | 1 | | ℓ=580 | — | — | 2 | | 1,78 кг |
| | | 2 | 5.407-70.1.280 | Конструкция | 1 | — | — | | 9,40 кг |
| | | 2 | -01 | Конструкция | — | 1 | — | | 14,10 кг |
| | | 2 | -02 | Конструкция | — | — | 1 | | 18,80 кг |
| | | | | | | | | | |
| | | | | Стандартные изделия | | | | | |
| | | 3 | | Болт М8×25 ГОСТ 7798-70* | 4 | 4 | 4 | | |
| | | 4 | | Гайка М8 ГОСТ 5915-70* | 4 | 4 | 4 | | |
| | | 5 | | Шайба 8 ГОСТ 11371-78 | 4 | 4 | 4 | | |
| | | | | | | | | | |
| | | | | Прочие изделия | | | | | |
| | | 6 | | Уголок УСЭК 60У3 | 4 | 4 | 4 | | 0,33 кг |
| | | 7 | | Накладка НТ-2У2 | 2 | 4 | 6 | | |

## Разрез 1-1
(для исполнения 1)

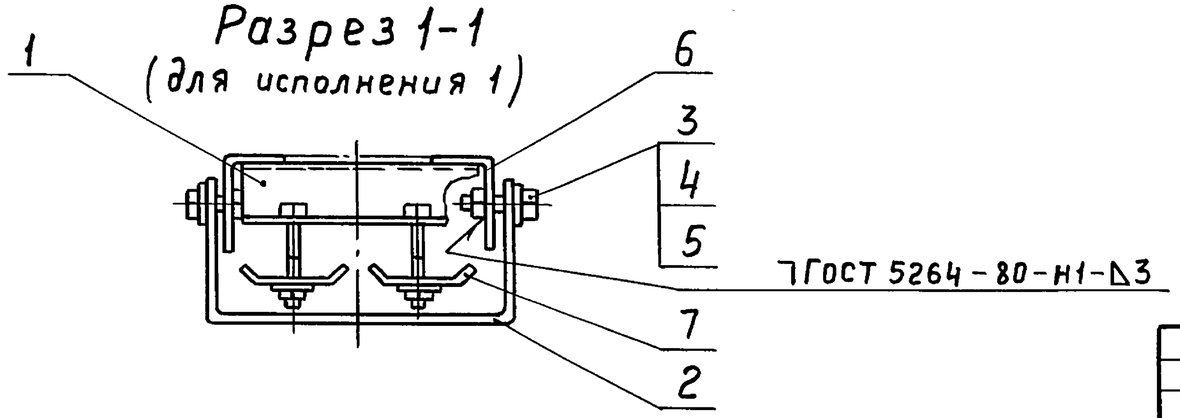


| Обозначение | Исполн. | Кол-во накладок |
|---|---|---|
| 5.407-70.1.270СБ | 1 | 2 |
| -01 | 2 | 4 |
| -02 | 3 | 6 |

| | | | |
|---|---|---|---|
| Нач.отд. | Лигерман | | |
| Н.контр. | Лукашевич | | 11.85г. |
| Гл.констр. | Лукашевич | | |
| Ст.инж. | Плохих | | XI.85г. |

**5.407-70.1.270СБ**

Кожух для защиты кабелей. Сборочный чертеж

| Стадия | Масса | Масштаб |
|---|---|---|
| Р | — | 1:15 |
| Лист | Листов 1 | |

ВНИПИ ТЯЖПРОМЭЛЕКТРОПРОЕКТ имени Ф.Б. ЯКУБОВСКОГО МОСКВА

Инв. № подл. | Подп. и дата | Взам. инв. №

21048-02 26

Копировал Ключникова Формат А3

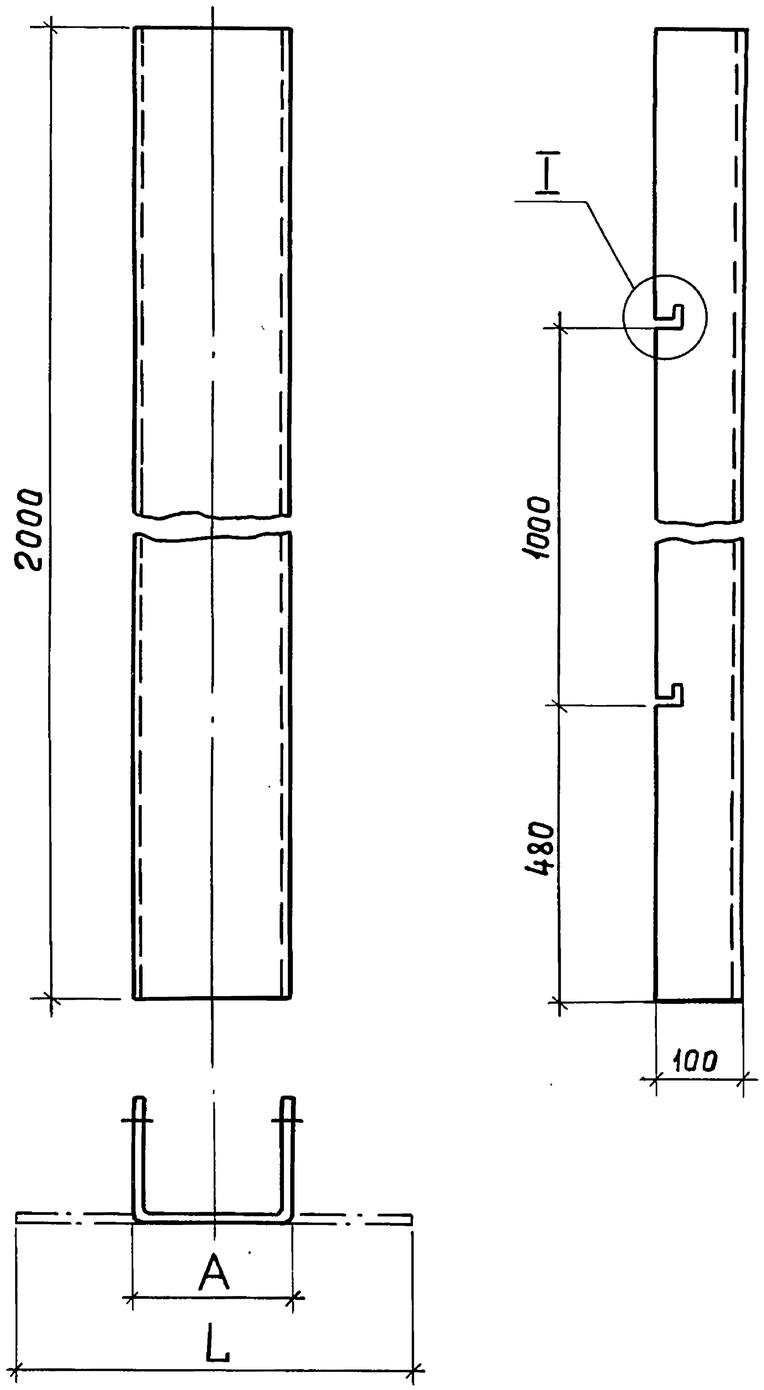


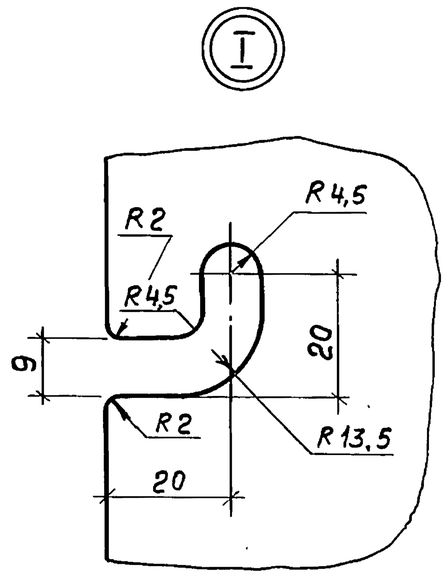


| Обозначение | Размеры, мм | | Масса кг |
|---|---|---|---|
| | A | L | |
| 5.407-70.1.280 | 200 | 394 | 9,4 |
| -01 | 400 | 594 | 14,1 |
| -02 | 600 | 794 | 18,8 |

Конструкцию окрасить эмалью ПФ 115, серая, ГОСТ 6465-76, IV, У2.

| | | | | | | | |
|---|---|---|---|---|---|---|---|
| | | | | 5.407-70.1.280 | | | |
| | | | | Конструкция | Стадия | Масса | Масштаб |
| | | | | | Р | См. табл. | 1:10 |
| Нач.отд. | Лигерман | | | | Лист | Листов 1 | |
| Н.контр. | Лукашевич | | 11.85г. | Лист Б-ПН-0-1,5 ГОСТ 19903-74 / В Ст 3 кп ГОСТ 16523-70 | ВНИПИ ТЯЖПРОМЭЛЕКТРОПРОЕКТ имени Ф.Б. ЯКУБОВСКОГО МОСКВА | | |
| Гл.констр. | Лукашевич | | | | | | |
| Ст.инж. | Плохих | | XI.85г. | | | | |

Инв. № подл. | Подп. и дата | Взам. инв. №

21048-02 27

Копировал Ключникова Формат А3

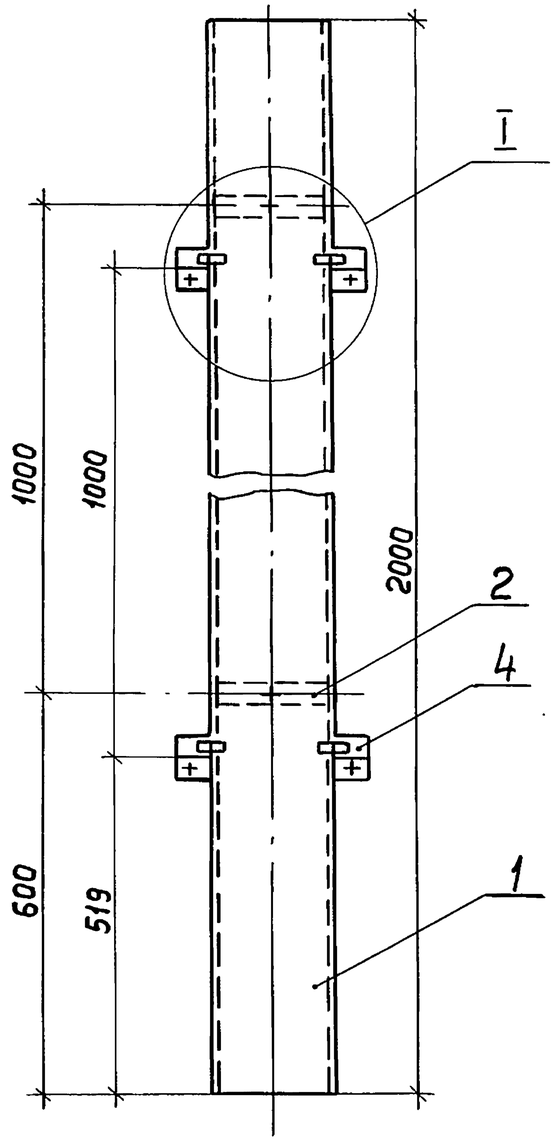


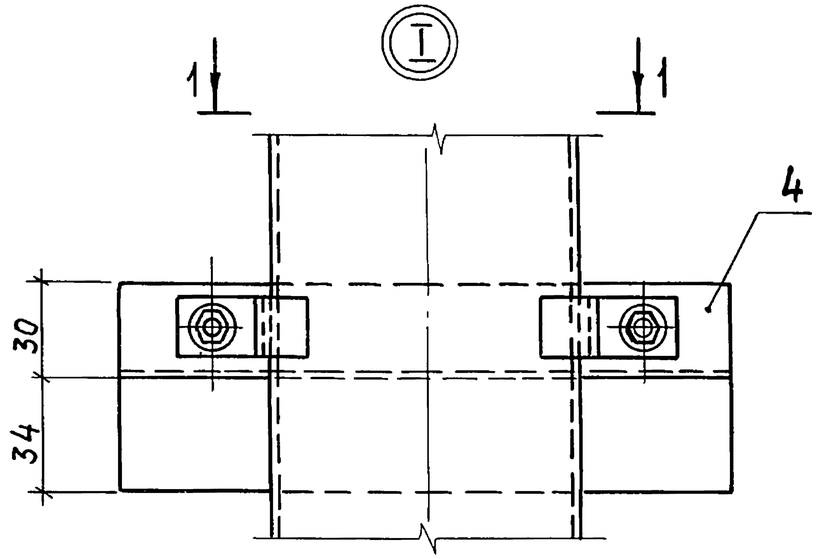


Вид 1-1

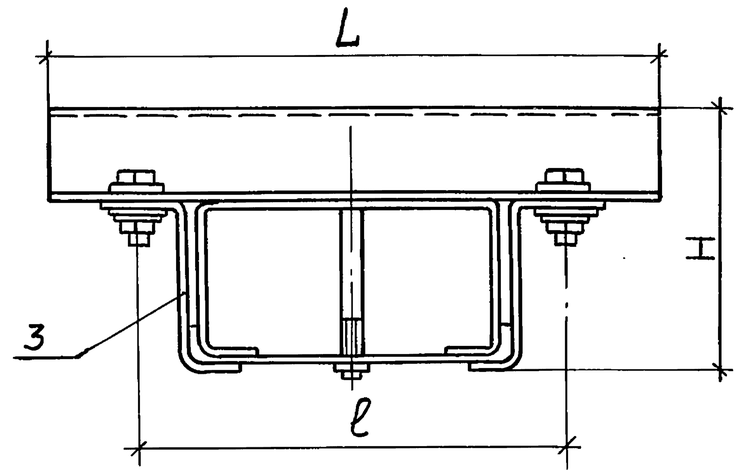


| Формат | Зона | Поз. | Обозначение | Наименование | Кол. на исполн 5.407-70.1.290СБ — | 01 | | Примечание |
|---|---|---|---|---|---|---|---|---|
| | | 1 | | Короб У1105У3 | 1 | — | | 9,8 кг |
| | | 1 | | Короб У1079У3 | — | 1 | | 15,2 кг |
| | | | | | | | | |
| | | 2 | | Зажим У1114У3 | 2 | — | | 0,36 кг |
| | | 2 | | Зажим У1115У3 | — | 2 | | 0,62 кг |
| | | | | | | | | |
| | | 3 | | Скоба У1059У3 | 4 | — | | 0,16 кг |
| | | 3 | | Скоба У1078У3 | — | 4 | | 0,2 кг |
| | | 4 | | Профиль К241У2, | | | | |
| | | | | ℓ=200 | 2 | — | | 0,6 кг |
| | | 4 | | ℓ=250 | — | 2 | | 0,8 кг |
| | | | | | | | | |

| Обозначение | Тип короба | Размеры, мм | | | Масса кг |
|---|---|---|---|---|---|
| | | L | ℓ | H | |
| 5.407-70.1.290СБ | У1105У3 | 200 | 140 | 89 | 10,9 |
| -01 | У1079У3 | 250 | 190 | 139 | 16,8 |

| | | | | |
|---|---|---|---|---|
| Нач.отд. | Лигерман | | | 5.407-70.1.290СБ |
| Н.контр. | Лукашевич | | XI.85г. | Короб. Сборочный чертеж |
| Гл.констр. | Лукашевич | | | Стадия: Р; Масса: См. табл.; Масштаб: 1:10 |
| Ст.инж | Плохих | | XI.85г. | Лист; Листов 1 |
| | | | | ВНИПИ ТЯЖПРОМЭЛЕКТРОПРОЕКТ имени Ф.Б.ЯКУБОВСКОГО МОСКВА |

Инв.№подл. | Подп. и дата | Взам.инв.№

21048-02



Перепечатал Ключникова

Формат А3

Пров:

Коп. Яковлев

Серия 3.2.86г