ИЗДЕЛИЯ И УЗЛЫ ИНЖЕНЕРНОГО ОБОРУДОВАНИЯ ЗДАНИЙ

СЕРИЯ 5.407-36

УСТАНОВКА РАСПРЕДЕЛИТЕЛЬНЫХ ПУНКТОВ СЕРИЙ ПР22, ПР22Д, ПР24, ПР24Г, ПР24Д и ПР24Н

ВЫПУСК 0

МАТЕРИАЛЫ ДЛЯ ПРОЕКТИРОВАНИЯ

18433-01

ИЗДЕЛИЯ И УЗЛЫ ИНЖЕНЕРНОГО ОБОРУДОВАНИЯ ЗДАНИЙ

СЕРИЯ 5.407-36

Установка распределительных пунктов серий ПР22, ПР22Д, ПР24, ПР24Г, ПР24Д и ПР24Н

ВЫПУСК 0

МАТЕРИАЛЫ ДЛЯ ПРОЕКТИРОВАНИЯ

РАЗРАБОТАНА
УГПИ ТЯЖПРОМЭЛЕКТРОПРОЕКТ
УКРГЛАВЭЛЕКТРОМОНТАЖ
МИНМОНТАЖСПЕЦСТРОЯ УССР

УТВЕРЖДЕНА И ВВЕДЕНА
В ДЕЙСТВИЕ
МИНМОНТАЖСПЕЦСТРОЕМ СССР
ПРОТОКОЛ ОТ 30.11.1982г

Директор института	М.А. Каменев
Главный инженер института	Е.Г. Поддубный
Начальник технического отдела	В.М. Марков
Начальник отдела типового проектирования	В.Л. Тюрин

© ГУП ЦПП. 2001

А434

18433-01 2

Лист	Стр.	Наименование	Примечание
	1	Титульный лист	
1	2	Содержание	
2-4	3-5	Общие указания	
5-9	6-10	Таблица выбора чертежей типовой серии	
10	11	Габаритные и установочные размеры и масса напольных распределительных пунктов ПР22, ПР22Д, ПР24 и ПР24Д	
11	12	Габаритные и установочные размеры и масса напольных распределительных пунктов ПР24Г и ПР24Н	
12	13	Габаритные и установочные размеры и масса навесных распределительных пунктов ПР22, ПР22Д, ПР24 и ПР24Д	
13	14	Габаритные и установочные размеры и масса навесных распределительных пунктов ПР24Г и ПР24Н	
14-16	15-17	Сводная ведомость изделий и материалов	
17	18	Рекомендуемые способы ввода внешних проводников в распределительные пункты	
18	19	Строительное задание на установку напольных распределительных пунктов (примеры)	
19	20	Расположение распределительных пунктов в цехе (пример)	
20	21	Строительное задание на участок пола в зоне установки распределительных пунктов	
21	22	Строительное задание на цоколь для установки распределительных пунктов	
22	23	Строительное задание на участок перекрытия в зоне установки распределительных пунктов	
23	24	Строительное задание на участок с кабельным каналом в зоне установки распределительных пунктов	

Инв. № подл. | Подпись и дата | Взам. инв. №

Нач отд	Тюрин		
Гл спец	Богданов		10.82
Н контр	Богданов		
Рук гр	Мэнс		

5.407-36 в 0

Содержание

Стадия	Лист	Листов
Р	1	23

УГПИ ТЯЖПРОМЭЛЕКТРОПРОЕКТ ХАРЬКОВ

1 Исходные данные

Серия 5 407-36 выполнена на основании следующих материалов:

а) технические условия „Пункты распределительные серий ПР22 и ПР24, ПР22Д и ПР24Д" ТУ16-536 431-74 с изменениями от мая 1982 г;

б) технические условия „Пункты распределительные серий ПР24Н и ПР24Г" ТУ16-536 586-78 с изменениями от мая 1982 г.;

в) серия КЭ-01-52 „Сборные железобетонные двухветвевые колонны одноэтажных производственных зданий. Выпуск 1 Материалы для проектирования, рабочие чертежи закладных элементов и вертикальных связей по колоннам."

Согласно вышеуказанным техническим условиям распределительные пункты имеют климатическое исполнение У и категории размещения 2 и 3 по ГОСТ 15150-69 Распределительные пункты категории размещения 3 могут применяться в районах с холодным климатом при категории размещения 4. Распределительные пункты имеют оболочки со степенью защиты IP21 и IP54.

2. Содержание

Серия содержит рабочие чертежи установки распределительных пунктов серий ПР22, ПР22Д, ПР24Г, ПР24Д, ПР24 и ПР24Н на полу, на стене и на двухветвевых железобетонных колоннах и чертежи изделий, а также материалы для проектирования. Серия состоит из двух выпусков:

выпуск 0 (В.0) - материалы для проектирования;

выпуск 1 (В.1) - рабочие чертежи.

В выпуске 0 содержится. таблица выбора чертежей серии, габаритные и установочные размеры и масса распределительных пунктов, сводная ведомость изделий и материалов, строительные задания на участки пола в зоне установки распределительных пунктов и др. материалы

3. Область применения

3.1 Серия предназначена для использования при выполнении проектных и монтажных работ по установке распределительных пунктов в производственных помещениях, электропомещениях и др помещениях.

Чертежи серии не предусмотрены для установки распределительных пунктов во взрывоопасных и пожароопасных зонах.

3.2. Чертежи строительных заданий предназначены для использования проектной строительной организацией, с целью разработки ею строительных рабочих чертежей полов и перекрытий для установки на них распределительных пунктов напольного исполнения.

4. Основные положения

4.1 Рекомендуемые способы ввода внешних проводников в распределительные пункты указаны в табл 1 и 2 на л 17. Таблицы составлены применительно к кабелям с пластмассовой или резиновой изоляцией и оболочкой и одножильным проводом марок АПВ,

				5.407-36 в.0		
Нач отд	Тюрин			Общие указания (начала)	Стадия Р	Лист 2 / Листов
Гл спец	Богданов		10.82		УГПИ ТЯЖПРОМЭЛЕКТРОПРОЕКТ ХАРЬКОВ	
Н контр	Богданов					
Рук гр	Монс					

Инв № подл | Подпись и дата | Взам инв №

АПРТО и др

4 2 Способы установки распределительных пунктов и способы (стороны) подвода внешних проводников к пунктам указаны в „Таблице выбора чертежей типовой серии" на листах 5-9

4 3 Установка распределительных пунктов напольного исполнения

4 3 1 Пункты напольного исполнения рекомендуется устанавливать на расстоянии 100 мм от стены или колонны до задней стенки пункта. При установке пункта в углу помещения расстояние от боковой стенки пункта до стены (колонны) слева рекомендуется принимать не менее 200 мм (см рис 1) Для возможности открывания дверцы пункта расстояние до стены (колонны) справа должно быть не менее 350 мм (см рис 2)

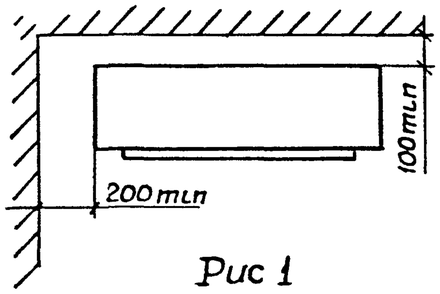

Рис 1

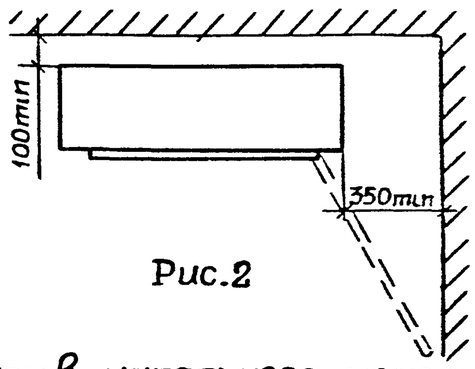

Рис.2

4 3 2 Установку пунктов напольного исполнения на цоколе по черт 5 407-36 В 1 л 8 рекомендуется применять в случае, когда толщина подливки на перекрытии недостаточна для изгиба колена трубы электропроводки с необходимым радиусом изгиба.

4 3 3 Распределительные пункты напольного исполнения крепятся к полам и перекрытиям путем приварки пунктов к закладным изделиям, устанавливаемым строительной организацией заподлицо с чистым полом. Закладные изделия приняты марки МН101-6 по типовой серии 1400-15, разработанной Харьковским ПромстройНИИпроектом

4 3 4 В проемы для ввода кабелей по черт 5 407-36 В 1, листы 9 и 10 устанавливаются блоки из патрубков по черт 5 407-36 В 1, листы 31-33 Наибольшее возможное количество этих блоков, которое можно поместить в проеме, равно

в проеме шириной 900 мм - 2 блока из трех патрубков каждый;

в проеме шириной 1050 мм - 2 блока из трех патрубков каждый и 1 блок из одного патрубка

Если блоки из патрубков заполняют не весь проем по его длине, часть проема закладывают заглушками по черт 5 407-36 В 1, лист 34 Количество и исполнения применяемых блоков из патрубков и заглушек определяется в конкретном проекте В случае, когда количество кабелей, вводимых в пункт через проем, превышает наибольшее возможное количество патрубков в проеме, в одном патрубке прокладывают 2-3 кабеля

4 4. Установка распределительных пунктов навесного исполнения

				5.407-36 в0		
Нач отд	Тюрин			Общие указания (продолжение)	Стадия	Лист	Листов
Гл спец	Богданов		10 82		Р	3	
Н контр	Богданов				УГПИ ТЯЖПРОМЭЛЕКТРОПРОЕКТ ХАРЬКОВ	
Рук гр	Монс					

Инв.№ подл | Подпись и дата | Взам инв №

4.4.1 Распределительные пункты навесного исполнения крепятся к стене одним из следующих способов, по усмотрению электромонтажной организации:

а) дюбель-гвоздями с помощью переходных планок;

б) дюбелями типа У663;

в) болтами М12.

К двухветвевым железобетонным колоннам распределительные пункты крепятся дюбель-гвоздями марки ДГПШ 4,5×40, с помощью переходных планок.

4.4.2 Подвод внешних проводников к распределительным пунктам навесного исполнения может осуществляться:

а) кабелями в патрубках, установленных в проеме в перекрытии:

б) кабелями или проводами в трубах, проложенных в подливке пола или в грунте основания пола.

При необходимости применения патрубков рекомендуется применять блоки из патрубков по черт. 5.407-36 В 1, листы 31-33

4.4.3 При подводе к распределительному пункту внешних проводников снизу, применяется кожух, имеющий перфорированную скобу для крепления кабелей и проводов. Кожух, кроме того, защищает от механических повреждений провода и кабели, а также винипластовые трубы электропроводки, если имеется опасность таких повреждений.

Кожуха крепятся к стене одним из следующих способов, по усмотрению электромонтажной организации:

а) дюбель-гвоздями,

б) дюбелями типа У678;

в) болтами М5.

К двухветвевым железобетонным колоннам кожуха крепятся дюбель-гвоздями ДГПШ 4,5×40, с помощью переходных планок.

5. Порядок пользования при проектировании

Пользуясь таблицей выбора чертежей на листах 5-9 выбирают необходимые чертежи установки пунктов, а для пунктов напольного исполнения выбирают также и чертежи строительных заданий.

Чертежи установки указывают в спецификации на чертеже расположения электрооборудования, пример которого приведен на листе 19

Для пунктов напольного исполнения необходимо выдавать чертежи строительного задания на установку, примеры которых приведены на листе 18

Потребности в изделиях и материалах, согласно чертежам установки, указана в ведомости на листах 14-16.

Инв. № подл. | Подпись и дата | Взам. инв. №

Нач.отд.	Тюрин			5.407-36 в.0		
Гл.спец.	Богданов		10.82	Общие указания (окончание)	Стадия	Лист	Листов
Н.контр.	Богданов				Р	4	
Ст. гр.	Монс				УГПИ Тяжпромэлектропроект Харьков	

18433 01 6

Эскиз	Характеристика установки пункта напольного исполнения	Данные о вводном выключателе пункта	Обозначение чертежа	
			установки	строительного задания
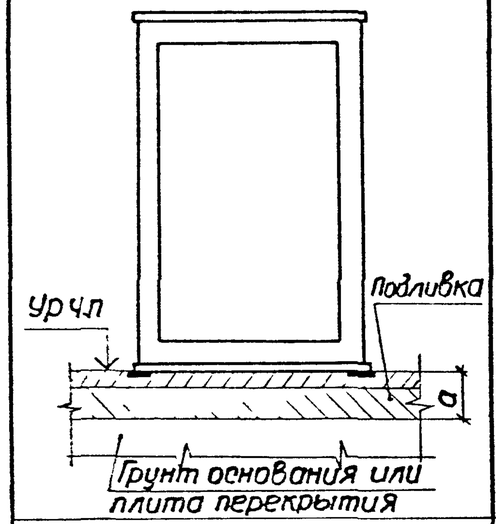	Установка на полу или перекрытии при a_{min} = 100. Подвод внешних проводников к пункту: а) сверху и (или) б) снизу в трубах, проложенных в подливке и в грунте основания	Без выключателя или с выключателем, установленным в пункте внизу или вверху	5407-36 в 1, л 7	5407-36 в 0, л 20
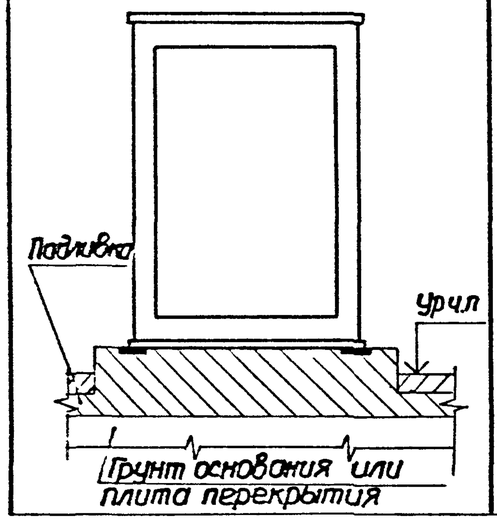	Установка на полу или перекрытии, на цоколе высотой 100мм Подвод внешних проводников к пункту: а) сверху и (или) б) снизу в трубах, проложенных в подливке и в грунте основания		5.407-36 в.1, л 8	5407-36 в 0, л 21

Нач отд	Тюрин		
Гл спец	Богданов		10 82
Н контр	Богданов		10 82
Рук гр	Монс		

5.407 - 36 в.0

Таблица выбора чертежей типовой серии (начало)

Стадия	Лист	Листов
Р	5	

УГПИ ТЯЖПРОМЭЛЕКТРОПРОЕКТ ХАРЬКОВ

Инв № подл | Подпись и дата | Взам инв №

Эскиз	Характеристика установки пункта напольного исполнения	Данные о вводном выключателе пункта	Обозначение чертежа	
			установки	строительного задания
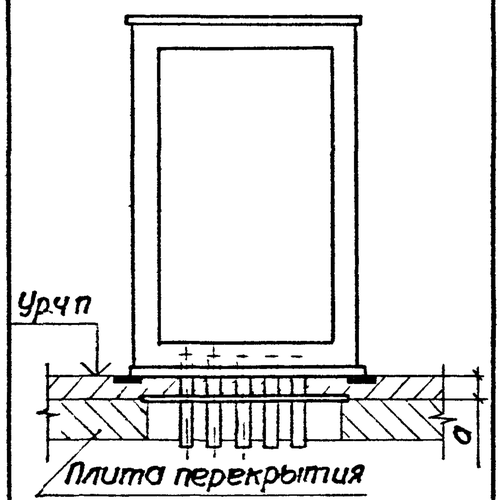	Установка на перекрытии при a_{min} = 100. Подвод внешних проводников к пункту: а) сверху и (или) б) снизу в патрубках (в проеме в плите перекрытия)	Без выключателя или с выключателем, установленным в пункте внизу или вверху	5407-36 в.1, л 9	5407-36 в.0, л 22
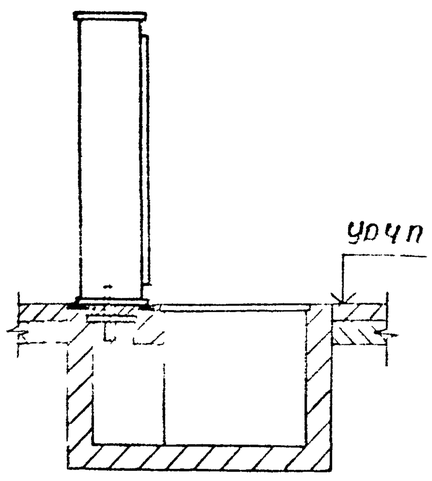	Установка на полу с кабельным каналом. Подвод внешних проводников к пункту: а) сверху и (или) б) снизу из кабельного канала		5407-36 в.1, л 10	5407-36 в.0, л 23

Нач.отд	Тюрин			
Гл.спец	Богданов		10 82	
Н.отд.гр	Богданов		10 82	
Рук.гр	Монс			

5.407-36 в.0

Таблица выбора чертежей типовой серии (продолжение)

Стадия	Лист	Листов
Р	6	

УГПИ ТЯЖПРОМЭЛЕКТРОПРОЕКТ ХАРЬКОВ

Инв № подл | Подпись и дата | Взам инв №

18433 01 8

Эскиз	Характеристика установки пункта навесного исполнения	Данные о вводном выключателе пункта	Обозначение чертежа установки
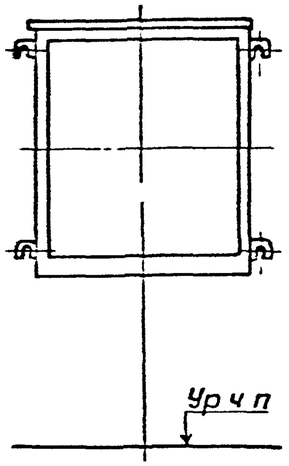	Установка на стене Подвод внешних проводников к пункту-сверху	Без выключателя или с выключателем, установленным в пункте внизу или вверху	5 407-36 в 1, лист 11
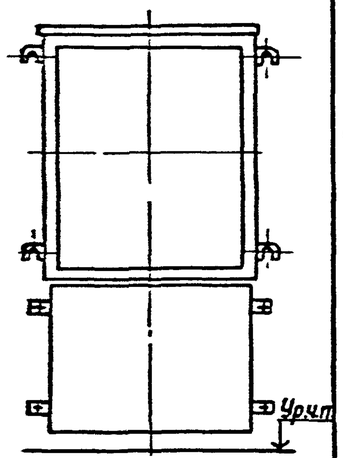	Установка на стене. Подвод внешних проводников к пункту-сверху и снизу		5 407-36 в 1, лист 12

Эскиз	Характеристика установки пункта навесного исполнения	Данные о вводном выключателе пункта	Обозначение чертежа установки
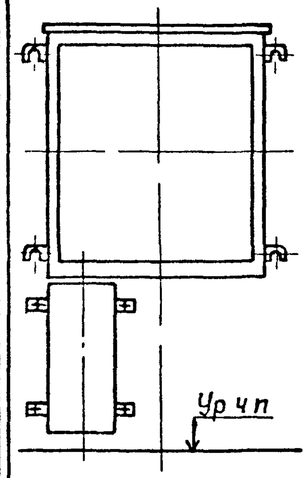	Установка на стене. Подвод питающих проводников к пункту -снизу Подвод проводников отходящих линий-сверху	С выключателем, установленным в пункте внизу	5 407-36 в 1, лист 13
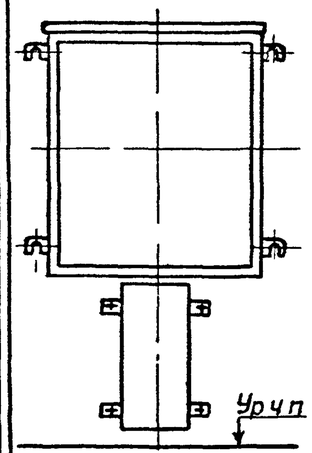	Установка на стене Подвод питающих проводников к пункту- снизу Подвод проводников отходящих линий-сверху	Без выключателя	5 407-36 в.1, лист 14

Нач отд	Тюрин		
Гл спец	Богданов		10 82
Н контр	Богданов		10 82
Рук гр	Монс		

5.407-36 в.0

Таблица выбора чертежей типовой серии (продолжение)

Стадия	Лист	Листов
Р	7	

УГПИ ТЯЖПРОМЭЛЕКТРОПРОЕКТ ХАРЬКОВ

Инв № подл | Подпись и дата | Взам инв №

Эскиз	Характеристика установки пункта навесного исполнения	Данные вводного выключателя пункта	Размеры колонны, мм	Обозначение чертежа установки
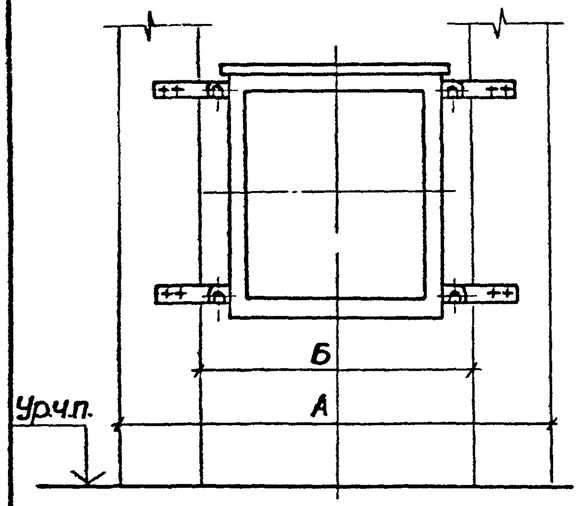	Установка на двухветвевой колонне шириной Амм, с окном Бмм Подвод внешних проводников к пункту-сверху	Без выключателя или с выключателем, установленным в пункте внизу или вверху	А = 1000 Б = 600	5 407-36 в 1, л.15
			А = 1300 Б = 800	5 407-36 в 1, л 19
			А = 1400 Б = 800	5.407-36 в 1, л 23
			А = 1900 Б = 1200	5.407-36 в 1, л 27
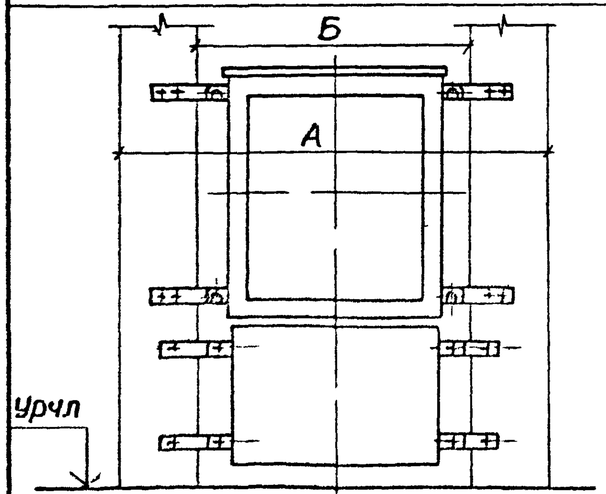	Установка на двухветвевой колонне шириной Амм, с окном Бмм Подвод внешних проводников к пункту-сверху и снизу.		А = 1000 Б = 600	5 407-36 в 1, л 16
			А = 1300 Б = 800	5 407-36 в 1, л 20
			А = 1400 Б = 800	5.407-36 в 1, л 24
			А = 1900 Б = 1200	5 407-36 в 1, л.28

Нач отд	Тюрин		
Гл спец	Богданов		10 82
Н контр	Богданов		
Рук гр	Монс		

5.407-36 в.0

Таблица выбора чертежей типовой серии (продолжение)

Стадия	Лист	Листов
Р	8	

УГПИ ТЯЖПРОМЭЛЕКТРОПРОЕКТ ХАРЬКОВ

Инв № подл | Подпись и дата | Взам инв №

18433 01 10

Эскиз	Характеристика установки пункта навесного исполнения	Данные вводного выключателя пункта	Размеры колонны, мм	Обозначение чертежа установки
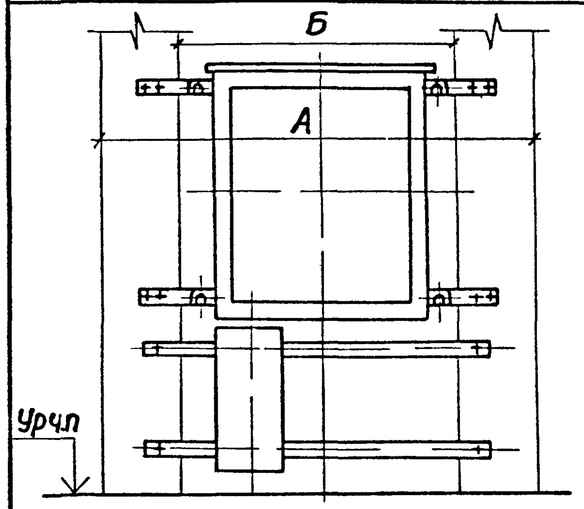	Установка на двухветвевой колонне шириной Амм, с окном Б мм Подвод питающих проводников к пункту - снизу, подвод проводников отходящих линий - сверху	С выключателем, установленным в пункте внизу	А = 1000 Б = 600	5407-36 в1, л 17
			А = 1300 Б = 800	5407-36 в.1, л 21
			А = 1400 Б = 800	5407-36 в 1 л 25
			А = 1900 Б = 1200	5407-36 в 1, л 29
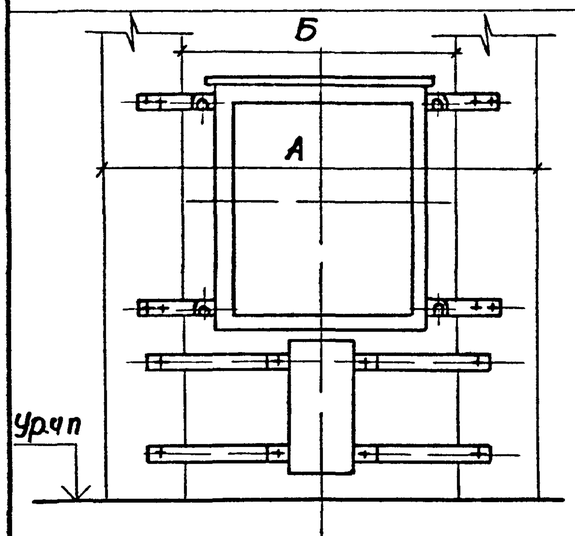	Установка на двухветвевой колонне шириной Амм, с окном Б мм Подвод питающих проводников к пункту - снизу, подвод проводников отходящих линий - сверху	Без выключателя	А - 1000 Б = 600	5407-36 в1 л 18
			А = 1300 Б = 800	5407-36 в 1, л 22
			А = 1400 Б = 800	5407-36 в.1 л 26
			А = 1900 Б = 1200	5407-36 в 1, л 30

Нач отд	Тюрин		
Гл спец	Богданов		10 82
Н контр	Богданов		
Рук гр	Монс		

5.407-36 в.0

Таблица выбора чертежей типовой серии (окончание)

Стадия	Лист	Листов
Р	9	

УГПИ ТЯЖПРОМЭЛЕКТРОПРОЕКТ ХАРЬКОВ

Инв № подл | Подпись и дата | Взам инв №

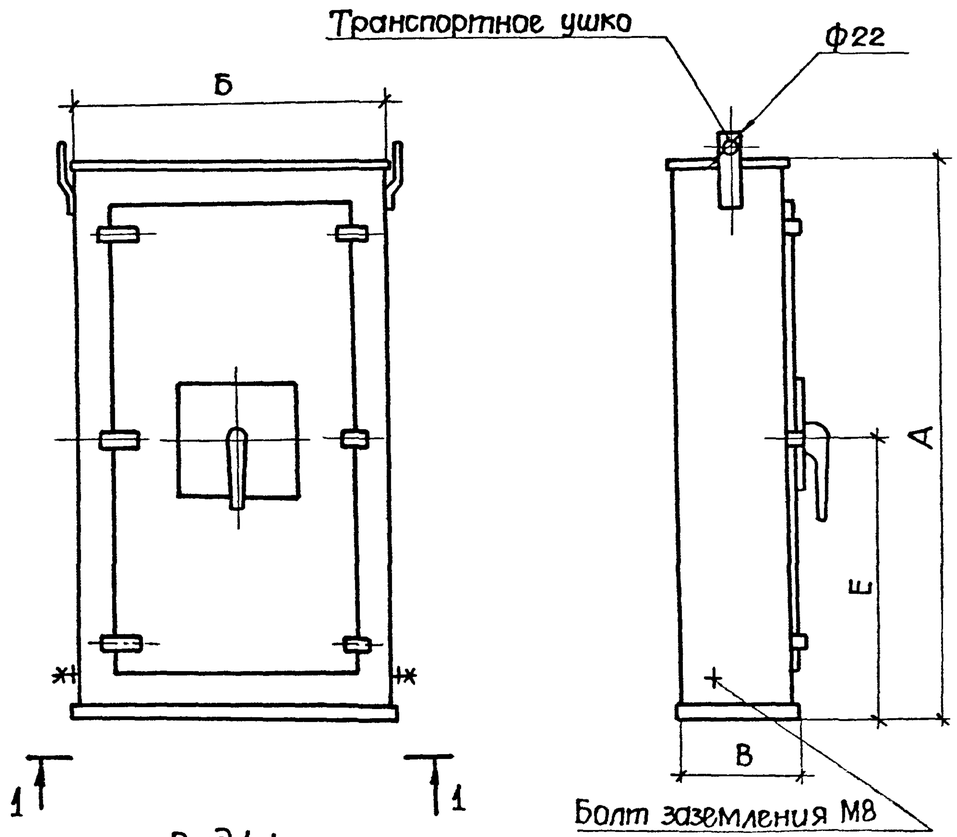

Вид 1-1

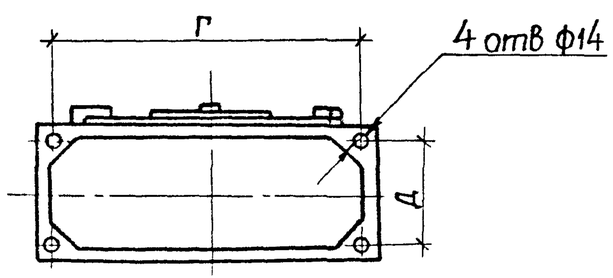

В пунктах со степенью защиты оболочки IP21 имеются жалюзи в боковых и задней стенках пункта

Тип	Номер схемы	Размеры, мм А*	Б	В	Г	Д	Е	Масса, кг, не более
ПР22-71, ПР22-74	01-05	1400	1000	300	925	190	—	150
ПР24-71, ПР24-74	34-38							140
ПР22-72, ПР22-75	06-08	1700 (1500)	1100	350	1025	240	—	200
	09-011							225
	39-41							190
	42-44							210
ПР24-72, ПР24-75	08							200
	10							225
	41							190
	43							210
ПР22Д72, ПР22Д75	12-18	1700 (1500)	1100	350	1025	240	560	210
	19-22							225
	45-51							200
	52-5							210
ПР24Д72, ПР24Д75	12-15,18							210
	45-48,51							200

* - размеры в скобках предусматривают исполнения распределительных пунктов для ввода кабелей с резиновой или пластмассовой изоляцией

Нач отд.	Тюрин			5.407-36 в.0
Гл спец	Богданов		10.82	Габаритные и установочные размеры и масса напольных распределительных пунктов ПР22, ПР22Д, ПР24 и ПР24Д
Н контр	Богданов			Стадия: Р; Лист: 10; Листов:
Рук гр	Манс			УГПИ Тяжпромэлектропроект Харьков
Чертежн	Иванов			

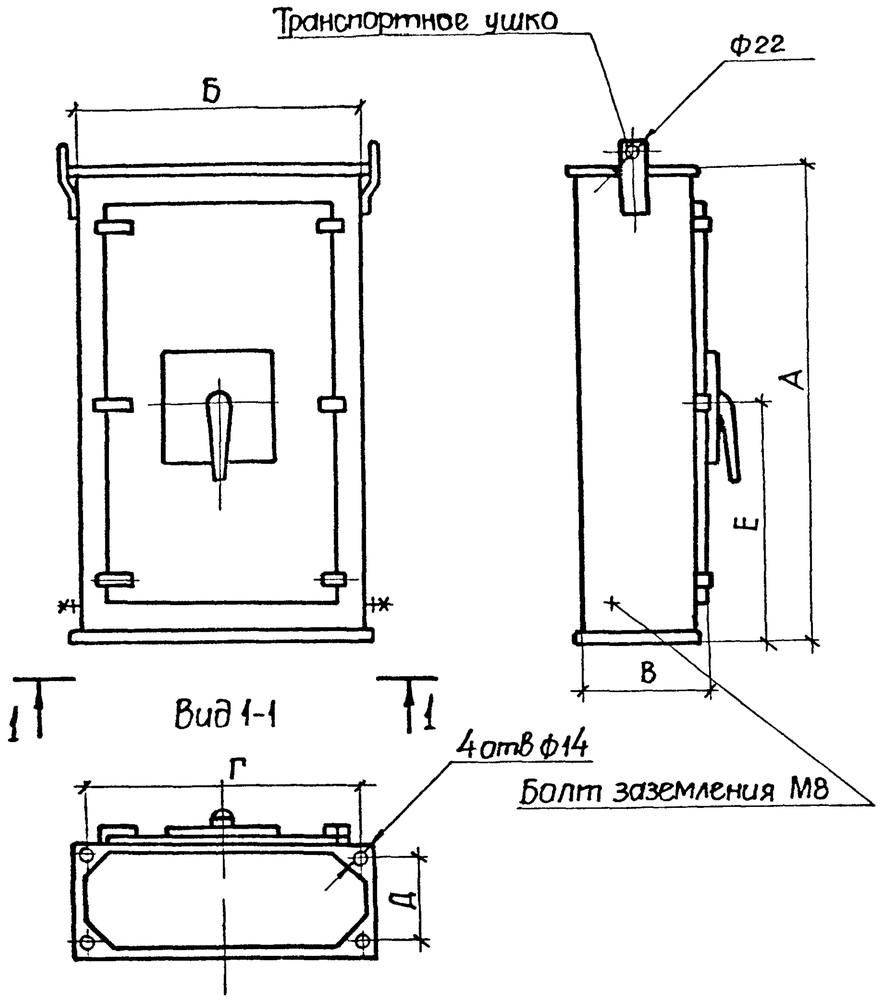

Тип	Номер схемы	Размеры, мм						Масса, кг, не более
		А	Б	В	Г	Д	Е	
ПР24Н71, ПР24Н74	01,14	1400	1000	300	925	190	—	113
ПР24Н72, ПР24Н75	02,03,05 15,16,18	1500	1100	350	1025	240	—	163
ПР24Н82, ПР24Н85	04,17	1500	1100	350	1025	240	—	163
ПР24Н73, ПР24Н76	04,17	1700	1100	350	1025	240	—	171
ПР24Г72, ПР24Г75	06,19	1500	1100	350	1025	240	760	180
ПР24Г82, ПР24Г85	07-09 20-22	1500	1100	350	1025	240	760	190
ПР24Г73, ПР24Г76	07-09 20-22	1700	1100	350	1025	240	960	198

В пунктах со степенью защиты оболочки IP21 имеются жалюзи в боковых и задней стенках пункта

Нач отд	Тюрин			5.407-36 в.0	
Гл спец	Богданов		10 82	Габаритные и установочные размеры и масса напольных распределительных пунктов ПР24Г и ПР24Н	Стадия: Р; Лист: 11; Листов:
Н контр	Богданов		10 82		УГПИ ТЯЖПРОМЭЛЕКТРОПРОЕКТ ХАРЬКОВ
Рук гр	Монс				
Чертил	Иванов				

Инв № подл | Подпись и дата | Взам инв №

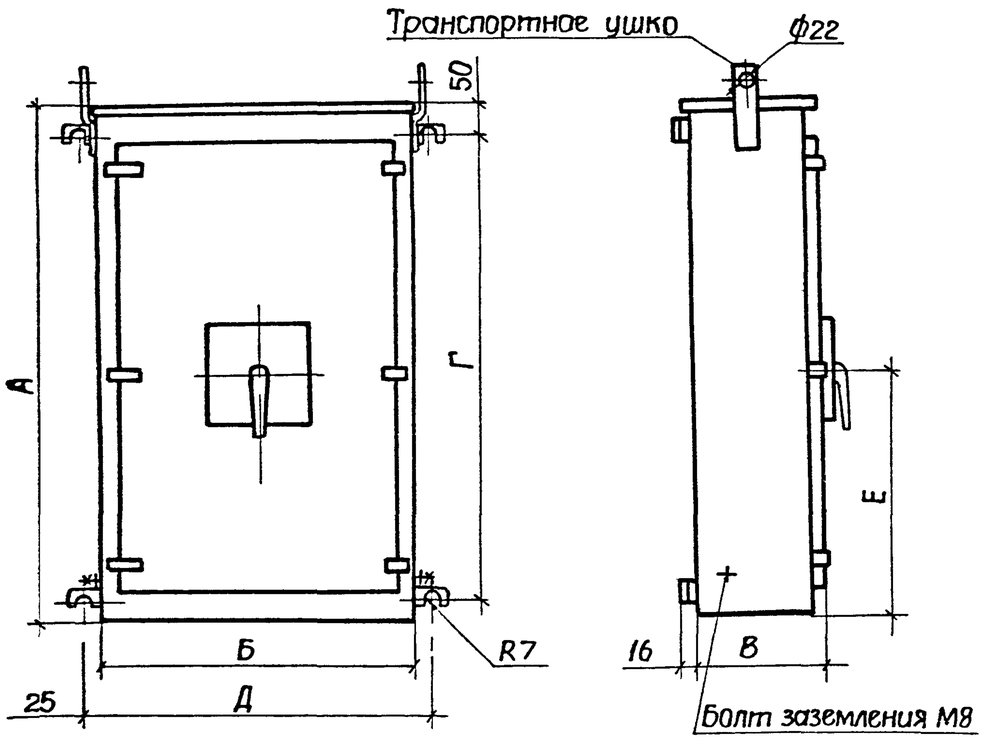

В пунктах со степенью защиты оболочки IP21 имеются жалюзи в боковых и задней стенках пункта

Тип	Номер схемы	Размеры, мм А	Б	В	Г	Д	Е	Масса, кг, не более
ПР24-52, ПР24-55	12-18	1700	1100	350	1200	1135	—	210
	19-22							230
	45-51							195
	52-55							215
ПР22Д52, ПР22Д 55	12 18	1700	1100	350	1200	1135	950	220
	19-22							230
	45-51							205
	52-55							215
ПР24Д 52, ПР24Д 55	12-15, 18							220
	45 48,51							205

Тип	Номер схемы	Размеры, мм А	Б	В	Г	Д	Е	Масса, кг, не более
ПР22-31, ПР22-34	01-05	1100	1000	300	1020	1035	—	140
ПР24-31, ПР24-34	34-38							130
ПР22-32, ПР22-35	06-08	1300	1100	350	1200	1135		185
	39-41							175
ПР24-32, ПР24-35	08							185
	41							175
ПР22Д32, ПР22Д-35	12-18	1300	1100	350	1200	1135	635	200
	45-51							185
ПР24Д 32, ПР24Д 35	12-15, 18							200
	45-48, 51							185
ПР22-33, ПР22-36	09-11	1500	1100	350	1200	1135	—	220
	42-44							205
ПР24-33, ПР24-36	10							220
	43							205
ПР22Д 33, ПР22Д 36	19-22	1500	1100	350	1200	1135	710	220
	52-55							205
ПР22-51, ПР22-54	01-05	1400	1000	300	1200	1035	—	155
ПР24-51, ПР24-54	34-38							145
ПР22-52, ПР22-55	06-08	1700	1100	350	1200	1135	—	210
	09-11							230
	39-41							195
	42-44							215

Инв. № подл. | Подпись и дата | Взам. инв. №

Нач отд	Тюрин		
Гл спец	Богданов		10 82
Н контр	Богданов		
Рук гр	Монс		
Чертил	Иванов		

5.407-36 в 0

Габаритные и установочные размеры и масса навесных распределительных пунктов ПР22, ПР22Д, ПР24 и ПР24Д

Стадия	Лист	Листов
Р	12	

УГПИ Тяжпромэлектропроект Харьков

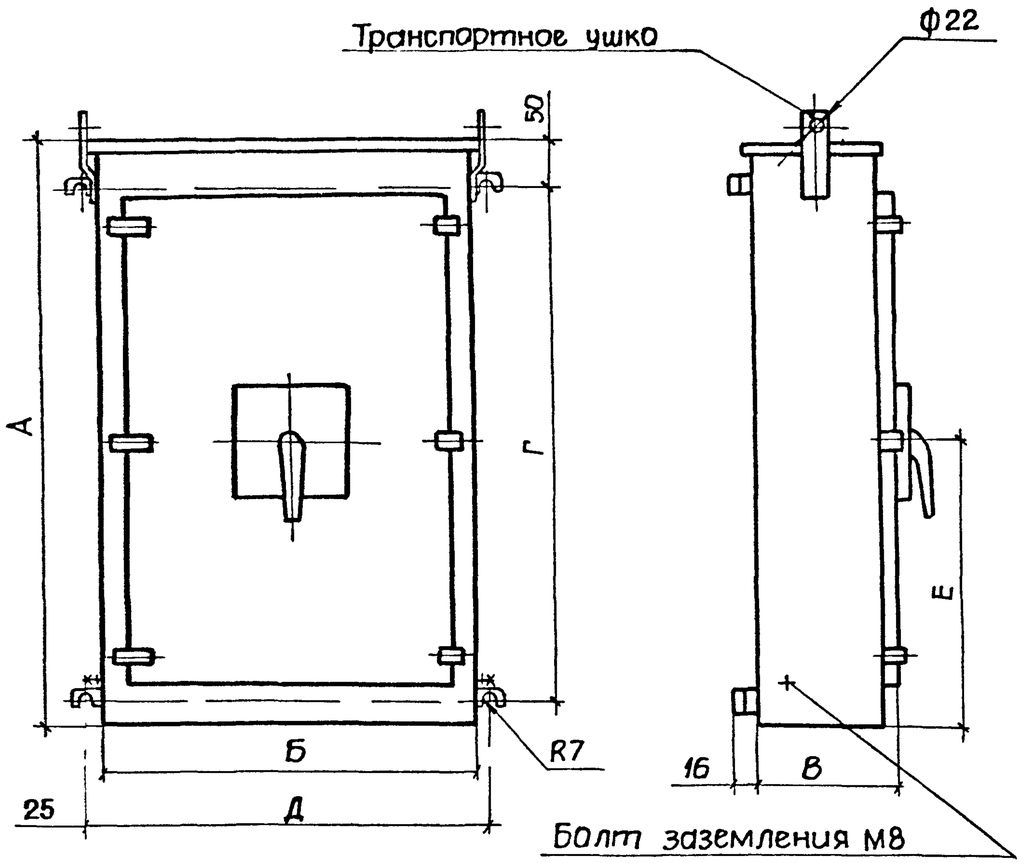

В пунктах со степенью защиты оболочки IP21 имеются жалюзи в боковых и задней стенках пункта

Тип	Номер схемы	Размеры, мм						Масса кг, не более
		А	Б	В	Г	Д	Е	
ПР24Н31, ПР24Н34	01, 14	1100	1000	300	1020	1035	—	105
ПР24Н32, ПР24Н35	02,03,05 15,16,18	1300	1100	350	1200	1135	—	148
ПР24Н33, ПР24Н36	04,17	1500	1100	350	1200	1135	—	183
ПР24Г33, ПР24Г36	07-09 20-22						710	199
ПР24Н51, ПР24Н54	01, 14	1400	1000	300	1200	1035	—	116
ПР24Н52, ПР24Н55	02,03,05 15,16,18	1500	1100	350	1200	1135	—	187
ПР24Н53, ПР24Н56	04,17	1700	1100	350	1200	1135	—	170
ПР24Г52, ПР24Г55	06,19	1500	1100	350	1200	1135	710	180
ПР54Г53, ПР24Г56	07-09 20-22	1700	1100	350	1200	1135	950	207

Инв № подл | Подпись и дата | Взам инв №

Нач отд	Тюрин		
Гл спец	Богданов		10 82
Н контр	Богданов		
Рук гр	Монс		
Чертил	Иванов		

5.407-36 в.0

Габаритные и установочные размеры и масса навесных распределительных пунктов ПР24Г и ПР24Н

Стадия	Лист	Листов
Р	13	

УГПИ ТЯЖПРОМЭЛЕКТРОПРОЕКТ ХАРЬКОВ

Наименование, технические данные, размер	Типоисполнение или ГОСТ на сортамент	Ед изм	Количество по чертежу и исполнению								Примечание
			5407-36 в 1, л 7		5407-36 в 1, л 8		5407-36 в 1, л 9		5407-36 в 1, л 10		
			1	2	1	2	1	2	1	2	
Электрооборудование											
Пункт распределительный*		шт	1	1	1	1	1	1	1	1	
Материалы											
Лист 2	ГОСТ 19903-74	кг					*	*	*	*	
Труба асбестоцементная 100	ГОСТ 1839-72	кг					*	*	*	*	

Наименование, технические данные, размер	Типоисполнение или ГОСТ на сортамент	Ед изм	Количество по чертежу и исполнению																Примечание
			5407-36 в 1, л 11	5407-36 в 1, л 12					5407-36 в 1, л 13					5407-36 в 1, л 14					
			1-5	1	2	3	4	5	1	2	3	4	5	1	2	3	4	5	
Электрооборудование																			
Пункт распределительный*		шт	1	1	1	1	1	1	1	1	1	1	1	1	1	1	1	1	
Изделия ГЭМ и УГЭМ																			
Полоса	К106	кг		1,10	1,10	1,10	1,10	1,10	0,36	0,36	0,36	0,36	0,36	0,36	0,36	0,36	0,36	0,36	
Материалы																			
Лист 2	ГОСТ 19903-74	кг		11,1	13,6	16,1	17,3	18,6	6,1	7,6	8,8	9,6	10,3	6,1	7,6	8,8	9,6	10,3	
Полоса 4х40	ГОСТ 103-76	кг	0,63	1,28	1,28	1,28	1,28	1,28	1,28	1,28	1,28	1,28	1,28	1,28	1,28	1,28	1,28	1,28	
Круг 8	ГОСТ 2590-71	кг		0,07	0,07	0,07	0,07	0,07	0,07	0,07	0,07	0,07	0,07	0,07	0,07	0,07	0,07	0,07	
Круг 12	ГОСТ 2590-71	кг	0,11	0,11	0,11	0,11	0,11	0,11	0,11	0,11	0,11	0,11	0,11	0,11	0,11	0,11	0,11	0,11	

* – типоисполнение пункта и количество материалов принимается согласно конкретному проекту.

Инв № подл | Подпись и дата | Взам инв №

Нач отд	Тюрин		
Гл спец	Богданов		10 82
Н контр	Богданов		
Рук гр	Макс		3 VI

5 407 - 36 ВО

Сводная ведомость изделий и материалов (начало)

Стадия	Лист	Листов
Р	14	

УГПИ ТЯЖПРОМЭЛЕКТРОПРОЕКТ ХАРЬКОВ

Наименование, технические данные, размер	Типоисполнение или ГОСТ на сортамент	Ед изм	Количество по чертежу и исполнению																				Примечание
			5.407-36 в 1, л 15					5.407-36 в 1, л 16					5.407-36 в 1,17					5.407-36 в 1, л 18					
			1	2	3	4	5	1	2	3	4	5	1	2	3	4	5	1	2	3	4	5	
Электрооборудование																							
Пункт распределительный*		шт	1	1	1	1	1	1	1	1	1	1	1	1	1	1	1	1	1	1	1	1	
Изделия ГЭМ и УГЭМ																							
Полоса	К106	кг						1,10	1,10	1,10	1,10	1,10	0,36	0,36	0,36	0,36	0,36	0,36	0,36	0,36	0,36	0,36	
Материалы																							
Лист 2	ГОСТ 19903-74	кг						18,1	22,2	26,2	28,3	30,3	8,2	10,1	11,8	12,8	13,8	8,2	10,1	11,8	12,8	13,8	
Полоса 4×40	ГОСТ 103-76	кг						3,91	3,91	3,91	3,91	3,91	3,91	3,91	3,91	3,91	3,91	3,91	3,91	3,91	3,91	3,91	
Полоса 4×50	ГОСТ 103-76	кг	5,12	5,60	5,60	5,12	5,60	5,12	5,60	5,60	5,12	5,60	5,12	5,60	5,60	5,12	5,60	5,12	5,60	5,60	5,12	5,60	
Круг 8	ГОСТ 2590-71	кг						0,13	0,13	0,13	0,13	0,13	0,13	0,13	0,13	0,13	0,13	0,13	0,13	0,13	0,13	0,13	
Круг 12	ГОСТ 2590-71	кг	0,11	0,11	0,11	0,11	0,11	0,11	0,11	0,11	0,11	0,11	0,11	0,11	0,11	0,11	0,11	0,11	0,11	0,11	0,11	0,11	

Наименование, технические данные, размер	Типоисполнение или ГОСТ на сортамент	Ед изм	Количество по чертежу и исполнению																				Примечание
			5.407-36 в 1, л 19					5.407-36 в 1, л 20					5.407-36 в 1, л 21					5.407-36 в 1, л 22					
			1	2	3	4	5	1	2	3	4	5	1	2	3	4	5	1	2	3	4	5	
Электрооборудование																							
Пункт распределительный*		шт	1	1	1	1	1	1	1	1	1	1	1	1	1	1	1	1	1	1	1	1	
Изделия ГЭМ и УГЭМ																							
Полоса	К106	кг						1,10	1,10	1,10	1,10	1,10	0,36	0,36	0,36	0,36	0,36	0,36	0,36	0,36	0,36	0,36	
Материалы																							
Лист 2	ГОСТ 19903-74	кг						18,1	22,2	26,2	28,3	30,3	8,2	10,1	11,8	12,8	13,8	8,2	10,1	11,8	12,8	13,8	
Полоса 4×40	ГОСТ 103-76	кг	0,63			0,63		4,52	3,91	3,91	4,52	3,91	4,52	3,91	3,91	4,52	3,91	4,52	3,91	3,91	4,52	3,91	
Полоса 4×50	ГОСТ 103-76	кг		5,60	5,60		5,60		5,60	5,60		5,60		5,60	5,60		5,60		5,60	5,60		5,60	
Круг 8	ГОСТ 2590-71	кг						0,13	0,13	0,13	0,13	0,13	0,13	0,13	0,13	0,13	0,13	0,13	0,13	0,13	0,13	0,13	
Круг 12	ГОСТ 2590-71	кг	0,11	0,11	0,11	0,11	0,11	0,11	0,11	0,11	0,11	0,11	0,11	0,11	0,11	0,11	0,11	0,11	0,11	0,11	0,11	0,11	

*- типоисполнение пункта принимается согласно конкретному проекту

Инв № подл. | Подпись и дата | Взам инв №

Нач отд	Тюрин		
Гл спец	Богданов		10 82
Н контр	Богданов		
Рук гр	Монс		13 VIII

5.407-36 в 0

Сводная ведомость изделий и материалов (продолжение)

Стадия	Лист	Листов
Р	15	

УГПИ ТЯЖПРОМЭЛЕКТРОПРОЕКТ ХАРЬКОВ

Наименование, технические данные, размер	Типоисполнение или ГОСТ на сортамент	Ед изм	Количество по чертежу и исполнению																				Примечание
			5407-36 в 1, л 23					5407-36 в 1, л 24					5407-36 в 1, л 25					5407-36 в 1, л 26					
			1	2	3	4	5	1	2	3	4	5	1	2	3	4	5	1	2	3	4	5	
Электрооборудование																							
Пункт распределительный*		шт	1	1	1	1	1	1	1	1	1	1	1	1	1	1	1	1	1	1	1	1	
Изделия ГЭМ и УГЭМ																							
Полоса	К106	кг						1,10	1,10	1,10	1,10	1,10	0,36	0,36	0,36	0,36	0,36	0,36	0,36	0,36	0,36	0,36	
Материалы																							
Лист 2	ГОСТ19903-74	кг						18,1	22,2	26,2	28,3	30,3	8,2	10,1	11,8	12,8	13,8	8,2	10,1	11,8	12,8	13,8	
Полоса 4×40	ГОСТ103-76	кг	0,63	0,63	0,63	0,63	0,63	4,52	4,52	4,52	4,52	4,52	4,52	4,52	4,52	4,52	4,52	4,52	4,52	4,52	4,52	4,52	
Круг 8	ГОСТ2590-71	кг						0,13	0,13	0,13	0,13	0,13	0,13	0,13	0,13	0,13	0,13	0,13	0,13	0,13	0,13	0,13	
Круг 12	ГОСТ2590-71	кг	0,11	0,11	0,11	0,11	0,11	0,11	0,11	0,11	0,11	0,11	0,11	0,11	0,11	0,11	0,11	0,11	0,11	0,11	0,11	0,11	

Наименование, технические данные, размер	Типоисполнение или ГОСТ на сортамент	Ед изм	Количество по чертежу и исполнению																				Примечание
			5407-36 в 1, л 27					5407-36 в 1, л 28					5407-36 в 1, л 29					5407-36 в 1, л 30					
			1	2	3	4	5	1	2	3	4	5	1	2	3	4	5	1	2	3	4	5	
Электрооборудование																							
Пункт распределительный*		шт	1	1	1	1	1	1	1	1	1	1	1	1	1	1	1	1	1	1	1	1	
Изделия ГЭМ и УГЭМ																							
Полоса	К106	кг						1,10	1,10	1,10	1,10	1,10	0,36	0,36	0,36	0,36	0,36	0,36	0,36	0,36	0,36	0,36	
Материалы																							
Лист 2	ГОСТ19903-74	кг						18,1	22,2	26,2	28,3	30,3	8,2	10,1	11,8	12,8	13,8	8,2	10,1	11,8	12,8	13,8	
Полоса 4×40	ГОСТ103-76	кг						4,67	4,67	4,67	4,67	4,67	4,67	4,67	4,67	4,67	4,67	4,67	4,67	4,67	4,67	4,67	
Полоса 4×50	ГОСТ103-76	кг	7,32	7,32	7,32	7,32	7,32	7,32	7,32	7,32	7,32	7,32	7,32	7,32	7,32	7,32	7,32	7,32	7,32	7,32	7,32	7,32	
Круг 8	ГОСТ2590-71	кг						0,13	0,13	0,13	0,13	0,13	0,13	0,13	0,13	0,13	0,13	0,13	0,13	0,13	0,13	0,13	
Круг 12	ГОСТ2590-71	кг	0,11	0,11	0,11	0,11	0,11	0,11	0,11	0,11	0,11	0,11	0,11	0,11	0,11	0,11	0,11	0,11	0,11	0,11	0,11	0,11	

* – типоисполнение пункта принимается согласно конкретному проекту

Инв. № подл. | Подпись и дата | Взам. инв. №

Нач. отд.	Тюрин		
Гл. спец.	Богданов		10.82
Н. контр.	Богданов		
Рук. гр.	Монс		13.5.7

5.407-36 в 0

Сводная ведомость изделий и материалов (окончание)

Стадия	Лист	Листов
Р	16	

УГПИ ТЯЖПРОМЭЛЕКТРОПРОЕКТ ХАРЬКОВ

Таблица 1

Распределительные пункты напольного исполнения

Обозначение чертежа установки пункта	Степень защиты оболочки пункта	Сторона подвода внешних проводников к пункту	Кабели с пластмассовой или резиновой изоляцией и оболочкой		Провода одножильные марок АПВ, АПРТО и др	
			Способ прокладки	Способ ввода в пункт	Способ прокладки	Способ ввода в пункт
5 407-36 В 1 листы 7; 8	ЛР21 или ЛР54	Сверху	По стене или колонне	При помощи сальников*	В винипластовых или стальных трубах	В трубах, с уплотнением мест ввода труб в пункт
		Снизу	В трубах, проложенных в подливке или в грунте основания			
5 407-36 В 1 листы 9, 10		Сверху	По стене или колонне	При помощи сальников*	В винипластовых или стальных трубах	В трубах, с уплотнением мест ввода труб в пункт
		Снизу	Под перекрытием или в кабельном канале	В патрубках	—	

Таблица 2

Распределительные пункты навесного исполнения

Место установки пункта	Степень защиты оболочки пункта	Сторона подвода внешних проводников к пункту	Кабели с пластмассовой или резиновой изоляцией и оболочкой		Провода одножильные марок АПВ, АПРТО и др	
			Способ прокладки	Способ ввода в пункт	Способ прокладки	Способ ввода в пункт
На стене или колонне	ЛР21	Сверху	По стене или колонне	При помощи сальников*	В винипластовых или стальных трубах	В трубах, с уплотнением мест ввода труб в пункт
		Снизу	В кожухе**		В кожухе**	Без уплотнения, с применением втулок типа Л82-Л84, В28-В69
	ЛР54	Сверху	По стене или колонне		В винипластовых или стальных трубах	В трубах, с уплотнением мест ввода труб в пункт
		Снизу	В кожухе**		В винипластовых*** или стальных трубах	

* Сальники заказываются в комплекте поставки распределительного пункта
** Кожух показан на чертежах установки пунктов (см выпуск 1)
*** В случае опасности механических повреждений винипластовых труб следует применять кожух, показанный на чертежах установки пунктов (см выпуск 1)

Нач отд	Тюрин		
Гл спец	Богданов		10 82
Н.контр	Богданов		
Рук гр	Монс		12 VIII
Констр	Шевейко		

5.407-36 В.0

Рекомендуемые способы ввода внешних проводников в распределительные пункты

Стадия	Лист	Листов
Р	17	

УГПИ ТЯЖПРОМЭЛЕКТРОПРОЕКТ ХАРЬКОВ

Взам.инв.№ | Подпись и дата | Инв.№ подл

Вариант 1

Установка распределительного пункта 5ПР на полу Ввод внешних проводников – снизу в трубах и сверху

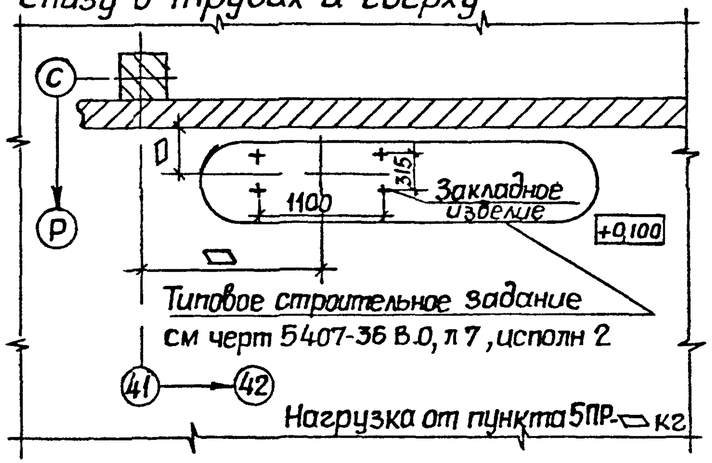

Вариант 2

Установка распределительного пункта 12ПР на цоколе Ввод внешних проводников- снизу в трубах и сверху

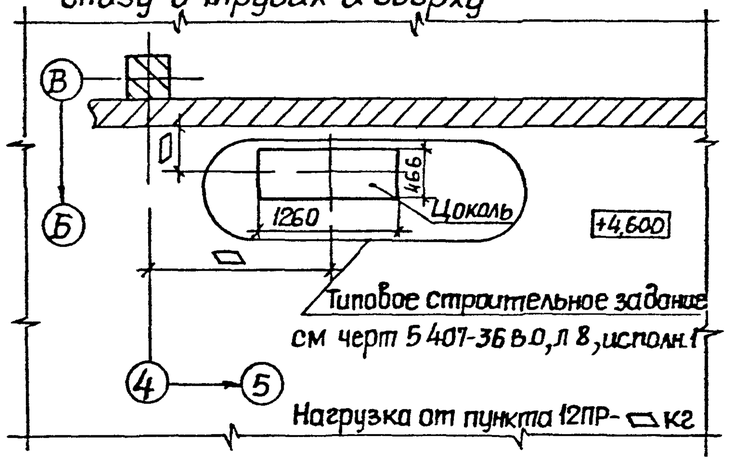

Вариант 3

Установка распределительного пункта 2ПР на перекрытии Ввод внешних проводников- снизу через проем

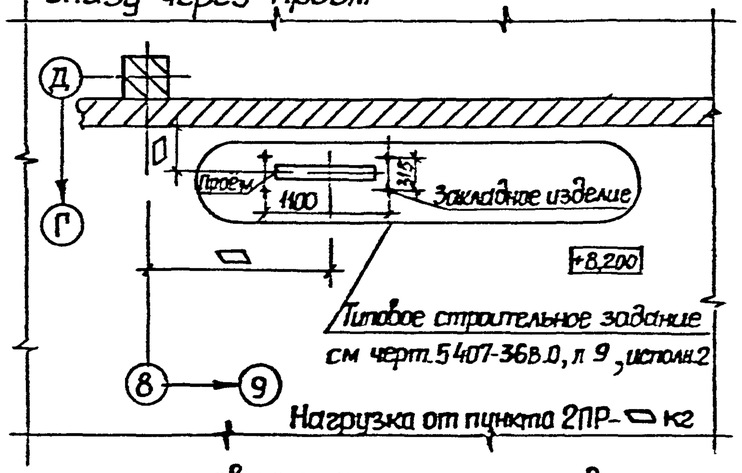

Вариант 4

Установка распределительного пункта 4ПР на полу Ввод внешних проводников- снизу из кабельного канала

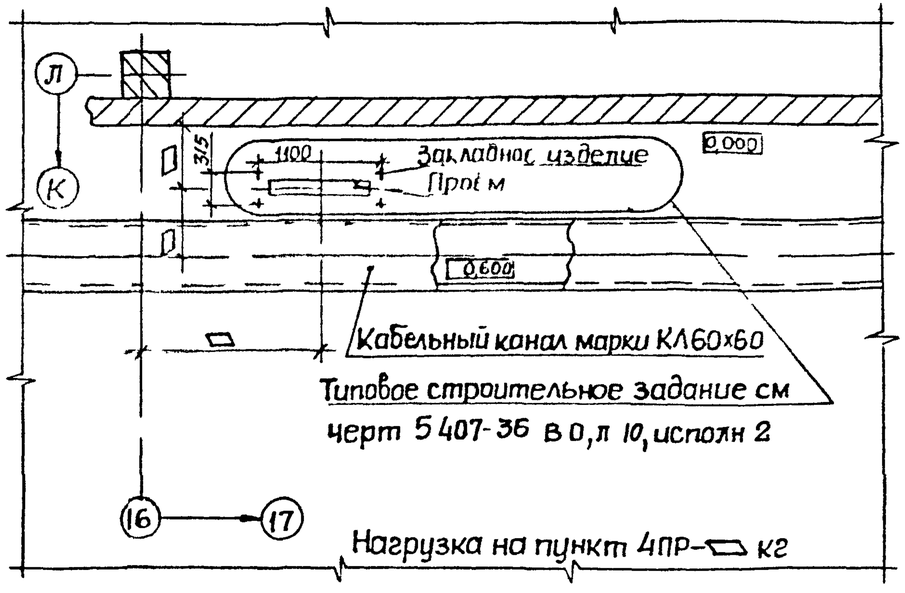

1 Планы, изображенные на чертеже, являются примерами выполнения строительных заданий для установки распределительных пунктов напольного исполнения На конкретном чертеже строительного задания вместо „ромбов" ставятся конкретные размеры и величины нагрузок

2 На конкретных чертежах строительных заданий по вариантам 1 и 2 должно быть помещено следующее техническое требование

„На строительных чертежах должно быть помещено следующее техническое требование „Подливку и полы выполнять после окончания прокладки труб электропроводки по чертежам организации, выполнившей электрическую часть проекта"

Нач отд	Тюрин			5.407-36 в.0			
Гл спец	Богданов		10.82	Строительное задание на установку напольных распределительных пунктов (примеры)	Стадия	Лист	Листов
Н контр	Богданов				Р	18	
Рук гр	Монс		20.10		УГПИ Тяжпромэлектропроект Харьков		

Инв. № подл | Подпись и дата | Взам инв №

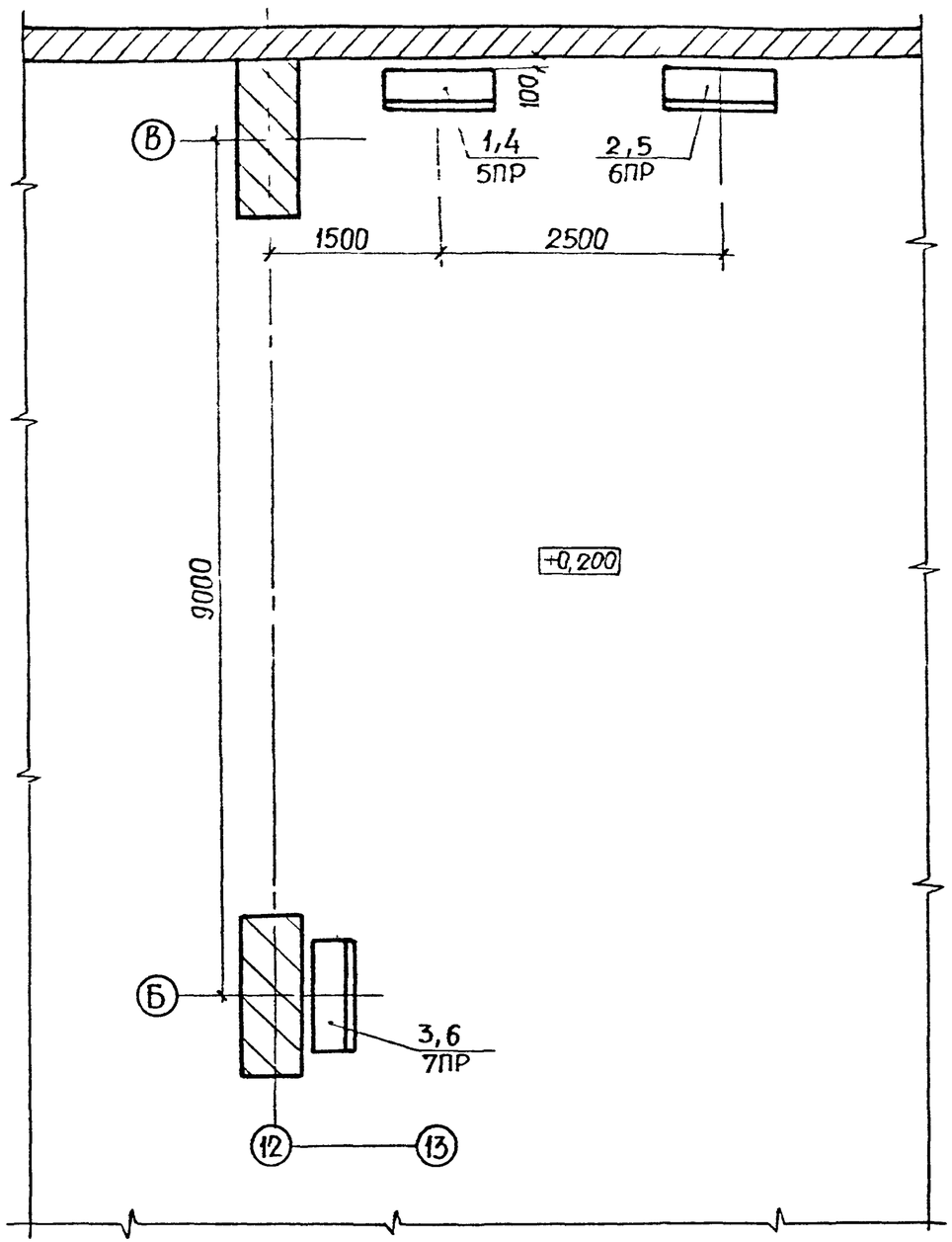

Марка, поз	Обозначение	Наименование	Кол	Масса, ед, кг	Примечание
		Электрооборудование			
1		Пункт распределительный ПР227212-2143	1		5ПР
2		Пункт распределительный ПР24-3320-2143	1		6ПР
3		Пункт распределительный ПР24Н 3609-2143	1		7ПР
		Сборочные единицы			
4	5 407-36 В1, л 7	Установка распределительного пункта на полу или перекрытии Исполн 2	1		
5	5 407-36 В1, л 12	Установка распределительного пункта на стене Подвод внешних проводников-сверху и снизу Исполн 3	1		
6	5 407-36 В1, л 24	Установка распределительного пункта на колонне шириной 1400 мм Подвод внешних проводников-сверху и снизу Исполн 3	1		

Нач отд.	Тюрин		
Гл спец	Богданов		10.82
Н контр.	Богданов		
Рук гр	Монс		

5.407-36 в0

Расположение распределительных пунктов в цехе (пример)

Стадия	Лист	Листов
Р	19	

УГПИ ТЯЖПРОМЭЛЕКТРОПРОЕКТ ХАРЬКОВ

Инв № подл | Подпись и дата | Взам инв №

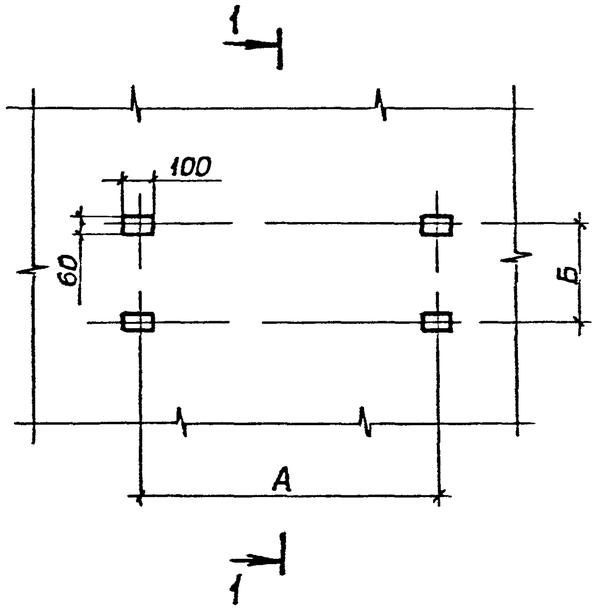

Исполн	Тип пункта	Размеры, мм	
		А	Б
1	ПР22-71, ПР22-74 ПР24-71, ПР24-74 ПР24Н71, ПР24Н74	1000	265
2	ПР22 72, ПР22-75 ПР24 72, ПР24-75 ПР24Г72, ПР24Г 75 ПР24Г 82, ПР24Г85 ПР24Г 73, ПР24Г 76 ПР22Д72, ПР22Д75 ПР24Д72, ПР24Д75 ПР24Н72, ПР24Н75 ПР24Н82, ПР24Н85 ПР24Н73, ПР24Н76	1100	315

Разрез 1-1

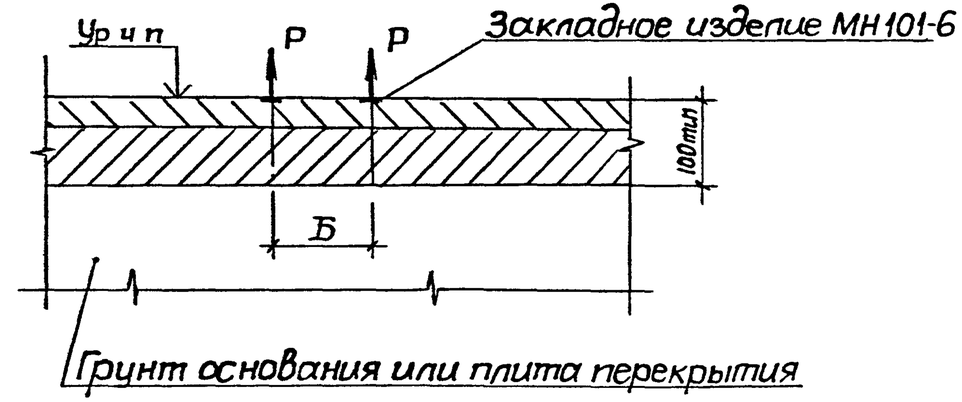

1 Закладные изделия марки МН101-6 приняты по типовой серии 1 400-15, разработанной Харьковским ПромстройНИИпроектом

2 Отрывающее усилие Р=1кН

Нач отд	Тюрин			
Гл спец	Богданов		10 82	
Н контр	Богданов			
Рук гр	Монс		VIII	

5 407-36 в 0

Строительное задание на участок пола в зоне установки распределительных пунктов

Стадия	Лист	Листов
Р	20	

УГПИ ТЯЖПРОМЭЛЕКТРОПРОЕКТ ХАРЬКОВ

Взам инв № | Подпись и дата | Инв № подл

18433 01 22

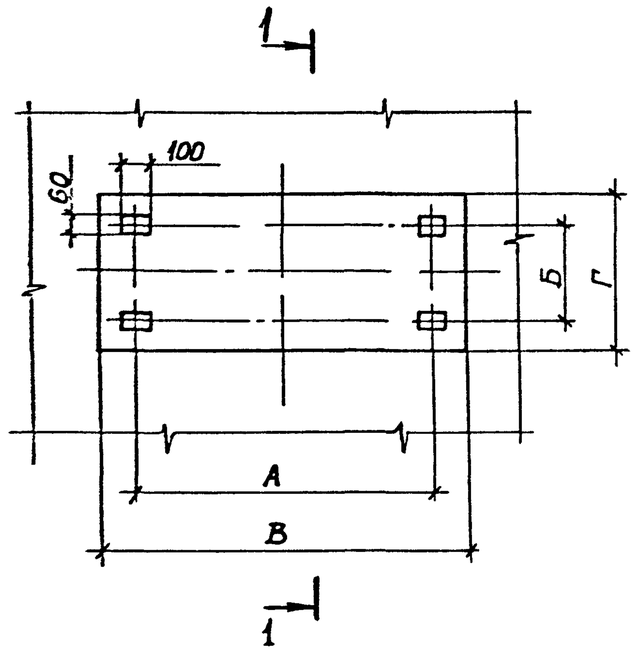

Разрез 1-1

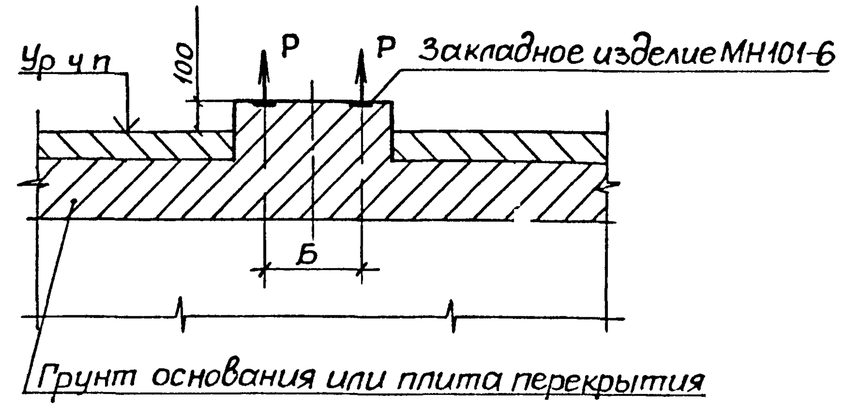

1 Закладные изделия марки МН101-6 приняты по типовой серии 1.400-15, разработанной Харьковским ПромстройНИИпроектом

2 Отрывающее усилие Р=1кН

Исполн	Тип пункта	Размеры, мм			
		А	Б	В	Г
1	ПР22-71, ПР22-74 ПР24-71, ПР24-74 ПР24Н71, ПР24Н74	1000	265	1260	465
2	ПР22-72, ПР22-75 ПР24-72, ПР24-75 ПР24Г72, ПР24Г75 ПР24Г82, ПР24Г85 ПР24Г73, ПР24Г76 ПР22Д72 ПР22Д75 ПР24Д72, ПР24Д75 ПР24Н72, ПР24Н75 ПР24Н82, ПР24Н85 ПР24Н73, ПР24Н76	1100	315	1360	515

Нач отд	Тюрин			5.407-36 в.0		
Гл спец	Богданов		10.82	Строительное задание на цоколь для установки распределительных пунктов	Стадия	Лист	Листов
Н контр	Богданов				Р	21	
Рук гр	Монс		12.VII		УГПИ ТЯЖПРОМЭЛЕКТРОПРОЕКТ ХАРЬКОВ		

Инв № подл | Подпись и дата | Взам инв №

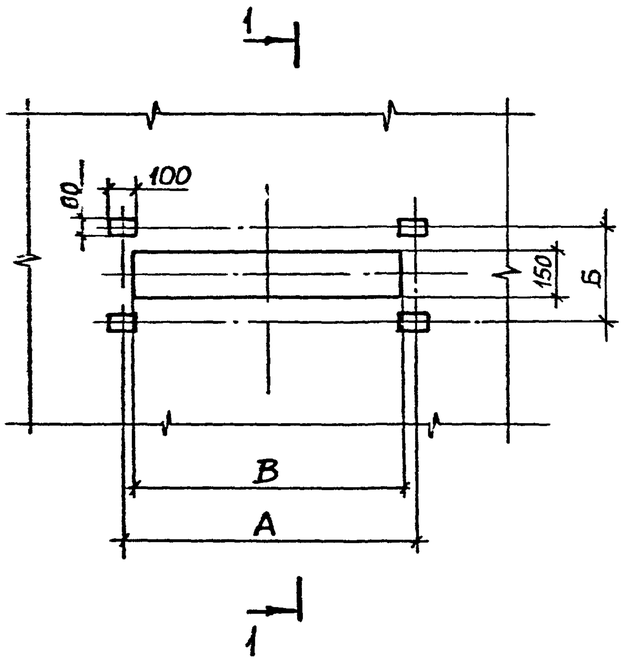

Разрез 1-1

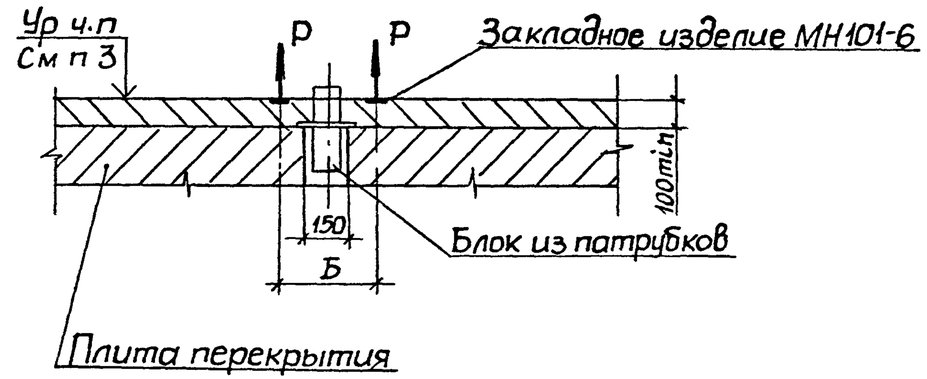

1. Закладные изделия марки МН101-6 приняты по типовой серии 1400-15, разработанной Харьковским ПромстройНИИпроектом.

2. Отрывающее усилие Р=1кН.

3. Чистый пол выполняется строительной организацией после установки электромонтажниками в проем блоков из патрубков

Исполн	Тип пункта	Размеры, мм		
		А	Б	В
1	ПР22-71, ПР22-74 ПР24-71, ПР24-74 ПР24Н 71, ПР24Н 74	1000	265	900
2	ПР22-72, ПР22-75 ПР24-72, ПР24-75 ПР24Г 72, ПР24Г 75 ПР24Г 82, ПР24Г 85 ПР24Г 73, ПР24Г 76 ПР22Д 72, ПР22Д 75 ПР24Д 72, ПР24Д 75 ПР24Н 72, ПР24Н 75 ПР24Н 82, ПР24Н 85 ПР24-73, ПР24Н 76	1100	315	1050

Инв № подл. | Подпись и дата | Взам инв №

Нач отд	Тюрин			5.407-36 в.0
Гл спец	Богданов		10 82	Строительное задание на участок перекрытия в зоне установки распределительного пункта
Н контр	Богданов			Стадия: Р; Лист: 22; Листов:
Рук гр	Монс		12 VII	УГПИ ТЯЖПРОМЭЛЕКТРОПРОЕКТ ХАРЬКОВ

18433 01 24

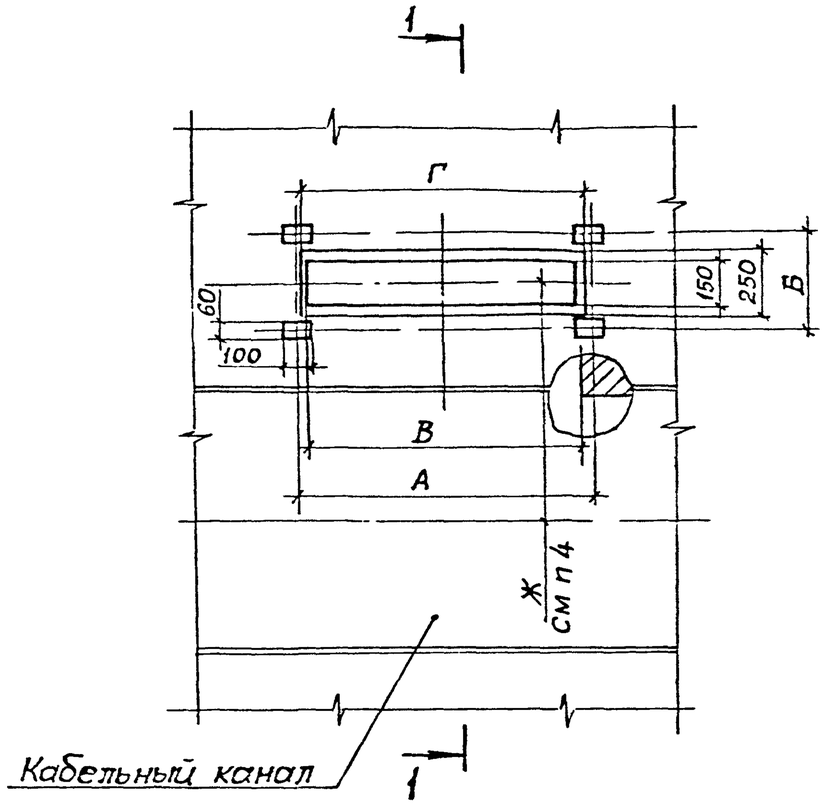

Разрез 1-1

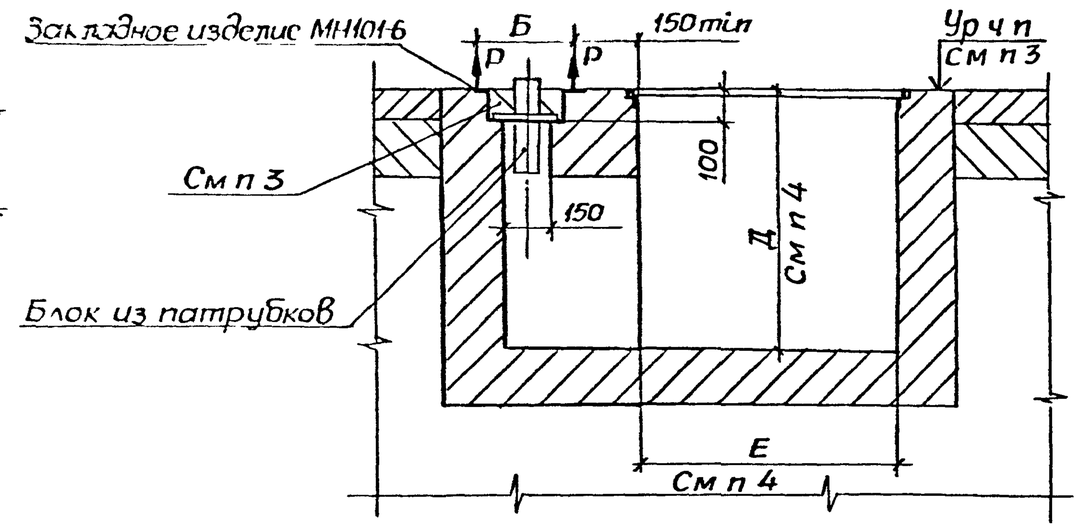

1 Закладные изделия марки МН101-6 приняты по типовой серии 1.400-15, разработаной Харьковским ПромстройНИИпроектом

2 Отрывающее усилие Р=1кН

3 После установки электромонтажниками блоков из патрубков строительная организация заполняет верхнюю часть проема бетонным раствором.

4 Кабельный канал с размерами Ж, Д и Е выполняется по строительному заданию в конкретном проекте.

Исполн	Тип пункта	Размеры, мм			
		А	Б	В	Г
1	ПР22-71, ПР22-74 ПР24-71, ПР24-74 ПР24Н71, ПР24Н74	1000	265	900	950
2	ПР22-72, ПР22-75 ПР24-72, ПР24-75 ПР24Г72, ПР24Г75 ПР24Г82, ПР24Г85 ПР24Г73, ПР24Г76 ПР22Д72, ПР22Д75 ПР24Д72, ПР24Д75 ПР24Н72, ПР24Н75 ПР24Н82, ПР24Н85 ПР24Н73, ПР24Н76	1100	315	1050	1100

Нач отд	Тюрин		
Гл спец	Богданов		10.82
Н контр	Богданов		
Рук гр	Монс		

5.407-36 В.0

Строительное задание на участок пола с кабельным каналом в зоне установки распределительных пунктов

Стадия	Лист	Листов
Р	23	23

УГПИ ТЯЖПРОМЭЛЕКТРОПРОЕКТ ХАРЬКОВ

Взам инв № | Подпись и дата | Инв № подл