ТИПОВАЯ ДОКУМЕНТАЦИЯ НА КОНСТРУКЦИИ, ИЗДЕЛИЯ
И УЗЛЫ ЗДАНИЙ И СООРУЖЕНИЙ

СЕРИЯ 5.407-119

УСТАНОВКА КОМПЛЕКТНЫХ ТРАНСФОРМАТОРНЫХ ПОДСТАНЦИЙ С ТРАНСФОРМАТОРАМИ С МАСЛЯНЫМ ЗАПОЛНЕНИЕМ НА 1600 кВ·А С АВТОМАТАМИ „ВА" и „ЭЛЕКТРОН" ЧИРЧИКСКОГО ТРАНСФОРМАТОРНОГО ЗАВОДА

ВЫПУСК 1

РАБОЧИЕ ЧЕРТЕЖИ

24379-02
ЦЕНА

ТИПОВАЯ ДОКУМЕНТАЦИЯ НА КОНСТРУКЦИИ, ИЗДЕЛИЯ И УЗЛЫ ЗДАНИЙ И СООРУЖЕНИЙ

СЕРИЯ 5.407-119

УСТАНОВКА КОМПЛЕКТНЫХ ТРАНСФОРМАТОРНЫХ ПОДСТАНЦИЙ С ТРАНСФОРМАТОРАМИ С МАСЛЯНЫМ ЗАПОЛНЕНИЕМ НА 1600 кВ·А С АВТОМАТАМИ „ВА" и „ЭЛЕКТРОН" ЧИРЧИКСКОГО ТРАНСФОРМАТОРНОГО ЗАВОДА

ВЫПУСК 1

РАБОЧИЕ ЧЕРТЕЖИ

РАЗРАБОТАНЫ
ВНИПИ ТЯЖПРОМЭЛЕКТРОПРОЕКТ
имени Ф.Б. ЯКУБОВСКОГО
НПО ЭЛЕКТРОМОНТАЖ
МИНМОНТАЖСПЕЦСТРОЯ СССР

УТВЕРЖДЕНЫ
НПО ЭЛЕКТРОМОНТАЖ ММСС СССР
ТЕХНИЧЕСКИМ ЗАДАНИЕМ от 20.06.1989 г.
ВВЕДЕНЫ В ДЕЙСТВИЕ
ВНИПИ ТЯЖПРОМЭЛЕКТРОПРОЕКТ
ПРИКАЗ от 11.04.90 № 33

Главный инженер института — А.Г. Смирнов
Начальник технического отдела — Л.Б. Годгельф
Начальник отдела типового проектирования — Н.И. Ивкин

Содержание

Обозначение	Наименование	Стр.
	Титульный лист	
	Содержание	2
5.407-119.1.01	Подвод кабеля 6(10)кВ из канала к	3
	коробке глухого ввода	
5.407-119.1.02	Подвод кабеля 6(10)кВ через перекры-	
	тие к коробке глухого ввода	4
5.407-119.1.03	Подвод кабеля 6(10)кВ из канала	
	к коробке глухого ввода с защитой	
	кабеля от механических	
	повреждений	5
5.407-119.1.04	Подвод кабеля 6(10)кВ через перекрытие	
	к коробке глухого ввода с защитой	
	кабеля от механических повреждений	6
5.407-119.1.05	Подвод кабелей к шкафу ШВВ-2	7
5.407-119.1.06	Подвод кабелей к шкафу ШВВ-3Л(5Л)	8
5.407-119.1.07	Подвод кабелей к шкафу ШВВ-3П(5П)	9
5.407-119.1.08	Подвод кабелей к шкафу ШНВ	10
5.407-119.1.09	Подвод кабелей к шкафу ШНЛ	11
5.407-119.1.10	Подвод кабелей к шкафу ШНС	12
5.407-119.1.11	Блок из двух патрубков	13
5.407-119.1.12	Блок из трех патрубков	14
5.407-119.1.13	Блок из пяти патрубков	15

Инв.№подл. | Подп. и дата | Взам.инв.№

Разрез 1-1

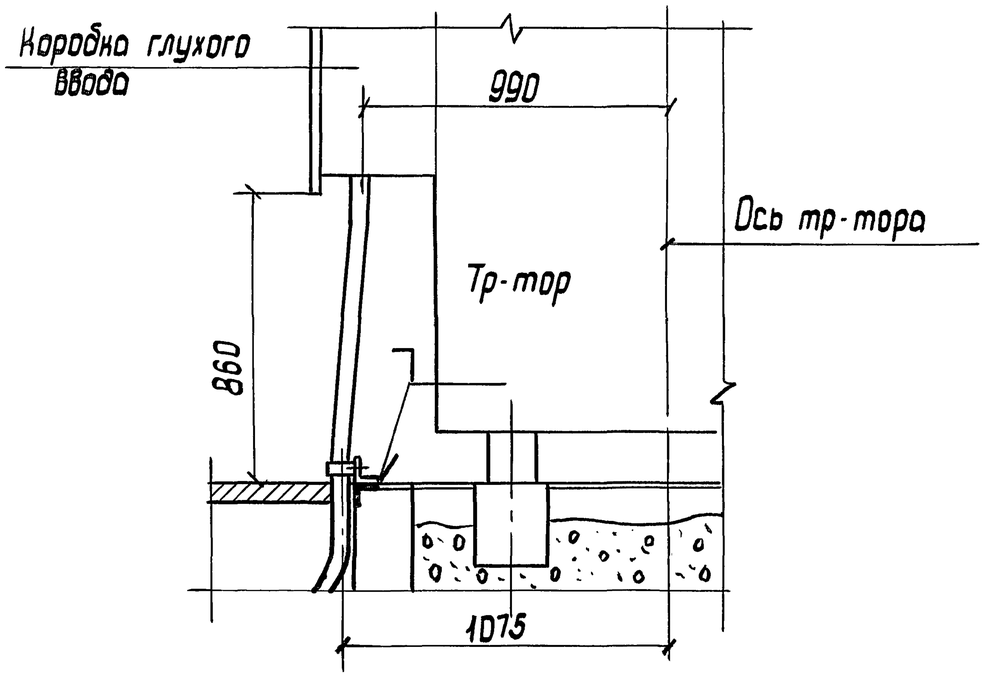

Разрез 2-2 повернуто

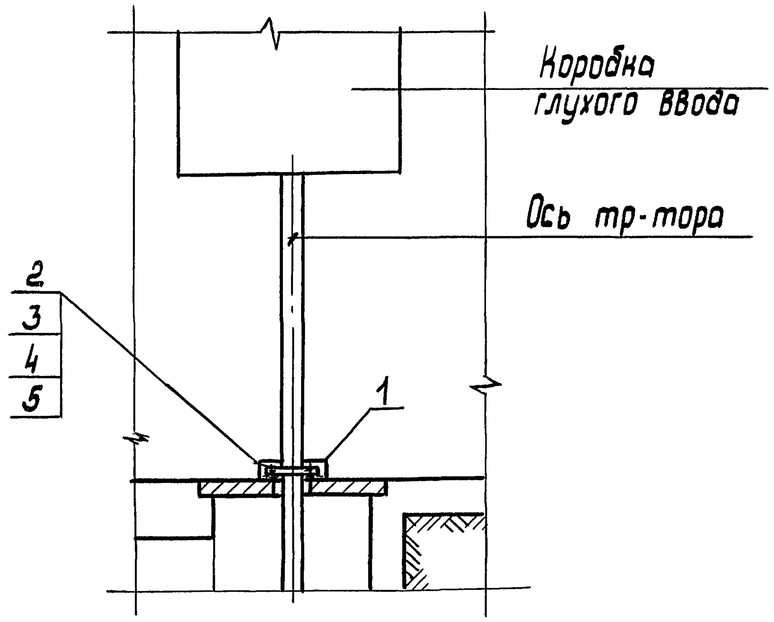

ПЛАН

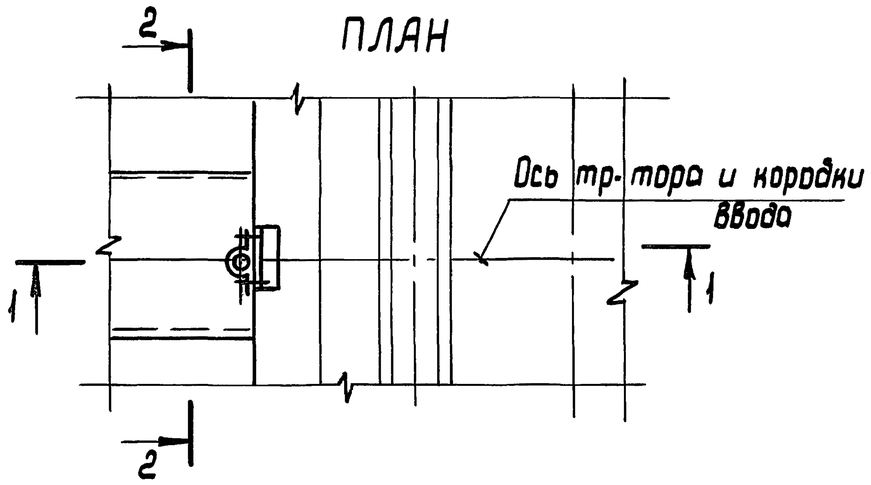

1. Размеры для справок
2. Сварку выполнить по ГОСТ 5264-80

Поз.	Наименование	Кол.	Обозначение документа	Примечание
1	Уголок К236У2 ТУ36-1434-82			
	ℓ=200	1		
2	Скоба К145У2ТУ36 1448-82	1		
3	Болт М6×16 ГОСТ 7798-70	2		
4	Гайка М6 ГОСТ 5915-70	2		
5	Шайба 6 ГОСТ 6958-78	2		Увелич.

Разраб.	Иванова		
Провер.	Иванова		
Гл. спец.	Лукашевич		
Нач. отд.	Цвкин		
Н. контр.	Лукашевич		03.90г.

5.407-119.1.01

Подвод кабелей 6(10) кВ из канала к коробке глухого ввода

стадия	лист	листов
		1

ВНИПИ ТЯЖПРОМЭЛЕКТРОПРОЕКТ имени Ф.Б.Якубовского МОСКВА

Инв. N подл. | подп. и дата | Взам. инв. N

24379-02 4 копировал: Барковская формат: А3

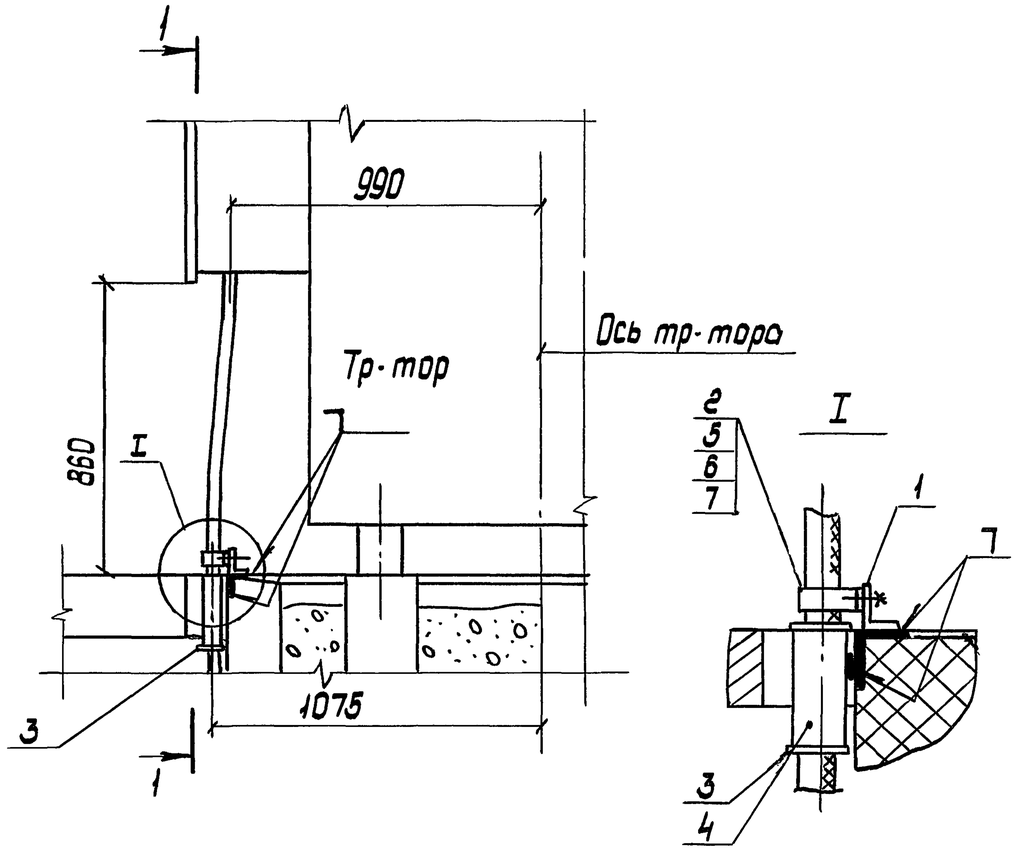

Разрез 1-1

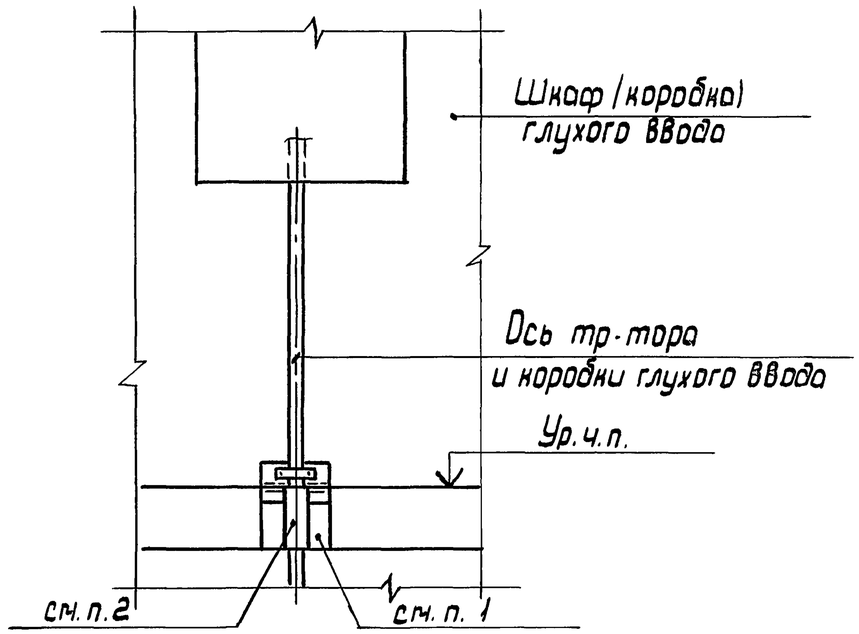

1. После установки электромонтажниками патрубка поз. 4 строители должны заделать проем цементом марки 300-500 с песком 1:10 (заподлицо с чистым полом)
2. Кабель в патрубке уплотнить асбестовым шнуром
3. Сварку выполнить по ГОСТ 5264-80
4. Размеры для справок

Поз.	Наименование	Кол.	Обозначение документа	Примечание
1.	Уголок К236У2 ТУ36 1448-82 ℓ=200	1		
2.	Скоба К145У2 ТУ36 1448-82	1		
3.	Втулка В69УХЛ2 ТУ36-1899-80			
4.	Труба Л65×3,2 ГОСТ 3262-75, ℓ=200	1		
5.	Болт М6×16 ГОСТ 7798-70	2		
6.	Гайка М6 ГОСТ 5615-70	2		
7.	Шайба 6 ГОСТ 6958-78	2		Увелич.

Разраб.	Иванова		
Провер.	Иванова		
Гл.спец.	Лукашевич		
Нач.отд.	Ивкин		
Н.контр.	Лукашевич		03.90г.

5.407-119.1.02

Подвод кабеля 6(10)кВ через перекрытие к коробке глухого ввода

стадия	лист	листов
		1

ВНИПИ ТЯЖПРОМЭЛЕКТРОПРОЕКТ имени Ф.Б.Якубовского МОСКВА

Взам. инв. N | подп. и дата | инв. N подл.

24379-02 5 копировал: Барковская формат: А3

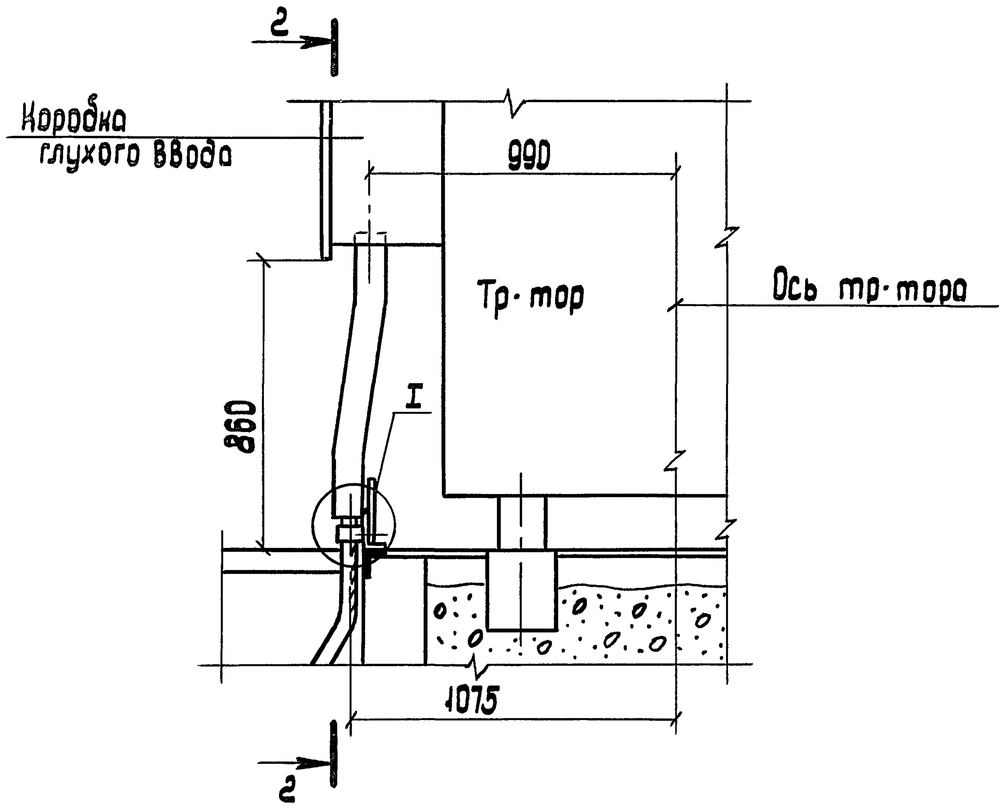

Разрез 2-2

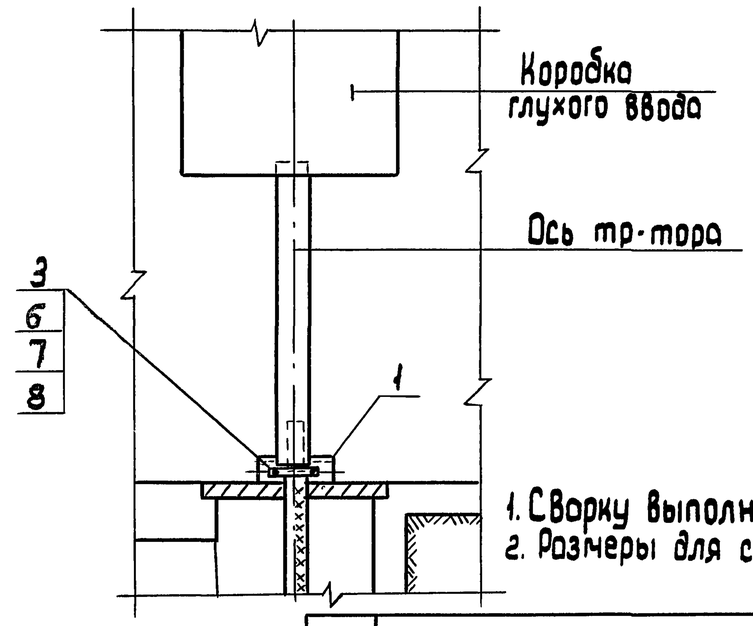

1. Сварку выполнить по ГОСТ 5264-80
2. Размеры для справок

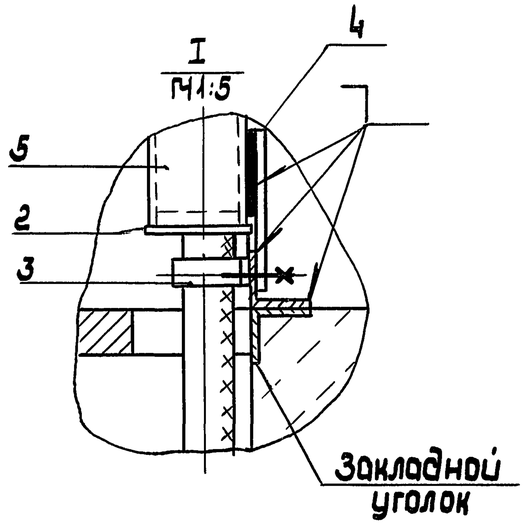

Поз.	Наименование	Кол.	Обозначение документа	Примечание
1.	Уголок К236 У2 ТУ36-1434-82			
	ℓ=200	1		
2.	Втулка В82 У×Л2 ТУ36-1899-80	2		
3.	Скоба К145 У2 ТУ36 1448-82	1		
4.	Полоса 4×40 ГОСТ 103-76, ℓ=150	1		0,2 кг
5.	Труба Л 80×3,5 ГОСТ 3262-75, ℓ=850	1		
6.	Болт М6×16 ГОСТ 7798-70	2		
7.	Гайка М6 ГОСТ 5915-70	2		
8.	Шайба 6 ГОСТ 6958-78	2		Увелич.

Разраб.	Иванова		
Провер.	Иванова		
Гл.спец.	Лукашевич		
Нач.отд.	Ивкин		
Н.контр.	Лукашевич		03.90г.

5.407-119.1.03

Подвод кабеля 6(10) кв из канала к коробке глухого ввода с защитой кабеля от механических повреждений

Стадия	Лист	Листов
		1

ВНИПИ Тяжпромэлектропроект имени Ф.Б.Якубовского МОСКВА

Инв.№ подл. | Подп. и дата | Взам. инв.№

24379-02 6 копировал: Барковская

Формат: А3

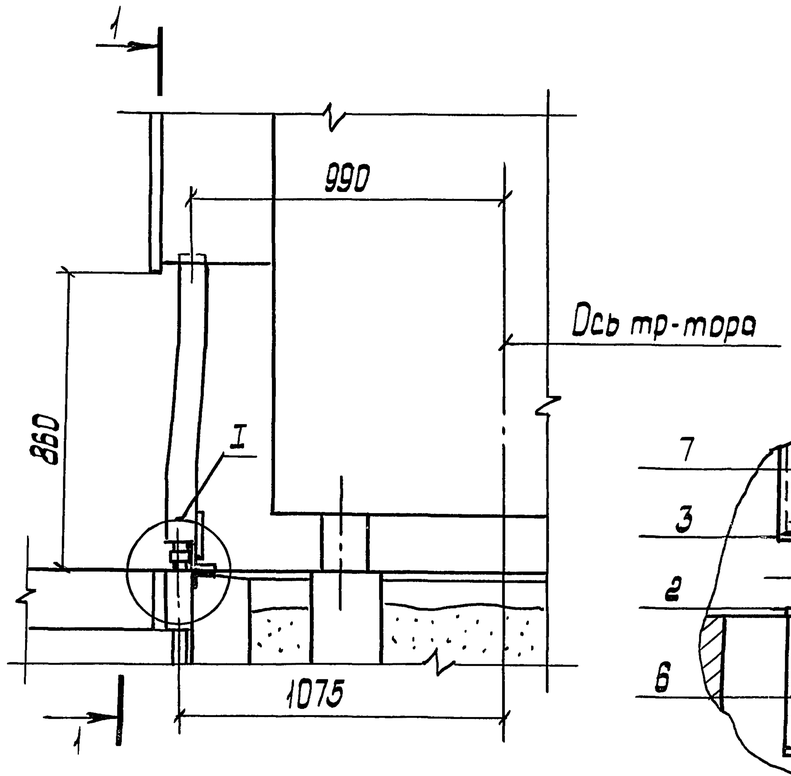

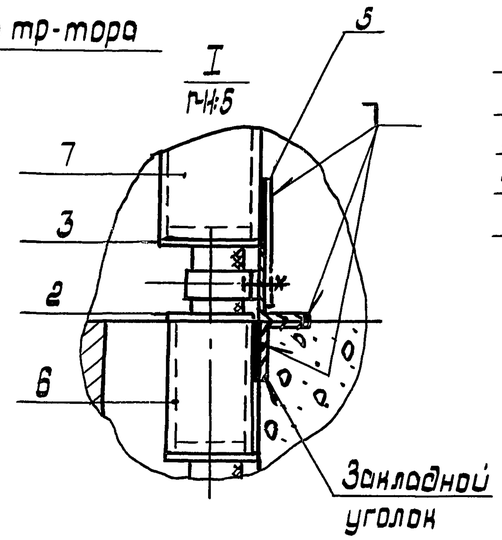

Разрез 1-1

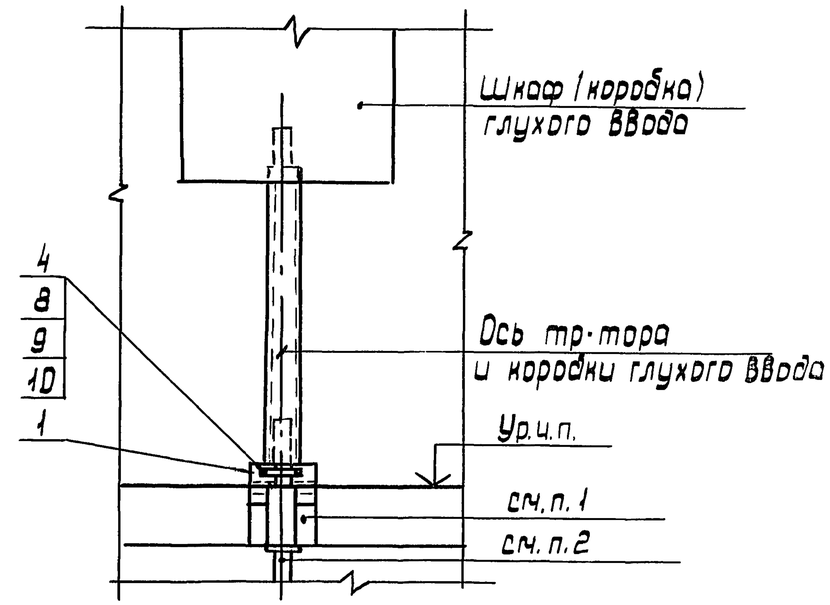

1. После установки электромонтажниками патрубка поз.6 строители должны заделать проем цементом марки 300-500 с песком 1:10 (заподлицо с чистым полом)
2. Кабель в патрубке уплотнить асбестовым шнуром
3. Сварку выполнить по ГОСТ 5264-80
4. Размеры для справок

Поз.	Наименование	Кол.	Обозначение документа	Примечание
1	Уголок К236 У2 ТУ36-1434-82 ℓ=200	1		
2	Втулка В69хл2 ТУ36-1899-80	2		
3	Втулка В82ухл2 ТУ36-1899-80	2		
4	Скоба К145 У2 ТУ36-1448-82	1		
5	Полоса 4×40 ГОСТ 103-76, ℓ=150	1		
6	Труба Л65×3,2 ГОСТ 3262-75, ℓ=250	1		
7	Труба Л80×3,5 ГОСТ 3262-75, ℓ=850	1		
8.	Болт М6×16 ГОСТ 7798-70	2		
9.	Гайка М6 ГОСТ 5915-70	2		
10.	Шайба 6 ГОСТ 6958-78	2		Увелич.

Разраб.	Иванова		
Провер.	Иванова		
Гл. спец.	Лукашевич		
Нач. отд.	Ивнин		
Н. контр.	Лукашевич		03.90г.

5.407-119.1.04

Подвод кабеля 6(10)кВ через перекрытие к коробке глухого ввода с защитой кабеля от механических повреждений

Стадия	Лист	Листов
		1

ВНИПИ Тяжпромэлектропроект имени Ф.Б.Якубовского МОСКВА

Инв.№ подл. | Подп. и дата | Взам. инв.№

Разрез 1-1

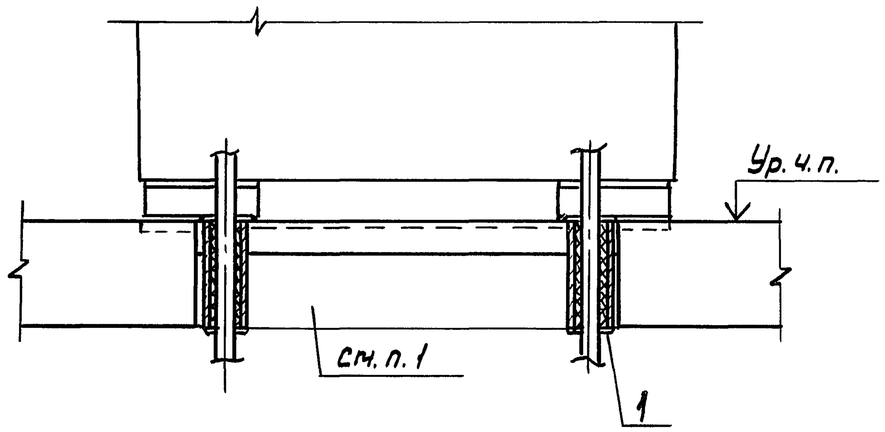

ПЛАН

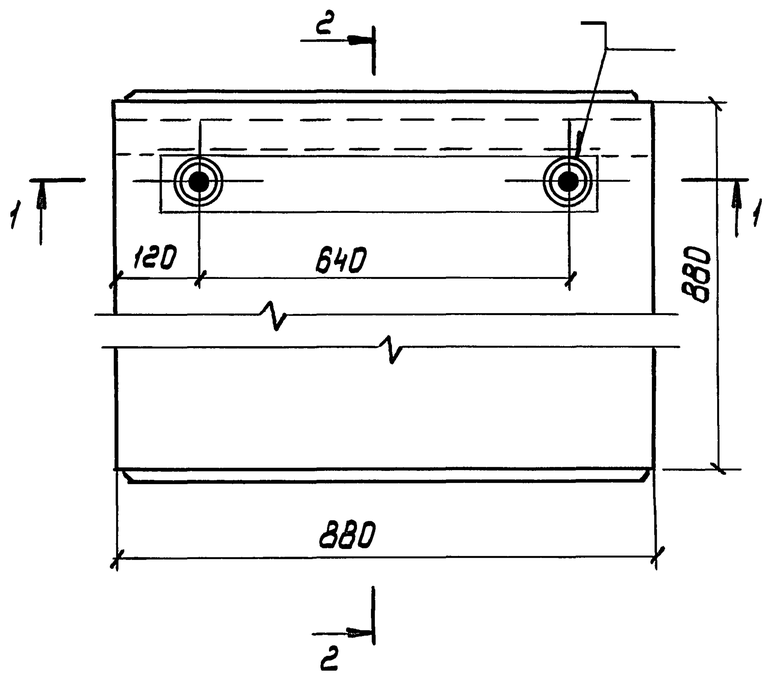

Разрез 2-2 повернуто

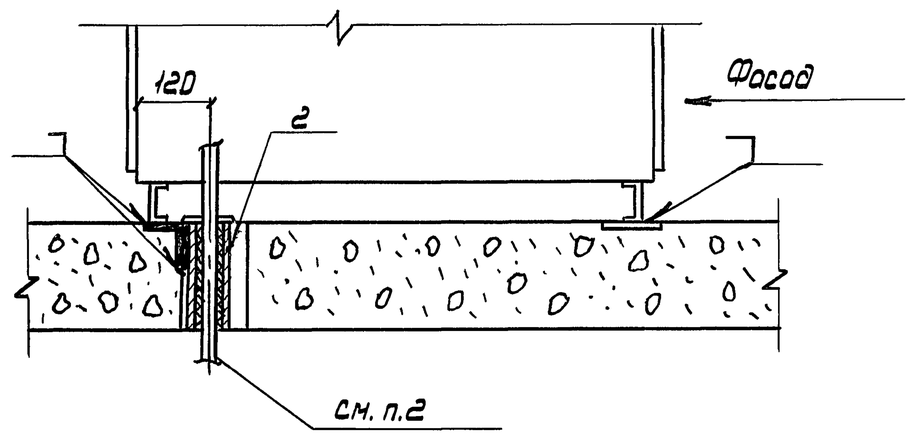

1. После установки электромонтажниками патрубков строители должны заделать проем цементом марки 300-500 с песком 1:10 (заподлицо с чистым полом)
2. Кабели в патрубках уплотнить асбестовым шнуром
3. Сварку выполнить по ГОСТ 5264-80
4. Размеры для справок

Поз.	Наименование	Кол.	Обозначение документа	Примечание
1	Втулка В69Ухл2			
	ТУ36-1899-80	4		
2	Труба Л65×3,2 ГОСТ 3262-75			
	ℓ=200	2		2,3 кг

Разраб.	Иванова	Ив	
Провер.	Иванова	Ив	
Гл.спец.	Лукашевич		
Нач.отд.	Ивкин		
Н.контр.	Лукашевич		03.90г.

5.407-119.1.05

Подвод кабелей к шкафу ШВВ-2

стадия	лист	листов
		1

ВНИПИ ТЯЖПРОМЭЛЕКТРОПРОЕКТ имени Ф.Б. ЯКУБОВСКОГО МОСКВА

Взам. инв. N | подп. и дата | Инв. N подл.

Разрез 1-1

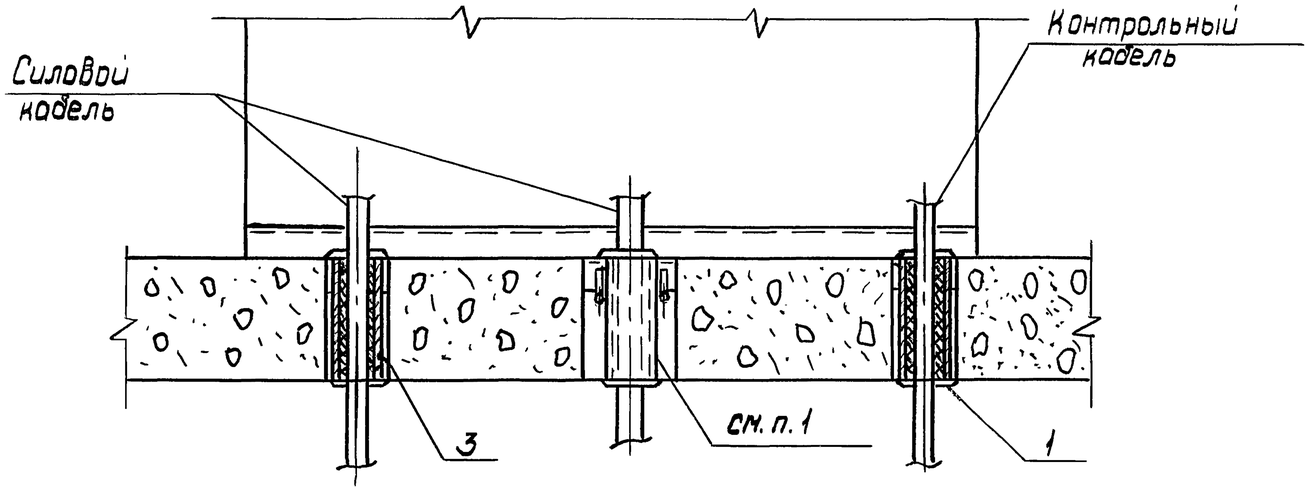

Разрез 2-2 перевернуто

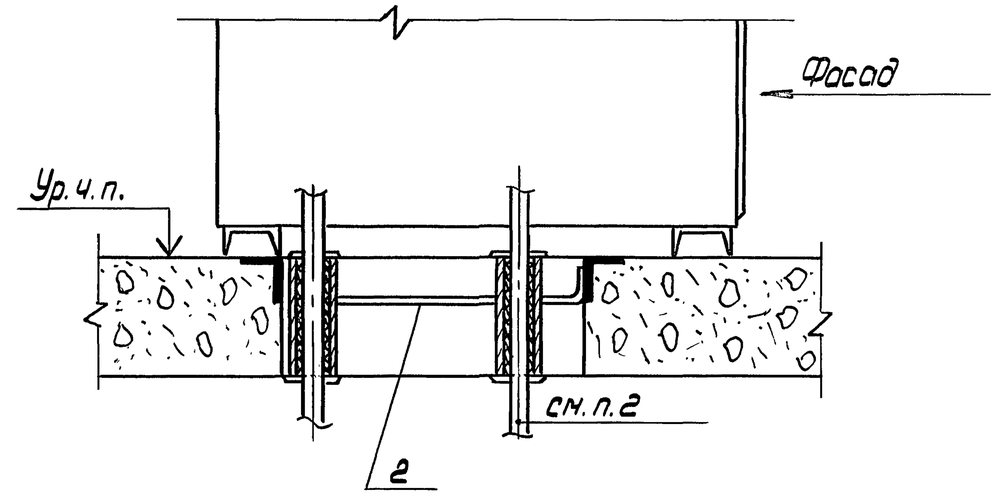

ПЛАН

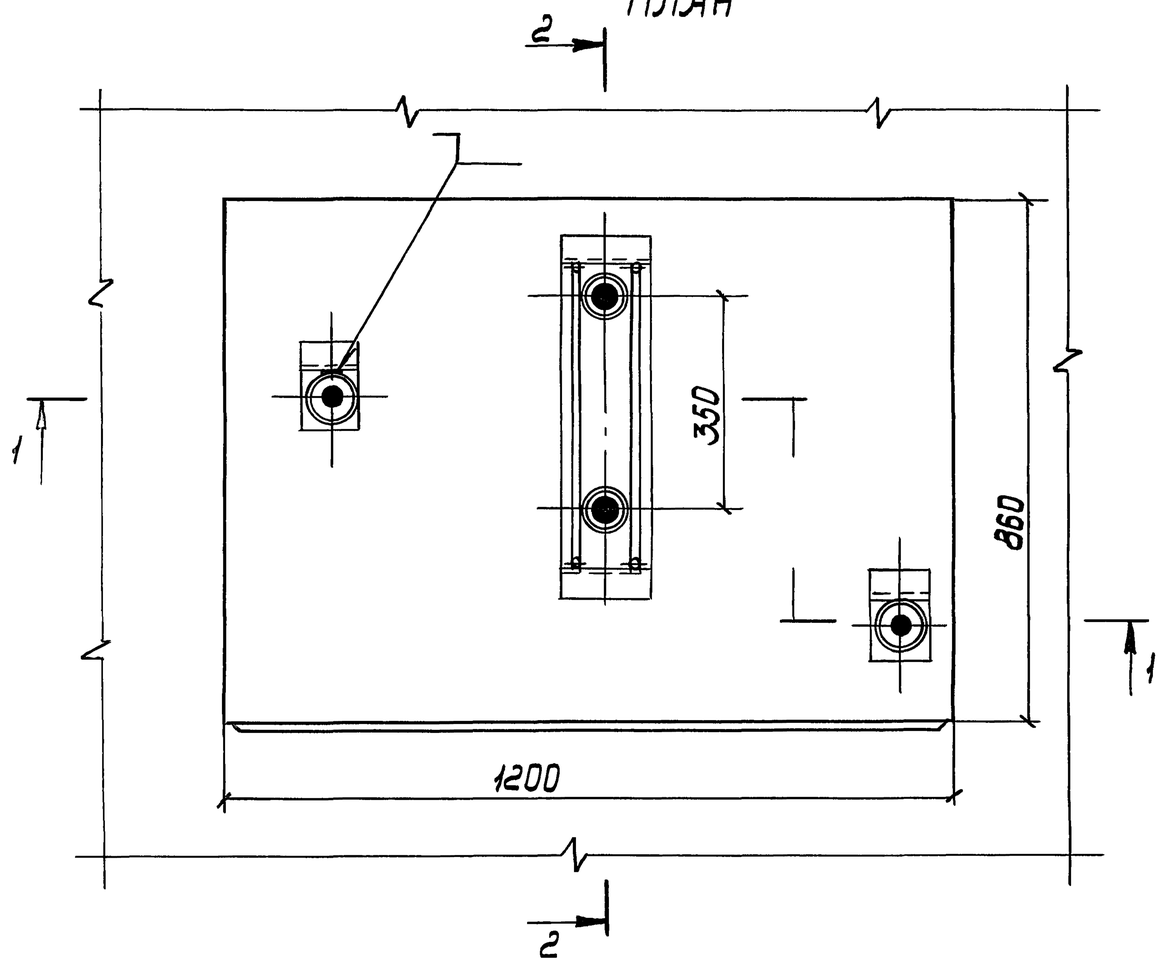

1. После установки электромонтажниками патрубков строители должны заделать проём цементом марки 300-500 с песком 1:10 (заподлицо с чистым полом)
2. Кабели в патрубках уплотнить асбестовым шнуром
3. Сварку выполнить по ГОСТ 5264-80
4. Размеры для справок

Поз.	Наименование	Кол.	Обозначение документа	Примечание
1	Втулка В69Ухлг			
	ТУ36-1899-80	8		
2	Блок из двух патрубков	1	5.407-119.1.11	2,9 кг
3	Труба Л65×3,2 ГОСТ 3262-75			
	ℓ=200	2		2,3 кг

Разраб.	Иванова		
Провер.	Иванова		
Гл.спец.	Лукашевич		
Нач.отд.	Ивкин		
Н.контр.	Лукашевич		03.90г.

5.407-119.1.06

Подвод кабелей к шкафу ШВВ-3Л (5Л)

стадия	лист	листов
		1

ВНИПИ ТЯЖПРОМЭЛЕКТРОПРОЕКТ имени Ф.Б. Якубовского МОСКВА

Инв. N подл. | Подп. и дата | Взам. инв. N

Разрез 1-1

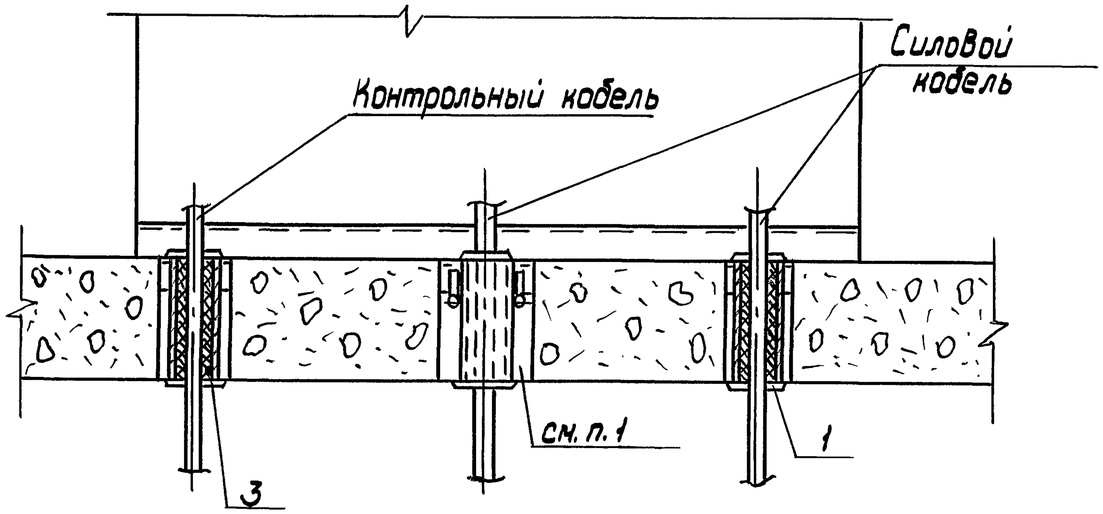

Разрез 2-2 повёрнуто

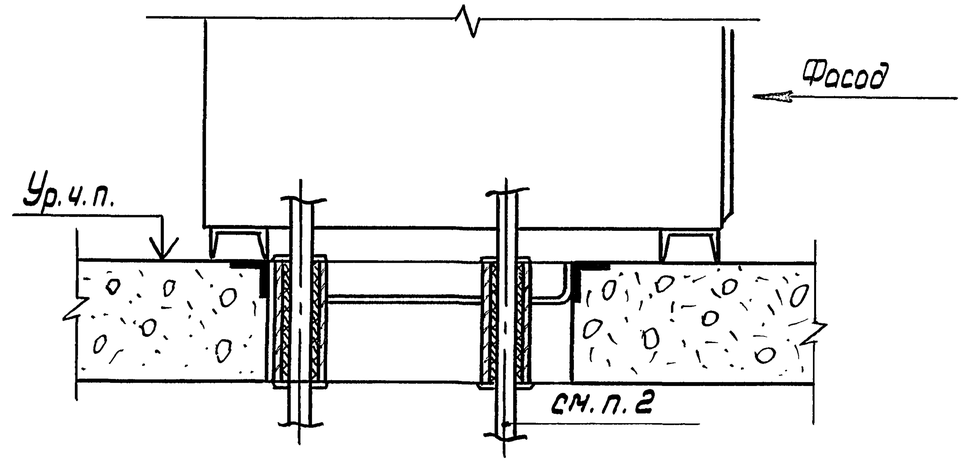

ПЛАН

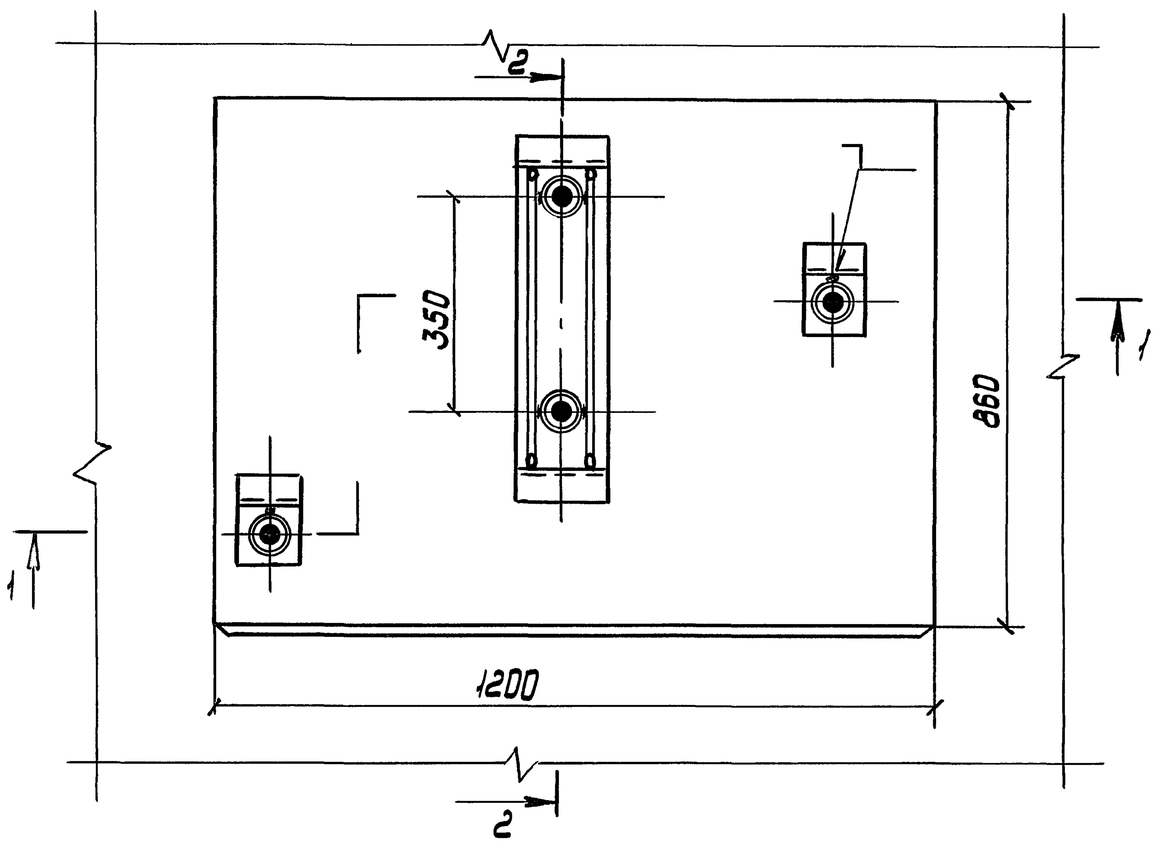

1. После установки электромонтажниками патрубков строители должны заделать проем цементом марки 300-500 с песком (заподлицо с чистым полом)
2. Кабели в патрубках уплотнить асбестовым шнуром
3. Сварку выполняют по ГОСТ 5264-80
4. Размеры для справок

Поз.	Наименование	Кол.	Обозначение документа	Примечание
1	Втулка В69УХЛ2			
	ТУ 36-1899-80	8		
2	Блок из двух патрубков	1	5.407-119.1.11	2,9 кг
3	Труба Л65×3,2 ГОСТ 3262-75			
	l = 200	2		2,3 кг

Разраб.	Иванова		
Провер.	Иванова		
Гл. спец.	Лукашевич		
Нач. отд	Ивкин		
Н. контр	Лукашевич		03.90 г.

5.407-119.1.07

Подвод кабелей к шкафу ШВВ-3П(5П)

Стадия	Лист	Листов
		1

ВНИПИ ТЯЖПРОМЭЛЕКТРОПРОЕКТ имени Ф.Б. ЯКУБОВСКОГО МОСКВА

Взам. инв. № | Подп. и дата | Инв. № подл.

24379-02 10 копировал: Барковская формат: А3

Разрез 1-1

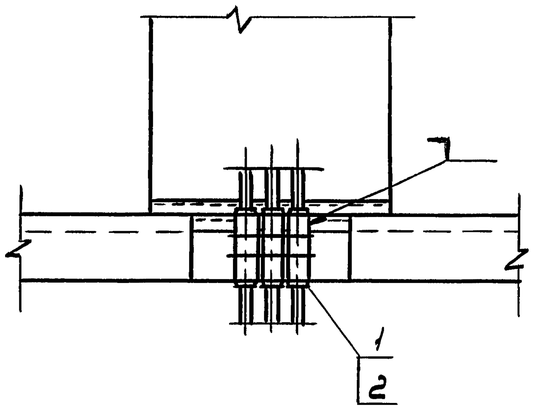

Разрез 2-2 повернуто

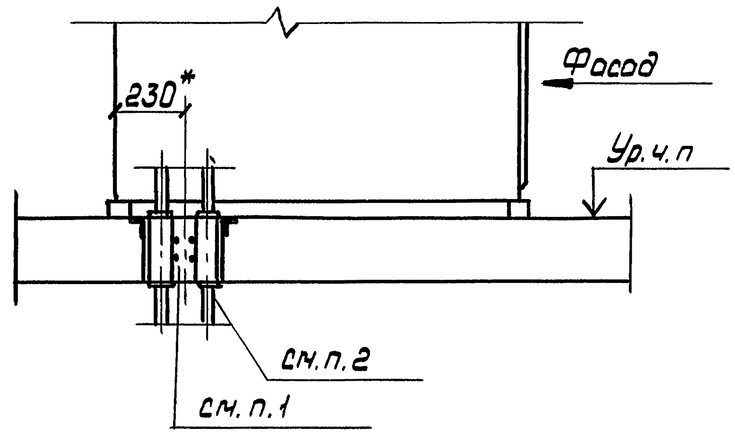

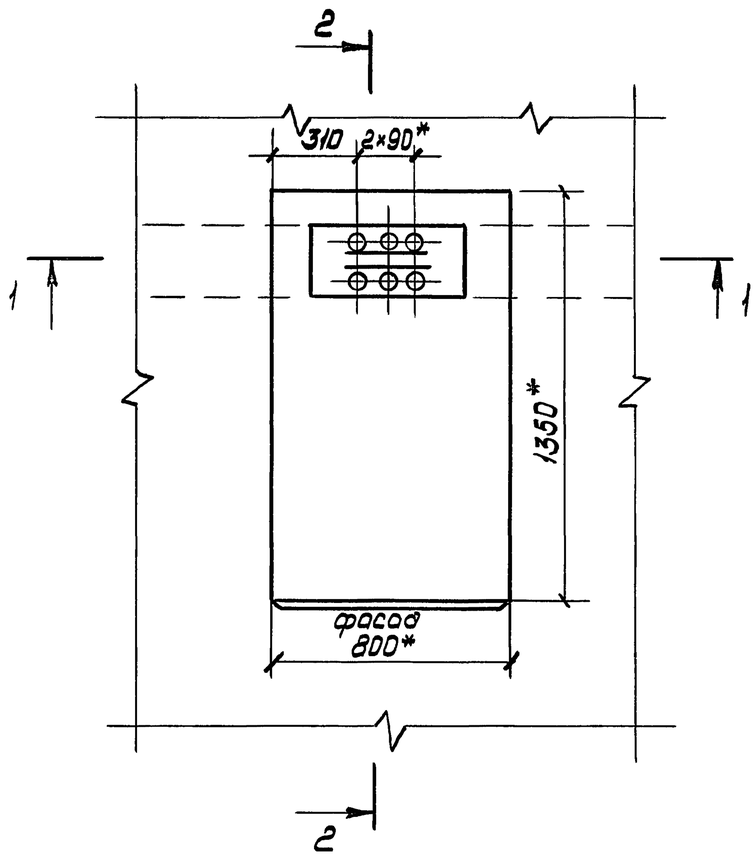

1. После установки электромонтажниками патрубков строители должны заделать проем цементом марки 300-500 с песком 1:10 (заподлицо с чистым полом)
2. Кабели в патрубках уплотнить асбестовым шнуром
3. Сварку выполнить по ГОСТ 5264-80
4. * Размеры для справок.

Поз.	Наименование	Кол.	Обозначение документа	Примечание
1	Втулка В69УХЛ2			
	ТУ36-1899-80	12		
2	Блок из патрубков	2	5.407-119.1.12	

Разраб.	Иванова		
Провер.	Иванова		
Гл.спец.	Лукошевич		
Нач.отд.	Ивкин		
Н.контр.	Лукошевич		03.90г.

5.407-119.1.08

Подвод кабелей к шкафу ШНВ

стадия	лист	листов
		1

ВНИПИ ТЯЖПРОМЭЛЕКТРОПРОЕКТ имени Ф.Б.ЯНУБОВСКОГО МОСКВА

Взам.инв.N | подп. и дата | инв.N подл.

24379-02 11 копировал: Борковская формат: А3

Розрез 1-1

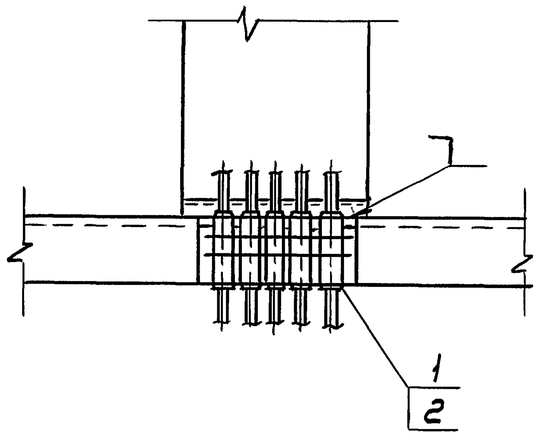

Розрез 2-2

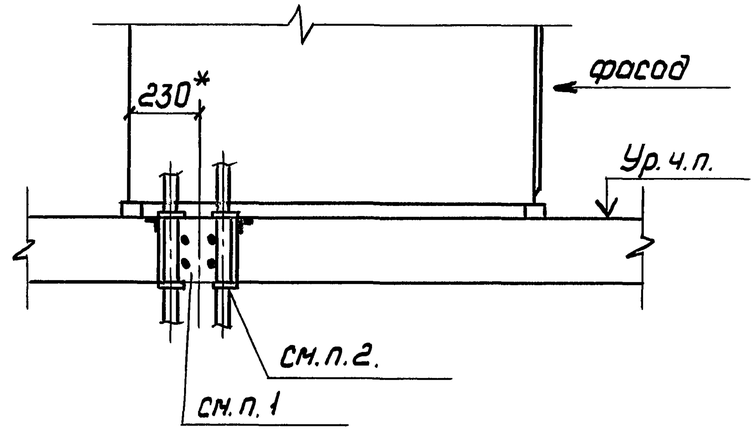

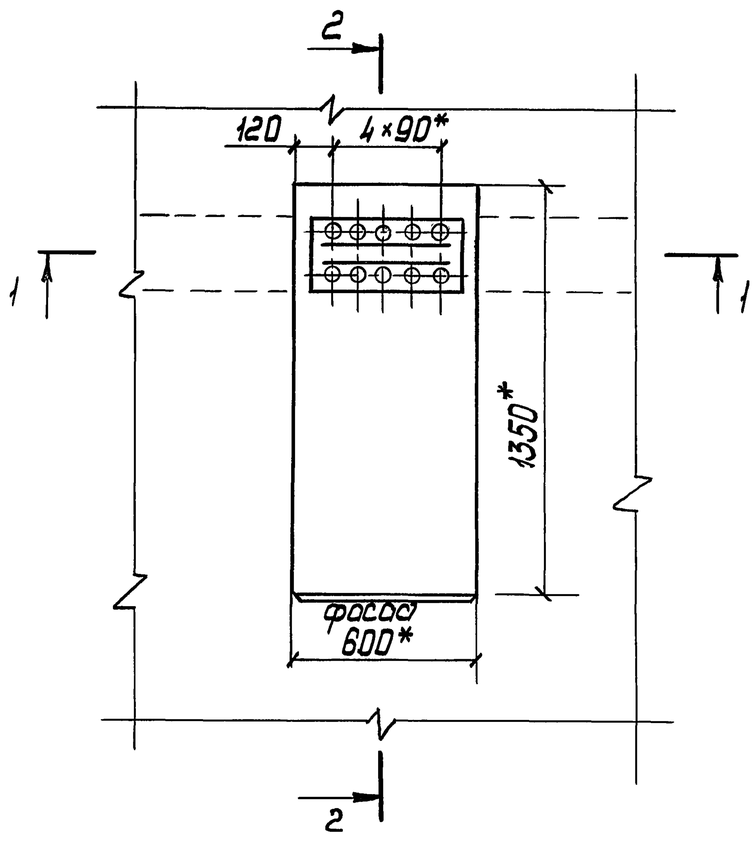

1. После установки электромонтажниками патрубков строители должны заделать проем цементом марки 300-500 с песком 1:10 (заподлицо с чистым полом)
2. Кабели в патрубках уплотнить асбестовым шнуром
3. Сварку выполнить по ГОСТ 5264-80
4. * Размеры для справок

Поз.	Наименование	Кол.	Обозначение документа	Примечание
1	Втулка 69УХЛ2			
	ТУ 36-1899-80	20		
2	Блок из патрубков	2	5.407-119.1.13	

Разраб.	Иванова		
Провер.	Иванова		
Гл. спец.	Лукашевич		
Нач. отд.	Ивкин		
Н. контр.	Лукашевич		03.90г.

5.407-119.1.09

Подвод кабелей к шкафу ШНЛ

стадия	лист	листов
		1

ВНИПИ ТЯЖПРОМЭЛЕКТРОПРОЕКТ имени Ф.Б. ЯКУБОВСКОГО МОСКВА

Инв. N подл. | Подп. и дата | Взам. инв. N

24379-02 12 Копировал: Барковская Формат: А3

Разрез 1-1

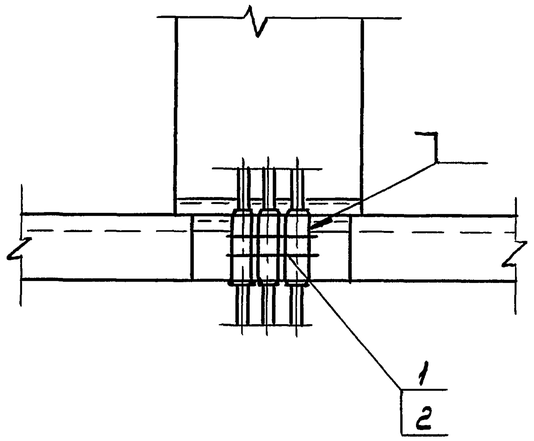

Разрез 2-2 повернуто

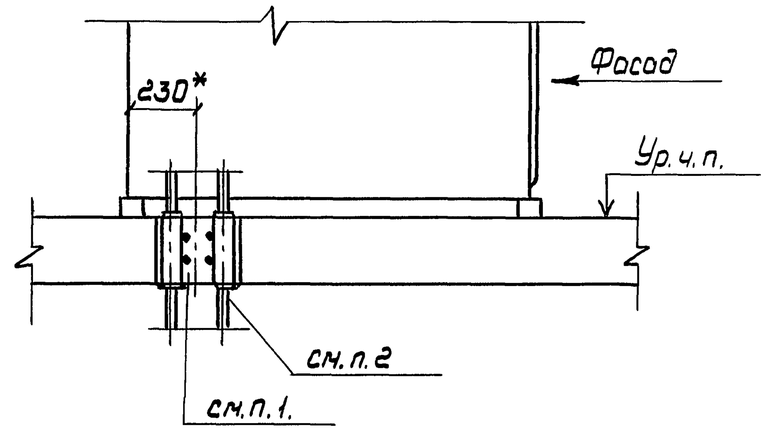

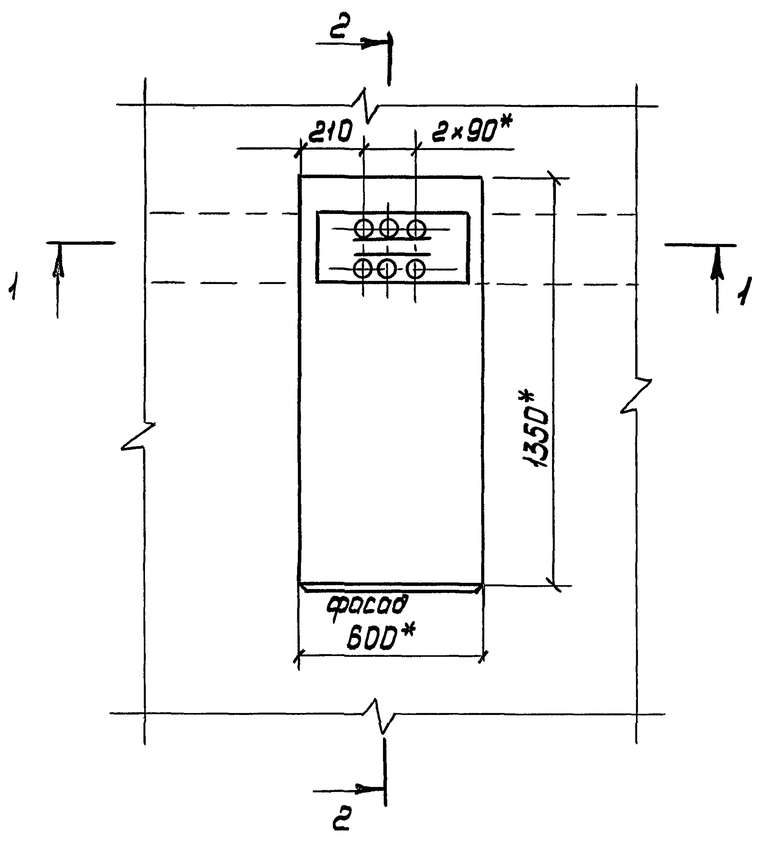

1. После установки электромонтажниками патрубков строители должны заделать проем цементом марки 300-500 с песком 1:10 (заподлицо с чистым полом)
2. Кабели в патрубках уплотнить асбестовым шнуром
3. Сварку выполнить по ГОСТ 5264-80
4. * Размеры для справок

Поз.	Наименование	Кол.	Обозначение документа	Примечание
1	Втулка В69УХЛ2			
	ТУ36-1899-80	12		
2	Блок из патрубков	2		

Разраб.	Иванова		
Провер.	Иванова		
Гл.спец.	Лукашевич		
Нач.отд.	Ивнин		
Н.контр.	Лукашевич		03.90г.

5.407-119.1.10

Подвод кабелей к шкафу ШНС

Стадия	Лист	Листов
		1

ВНИПИ ТЯЖПРОМЭЛЕКТРОПРОЕКТ имени Ф.Б.ЯКУБОВСКОГО МОСКВА

Взам.инв.N | Подп. и дата | Инв.N подл.

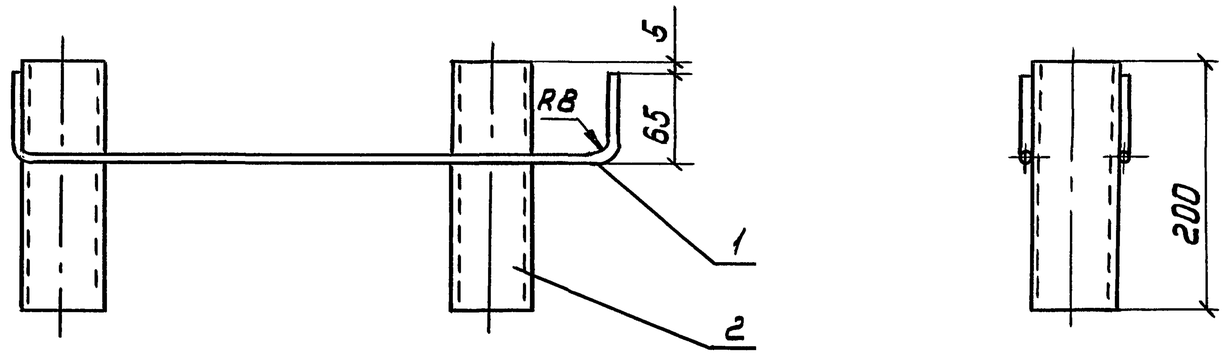

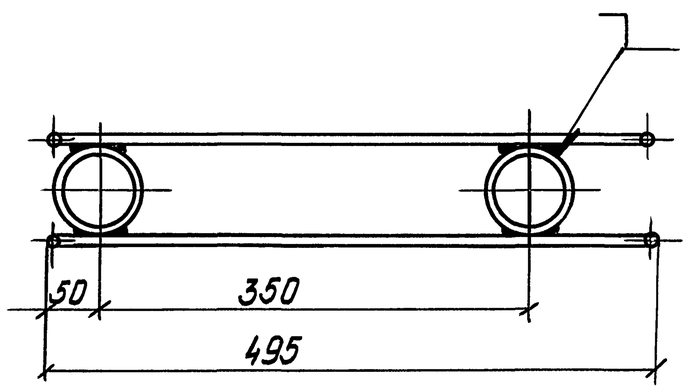

1. Материал прутка поз. 1-сталь. ГОСТ 535-88
2. Сварку выполнить по ГОСТ 5264-80

Поз.	Наименование	Кол.	Обозначение документа	Примечание
1	Круг ф8 ГОСТ 2590-88			
	ℓ=590	2		0,5 кг
2	Труба Л65×3,2 ГОСТ 3262-75			
	ℓ=200	2		2,8 кг

Разраб.	Иванова		
Провер.	Иванова		
Гл.спец.	Лукашевич		
Нач.отд.	Цвкин		
Н.контр.	Лукашевич		03.90г.

5.407-119.1.11

Блок из двух патрубков

Стадия	Масса	Масштаб
	3,3	1:5
Лист	Листов 1	

ВНИПИ ТЯЖПРОМЭЛЕКТРОПРОЕКТ имени Ф.Б.Якубовского МОСКВА

Инв. № подл. | Подп. и дата | Взам. инв. №

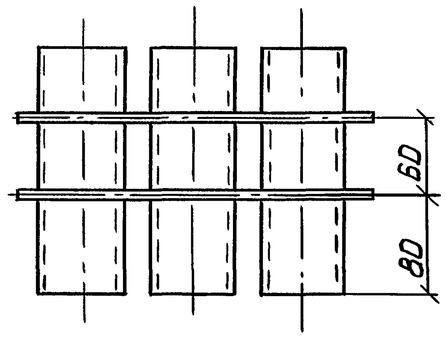

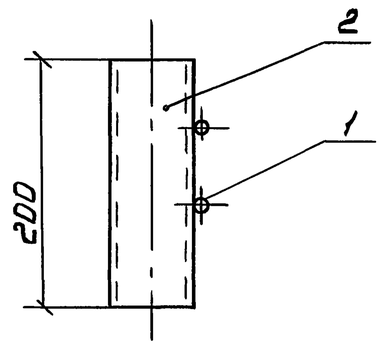

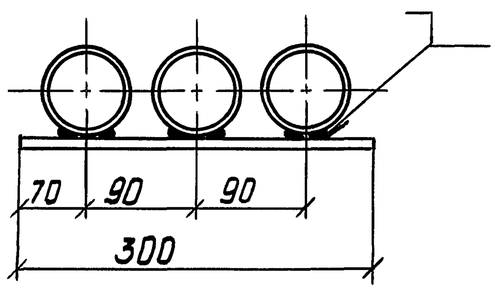

1. Материал прутка поз.1 - сталь ГОСТ 535-88
2. Сварку выполнить по ГОСТ 5264-80

Поз.	Наименование	Кол.	Обозначение документа	Примечание.
1	Круг ⌀8 ГОСТ 2590-88	2		0,4 кг
2	Труба Л65×3,2 ГОСТ 3262-75			
	ℓ=200	3		4,3 кг

Разраб.	Иванова	Ива	
Провер.	Иванова	Ива	
Гл.спец.	Лукашевич		
Нач.отд.	Цвкин		
Н.контр.	Лукашевич		03.90г.

5.407-119.1.12

Блок из трёх патрубков

Стадия	Масса	Масштаб
	3,3	1:5
Лист	Листов 1	

ВНИПИ ТЯЖПРОМЭЛЕКТРОПРОЕКТ имени Ф.Б. ЯКУБОВСКОГО МОСКВА

Инв.№ подл. | Подп. и дата | Взам.инв.№

24379-02 15 Копировал: Барковская Формат: А3

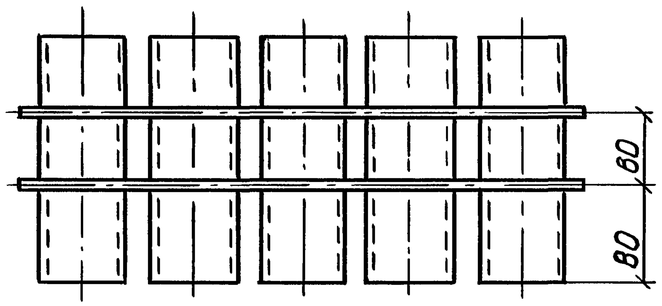

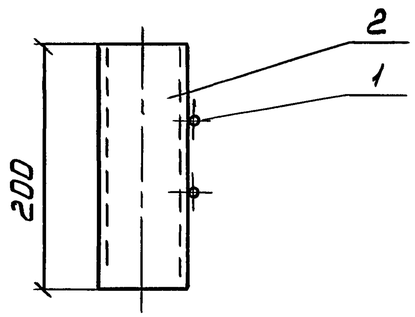

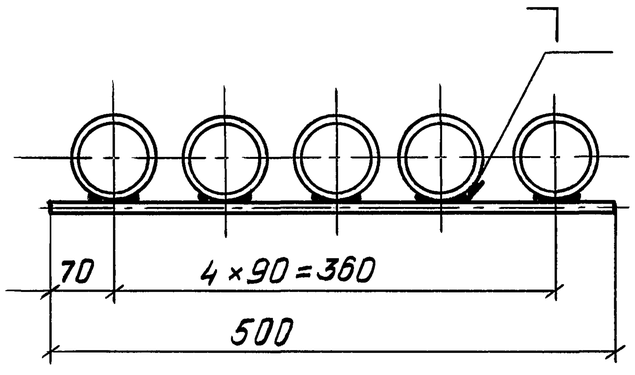

1. Материал прутка поз. 1 - сталь ГОСТ 535-88
2. Сварку выполнить по ГОСТ 5264-80

Поз.	Наименование	Кол.	Обозначение документа	Примечание
1	Круг ф8 ГОСТ 2590-71	2		0,62 кг
2	Труба ЛВ5×3,2 ГОСТ 3262-75			
	ℓ=200	5		7,0 кг

Разраб.	Иванова		
Провер.	Иванова		
Гл. спец.	Лукашевич		
Нач. отд.	Ивкин		
Н. контр.	Лукашевич		03.90г.

5.407-119. 1.13

Блок из пяти патрубков

стадия	масса	масштаб
	3,3	1:5
лист	листов 1	

ВНИПИ ТЯЖПРОМЭЛЕКТРОПРОЕКТ имени Ф.Б. Якубовского МОСКВА

инв. № подл. | Подп. и дата | Взам. инв. №